Form No. 3323-226

TORO®

53 cm Recycler®

Tosaerba a motore

Modello No 20779—200000001 e successivi

PROTOTYPE

Manuale dell’operatore

CE

Indice

	Pagina
Introduzione	2
Sicurezza	3
Norme di sicurezza generali sui tosaerba	3
Pressione acustica	5
Potenza acustica	5
Livello di vibrazioni	5
Glossario dei simboli	5
Montaggio	8
Disimballaggio del tosaerba	8
Installazione della stegola	8
Installazione della fune di avviamento	8
Installazione del tappo del tunnel di scarico	9
Prima dell'avviamento	9
Rabbocco dell'olio del carter	9
Rabbocco del serbatoio del carburante	10
Funzionamento	11
Comandi	11
Avviamento del motore	11
Spegnimento del motore	12
Trazione automatica	12
Regolazione dell'altezza di taglio	12
Utilizzo del sacco raccoglierba	13
Suggerimenti per il funzionamento	14
Manutenzione	16
Programma di manutenzione raccomandato	16
Controllo del livello dell'olio motore	17
Cambio dell'olio motore	17
Pulizia del sottoscocca del tosaerba	18
Manutenzione del filtro dell'aria	19
Manutenzione della lama	19
Regolazione del cavo della trazione automatica	21
Lubrificazione delle ruote	21
Pulizia sotto il coperchio della cinghia	22
Sostituzione della candela	22
Pulizia del sistema di raffreddamento	22
Pulizia di tappo e tunnel di scarico	22
Svuotamento del serbatoio del carburante	22
Individuazione dei problemi	23
Rimessaggio	24
Preparazione del sistema di alimentazione	24
Preparazione del motore	24
Generalità	24
Ripiegamento della stegola	24
Dopo il rimessaggio	25
Accessori	25

Introduzione

Grazie per aver acquistato un prodotto Toro. Tutti noi della Toro ci auguriamo che siate completamente soddisfatti del vostro nuovo prodotto.

Leggete attentamente questo manuale per apprendere come utilizzare il prodotto ed eseguirne la manutenzione in maniera corretta. La lettura di questo manuale aiuterà voi e gli altri ad evitare infortuni a persone o danni al prodotto. Sebbene progettiamo e produciamo prodotti sicuri e rispondenti alle più moderne concezioni, è vostra responsabilità utilizzare il prodotto in maniera appropriata e sicura.

Quando vi rivolgete al vostro Centro Assistenza autorizzato oppure alla fabbrica per ordinare ricambi originali Toro oppure per richiedere informazioni addizionali, indicate sempre i numeri di modello e serie del vostro prodotto. I numeri di modello e serie del prodotto sono riportati su una decalcomania sul prodotto come illustrato in Figura 1.

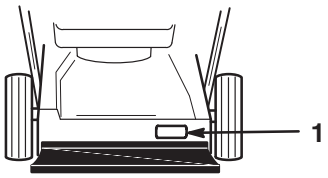

Figura 1

1. Decalcomania con numero di serie e modello

Annotate i numeri di serie e modello nello spazio sottostante.

No di modello: _____

No di serie: _____

PROTOTYPE

Per identificare i vari livelli di pericolosità ed i messaggi di sicurezza speciali per proteggere l'operatore e le altre persone da gravi lesioni personali o morte, nel manuale vengono utilizzate le parole PERICOLO, AVVERTENZA ed ATTENZIONE.

PERICOLO segnala una situazione di estremo pericolo che provoca infortuni gravi o la morte se non si osservano le precauzioni raccomandate.

AVVERTENZA segnala un pericolo che può provocare infortuni gravi o la morte se non si osservano le precauzioni raccomandate.

©**The Toro Company – 1999**
8111 Lyndale Ave. South
Bloomington, MN 55420–1196

Printed in USA

ATTENZIONE segnala un rischio che può causare infortuni lievi o moderati se non si osservano le precauzioni raccomandate.

In questo manuale vengono usate altre due parole per evidenziare delle informazioni: **Importante** richiama l'attenzione su particolari informazioni relative alla meccanica, mentre **Nota** dà rilievo a informazioni generali che meritano particolare attenzione.

Sicurezza

Per garantire la massima sicurezza, ottenere le massime prestazioni e conoscere a fondo il prodotto, tutti gli operatori del tosaerba devono leggere attentamente tutto il manuale prima di avviare il motore. Prestate particolare attenzione al simbolo di allarme di sicurezza ⚠ che significa ATTENZIONE, AVVERTENZA O PERICOLO — "norme di sicurezza personale". Leggete attentamente le norme di sicurezza. Il mancato rispetto delle istruzioni può provocare gravi lesioni personali.

Norme di sicurezza generali sui tosaerba

Le seguenti istruzioni sono state adattate dalla norma ANSI/OPEI B71.1—1998 e dalla norma ISO 5395:1990(E). Le informazioni e la terminologia specifiche per i tosaerba Toro sono indicate tra parentesi.

Questa macchina può amputare le mani ed i piedi nonché scagliare oggetti ad alta velocità. Il mancato rispetto delle norme di sicurezza può provocare gravi lesioni personali o morte.

Addestramento

- Leggete attentamente le istruzioni. Prendete conoscenza con i comandi e il corretto utilizzo della macchina.
- Seguite le istruzioni del fabbricante per la corretta installazione ed il corretto utilizzo degli accessori. Utilizzate esclusivamente accessori approvati dal fabbricante.
- Non consentite mai l'uso della macchina a bambini o a persone che non abbiano perfetta conoscenza delle presenti istruzioni. Eventuali normative locali possono imporre limiti all'età dell'operatore.
- Non eseguite il taglio dell'erba in prossimità di altre persone, soprattutto bambini o animali domestici. Spegnete immediatamente il motore qualora entrino nell'area di lavoro.

In caso di disattenzione in presenza di bambini possono verificarsi gravi incidenti. Spesso i bambini sono attratti dal tosaerba e dal taglio dell'erba. **Non** date mai per scontato che i bambini si trovino nel luogo in cui li avete visti l'ultima volta.

- Tenete lontani i bambini dall'area di taglio ed accertatevi che siano controllati da una persona adulta.
- Prestate la massima attenzione e spegnete il tosaerba qualora entrino bambini nell'area di taglio.
- Procedete con la massima cautela in prossimità di angoli ciechi, siepi, alberi o altri oggetti che possono ridurre la visuale.
- Ricordate sempre che l'operatore o utilizzatore è responsabile di incidenti o pericoli occorsi ad altre persone o alla loro proprietà.

Preparazione

- Prima di effettuare il taglio dell'erba, indossate sempre scarpe protettive e pantaloni lunghi.
- Non utilizzate il tosaerba a piedi nudi oppure indossando un paio di sandali aperti.
- Indossate sempre guanti ed occhiali protettivi durante il taglio dell'erba.
- Ispezionate accuratamente la zona dove verrà usato il tosaerba e ripulitela di tutti gli oggetti che la macchina potrebbe far schizzare via, ad es. sassi, rami, fili, ossa ecc.
- **Avvertenza: Il carburante è estremamente infiammabile.** Adottate le seguenti precauzioni:
  - Utilizzate appositi contenitori per carburante.
  - Riempite il serbatoio all'aperto e non fumate durante questa operazione.
  - Rabboccate il carburante prima di accendere il motore. Non togliete mai il tappo del serbatoio né rabboccate il carburante quando il motore è acceso o caldo.
  - In caso di fuoriuscita di carburante, non tentate di accendere il motore ma allontanate il tosaerba dalla zona interessata ed evitate di creare qualsiasi causa di innesco finché i vapori di carburante non si sono dispersi.
  - Rimettete il tappo sul serbatoio del carburante e chiudete tutti i tappi.
  - Effettuate l'eventuale spurgo del serbatoio del carburante all'aperto.
- Sostituite i silenziatori difettosi.

PROTOTYPE

- Prima dell'uso, effettuate sempre un'ispezione visiva per verificare che le lame, i bulloni delle lame e il gruppo di taglio non siano usurati o danneggiati. In caso di lame o bulloni danneggiati, sostituite la serie completa per mantenere l'equilibratura.
- Su macchine multilama, ricordate che la rotazione di una lama può provocare la rotazione anche di altre lame.

Funzionamento

- Non azionate il motore in un locale chiuso in cui possono raccogliersi i fumi tossici del monossido di carbonio.
- Eseguite il taglio dell'erba solamente alla luce del giorno od in presenza di adeguata illuminazione artificiale.
- Assicuratevi di avere sempre una posizione stabile sui pendii.
- Camminate; non correte.
- Impugnate saldamente la stegola.
- Procedete trasversalmente sui pendii, mai in salita o discesa.
- Quando cambiate direzione su un pendio, usate estrema cautela.
- Non tagliate erba su pendii troppo ripidi.
- Prestate la massima cautela in retromarcia oppure quando tirate il tosaerba verso voi stessi.
- Prima di procedere in retromarcia, guardate all'indietro ed accertatevi che non vi siano bambini piccoli.
- Fermate la(e) lama(e) prima di trasportare il tosaerba su superfici differenti dall'erba e trasferire il tosaerba sull'area di taglio.
- Non azionate mai il tosaerba con schermi o ripari danneggiati oppure senza i dispositivi di protezione in posizione, ad es. i deflettori e/o i sacchi raccoglierba.
- Non modificate la registrazione del regolatore del motore e non sovraccelerate il motore.
- Prima di avviare il motore, disinnestate la frizione della trasmissione e delle lame.
- Avviate il tosaerba o accendete il motore con cautela seguendo le istruzioni e mantenendo i piedi ben lontani dalla/e lama/e.
- Non inclinate il tosaerba prima di accendere o spegnere il motore, a meno che il tosaerba non debba essere inclinato per l'avviamento. In tal caso, non inclinate più del necessario e sollevate esclusivamente la parte lontana dall'operatore.
- Non accendete il motore se vi trovate di fronte al tunnel di scarico.
- Non mettete le mani o i piedi vicino o sotto parti rotanti. Mantenersi sempre distanti dal tunnel di scarico.
- Non sollevate o trasportate mai il tosaerba con il motore acceso.
- Spegnete il motore e staccate il cavo della candela:
  - prima di pulire i blocchi o rimuovere eventuali ostruzioni del piano inclinato;
  - prima di controllare, pulire o lavorare sul tosaerba;
  - dopo aver urtato un corpo estraneo. Controllate che il tosaerba non sia danneggiato ed effettuate le riparazioni necessarie prima di avviarlo ed utilizzarlo;
  - se il tosaerba inizia a vibrare in modo anomalo. Controllate immediatamente la causa delle vibrazioni, che in genere indicano la presenza di un guasto.
- Spegnete il motore
  - prima di lasciare incustodito il tosaerba;
  - prima di effettuare il rifornimento di carburante.
- Riducete l'apertura della farfalla durante il tempo di arresto del motore e, se il motore è dotato di valvola di intercettazione, arrestate l'afflusso di carburante al termine del lavoro.
- Fermate la(e) lama(e) prima di attraversare o percorrere strade o sentieri ghiaiati.
- Spegnete il motore ed attendete che la lama si sia fermata completamente prima di togliere il sacco raccoglierba.
- Non utilizzate il tosaerba sotto l'effetto di sostanze alcoliche o stupefacenti.

I pendii sono una delle principali cause di scivolamenti e cadute con gravi lesioni personali. Tutti i pendii richiedono la massima cautela ed è pertanto preferibile evitare di tagliare l'erba sui pendii.

- Prestate attenzione a buche, radici o dossi. L'erba alta può nascondere eventuali ostacoli.
- **Non** tagliate l'erba in prossimità di argini, fossi o trincee poiché sussiste il rischio di perdere l'equilibrio.

PROTOTYPE

- **Non** tagliate l'erba bagnata poiché sussiste il rischio di scivolamento.

Manutenzione e rimessaggio

- Mantenete adeguatamente serrati tutti i dadi, i bulloni (in particolare quelli di fissaggio della lama) e le viti, per assicurarvi che la macchina possa funzionare nelle migliori condizioni di sicurezza.
- Non tenete mai la macchina con benzina nel serbatoio all'interno di edifici, dove i vapori della benzina possono raggiungere fiamme libere o scintille.
- Lasciate raffreddare il motore prima di ricoverare la macchina al chiuso.
- Per ridurre il rischio di incendio, mantenete motore, marmitta, vano della batteria e zona di conservazione della benzina puliti da erba, foglie ed eccessi di grasso.
- Sostituite le parti usurate o danneggiate per motivi di sicurezza.
- Trattate il carburante con la massima cautela poiché i vapori sono infiammabili.
- Non alterate mai i dispositivi di sicurezza ed accertatevi regolarmente del loro corretto funzionamento.
- Tenete sempre il tosaerba pulito da erba, fogliame o altri detriti. Rimuovete l'eventuale olio o carburante fuoriuscito.
- Non tentate mai di regolare l'altezza delle ruote a motore acceso.
- Staccate sempre i dispositivi elettrici (sotto tensione) prima di pulire, riparare o regolare il tosaerba.
- I componenti del sacco raccoglierba sono soggetti ad usura, danni e deterioramento, che possono portare all'esposizione di parti mobili oppure al lancio di oggetti. Controllate frequentemente i componenti e sostituiteli all'occorrenza con i ricambi raccomandati dal fabbricante.
- Le lame del tosaerba sono molto affilate e possono tagliare. Avvolgete la(e) lama(e) oppure indossate guanti protettivi durante la loro manutenzione ed operate con cautela.
- Non alterate l'impostazione del regolatore del motore né aumentate il regime del motore.

Pressione acustica

Questa unità presenta un livello di pressione acustica equivalente continuo ponderato su A all'orecchio dell'operatore di 84,2 dB(A), collaudato mediante rilevazioni su macchine identiche in conformità alle procedure ANSI B71.5-1984.

Potenza acustica

Questa unità presenta un livello di potenza acustica di 97 LwA, collaudato mediante rilevazioni su macchine identiche in conformità alla Direttiva 84/538/CEE e successive integrazioni.

Livello di vibrazioni

Questa unità presenta un livello massimo di vibrazioni al braccio dell'operatore di 6,61 m/s^2, collaudato mediante misurazioni su macchine identiche in conformità alle procedure ISO 5349.

Glossario dei simboli

Triangolo con simbolo di avvertimento — il simbolo all'interno del triangolo indica un pericolo



Simbolo di avvertimento



PROTOTYPE

Non aprite o rimuovete le protezioni di sicurezza a motore acceso



La lama rotante può tagliare i piedi o le dita. Restate lontani dalla lama del tosaerba quando il motore è acceso



Leggete il manuale dell'operatore



Consultate il manuale di assistenza per le procedure di assistenza corrette



Mantenete una distanza di sicurezza dalla macchina

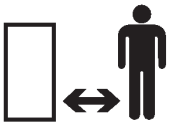

Mantenete una distanza di sicurezza dal tosaerba



Oggetti scagliati — Esposizione totale del corpo



Oggetti scagliati o volanti — Tosaerba rotante montato su un lato. Tenete la protezione del deflettore in posizione

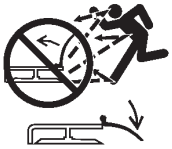

Spegnete il motore prima di lasciare la posizione dell'operatore



Contaore/tempo di esercizio trascorso

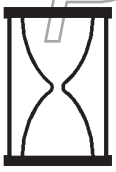

Veloce



Per evitare la rottura della lama in sede di taglio di foglie secche, quando il tosaerba è dotato di tampone per foglie secche, utilizzate l'elemento di rinforzo della lama

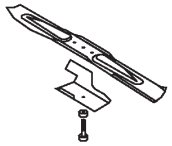

Trasmissione



Olio



On/Acceso



Inserimento

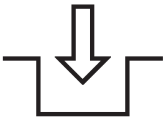

Disinserimento

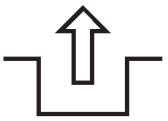

Stato di carica della batteria

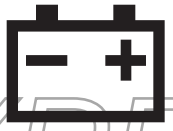

Carburante

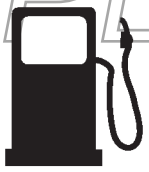

Folle



PROTOTYPE

Lento



Decrescente/Crescente



Punto di lubrificazione ingrassaggio



Avviamento del motore

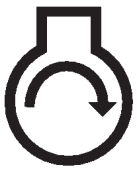

Spegnimento del motore



Starter



Adescatore (ausilio di avviamento)



Premete tre volte l'adescatore

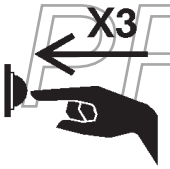

Smaltite le batterie nel rispetto dell'ambiente



Inserite la chiave nell'interruttore di accensione



Prima



Seconda



Terza



Elemento di taglio — simbolo base



Elemento di taglio — regolazione altezza



Girate la chiave nell'interruttore di accensione



Muovete il comando



Tirate la cordicella



Ruota



Trazione ruote



PROTOTYPE

Montaggio

Nota: I lati destro e sinistro della macchina sono determinati con l'operatore nella normale posizione di esercizio.

Disimballaggio del tosaerba

IMPORTANTE: Prestate particolare attenzione durante il disimballaggio ed il montaggio del tosaerba al fine di non danneggiare la stegola superiore e non tirare, raggrinzare o danneggiare i cavi.

1. Togliete le protezioni dall'imballo ed appoggiate la stegola superiore in cima al tosaerba.
2. Togliete il tosaerba dall'imballo.
3. Appoggiate la stegola superiore sul pavimento dietro il tosaerba, con l'etichetta sulla stegola verso l'alto ed i cavi di comando disposti tra le staffe di montaggio della stegola.

Installazione della stegola

1. Togliete i quattro bulloni (due bulloni sono dotati di testa piatta, gli altri due di testa sagomata per il fissaggio della stegola) ed i pomelli nella stegola inferiore (Fig. 2).

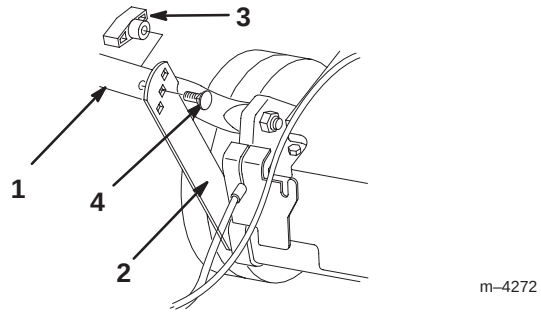

m–4272

Figura 2

1. Stegola inferiore
2. Staffa di supporto
3. Manopola
4. Bullone a testa piatta

2. Muovete la stegola inferiore all'indietro e le staffe di supporto verso l'alto allineando le staffe con i fori nella stegola (Fig. 2).
3. Fissate la stegola alle staffe di supporto con i due bulloni a testa piatta ed i due pomelli, utilizzando i fori di regolazione dell'altezza più appropriati sulle staffe (Fig. 2).

IMPORTANTE: Prestate attenzione a non schiacciare o spelare i cavi.

Nota: L'altezza della stegola può essere regolata inserendo i bulloni ed i pomelli in un'altra serie di fori.

4. Inserite la sezione della stegola superiore sulla stegola inferiore in modo che le sezioni combacino (Fig. 3).

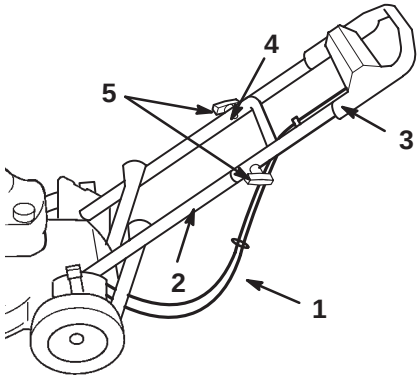

m–4204

Figura 3

1. Cavi
2. Stegola inferiore
3. Stegola superiore
4. Bullone sagomato (solamente uno in figura)
5. Pomelli

5. Accertatevi che i cavi siano disposti sotto e dietro la stegola inferiore come illustrato in Figura 3.
6. Fissate la stegola superiore alla stegola inferiore utilizzando i due bulloni sagomati ed i due pomelli (Fig. 3).

Installazione della fune di avviamento

Tirate la fune di avviamento attraverso la guida della fune sulla stegola (Fig. 4).

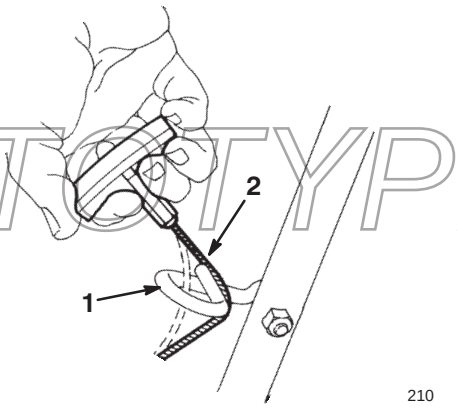

210

Figura 4

1. Guidacavo
2. Fune di avviamento

Nota: Per agevolare l'installazione della fune, schiacciate la barra di comando sulla stegola.

PROTOTYPE

Installazione del tappo del tunnel di scarico

1. Spegnete il motore ed attendete che tutte le parti mobili si siano fermate.
2. Aprite il portello di scarico muovendolo all'indietro (Fig. 5).

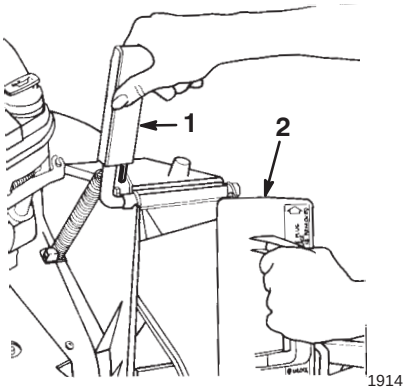

Figura 5

1. Stegola del portello di scarico
2. Tappo (ruotato in senso orario)

3. Tenete ferma la stegola del portello di scarico per prevenire la chiusura del portello caricato a molla durante l'inserimento del tappo.
4. Ruotate leggermente il tappo in senso orario per inserirlo (Fig. 5).

   Accertatevi che la freccia sulla decalcomania del tappo sia rivolta verso l'alto.
5. Inserite a fondo il tappo finché il fermo elastico in fondo al tappo non scatta in posizione (Fig. 6).

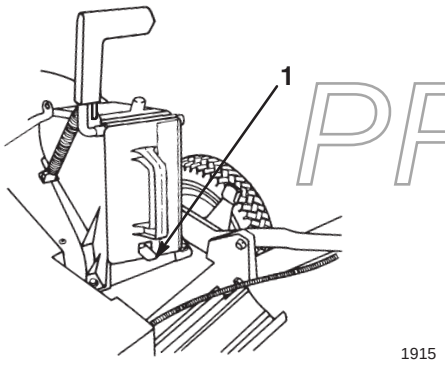

Figura 6

1. Fermo elastico

6. Rilasciate la stegola del portello di scarico per bloccare l'estremità superiore del tappo.

Prima dell'avviamento

Rabbocco dell'olio del carter

Il carter ha una capacità di 0,59 litri (20 oz.) d'olio. Utilizzate olio detergente SAE 30 o 10W30 di alta qualità conforme alla norme dell'American Petroleum Institute (API) "classe di servizio" — SF, SG, SH o SJ.

Prima di ogni utilizzo, accertatevi che il livello dell'olio sia compreso tra i segni *Add* e *Full* sull'asta di livello (Fig. 7).

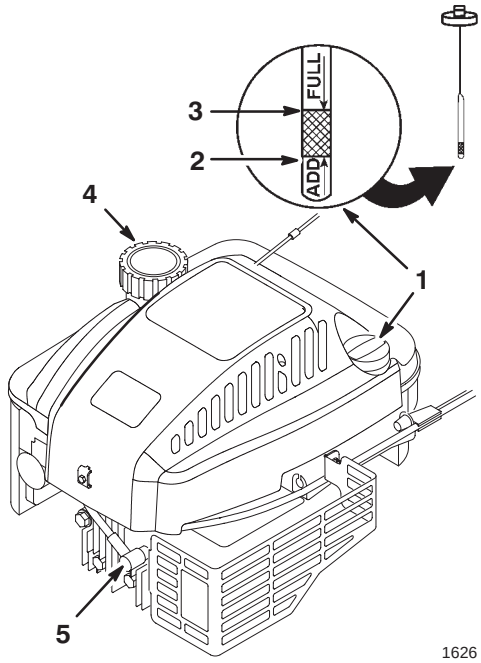

Figura 7

1. Asta di livello
2. *Tacca ADD* ("Rabboccare")
3. *Tacca FULL* ("Pieno")
4. Tappo serbatoio carburante
5. Filo candela

PROTOTYPE

Rabbocco dell'olio:

1. Portate il tosaerba su una superficie piana.
2. Pulite l'area intorno all'asta di livello (Fig. 7).
3. Togliete l'asta di livello ruotando il tappo in senso antiorario di 1/4 di giro ed estraendolo.
4. Pulite l'asta di livello con un panno pulito.
5. Inserite a fondo l'asta di livello nel collo di rifornimento dell'olio, quindi estraetela.

Nota: Per ottenere una lettura più precisa del livello dell'olio è necessario inserire a fondo l'asta di livello.

6. Leggete il livello dell'olio sull'asta (Fig. 7).

7. Se il livello dell'olio si trova al di sotto del segno *Add* sull'asta, aggiungete **lentamente** olio nel foro di riempimento finché il livello dell'olio non raggiunge il segno *Full* sull'asta.

IMPORTANTE: Non rabboccate eccessivamente il carter ed accendete il motore, altrimenti si può danneggiare. Spurgate l'olio in eccesso in modo che il livello dell'olio corrisponda al segno *Full* sull'asta.

8. Inserite l'asta nel collo di rifornimento e ruotate il tappo di 1/4 di giro in senso orario.

Rabbocco del serbatoio del carburante

Per ottenere migliori risultati, utilizzate benzina senza piombo fresca e pulita, benzine *ossigenate* o *riformulate* comprese, con numero di ottano superiore a 87. Per garantirne la freschezza, acquistate la benzina in modo che venga utilizzata entro 30 giorni. La benzina senza piombo permette di ridurre i depositi di combustione e prolunga la vita delle candele. Qualora non sia disponibile benzina senza piombo è possibile utilizzare benzina super.

IMPORTANTE: Non aggiungete olio al carburante.

IMPORTANTE: Non utilizzate metanolo, benzina contenente metanolo, benzina contenente oltre il 10% di etanolo, benzina super o benzina non etilata, poiché il sistema di alimentazione del carburante del motore potrebbe danneggiarsi.

IMPORTANTE: Non utilizzate benzina conservata dall'ultima stagione di taglio oppure più a lungo.

PERICOLO

PERICOLO POTENZIALE
- **In alcune condizioni la benzina è estremamente infiammabile ed altamente esplosiva.**

COSA PUÓ SUCCEDERE
- **Un incendio o un'esplosione causata dalla benzina può ustionare voi, o altre persone, e causare danni alla proprietà.**

COME EVITATE IL PERICOLO
- **Usate un imbuto e riempite il serbatoio del carburante all'aperto, in una zona libera, quando il motore del tosaerba è freddo. Pulite via eventuali residui di benzina che si siano versa fuori dal serbatoio.**
- **Non riempite completamente il serbatoio del carburante: riempitelo fino da 6 a 13 mm (1/4-1/2") dall'orlo del foro di rabbocco. Questo spazio servirà ad assorbire l'espansione del carburante.**
- **Non fumate mai quando maneggiate benzina, e state lontani da fiamme vive o dove i fumi di benzina possano essere accesi da una scintilla.**
- **Conservate la benzina in appositi contenitori e tenetela fuori dalla portata dei bambini.**
- **La benzina acquistata deve essere utilizzata entro 30 giorni.**

PROTOTYPE

PERICOLO

PERICOLO POTENZIALE

- **Durante il rifornimento, in determinate condizioni possono svilupparsi cariche statiche in grado di incendiare il carburante.**

COSA PUÓ SUCCEDERE

- **Un eventuale incendio o esplosione può provocare gravi ustioni e danni alle cose.**

COME EVITATE IL PERICOLO

- **Prima del rabbocco, posizionate sempre i contenitori della benzina sul pavimento lontani dal veicolo.**
- **Non riempite i contenitori della benzina all'interno di un veicolo oppure su un camion o rimorchio, altrimenti il tappetino del rimorchio oppure le pareti di plastica del camion possono isolare il contenitore e rallentare la dispersione delle cariche elettrostatiche.**
- **Se possibile, togliete l'apparecchiatura dal camion o dal rimorchio e rabboccatela con le ruote sul terreno.**
- **Qualora non sia possibile, rabboccate l'apparecchiatura sul camion o rimorchio mediante un contenitore portatile, anziché con una normale pompa del carburante.**
- **Qualora sia necessario utilizzare una pompa del carburante, tenete sempre l'ugello a contatto con il bordo del serbatoio del carburante oppure sull'apertura del contenitore fino al termine del rifornimento.**

Durante il funzionamento ed il rimessaggio, utilizzate regolarmente uno stabilizzatore/depuratore per carburante. Tale prodotto pulisce il motore durante il funzionamento ed evita la formazione di depositi gommosi di vernice nei periodi di rimessaggio.

IMPORTANTE: Non utilizzate additivi per carburante diversi dallo stabilizzatore/depuratore. Non utilizzate stabilizzatori a base di alcool come etanolo, metanolo oppure isopropanolo.

1. Staccate il cavo dalla candela (Fig. 7).
2. Pulite l'area intorno al tappo del serbatoio del carburante (Fig. 7).
3. Togliete il tappo dal serbatoio (Fig. 7).
4. Rabboccate il serbatoio del carburante con benzina senza piombo fino a 6-13 mm (1/4-1/2") dal collo del serbatoio. **Non riempite il collo di rifornimento.**
5. Installate il tappo del serbatoio del carburante e rimuovete l'eventuale benzina fuoriuscita.

Funzionamento

Prima di ogni taglio, accertatevi che la trazione automatica e la barra di comando funzionino correttamente. Rilasciando la barra di comando, il motore e la trazione automatica si devono fermare. In caso contrario, rivolgetevi ad un Centro Assistenza Autorizzato.

Comandi

La maniglia dell'avviatore e la staffa di comando della lama si trovano sulla stegola superiore come illustrato in Figura 8.

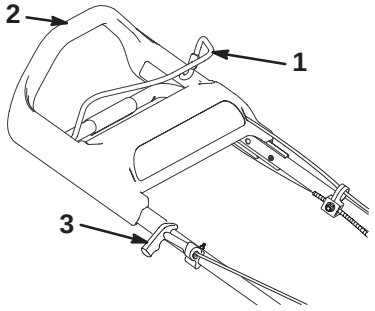

Figura 8

1. Staffa di comando della lama
2. Stegola superiore
3. Maniglia dell'avviatore

Avviamento del motore

1. Inserite il cavo della candela sulla candela.
2. Premete tre volte l'adescatore, attendendo due secondi tra ogni pressione (Fig. 9).

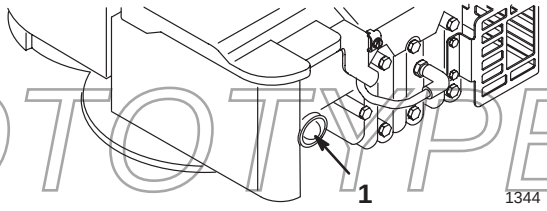

PROTOTYPE

Figura 9

1. Adescatore

Nota: Se la temperatura è inferiore a 13°C (55°F), premete cinque volte l'adescatore, attendendo due secondi tra ogni pressione.

Nota: Non utilizzate l'adescatore per avviare un motore caldo dopo una breve pausa. In caso di clima freddo può essere necessario riutilizzare l'adescatore per avviare il motore.

3. Tenete la staffa di comando della lama contro la stegola superiore (Fig. 10).

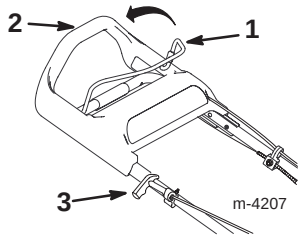

Figura 10

1. Staffa di comando della lama
2. Stegola superiore
3. Maniglia dell'avviatore

4. Tirate delicatamente la maniglia dell'avviatore fino a sentire una certa resistenza, quindi tiratela con forza (Fig. 10). Lasciate riavvolgere lentamente la fune.

Nota: Lasciate riscaldare il motore per almeno un minuto oppure più a lungo in caso di basse temperature.

Nota: Se il motore non si avvia dopo tre tentativi, ripetete i punti 2-4.

Spegnimento del motore

Rilasciate la staffa di comando della lama, Il motore e la lama si devono fermare. In caso contrario, rivolgetevi ad un Centro Assistenza Autorizzato.

Trazione automatica

Per azionare la trazione automatica è sufficiente camminare in avanti con le mani sulla stegola superiore. La stegola superiore scorre verso il tosaerba azionando la trazione automatica. Camminando più velocemente, la stegola si avvicina maggiormente al tosaerba ed aumenta la potenza della trazione automatica (Fig. 11).

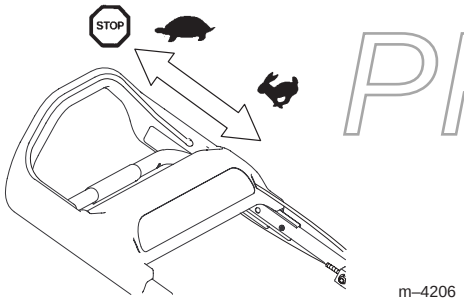

Figura 11

Nota: Il tosaerba raggiunge la velocità massima quando la stegola superiore è completamente premuta in avanti.

Per rallentare è sufficiente procedere più lentamente; per disattivare la trazione automatica occorre fermarsi (Fig. 11).

Nota: Qualora dopo aver disattivato la trazione il tosaerba non procede liberamente all'indietro, fate avanzare il tosaerba di qualche cm senza inserire la trazione automatica, quindi tirate il tosaerba all'indietro.

Regolazione dell'altezza di taglio

La *SmartWheel* è dotata di due scale di taglio — *SPARSE/NORMAL* e *LUSH* — per garantire la migliore altezza di taglio in qualsiasi condizione di esercizio (Fig. 12). Utilizzate la scala *SPARSE/NORMAL* in estate per la maggior parte delle operazioni di taglio. Utilizzate la scala *LUSH* per l'erba spessa, umida e rigogliosa tipicamente primaverile.

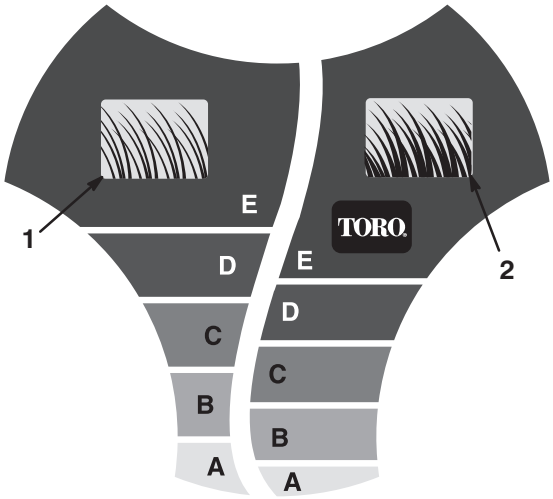

Figura 12

1. Scala di taglio per erba rada/normale
2. Scala di taglio per erba folta

PROTOTYPE

Si raccomanda quando segue:

- Tagliate l'erba utilizzando l'impostazione *C*, *D*, o *E* oppure ad un'altezza compresa tra 5,1 e 7,6 cm (2–3").
- Non tagliate l'erba al di sotto dell'impostazione *C* a meno che non sia rada oppure alla fine di autunno quando la crescita dell'erba inizia a rallentare. Per il taglio di erba alta, utilizzate un'altezza di taglio maggiore e procedete lentamente, quindi tagliate nuovamente l'erba ad altezza normale. Qualora sia troppo alta, l'erba può intasare il tosaerba e provocare lo stallo del motore.

Nota: *SmartWheel* calcola l'impostazione corretta per far sì che l'erba non venga tagliata per oltre 1/3 della propria altezza.

PERICOLO

PERICOLO POTENZIALE
- **La regolazione delle leve dell'altezza di taglio è una procedura che comporta l'avvicinamento delle mani alla lama.**

COSA PUÓ SUCCEDERE
- **Il contatto con la lama può provocare gravi lesioni personali.**

COME EVITATE IL PERICOLO
- **Non regolate l'altezza del taglio mentre il motore è accesso e la lama ruota.**
- **In sede di regolazione dell'altezza di taglio, non mettete le dita sotto il corpo del tosaerba per sollevarlo.**

1. Prima di avviare il motore, portate il tosaerba sull'erba. Interrompete il taglio quando le lettere su *SmartWheel*™ sulla ruota posteriore sinistra sono alte (Fig. 12).
2. Utilizzate *SmartWheel* (Fig. 12) per confrontare le punte delle lame con le lettere sulla ruota. La lettera su *SmartWheel* che corrisponde alle punte delle lame indica l'altezza di taglio adeguata.
3. Schiacciate la leva di regolazione dell'altezza di taglio del tosaerba verso la ruota e portatela sulla lettera corrispondente sull'alloggiamento del tosaerba (Fig. 13).

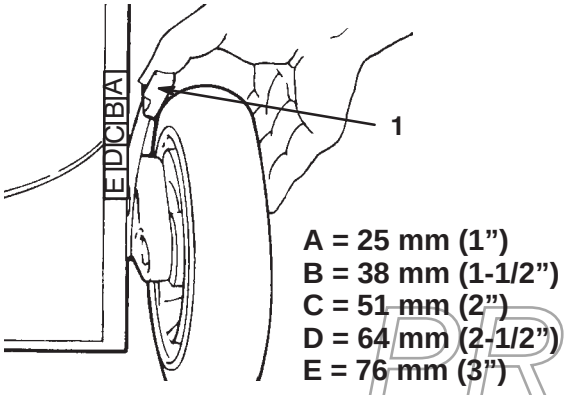

Figura 13

1. Leva di regolazione dell'altezza di taglio

Nota: Per agevolare la regolazione, sollevate l'alloggiamento del tosaerba in modo che le ruote non tocchino il terreno. **Non infilate le dita delle mani sotto l'alloggiamento quando il tosaerba è sollevato.**

4. Accertatevi che il perno sulla leva di regolazione dell'altezza di taglio sia inserito nella scanalatura dell'alloggiamento.
5. Regolate tutte le ruote sulla stessa lettera.

Nota: Le ruote anteriori possono essere impostate su 1,3 cm (1/2"). Muovete la leva di regolazione dell'altezza di taglio oltre *A* e rilasciate il perno nella scanalatura dell'alloggiamento.

Utilizzo del sacco raccoglierba

Occasionalmente è possibile utilizzare il sacco raccoglierba per raccogliere erba alta, erba folta oppure foglie.

Installazione del sacco raccoglierba

1. Spegnete il motore ed attendete che tutte le parti mobili si siano fermate.
2. Accertatevi che la stegola del portello di scarico sia completamente in avanti ed il perno sia a contatto con il fermo (Fig. 14).

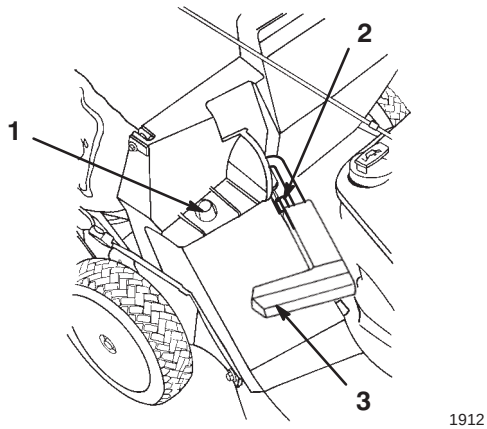

Figura 14

1. Telaio del sacco sul morsetto di fissaggio
2. Perno a contatto con il fermo
3. Stegola completamente in avanti e portello di scarico chiuso

PROTOTYPE

3. Portate il foro nel telaio del sacco sul morsetto di fissaggio sull'alloggiamento (Fig. 14).
4. Posizionate il retro del telaio del sacco sulla maniglia inferiore.
5. Tirate la stegola del portello di scarico in avanti e muovete la stegola all'indietro finché il perno non si blocca nella tacca del sacco (Fig. 15).

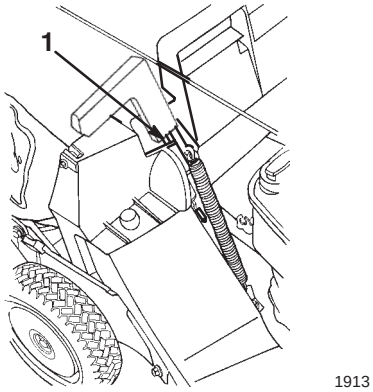

Figura 15

1. Perno inserito nella cavità del sacco

Ora il portello di scarico nell'alloggiamento del tosaerba è aperto.

Taglio dell'erba con sacco raccoglierba

PERICOLO

PERICOLO POTENZIALE
- **Un raccoglierba usurato può provocare l'espulsione di piccole pietre o detriti simili in direzione dell'operatore o delle persone che si trovano nelle vicinanze del tosaerba.**

COSA PUÓ SUCCEDERE
- **Gli oggetti scagliati con forza possono provocare gravi lesioni personale o la morte di operatore o passanti.**

COME EVITATE IL PERICOLO
- **Controllate frequentemente il sacco raccoglierba e sostituitelo con un sacco originale Toro qualora sia danneggiato.**

Tagliate l'erba finché il sacco non è pieno.

IMPORTANTE: Non riempite eccessivamente il sacco.

Rimozione del sacco raccoglierba

1. Spegnete il motore ed attendete che tutte le parti mobili si siano fermate.
2. Sollevate la stegola del portello di scarico e muovetela in avanti finché il perno non tocca il fermo (Fig. 14).
3. Afferrate la stegola davanti e dietro il sacco ed estraetelo.
4. Ribaltate leggermente il sacco per svuotarlo.
5. Per installare il sacco, fate riferimento ai punti 3-5 di *Installazione del sacco raccoglierba* in questa sezione.

PERICOLO

PERICOLO POTENZIALE
- **Qualora il portello di scarico non sia completamente chiuso possono venire scagliati oggetti dal tosaerba.**

COSA PUÓ SUCCEDERE
- **Gli oggetti scagliati possono provocare gravi lesioni personali o la morte dell'operatore.**

COME EVITATE IL PERICOLO
- **Qualora non sia possibile chiudere il portello di scarico a causa dell'erba, spegnete il motore e tirate dolcemente all'indietro ed in avanti la stegola del portello di scarico finché non è possibile chiudere completamente il portello. Qualora non sia ancora possibile chiudere il portello, eliminate la causa dell'inceppamento con un bastone, non con le mani.**

PERICOLO

PERICOLO POTENZIALE
- **Un raccoglierba usurato può provocare l'espulsione di piccole pietre o detriti simili in direzione dell'operatore o delle persone che si trovano nelle vicinanze del tosaerba.**

COSA PUÓ SUCCEDERE
- **Oggetti scagliati con enorme forza possono provocare gravi lesioni personali o la morte dell'operatore o delle persone che si trovano nelle vicinanze del tosaerba.**

COME EVITATE IL PERICOLO
- **Non aprite mai il portello del tunnel di scarico a motore acceso.**

PROTOTYPE

Suggerimenti per il funzionamento

- Leggete tutte le norme di sicurezza e leggete attentamente il manuale prima di utilizzare il tosaerba.
- Pulite l'area da stecchi, sassi, fili, rami ed altri detriti che potrebbero essere aspirati dal tosaerba oppure colpiti e scagliati dalla lama.
- Tenete chiunque, in particolare bambini ed animali domestici, lontani dall'area di taglio.
- Evitate di colpire alberi, muri, ostacoli o altri oggetti solidi. Non tagliate mai deliberatamente su un oggetto.

- Qualora il tosaerba urti un ostacolo oppure inizi a vibrare, spegnete immediatamente il motore, staccate il cavo della candela e controllate attentamente che il tosaerba non sia danneggiato.
- Mantenete la **lama affilata** per tutta la stagione di taglio. Asportate periodicamente le eventuali bave formatisi sulla lama.
- Se necessario, sostituite la lama con una lama di ricambio originale Toro.
- Tagliate esclusivamente erba o foglie secche. L'erba e le foglie bagnate tendono ad accumularsi sul terreno e possono provocare l'intasamento del tosaerba oppure lo stallo del motore.

AVVERTENZA

PERICOLO POTENZIALE
- **L'erba e le foglie bagnate possono far scivolare l'operatore provocandone il contatto con la lama.**

COSA PUÓ SUCCEDERE
- **Il contatto con la lama può causarvi gravi ferite.**

COME EVITATE IL PERICOLO
- **Usate il tosaerba solo quando è asciutto.**

- Pulite il sottoscocca del tosaerba da foglie e detriti dopo ogni taglio. Vedere *Pulizia del sottoscocca del tosaerba* a pagina 18.
- Tenete sempre il motore in buone condizioni.
- Pulite frequentemente il filtro dell'aria. I detriti e la polvere possono intasare il filtro dell'aria e ridurre le prestazioni del motore.

Taglio dell'erba

- L'erba cresce a velocità differenti nei vari periodi dell'anno. In estate è preferibile tagliare l'erba all'altezza *C*, *D* o *E*. Tagliate solamente 1/3 dell'altezza dell'erba per volta. Si raccomanda di non tagliare l'erba al di sotto di *C*, a meno che non sia rada oppure alla fine di autunno quando la crescita dell'erba inizia a rallentare.
- Se l'erba è più alta di sei pollici, tagliatela prima all'altezza massima e camminando lentamente, quindi tagliatela nuovamente ad un'altezza più bassa per ottenere un migliore aspetto. Se l'erba è troppo alta e le foglie si accumulano sopra il tosaerba, il tosaerba può intasarsi ed il motore può entrare in stallo.
- Alternate la direzione di taglio per disperdere i detriti ed ottenere una migliore fertilizzazione.

Se l'aspetto dell'erba tagliata è insoddisfacente, provate ad adottare una o più delle seguenti misure:

- Affilate la lama.
- Mentre tagliate l'erba, camminate ad un'andatura più lenta.
- Aumentate l'altezza di taglio del tosaerba.
- Tagliate l'erba più frequentemente.
- Tosate sovrapponendo le strisce di taglio invece di tosare un'intera striscia per ciascun passaggio.
- Passate di nuovo il tosaerba sulle zone di contorno.
- Regolate l'altezza di taglio delle ruote anteriori una tacca più in basso rispetto alle ruote posteriori. Ad esempio, regolate le ruote anteriori su *C* e quelle posteriori su *D*.

Taglio di fogliame

- Al termine del taglio, accertatevi che appaia metà dell'erba dall'apposito coperchio. A tal scopo possono essere necessarie una o più passate sul fogliame.
- Per coprire il fogliame leggero, regolate tutte le ruote alla stessa altezza di taglio.
- Qualora siano rimasti più di 12,7 cm (5") di fogliame sull'erba, regolate le ruote anteriori una o due tacche più in alto rispetto alle ruote posteriori. In tal modo sarà più facile far passare il fogliame sotto la scocca del tosaerba.
- Rallentate qualora il tosaerba non sia in grado di tagliare finemente il fogliame.
- In caso di taglio di grandi quantità di fogliame di quercia, in primavera è possibile aggiungere fango all'erba per ridurre l'acidità del fogliame di quercia.

PROTOTYPE

Manutenzione

Programma di manutenzione raccomandato

Posizione	Intervallo di manutenzione	Ogni utilizzo	5 ore	25 ore	50 ore	100 ore
Olio motore—Controllo	Controllate l'olio motore prima di ogni utilizzo.	X				
Olio motore—Cambio	Spurgate e rabboccate il carter con olio fresco dopo le prime cinque ore di esercizio. In seguito, cambiate l'olio ogni 50 ore (25 ore in ambienti molto polverosi oppure in caso di temperature elevate) o una volta all'anno.				X	
Alloggiamento	Eliminate residui d'erba e sporcizia.	X				
Elementi di fissaggio	Controllate gli elementi di fissaggio di lama e motore e serrateli qualora siano allentati.		X			
Filtro dell'aria—Cartuccia	Pulite o sostituite la cartuccia ogni 25 ore o stagione di taglio. Sostituitela più frequentemente in ambienti molto sporchi o polverosi.			X		
Lama	Affilate o sostituite la lama; controllatela più frequentemente se i taglienti si usurano rapidamente oppure in ambienti sabbiosi.				X	
Freno della lama	Controllate il tempo di arresto ogni 50 ore o stagione di taglio. La lama deve fermarsi entro tre secondi dopo aver rilasciato la stegola; in caso contrario, rivolgetevi ad un Centro Assistenza Autorizzato.				X	
Trazione automatica	Regolate il cavo ed ingrassate le staffe di regolazione dell'altezza posteriori.			X		
Sistema di alimentazione	Controllate che non vi siano perdite e/o flessibili deteriorati. Sostituiteli all'occorrenza.				X	
Coperchio della cinghia	Eliminate residui d'erba e detriti sotto il coperchio della cinghia.				X	
Candela	Controllate e pulite. Sostituite la candela se necessario.					X
Sistema di raffreddamento	Eliminate i detriti da alette di raffreddamento del motore ed avviatore. Pulite più frequentemente in ambienti molto sporchi.					X
Serbatoio del carburante	Svuotate il serbatoio del carburante prima di ogni riparazione oppure prima del rimessaggio.					

PROTOTYPE

ATTENZIONE

PERICOLO POTENZIALE
- **Se lasciate il filo sulla candela qualcuno potrebbe avviare il motore.**

COSA PUÓ SUCCEDERE
- **Il motore potrebbe avviarsi accidentalmente e provocare gravi lesioni all'operatore oppure ad eventuali passanti.**

COME EVITATE IL PERICOLO
- **Staccate il cavo della candela prima di effettuare qualsiasi lavoro di manutenzione. Allontanate il cavo in modo che non entri accidentalmente a contatto con la candela.**

Controllo del livello dell'olio motore

Prima di utilizzare il tosaerba, accertatevi che il livello dell'olio sia compreso tra i segni *Add* e *Full* sull'asta come illustrato in (Fig. 7). Se il livello dell'olio è inferiore al segno *Add*, aggiungete olio. Fate riferimento a *Rabbocco dell'olio del carter* a pagina 9.

Cambio dell'olio motore

Cambiate l'olio dopo le prime cinque ore di esercizio, quindi ogni 50 ore o stagione. Fate funzionare il motore appena prima di cambiare l'olio per riscaldare l'olio. L'olio caldo scorre e trasporta i detriti in modo migliore.

Nota: Se il motore viene sottoposto a particolari carichi di lavoro o a temperature particolarmente elevate, cambiate l'olio ogni 25 ore di esercizio.

1. Se il sacco raccoglierba si trova sul tosaerba, chiudete il portello nell'alloggiamento del tosaerba e togliete il sacco.

2. Spurgate il carburante dal serbatoio; fate riferimento ai punti 1-4 di *Spurgo del serbatoio del carburante* a pagina 22.

3. Staccate il cavo dalla candela (Fig. 7).

4. Togliete l'asta di livello dal tubo di rifornimento dell'olio e posizionate una vaschetta accanto al lato sinistro del tosaerba.

5. Inclinate il tosaerba sul lato sinistro in modo da spurgare l'olio nella vaschetta (Fig. 16).

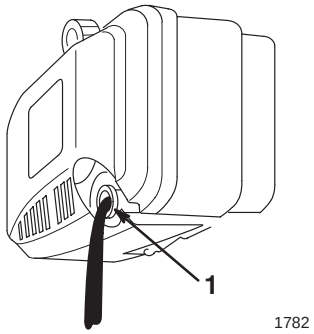

Figura 16

1. Tubo di rifornimento dell'olio

6. Smaltite l'olio esausto nel rispetto delle leggi locali.

7. Riportate il tosaerba in posizione eretta.

8. Rabboccate il carter con olio fresco fino al segno *Full* sull'asta. Fate riferimento a *Rabbocco dell'olio del carter* a pagina 9.

9. Installate l'asta di livello.

10. Eliminate l'eventuale olio fuoriuscito.

11. Collegate il cavo della candela.

PROTOTYPE

Pulizia del sottoscocca del tosaerba

Mantenete sempre pulito il sottoscocca del tosaerba. Prestate particolare attenzione a tenere gli estrattori privi di detriti (Fig. 17).

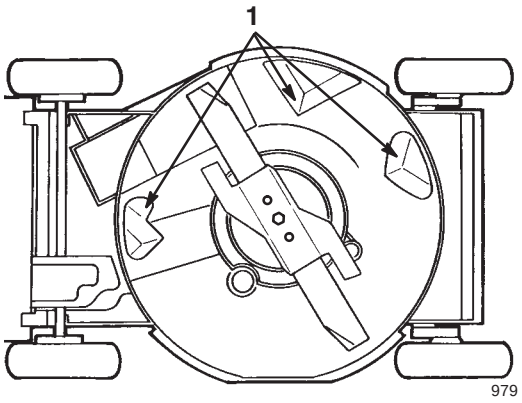

Figura 17

1. Estrattore

Metodo di lavaggio

1. Portate il tosaerba su una superficie piana in prossimità di un tubo da giardino.
2. Collegate un attacco rapido (venduto separatamente) all'estremità del tubo da giardino. Collegate l'attacco rapido al raccordo di lavaggio del tosaerba ed inserite l'alimentazione dell'acqua ad alta pressione (Fig. 18).

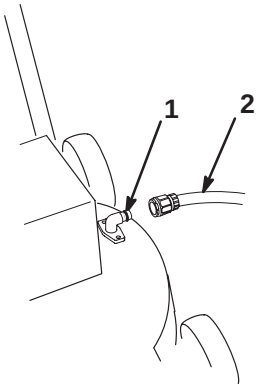

Figura 18

1. Raccordo di lavaggio
2. Flessibile

3. Avviate il motore.
4. Fate funzionare il tosaerba per due minuti.
5. Spegnete il motore ed attendete che tutte le parti mobili si siano fermate.
6. Disinserite l'alimentazione dell'acqua e staccate il raccordo dal raccordo di lavaggio.
7. Avviate il tosaerba e fatelo funzionare per un minuto al fine di asciugare il tosaerba ed i relativi componenti.

Qualora si sia accumulata una quantità eccessiva di detriti sul sottoscocca del tosaerba, procedete come segue:

1. Collegate il tubo al raccordo di lavaggio.
2. Inserite l'alimentazione dell'acqua ad alta pressione.
3. Avviate il tosaerba e fatelo funzionare per due minuti.
4. Spegnete il motore ed attendete che tutte le parti mobili si siano fermate.
5. Disinserite l'alimentazione dell'acqua.
6. Lasciate asciugare il tosaerba per 30 minuti.
7. Inserite nuovamente l'alimentazione dell'acqua ad alta pressione.
8. Fate funzionare il tosaerba per altri 2 minuti.
9. Spegnete il motore ed attendete che tutte le parti mobili si siano fermate.

AVVERTENZA

PERICOLO POTENZIALE

- **Un raccordo di lavaggio rotto o mancante può esporre l'operatore ed altre persone al rischio di essere colpito da oggetti scagliati oppure di contatto con la lama.**

COSA PUÓ SUCCEDERE

- **Il contatto con eventuali oggetti scagliati o la lama del tosaerba può provocare gravi lesioni o la morte.**

COME EVITATE IL PERICOLO

- **Sostituite immediatamente un eventuale raccordo di lavaggio rotto o mancante prima di riutilizzare il tosaerba.**
- **Tappate gli eventuali fori del tosaerba con bulloni e dadi di bloccaggio.**
- **Non infilate mai le mani o i piedi sotto il tosaerba oppure nelle aperture del tosaerba.**

PROTOTYPE

Metodo di raschiatura

Se il lavaggio non permette di eliminare tutti i detriti sotto il tosaerba, capovolgete il tosaerba e pulitelo con un raschietto.

1. Staccate il cavo dalla candela (Fig. 7).
2. Spurgate il carburante dal serbatoio. Fate riferimento ai punti 1-4 di *Spurgo del serbatoio del carburante* a pagina 22.
3. Se il sacco raccoglierba si trova sul tosaerba, chiudete il portello nell'alloggiamento del tosaerba e togliete il sacco raccoglierba.
4. Inclinate il tosaerba sul lato sinistro (Fig. 17).
5. Togliete la sporcizia ed i residui d'erba con un raschietto di legno duro. Evitate bave e bordi appuntiti.

IMPORTANTE: Muovete la lama il meno possibile per evitare futuri problemi di avviamento.

6. Riportate il tosaerba in posizione eretta.
7. Rabboccate il serbatoio del carburante.
8. Collegate il cavo della candela.

Manutenzione del filtro dell'aria

In genere, il filtro dell'aria deve essere sostituito ogni 25 ore di esercizio. Sostituite il filtro dell'aria più frequentemente se utilizzate il tosaerba in ambienti particolarmente sporchi o polverosi. Per i ricambi, rivolgetevi ad un Centro Assistenza Autorizzato.

1. Spegnete il motore ed attendete che tutte le parti mobili si siano fermate.
2. Staccate il cavo dalla candela (Fig. 7).
3. Allentate la vite che fissa il coperchio del filtro dell'aria al motore (Fig. 19). Inclinate il coperchio del filtro dell'aria verso il basso e pulitelo a fondo.

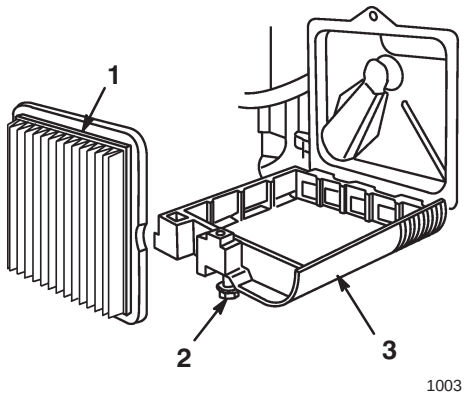

Figura 19

1. Filtro dell'aria
2. Vite
3. Coperchio motore

4. Togliete il filtro dell'aria di carta (Fig. 19) e gettatelo.
5. Inserite un nuovo filtro dell'aria di carta.
6. Installate il coperchio del filtro dell'aria e fissatelo con una vite.

IMPORTANTE: Non utilizzate il motore senza elemento del filtro dell'aria, altrimenti si possono verificare gravi danni e l'usura prematura del motore.

Manutenzione della lama

Utilizzate sempre una lama affilata. Una lama affilata taglia in modo lineare senza irregolarità o dentellature, a differenza di una lama usurata.

1. Spurgate il carburante dal serbatoio; fate riferimento ai punti 1-4 di *Spurgo del serbatoio del carburante* a pagina 22.
2. Staccate il cavo dalla candela (Fig. 7).
3. Se il tosaerba è dotato di sacco raccoglierba, chiudete il portello nell'alloggiamento del tosaerba e togliete il sacco.
4. Inclinate il tosaerba sul lato sinistro (Fig. 20).

IMPORTANTE: Muovete la lama il meno possibile per evitare futuri problemi di avviamento.

PROTOTYPE

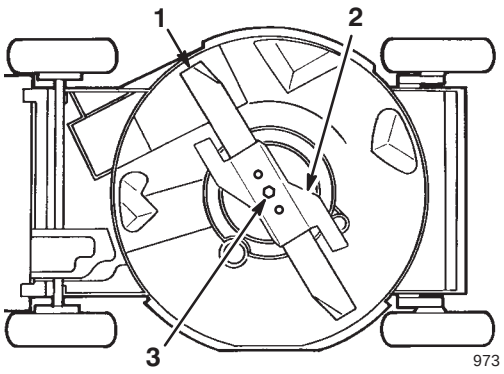

Figura 20

1. Lama
2. Acceleratore
3. Bullone della lama

Controllo della lama

Controllate con cura che la lama sia affilata, in particolare dove si incontrano le parti piatta e curva (Fig. 21A). Poiché sabbia e materiali abrasivi possono usurare il metallo che collega le parti piatta e curva della lama, controllate la lama prima di utilizzare il tosaerba. Qualora siano presenti scanalature o usura (Figg. 21B e 21C), sostituite la lama; fate riferimento a *Rimozione della lama* a pagina 20.

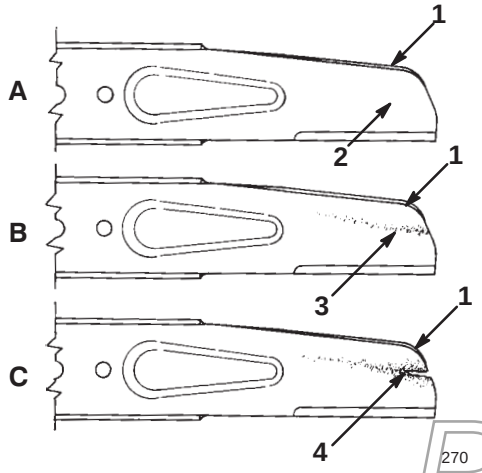

Figura 21

1. Alettatura
2. Parte piatta della lama
3. Usura
4. Formazione di una crepa

Nota: Per ottenere le massime prestazioni, installate una nuova lama prima di ogni stagione di taglio. Durante l'anno, affilate i taglienti con una lima eliminando le piccole bave.

Rimozione della lama

Afferrate l'estremità della lama con uno straccio oppure un guanto imbottito. Togliete il bullone della lama, la rondella di bloccaggio, l'acceleratore e la lama (Fig. 20).

PERICOLO

PERICOLO POTENZIALE

- **Una lama usurata o danneggiata potrebbe rompersi ed un pezzo di essa potrebbe essere scagliato nell'area dell'operatore o di persone che si trovino vicine.**

COSA PUÓ SUCCEDERE

- **Un pezzo di lama scagliato intorno può causare gravi lesioni, o morte, all'operatore o a chi si trovi vicino.**

COME EVITATE IL PERICOLO

- **Ispezionate la lama periodicamente per verificare che non vi siano usura o danni.**
- **Sostituite una lama usurata o danneggiata.**

Affilatura della lama

Affilate il lato superiore della lama con una lima in modo da mantenere l'angolo di taglio originale (Fig. 22). La lama rimarrà bilanciata togliendo la stessa quantità di materiale da entrambi i taglienti.



Figura 22

1. Affilare solo a questo angolo

IMPORTANTE: Controllate il bilanciamento della lama posizionandola su un equilibratore, acquistabile a basso prezzo in ferramenta. Una lama bilanciata è orizzontale, mentre una lama non bilanciata cade verso il lato più pesante. Se la lama non è bilanciata, limate una maggiore quantità di tagliente dal lato più pesante della lama.

PROMOTYPE

Installazione della lama

1. Installate una lama Toro affilata e bilanciata, un acceleratore, una rondella di bloccaggio ed un bullone della lama. L'alettatura della lama deve essere rivolta verso il lato superiore del tosaerba. Serrate il bullone della lama a 68 N·m (50 ft-lbs).
2. Riportate il tosaerba in posizione eretta.
3. Collegate il cavo della candela.

Regolazione del cavo della trazione automatica

Se la velocità massima del tosaerba inizia a diminuire occorre regolare il cavo della trazione automatica.

1. A motore spento, togliete i due bulloni che fissano il coperchio della cinghia (Fig. 26).
2. Togliete il coperchio.
3. Allentate il dado del supporto del cavo (Fig. 23).

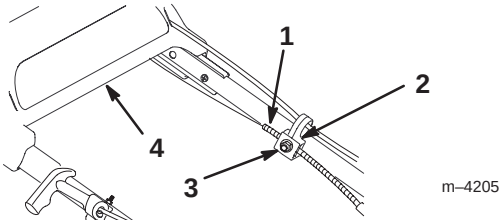

Figura 23

1. Guaina del cavo
2. Supporto del cavo
3. Dado
4. Stegola superiore

4. Premete la staffa di trazione finché non tocca il tosaerba, quindi tenetela in posizione (Fig. 24).

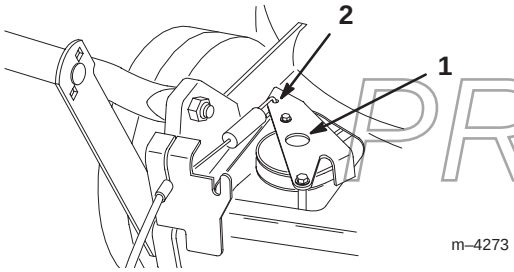

Figura 24

1. Staffa di trazione
2. Premete qui

5. Con la stegola superiore tirata il più possibile all'indietro e la staffa di trazione premuta, tirate la guaina del cavo verso il basso (in direzione del tosaerba) per eliminare l'eventuale gioco nel cavo (Fig. 23).
6. Serrate il dado sul supporto del cavo (Fig. 23).
7. Rilasciate la staffa di trazione.
8. Installate il coperchio della cinghia.

Lubrificazione delle ruote

Lubrificate le ruote anteriori e posteriori ogni 25 ore di esercizio oppure alla fine della stagione.

1. Applicate due o tre gocce d'olio all'interno delle ruote anteriori ed all'esterno di tutti i bulloni delle ruote.
2. Fate girare le ruote per distribuire l'olio nelle bussole.
3. Rimuovete l'olio in eccesso.
4. Portate le leve di regolazione dell'altezza di taglio delle ruote posteriori in posizione *C*.
5. Pulite gli ingrassatori con uno straccio pulito (Fig. 25).
6. Installate una pistola ingrassatrice su ogni raccordo ed applicate gentilmente due o tre pompate di *grasso universale a base di litio No 2*.

IMPORTANTE: Applicando una quantità di grasso eccessiva sotto pressione si possono danneggiare le tenute.

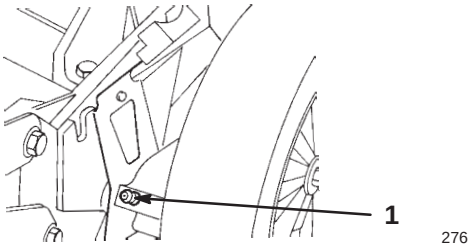

Figura 25

1. Ingrassatore

PROTOTYPE

Pulizia sotto il coperchio della cinghia

Tenete pulita l'area sotto il coperchio della cinghia dai detriti.

1. Spegnete il motore ed attendete che tutte le parti mobili si siano fermate.
2. Togliete i bulloni che fissano il coperchio della cinghia all'alloggiamento del tosaerba (Fig. 26).

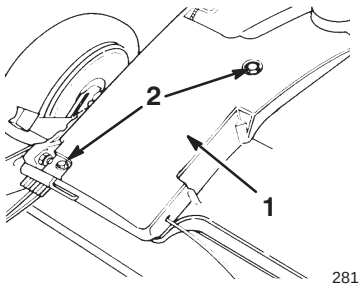

Figura 26

1. Coperchio della cinghia 2. Bulloni

3. Togliere il coperchio ed eliminare tutti i detriti dall'area della cinghia.
4. Installate il coperchio della cinghia.

Sostituzione della candela

Controllate la candela ogni 25 ore di esercizio. Utilizzate una candela *Champion RJ19LM* o equivalente.

1. Spegnete il motore ed attendete che tutte le parti mobili si siano fermate.
2. Staccate il cavo dalla candela (Fig. 7).
3. Pulite l'area intorno alla candela.
4. Togliete la candela dalla testata.

IMPORTANTE: Sostituite la candela qualora presenti crepe o sia sporca o imbrattata. Non pulite gli elettrodi, altrimenti la limatura può penetrare nel cilindro provocando danni al motore.

5. Regolate la luce della nuova candela su 0,76 mm (0.030") (Fig. 27).

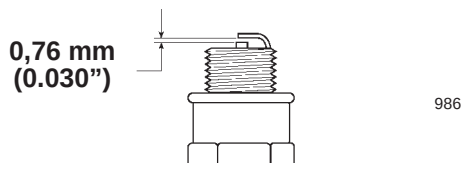

Figura 27

1. 0,76 mm (0.030")

6. Installate la candela e la guarnizione.
7. Serrate la candela a 20 N·m (15 ft-lbs).
8. Collegate il cavo alla candela.

Pulizia del sistema di raffreddamento

Dopo ogni 100 ore di esercizio o stagione, pulite da sporcizia e detriti il cilindro, le alette della testata e l'area intorno a carburatore e tiranteria. Rimuovete i detriti dalle prese d'aria sull'alloggiamento dell'avviatore auto-avvolgente. In tal modo si garantiscono il corretto raffreddamento del motore e le massime prestazioni.

Pulizia di tappo e tunnel di scarico

Per garantire le massime prestazioni, pulite il tappo del tunnel di scarico dopo ogni taglio. Se l'erba è spessa e folta, i residui di taglio possono accumularsi sopra ed intorno al tappo impedendo la rimozione del tappo.

Accertatevi sempre di chiudere correttamente il portello del tunnel di scarico al rilascio della stegola. Qualora la chiusura del portello sia impedita da detriti, pulite accuratamente l'interno del tunnel di scarico ed il portello.

Svuotamento del serbatoio del carburante

1. Spegnete il motore ed attendete che si raffreddi.
2. Staccate il cavo dalla candela (Fig. 7).

Nota: Spurgate il carburante esclusivamente a motore freddo.

3. Togliete il tappo dal serbatoio del carburante (Fig. 7).
4. Utilizzate un sifone a pompa per spurgare il carburante in un contenitore per carburanti pulito ed approvato.
5. Collegate il cavo della candela.
6. Fate funzionare il motore finché non si spegne.
7. Riavviate il motore per accertarvi che sia uscito tutto il carburante dal carburatore.

PROTOTYPE

Individuazione dei problemi

Il tosaerba è stato progettato e fabbricato per un funzionamento senza problemi. Controllate attentamente i seguenti componenti. Qualora un problema persista, rivolgetevi ad un Centro Assistenza Autorizzato.

Problema	Intervento correttivo
Il motore non si avvia	1. Riempite il serbatoio del carburante con benzina fresca 2. Portate la leva dell'acceleratore in posizione *Fast* 3. Premete tre volte l'adescatore 4. Candela • Collegate il cavo della candela • Pulite la candela, controllatene la luce e sostituitela qualora sia danneggiata
Il motore si avvia con difficoltà oppure perde potenza	1. Spurgate il serbatoio del carburante e rabboccatelo con benzina fresca 2. Sostituite l'elemento del filtro dell'aria 3. Pulite il sottoscocca del tosaerba 4. Pulite la candela, controllatene la luce e sostituitela qualora sia danneggiata 5. Controllate l'olio motore
Il motore funziona in modo irregolare	1. Collegate il cavo della candela 2. Pulite la candela, controllatene la luce e sostituitela qualora sia danneggiata 3. Portate la leva dell'acceleratore dalla posizione *Slow* alla posizione *Fast* 4. Sostituite l'elemento del filtro dell'aria
Il tosaerba o il motore vibrano eccessivamente	1. Bilanciate la lama. Sostituite la lama qualora sia piegata 2. Serrate il bullone di montaggio della lama 3. Pulite il sottoscocca del tosaerba 4. Serrate i bulloni di fissaggio del motore
Taglio disuniforme	1. Regolate tutte le quattro ruote alla stessa altezza 2. Affilate e bilanciate la lama 3. Cambiate lo schema di taglio 4. Pulite il sottoscocca del tosaerba
Scivolo di scarico intasato	1. Portate la leva dell'acceleratore dalla posizione *Slow* alla posizione *Fast* 2. Aumentate l'altezza di taglio 3. Rallentate 4. Lasciate asciugare l'erba prima del taglio 5. Pulite il sottoscocca del tosaerba
La trazione automatica non funziona	1. Regolate il cavo della trazione automatica 2. Eliminate i detriti sotto il coperchio della cinghia

PROTOTYPE

Rimessaggio

Per preparare il tosaerba al rimessaggio, seguite le procedure di manutenzione raccomandate. Fate riferimento a *Manutenzione* a pagina 16.

Rimessate il tosaerba in luogo fresco, pulito ed asciutto. Coprite il tosaerba per tenerlo pulito e protetto.

Preparazione del sistema di alimentazione

AVVERTENZA

PERICOLO POTENZIALE
- **In caso di rimessaggio prolungato, il carburante può evaporare.**

COSA PUÓ SUCCEDERE
- **I vapori di carburante possono esplodere a contatto con fiamme libere.**

COME EVITATE IL PERICOLO
- **Non conservate il carburante (benzina) per periodi di tempo prolungati.**
- **Non rimessate il tosaerba con il carburante nel serbatoio in un locale in cui sono presenti fiamme libere (ad esempio una fornace oppure una caldaia).**
- **Lasciate raffreddare il motore prima di ricoverare la macchina al chiuso.**

Svuotate il serbatoio del carburante dopo l'ultimo taglio dell'erba prima di rimessare il tosaerba.

1. Fate funzionare il tosaerba finché non si spegne per l'esaurimento del carburante.
2. Adescate il motore e riavviatelo.
3. Fate funzionare il motore finché non si spegne. Quando non può essere avviato, il motore è sufficientemente secco.

Preparazione del motore

1. Con il motore ancora caldo, spurgate l'olio dal carter. Fate riferimento a *Cambio dell'olio motore* a pagina 17.
2. Togliete la candela (Fig. 7).
3. Utilizzando una lattina d'olio, aggiungete circa un cucchiaino da tavola d'olio nel carter attraverso il foro della candela.
4. Ruotate lentamente il motore diverse volte, utilizzando la fune di avviamento, al fine di distribuire l'olio.
5. Installate la candela ma **non** collegate il cavo della candela.

Generalità

1. Controllate l'alloggiamento del tosaerba. Fate riferimento a *Pulizia del sottoscocca del tosaerba* a pagina 18.
2. Pulite da sporcizia e detriti il cilindro, le alette della testata ed il convogliatore aria.
3. Togliete residui d'erba e sporcizia dalle parti esterne del motore, dallo spallamento e dal lato superiore dell'alloggiamento del tosaerba.
4. Controllate le condizioni della lama. Fate riferimento a *Manutenzione della lama* a pagina 19.
5. Stringere tutti dadi, bulloni e viti.
6. Lubrificate le ruote. Fate riferimento *Lubrificazione della trazione automatica* a pagina 21.
7. Ritoccate tutte le superfici arrugginite oppure vaiolate con la vernice disponibile presso ogni Centro Assistenza Autorizzato.

Ripiegamento della stegola

IMPORTANTE: Piegate la stegola con cautela in modo da non tirare, raggrinzare o danneggiare in alcun modo i cavi.

IMPORTANTE: Non togliete né allentate i pomelli che fissano la stegola inferiore alla staffa oscillante. Non piegate la stegola superiore all'indietro.

1. Allentate i pomelli che fissano la stegola superiore.
2. Muovete con cautela la stegola superiore in avanti finché non è appoggiata sul motore (Fig. 28).

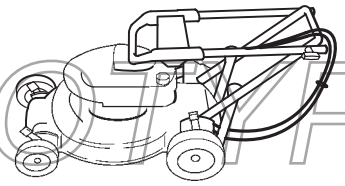

Figura 28

PROTOTYPE

Dopo il rimessaggio

1. Piegate con cautela la stegola superiore finché non combacia con la stegola inferiore, quindi serrate i pomelli.

IMPORTANTE: Piegate la stegola con cautela in modo da non tirare, raggrinzare o danneggiare in alcun modo i cavi di comando.

2. Controllate e serrate tutti gli elementi di fissaggio.
3. Togliete la candela (Fig. 7) e fate girare il motore ad alta velocità con l'avviatore per scaricare l'olio in eccesso dal cilindro.
4. Pulite la candela o sostituitela qualora presenti crepe, sia rotta o gli elettrodi siano usurati.
5. Installate la candela e serratela a 20 N·m (15 ft-lbs).
6. Seguite le procedure di manutenzione raccomandate; fate riferimento a *Manutenzione* a pagina 16.
7. Riempite il serbatoio del carburante (Fig. 7) con benzina fresca.
8. Controllate il livello dell'olio. Fate riferimento a *Controllo del livello dell'olio motore* a pagina 17.
9. Collegate il cavo della candela.

Accessori

Presso ogni Centro Assistenza Autorizzato sono disponibili i seguenti accessori:

- Kit scarico laterale
- Parascintille
- Kit di rimozione della paglia

PROTOTYPE

PROTOTYPE

PROTOTYPE



PROTOTYPE