Form No. 3323-227

TORO®

53 cm Recycler®

Selvkørende plæneklipper

Model nr. 20779—200000001 og nyere modeller

PROTOTYPE

Brugerhåndbog

CE

Dansk (DK)

Indhold

	Side
Forord	2
Sikkerhed	3
Generelle sikkerhedsforskrifter for plæneklipperen	3
Lydtryk	5
Lydeffekt	5
Vibrationsniveau	5
Symbolforklaring	5
Montering	8
Udpakning af plæneklipperen	8
Montering af håndtaget	8
Montering af startersnor	8
Montering af udblæsningskanaldæksel	9
Før brug	9
Påfyldning af olie på krumtaphuset	9
Påfyldning af benzin på brændstoftanken	10
Betjening	11
Betjeningshåndtag	11
Start af motoren	11
Standsning af motoren	12
Selvkørende drev	12
Justering af klippehøjden	12
Brug af opsamlingsposen	13
Betjeningstip	14
Vedligeholdelse	16
Anbefalet vedligeholdelsesplan	16
Kontrol af oliestanden i motoren	17
Udskiftning af motorolie	17
Rengøring af undersiden af plæneklipperhuset	18
Eftersyn af luftfilter	19
Vedligeholdelse af skærekniven	19
Justering af det selvkørende drivkabel	21
Smøring af hjulene	21
Rengøring under remdækslet	21
Udskiftning af tændrør	22
Rengøring af kølesystemet	22
Rengøring af tændrør og udblæsningskanal	22
Tømning af brændstoftanken	22
Fejlfinding	23
Opbevaring	24
Klargøring af brændstofsystemet	24
Klargøring af motoren	24
Generelt	24
Sammenfoldning af håndtaget	24
Klargøring efter opbevaring	25
Tilbehør	25

Forord

Tak fordi du valgte et Toro-produkt. Vi håber, du bliver fuldt ud tilfreds med produktet.

Du bør læse denne håndbog omhyggeligt, så du lærer at betjene og vedligeholde dit produkt korrekt. Oplysningerne i denne håndbog kan hjælpe dig og andre til at undgå at komme til skade og beskadige produktet. Selv om Toro udvikler og fremstiller sikre produkter, er du selv ansvarlig for at anvende produktet korrekt og sikkert.

Når du kontakter din lokale autoriserede forhandler eller fabrikken, hvis du har brug for hjælp i forbindelse med eftersyn, originale reservedele eller andre oplysninger, skal du have modellens nummer og serienummer klar. Du finder model- og serienummerpladen på det sted på produktet, der er vist på Figur 1.

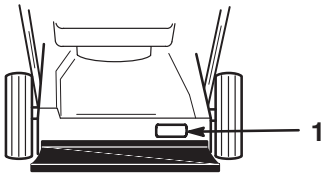

1064

Figur 1

1. Model- og serienummerplade

Skriv produktets model- og serienummer på linjerne herunder:

Modelnummer: _____

Serienummer: _____

Denne håndbog indeholder oplysninger om mulige farer og særlige sikkerhedsoplysninger, der hjælper dig og andre til at undgå personskade eller i værste tilfælde død. Ordene FARE, ADVARSEL og FORSIGTIG anvendes til at angive risikoniveauet.

PROTOTYPE

FARE angiver en meget høj risiko, der kan forårsage alvorlig personskade eller død, hvis de anbefalede forholdsregler ikke overholdes.

ADVARSEL angiver en risiko, der kan forårsage alvorlig personskade eller død, hvis de anbefalede forholdsregler ikke overholdes.

FORSIGTIG angiver en risiko, der kan forårsage lettere eller mindre alvorlig personskade, hvis de anbefalede forholdsregler ikke overholdes.

©**The Toro Company – 1999**
8111 Lyndale Ave. South
Bloomington, MN 55420–1196

Printed in USA

I denne håndbog anvendes endvidere to andre ord til at angive væsentlige oplysninger. **Vigtigt** angiver mekaniske oplysninger, der kræver særlig opmærksomhed, og **Bemærk** angiver generelle oplysninger af særlig interesse.

Sikkerhed

Der er vigtigt at du og øvrige brugere af plæneklipperen har læst og forstået indholdet af denne håndbog, før plæneklipperen tages i brug, for at sikre maksimal sikkerhed og optimal ydelse og for at få kendskab til produktet. Du skal være særligt opmærksom på advarselssymbolet ⚠, der betyder FORSIGTIG, ADVARSEL eller FARE - "Sikkerhedsforskrifter". Du skal læse og forstå sikkerhedsforskrifterne, da dette har betydning for din sikkerhed. Hvis ikke sikkerhedsforskrifterne overholdes, kan det medføre personskade.

Generelle sikkerhedsforskrifter for plæneklipperen

Følgende forskrifter er udarbejdet i henhold til ANSI-/OPEI-standarden B71.1-1998 og ISO-standarden 5395:1990(E). Oplysninger eller terminologi, der gælder for Toro-plæneklippere, er angivet i parentes.

Denne maskine er i stand til at afskære hænder og fødder samt at slynge genstande ud. Hvis følgende sikkerhedsforskrifter ikke overholdes, kan det resultere i alvorlig personskade eller død.

Instruktion

- Læs vejledningen omhyggeligt. Gør dig endvidere fortrolig med betjeningshåndtagene og korrekt betjening af maskinen, før den tages i brug.
- Se producentens anvisninger vedrørende korrekt brug og montering af tilbehør. Anvend kun tilbehør, der er godkendt af producenten.
- Lad aldrig børn eller andre personer, der ikke har kendskab til denne vejledning, bruge plæneklipperen. Der kan være nationale bestemmelser, der stiller krav til brugerens alder.
- Brug aldrig maskinen, når der er andre mennesker, især børn, eller dyr i nærheden. Stop plæneklipperen, hvis der kommer nogen ind på området.

Der er risiko for tragiske ulykker, hvis brugeren ikke er ekstra påpasselig, når der er børn til stede. Børn tiltrækkes ofte af plæneklipperen og græsslåningen. Regn **aldrig** med, at børn bliver på det sted, hvor du sidst så dem.

- Hold børn væk fra det område, hvor der slås græs, og sørg for, at en ansvarlig voksen holder øje med dem.
- Vær på vagt, og sluk for plæneklipperen, hvis der kommer børn ind på området.
- Vær ekstra påpasselig, når du nærmer dig blinde vinkler, buskads, træer eller andre genstande, der blokerer dit udsyn.
- Husk, at brugeren er ansvarlig for, at der ikke forvoldes personskade eller skade på andres ejendom, og at andre mennesker ikke udsættes for fare.

Klargøring

- Når du slår græs, skal du altid bære solidt fodtøj og lange bukser.
- Slå aldrig græs med bare fødder eller åbne sandaler.
- Brug altid beskyttelsesbriller med sideafskærmning, når du slår græs.
- Efterse omhyggeligt det område, hvor maskinen skal anvendes, og fjern alle sten, grene, ledninger, ben eller andre fremmedlegmer.
- **Advarsel: Benzin er yderst brandfarligt.** Overhold følgende forholdsregler:
  - Opbevar kun brændstof i beholdere, der er beregnet til formålet.
  - Påfyld kun brændstof udendørs, og ryg aldrig under påfyldningen.
  - Påfyld brændstof, før du starter motoren. Du må aldrig fjerne brændstoftankens dæksel eller påfylde brændstof, mens motoren kører, eller når motoren er varm.
  - Hvis du spilder benzin, skal du ikke forsøge at starte motoren, men flytte plæneklipperen væk fra det sted, hvor brændstoffet er spildt. Foretag dig ikke noget, der kan antænde benzinen, før dampene er opløst.
  - Skru dækslerne forsvarligt på alle brændstoftanke og beholdere.
  - Hvis brændstoftanken skal aftappes, skal dette ske udendørs.
- Udskift defekte lydpotter.
- Før du starter plæneklipperen, skal du altid sikre dig, at skæreknivene, skæreknivboltene og skæreknivssamlingen ikke er slidte eller beskadigede. Udskift slidte eller ødelagte skæreknive og -bolte sætvis for at sikre korrekt afbalancering.

PROTOTYPE

- Ved brug af plæneklippere med flere skæreknive skal du være forsigtig, da blot én roterende skærekniv kan få de øvrige skæreknive til at rotere.

Betjening

- Start aldrig motoren i lukkede rum, hvor der kan opstå farlige kuliltedampe.
- Slå kun græs i dagslys eller med god kunstig belysning.
- Sørg altid for at have godt fodfæste på skråninger.
- Gå med plæneklipperen. Løb aldrig.
- Hold godt fast i håndtaget.
- Slå græsset på tværs af skråninger og aldrig op og ned.
- Vær altid meget forsigtig, når du skifter retning på skråninger.
- Slå aldrig græs på meget stejle skråninger.
- Du skal udvise den største forsigtighed, når du vender eller trækker plæneklipperen mod dig.
- Når du bakker, skal du kigge bagud og ned for at se, om der er små børn i nærheden.
- Stop altid kniven(e), hvis plæneklipperen skal vippes for at køre hen over steder, hvor der ikke er græs, og når du flytter plæneklipperen til og fra det sted, hvor der skal slås græs.
- Brug aldrig plæneklipperen, hvis skærme eller skjolde mangler eller er defekte, eller uden at sikkerheds-anordninger såsom deflektorskærme og/eller opsamlingsposer er korrekt monteret.
- Undgå at ændre af motorens regulatorindstillinger, og undgå at overbelaste motoren.
- Sørg for, at alle knive og drevkoblinger er frakoblet, før du starter motoren.
- Følg instruktionerne omhyggeligt, når du starter eller tilkobler motoren, og stå med begge fødder i sikker afstand fra kniven(e).
- Undgå at vippe plæneklipperen, når du starter motoren, medmindre plæneklipperen skal vippes for at kunne starte. Hvis dette er tilfældet, må du ikke vippe plæneklipperen mere end højst nødvendigt og kun løfte den del af maskinen, der vender væk fra brugeren.
- Start ikke motoren, når du står foran udblæsningsåbningen.
- Anbring aldrig hænder og fødder i nærheden af eller under plæneklipperens rotorende dele. Hold altid sikker afstand til udblæsningsåbningen.
- Du må aldrig løfte eller bære plæneklipperen, mens motoren kører.
- Stands motoren, og afmontér tændrørskablet,
  - før du fjerner tilstopninger eller renser en tilstoppet udblæsning;
  - før du efterser, rengør eller reparerer plæneklipperen;
  - når du har ramt et fremmedlegeme. Du bør efterse plæneklipperen for eventuelle beskadigelser og foretage de nødvendige reparationer, før du starter og bruger maskinen igen;
  - hvis plæneklipperen begynder at ryste unormalt. Du skal straks undersøge årsagen til rystelserne. Rystelser er ofte en advarsel om, at der er noget galt.
- Stop motoren
  - når du forlader plæneklipperen;
  - før du fylder brændstof på.
- Du skal nedsætte motorens omdrejningstal, når motoren er ved at standse, og hvis motoren er udstyret med en brændstofhane, skal du lukke for brændstoftilførslen, når du er færdig med at slå græs.
- Stop altid kniven(e), hvis plæneklipperen skal køre hen over grus, fortov eller vej.
- Sluk motoren, og vent, indtil kniven standser helt, før du afmonterer opsamlingsposen.
- Kør ikke med plæneklipperen, hvis du er påvirket af alkohol eller sløvende medicin.

Når du kører på skråninger, er der øget risiko for, at du glider og falder, hvilket kan medføre alvorlig personskade. Vær altid meget påpasselig, når du kører på skråninger. Hvis du følger dig utryg ved at køre på en skråning, skal du ikke slå græsset dér.

- Hold øje med huller, hjulspor og ujævnheder. Der være forhindringer gemt i højt græs.
- **Slå aldrig** græs i nærheden af grøfter eller volde. Brugeren kan miste fodfæstet eller balancen.
- **Slå aldrig** vådt græs. Et dårligt fodfæste kan medføre, at du glider.

PROTOTYPE

Vedligeholdelse og opbevaring

- Sørg for, at alle møtrikker, bolte (især skæreknivens fastspændingsbolte) og skruer er godt fastspændt på plæneklipperen, så denne altid er i forsvarlig driftsmæssig stand.
- Opbevar aldrig plæneklipperen med brændstof i tanken inde i en bygning, hvor dampe kan komme i kontakt med åben ild eller gnister.
- Lad motoren køle af efter brug, før den anbringes i et lukket rum.

- For at nedsætte brandfaren skal motoren, lydpotten, batterirummet og brændstofområdet holdes fri for græs, blade eller store mængder fedt.
- Udskift af hensyn til sikkerheden slidte eller beskadigede dele.
- Vær ekstra forsigtig, når du anvender benzin. Benzindampe er eksplosive.
- Forsøg aldrig at ændre på sikkerhedsanordninger. Kontrollér jævnligt, at alle anordninger fungerer korrekt.
- Hold plæneklipperen fri for græs, blade eller andre aflejringer. Aftør spildt olie eller brændstof.
- Forsøg aldrig at justere hjulenes højde, mens motoren kører.
- Afbryd altid strømmen til elektriske plæneklippere, der betjenes manuelt, før du foretager rengøring, reparationer eller justeringer.
- Opsamlingsposens komponenter udsættes for slid, beskadigelse og forringelse, som vil kunne blotlægge bevægelige dele eller medføre, at genstande udslynges. Kontrollér komponenterne hyppigt, og udskift dem om nødvendigt med de dele, der anbefales af producenten.
- Plæneklipperens skæreknive er skarpe. Pak skærekniven(e) ind, eller bær handsker, og vær meget forsigtig, når du foretager eftersyn på kniven(e).
- Foretag aldrig ændringer af motorens regulatorindstilling. Undgå at køre med for høje omdrejningstal.

Lydtryk

Denne maskine har et ækvivalent, kontinuerligt A-vægtet lydtryk ved brugerens øre på: 84,2 dB(A), baseret på målinger af tilsvarende maskiner i henhold til ANSI B71.5-1984-procedurer.

Lydeffekt

Denne maskine har et lydeffektniveau på 97 LwA, baseret på målinger foretaget på tilsvarende maskiner i henhold til EU-direktiv 84/538/EØF med senere ændringer.

Vibrationsniveau

Denne model har et maksimalt vibrationsniveau for hænder/arme på 6,61 m/s^2, baseret på målinger af tilsvarende maskiner i henhold til ISO 5349-procedurer.

Symbolforklaring

Advarselstrekant - et symbol inden i trekanten angiver en fare



Advarselssymbol



Læs brugerhåndbogen



Læs den tekniske håndbog vedr. korrekte eftersynsprocedurer



Åbn og fjern aldrig sikkerhedsskjoldene, når motoren kører

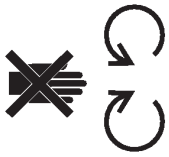

Den roterende kniv kan afskære tæer eller fingre. Hold afstand til plæneklipperens skærekniv, når motoren kører



For at undgå at ødelægge knivene ved slåning af halm bør der anvendes knivforstærker, når plæneklipperen er udstyret med halmslåningsskuffe

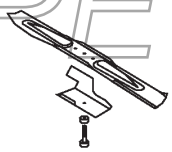

Kraftoverførsel



PROTOTYPE

Hold sikker afstand til plæneklipperen

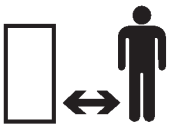

Hold sikker afstand til plæneklipperen



Udkastede eller flyvende genstande - hele kroppen er udsat



Udkastede eller flyvende genstande - rotor-plæneklipper med sidemonteret udblæsning. Sørg for, at deflektors-kjoldet er på plads



Stands motoren, før du forlader betjenings-positionen



Tidsmåler/tidsforbrug

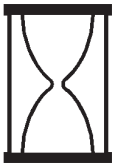

Hurtig



Langsom



Forøgelse/nedsættelse



Olie



On/kør



Indkobling

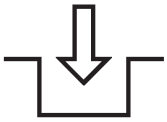

Udkobling



Batteriets ladefunktion

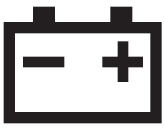

Brændstof

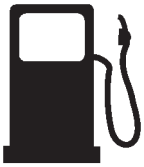

Frigear

N

Første gear

1

Andet gear

2

PROTOTYPE

Smørepunkt		**Tredje gear**	
Start motor		**Skærekniv - hovedsymbol**	
Stop motor		**Skærekniv - højdeindstilling**	
Choker		**Drej nøglen i tændingslås**	
Spædebold (hjælp til start)		**Flyt gasregulatoren**	
Tryk på spædebolden tre gange	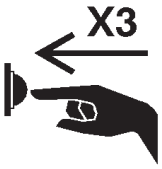	**Træk i snor**	
Bortskaf batterier på korrekt vis		**Hjul**	
Sæt nøglen i tændingen		**Hjulfremtræk**	

PROTOTYPE

Montering

Bemærk: For at afgøre, hvad der er plæneklipperens venstre og højre side, skal du stå i betjeningsstilling.

Udpakning af plæneklipperen

VIGTIGT: Du skal være meget forsigtig ved udpakning og betjening af plæneklipperen og det øverste håndtag, så du undgår at trække, klemme eller beskadige kablerne.

1. Fjern fyldet fra kassen, og lad det øverste håndtag hvile på den øverste del af plæneklipperen.
2. Tag plæneklipperen ud af kassen.
3. Placér det øverste håndtag på jorden bag plæneklipperen, således at mærkaten på håndtaget vender opad, og således at styrekablerne er ført ind imellem håndtagets monteringsbeslag.

Montering af håndtaget

1. Afmontér håndtagets fire bolte (to af boltene har et fladt hoved, og de øvrige to bolte har et hoved med en form, som passer til håndtaget) og drejeknapperne fra det nederste håndtag (Fig. 2).

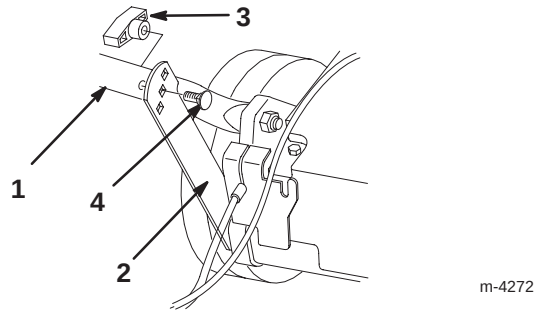

m-4272

Figur 2

1. Nederste håndtag
2. Støttebeslag
3. Drejeknap
4. Bolt med fladt hoved til håndtaget

2. Træk det nederste håndtag tilbage, og sving støttebeslaget op, således at beslaget placeres over hullerne i håndtaget (Fig. 2).
3. Fastgør håndtaget til støttebeslaget ved hjælp af to fladhovedbolte til håndtaget og to drejeknapper, og anvend højdejusteringshullerne i beslaget til at tilpasse håndtagets højde til din højde (Fig. 2).

VIGTIGT: Undgå at klemme eller strække kablerne.

Bemærk: Du kan justere håndtagets højde ved at montere håndtagets bolte og drejeknapper i et andet sæt huller.

4. Skub enderne af det øverste håndtag hen over det nederste håndtag, således at delene passer sammen (Fig. 3).

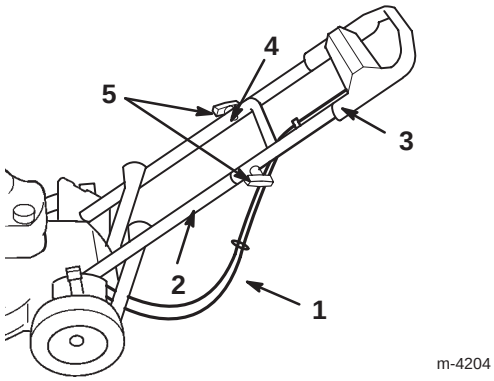

m-4204

Figur 3

1. Kabler
2. Nederste håndtag
3. Øverste håndtag
4. Formgivet bolt til håndtaget (kun én vist)
5. Drejeknapper

5. Kontrollér, at kablerne er ført under og bagved det nederste håndtag som vist på Figur 3.
6. Fastgør det øverste håndtag til det nederste håndtag ved hjælp af to formgivne bolte til håndtaget og to drejeknapper (Fig. 3).

Montering af startersnor

Træk startersnoren gennem snorstyret på håndtaget (Fig. 4).

PROTOTYPE

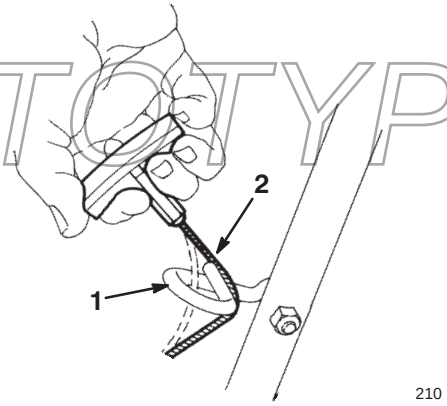

210

Figur 4

1. Snorstyr
2. Startersnor

Bemærk: Det er lettere at montere startersnoren, hvis du trykker på sikkerhedsgrebet på håndtaget.

Montering af udblæsningskanaldæksel

1. Stands motoren og vent, indtil alle bevægelige dele er standset.
2. Åbn lågen til udblæsningskanalen, og træk den tilbage (Fig. 5).

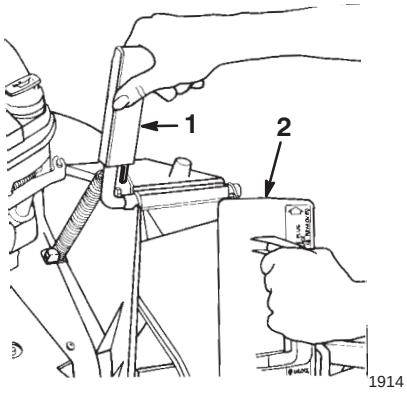

Figur 5

1. Håndtag
2. Dæksel (drejes i urets retning)

3. Hold fast i lågen til udblæsningskanalen, således at lågen med fjedermekanisme ikke lukkes, mens du er i gang med at sætte dækslet i.
4. Drej dækslet let i urets retning, når du sætter den i (Fig. 5).

   Sørg for, at pilen på skiltet på dækslet peger opad.
5. Skub dækslet helt ind, indtil fjederclipsen nederst på dækslet klikker på plads (Fig. 6).

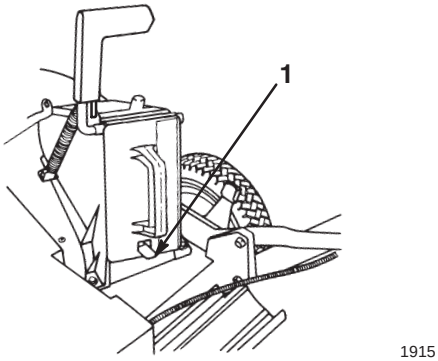

Figur 6

1. Fjederclips

6. Slip håndtaget på lågen til udblæsningskanalen for at fastlåse den øverste del af dækslet.

Før brug

Påfyldning af olie på krumtaphuset

Krumtaphuset kan indeholde 0,59 liter (20 oz.) olie. Brug kun selvrensende kvalitetsolie af typen SAE 30 eller 10W30, der af American Petroleum Institute (API) er klassificeret - SF, SG, SH eller SJ.

Før maskinen tages i brug, skal du kontrollere, at oliestanden er mellem mærkerne *Add* og *Full* på oliepinden (Fig. 7).

PROTOTYPE

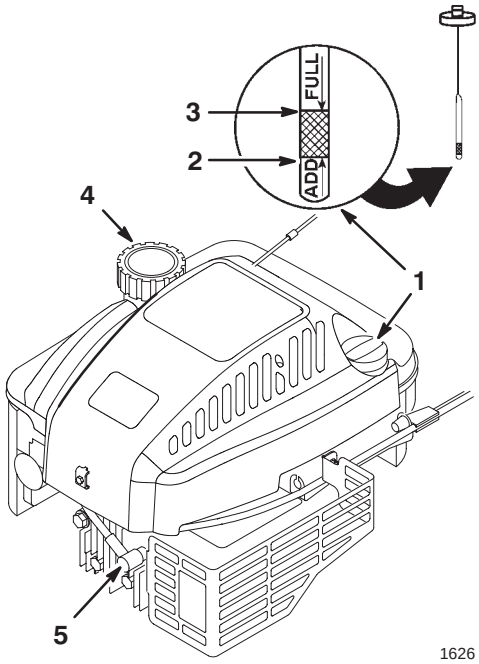

Figur 7

1. Oliepind
2. *Add*-mærke (påfyld)
3. *Full*-mærke (fuld)
4. Dæksel til brændstoftank
5. Tændrørskabel

Olien påfyldes på følgende måde :

1. Flyt plæneklipperen til en plan overflade.

2. Rengør området omkring oliepinden (Fig. 7).

3. Afmontér oliepinden ved at dreje dækslet en kvart omgang mod uret, og træk den ud.

4. Aftør oliepinden med en ren klud.

5. Skub oliepinden helt ned i oliepåfyldningsrøret, og træk den derefter ud.

Bemærk: Oliepinden skal skubbes helt ned i oliepåfyldningsrøret for at kunne måle oliestanden nøjagtigt.

6. Aflæs oliestanden på oliepinden (Fig. 7).

7. Hvis oliestanden er under mærket *Add* på oliepinden, skal du **langsomt** hælde olie i oliepåfyldningsrøret, således at oliestanden stiger til mærket *Full* på oliepinden.

VIGTIGT: Undgå at fylde for meget olie på krumtaphuset og derefter starte motoren, da dette medfører beskadigelse af motoren. Fjern den overskydende olie, således at oliestanden på oliepinden befinder sig på mærket *Full*.

8. Montér oliepinden i påfyldningsåbningen, og drej dækslet en kvart omgang i retning med uret.

Påfyldning af benzin på brændstoftanken

Det anbefales, at der anvendes ren, frisk blyfri benzin, herunder *oxygeneret* benzin eller benzin *med en anden kemisk sammensætning*, med et oktantal på 87 eller højere. Du skal kun købe den mængde benzin, du forventer at kunne bruge i løbet af 30 dage, hvilket sikrer, at benzinen er frisk. Brug af blyfri benzin giver færre forbrændingsaflejringer og længere levetid for tændrøret. Blyholdig benzin kan anvendes, hvis blyfri benzin ikke kan skaffes.

VIGTIGT: Bland ikke olie i benzinen.

VIGTIGT: Anvend aldrig methanol, methanol-holdig benzin, gasohol med mere end 10% ethanol, blyholdig benzin eller mineralsk terpentin, da dette kan beskadige motorens brændstofsystem.

VIGTIGT: Anvend ikke benzin, der er gemt fra sidste sæson eller i længere tid.

FARE

FARE
- **Under visse forhold er benzin yderst brandfarligt og eksplosivt.**

HVAD KAN DER SKE
- **En brand eller eksplosion forårsaget af benzin kan forvolde brandsår på dig og andre samt forårsage tingsskade.**

SÅDAN UNDGÅS FAREN
- **Anvend en tragt, og påfyld kun tanken udendørs på et åbent område, og når motoren er kold. Hvis benzinen spildes, skal den straks tørres op.**
- **Undgå at fylde brændstoftanken helt. Ved påfyldning af brændstoftanken skal du påfylde benzin, indtil benzinen når 6 til 13 mm (1/4-1/2") under underkanten af påfyldningsåbningen. Dette giver benzinen i brændstoftanken plads til at udvide sig.**
- **Ryg aldrig, når du arbejder med benzin, og hold dig på afstand af åben ild eller steder, hvor benzindampe kan antændes af en gnist.**
- **Opbevar benzin i en godkendt beholder og utilgængeligt for børn.**
- **Køb aldrig benzin til mere end 30 dages forbrug.**

PROTOTYPE

FARE

FARE
- **Når du påfylder benzin, kan der i visse tilfælde opstå statisk elektricitet, som kan antænde benzinen.**

HVAD KAN DER SKE
- **En brand eller eksplosion forårsaget af benzin kan forvolde brandsår på dig og andre samt forårsage tingsskade.**

SÅDAN UNDGÅS FAREN
- **Anbring altid benzindunke på jorden et stykke fra køretøjet, før påfyldning af dunkene påbegyndes.**
- **Undgå at påfylde benzindunke inde i et køretøj, på en lastbil eller en anhænger, da indvendige tæpper eller vognbunde af plastik kan isolere dunken og forsinke tabet af statisk elektricitet.**
- **Når det er muligt, skal benzindrevet udstyr afmonteres fra lastbilen eller anhængeren, og udstyret påfyldes med hjulene på jorden.**
- **Når dette ikke er muligt, skal påfyldningen af udstyret på en lastbil eller anhænger foretages med en løs dunk i stedet for direkte fra benzinstanderen.**
- **Hvis det er nødvendigt at benytte benzinstanderen, skal spidsen af slangen hele tiden være i kontakt med kanten af åbningen i benzintanken eller –dunken, indtil påfyldningen afsluttes.**

Anvend regelmæssigt brændstofstabilisator både i sæsonen og under opbevaring. Brændstofstabilisatoren renser motoren under brug og forebygger dannelse af gummiagtige lakaflejringer i motoren under opbevaring.

VIGTIGT: Anvend ikke andre brændstofadditiver end brændstofstabilisator. Anvend ikke brændstofstabilisatorer, som indeholder alkohol, f.eks. ethanol, methanol eller isopropyl.

1. Afmonter tændrørskablet fra tændrøret (Fig. 7).
2. Rengør området omkring brændstofdækslet (Fig. 7).
3. Tag dækslet af brændstoftanken (Fig. 7).
4. Fyld blyfri benzin på brændstoftanken, indtil niveauet er 6 til 13 mm (1/4-1/2”) under den øverste del af tanken. **Fyld ikke benzin på helt op til påfyldningsåbningen.**
5. Skru brændstofdækslet fast igen, og tør eventuelt spildt benzin op.

Betjening

Du skal altid kontrollere, at det selvkørende drev og sikkerhedsgrebet fungerer korrekt, før du påbegynder græsslåningen. Når du slipper sikkerhedsgrebet, skal motoren og det selvkørende drev standse. Hvis dette ikke er tilfældet, skal du kontakte en autoriseret forhandler.

Betjeningshåndtag

Starterhåndtaget og sikkerhedshåndtaget til skærekniven er placeret på det øverste håndtag som vist på Figur 8.

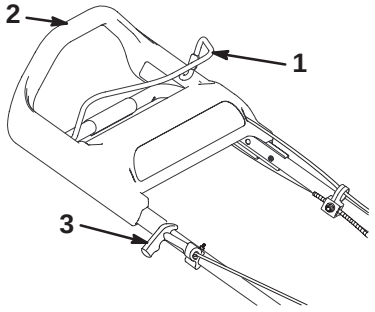

Figur 8

1. Sikkerhedshåndtag til skærekniven
2. Øverste håndtag
3. Starterhåndtag

Start af motoren

1. Montér tændrørskablet på tændrøret.
2. Tryk tre gange på spædebolden,og vent et par sekunder mellem hvert tryk (Fig. 9).

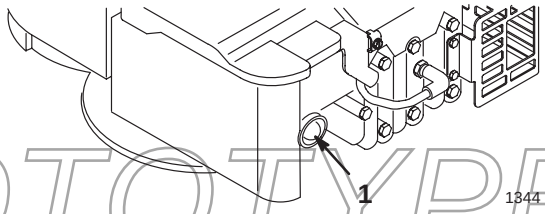

Figur 9

1. Spædebold

Bemærk: Hvis temperaturen er 13°C (55°F) eller lavere, skal du trykke fem gange på spædebolden og vente et par sekunder mellem hvert tryk.

Bemærk: Spædebolden må ikke anvendes ved start af en varm motor efter en kort pause. I køligt vejr kan det dog være nødvendigt at spæde motoren igen.

PROTOTYPE

3. Tryk sikkerhedshåndtaget til skærekniven imod det øverste håndtag (Fig. 10).

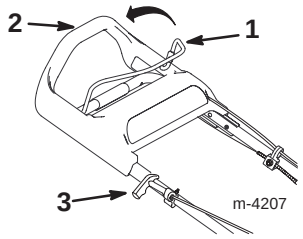

Figur 10

1. Sikkerhedshåndtag til skærekniven
2. Øverste håndtag
3. Starterhåndtag

4. Træk let i starterhåndtaget, indtil du kan mærke modstand, og træk derefter hårdt (Fig. 10). Lad snoren løbe langsomt tilbage til håndtaget.

Bemærk: Når motoren starter, skal den have mulighed for at varme op i mindst et minut eller længere i køligt vejr.

Bemærk: Hvis motoren ikke starter efter 3 forsøg, skal du gentage trin 2 til 4.

Standsning af motoren

Slip sikkerhedshåndtaget til skærekniven. Både motor og skærekniv standser. Hvis dette ikke er tilfældet, skal du kontakte en autoriseret forhandler.

Selvkørende drev

For at aktivere det selvkørende drev skal du blot gå fremad med hænderne på det øverste håndtag. Når du går fremad, flyttes det øverste håndtag i retning af plæneklipperen, hvilket aktiverer den selvkørende funktion. Jo hurtigere du går, jo mere flyttes håndtaget, og jo hurtigere kører plæneklipperen (Fig. 11).

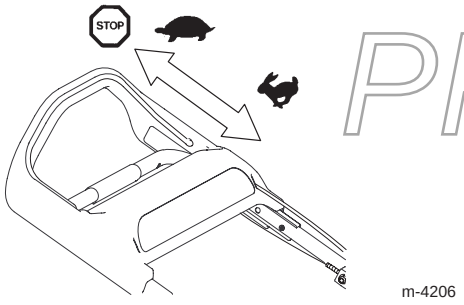

Figur 11

Bemærk: Plæneklipperen opnår maksimal hastighed, når du skubber det øverste håndtag så langt frem som muligt.

Hvis du vil sænke hastigheden, skal du blot gå langsommere. Hvis du vil standse fremdriften, skal du blot stå stille (Fig. 11).

Bemærk: Hvis plæneklipperen ikke ruller tilbage, når du bakker efter brug af den selvkørende funktion, skal du skubbe plæneklipperen lidt frem uden at benytte det selvkørende drev, hvorefter du skal trække plæneklipperen bagud.

Justering af klippehøjden

SmartWheel-systemet har to klippeskalaer - *SPARSE/NORMAL* (spredt/normal vækst) og *LUSH* (saftig/tæt vækst) - for at sikre den bedste indstilling af klippehøjden under alle klippeforhold (Fig. 12). Anvend *SPARSE/NORMAL*-skalaen i den varme sommersæson til de fleste plæner. *LUSH*-skalaen anvendes til tætvoksende, fugtig og saftigt græs, der oftest forekommer om foråret.

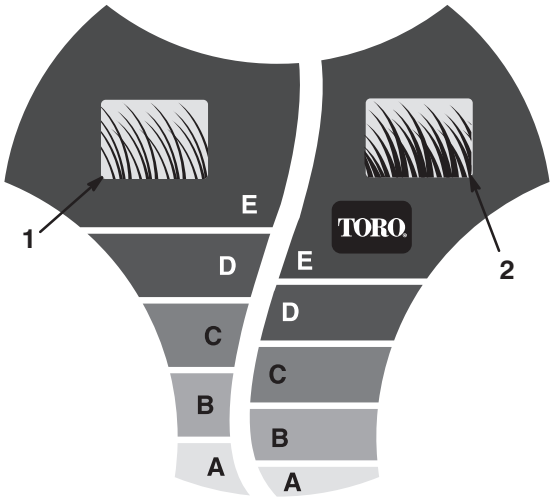

Figur 12

1. Græsklippeskala til spredt/normal græstæthed
2. Græsklippeskala til frodig græstæthed

Anbefalet brug af plæneklipperen:

- Brug indstillingerne *C*, *D* eller *E* ved græsslåning, eller bevar græsset i en højde på mellem 5,1 og 7,6 cm (2-3”).
- Det anbefales ikke at slå græs med en indstilling, der er lavere end *C*, medmindre græsbevoksningen er spredt eller det er sent på efteråret, når græsset ikke længere vokser så hurtigt. Når du skal slå langt græs, skal du anvende en højere indstilling for klippehøjden og gå langsommere og derefter klippe græsset igen med den normale indstilling. Hvis græsset er for langt, kan det medføre tilstopning af plæneklipperen samt motorstop.

PROTOTYPE

Bemærk: *SmartWheel*-systemet beregner den korrekte indstiling for således at sikre, at du ikke klipper mere en 1/3 af græsstrået.

FARE

FARE

- **Ved justering af klippehøjdearmene kan hænderne komme i kontakt med den rotorende kniv.**

HVAD KAN DER SKE

- **Kontakt med roterende knive kan forårsage alvorlig personskade.**

SÅDAN UNDGÅS FAREN

- **Foretag ikke justering af klippehøjde-indstillingen, når motoren kører og kniven roterer.**
- **Anbring aldrig fingrene under huset for at løfte plæneklipperen i forbindelse med justering af klippehøjdearmene.**

1. Du skal flytte plæneklipperen ind på græsset, før du starter motoren. Lad plæneklipperen stå, når bogstaverne på *SmartWheel*™ -konstruktionen på det venstre baghjul er lodrette (Fig. 12).
2. Ved hjælp af *SmartWheel*- konstruktionen (Fig. 12) sammenlignes spidserne af græsstråene med bogstaverne på hjulet. Det bogstav på *SmartWheel*-konstruktionen, der svarer til spidsen af græsstråene, angiver den korrekte klippehøjde.
3. Skub klippehøjdearmen i retning mod hjulet, og flyt den til det tilsvarende bogstav på plæneklipperens hus (Fig. 13).

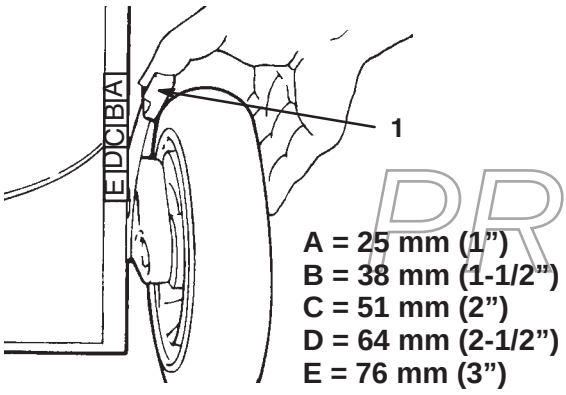

Figur 13

1. Klippehøjdearm

Bemærk: For at lette justeringen løftes huset op, således at hjulet er fri af jorden. **Før ikke fingrene ind under huset, når du løfter plæneklipperen.**

4. Du skal sikre dig, at palen på klippehøjdearmen går i indgreb med rillen på huset.
5. Indstil alle hjul til samme bogstavindstilling.

Bemærk: Du kan justere forhjulene til 1,3 cm (1/2”). Flyt klippehøjdearmen forbi *A*, og skub palen ind i rillen på huset.

Brug af opsamlingsposen

Nogle gange kan det være nyttigt at benytte opsamlingsposen til opsamling af langt græs, tæt græs eller blade.

Montering af opsamlingspose

1. Stands motoren og vent, indtil alle bevægelige dele er standset.
2. Kontrollér, at håndtaget til udblæsningskanalens låge er helt fremme, og at palen har kontakt med holderen (Fig. 14).

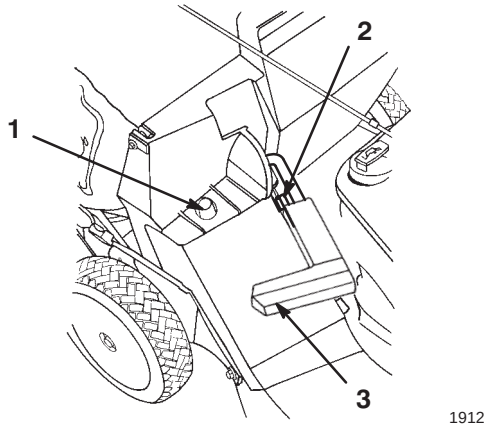

Figur 14

1. Poserramme på holdestuds
2. Palkontaktholder
3. Håndtag helt fremme, og låge til udblæsningskanal lukket

PROTOTYPE

3. Skub hullet i poserammen hen over holdestrudsen på huset (Fig. 14).
4. Montér den nederste del af opsamlingsposens ramme på det nederste håndtag.
5. Træk håndtaget på lågen til udblæsningskanalen frem, og flyt håndtaget bagud, indtil palen låses fast i hakket på opsamlingsposen (Fig. 15).

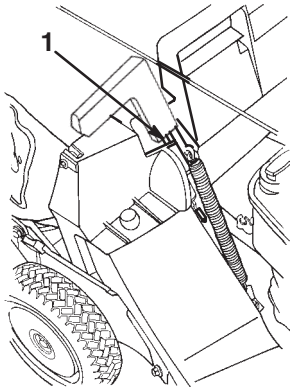

Figur 15

1. Pal låst i opsamlingsposens hak

Lågen til plæneklipperens udblæsningskanal er nu åben.

Græsslåning med opsamlingspose

FARE

FARE
- **Hvis du benytter en slidt opsamlingspose, kan det resultere i, at små sten og andet tilsvarende materiale kan slynges ud mod brugeren eller andre personer i området.**

HVAD KAN DER SKE
- **Genstande, der slynges ud, kan forårsage alvorlig personskade eller død for brugeren eller andre personer i området.**

SÅDAN UNDGÅS FAREN
- **Kontrollér opsamlingsposen jævnligt. Hvis den er beskadiget, skal du udskifte den med en ny TORO-opsamlingspose.**

Slå græs, indtil posen er fuld.

VIGTIGT: Undgå at overfylde opsamlingsposen.

Afmontering af opsamlingspose

1. Stands motoren og vent, indtil alle bevægelige dele er standset.

2. Løft håndtaget på låget til udblæsningskanalen, og træk det fremad, indtil låsepalen er i kontakt med krogen (Fig. 14).

3. Tag fat i håndtaget på opsamlingsposens forende og bagenden, og løft posen af plæneklipperen.

4. Vip langsomt opsamlingsposen fremad for at tømme den.

5. Følg trinene 3 til 5 i afsnittet *Montering af opsamlingspose* tidligere i dette kapitel ved montering af opsamlingsposen.

FARE

FARE
- **Hvis udblæsningskanalens låge ikke er helt lukket, er der risiko for, at genstande slynges ud.**

HVAD KAN DER SKE
- **Genstande, der slynges ud, kan forårsage alvorlig personskade eller medføre døden.**

SÅDAN UNDGÅS FAREN
- **Hvis udblæsningskanalens låge ikke kan lukkes, fordi afklippet græs tilstopper udblæsningsområdet, skal du standse motoren og roligt flytte håndtaget på udblæsningskanalens låge frem og tilbage, indtil lågen kan lukkes helt. Hvis lågen stadig ikke kan lukkes, skal du fjerne blokeringen med en pind. Brug aldrig hånden.**

FARE

FARE
- **Hvis du benytter en slidt opsamlingspose, kan det resultere i, at små sten og andet tilsvarende materiale kan slynges ud mod brugeren eller andre personer i området.**

HVAD KAN DER SKE
- **Genstande, der slynges ud med tilstrækkelig kraft, kan forårsage alvorlig personskade på eller dræbe brugeren eller andre mennesker i nærheden.**

SÅDAN UNDGÅS FAREN
- **Åbn aldrig udblæsningskanalens låge, når motoren kører.**

PROTOTYPE

Betjeningstip

- Læs sikkerhedsforeskrifterne og denne brugerhåndbog omhyggeligt, før du tager plæneklipperen i brug.
- Ryd området for pinde, sten, tov, grene og andet materiale, som plæneklipperen kan samle op, eller som skærekniven kan gribe fat i eller ramme og eventuelt slynge ud.
- Hold alle, især børn og kæledyr, væk fra det område, hvor der skal slås græs.
- Undgå at ramme træer, mure, kantsten eller andre faste genstande. Du må aldrig forsætligt køre plæneklipperen hen over disse genstande.

- Hvis plæneklipperen rammer en genstand, eller hvis plæneklipperen begynder at vibrere, skal du straks standse motoren, afmontere tændrørskablet og undersøge, om plæneklipperen er beskadiget.
- Sørg altid for at**kniven er velslebet** i hele sæsonen. Sørg for at evt. hakker på kniven slibes bort med regelmæssig mellemrum.
- Udskift om nødvendigt skærekniven med en ny original Toro-skærekniv.
- Du må kun anvende plæneklipperen til tørt græs eller blade. Vådt græs eller blade har tendens til at klumpe sig sammen på plæneklipperens bagside, hvilket kan medføre tilstopning af plæneklipperen eller motorstop.

ADVERSEL

FARE
- **Du risikerer at falde i vådt græs eller våde blade og kan derved komme i kontakt med skærekniven.**

HVAD KAN DER SKE
- **Ved kontakt med kniven kan du komme alvorligt til skade.**

SÅDAN UNDGÅS FAREN
- **Slå kun græs, når det er tørt.**

- Fjern græs og blade fra undersiden af plæneklipperens motorskjold, hver gang du har slået græs. Se afsnittet *Rengøring af undersiden af plæneklipperen* på side 18.
- Hold motoren i god stand.
- Rens luftfilterindsatsen med jævne mellemrum. Afskærmningen bevirker, at græs og støv suges op, hvilket tilstopper luftfilterindsatsen og reducerer motorens ydelse.

Tips om græsslåning

- Græs vokser med forskellig hastighed afhængigt af årstiden. I løbet af sommeren er det bedst at slå græs, når klippehøjdearmen er indstillet til *C*, *D* eller *E*. Klip kun 1/3 af græsstrået ad gangen. Det frarådes at slå græs med en indstilling, der er lavere end *C*, medmindre græsbevoksningen er spredt eller det er sent på efteråret, når græsset ikke længere vokser så hurtigt.
- Når du skal slå græs, der er længere end 15 cm (6”), skal du først slå græsset med den højeste indstilling og samtidig gå langsomt. Derefter skal du slå græsset igen med en lavere indstilling. Denne fremgangsmåde giver den flotteste græsplæne. Hvis græsset er for langt og blade klumper sig sammen på græsplænen, kan det medføre tilstopning af plæneklipperen eller motorstop.
- Slå plænen skiftevis fra den ene og anden retning. Dette hjælper med til at sprede græsset over hele plænen, så der opnås en mere ensartet gødningsvirkning.

Hvis resultatet af græsslåningen er utilfredsstillende, kan du prøve at gøre et af følgende:

- Slib kniven.
- Gå langsommere under slåningen.
- Hæv klippehøjdearmen på din plæneklipper.
- Slå græsset hyppigere.
- Lade klippebanerne overlappe hinanden i stedet for at forsøge at slå med fuld klippebredde.
- Slå på tværs en ekstra gang i yderområderne.
- Indstil klippehøjden på forhjulene et hak lavere end på baghjulene. Indstil f.eks. klippehøjden på forhjulene til indstillingen *C* og klippehøjden på baghjulene til indstillingen *D*.

Tips ved slåning af blade

- Når du har slået græsset, skal du sikre dig, at 50% af plænen kan ses gennem de findelte blade. Det kan være nødvendigt at køre hen over bladene mere end en gang.
- Hvis laget af blade ikke er tæt, skal du indstille alle hjulene til den samme klippehøjde.
- Hvis laget af blade er mere end 12,7 cm (5”) tykt sættes forhjulene et eller to hak højere end baghjulene. Det bliver således lettere at få bladene ind under plæneklipperens rotorskjold.
- Sænk hastigheden, hvis plæneklipperen ikke deler bladene tilstrækkeligt fint.
- Hvis du findeler et stort antal egeblade, kan du give græsset kalk i foråret, hvilket nedsætter egebladenes surhed.

PROTOTYPE

Vedligeholdelse

Anbefalet vedligeholdelsesplan

Del	Eftersynsarbejde	Hver brug	5 timer	25 timer	50 timer	100 timer
Motorolie, kontrol	Kontrollér motorolien, hver gang plæneklipperen skal bruges.	X				
Motorolie, skift	Tøm og fyld derefter motorens krumtaphus op med frisk olie efter de første 5 timers drift. Skift derefter olie for hver 50 timers drift (25 timer, hvis det er meget støvet eller varmt) eller en gang om året.				X	
Hus	Fjern ophobninger af græs og snavs.	X				
Bolte	Kontrollér skæreknivens og motorens monteringsbolte. Spænd alle bolte.		X			
Luftfilter - Patron	Rengør eller udskift patronen for hver 25 timers drift eller efter hver sæson. Patronen skal rengøres eller udskiftes oftere under støvede eller snavsede forhold.			X		
Skærekniv	Slib eller udskift skærekniven. Skærekniven skal vedligeholdes regelmæssigt, hvis kanten hurtigt mister sin skarphed, eller hvis maskinen anvendes under meget ujævne eller sandede forhold.				X	
Skæreknivens bremsesystem	Kontrollér standsningstiden efter hver 50 timers drift eller i starten af hver sæson. Skærekniven skal standse senest tre sekunder efter, at du har sluppet sikkerhedshåndtaget. Hvis dette ikke er tilfældet, skal du kontakte en autoriseret forhandler for at få maskinen repareret.				X	
Det selvkørende drev	Justér kablet, og smør de bageste beslag til højdejustering.			X		
Brændstof-system	Kontrollér, om der forekommer udsivning fra og/eller slitage på brændstofslangen. Udskift delene om nødvendigt.				X	
Remdæksel	Fjern græs og andet materiale fra undersiden af remdækslet.				X	
Tændrør	Kontrollér og rengør tændrøret. Udskift eventuelt tændrøret.					X
Kølesystem	Fjern aflejringer fra motorens luftkøleribber og starteren. Disse dele skal rengøres hyppigere under snavsede forhold.					X
Brændstoftank	Tøm brændstoftanken, før du udfører reparationer eller før opbevaring.					

PROTOTYPE

FORSIGTIG

FARE
- **Hvis du lader kablet sidde på tændrøret, kan en uvedkommende person komme til at starte motoren.**

HVAD KAN DER SKE
- **Hvis motoren startes ved en fejl, kan du eller andre tilstedeværende komme alvorligt til skade.**

SÅDAN UNDGÅS FAREN
- **Tag tændrørskablet af tændrøret, før du påbegynder vedligeholdelsesarbejdet. Træk også tændrørskablet til side, så det ikke utilsigtet kommer i kontakt med tændrøret.**

Kontrol af oliestanden i motoren

Før plæneklipperen tages i brug, skal du kontrollere, at oliestanden er mellem mærkerne *Add* og *Full* på oliepinden (Fig. 7). Hvis oliestanden er under mærket *Add*, skal du påfylde olie. Se afsnittet *Påfyldning af olie på krumtaphuset* på side 9.

Udskiftning af motorolie

Udskift olien efter de første fem driftstimer og derefter efter hver 50 timers drift eller efter hver sæson. Lad motoren køre, umiddelbart før du skifter olie, for at varme olien op. Varm olie er mere flydende og medtager flere forurenende stoffer.

Bemærk: Skift olien for hver 25 timers drift, når plæneklipperen udsættes for stor belastning eller anvendes under forhold med høje temperaturer.

1. Hvis opsamlingsposen er monteret på plæneklipperen, skal du lukke lågen i plæneklipperhuset og afmontere posen.
2. Tap benzinen af brændstoftanken. Se trinene 1 til 4 i afsnittet *Tømning af brændstoftanken* på side 22.
3. Afmonter tændrørskablet fra tændrøret (Fig. 7).
4. Fjern oliepinden fra oliepåfyldningsrøret, og anbring et opsamlingskar til venstre for plæneklipperen.
5. Vip plæneklipperen op på ventre side, så olien løber ud i opsamlingskar (Fig. 16).

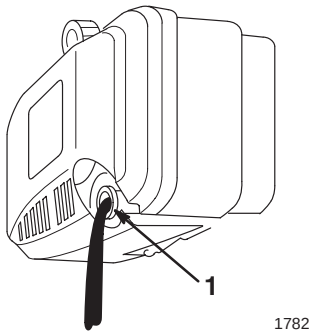

Figur 16

1. Oliepåfyldningsrør

6. Genbrug olien i overensstemmelse med lokale foreskrifter.
7. Rejs plæneklipperen op.
8. Fyld frisk olie på krumtaphuset til mærket *Full* på oliepinden. Se afsnittet *Påfyldning af olie på krumtaphuset* på side 9**.**
9. Montér oliepinden.
10. Tør eventuelt spildt olie op.
11. Montér tændrørskablet på tændrøret.

PROTOTYPE

Rengøring af undersiden af plæneklipperhuset

Undersiden af plæneklipperhuset skal holdes rent. Du skal være særlig omhyggelig med at holde skærmene rene (Fig. 17).

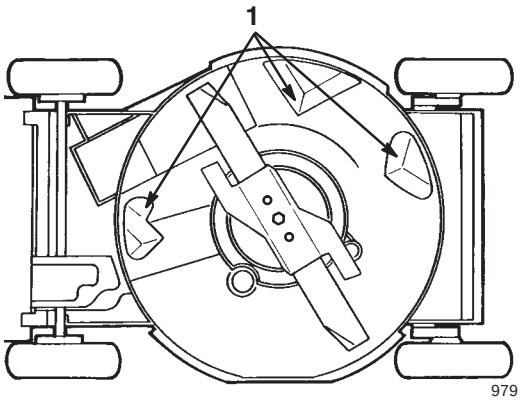

Figur 17

1. Sparkeplade

Afvaskningsmetode

1. Anbring plæneklipperen på en plan overflade i nærheden af en haveslange.
2. Sæt lynkoblingen (sælges særskilt) på enden af haveslangen. Sæt koblingen på plæneklipperens vaskefitting, og skru helt op for vandet (Fig. 18).

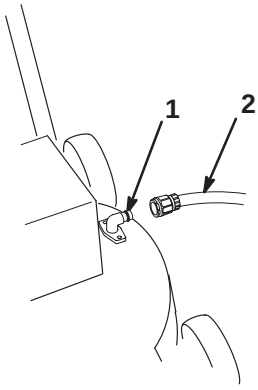

Figur 18

1. Vaskefitting
2. Slange

3. Start motoren.
4. Lad plæneklipperen køre i to minutter.
5. Stands motoren og vent, indtil alle bevægelige dele er standset.
6. Luk for vandet, og tag koblingen af vaskefittingen.
7. Start plæneklipperen, og lad den køre i et minut for at fjerne evt. fugt fra plæneklipperen og dens dele.

Hvis der er et tykt lag græs på undersiden af plæneklipperens rotorskjold, skal du gøre følgende:

1. Sæt slangen på plæneklipperens vaskefitting.
2. Luk helt op for vandet.
3. Start plæneklipperen, og lad den køre i to minutter.
4. Stands motoren og vent, indtil alle bevægelige dele er standset.
5. Sluk for vandet.
6. Lad plæneklipperen "stå i blød" i 30 minutter.
7. Luk derefter helt op for vandet igen.
8. Lad plæneklipperen køre i to minutter.
9. Stands motoren og vent, indtil alle bevægelige dele er standset.

ADVERSEL

FARE
- **En knækket eller manglende vaskefitting kan betyde, at du og andre personer udsættes for udslyngede genstande eller risikerer at komme i kontakt med skærekniven.**

HVAD KAN DER SKE
- **Udslyngede genstande eller kontakt med skærekniven kan medføre personskade eller død.**

SÅDAN UNDGÅS FAREN
- **En ødelagt eller manglende vaskefitting skal udskiftes, før plæneklipperen igen må anvendes.**
- **Luk eventuelle huller i plæneklipperen med bolte og låsemøtrikker.**
- **Anbring aldrig hænder og fødder under plæneklipperen eller gennem åbninger i plæneklipperen.**

PROTOTYPE

Skrabemetode

Hvis afvaskningsmetoden ikke er tilstrækkelig til at fjerne al snavs fra undersiden af plæneklipperen, skal du vippe plæneklipperen og skrabe den ren.

1. Afmonter tændrørskablet fra tændrøret (Fig. 7).
2. Tap benzinen af brændstoftanken. Se trinene 1 til 4 i afsnittet *Tømning af brændstoftanken* på side 22.
3. Hvis opsamlingsposen er monteret på plæneklipperen, skal du lukke lågen i plæneklipperhuset og afmontere posen.

4. Vip plæneklipperen op på venstre side (Fig. 17).
5. Fjern snavs og græs ved hjælp af en hård træskraber. Undgå grater og skarpe kanter.

VIGTIGT: Flyt skærekniven så lidt som muligt for at undgå startproblemer på et senere tidspunkt.

6. Rejs plæneklipperen op.
7. Fyld brændstoftanken op.
8. Montér tændrørskablet på tændrøret.

Eftersyn af luftfilter

Under normale forhold skal luftfilteret udskiftes hver 25. driftstime. Filteret skal udskiftes oftere, hvis plæneklipperen benyttes under støvede eller snavsede forhold. Du kan få reservedele hos din autoriserede Toro-forhandler.

1. Stands motoren og vent, indtil alle bevægelige dele er standset.
2. Afmonter tændrørskablet fra tændrøret (Fig. 7).
3. Løsn den skrue, der fastgør luftfilterdækslet til motoren (Fig. 19). Vip luftfilterdækslet ned, og rens dækslet omhyggeligt.

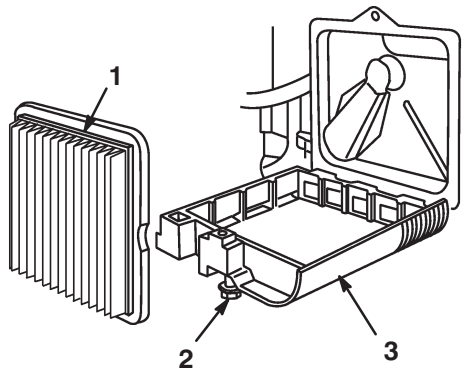

Figur 19

1. Luftfilter
2. Skrue
3. Dæksel

4. Fjern papirfiltret i luftfiltret (Fig. 19), og smid det væk.
5. Sæt et nyt papirfilter i luftfiltret.
6. Montér luftfilterdækslet, og spænd det fast med en skrue.

VIGTIGT: Maskinen må ikke benyttes uden luftfilterindsatsen, da dette kan medføre slid og alvorlig beskadigelse af motoren.

Vedligeholdelse af skærekniven

Sørg for, at skærekniven altid er skarp, når du slår græs. En skarp kniv skærer græsset rent af uden at rive det over eller få det at flosse, som når man klipper græs med en sløv kniv.

1. Tap benzinen af brændstoftanken. Se trinene 1 til 4 i afsnittet *Tømning af brændstoftanken* på side 22.
2. Afmonter tændrørskablet fra tændrøret (Fig. 7).
3. Hvis opsamlingsposen er monteret på plæneklipperen, skal du lukke lågen i plæneklipperhuset og afmontere posen.
4. Vip plæneklipperen op på venstre side (Fig. 20).

VIGTIGT: Flyt skærekniven så lidt som muligt for at undgå startproblemer på et senere tidspunkt.

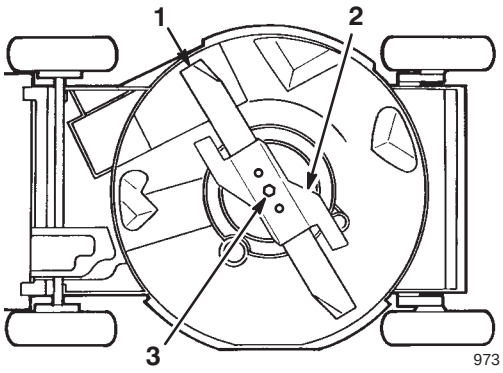

Figur 20

1. Skærekniv
2. Hastighedsregulator
3. Knivbolt

PROTOTYPE

Eftersyn af skærekniven

Kontrollér omhyggeligt, at skærekniven er skarp og ikke slidt, især hvor den flade og den buede del mødes (Fig. 21A). Da sand og slibende materiale kan nedbryde det metal, der forbinder den flade og den buede del af skærekniven, skal du efterse skærekniven, før du benytter plæneklipperen. Hvis der forekommer en revne, eller hvis skærekniven er slidt (Fig. 21B og 21C), skal du udskifte skærekniven. Se afsnittet *Afmontering af skærekniven* på side 20.

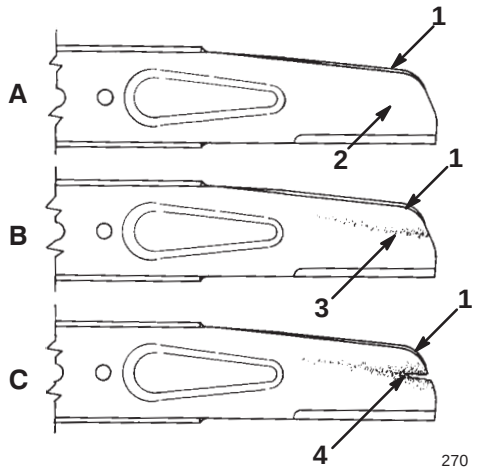

Figur 21

1. Vinge
2. Flad del af kniven
3. Slitage
4. Revnedannelse

Bemærk: Montér en ny skærekniv, når en ny sæson nærmer sig, for at sikre en god græsslåning. I løbet af sæsonen skal du file små hakker ned for at vedligeholde skærkanten.

Afmontering af skærekniven

Tag fat i enden af skærekniven med en klud eller en kraftig handske. Afmontér knivbolten, låseskiven, fartregulatoren og skærekniven (Fig. 20).

FARE

FARE

- **En slidt eller beskadiget kniv kan knække og et stykke af kniven kan blive slynget ud i nærheden af brugeren eller andre personer i området.**

HVAD KAN DER SKE

- **En stykke knækket kniv, der slynges ud, kan forårsage alvorlige personskade eller medfører døden for brugeren eller andre personer i nærheden.**

SÅDAN UNDGÅS FAREN

- **Efterse kniven regelmæssigt for slitage eller beskadigelse.**
- **Udskift en slidt eller beskadiget skærekniv.**

Slib skærekniven

Fil den øverste kant af skærekniven for at bevare den oprindelige skærevinkel (Fig. 22). Skærekniven forbliver afbalanceret, hvis der fjernes den samme mængde materiale på begge skærkanter.



Figur 22

1. Slibning må kun foretages i denne vinkel

VIGTIGT: Kontrollér skæreknivens balance ved at placere den på en afbalanceringsenhed. Du kan købe en billig afbalanceringsenhed i en isenkramforretning. En afbalanceret skærekniv er på vandret, hvorimod en skærekniv, der ikke er afbalanceret, tipper til den tunge side. Hvis skærekniven ikke er afbalanceret, skal du file mere metal af skærkanten i den tunge ende af kniven.

PROTOTYPE

Montering af skærekniven

1. Montér en skarp, afbalanceret Toro-skærekniv, en fartregulator, en låseskive og en knivbolt. Skæreknivens sejl skal pege hen imod den øverste del af plæneklipperhuset for at være korrekt monteret. Tilspænd knivbolten med et moment på 68 N·m (50 ft-lbs).
2. Rejs plæneklipperen op.
3. Montér tændrørskablet på tændrøret.

Justering af det selvkørende drivkabel

Hvis plæneklipperens maksimale hastighed bliver lavere, skal du justere det selvkørende drivkabel.

1. Afmontér de to bolte, der fastgør remdækslet, når motoren er slukket (Fig. 26).
2. Afmontér dækslet.
3. Løsn møtrikken på kabelholderen (Fig. 23).

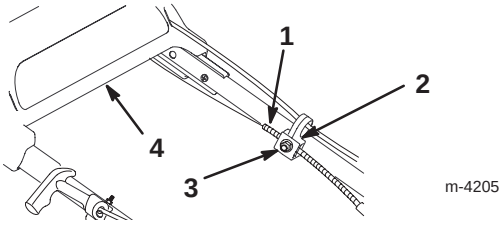

Figur 23

1. Kabelkappe
2. Kabelholder
3. Møtrik
4. Øverste håndtag

4. Tryk drivbeslaget ned, indtil det kommer i kontakt med plæneklipperen, og hold det derefter på plads (Fig. 24).

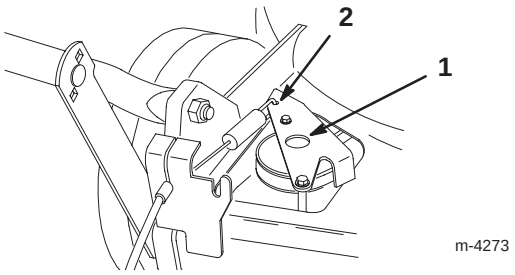

Figur 24

1. Drivbeslag
2. Tryk her

5. Træk kabelkappen ned (i retning mod plæneklipperen) for at undgå, at kablet er slapt, mens du trækker det øverste håndtag tilbage og holder det så langt tilbage som muligt samtidig med, at du holder drivbeslaget nede (Fig. 23).
6. Stram møtrikken på kabelholderen (Fig. 23).
7. Slip drivbeslaget.
8. Montér remdækslet.

Smøring af hjulene

Smør for- og baghjulene efter hver 25 timers drift eller efter hver sæson.

1. Påfør to eller tre dråber tynd olie på indersiden af forhjulene og på ydersiden af alle hjulbolte.
2. Drej hjulene rundt for at fordele olien i bøsningerne.
3. Tør eventuel overskydende olie op.
4. Indstil klippehøjden på baghjulene til indstillingen *C*.
5. Rengør smøreniplerne med en ren klud (Fig. 25).
6. Montér en smørepistol på hver enkelt nippel, og afgiv langsomt to eller tre pump af *nr. 2 lithiumbaseret universalfedt.*

VIGTIGT: Hvis fedtet påføres ved hjælp af højtryk, kan det medføre beskadigelse af pakningerne.

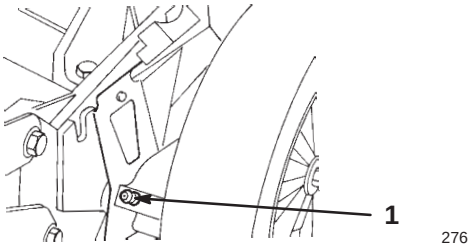

Figur 25

1. Smørenippel

Rengøring under remdækslet

Hold området under remdækslet rent for aflejringer.

1. Stands motoren og vent, indtil alle bevægelige dele er standset.
2. Afmontér de bolte, der fastgør remdækslet til plæneklipperhuset (Fig. 26).

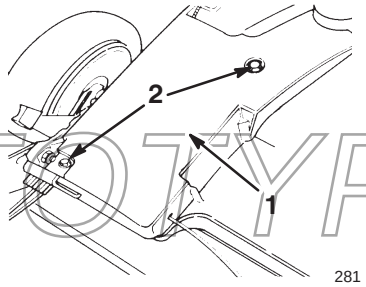

Figur 26

1. Remdæksel
2. Bolte

3. Løft dækslet af, og børst snavs væk fra remområdet.
4. Montér remdækslet.

PROTOTYPE

Udskiftning af tændrør

Kontrollér tændrøret for hver 25 timers drift. Anvend et tændrør af typen *Champion RJ19LM* eller tilsvarende.

1. Stands motoren og vent, indtil alle bevægelige dele er standset.
2. Afmonter tændrørskablet fra tændrøret (Fig. 7).
3. Rengør området omkring tændrøret.
4. Tag tændrøret af topstykket.

VIGTIGT: Udskift tændrøret, hvis det er revnet, tilsodet eller snavset. Rengør ikke elektroderne, da det kan forårsage beskadigelse af motoren, hvis der trænger slibemiddel ind i topstykket.

5. Indstil gnistgabet for det nye tændrør til 0,76 mm (0.030”) (Fig. 27).

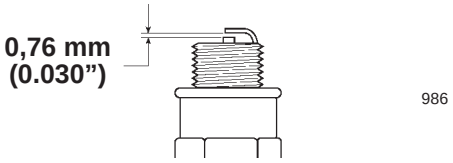

Figur 27

1. 0,76 mm (0.030")

6. Montér tændrøret og pakningsforseglingen.
7. Spænd tændrøret til med et moment på 20 N·m (15 ft-lbs).
8. Montér tændrørskablet på tændrøret.

Rengøring af kølesystemet

Rengør topstykket, motorens køleribber og området omkring kaburator og regulatorforbindelse for snavs og aver efter hver 100 timers drift eller efter hver sæson. Fjern aflejringer fra luftindtagsrillerne på tilbageløbshuset. Dette vil sikre korrekt afkøling og optimal motorydelse.

Rengøring af tændrør og udblæsningskanal

Rengør udblæsningskanalen efter hver brug for at sikre optimal ydelse. Hvis græsset er tykt og tæt, kan det samle sig omkring tændrøret, hvilket gør det svært at afmontere tændrøret.

Sørg altid for, at udblæsningskanalens låge lukker, når håndtaget slippes. Hvis aflejringer forhindrer lågen i at lukke, skal du rengøre indersiden af udblæsningskanalen og lågen omhyggeligt.

Tømning af brændstoftanken

1. Stands motoren, og vent, indtil den er kølet af.
2. Afmonter tændrørskablet fra tændrøret (Fig. 7).

Bemærk: Du må kun tappe benzinen af brændstoftanken, når motoren er kold.

3. Tag dækslet af brændstoftanken (Fig. 7).
4. Brug en pumpelignende hævert til at aftappe brændstoffet i en ren benzindunk.
5. Montér tændrørskablet på tændrøret.
6. Lad motoren køre, indtil den stopper.
7. Start motoren igen for at sikre, at al benzin er ude af kaburatoren.

PROTOTYPE

Fejlfinding

Plæneklipperen er konstrueret og fremstillet med henblik på problemfri drift. Kontrollér følgende komponenter og dele omhyggeligt. I tilfælde af tilbagevendende problemer skal du kontakte en autoriseret Toro-forhandler.

Problem	Afhjælpning
Motoren vil ikke starte	1. Fyld frisk benzin på brændstoftanken 2. Flyt gasspjældsarmen til positionen *Fast* 3. Tryk tre gange på spædebolden 4. Tændrør • Montér kablet til tændrøret • Rengør tændrøret, kontrollér tændrørets gnistgab, og udskift tændrøret, hvis det er beskadiget
Motoren er vanskelig at starte eller mister kraft	1. Tøm brændstoftanken, og fyld den med frisk benzin 2. Udskift filterindsatsen 3. Rengør undersiden af plæneklipperens rotorskjold 4. Rengør tændrøret, kontrollér tændrørets gnistgab, og udskift tændrøret, hvis det er beskadiget 5. Kontrollér motorolien
Motoren kører ujævnt	1. Montér kablet til tændrøret 2. Rengør tændrøret, kontrollér tændrørets gnistgab, og udskift tændrøret, hvis det er beskadiget 3. Flyt gasspjældsarmen fra positionen *Slow* til positionen *Fast* 4. Udskift filterindsatsen
Plæneklipperen eller motoren vibrerer voldsomt	1. Afbalancér skærekniven. Hvis skærekniven er bøjet, skal den udskiftes 2. Tilspænd skæreknivens monteringsbolt 3. Rengør undersiden af plæneklipperens rotorskjold 4. Stram motorens monteringsbolte
Ujævn klippehøjde	1. Indstil alle fire hjul til den samme højde 2. Slib og afbalancér skærekniven 3. Skift retning for græsslåningen 4. Rengør undersiden af plæneklipperens rotorskjold
Sideudblæsningsslisken tilstoppes	1. Flyt gasspjældsarmen fra positionen *Slow* til positionen *Fast* 2. Hæv klippehøjden 3. Gå langsommere 4. Lad græsset tørre, før du slår det 5. Rengør undersiden af plæneklipperens rotorskjold
Plæneklipperens selvkørende funktion virker ikke	1. Justér det selvkørende drivkabel 2. Rengør undersiden af remdækslet

PROTOTYPE

Opbevaring

Når det ikke længere er sæson for græsslåning, og plæneklipperen skal klargøres til opbevaring, skal du udføre de anbefalede vedligeholdelses- procedurer. Se afsnittet *Vedligeholdelse* på side 16.

Opbevar plæneklipperen tørt, rent og køligt. Afdæk maskinen for at holde den ren og beskytte den.

Klargøring af brændstofsystemet

ADVERSEL

FARE
- **Benzin kan fordampe, hvis det opbevares i længere tid.**

HVAD KAN DER SKE
- **Brændstofdampe kan eksplodere, hvis de kommer i kontakt med åben ild.**

SÅDAN UNDGÅS FAREN
- **Undlad at opbevare benzin (brændstof) i længere tid.**
- **Plæneklipperen må ikke opbevares med benzin i tanken i et lukket rum med åben ild, f.eks. i nærheden af et fyr eller en vandvarmer med vågeblus.**
- **Lad motoren køle af efter brug, før den anbringes i et lukket rum.**

Tøm brændstoftanken, når du har slået græsset sidste gang, inden plæneklipperen skal opbevares.

1. Lad plæneklipperen køre, indtil motoren løber tør for benzin og stopper.
2. Spæd motoren, og start den igen.
3. Lad motoren køre, indtil den stopper. Når du ikke længere kan starte motoren, er den tilstrækkeligt tør.

Klargøring af motoren

1. Krumtaphuset skal tømmes for olie, mens motoren stadig er varm. Se afsnittet *Udskiftning af motorolie* på side 17.
2. Afmontér tændrøret (Fig. 7).
3. Sprøjt ca. en spiseskefuld olie ind i krumtaphuset via tændrørshullet ved hjælp af en smørekande.
4. Få motoren til at rotere langsomt flere gange ved hjælp af startersnoren for at fordele olien.
5. Montér tændrøret, men montér **ikke** tændrørskablet.

Generelt

1. Rengør plæneklipperhuset. Se afsnittet *Rengøring af undersiden af plæneklipperen* på side 18.
2. Fjern snavs og strå fra topstykket, motorens køleribber og blæserhuset.
3. Græs og snavs fjernes fra alle maskinens ydre dele, fra afskærmningen og fra den øverste del af plæneklipperhuset.
4. Kontrollér skæreknivens tilstand. Se afsnittet *Vedligeholdelse af skærekniven* på side 19.
5. Spænd alle møtrikker, bolte og skruer.
6. Smør hjulene. Se afsnittet *Smøring af det selvkørende drev* på side 21.
7. Opfrisk alle rustede eller beskadigede, malede overflader med maling, der kan købes hos en autoriseret forhandler.

Sammenfoldning af håndtaget

VIGTIGT: Fold håndtaget forsigtigt sammen, så du undgår at trække, klemme eller beskadige kablerne.

VIGTIGT: Du må ikke afmontere eller løsne de drejeknapper, der fastgør det nederste håndtag til drejebeslaget. Fold ikke det øverste håndtag bagud.

1. Løsn de drejeknapper, der fastgør det øverste håndtag.
2. Drej forsigtigt det øverste håndtag fremad, indtil det hviler på motoren (Fig. 28).

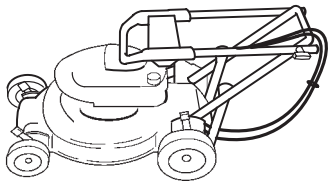

m-4217

Figur 28

PROTOTYPE

Klargøring efter opbevaring

1. Fold forsigtigt det øverste håndtag ud, indtil det paser ind i det nederste håndtag, og tilspænd derefter drejeknapperne.

VIGTIGT: Du skal være meget forsigtig, når du folder håndtaget ud, så du undgår at trække, klemme eller beskadige kablerne.

2. Kontrollér og tilspænd alle bolte.
3. Afmontér tændrøret (Fig. 7), og få motoren til at rotere hurtigt ved hjælp af starteren for at blæse overskydende olie ud af topstykket.
4. Rengør tændrøret, eller udskift det, hvis det er revnet eller beskadiget, eller hvis elektroderne er slidte.
5. Montér tændrøret, og tilspænd det med et moment på 20 N·m (15 ft-lbs).
6. Udfør de anbefalede vedligeholdelsesprocedurer. Se afsnittet *Vedligeholdelse* på side 16.
7. Fyld brændstoftanken op (Fig. 7) med frisk benzin.
8. Kontrollér oliestanden i motoren. Se afsnittet *Kontrol af oliestanden i motoren* på side 17.
9. Montér tændrørskablet på tændrøret.

Tilbehør

Følgende tilbehør kan købes hos en autoriseret forhandler:

- Sideudblæsningssæt
- Gnistfanger
- Afmonteringssæt

PROTOTYPE

PROTOTYPE

PROTOTYPE



PROTOTYPE