Form No. 3323-234

TORO®

53 cm Recycler®

Självgående motorgräsklippare

Modell nr. 20789—200000001 och uppåt

Modell nr. 20791—200000001 och uppåt

PROTOTYPE

Bruksanvisning

CE

Svenska (S)

Innehåll

	Sida
Inledning	2
Säkerhetsföreskrifter	3
Allmänna säkerhetsföreskrifter för gräsklippare	3
Ljudtryck	5
Ljudeffekt	5
Vibration	5
Symboler	5
Montering	7
Uppackning av klipparen	7
Montering av handtaget	7
Montering av startsnöre	8
Montering av utkastarplugg	8
Montering av batteri	9
Före start	9
Fylla olja i vevhuset	9
Fyll på bensin i bränsletanken	10
Körning	11
Reglage	11
Starta motorn	11
Stanna motorn	11
Framdrivning	12
Inställning av klipphöjd	12
Använda gräsuppsamlaren	13
Körtips	14
Underhåll	15
Rekommenderat underhållsschema	15
Kontroll av oljenivå i motor	16
Byte av olja i motorn	16
Rengöring av undersidan på gräsklipparkåpan	17
Service av luftfilter	18
Underhålla av kniv	18
Justering av reglagekabel för framdrivning	20
Smörjning av framdrivningen	20
Rengöring under remkåpan	20
Tändstiftsbyte	20
Rengöring av kylsystemet	21
Rengöring av plugg och utkastare	21
Tömma ur bränsletanken	21
Laddning av batteriet	21
Deponering av batteriet	21
Byte av säkring	22
Felsökning	22
Förvaring	23
Preparering av bränslesystemet	23
Preparering av motorn	23
Allmänt	23
Fälla ner handtaget	24
Ta fram efter förvaring	24
Tillbehör	24

Inledning

Tack för att du valt en Toroprodukt. Vi vill att du ska bli helt nöjd med din maskin.

Läs bruksanvisningen noga så att du lär dig att använda och underhålla produkten på rätt sätt. Informationen i bruksanvisningen hjälper dig och andra att undvika personskador och skador på produkten. Även om Toro konstruerar och bygger säkra produkter, så är det du som är ansvarig för att produkten används på rätt och säkert sätt.

Ha modell- och serienummer tillgängliga när du kontaktar din auktoriserade återförsäljare för att få hjälp, köpa Toro originalreservdelar eller vill ha annan information. Skylten med modell- och serienummer sitter på produkten enligt Figur 1.

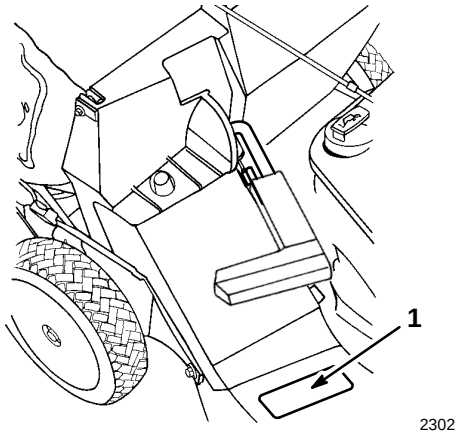

Figur 1

1. Etikett med modell- och serienummer

Skriv produktens modell- och serienummer nedan:

Modellnr.: _____

Serienr.: _____

I handboken anges möjliga risker med särskilda säkerhetsmeddelanden som hjälper dig och andra att undvika personskador, i värsta fall döden. Signalorden FARA, VARNING och FÖRSIKTIGHET används för att ange risknivån.

FARA anger stor fara som leder allvarlig personskada eller döden om föreskrifterna inte följs.

PROTOTYPE

©**The Toro Company – 1999**
8111 Lyndale Ave. South
Bloomington, MN 55420–1196

Printed in USA

VARNING anger fara som kan leda till allvarlig personskada eller döden om föreskrifterna inte följs.

FÖRSIKTIGHET anger fara som kan leda till mindre eller medelsvår personskada om föreskrifterna inte följs.

Två andra beteckningar används för att märka ut föreskrifter. **Viktigt** anger speciell mekanisk information och **Obs** anger allmän information värd att uppmärksamma.

Säkerhetsföreskrifter

Det är viktigt att du och andra användare av snöslungan läser och förstår innehållet i handboken innan motorn ens startas, så uppnås högsta säkerhet, bästa prestanda och ni lär känna maskinen. Var särskilt uppmärksam på varningssymbolen ⚠ som betyder FÖRSIKTIGHET, VARNING eller FARA — "föreskrifter för personlig säkerhet". Läs anvisningarna eftersom de rör säkerheten. Personskador kan bli följden om föreskrifterna inte följs.

Allmänna säkerhetsföreskrifter för gräsklippare

Nedanstående föreskrifter har anpassats från ANSI/OPEI standard B71.1-1998 och ISO standard 5395:1990(E). Information och terminologi som är specifik för Toro-snöslungor står inom parentes.

Klipparen kan slita av händer och fötter och kasta omkring föremål. Följs inte säkerhetsanvisningarna nedan kan det leda till allvarliga och t o m dödliga skador.

Övning

- Läs bruksanvisningen noga. Bekanta dig ordentligt med reglagen och hur utrustningen ska användas innan den startas.
- Se tillverkarens anvisningar för korrekt hantering och montering av tillbehör. Använd endast tillbehör som godkänts av tillverkaren.
- Låt aldrig barn eller personer som inte kan anvisningarna använda klipparen.
- Kör aldrig om människor, särskilt barn, eller sällskapsdjur befinner sig i närheten. Stanna klipparen om någon kommer in på området.

Tragiska olyckor kan inträffa om föraren inte uppmärksammar att barn finns i närheten. Barn dras ofta till klipparen och där gräs klipps. Utgå **aldrig** från att barn befinner sig där du senast såg dem.

- Håll barn borta från klippområdet och under uppsikt av ansvarig vuxen.
- Var uppmärksam och stanna klipparen när barn kommer in på området.
- Var extra försiktig vid skymda hörn, buskage, träd och andra föremål som hindrar sikten.
- Kom ihåg att föraren är ansvarig för olyckor och faror som kan hota andra människor och deras ägodelar.

Förberedelser

- Bär alltid ordentliga skor och långbyxor vid klippning.
- Kör inte barfota eller med sandaler.
- Bär alltid skyddsglasögon eller glasögon med sidoskydd när ni kör klipparen.
- Undersök noggrant området där maskinen ska köras och ta bort stenar, pinnar, linor, ben och andra främmande föremål.
- **Varning: Bensin är mycket brandfarligt.** Vidtag följande försiktighetsåtgärder:
  - Förvara bränsle i som är avsedda för ändamålet.
  - Fyll bra på utomhus och rök inte vid påfyllning.
  - Fyll på bränsle innan motorn startas. Ta aldrig bort tanklocket och fyll inte på bränsle när motorn är igång eller när den är varm.
  - Försök inte starta motorn om bensin spillts ut utan flytta bort maskinen från området och undvik gnistkällor innan bensinångorna försvunnit.
  - Sätt tillbaka locken på tanken och dunken ordentligt.
  - Håll till utomhus om bränsletanken måste tömmas.
- Byt ut trasiga ljuddämpare.
- Inspektera alltid före körning att knivar, knivbultar och klippenhet inte är slitna eller skadade. Byt ut slitna eller skadade blad och bultar i hela satser så att balanseringen bibehålls.
- Var försiktig med flerbladiga maskiner eftersom om ett blad roteras kan övriga blad också rotera.

PROTOTYPE

Körning

- Kör inte motorn i ett slutet utrymme där farlig koloxidgas kan ansamlas.
- Klipp bara i dagsljus eller bra belysning.
- Se till att alltid ha bra fotfäste i slänter.
- Gå, spring aldrig.
- Håll ordentligt i handtaget.
- Klipp på skrå i slänter, aldrig uppför och nedför.

- Var mycket försiktig vid svängar i slänter.
- Klipp inte alltför branta sluttningar.
- Var mycket försiktig vid backning och när du drar klipparen emot dig.
- Titta bakåt och nedåt efter småbarn före och under klippning baklänges.
- Stanna kniven (knivarna) om klipparen måste vältas för transport, vid körning över annat än gräsytor och när klipparen transportera till och från området som ska klippas.
- Kör aldirg klipparen med skadade skydd och om säkerhetsanordningar saknas, t ex riktare och/eller gräsuppsamlare monterade.
- Ändra inte på motorns varvtalsregulator och övervarva inte motorn.
- Koppla ur alla kniv- och framdrivningskopplingar innan motorn startas.
- Starta motorn försiktigt enligt anvisningarna och med fötterna på ordentligt avstånd från kniven (knivarna).
- Tippa inte när motorn startas om inte klipparen måste tippas för att kunnas startas. Tippa den i sådant fall inte mer än vad som är absolut nödvändigt och lyft bara del den som inte vänder mot föraren.
- Starta inte motorn när ni står framför utkastaren.
- Håll inte händer och fötter intill eller under roterande delar. Håll er alltid på avstånd från utkastaröppningen.
- Lyft och bär inte klipparen när motorn är igång.
- Stanna motorn och lossa tändkabeln:
  - innan utkastaren rensas,
  - innan klipparen kontrolleras, rengörs eller arbete utförs på den,
  - när något föremål körts på. Kontrollera om det uppstått skador och reparera innan klipparen startas och körs igen,
  - om klipparen börjar vibrera onormalt. Kontrollera omedelbart orsaken. Vibrationer är vanligen en varning för att något är fel.
- Stanna motorn
  - när du lämnar klipparen,
  - Före bränslepåfyllning.
- Minska gasen medan motorn stannar och stäng av bränslet när klippningen är avslutad om motorn är försedd med bränslekran.
- Stanna kniven (knivarna) när grusgångar, trottoarer och vägar korsas.
- Stäng av motorn och vänta tills kniven stannat helt innan gräsuppsamlaren tas bort.
- Kör inte klipparen om ni är påverkad av alkohol eller mediciner.

Sluttningar är en huvudfaktor vid halk- och fallolyckor som kan leda till allvarliga skador. Alla sluttningar kräver extra uppmärksamhet. Klipp inte sluttningen om ni känner er osäker.

- Se upp för gropar, spår och knölar. Högt gräs kan gömma hinder.
- **Klipp inte** intill kanter, diken och strandkanter. Föraren kan tappa fotfästet eller balansen.
- **Klipp inte** vått gräs. Minskat fotfäste kan få er att halka.

Underhåll och förvaring

- Se till att muttrar, bultar (särskilt knivbultar) och skruvar är åtdragna så att maskinen är i säkert bruksskick.
- Förvara aldrig maskinen med bensin i tanken i en byggnad där ångår kan komma i kontakt med öppen eld eller gnistor.
- Låt motorn kallna innan den ställs i ett slutet utrymme.
- Minska brandrisken genom att hålla motorn, ljuddämparen, batteriutrymmet och utrymmet där bensin förvaras rent från gräs, löv och fett.
- Byt för säkerhets skull ut slitna och skadade delar.
- Var extra försiktig vid hantering av bensin, ångor kan vara explosiva.
- Modifiera aldrig säkerhetsanordningar. Kontrollera deras funktion regelbundet.
- Håll klipparen ren från gräs, löv och annat skräp. Torka upp utspilld olja och bensin.
- Ändra aldrig hjulhöjd med motorn igång.
- Koppla alltid bort strömmen från elklippare före rengöring, reparation och justering.
- Gränsuppsamlarens delar slits, skadas och bryts ner, vilket kan göra att rörliga delar kommer i dagen och att föremål kan kastas omkring. Kontrollera delarna ofta, byt vid behov och använd delar som rekommenderas av tillverkaren.
- Klipparblad är vassa och kan skära. Linda in kniven (knivarna) eller bär handskar och var extra försiktig vid service av dem.
- Ändra inte inställningen av motorns varvtalsregulator och övervarva inte motorn.

PROTOTYPE

Ljudtryck

Maskinen avger ett ekvivalent A-vägt ljudtryck vid förarens öra på 85,4 dB(A), grundat på mätningar av identiska maskiner enligt procedurerna i ANSI B71.5-1984.

Ljudeffekt

Maskinen avger en ljudeffekt på 98,6 LwA, grundat på mätningar av identiska maskiner enligt direktiv 84/538/EEC med tillägg.

Vibration

Maskinen genererar maximal hand-arm vibration på 7,27 m/s^2, grundat på mätningar av identiska maskiner enligt procedurerna i ISO 5349.

Symboler

Varningstriangel — symbolen i triangeln anger faran

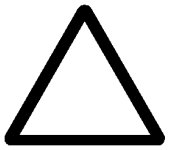

Varningssymbol



Läs bruksanvisningen



Konsultera den tekniska handboken där anvisningar för korrekta serviceåtgärder finns



Håll er på säkert avstånd från maskinen

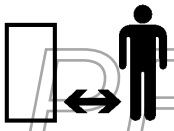

Håll er på säkert avstånd från klipparen

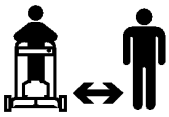

Kastade och omkring-flygande föremål — Hela kroppen i farozonen

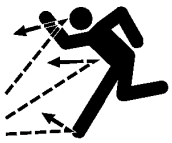

Öppna och ta inte bort säkerhetsskydd med motorn igång

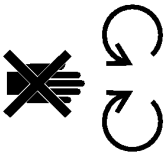

Roterande knivar kan klippa av tår och fingrar. Håll er på avstånd kniven när motorn är igång



Använd bladförstyvning vid mullning när klipparen är försedd med mullnings-plugg

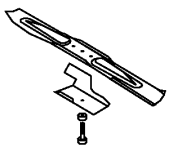

Transmission

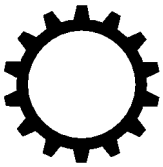

Olja



Till/kör

Koppla in

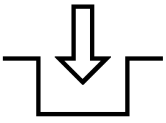

PROTOTYPE

Kastade och omkring-flygande föremål — Sidomonterad rotor-klippare. Se till att avledaren sitter på plats

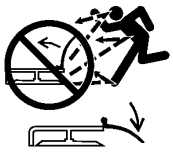

Stanna motorn innan ni släpper handtaget



Timmätare/drifttimmar

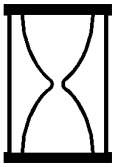

Snabbt



Sakta



Minskar/ökar



Smörjpunkt



Motorstart



Stoppa motorn



Choke

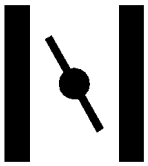

Koppla ur

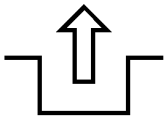

Batterikondition

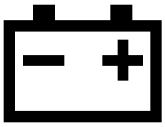

Bränsle

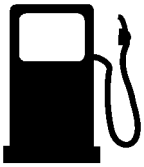

Neutral



Första växeln



Andra växeln



Tredje växeln



PROTOTYPE

Kilppelement — grundsymbol



Klippelement — höjdinställning



Vrid nyckeln i tändningslåset



Snapspump (starthjälp)		**För reglage**	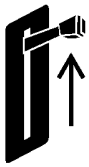
Tryck tre gånger på snapspumpen	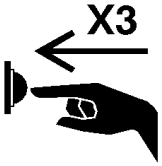	**Dra i snöret**	
Deponera batterier på korrekt sätt		**Hjul**	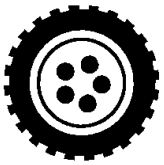
Sätt i nyckeln i tändningslåset	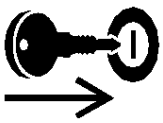	**Framdrivning**	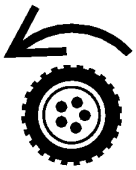

Montering

Obs: Vänster och höger sida av klipparen bestäms av när föraren står bakom handtaget.

Uppackning av klipparen

VIKTIGT: Var extra försiktig vid uppackning och hantering av gräsklipparen och övre handtaget så att du inte dra, klämmer och skadar kablarna.

1. Ta bort utfyllnaderna i lådan och låt övre handtaget vila ovanpå gräsklipparen.
2. Lyft upp gräsklipparen ur lådan.
3. Lägg övre handtaget på marken bakom gräsklipparen med etiketten på handtaget vänd uppåt och reglagekablarna mellan handtagsfästena.

PROTOTYPE

Montering av handtaget

1. Skruva loss de fyra handtagsbultarna och vreden på undre handtaget (två av bultarna har plana huvuden och de andra två kurvade huvuden som passar mot handtaget (Fig. 2).

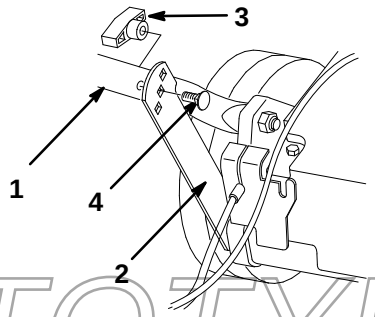

Figur 2

1. Undre handtag
2. Stödjärn
3. Vred
4. Plan handtagsbult

2. Vrid undre handtaget bakåt och stödjärnen uppåt och passa in järnen mot hålen i handtaget (Fig. 2).
3. Skruva fast handtaget mot stödjärnen med de två plana handtagsbultarna och två vred, med höjdjusteringshålen på järnen anpassade till din längd (Fig. 2)

VIKTIGT: Se till att kablarna inte sträcks eller kommer ikläm.

Obs: Höjden på handtaget kan justeras genom att handtagsbulten och vredet sätts i andra hål.

4. Trä ändarna på övre handtagsdelen över undre handtaget så att delarna sitter ihop (Fig. 3)

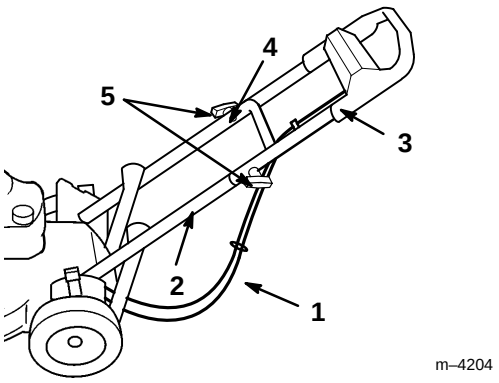

Figur 3

1. Kablar
2. Undre handtag
3. Övre handtag
4. Kurvad handtagsbult (endast en visas i skissen)
5. Vred

5. Se till att kablarna dras bakom och under undre handtaget enligt figur 3.

6. Fäst övre handtaget mot undre med två kurvade handtagsbultar och två vred (Fig. 3).

Montering av startsnöre

Dra startsnöret genom snörstyrningen på handtaget (Fig. 4).

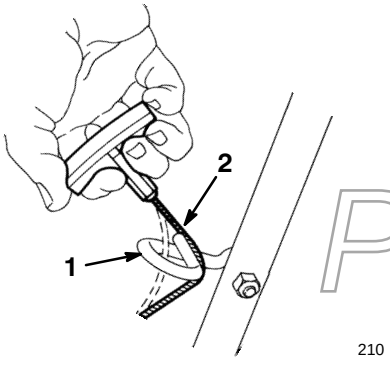

Figur 4

1. Snörstyrning
2. Startsnöre

Obs: Kläm reglagebygeln mot handtaget så går det lättare att montera startsnöret.

Montering av utkastarplugg

1. Stanna motorn och vänta tills alla rörliga delar stannat.

2. Öppna utkastarluckan genom att föra handtaget bakåt (Fig. 5).

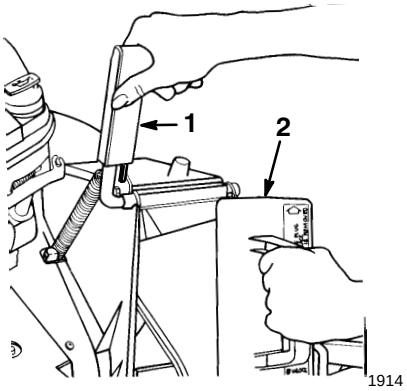

Figur 5

1. Handtag till utkastarlucka
2. Plugg (vriden medurs)

3. Håll utkastarhandtaget så att den fjäderbelastade dörren inte stängs när du sätter i pluggen.

4. Vrid pluggen något medurs medan den sätts in (Fig. 5).

Se till att etiketten på pluggen pekar uppåt.

5. Tryck in pluggen helt tills fjäderclipset längst ner på pluggen klickar i lås (Fig. 6).

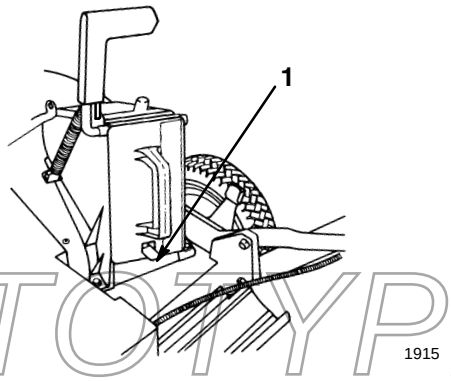

Figur 6

1. Fjäderclips

6. Släpp handtaget på utkastarluckan så att det låser på överkanten av pluggen.

7. Borttagning av pluggen:

A. För handtaget på utkastarluckan bakåt medan fjäderclipset längst ner på pluggen lyfts uppåt.

B. Ta ur pluggen när den frigjorts.

PROTOTYPE

Montering av batteri

Endast modeller med elstart

1. Ta ur batteriet ur förpackningen och ladda det, se avsnittet *Ladda batteriet* på sidan 21.
2. Rikta in stiften på batterilådan mot hålen i i undre handtaget och trä ner stiften i hålen tills batterilådan snäpper på plats (Fig. 7).

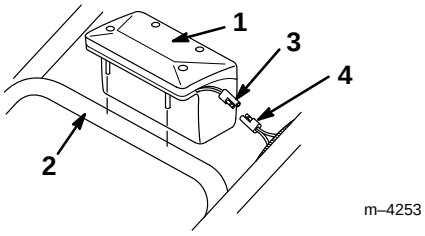

Figur 7

1. Batterilåda
2. Undre handtag
3. Kabel från batteri
4. Kabel från kablage

3. Anslut kabeln från batteriet till ledningen i kablaget i det korrugerade röret (Fig. 7).

Före start

Fylla olja i vevhuset

Vevhuset rymmer 0,65 liter (22 oz.) olja. Använd endast SAE 30 eller 10W30, renande olja av hög kvalitet med klassning SF, SG, SH, or SJ.enligt American Petroleum Institute (API).

Se före varje körning till att oljenivån ligger mellan märkena *Add* och *Full* på oljestickan (Fig. 8).

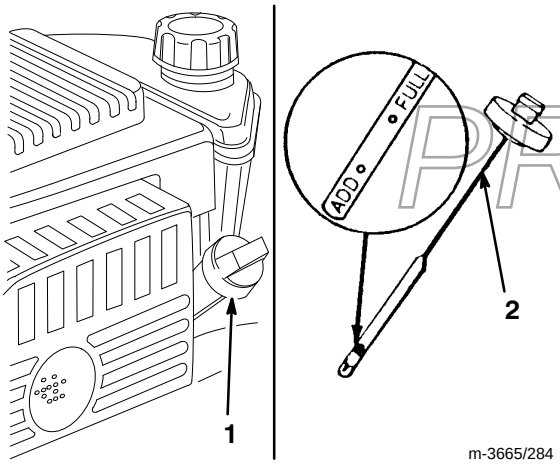

Figur 8

1. Oljepåfyllningsrör
2. Oljesticka

Påfyllning av olja:

1. Ställ klipparen på plant underlag.
2. Gör rent omkring oljepåfyllningsröret (Fig. 8).
3. Ta ur oljestickan ur påfyllningsröret genom att vrida locket ett kvarts varv moturs och dra ut det.
4. Torka av oljestickan med en ren trasa.
5. Sätt i oljestickan helt i påfyllningsröret och ta sedan ur den.

Obs: Oljestickan måste sättas i helt för att nivån ska avläsas rätt.

6. Läs av oljenivån på oljestickan (Fig. 8).
7. Häll **sakta** i så mycket olja att nivån når markeringen *Full* på stickan om nivån ligger under markeringen *Add*.

VIKTIGT: Fyll inte på för mycket olja och kör motorn, motorn kan skadas. Tappa ur överflödet tills oljenivån är *Full*.

8. Sätt i oljestickan i påfyllningsröret och vrid locket ett kvarts varv medurs.

PROTOTYPE

Fyll på bensin i bränsletanken

Använd färsk, blyfri bensin med oktantal 87 eller högre. Köp bara så mycket som går åt inom en månad, så är den garanterat färsk. Blyfri bensin ger mindre avlagringar i förbränningsrummet och längre livslängd för tändstiftet. Blyad bensin kan användas om blyfri bensin inte finns att tillgå.

VIKTIGT: Tillsätt inte olja till bensinen.

VIKTIGT: Använd aldrig metanol, bensin som innehåller metanol, bensin som innehåller mer än 10% etanol, premiumbensin eller fotogen eftersom detta kan skada motorns bränslesystem.

VIKTIGT: Använd inte bensin som sparats från förra säsongen eller längre.

FARA

RISKER
- **Under vissa omständigheter är bensin extremt lättantändlig och högexplosiv.**

DETTA KAN HÄNDA
- **Bensinbrand eller explosion kan skada dig själv och andra och orsaka materiella skador.**

MINSKA RISKERNA
- **Använd tratt och fyll bränsletanken utomhus på en öppen plats när motorn är kall. Torka upp utspilld bensin.**
- **Fyll inte tanken helt full. Fyll tanken tills det återstår 6-13 mm (1/4-1/2”) till undre kanten på påfyllningsröret. Utrymmet behövs för bränslets expansion.**
- **Rök aldrig när du handskas med bensin och håll dig borta från öppen eld eller där bensinångor kan antändas av gnistor.**
- **Förvara bensin i godkänd dunk och håll den borta från barn.**
- **Köp aldrig mer bensin än vad som går åt inom en månad.**

FARA

RISKER
- **Vid bensinpåfyllning kan under vissa betingelser gnistor från statisk elektricitet bildas och antända bensinen.**

DETTA KAN INTRÄFFA
- **Bensinbrand eller explosion kan skada dig själv och andra och orsaka materiella skador.**

SÅ UNDVIKS RISKEN
- **Ställ alltid bensindunkar på marken en bit från ditt fordon före påfyllning.**
- **Fyll inte på bensindunkar inne i fordon eller på lastbilsflak eftersom plastmattor och liknande kan isolera dunken och förlänga urladdningstiden för statiska elektriciteten.**
- **Flytta när så är praktiskt möjligt ner bensin–drivna maskiner från lastbil eller släpkärra och fyll bränsle när hjulen står på marken.**
- **Fyll på maskinen från en dunk hellre än med ett handtag på en bensinpump om det inte är möjligt att lasta av maskinen från lastbilen eller släpet.**
- **Håll kontakt hela tiden mellan munstycket på bensinpumpen och kanten på tank- eller dunköppningen tills tankningen är klar om tankning måste ske från bensinpump.**

Använd regelbundet bränslestabilserare/konditionerare under drift och förvaring. Bränslestabilserare / konditionerare rengör motorn under körning och motverkar att gummiliknande beläggningar bildas i motorn vid förvaring.

VIKTIGT: Använd inte bränsletillsatser andra än bränslestabilsering/konditionering. Använd inte alkoholbaserade bränslestabiliserare, t ex etanol, metanol eller isopropanol.

1. Ta bort kabeln från tändstiftet (Fig. 9).

PROTOTYPE

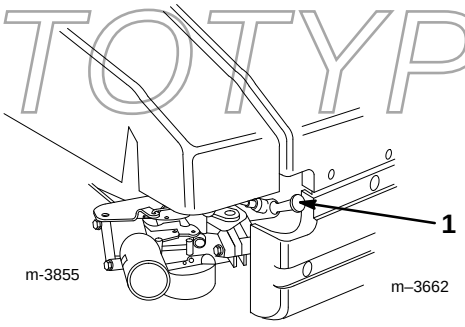

Figur 9

1. Tändkabel

2. Gör rent omkring tanklocket (Fig. 10).

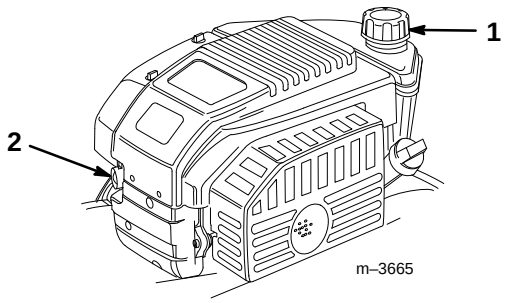

Figur 10

1. Tanklock
2. Snapspump

3. Ta bort tanklocket (Fig. 10).
4. Fyll tanken med blyfri bensin till mellan 6–13 mm (1/4–1/2”) från överkanten på tanken. **Fyll inte upp i påfyllningsröret.**
5. Sätt på tanklocket och torka upp utspilld bensin.

Körning

Se till att framdrivningen och styrbygeln fungerar korrekt varje gång du ska klippa. När bygeln släpps ska motorn och framdrivningen stanna. Om inte - kontakta närmaste auktoriserade serviceverkstad.

Reglage

Starthandtaget och knivbygeln sitter på övre handtaget enligt figur 11.

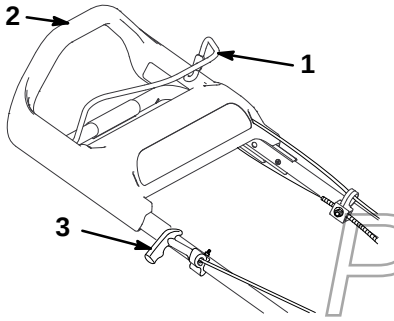

Figur 11

1. Knivbygel
2. Övre handtag
3. Starthandtag

Starta motorn

1. Sätt på tändkabeln på tändstiftet.
2. Tryck tre gånger på snapspumpen och väta två sekunder mellan varje tryck (Fig. 10).

Obs: Tryck på snapspumpen fem gånger med två sekunder mellan varje tryck om temperaturen är lägre än 13°C (55°F).

Obs: Använd inte snapspumpen vid start av varm motor efter ett kort stopp. Kall väderlek kan dock kräva ny snapsning.

3. Håll knivbygeln mot övre handtaget (Fig. 12).

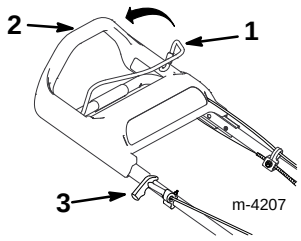

Figur 12

1. Knivbygel
2. Övre handtag
3. Starthandtag

4. Starta gräsklipparen.

   Manuell start:

   A. Dra lätt i starthandtaget tills du känner ett lätt motstånd, dra sedan hårt (Fig. 12).

   B. Släpp sakta tillbaka snöret.

   Key–lectric start (endast elmodeller):

   A. Sätt i nyckeln i tändningslåset (Fig. 13).

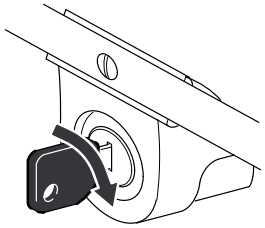

Figur 13

PROTOTYPE

   B. Vrid nyckeln åt höger och släpp den när motorn startar.

5. Låt motorn värmas upp minst en minut när den startat, lägre om det är kallt.

Obs: Gör om steg 2 till 4 om motorn inte startar på tre försök.

Stanna motorn

Släpp knivbygeln. Både motorn och kniven ska stanna. Om inte - kontakta närmaste auktoriserade serviceverkstad.

Framdrivning

För att koppla in framdrivningen behöver du bara gå framåt med händerna på övre handtaget. När du går förs övre handtaget mot gräsklipparen och aktiverar framdrivningen. Ju fortare du går, ju längre fram förs handtaget och ju snabbare går klipparen (Fig. 14).

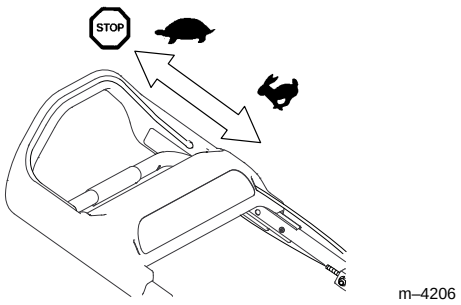

Figur 14

Obs: Gräsklipparen går med högsta hastighet när övre handtaget trycks så långt framåt som möjligt.

Gå bara saktare för att minska farten, stanna för att stanna klipparen (Fig. 14).

Obs: Kör klipparen framåt ett par centimeter utan att koppla in framdrivningen och dra sedan bakåt om den inte rullar fritt bakåt när du vill backa efter att framdrivningen varit inkopplad.

Inställning av klipphöjd

SmartWheel har två klippskalor: *GLEST/NORMALT* and *TJOCKT* — för att få bästa klipphöjdinställning för att klippbetingelser (Fig. 15). Använd skalan *TUNT/NORMALT* under den varma sommarsäsongen för nästan alla klippning. Skalan *TJOCKT* gäller för tjockt, fuktigt och grovt gräs som oftast finns på våren.

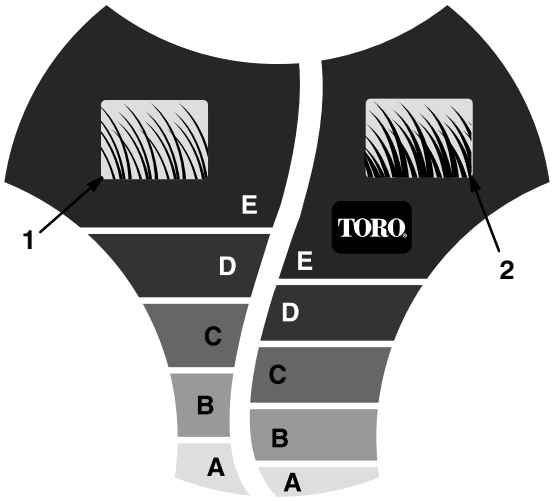

Figur 15

1. Skala för glest/normalt gräs
2. Skala för tjockt gräs

Vi rekommenderar följande

- Klipp gräset med inställningarna *C*, *D*, eller *E* och håll gräshöjden mellan 5,1–7,6 cm (2-3”) högt.
- Klipp inte kortare än med inställningen *C* om inte gräset är glest och sent på hösten när tillväxten avtar sent på hösten. Använd en högre inställning och gå saktare när du klipper högt gräs och klipp sedan med normal inställning. Klippa för långt gräs kan korka igen klipparen och få motorn att stanna.

Obs: *SmartWheel* beräknar rätt inställning så att du inte klipper mer än 1/3 av grässtråt.

FARA

RISKER
- **Justering av höjdinställningsspakarna kan göra du kommer åt kniven.**

DETTA KAN HÄNDA
- **Kommer man åt kniven kan det leda till allvarliga skador.**

UNDVIK RISKEN
- **Ändra inte klipphöjden när motorn är igång och kniven roterar.**
- **För inte fingrarna in under kåpan för att lyfta klipparen när klipphöjden ändras.**

PROTOTYPE

1. Kör upp klipparen på gräset innan motorn startas. Stanna klipparen när bokstäverna på *SmartWheel*™ -konstruktionen på vänster bakhjul står rakt upp (Fig. 15).
2. Använd *SmartWheel* (Fig. 15) för att jämföra grässtråna med bokstäverna på hjulet. Bokstaven på *SmartWheel* som matchar grästopparna anger rätt klipphöjd.
3. Kläm ner klipphöjdspaken mot hjulet och för den till motsvarande bokstav på gräsklipparkåpan (Fig. 16).

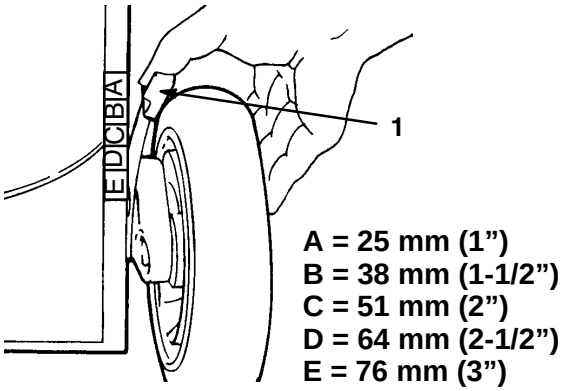

Figur 16

1. Klipphöjdsspak

Obs: Lyft upp kåpan så att hjulet lyfts upp från marken så går inställningen lättare. **Håll inte fingrarna under kåpan när klipparen lyfts upp.**

4. Se till att stiftet på höjdinställningsspaken går i spåret i kåpan.
5. Ställ in alla hjulen på samma bokstav.

Obs: Framhjulen kan justeras till 1,3 cm (1/2 in.). För klipphöjdspaken förbi *A* och släpp in stiftet i spåret i kåpan.

Använda gräsuppsamlaren

Ibland kan du vilja använda gräsuppsamlaren för uppsamling av långt gräs, frodigt gräs eller löv.

Montering av gräsuppsamlaren

1. Stanna motorn och vänta tills alla delar stannat.
2. Se till att utkastarluckhandtaget är fört helt framåt och att stiftet går emot haken (Fig. 17).

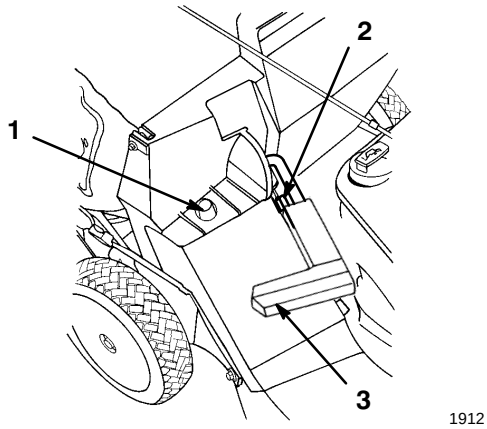

Figur 17

1. Säckram på fästet
2. Stift går emot haken
3. Handtaget helt framåt och utkastarluckanstängd

3. Trä hålet i säckramen på fästet på kåpan (Fig. 17).
4. Sätt bakdelen av gräsuppsamlaren på undre handtaget.
5. Dra utkastarluckhandtaget framåt och för handtaget bakåt tills stiftet låser i urtaget på säcken (Fig. 18).

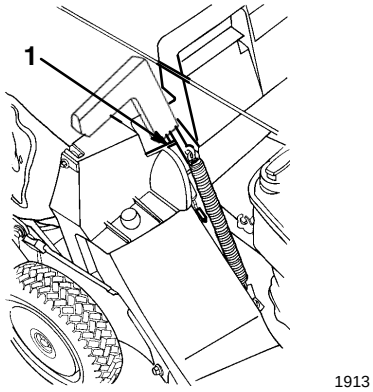

Figur 18

1. Stift låst i urtaget

Utkastarluckan i klipparhuset är nu öppen.

PROTOTYPE

Klippa med gräsuppsamlaren

FARA

RISKER
- **En sliten grässäck kan släppa genom småsten och annat skräp så att det kan kastas mot föraren och kringstående.**

DETTA KAN INTRÄFFA
- **Kastade föremål kan orsaka allvarliga t o m dödliga kroppskador.**

SÅ UNDVIKS RISKEN
- **Kontrollera gräsuppsamlaren ofta. Montera en ny Toro ersättningssäck om den är skadad.**

Klipp gräset tills säcken är full.

VIKTIGT: Fyll inte säcken för full.

Demontering av gräsuppsamlaren

1. Stanna motorn och vänta tills alla delar stannat.
2. Lyft upp utkastarluckhandtaget och för det framåt tills låsstiftet går emot haken (Fig. 17).
3. Ta tag i handtaget fram och bak på säcken och lyft av säcken från gräsklipparen.
4. Tippa säcken gradvis framåt och töm ur klippet.
5. Se stegen 3 och 4 i avsnittet *montering av gräsuppsamlare* på sidan 13.

FARA

RISKER
- **Föremål kan kastas omkring om inte utkastarluckan är helt stängd.**

DETTA KAN INTRÄFFA
- **Kastade föremål kan orsaka allvarliga t o m dödliga kroppskador.**

SÅ UNDVIKS RISKEN
- **Stanna motorn och för försiktigt utkastarluckhandtaget fram och tillbaka tills dörren kan stängas helt om gräsklipp korkat igen utkastaren. Ta bort hindret med en pinne, inte handen, om luckan fortfarande inte går att stänga.**

FARA

RISKER
- **Gräsklipp och andra föremål kan kastas ut om utkastaren är öppen.**

DETTA KAN INTRÄFFA
- **Föremål som kastas med tillräcklig kraft kan orsaka allvarliga t o m dödliga kroppskador.**

SÅ UNDVIKS RISKEN
- **Öppna aldrig utkastarluckan när motorn är igång.**

Körtips

- Läs säkerhetsanvisningarna igen och läs bruksanvisningen noga innan gräsklipparen körs.
- Rensa området från pinnar, stenar, tråd, grenar och annat skräp som kan plockas upp av klipparen eller som kniven kan träffa och kasta omkring.
- Håll alla, särskilt barn och sällskapsdjur, borta från området som klipps.
- Undvik att köra emot träd, murar, kantstenar och andra fast föremål. Kör aldrig över något föremål avsiktligt.
- Stanna motorn omedelbart, lossa tändkabeln och undersök om klipparen skadats om du kört på något eller om klipparn börjar vibrera.
- Se till att **kniven är vass** under hela klippningssäsongen. Fila bort hack i kniven regelbundet.
- Byt ut kniven vid behov och använd en original Toro ersättningskniv.
- Klipp bara torrt gräs och löv. Vått gräs och löv tenderar att klumpa ihop sig på gräsmattan och kan korka igen och få motorn att stanna.

VARNING

RISKER
- **Vått gräs och löv kan få dig att halka och komma emot kniven.**

DETTA KAN HÄNDA
- **Kontakt med kniven kan ge allvarliga skador.**

UNDVIK RISKEN
- **Klipp enbart när det är torrt.**

- Rensa bort gräsklipp och löv från undersidan av klipparkåpan efter varje gång. Se avsnittet *Rensning av undersidan av gräsklipparkåpan* på sidan 17.

PROTOTYPE

- Håll motorn i gott skick.
- Rengör luftfiltret ofta. Mullning river upp mera gräsklipp och damm som sätter igen luftfiltret och säker motorns prestanda.

Klippa gräs

- Gräs växer olika fort olika tider på året. I sommarvärmen är det bäst att klippa gräs med höjdinställningarna *C*, *D*, eller *E*. Klipp bara cirka 1/3 av grässtrået varje gång. Klipp inte under inställningen *C* om inte gräset är glest eller på senhösten när grästillväxten börjar avta.
- Klipp först med högsta klipphöjden inställd och gå saktare och klipp sedan med en lägre inställning så fås bästa utseende på gräsmattan om längre gräs än 15 cm ska klippas. För högt gräs och löv och klumpar ihop sig på gräsmattan kan klipparen korkas igen och få motorn att stanna.
- Växla klippriktning. Det sprider ut klippet över gräsmattan och ger jämnare gödning.

Försök något av följande om gräsmattan inte ser bra ut efter klippningen:

- Slipa kniven.
- Gå saktare under klippningen.
- Öka klipphöjden.
- Klipp oftare.
- Överlappa klippstråken istället för att klippa full bredd.
- Klipp i kors över kantytorna en andra gång.
- Ställ klipphöjden för framhjulen ett hack lägre än för bakhjulen. T ex framhjulen på *C* och bakhjulen på *D*.

Klippa löv

- Se till att hälften av gräset syns genom löven när gräsmattan klippts. Det kan behövas ett eller fler pass över löven.
- Ställ alla hjulen på samma klipphöjd när lövtäcket är tunt.
- Ställ framhjulen ett eller två hack högre än bakhjulen om det är mer än 13 cm (5”) löv på gräsmattan. Löven matas då lättare in under klipparkåpan.
- Sakta ner om gräsklipparen inte klipper sönder löven nog fint.
- Kalka gräsmattan på våren om du klipper upp mycket eklöv så minskar surheten från löven.

Underhåll

Rekommenderat underhållsschema

Komponent	Serviceåtgärd	Varje klippning	5 tim.	25 tim.	50 tim.	100 tim.
Motorolja — kontroll	Kontrollera motoroljan före varje körning.	X				
Motorolja — byte	Tappa ur och fyll på ny olja efter de fem första drifttimmarna. Byt sedan olja var 50:e drifttimma (var 25:e timma i dammiga förhållanden eller höga temepraturer) eller en gång per år.				X	
Hus	Ta bort gräsklipp och smuts.	X				
Fästelement	Kontrollera kniv- och motorfästena. Dra åt lösa fästelement.		X			
Luftfilter — Förfilter	Byt ut förfiltret var 25:e drifttimma eller varje säsong. Byt oftare vid dammiga och smutsiga förhållanden.			X		
Luftfilter — insats	Tvätta eller byt ut insatsen var 100:e drifttimma eller varje säsong. Byt oftare vid dammiga och smutsiga förhållanden.					X

PROTOTYPE

Komponent	Serviceåtgärd	Varje klippning	5 tim.	25 tim.	50 tim.	100 tim.
Kniv	Slipa eller byt ut kniven, oftare om eggen blir slö på ojämnt eller sandigt underlag.				X	
Knivbroms	Kontrollera stopptiden var 50:e timma eller inför varje säsong. Kniven måste stanna inom tre sekunder efter att bygeln släppts, om inte, kontakta närmaste auktoriserade verkstad för reparation.				X	
Framdrivning	Justera kabeln och smörj de bakre höjdjusteringsfästena.				X	
Bränslesystem	Titta efter läckage och/eller sprucken bränsleslang. Byt ut delar efter behov.				X	
Remkåpa	Ta bort gräsklipp och skräp från undersidan av remkåpan.				X	
Tändstift	Inspektera och rengör. Byt ut tändstiftet vid behov.					X
Kylsystem	Rensa bort skräp från kylflänsarna på motorn och startmotorn. Rengör oftare om förhållandena är smutsiga.					X
Bränsletank	Töm bränsletanken före reparationen enligt anvisningarna och före maskinen ställs undan.					
Batteri	Ladda eller byt ut batteriet efter behov. Ladda efter längre förvaring.					

FÖRSIKTIGHET

RISKER
- **Lämnas tändkabeln ansluten kan någon starta motorn.**

DETTA KAN INTRÄFFA
- **Startas motorn oavsiktligt kan du och andra skadas allvarligt.**

SÅ UNDVIKS RISKEN
- **Lossa tändkabeln från tändstiftet före underhåll utförs. För kabeln åt sidan så att den inte oavsiktligt kommer i kontakt med tändstiftet.**

PROTOTYPE

Kontroll av oljenivå i motor

Se till att oljenivån ligger mellan markeringarna *Add* och *Full* på oljestickan (Fig. 8) innan gräsklipparen körs. Fyll på olja om nivån ligger under markeringen *Add*. Se avsnittet *Fylla på olja i vevhuset* på sidan 9.

Byte av olja i motorn

Byt olja efter de första fem drifttimmarna och sedan var 50:e timma eller varje säsong. Kör motorn precis innan oljebytet så att oljan värms upp. Varm olja rinner bättre och för med sig mera föroreningar.

Obs: Byt olja var 25:e drifttimma vid klippning med hård belastning eller höga temperaturer.

1. Stäng dörren på gräsklipparkåpan och ta bort säcken om grässäcken sitter på klipparen.

2. Töm ur bensinen ur bränsletanken, se avsnittet *Tömma bränsletanken* på sidan 21.
3. Ta bort kabeln från tändstiftet (Fig. 9)
4. Ta ur nyckeln ur tändningslåset på elstartmodellen.
5. Ta ur oljestickan ur oljepåfyllningsröret och ställ ett kärl intill vänstersidan på gräsklipparen.
6. Tippa gräsklipparen på vänstersidan och låt oljan rinna ner i kärlet (Fig. 19).

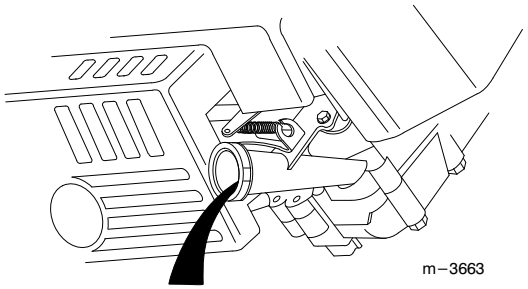

Figur 19

1. Oljepåfyllningsrör

7. Deponera den använda oljan hos godkänd deponistation.
8. Ställ gräsklipparen upprätt.
9. Fyll färsk olja i vevhuset till *Full*-märket på oljestickan. Se avsnittet *Fylla på olja i vevhuset* på sidan 9.
10. Sätt i oljestickan.
11. Torka upp eventuell utspilld olja.
12. Sätt på tändkabeln på stiftet.

Rengöring av undersidan på gräsklipparkåpan

Håll undersidan på gräsklipparkåpan ren för att få bästa resultat. Var särskilt noga att hålla riktarvinklarna rena från skräp (Fig. 20).

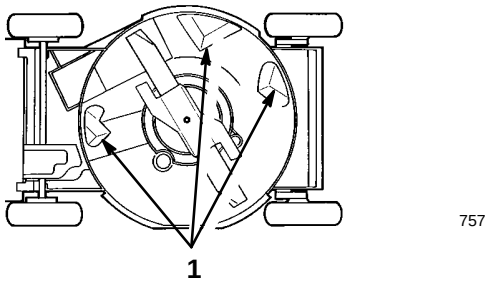

Figur 20

1. Riktarvinklar

Rengöringsmetod

1. Ställ gräsklipparen på plant betong- eller asfaltunderlag intill en trädgårdsslang.
2. Sätt på en snabbkoppling (säljs separat) på trädgårdsslangen (Fig. 21).

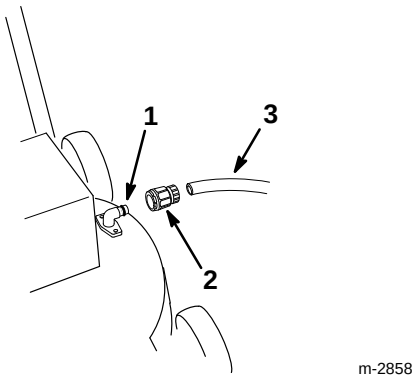

Figur 21

1. Tvättkoppling
2. Snabbkoppling
3. Slang

3. Sätt kopplingen på tvättkopplingen på klipparen (Fig. 21).
4. Sätt på vatten med högt tryck.
5. Starta motorn.
6. Låt gräsklipparen gå i två minuter.
7. Stanna motorn och vänta tills alla rörliga delar stannat.
8. Stäng av vattnet och ta bort slangen från tvättkopplingen.
9. Stäng trädgårdsslangen.
10. Starta gräsklipparen och låt den gå i en minut så att gräsklipparen och dess delar torkar upp.
11. Koppla in och ur framdrivningen flera gånger med motorn igång, så att den torkar upp.

PROTOTYPE

Gör följande om mycket gräs ansamlats på undersidan av klipparkåpan:

1. Anslut slangen till tvättkopplingen.
2. Skruva på vattnet helt.
3. Starta gräsklipparen och kör den i två minuter.
4. Stanna motorn och vänta tills alla rörliga delar stannat.
5. Stäng av vattnet.
6. Låt klipparen stå våt i en halvtimma.
7. Skruva på vattnet helt igen.
8. Kör klipparen i två minuter
9. Stanna motorn och vänta tills alla rörliga delar stannat.

Skrapmetoden

Tippa klipparen på vänster sida och skrapa ren den om det inte går att tvätta bort allt skräp på undersidan.

1. Lossa kabeln från tändstiftet (Fig. 9).
2. Tappa ur bensinen ur bränsletanken. Se steg 1 till 4 i avsnittet *Tappa ur bränsletanken* på sidan 21.

VARNING

RISKER
- **Bensin är extremt brandfarlig, högexplosiv och kan under vissa betingelser orsaka person- och materiella skador.**

DETTA KAN INTRÄFFA
- **När klipparen tippas kan bränsle läcka från förgasaren eller bränsletanken.**

SÅ UNDVIKS RISKEN
- **Undvik bränslespill genom att köra motorn torr eller genom att suga ur bensin med en handpump, använd aldrig hävert.**

3. Tippa klipparen på vänster sida (Fig. 20).
4. Ta bort smuts och gräsklipp med en träskrapa. Undvik grader och vassa kanter.

VIKTIGT: Rör kniven så lite som möjligt så att framtida startproblem undviks.

5. Res upp klipparen.
6. Fyll på bränsletanken.
7. Sätt på tändkabeln på stiftet.

Service av luftfilter

Tvätta luftfiltret en gång per säsong eller var 25:e körtimma. Tvätta eller byt ut pappersinsatsen var 100:e timma eller varje säsong, oftare vid dammiga och smutsiga förhållanden.

1. Stanna motorn och vänta tills alla rörliga delar stannat.
2. Lossa kabeln från tändstiftet (Fig. 9).

Obs: Ta ur nyckeln ur tändningslåset på elstartmodellen.

3. Skruva bort de två vreden som fäster luftfilterkåpan på motorn (Fig. 22).
4. Ta bort kåpan och tvätta den noga (Fig. 22).

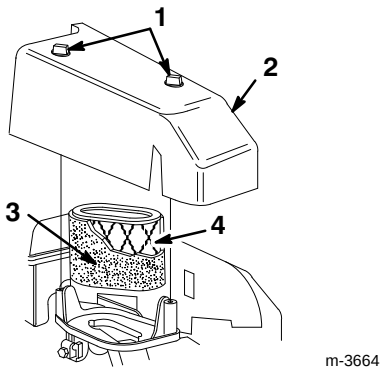

Figur 22

1. Vred
2. Kåpa
3. Förfilter av skumplast
4. Luftfilter

5. Demontera försiktigt förfiltret.
6. Tvätta försiktigt förfiltret med mint tvättmedel och vatten om det är smutsigt. Skölj förfiltret med rent vatten och låt det torka (Fig. 22).
7. Gör rent pappersinsatsen genom att **försiktigt** knacka den mot en plan yta om den är smutsig. Byt ut insatsen om den är väldigt smutsig.

VIKTIGT: Olja inte in förfiltret eller pappersinsatsen. Använd inte tryckluft för rengöring av pappersinsatsen.

8. Sätt förfiltret över pappersinsatsen (Fig. 22).
9. Sätt på filterkåpan (Fig. 22).
10. Sätt fast kåpan ordentligt med de två vreden (Fig. 22).

VIKTIGT: Kör inte motorn utan luftfilterinsats, extremt svåra motorskador kan uppstå.

Underhålla av kniv

Klipp alltid med vass kniv. Vass kniv klipper rent och utan att slita och fransa upp gräset som en slö kniv gör.

1. Tappa ur bensinen ur tanken, se steg 1 till 4 i avsnittet *Tappa ur bränsletanken* på sidan 21.
2. Ta bort kabeln från tändstiftet (Fig. 9).
3. Stäng dörren på gräsklipparkåpan och ta bort säcken om gräsuppsamlaren sitter på klipparen.
4. Tippa gräsklipparen på vänstersidan (Fig. 23).

VIKTIGT: Rör kniven så lite som möjligt så undviks startsvårigheter senare.

PROTOTYPE

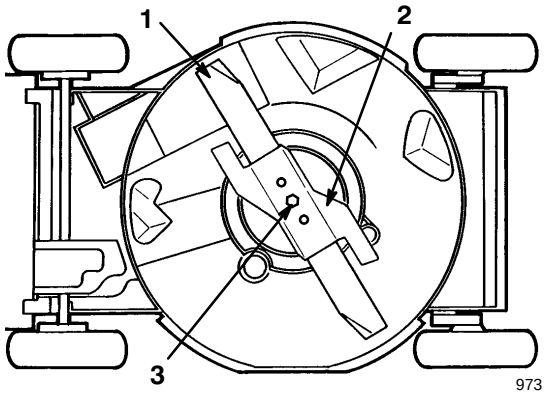

Figur 23

1. Kniv
2. Accelerator
3. Knivbult

Inspektion av kniven

Undersök kniven noga och se o den är vass och om den är sliten, särskilt där de plana och böjda delarna möts (Fig. 24A). Kontrollera kniven innan klippare används eftersom sand och nötande material kan slita bort metallen mellan de plana och de böjda delarna. Byt ut kniven om du ett spår eller slitage (Figs. 24B och 24C), se avsnittet *Demontering av kniv* på sidan 19.

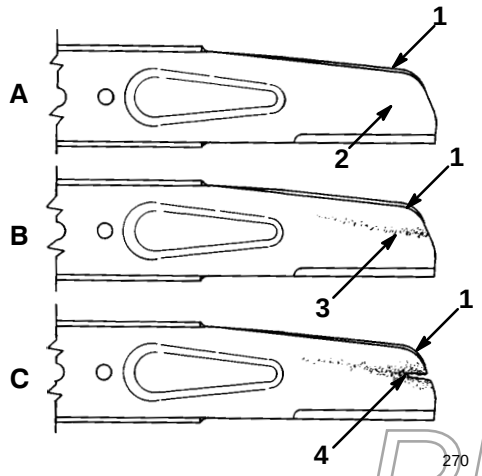

Figur 24

1. Segel
2. Plana delarna av kniven
3. Slitage
4. Spårformat

Obs: Montera en ny kniv inför varje säsong för att få bästa prestanda. Fila bort eventuella småhack under säsongen så att eggen hålls vass.

Demontering av kniven

Håll fast i änden på kniven med en trasa eller tjock handske. Skruva bort knivbulten, låsbrickan, acceleratorn och kniven (Fig. 23).

FARA

RISKER

- **Sliten eller skadad kniv kan brytas av och bladdelar kan kastas mot föraren och kringstående.**

DETTA KAN HÄNDA

- **Kringflygande bladdelar kan orsaka allvarliga t o m dödliga skador.**

UNDVIK RISKEN

- **Inspektera bladet regelbundet och titta efter slitage och skador.**
- **Byt ut sliten eller skadad kniv.**

Slipning av kniven

Fila översidan av kniven så att den ursprungliga skärvinkeln bibehålls (Fig. 25). Kniven behåller balanseringen om samma mängd material tas bort från båda eggarna.

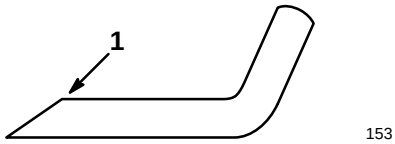

Figur 25

1. Slipa endast med denna vinkel

VIKTIGT: Kontrollera balanseringen av kniven genom att sätta upp den i en balanseringsapparat. En billig balanseringsapparat kan köpas i järnhandeln. En balanserad kniv ställer sig horisontellt medan en obalanserad tippar över mot den tyngre sidan. Fila bort material på den tyngre sidan om kniven inte är balanserad.

PROTOTYPE

Montering av kniven

1. Montera en vass och balanserad Toro-kniv, en accelerator, en låsbricka och en knivbult. Seglet på kniven måste vända mot översidan av knivkåpan. Dra åt till moment 68 N·m (50 ft-lbs).
2. Res upp gräsklipparen.
3. Sätt på tändkabeln på stiftet.

Justering av reglagekabel för framdrivning

Justera reglagekabeln för framdrivningen om topphastigheten börjar minska.

1. Skruva bort de två bultarna som fäster remkåpan när motorn är stannad (Fig. 29).
2. Ta bort kåpan.
3. Lossa kabelhållarmuttern (Fig. 26).

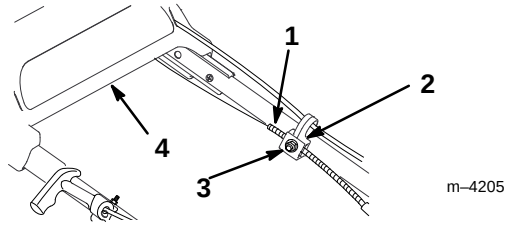

Figur 26

1. Kabelhölje
2. Kabelhållare
3. Mutter
4. Övre handtag

4. Tryck ner framdrivningsfästet tills det går emot klipparen och håll det där (Fig. 27).

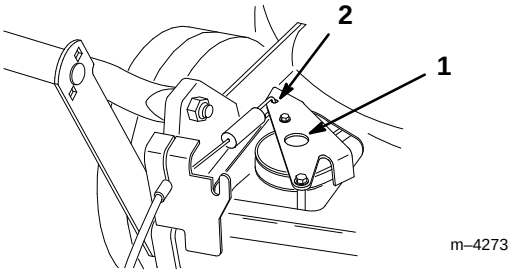

Figur 27

1. Framdrivningsfäste
2. Tryck här

5. Dra kabelhöljet nedåt (mot gräsklipparen) medan övre handtaget dras och hålls så långt bakåt som möjligt och medan framdrivningsfästet hålls nere, tills allt spel i kabeln är borta (Fig. 26).
6. Dra åt muttern på kabelfästet (Fig. 26).
7. Släpp framdrivningsfästet.
8. Montera remkåpan.

Smörjning av framdrivningen

1. Torka av smörjnipplarna på de bakre klipphöjdsjusteringarna (Fig. 28) med en ren trasa.

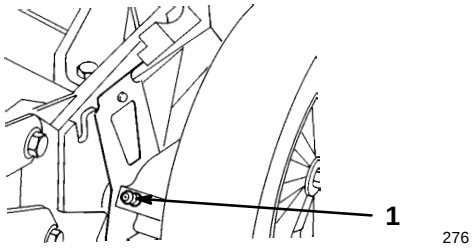

Figur 28

1. Smörjnippel

2. Sätt på en fettspruta på var och en av smörjnipplarna och pumpa försiktigt en till två gånger in litiumfett #2

VIKTIGT: Överflödigt fett kan skada tätningarna och göra att hjulkopplingen inte fungerar korrekt.

Rengöring under remkåpan

Håll utrymmet under remkåpan rent från skräp.

1. Stanna motorn och vänta tills alla rörliga delar stannat.
2. Skruva bort de två bultarna som fäster remkåpan på klipparkåpan (Fig. 29).

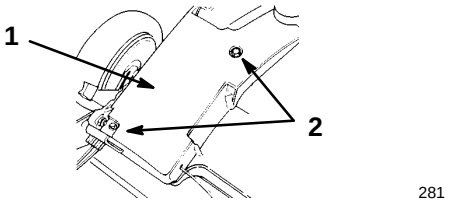

Figur 29

1. Remkåpa
2. Bultar

3. Lyft av kåpan och ta bort allt skräp omkring remmen.
4. Sätt tillbaka remkåpan.

PROTOTYPE

Tändstiftsbyte

Kontrollera tändstiftet var 25:e körtimma. Använd ett *Champion RC12YC* eller motsvarande tändstift.

1. Stanna motorn och vänta tills alla rörliga delar stannat.
2. Lossa tändkabeln från stiftet (Fig. 9).
3. Gör rent omkring tändstiftet.
4. Skruva ur tändstiftet ur cylindertoppen.

VIKTIGT: Byt ut tändstift som är sprucket, skadat eller smutsigt. Rengör inte elektroderna eftersom smuts som kommer in i cylindern kan skada motorn.

5. Justera gapet på det nya stiftet till 0,50 m (0.020”) (Fig. 30).

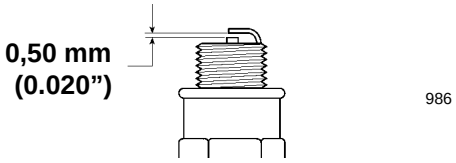

Figur 30

6. Skruva i tändstiftet och packningen.
7. Dra åt stiftet till 20 N·m (15 ft-lbs).
8. Sätt på tändkabeln på stiftet.

Rengöring av kylsystemet

Rensa bort smuts och skräp frå cylinder, kylflänsarna på cylindertoppen och omkring förgasare och länkage var 100:e körtimma eller varjew säsong. Ta bort skräp på luftintagsöppningarna på snörstartkåpan. Detta säkerställer ordentlig kylning och bästa motorprestanda.

Rengöring av plugg och utkastare

Rengör utkastarpluggen efter varje klippning så bibehålls bästa prestanda. När gräset är tjockt och frodigt kan gräsklipp samlas omkring pluggen och göra den svår att ta bort.

Se alltid till att utkastarluckan stängs när handtaget släpps. Rengör insidan av utkastaren och luckan ordentligt om skräp hindrar den från att stängas.

Tömma ur bränsletanken

1. Stanna motorn och vänta tills den kallnar.
2. Lossa tändkabeln från stiftet (Fig. 9).

Obs: Tappa bara ur bensin när motorn är kall.

3. Ta bort tanklockat (Fig. 8).
4. Pumpa ur bränslet med en pumphävert i en ren och godkänd bensindunk.
5. Sätt på tändkabeln på stiftet.
6. Kör motorn tills den stannar.
7. Starta motorn igen så att all bensin säkert är borta ur förgasaren.

Laddning av batteriet

Gäller endast modeller med elstart

Ladda ett nytt batteri kontinuerligt under 72 timmar så att det är fulladdat. Ladda batteriet före och efter längre förvaringsperioder. Under normal drift håller generatorn på motorn batteriet laddat.

1. Stanna motorn och vänta tills alla rörliga delar stannat.
2. Lossa kablaget från batteriet (Fig. 7).
3. Ta ur batteriet genom att lyfta det uppåt och bort från undre handtaget.

Obs: Batteriet behöver inte tas ur om gräsklipparen står nära ett eluttag.

4. Anslut Toroladdaren till batteriet och sätt i den i ett 120 VAC uttag.

VIKTIGT: Använd endast Toros laddare, andra kan skada batteriet. Ladda alltid batteriet inomhus och vid rumstemperatur 21°C (70°F) när så är möjligt. Ladda inte batteriet längre än 72 timmar, överladdning kan skada batteriet.

5. Ta ur laddaren och koppla bort den från batteriet när det är laddat.
6. Anslut kablaget till batteripolen.

Deponering av batteriet

Gäller endast modeller med elstart

VIKTIGT: Kasta inte använda batterier i de vanliga soporna.

VIKTIGT: Återvinn eller deponera ett slutet bly-(syra) batteri enligt svenska regler.

Bränning, nedgrävning och blandning av bly- (syra) batterier med kommunala sopor är **förbjudet i lag** på de flesta orter.

Lämna batteriet till en godkänd återvinnings- eller deponistation.

Rådgör med kommunens renhållningsavdelning beträffande miljövänlig insamling, återvinning och deponering av batteriet.

PROTOTYPE

Byte av säkring

Gäller endast modeller med elstart

En säkring skyddar elsystemets laddningskrets. Om batteriet inte håller sig laddat kan säkringen ha löst ut. Använd en 5 A säkring.

1. Ta bort och kasta utlöst säkring.
2. Sätt i den nya säkringen enligt Figur 31.

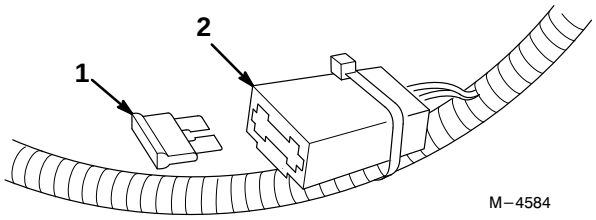

Figur 31

1. Säkring
2. Säkringshållare

Felsökning

Din gräsklippare har konstruerats och byggts för att fungera problemfritt. Kontrollera följande komponenter och detaljer noga. Kontakta närmaste auktoriserade Toro-verkstad om problemet kvarstår.

Problem	Åtgärd
Motorn startar inte	1. Fyll tanken med färsk bensin 2. För gasreglaget till läge *Fast* 3. Tryck tre gånger på snapspumpen 4. Tändstift • Sätt på tändkabeln • Rengör tändstiftet, kontrollera elektrodgapet och byt stift om det är skadat
Motorn är svårstartad eller tappar kraft	1. Tappa ur och fyll bränsletanken med färsk bensin 2. Byt ut luftfilterinsatsen 3. Rengör undersidan av klipparkåpan 4. Rengör tändstiftet, kontrollera elektrodgapet och byt stift om det är skadat 5. Kontrollera motoroljan
Motorn går ojämnt	1. Sätt på tändkabeln 2. Rengör tändstiftet, kontrollera elektrodgapet och byt stift om det är skadat 3. För gasreglaget från läge *Slow* till läge *Fast* 4. Byt ut luftfilterinsatsen
Klipparen eller motorn vibrerar onormalt	1. Balansera kniven. Byt ut kniven om den är böjd 2. Dra åt knivbulten 3. Rengör undersidan av klipparkåpan 4. Dra åt motorfästbultarna
Ojämnt klippmönster	1. Sätt alla hjulen till samma höjd 2. Slipa och balansera kniven 3. Ändra klippmönster 4. Rengör undersidan av klipparkåpan

PROTOTYPE

Problem	Åtgärd
Utkastaren korkas igen	1. För gasreglaget från läge *Slow* till läge *Fast* 2. Öka klipphöjden 3. Gå saktare 4. Låt gräset torka före klippning 5. Rengör undersidan av klipparkåpan
Klipparen driver inte framåt	1. Justera reglagekabeln till framdrivningen 2. Rensa bort skräp under remkåpan

Förvaring

Utför följande rekommenderat underhåll vid preparering av gräsklipparen inför förvaring mellan säsongerna. Se avsnittet *Underhåll* på sidan 15.

Förvara gräsklipparen svalt, rent och torrt. Täck över den så att den hålls ren och skyddad.

Preparering av bränslesystemet

VARNING

RISKER
- **Bensin kan dunsta om den förvaras längre perioder.**

DETTA KAN INTRÄFFA
- **Förångad bensin kan explodera om den kommer i kontakt med öppen eld.**

SÅ UNDVIKS RISKEN
- **Förvara inte bensin (bränsle) längre perioder.**
- **Förvara inte gräsklipparen med bränsle i tanken i ett utrymme där det finns öppen eld. (T ex en panna eller annan låga.)**
- **Låt motorn kallna innan den förvaras i ett slutet utrymme.**

Töm tanken efter sista klippningen innan gräsklipparen ställs undan.

1. Kör gräsklipparen tills motorn stannar av bränslebrist.
2. Snapsa motorn och starta den igen.
3. Låt motorn gå tills den stannar. När motorn inte längre startar är den tillräckligt torr.

Preparering av motorn

1. Tappa ur oljan ur vevhuset medan motorn fortfarande är varm. Se avsnittet *Byta olja i motorn* på sidan 16.
2. Ta ur tändstiftet (Fig. 9).
3. Häll i cirka en tesked olja i vevhuset genom tändstiftshålet.
4. Snurra sakta runt motorn flera gånger genom att dra i startsnöret så att oljan fördelas.
5. Skruva i tändstiftet med sätt **inte** på tändkabeln.

Allmänt

1. Gör rent klipparkåpan. Se avsnittet *Rengöring av undersidan av klipparkåpan* på sidan 17.
2. Rensa bort smuts och skräp från cylindern, kylflänsarna på cylindertoppen och fläkthuset.
3. Ta bort gräsklipp, smuts och skräp från utsidan på motorn, kåporna och översidan av klipparkåpan.
4. Kontrollera knivens kondition. Se avsnittet *Underhåll av kniven* på sidan 18.
5. Ladda batteriet, se avsnittet *Laddning av batteriet* på sidan 21. Förvara om möjligt batteriet i ett ouppvarmt utrymme. Ladda batteriet varje halvår vid längre förvaring. Ladda batteriet var tredje månad vid temperaturer över 27°C (80°F).
6. Dra åt alla muttrar, bultar och skruvar.
7. Smörj framdrivningen. Se avsnittet *Smörjning av framdrivning* på sidan 20.
8. Måla i lackskador och rostfläckar med färg som finns att få hos närmaste auktoriserade återförsäljare.

PROMOTYPE

Fälla ner handtaget

VIKTIGT: Vik handtaget försiktigt så att du inte drar, klämmer eller skadar reglagekablarna.

VIKTIGT: Ta inte bort och lossa inte vreden som håller fast undre handtaget på vridfästet. Fäll inte övre handtaget bakåt.

1. Lossa vreden som håller övre handtaget.
2. Vrid försiktigt övre handtaget framåt så att det vilar på motorn (Fig. 32).

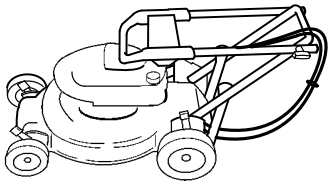

m–4217

Figur 32

Ta fram efter förvaring

1. Vik försiktigt upp övre handtaget så att det fäster mot det undre och dra sedan åt vreden.

VIKTIGT: Var mycket försiktig när handtaget fälls upp så att du inte drar, klämmer eller skadar reglagekablarna.

2. Kontrollera och dra åt alla fästelement.
3. Skruva ur tändstiftet (Fig. 9) och kör runt motorn snabbt med startmotorn så att överflödig olja tas bort ur cylindern.
4. Rengör tändstiftet eller byt ut det om det är sprucket, trasigt eller om elektroderna är slitna.
5. Skruva i tändstiftet och dra åt till moment 20 N·m (15 ft-lbs).
6. Utför rekommenderat underhåll, se avsnittet *Underhåll* på sidan 15.
7. Ladda batteriet, se avsnittet *Laddning av batteriet* på sidan 21.
8. Fyll bränsletanken (Fig. 8) med färsk bensin.
9. Kontrollera oljenivån. Se avsnittet *kontroll av oljenivån i motorn* på sidan 16.
10. Sätt på kabeln på tändstiftet.

Tillbehör

Följande tillbehör kan köpas hos närmaste auktoriserade återförsäljare:

- Sidoutkastarsats
- Gräsuppsamlarsats

PROTOTYPE