Form No. 3432-116 Rev A

55 cm Recycler®-plæneklipper

Modelnr. 21762—Serienr. 400000000 og derover

Modelnr. 21763—Serienr. 400000000 og derover

Betjeningsvejledning

Indledning

Denne håndplæneklipper med roterende skæreknive er beregnet til brug af boligejere. Den er primært beregnet til klipning af græs på velholdte plæner på private ejendomme. Brug af dette produkt til andre formål end det tiltænkte kan udsætte dig selv og omkringstående for fare.

Læs denne vejledning omhyggeligt, så du kan lære at betjene og vedligeholde produktet korrekt samt undgå person- og produktskade. Det er dit ansvar at betjene produktet korrekt og sikkert.

Besøg www.Toro.com for at få flere oplysninger, herunder sikkerhedstip, undervisningsmaterialer, oplysninger om tilbehør, hjælp til at finde en forhandler eller for at registrere dit produkt.

Når du har brug for service, originale Toro-dele eller yderligere oplysninger, bedes du kontakte en autoriseret serviceforhandler eller Toros kundeservice samt have produktets model- og serienummer parat. Figur 1 angiver, hvor model- og serienummeret er placeret på produktet. Skriv numrene, hvor der er gjort plads til dette.

Vigtigt: **Du kan scanne QR-koden på serienummermærkaten (hvis udstyret hermed) med din mobilenhed for at få adgang til garanti, reservedele og andre produktoplysninger**

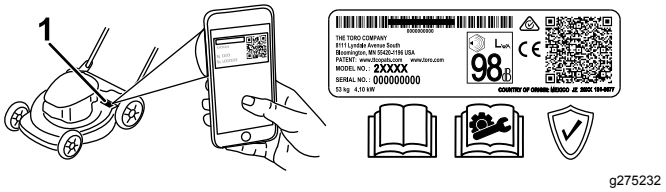

g275232

Figur 1

1. Model- og serienummerets placering

Modelnr. _____

Serienr. _____

Denne vejledning advarer dig om mulige farer og giver dig særlige sikkerhedsoplysninger ved hjælp af advarselssymbolet (Figur 2), der angiver en fare, som kan forårsage alvorlig personskade eller død, hvis du ikke følger de anbefalede forholdsregler.



g000502

Figur 2

Advarselssymbol

Denne betjeningsvejledning bruger to ord til at fremhæve oplysninger. **Vigtigt** henleder opmærksomheden på særlige mekaniske oplysninger, og **Bemærk** angiver generel information, som det er værd at lægge særligt mærke til.

Dette produkt overholder alle relevante EU-direktiver. Yderligere oplysninger fås på den separate produktspecifikke overensstemmelseserklæring.

Den medfølgende motorbetjeningsvejledning indeholder information om det amerikanske miljøbeskyttelsesagentur (Environmental Protection Agency, EPA) og Californiens bestemmelser vedrørende kontrol af motoremission for emissionssystemer, vedligeholdelse og garanti. Nye eksemplarer kan bestilles via motorfabrikanten.

Brutto- eller nettomotormoment: Denne maskines brutto- eller nettokraftmoment er fastsat af motorfabrikanten på et laboratorium i henhold til Society of Automotive Engineers (SAE) J1940 eller J2723. På grund af de ændringer, der er foretaget for at overholde diverse sikkerheds-, emissions- og driftskrav, vil motormomentet på denne plæneklippertype reelt være betydeligt lavere. Se de oplysninger fra motorproducenten, som følger med maskinen.

Lav ikke om på og deaktiver ikke sikkerhedsanordninger på maskinen, og kontroller regelmæssigt, at de fungerer korrekt. Forsøg ikke at justere eller lave om på motorhastighedsstyringen, da dette kan føre til en usikker driftstilstand og medføre personskader.

© 2019—The Toro® Company
8111 Lyndale Avenue South
Bloomington, MN 55420

Registrer dit produkt på www.Toro.com.

CE

Oversættelse af original (DA)
Trykt i Mexico
Alle rettigheder forbeholdes

3432-116 A

Indhold

Indledning 1
Sikkerhed 2
Generelt om sikkerhed 2
Sikkerheds- og instruktionsmærkater 3
Opsætning 6
1 Samling og udfoldning af håndtaget 6
2 Montering af snoren til tilbageslagsstarteren i snorestyret 7
3 Opfyldning af krumtaphuset med olie 7
4 Montering af græsposen 8
5 Opladning af batteriet 8
Produktoversigt 9
Specifikationer 9
Redskaber/tilbehør 9
Betjening 10
Før betjening 10
Sikkerhedshensyn før drift 10
Opfyldning af brændstoftanken 10
Kontrol af motoroliestanden 12
Justering af håndtagets højde 13
Justering af klippehøjden 13
Under betjening 14
Sikkerhed under drift 14
Start af motoren 14
Brug af selvkørselsdrevet 15
Slukning af motoren 16
Findeling af afklippet 16
Opsamling af afklippet 16
Betjening af grebet til posefyldning 16
Sideudblæsning af afklippet 17
Tip vedrørende betjening 17
Efter betjening 18
Sikkerhed efter drift 18
Rengøring under maskinen 18
Foldning af håndtaget 19
Vedligeholdelse 21
Skema over anbefalet vedligeholdelse 21
Sikkerhed ved vedligeholdelse 21
Klargøring til vedligeholdelsesarbejde 21
Eftersyn af luftfilteret 22
Skift af motorolien 22
Opladning af batteriet 23
Udskiftning af sikringen 23
Udskiftning af kniven 24
Justering af selvkørselsdrevet 25
Opbevaring 26
Sikkerhed i forbindelse med opbevaring 26
Klargøring af maskinen til opbevaring 26
Fjernelse af maskinen fra opbevaringsstedet 26

Sikkerhed

Denne maskine er designet i overensstemmelse med EN ISO 5395.

Generelt om sikkerhed

Dette produkt kan afskære hænder og fødder samt udslynge genstande. Følg altid sikkerhedsforskrifterne for at undgå alvorlig personskade.

- Læs, forstå, og følg anvisninger og advarsler i denne *betjeningsvejledning* og på maskinen og redskaberne, inden du starter motoren.
- Anbring ikke hænder og fødder i nærheden af bevægelige dele eller under maskinen. Hold afstand til udblæsningsåbninger.
- Betjen ikke maskinen, uden at alle afskærmninger og øvrige sikkerhedsanordninger sidder og fungerer korrekt på maskinen.
- Hold omkringstående og børn væk fra arbejdsområdet. Lad aldrig børn betjene maskinen. Lad kun personer, som er ansvarlige, uddannede, fortrolige med anvisningerne og fysisk i stand til opgaven betjene maskinen.
- Stands maskinen, sluk for motoren, tag den elektriske startknap ud (kun model med elektrisk starter), og vent, til alle bevægelige dele er standset, før maskinen efterses, fyldes med brændstof eller renses for tilstopninger.

Forkert brug eller vedligeholdelse af maskinen kan medføre personskade. Operatøren skal altid følge sikkerhedsanvisningerne og være opmærksom på advarselssymbolet ⚠, der betyder Forsigtig, Advarsel eller Fare – personlig sikkerhedsanvisning, for at nedsætte risikoen for personskade. Hvis disse forskrifter ikke følges, kan det medføre personskade eller død.

Sikkerheds- og instruktionsmærkater

Sikkerheds- og instruktionsmærkaterne kan nemt ses af operatøren, og er placeret tæt på potentielle risikoområder. Beskadigede eller bortkomne mærkater skal udskiftes.

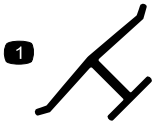

decaloemmarkt

Producentens mærke

1. Dette mærke angiver, at skærekniven er identificeret som en reservedel fra den originale maskines producent.

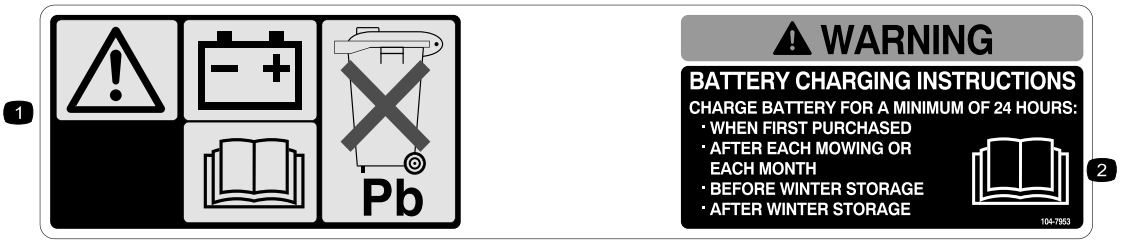

decal104-7953

104-7953

Kun model med elektrisk starter

1. Advarsel – læs *Betjeningsvejledningen* for at få oplysninger om opladning af batteriet. Indeholder bly, må ikke kasseres.
2. Læs *Betjeningsvejledningen*.

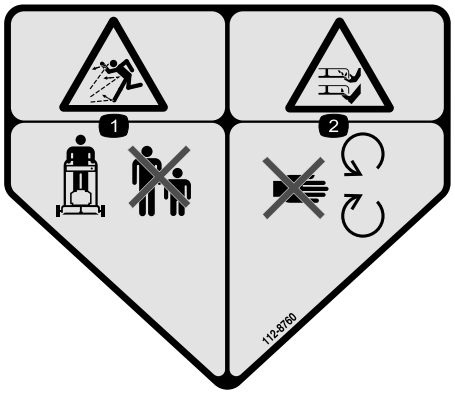

decal112-8760

112-8760

1. Fare for udslyngede genstande – hold omkringstående på afstand.
2. Fare for at skære sig/amputation af hænder eller fødder med plæneklipperens skærekniv – hold afstand til bevægelige dele.

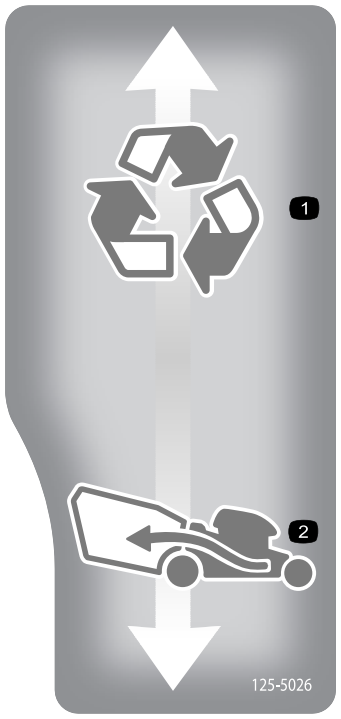

decal125-5026

125-5026

1. Findelingstilstand
2. Opsamlingstilstand

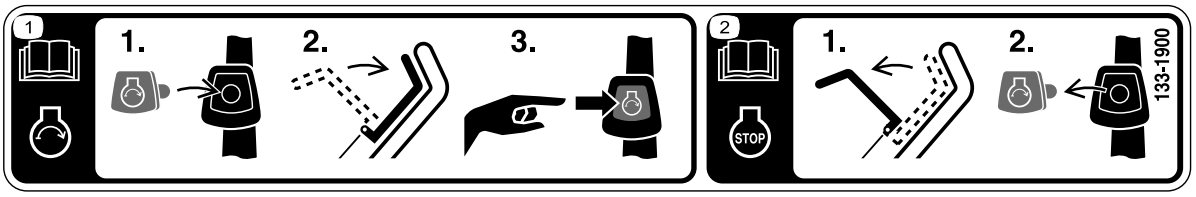

decal133-1900

133-1900

Kun model med elektrisk starter

1. Læs *betjeningsvejledningen* for at få flere oplysninger om start af motoren – 1) Sæt den elektriske startknap i tændingen, 2) Aktiver bøjlen til skæreknivenes kraftudtag, 3) Tryk på den elektriske startknap for at starte motoren.
2. Læs *betjeningsvejledningen* for at få flere oplysninger om standsning af motoren – 1) Slip bøjlen til skæreknivenes kraftudtag. 2) Tag den elektriske startknap ud af tændingen.

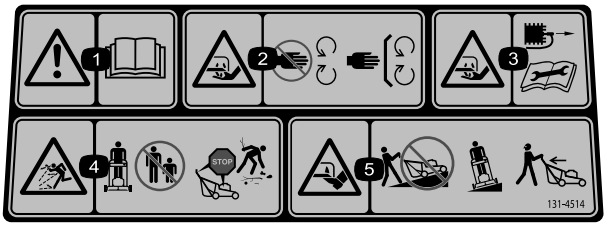

decal131-4514

131-4514

1. Advarsel – læs *betjeningsvejledningen*.
2. Risiko for skæring/amputation af hånd, skærekniv – hold afstand til bevægelige dele. Hold alle afskærmninger og værn på plads.
3. Fare for skæring/amputation af hænder, plæneklipperens skærekniv – Kobl tændrørskablet fra, inden der udføres vedligeholdelse.
4. Fare for udslyngede genstande – hold omkringstående på afstand.
5. Fare for skæring/amputation af fødder, plæneklipperens skærekniv – Kør ikke op og ned ad skråninger; kør fra side til side på skråninger; sluk for motoren, før du forlader maskinen, ryd plænen for affald m.m. før plæneklipning, og kig bagud, når du bakker.

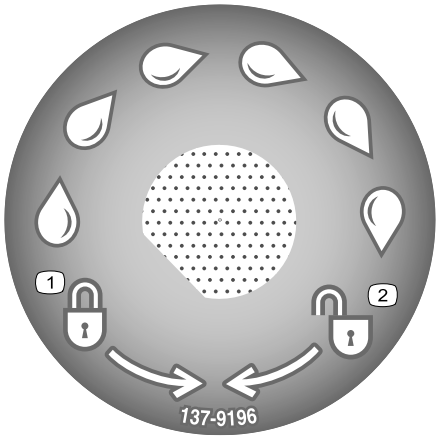

decal137-9196

137-9196

1. Låst
2. Låst op

Opsætning

Vigtigt: **Fjern og kasser det beskyttende plaststykke, der dækker motoren, og alt andet plastik eller emballage på maskinen.**

Vigtigt: **For at forhindre utilsigtet start må den elektriske startknap ikke sættes i tændingen til elektrisk start (hvis udstyret hermed), før du er klar til at starte motoren.**

1

Samling og udfoldning af håndtaget

Kræver ingen dele

Fremgangsmåde

Bemærk: Sørg for, at kablerne føres på håndtagets yderside og ikke er i klemme (D i Figur 3).

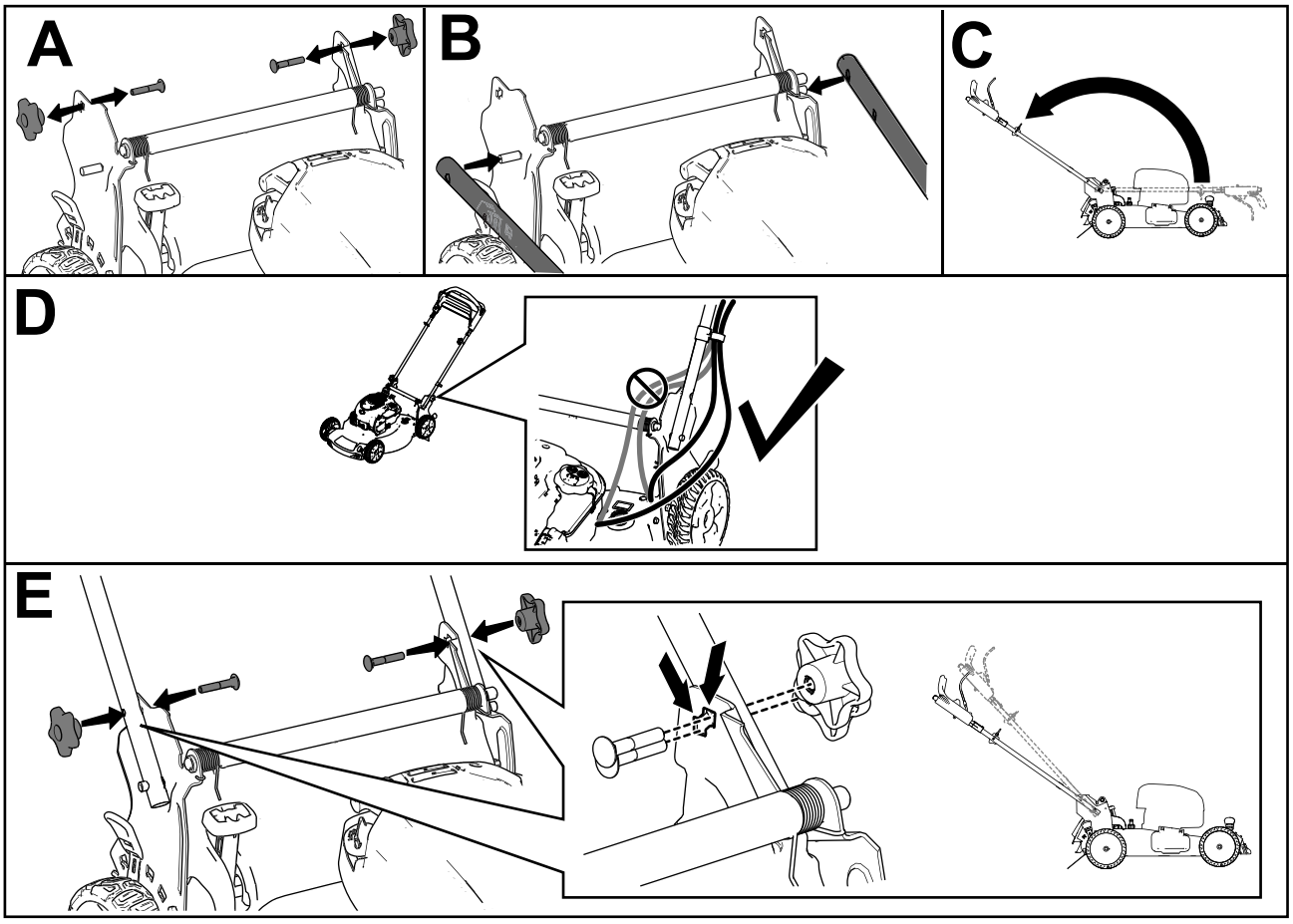

g236451

Figur 3

2

Montering af snoren til tilbageslagsstarteren i snorestyret

Kræver ingen dele

Fremgangsmåde

Vigtigt: **For at starte motoren sikkert og nemt når du bruger maskinen, skal du montere snoren til tilbageslagsstarteren i snorestyret.**

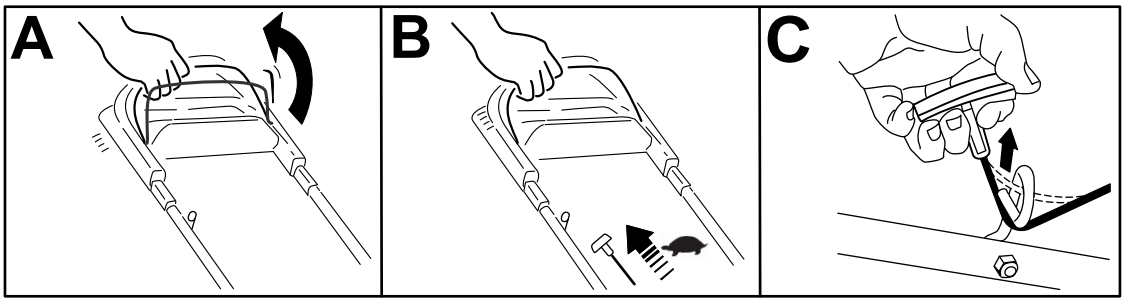

g230719

Figur 4

3

Opfyldning af krumtaphuset med olie

Kræver ingen dele

Fremgangsmåde

Vigtigt: **Hvis oliestanden i krumtaphuset er for lav eller for høj, og du starter motoren, risikerer du, at motoren beskadiges.**

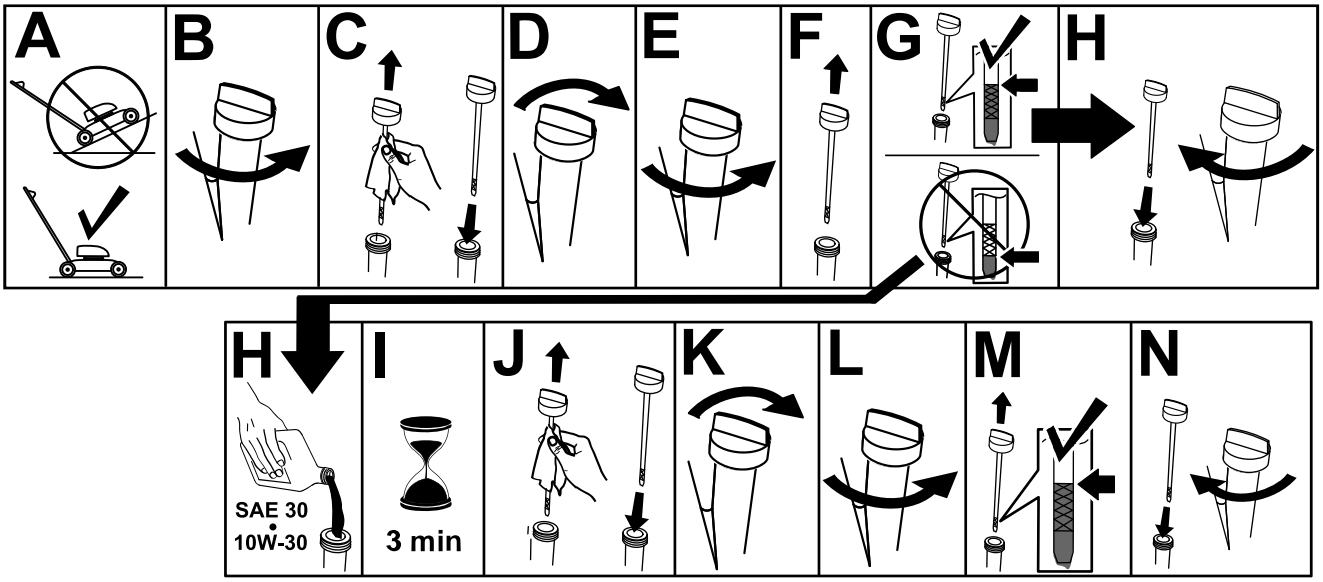

g222533

Figur 5

4

Montering af græsposen

Kræver ingen dele

Fremgangsmåde

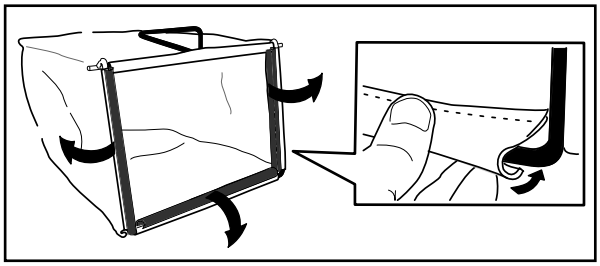

g230447

Figur 6

5

Opladning af batteriet

Se Opladning af batteriet (side 23).

Kræver ingen dele

Fremgangsmåde

Kun model med elektrisk starter

Produktoversigt

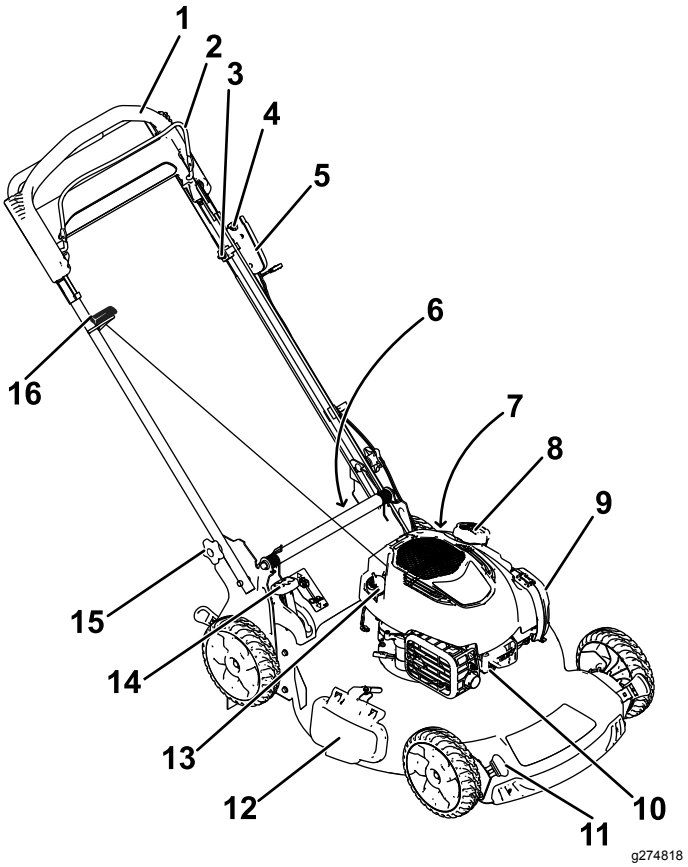

Figur 7

1. Håndtag
2. Bøjle til skæreknivenes kraftudtag
3. Justering til selvkørselsdrevet
4. Elektrisk startknap (kun model med elektrisk starter)
5. Tænding til elektrisk start (kun model med elektrisk starter)
6. Bageste deflektor (ikke vist)
7. Gevindport (ikke vist)
8. Brændstofdæksel
9. Luftfilter
10. Tændrør
11. Klippehøjdehåndtag (4)
12. Sideudblæsningsdeflektor
13. Oliepåfyldning/målepind
14. Greb til posefyldning
15. Håndtagsknap (2)
16. Tilbageslagsstarthåndtag

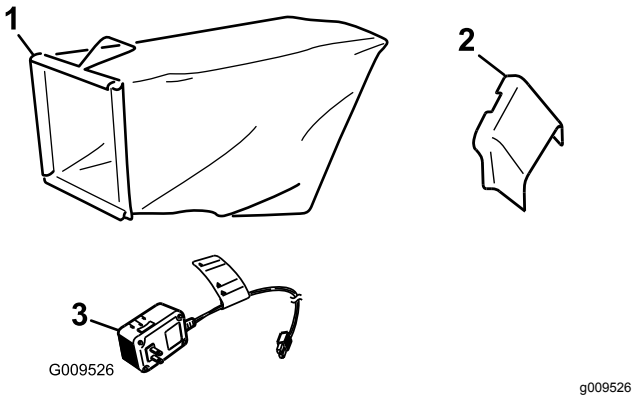

Figur 8

1. Græspose
2. Sideudblæsningssliske
3. Batterioplader (kun model med elektrisk starter)

Specifikationer

Model	Vægt	Længde	Bredde	Højde
21762	36 kg (80 pund)	151 cm (59")	59 cm (23")	109 cm (43")
21763	40 kg (89 pund)	151 cm (59")	59 cm (23")	109 cm (43")

Redskaber/tilbehør

Der kan fås en række forskelligt Toro-godkendt udstyr og tilbehør til brug sammen med maskinen, som gør den bedre og mere alsidig. Kontakt en autoriseret serviceforhandler eller autoriseret Toro-distributør, eller gå ind på www.Toro.com for at få en fortegnelse over alle godkendte redskaber og alt godkendt tilbehør.

Brug kun originale Toro-reservedele og tilbehør for at sikre optimal ydelse og sikre, at maskinen fortsat overholder sikkerhedscertificeringen. Reservedele og tilbehør, der er fremstillet af andre producenter, kan være farlige, og brug heraf kan gøre garantien ugyldig.

Betjening

Bemærk: Maskinens venstre og højre side er som set fra den normale betjeningsposition.

Før betjening

Sikkerhedshensyn før drift

Generelt om sikkerhed

- Sørg for altid at slukke for maskinen, fjerne den elektriske startknap (hvis udstyret hermed), vente, til alle bevægelige dele er standset, og lade maskinen køle af, før du udfører justering, eftersyn eller rengøring af maskinen samt inden den stilles til opbevaring.
- Bliv fortrolig med anvisningerne for sikker betjening af udstyret samt med betjeningsanordningerne og sikkerhedssymbolerne.
- Kontroller, at alle afskærmninger og sikkerhedsanordninger, som f.eks. deflektorer og/eller græsfang, er på plads og fungerer korrekt.
- Efterse altid maskinen for at sikre, at skæreknivene og skæreknivsboltene ikke er slidte eller beskadigede.
- Efterse området, hvor maskinen skal bruges, og fjern alle objekter, som kan forstyrre betjeningen af maskinen, eller som maskinen kan risikere at udslynge.
- Kontakt med den roterende kniv vil medføre alvorlig personskade. Sæt ikke hænderne ind under plæneklipperhuset, når du justerer klippehøjden.

Brændstofsikkerhed

- Brændstof er meget brandfarligt og yderst eksplosivt. En brand eller eksplosion forårsaget af brændstof kan give dig eller andre forbrændinger samt medføre tingsskade.
  - For at undgå, at en statisk ladning antænder brændstoffet, skal beholderen og/eller maskinen placeres direkte på jorden, før de fyldes. De må ikke stå i et køretøj eller på andre genstande.
  - Fyld tanken udendørs i et åbent område, når motoren er kold. Tør eventuelt spildt brændstof op.
  - Håndter ikke brændstof, mens du ryger eller i nærheden af åben ild eller gnister.
  - Fjern ikke brændstofdækslet, og fyld ikke brændstof på brændstoftanken, mens motoren kører eller er varm.
  - Hvis du spilder brændstof, må du ikke forsøge at starte motoren. Foretag dig ikke noget, der kan antænde brændstoffet, før dampene er spredt.
  - Opbevar brændstof i en godkendt beholder og utilgængeligt for børn.
- Brændstof er farligt og kan være dødbringende, hvis det indtages. Længere tids udsættelse for dampe kan forårsage alvorlige skader og sygdomme.
  - Undgå længere tids indånding af dampe.
  - Hold hænder og ansigt væk fra dysen og brændstoftankens åbning.
  - Undgå at få brændstof i øjnene eller på huden.

Opfyldning af brændstoftanken

- For at opnå de bedste resultater skal du kun bruge ren og frisk blyfri benzin med et oktantal på 87 eller højere ((R+M)/2-ratingmetode).
- Oxideret brændstof med op til 10 % ethanol eller 15 % MTBE (methyl-tertiær-butylether) pr. volumen accepteres.
- **Anvend ikke** benzin iblandet ethanol (som f.eks. E15 eller E85) med mere end 10 % ethanol pr. volumen. Det kan medføre ydelsesproblemer og/eller motorskade, som muligvis ikke er dækket af garantien.
- **Anvend ikke** benzin, der indeholder metanol.
- **Opbevar ikke** brændstof i hverken brændstoftanken eller brændstofbeholdere henover vinteren, medmindre der er hældt en brændstofstabilisator i brændstoffet.
- **Fyld ikke** olie i benzin.

Fyld brændstoftanken med frisk, blyfri, almindelig benzin fra en af de større benzinselskabers tankstationer (Figur 9).

Vigtigt: **Tilsæt brændstofstabilisator til frisk brændstof som anvist af producenten af brændstofstabilisatoren for at reducere problemer med at starte.**

Se betjeningsvejledningen til motoren for at få yderligere oplysninger.

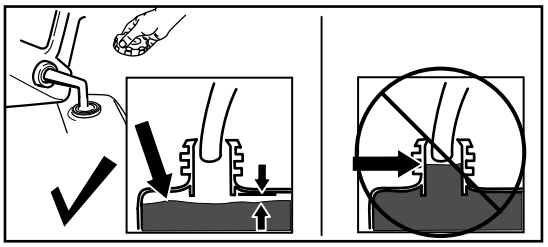

g230458

Figur 9

Kontrol af motoroliestanden

Eftersynsinterval: Hver anvendelse eller dagligt

Vigtigt: **Hvis oliestanden i krumtaphuset er for lav eller for høj, og du starter motoren, risikerer du, at motoren beskadiges.**

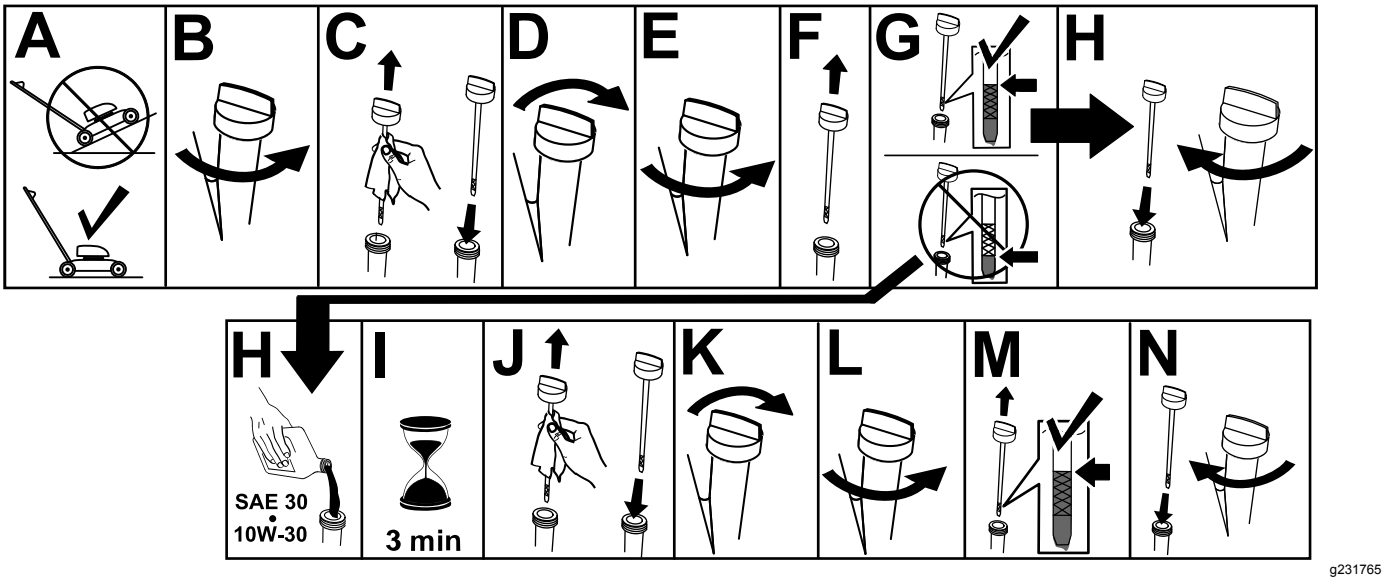

g231765

Figur 10

Justering af håndtagets højde

Du kan hæve eller sænke håndtaget i 1 eller 2 positioner, der er mere bekvemme for dig (Figur 11).

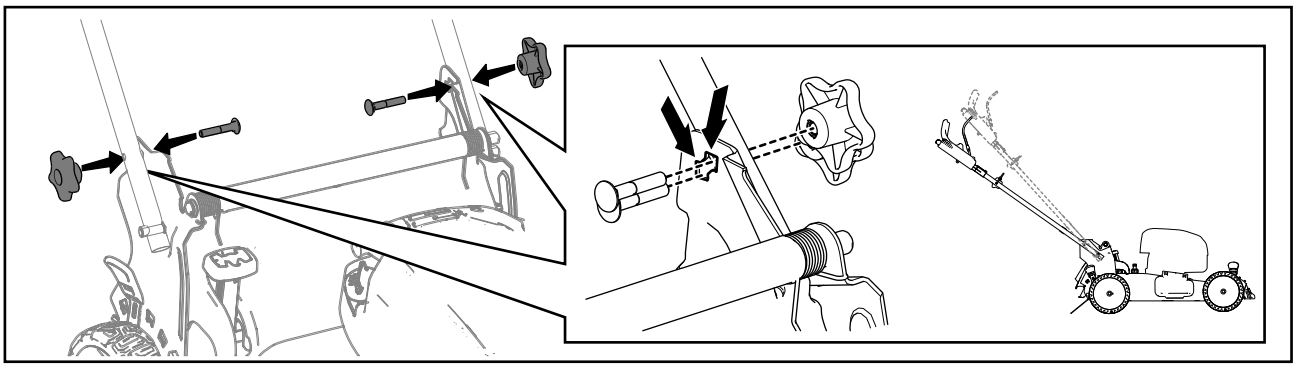

g269686

Figur 11

1. Fjern begge håndtagsknapper.
2. Flyt håndtaget til den ønskede højdeposition.
3. Fastgør håndtaget med de håndtagsknapper, du fjernede tidligere.

Justering af klippehøjden

⚠ FORSIGTIG

Hvis motoren lige har kørt, er lydpotten meget varm, og den kan forårsage alvorlige forbrændinger.

Hold afstand til den varme lydpotte.

Juster klippehøjden som ønsket. Indstil alle hjul til samme klippehøjde (Figur 12).

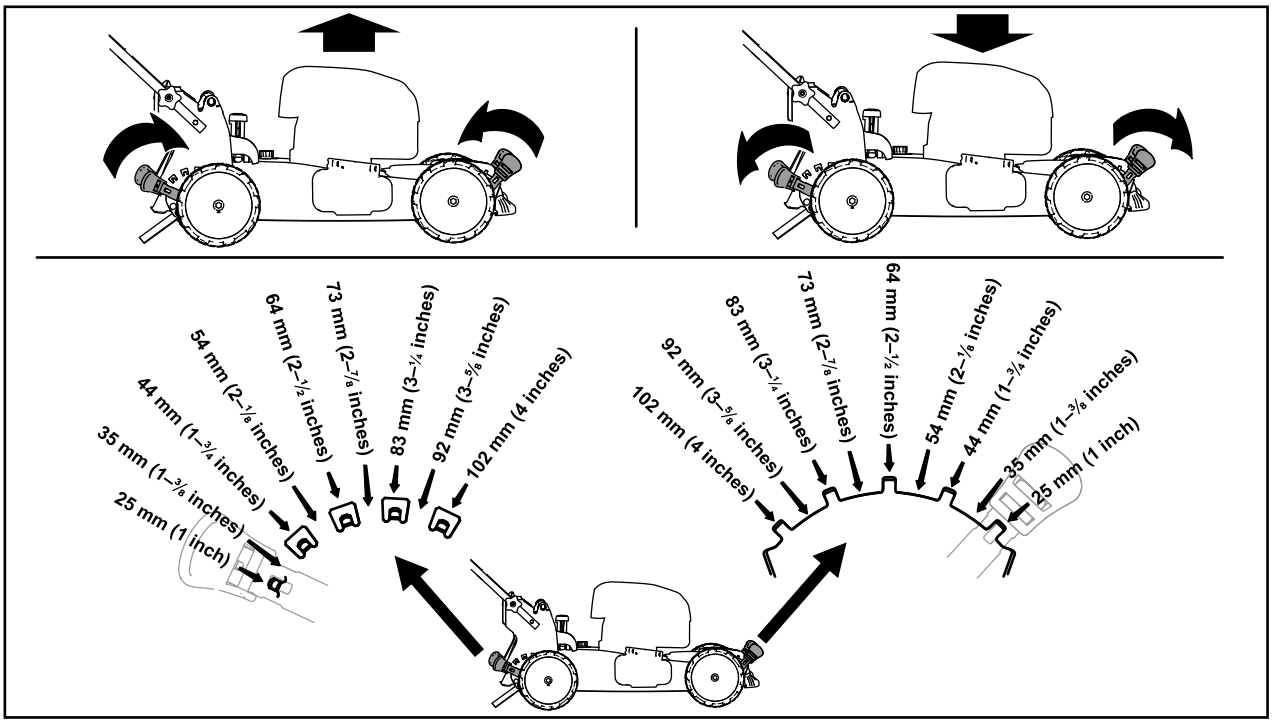

g254131

Figur 12

Under betjening

Sikkerhed under drift

Generelt om sikkerhed

- Bær korrekt beklædning, herunder beskyttelsesbriller, lange bukser, skridsikkert, kraftigt fodtøj og høreværn. Sæt langt hår op, og bær ikke løstsiddende tøj eller smykker.
- Betjening af maskinen kræver din fulde opmærksomhed. Betjen ikke maskinen samtidig med andre distraherende aktiviteter, da dette kan medføre personskade eller tingsskade.
- Betjen ikke maskinen, hvis du er syg, træt eller påvirket af alkohol eller medicin.
- Skærekniven er skarp. Berøring af skærekniven kan medføre alvorlig personskade. Sluk for motoren, tag den elektriske startknap ud (kun model med elektrisk starter), og vent, til alle bevægelige dele er standset, før du forlader betjeningspositionen.
- Når du slipper bøjlen til knivens kraftudtag, stopper motoren, og kniven bør standse inden for 3 sekunder. Hvis den ikke standser, bør du straks holde op med at bruge maskinen og kontakte en autoriseret serviceforhandler.
- Hold omkringstående væk fra arbejdsområdet. Hold små børn væk fra arbejdsområdet, og lad dem være under årvågen opsyn af en ansvarlig voksen, som ikke betjener maskinen. Stop maskinen, hvis nogen kommer ind på området.
- Kig altid ned og bagud, inden maskinen køres baglæns.
- Betjen kun maskinen i god sigtbarhed og gode vejrforhold. Betjen ikke maskinen, når der er risiko for lynnedslag.
- Vådt græs eller blade kan forårsage alvorlig personskade, hvis du glider og kommer i berøring med skærekniven. Undgå at klippe ved våde forhold.
- Vær ekstremt forsigtig, når du nærmer dig blinde hjørner, buske, træer eller andre genstande, der kan blokere dit udsyn.
- Undgå at rette udkastet materiale mod omkringstående personer. Undgå at udkaste materiale mod en mur eller en forhindring. Materialet kan rikochettere tilbage mod dig. Stop kniven(e) på grusbelagte overflader.
- Hold udkig efter huller, hjulspor, bump, sten eller andre skjulte genstande. Ujævnt terræn kan medføre, at du mister balance eller fodfæste.
- Hvis maskinen rammer en genstand eller begynder at ryste, skal du straks slukke for motoren, fjerne den elektriske startknap (hvis udstyret hermed), vente, indtil alle bevægelige dele standser, og frakoble tændrørskablet fra tændrøret, før du efterser maskinen for skader. Foretag alle nødvendige reparationer, inden driften genoptages.
- Sluk motoren, tag den elektriske startknap ud (kun model med elektrisk starter), og vent til alle bevægelige dele er standset, før du forlader betjeningspositionen.
- Hvis motoren lige har kørt, vil den være varm og kan forårsage alvorlige forbrændinger. Hold afstand til den varme motor.
- Betjen kun motoren i områder med god udluftning. Udstødningsgasser indeholder kulilte, som er dødbringende ved indånding.
- Efterse regelmæssigt græsopsamlerens komponenter og udblæsningsslisken for slitage eller nedslidning, og udskift dem med originale Toro-dele, når det er nødvendigt.

Sikkerhed på skråninger

- Klip på tværs af skråninger, aldrig op og ned. Vær yderst forsigtig, når du skifter retning på skråninger.
- Anvend ikke maskinen på meget stejle skrænter. Dårligt fodfæste kan medføre en faldulykke.
- Klip med forsigtighed i nærheden af bratte afsatser, grøfter eller volde.

Start af motoren

Du kan enten starte motoren med den elektriske startknap (hvis monteret) eller med tilbageslagsstarthåndtaget.

Start af motoren med den elektriske startknap

Til modeller med elektrisk starter

1. Hold bøjlen til skæreknivenes kraftudtag op mod håndtaget (A i Figur 13).
2. Hvis den elektriske startknap er blevet fjernet, skal den sættes i den elektriske starter (B i Figur 13).
3. Tryk på den elektriske startknap, indtil motoren starter (C i Figur 13).

Bemærk: Hvis maskinen ikke starter efter flere forsøg, bedes du kontakte en autoriseret serviceforhandler.

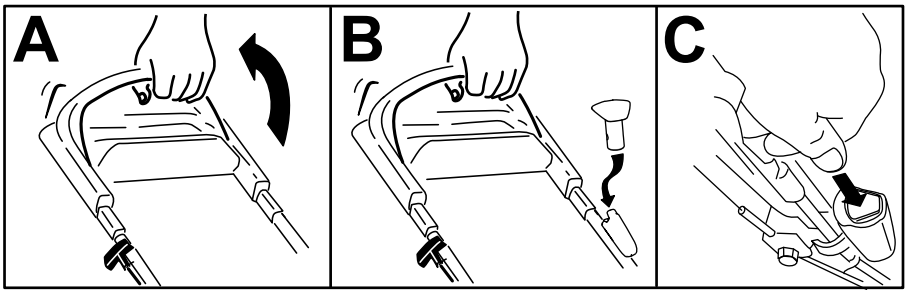

g239637

Figur 13

Start af motoren med tilbageslagsstarthåndtaget

1. Hold bøjlen til skæreknivenes kraftudtag op mod håndtaget (A i Figur 14).
2. Træk i tilbageslagsstarthåndtaget (B på Figur 14).

   Bemærk: Når du trækker i tilbageslagsstarthåndtaget, skal du trække let i det, indtil du mærker modstand, og derefter trække hårdt i det. Lad snoren vende langsomt tilbage til håndtaget.

   Bemærk: Hvis maskinen ikke starter efter flere forsøg, bedes du kontakte en autoriseret serviceforhandler.

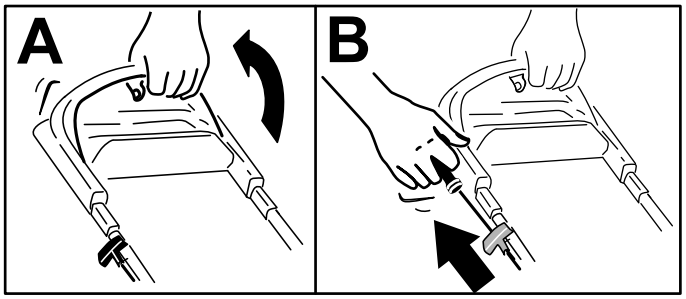

g233422

Figur 14

Brug af selvkørselsdrevet

Du betjener selvkørselsdrevet ved ganske enkelt at gå med hænderne på det øverste håndtag og albuerne langs siden af kroppen. Så holder maskinen automatisk trit med dig (Figur 15).

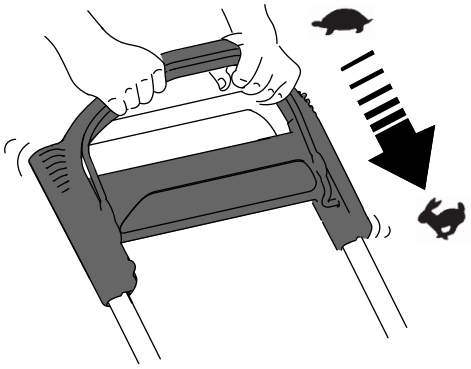

g233423

Figur 15

Bemærk: Hvis maskinen ikke ruller frit tilbage efter selvkørende fremdrift, skal du holde op med at gå, holde hænderne, hvor de er, og lade maskinen rulle nogle få centimeter frem for at udkoble hjultrækket. Du kan også prøve at række ned lige under det øverste håndtag til metalhåndtaget og skubbe maskinen

nogle få centimeter fremad. Hvis maskinen stadig ikke ruller frit tilbage, skal du kontakte en autoriseret serviceforhandler.

Slukning af motoren

Eftersynsinterval: Hver anvendelse eller dagligt

Slip bøjlen til skæreknivenes kraftudtag for at stoppe motoren.

Bemærk: Fjern den elektriske startknap (hvis monteret), når du forlader maskinen.

Vigtigt: **Når du slipper bøjlen til skæreknivenes kraftudtag, stopper motoren, og skæreknivene bør standse inden for tre sekunder. Hvis de ikke standser, skal du straks holde op med at bruge maskinen og kontakte en autoriseret serviceforhandler.**

Findeling af afklippet

Maskinen er fra fabrikken klar til at findele græs- eller bladafklippet, så det forsvinder ned i plænen igen.

Hvis græsposen sidder på maskinen, og grebet til posefyldning befinder sig i opsamlingspositionen, skal du flytte håndtaget til findelingspositionen. Se Betjening af grebet til posefyldning (side 16). Hvis sideudblæsningsslisken sidder på maskinen, skal den tages af. Se Afmontering af sideudblæsningsslisken (side 17).

Opsamling af afklippet

Brug græsopsamleren, når du ønsker at opsamle græs- og bladafklippet fra plænen.

Hvis sideudblæsningsslisken er monteret på maskinen, skal du afmontere den. Se Afmontering af sideudblæsningsslisken (side 17). Hvis grebet til posefyldning befinder sig i findelingspositionen, skal du flytte det til opsamlingspositionen. Se Betjening af grebet til posefyldning (side 16).

Montering af græsposen

1. Løft den bageste deflektor, og hold den oppe (A på Figur 16).
2. Monter græsposen, og sørg for, at tapperne på posen sidder i hakkerne på håndtaget (B på Figur 16).
3. Sænk den bageste deflektor.

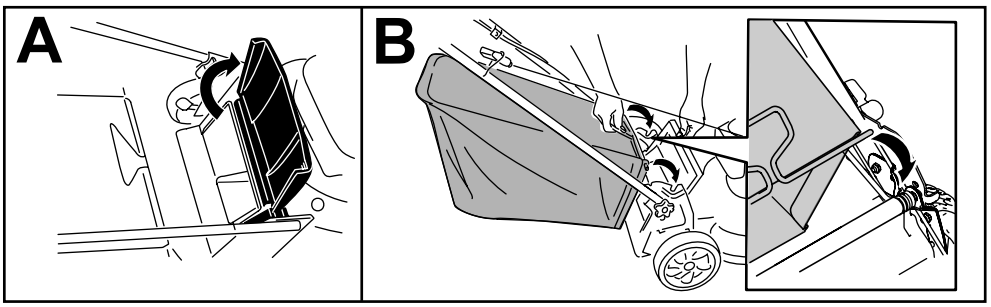

g233434

Figur 16

Afmontering af græsposen

Posen fjernes ved at udføre trinene i Montering af græsposen (side 16) i omvendt rækkefølge.

Betjening af grebet til posefyldning

Posefyldningsfunktionen gør det muligt at opsamle eller findele græs- og bladafklip, mens græsposen er monteret på maskinen.

- **Sådan opsamler du græs- og bladafklip i posen:** Tryk på knappen, der sidder på grebet til posefyldning, og flyt grebet fremad, indtil knappen på grebet springer op (Figur 17).

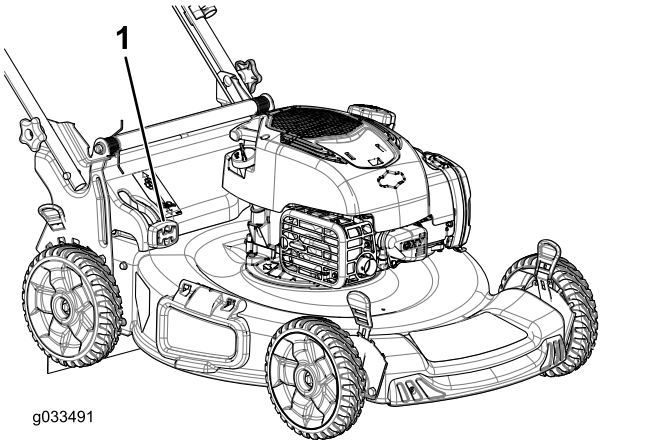

g033491

Figur 17

1. Greb til posefyldning (i opsamlingspositionen)

- **Sådan findeler eller sideudblæser du græs- og bladafklippet:** Tryk på knappen, der sidder på grebet, og flyt grebet bagud, indtil knappen på grebet springer op.

  Vigtigt: **For at opnå korrekt betjening skal du slukke motoren, vente til alle bevægelige dele stopper og derefter fjerne eventuelt græsafklip og affald fra posefyldningslemmen og åbningen rundt om (Figur 18), inden du flytter grebet til posefyldning fra 1 position til en anden.**

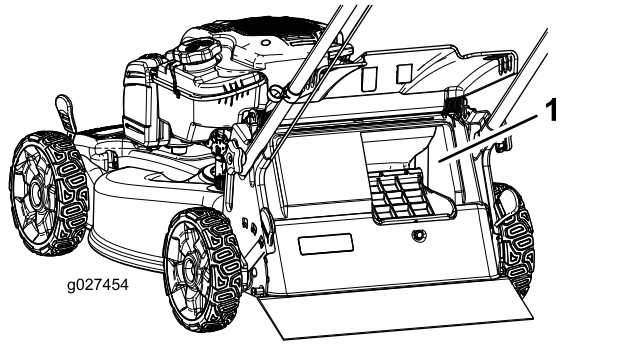

g027454

Figur 18

1. Rengør her

Sideudblæsning af afklippet

Brug sideudblæsning, når du klipper meget højt græs.

Hvis græsposen sidder på maskinen, og grebet til posefyldning befinder sig i opsamlingspositionen, skal du flytte håndtaget til findelingspositionen. Se Betjening af grebet til posefyldning (side 16).

Montering af sideudblæsningsslisken

Frigør og løft sidedeflektoren op, og monter derefter sideudblæsningsslisken (Figur 19).

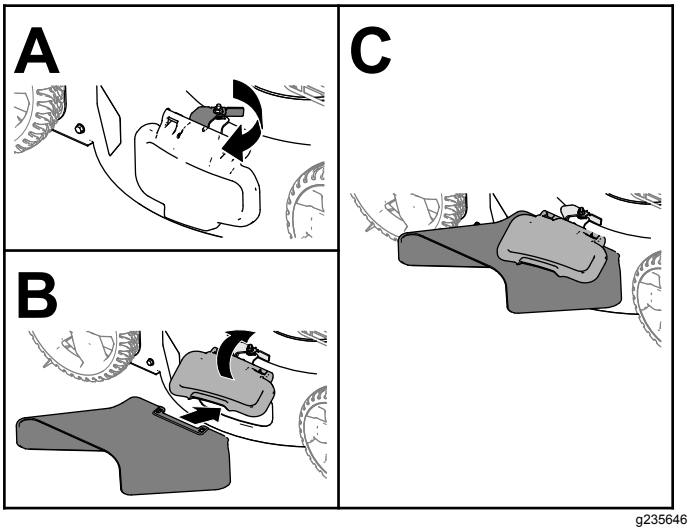

Figur 19

Afmontering af sideudblæsningsslisken

For at afmontere sideudblæsningsslisken skal du løfte sidedeflektoren op, afmontere sideudblæsningsslisken og sænke sideudblæsningsdeflektoren, indtil den låser sikkert på plads.

Tip vedrørende betjening

Generelle tips om plæneklipning

- Efterse området, hvor maskinen skal bruges, og fjern alle objekter, som maskinen kan risikere at udslynge.
- Undgå at ramme faste genstande med skærekniven. Klip aldrig med vilje hen over en genstand.
- Hvis maskinen rammer en genstand eller begynder at ryste, skal du straks slukke for motoren, koble tændrørskablet fra tændrøret, fjerne den elektriske startknap (hvis monteret) og efterse maskinen for skader.
- Monter en ny skærekniv før klippesæsonens start for at opnå den bedst mulige ydeevne.
- Udskift kniven, når det er nødvendigt, med en Toro-kniv.

Klipning af græs

- Klip kun ca. en tredjedel af græsstråets længde af ad gangen. Klip ikke under indstillingen 51 mm, medmindre græsset er tyndt, eller det er sent på efteråret, hvor græsset begynder at vokse langsommere.
- Når du klipper græs, der er over 15 cm højt, skal du anvende den højeste klippehøjdeindstilling og gå langsommere. Klip derefter græsset igen ved en lavere indstilling, så plænen kommer til at se smukkest ud. Hvis græsset er for højt, kan maskinen blive tilstoppet, og det kan medføre, at motoren sætter ud.
- Vådt græs og blade har en tendens til at klumpe sig sammen i haven og kan forårsage, at maskinen tilstoppes, eller at motoren sætter ud. Undgå at klippe ved våde forhold.
- Vær opmærksom på den mulige brandfare, når det er meget tørt. Følg alle lokale brandadvarsler, og hold maskinen fri for tørt græs og bladaffald.
- Skift klipperetning. Dette medvirker til at sprede det afklippede græs ud over hele plænen, så den gødes jævnt.
- Hvis den færdigklippede plæne ikke ser tilfredsstillende ud, kan du forsøge en eller flere af følgende ting:
  - Udskift skærekniven, eller få den slebet.
  - Gå langsommere, når du slår græs.
  - Hæv klippehøjden på maskinen.
  - Slå græsset hyppigere.
  - Lad klippebanerne overlappe i stedet for at klippe en fuld bane for hver omgang.

Klipning af blade

- Når du har klippet plænen, skal du sikre dig, at halvdelen af plænen kan ses gennem det øverste dække af findelte blade. Du er muligvis nødt til at køre hen over bladene mere end én gang.
- Hvis der er mere end 13 cm blade på plænen, skal du klippe med en højere klippehøjde og derefter igen med den ønskede klippehøjde.
- Sæt klippehastigheden ned, hvis maskinen ikke klipper bladene fint nok.

Efter betjening

Sikkerhed efter drift

Generelt om sikkerhed

- Sørg for altid at slukke for maskinen, fjerne den elektriske startknap (hvis udstyret hermed), vente, til alle bevægelige dele er standset, og lade maskinen køle af, før du udfører justering, eftersyn eller rengøring af maskinen samt inden den stilles til opbevaring.
- Rengør græs og affald fra maskinen for at forhindre brand. Tør spildt olie eller brændstof op.
- Opbevar aldrig maskinen eller brændstofbeholderen, hvor der er åben ild, gnister eller vågeblus som f.eks på en vandvarmer eller på andre apparater.

Sikkerhed ved bugsering

- Fjern den elektriske startknap (hvis monteret), inden du læsser maskinen med henblik på bugsering.
- Vær forsigtig ved lastning og aflastning af maskinen.
- Fastgør maskinen for at forhindre den i at rulle.

Rengøring under maskinen

Eftersynsinterval: Hver anvendelse eller dagligt

Rengør maskinen, når du er færdig med at slå græs, for at opnå det bedste resultat.

1. Flyt maskinen hen på en plan flade.
2. Sluk for motoren, og vent til alle bevægelige dele er standset, før du forlader betjeningspositionen.
3. Sænk maskinen til den laveste klippehøjdeindstilling. Se Justering af klippehøjden (side 13).
4. Udskyl området under bagdøren, hvor afklippet flyttes fra undersiden af maskinen til græsposen.

   Bemærk: Udskyl området med posefyldningsenheden (hvis monteret) i positionen helt fremme og helt tilbage.
5. Fastgør en haveslange, der er sluttet til vandforsyningen, til gevindport (Figur 20).

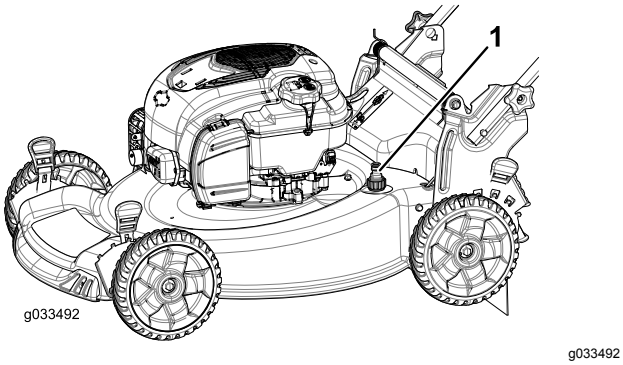

Figur 20

1. Gevindport

6. Tænd for vandet.
7. Start motoren og lad den køre, indtil det afklippede græs ikke længere komme ud under maskinen.
8. Sluk motoren.
9. Luk for vandet, og tag haveslangen af maskinen.
10. Start motoren, og lad den køre i nogle få minutter for at tørre maskinens underside, så den ikke ruster.
11. Sluk for motoren, fjern den elektriske startknap (hvis udstyret hermed), og lad maskinen køle af, inden den stilles til opbevaring i et lukket område.

Foldning af håndtaget

⚠ ADVARSEL

Hvis håndtaget ikke sammenfoldes og udfoldes korrekt, kan kablerne blive beskadiget, hvilket gør, at det ikke er sikkert at betjene plæneklipperen.

- **Pas på ikke at beskadige kablerne, når du folder håndtaget sammen eller folder det ud.**
- **Hvis et kabel bliver beskadiget, bedes du kontakte en autoriseret serviceforhandler.**

1. Fjern den elektriske startknap (hvis udstyret hermed). Se Figur 21.

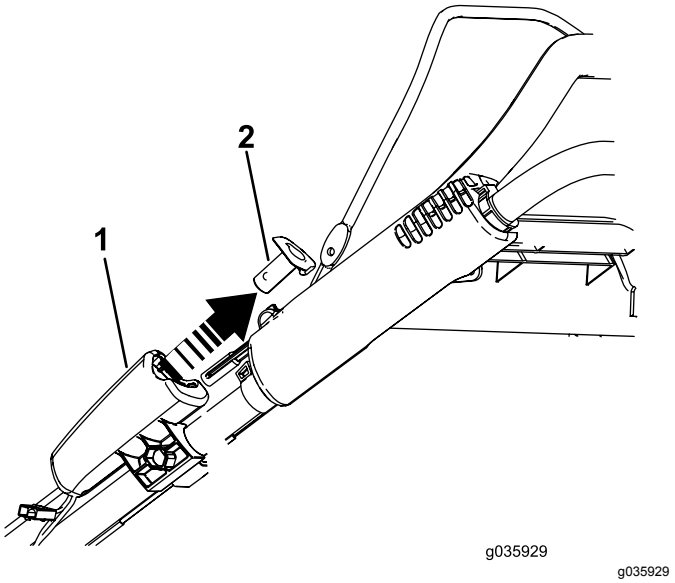

Figur 21

1. Elektrisk starter
2. Elektrisk startknap

2. Fjern og gem de 2 håndtagsgreb og 2 bræddebolte fra håndtagsbeslagene (Figur 22).

Vigtigt: **Før kablerne om på ydersiden af håndtagsknapperne, når du folder håndtaget.**

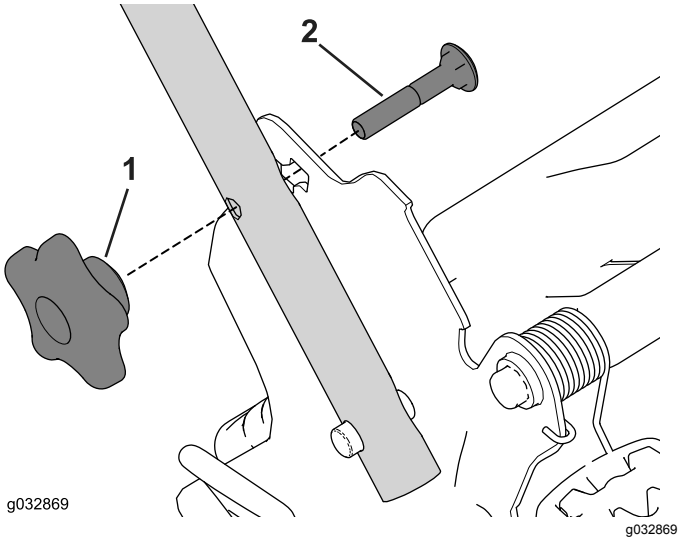

Figur 22

1. Håndtagsknap
2. Bræddebolt

3. Fold håndtaget ved at dreje det fremad (Figur 23).

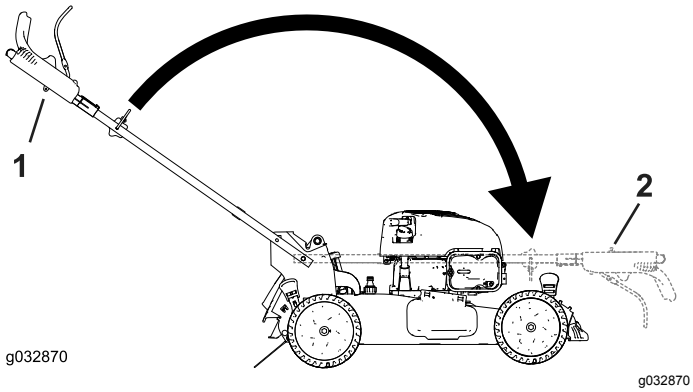

Figur 23

1. Betjeningsposition
2. Foldet position

4. Indsæt bræddebolten (med bolthovedet mod indersiden) gennem håndtagsbeslaget og det øverste hul i håndtagsenden. Sørg for, at firkanterne på hver bræddebolt passer ind i det øverste eller nederste firkantede hul i det relevante håndtagsbeslag (Figur 24).

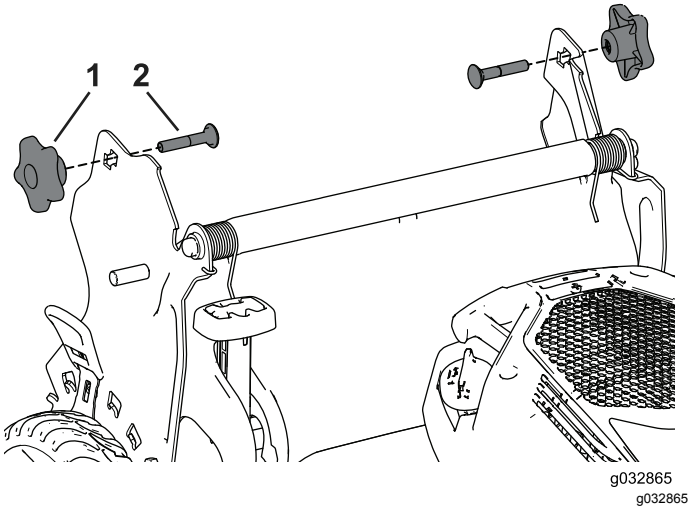

Figur 24

1. Håndtagsknap
2. Bræddebolt

5. Monter løst håndtagsgrebene og bræddeboltene på håndtagsbeslagene.
6. Se 1 Samling og udfoldning af håndtaget (side 6) for at folde håndtaget ud.

Vedligeholdelse

Skema over anbefalet vedligeholdelse

Vedligeholdelsesin-tervaller	Vedligeholdelsesprocedure
Hver anvendelse eller dagligt	• Kontroller oliestanden, og påfyld olie efter behov. • Kontroller, at motoren stopper inden for tre sekunder, efter at du har sluppet bøjlen til skæreknivenes kraftudtag. • Fjern græsafklip og snavs fra maskinens underside.
For hver 25 timer	• Efterse luftfilteret. Efterse det oftere under støvede driftsforhold. • Oplad batteriet (hvis monteret) i 24 timer.
Årlig	• Udskift luftfilteret. Udskift det oftere under støvede driftsforhold. • Skift motorolien (om ønsket). • Udskift kniven, eller få den slebet (oftere hvis skæret hurtigt bliver sløvt). • Rengør motoren ved at fjerne snavs og restmateriale fra dens top og sider. Rengør motoren hyppigere under støvede driftsforhold.
Årlig eller før opbevaring	• Tøm brændstoftanken som anvist, før du udfører reparationer eller stiller plæneklipperen væk for vinteren.

Vigtigt: **Se betjeningsvejledningen til motoren for at få yderligere oplysninger om vedligeholdelsesprocedurer.**

Sikkerhed ved vedligeholdelse

- Kobl tændrørskablet fra tændrøret, og fjern den elektriske startknap, inden du udfører vedligeholdelsesarbejde.
- Bær handsker og beskyttelsesbriller ved vedligeholdelse og reparation af maskinen.
- Skærekniven er skarp. Berøring af skærekniven kan medføre alvorlig personskade. Bær handsker, når du efterser skærekniven. Du må ikke reparere eller ændre skæreknivene.
- Pil aldrig ved sikkerhedsanordningerne. Efterse regelmæssigt, at de fungerer korrekt.
- Når du tipper maskinen, kan der løbe brændstof ud. Brændstof er brandfarligt og eksplosivt og kan forårsage personskade. Lad motoren køre tør, eller fjern brændstoffet med en håndpumpe. Tøm aldrig tanken med en hævert.
- Brug kun originale Toro-reservedele og -tilbehør for at sikre optimal ydeevne fra maskinen. Reservedele og tilbehør, der er fremstillet af andre producenter, kan være farlige, og brug heraf kan gøre garantien ugyldig.

Klargøring til vedligeholdelsesarbejde

1. Sluk for motoren, fjern den elektriske startknap (hvis monteret), og vent, til alle bevægelige dele er standset.
2. Kobl tændrørskablet fra tændrøret (Figur 25).

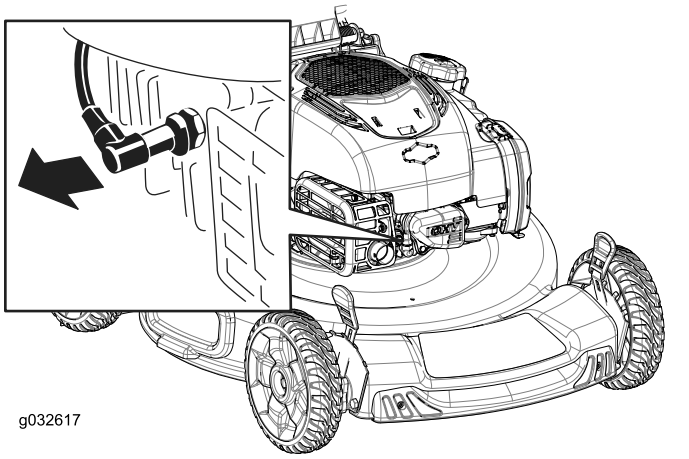

Figur 25

1. Tændrørskabel

3. Når du har udført vedligeholdelsesarbejdet, skal du igen koble tændrørskablet til tændrøret.

   Vigtigt: **Før du tipper maskinen for at skifte olie eller udskifte skærekniven, skal du lade brændstoftanken løbe tør ved almindelig**

brug. Hvis du er nødt til at tippe maskinen, før den løber tør for brændstof, skal du fjerne brændstoffet med en håndpumpe. Tip altid maskinen over på siden med målepinden nedad.

Eftersyn af luftfilteret

Eftersynsinterval: For hver 25 timer

Årlig

1. Fjern klemmen på den øverste del af luftfilterdækslet (Figur 26).

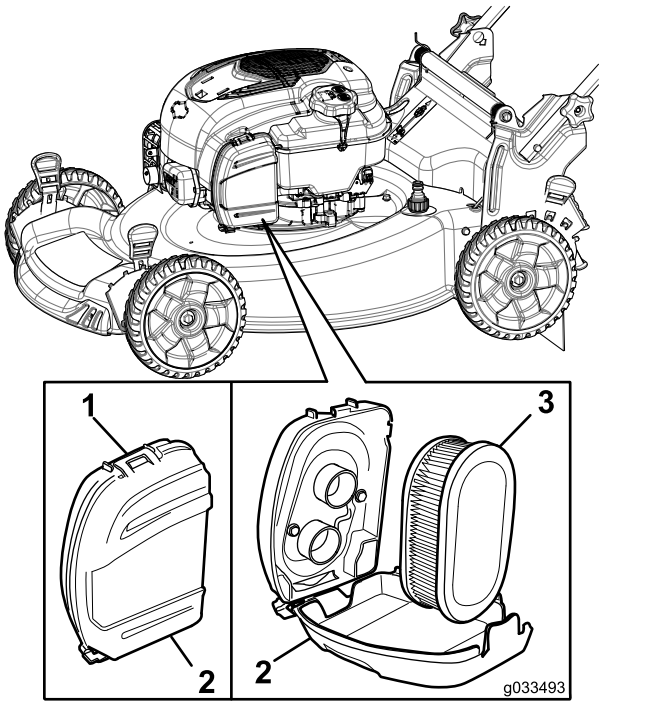

g033493

Figur 26

1. Klipning
2. Luftfilterdæksel
3. Luftfilter

2. Fjern luftfilteret (Figur 26).
3. Eftersyn af luftfilteret.

   Bemærk: Hvis luftfilteret er meget beskidt, skal det udskiftes med et nyt filter. Ellers skal du støde luftfilteret forsigtigt mod en hård overflade for at løsne snavs.
4. Monter luftfilteret.
5. Brug klemmen til at montere luftfilterdækslet.

Skift af motorolien

Eftersynsinterval: Årlig

Det er ikke nødvendigt at skifte motorolie, men hvis du ønsker at skifte olien, skal følgende procedure anvendes.

Bemærk: Lad motoren køre i nogle få minutter for at varme olien op, før du skifter den. Varm olie flyder lettere og fører flere forureningsstoffer med sig ud.

Motoroliespecifikationer

Motoroliekapacitet	0,44 l*
Olieviskositet	SAE 30 eller SAE 10W-30 selvrensende olie
API-serviceklassifikation	SJ eller højere

*Der er olierester i krumtaphuset, efter at du har drænet olien. Hæld ikke den mængde olie, der svarer til hele motorens oliekapacitet, i krumtaphuset. Fyld krumtaphuset med olie som anvist i de følgende trin.

1. Parker maskinen på en plan flade.
2. Se Klargøring til vedligeholdelsesarbejde (side 21).
3. Fjern målepinden ved at dreje dækslet mod uret og trække den ud (Figur 27).

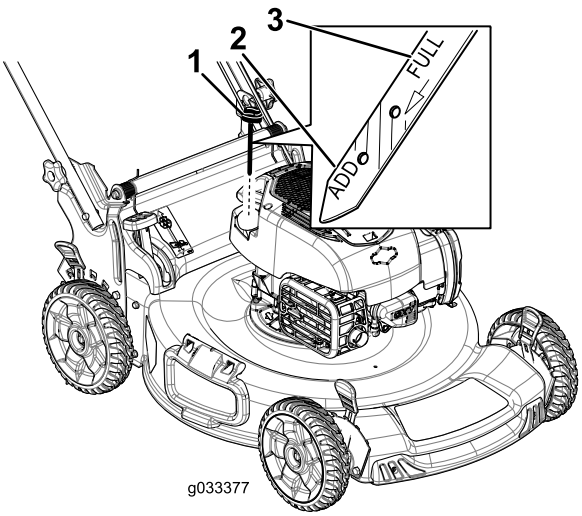

g033377

Figur 27

1. Målepind
2. Add (Påfyld)
3. Full (Fuld)

4. Tip maskinen over på siden (så luftfilteret vender opad), så olien kan løbe ud af oliepåfyldningsrøret (Figur 28).

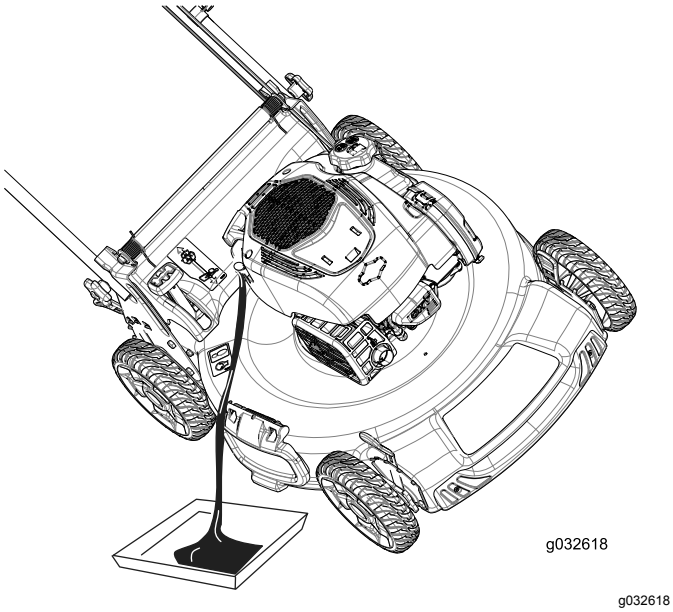

g032618

Figur 28

5. Efter aftapning af den brugte olie skal maskinen sættes tilbage i betjeningsposition.
6. Hæld forsigtigt ¾ af motorens oliekapacitet i påfyldningsrøret.
7. Vent 3 minutter, så olien bundfældes i motoren.
8. Tør målepinden af med en ren klud.
9. Stik målepinden ned i oliepåfyldningsrøret, og tag den ud igen.
10. Aflæs oliestanden på målepinden (Figur 27).
    - Hvis oliestanden på målepinden er for lav, skal du forsigtigt hælde en lille mængde olie i oliepåfyldningsrøret, vente 3 minutter og derefter gentage trin 8 til 10, indtil oliestanden er på det korrekte niveau på målepinden.
    - Hvis oliestanden på målepinden er for høj, skal den overskydende olie aftappes, indtil oliestanden befinder sig på det korrekte niveau på målepinden.

    Vigtigt: **Du risikerer at beskadige motoren, hvis du starter den, når oliestanden i motoren er for lav eller for høj.**
11. Stik målepinden fast ned i oliepåfyldningsrøret.
12. Bortskaf den brugte olie korrekt.

Opladning af batteriet

Til modeller med elektrisk starter

Eftersynsinterval: For hver 25 timer

Oplad batteriet i 24 timer første gang og derefter en gang om måneden (efter 25 opstarter) eller efter behov. Brug altid opladeren på et overdækket sted, og oplad batteriet ved stuetemperatur (22 °C), såfremt det er muligt.

1. Slut opladeren til ledningsnettet, der befinder sig under den elektriske startknap (Figur 29).

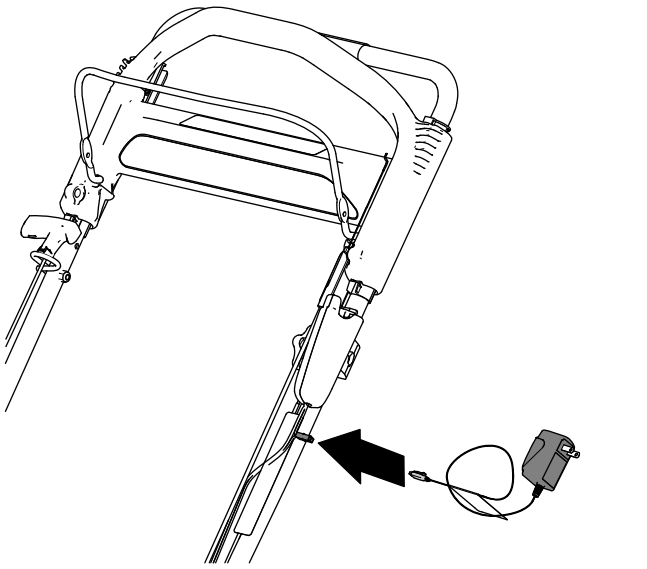

g189390

Figur 29

2. Sæt opladeren i en stikkontakt.

   Bemærk: Når batteriet ikke længere kan oplades, skal du aflevere blysyrebatteriet til genbrug eller bortskaffe det i henhold til gældende retningslinjer.

Bemærk: Måske er din batterioplader udstyret med et lysdiodedisplay i 2 farver, der viser de følgende opladningsstatusser:

- Et rødt lys viser, at opladeren er ved at oplade batteriet.
- Et grønt lys viser, at opladeren er helt opladt, eller at opladeren er koblet fra batteriet.
- Når lyset blinker rødt og grønt, er batteriet næsten helt opladt. Denne status varer kun i få minutter, indtil batteriet er helt opladt.

Udskiftning af sikringen

Til modeller med elektrisk starter

Hvis batteriet ikke lader, eller motoren ikke tørner, når den elektriske starter aktiveres, kan sikringen være sprunget. Udskift den med en propsikring på 40 A.

1. Løft den bageste deflektor, og find batterirummet (Figur 30).

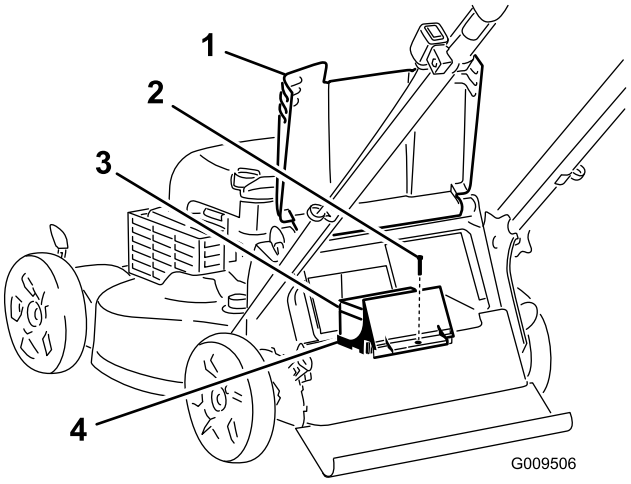

Figur 30

1. Bageste deflektor
2. Skrue
3. Batteri
4. Batterirum

2. Tør eventuelt snavs væk fra området omkring batterirummet.
3. Fjern den skrue, der sikrer batterirummet, træk batteriet ud, og find sikringen (Figur 31).

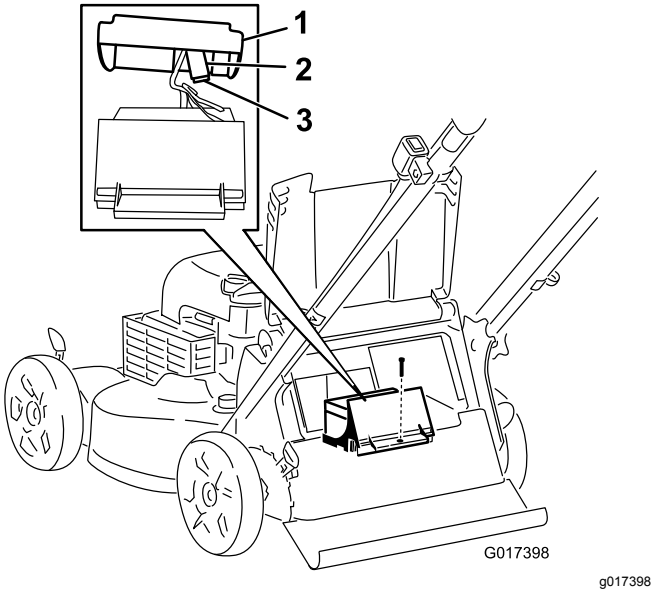

Figur 31

1. Dæksel
2. Sikringsholder
3. Sikring

4. Sæt en ny sikring i sikringsholderen (Figur 31).

   Bemærk: Maskinen leveres med en ekstra sikring i batterirummet.
5. Monter batterirummet med den skrue, du fjernede i trin 3.
6. Monter dækslet over batterirummet.
7. Sænk den bageste deflektor.

Udskiftning af kniven

Eftersynsinterval: Årlig

Vigtigt: Du skal bruge en momentnøgle for at kunne montere kniven korrekt. **Hvis du ikke har en momentnøgle eller ikke føler dig tryg ved at udføre dette arbejde, kan du kontakte en autoriseret serviceforhandler.**

Efterse skærekniven, hver gang du løber tør for brændstof. Hvis kniven beskadiges eller revner, skal den straks udskiftes. Hvis skæreknivens skær bliver sløvt eller får hakker, skal den slibes og afbalanceres eller udskiftes.

⚠ ADVARSEL

Kniven er skarp. Berøring af kniven kan medføre alvorlig personskade.

Bær handsker, når du udfører service på kniven.

1. Se Sikkerhed ved vedligeholdelse (side 21).
2. Tip maskinen over på siden med luftfilteret opad.
3. Brug en træklods til at holde kniven fast (Figur 32).

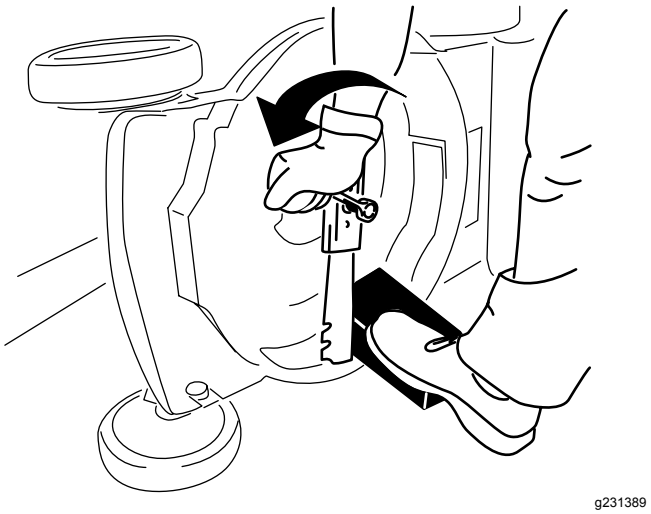

Figur 32

4. Afmonter kniven, men gem alle monteringsbolte og -møtrikker (Figur 32).
5. Monter den nye kniv og alle monteringsboltene og -møtrikkerne (Figur 33).

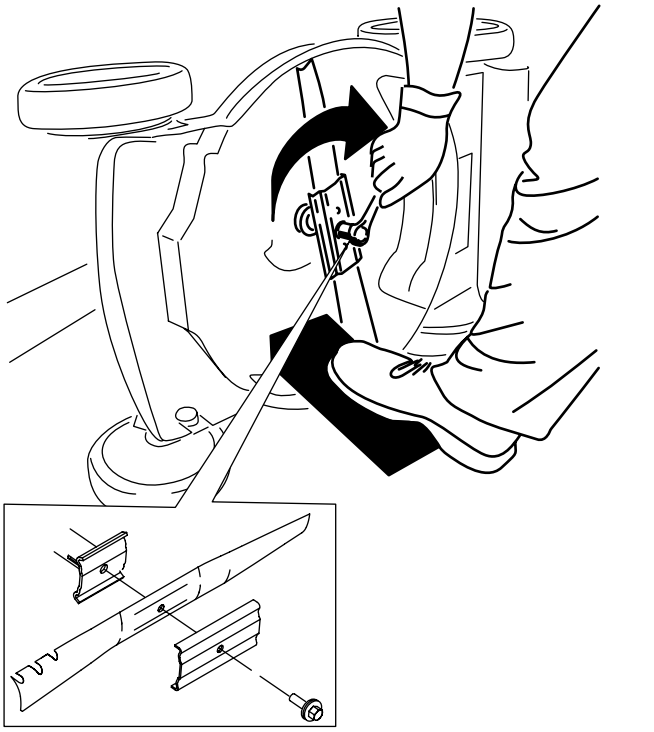

g231390

Figur 33

Vigtigt: **Placer skæreknivens krumme ender, så de peger opad mod maskinens hus.**

6. **Brug en momentnøgle til at tilspænde skæreknivsbolten til 82 N·m.**

   Vigtigt: **En bolt, der er spændt til 82 N·m, sidder meget stramt. Mens du holder skærekniven fast med en træklods, skal du lægge al din vægt bag skralde- eller momentnøglen og spænde bolten godt fast. Denne bolt er meget vanskelig at overspænde.**

Justering af selvkørsels-drevet

Kun for modeller med selvkørselsdrev

Når du monterer et nyt selvkørselsdrevkabel, eller hvis selvkørselsdrevet kommer ud af justering, skal du justere selvkørselsdrevet.

1. Drej justermøtrikken mod uret for at løsne kabeljusteringen (Figur 34).

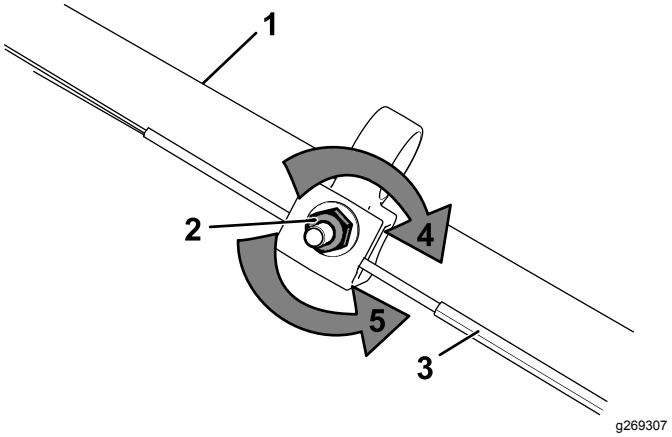

g269307

Figur 34

1. Håndtag (venstre side)
2. Justermøtrik
3. Selvkørselsdrevkabel
4. Drej møtrikken med uret for at stramme justeringen.
5. Drej møtrikken mod uret for at løsne justeringen.

2. Juster stramningen på kablet (Figur 34) ved at trække det tilbage eller skubbe det frem og holde den position.

   Bemærk: Skub kablet mod motoren for at øge traktionen, og træk kablet væk fra motoren for at mindske traktionen.

3. Drej justermøtrikken med uret for at stramme kabeljusteringen.

   Bemærk: Stram møtrikken godt til med en topnøgle eller en skruenøgle.

Opbevaring

Opbevar maskinen på et køligt, rent og tørt sted.

Sikkerhed i forbindelse med opbevaring

Sørg for altid at slukke for maskinen, fjerne den elektriske startknap (hvis udstyret hermed), vente, til alle bevægelige dele er standset, og lade maskinen køle af, før du udfører justering, eftersyn eller rengøring af maskinen samt inden den stilles til opbevaring.

Klargøring af maskinen til opbevaring

1. Ved årets sidste påfyldning skal du tilsætte brændstofstabilisator (som f.eks. Toro Premium Fuel Treatment) til brændstoffet som anvist på mærkaten.
2. Bortskaf eventuelt ubrugt brændstof på forsvarlig vis. Genbrug det i henhold til gældende retningslinjer, eller anvend det i din bil.

   Vigtigt: **Gammelt brændstof i brændstoftanken er den primære årsag til startvanskeligheder. Opbevar ikke brændstof uden brændstofstabilisator i mere end 30 dage, og opbevar ikke stabiliseret brændstof længere end anbefalet af brændstofstabilisatorens producent.**
3. Lad maskinen køre, indtil motoren standser som følge af brændstofmangel.
4. Start motoren igen, og lad den køre, indtil den slukker. Når du ikke længere kan starte motoren, er den løbet tilstrækkeligt tør.
5. Kobl kablet fra tændrøret, sæt kablet på holderen (hvis monteret), og fjern den elektriske startknap (hvis monteret).
6. Fjern tændrøret, hæld 30 ml motorolie ned i tændrørshullet, og træk langsomt i snoren til tilbageslagsstarteren flere gange for at fordele olien i hele cylinderen, så den ikke ruster i løbet af vinteren.
7. Sæt tændrøret løst i.
8. Spænd alle møtrikker, bolte og skruer.
9. **Kun modeller med elektrisk starter:** Oplad batteriet i 24 timer, frakobl derefter batteriopladeren, og stil maskinen til opbevaring et uopvarmet sted. Hvis du opbevarer maskinen på et opvarmet sted, skal du oplade batteriet efter hver 90 dage. Se Opladning af batteriet (side 23).

Fjernelse af maskinen fra opbevaringsstedet

1. **Kun modeller med elektrisk starter:** Oplad batteriet i 24 timer. Se 5 Opladning af batteriet (side 8).
2. Efterse og tilspænd alle beslag.
3. Fjern tændrøret, og kør motoren hurtigt ved at trække i tilbageslagsstarthåndtaget for at blæse overskydende olie ud af cylinderen.
4. Monter tændrøret, og tilspænd det med en momentnøgle til 20 N·m.
5. Udfør eventuelt nødvendige vedligeholdelses-procedurer. Se Vedligeholdelse (side 21).
6. Kontroller motoroliestanden. Se Kontrol af motoroliestanden (side 12).
7. Fyld frisk brændstof på brændstoftanken. Se Opfyldning af brændstoftanken (side 10).
8. Sæt tændrørskablet på tændrøret.

EEA/UK-erklæring om beskyttelse af privatlivets fred

Toros brug af dine personlige oplysninger

The Toro Company ("Toro") respekterer dit privatliv. Når du køber vores produkter, indsamler vi visse oplysninger om dig, enten direkte fra dig eller igennem din lokale Toro-virksomhed eller -forhandler. Toro bruger disse oplysninger til at opfylde kontraktmæssige forpligtelser – såsom til at registrere din garanti, behandle dit garantikrav eller kontakte dig i tilfælde af en produkttilbagekaldelse – og til lovlige forretningsformål – såsom til at måle kundetilfredshed, forbedre vores produkter eller give dig produktoplysninger, som kan være interessante for dig. Toro kan dele dine oplysninger med vores datterselskaber, søsterselskaber, forhandlere eller andre forretningspartnere i forbindelse med disse aktiviteter. Vi kan også videregive personlige oplysninger, når loven kræver det, eller i forbindelse med salg, køb eller fusion af virksomheder. Vi sælger aldrig dine personlige oplysninger til andre virksomheder med henblik på markedsføring.

Opbevaring af dine personlige oplysninger

Toro opbevarer dine personlige oplysninger så længe, det er relevant for ovenstående formål og i overensstemmelse med lovmæssige krav. Yderligere oplysninger om gældende opbevaringsperioder fås ved at kontakte legal@toro.com.

Toros forpligtelse i forbindelse med sikkerhed

Dine personlige oplysninger kan blive behandlet i USA eller et andet land, der har en mindre restriktiv databeskyttelseslovgivning end i dit bopælsland. Når vi sender dine oplysninger ud af dit bopælsland, træffer vi lovmæssigt påkrævede foranstaltninger for at sikre, at passende sikkerhedsforanstaltninger er på plads, så dine oplysninger beskyttes og behandles sikkert.

Adgang og rettelser

Du kan have ret til at rette eller gennemgå dine personlige oplysninger eller gøre indsigelse mod eller begrænse behandlingen af dine data. For at gøre det skal du kontakte os pr. e-mail på legal@toro.com. Hvis du har spørgsmål til den måde, Toro har håndteret dine oplysninger på, opfordrer vi dig til at rette dem direkte til os. Bemærk, at personer bosiddende i Europa har ret til klage til deres datatilsynsmyndighed.



Count on it.