Form No. 3432-172 Rev A

55cm sekačka na trávu Recycler® se systémem skladování SmartStow®

Číslo modelu 21765—Výrobní číslo 400000000 a vyšší

Návod k obsluze

Úvod

Tato rotační, ručně vedená sekačka na trávu je vhodná pro soukromé majitele pozemků. Je určena primárně k sečení trávy na dobře udržovaných trávnících soukromých pozemků. Používání tohoto výrobku pro jiné účely, než ke kterým je určen, může být nebezpečné uživateli a okolostojícím.

Přečtěte si pečlivě následující informace, abyste věděli, jak máte správně používat a pečovat o svůj výrobek a jak se vyhnout zranění a poškození výrobku. Za správný a bezpečný provoz výrobku nese odpovědnost majitel.

Více informací naleznete na stránce www.Toro.com včetně bezpečnostních pokynů, podkladů pro školení a informací o příslušenství. Můžete zde také vyhledat prodejce výrobků nebo zaregistrovat svůj výrobek.

Kdykoli budete potřebovat servis, originální díly Toro nebo doplňující informace, obraťte se na autorizované servisní středisko nebo zákaznický servis Toro a uveďte model a výrobní číslo svého výrobku. Obrázek 1 znázorňuje umístění typového a sériového čísla na výrobku. Vepište sériové číslo do příslušného pole.

Důležité: **Potřebujete-li informace o záruce, náhradních dílech a jiných údajích o výrobku, pomocí mobilního telefonu naskenujte QR kód na štítku sériového čísla.**

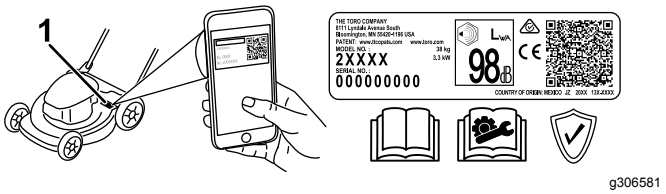

g306581

Obrázek 1

1. Umístění štítku s číslem modelu a výrobním číslem

Číslo modelu _____

Výrobní číslo _____

Tato příručka identifikuje potenciální rizika a obsahuje bezpečnostní sdělení označená varovným bezpečnostním symbolem (Obrázek 2) signalizujícím riziko, které může způsobit vážný úraz nebo usmrcení, nebudete-li dodržovat doporučená opatření.



g000502

Obrázek 2

Varovný bezpečnostní symbol

V této příručce jsou pro zdůraznění informací používána dvě slova. **Důležité** upozorňuje na speciální technické informace a **Poznámka** zdůrazňuje obecné informace, které stojí za zvláštní pozornost.

Tento výrobek splňuje všechny relevantní směrnice Evropské unie. Podrobné informace naleznete v Prohlášení o shodě k tomuto výrobku.

Hrubý nebo čistý točivý moment: Hrubý nebo čistý točivý moment tohoto motoru byl laboratorně stanoven výrobcem motoru v souladu se specifikacemi SAE (Society of Automotive Engineers, Asociace automobilových inženýrů) J1940 a J2723. V souladu s bezpečnostními, emisními a provozními požadavky byl efektivní točivý moment motoru u sekačky této třídy nastaven na výrazně nižší hodnotu. Prostudujte si příručku výrobce motoru dodávanou se strojem.

Nemanipulujte s bezpečnostními zařízeními na stroji, nevypínejte je a pravidelně kontrolujte jejich funkci. Nepokoušejte se nastavovat nebo upravovat regulátor otáček motoru. Mohou tak vzniknout nebezpečné provozní podmínky, což může vést ke zranění.

© 2019—The Toro® Company
8111 Lyndale Avenue South
Bloomington, MN 55420

Zaregistrujte svůj výrobek na adrese www.Toro.com.

CE

Překlad originálu (CS)
Vytištěno v Mexiku
Všechna práva vyhrazena

3432-172 A

Obsah

Úvod 1
Bezpečnost 2
Obecné bezpečnostní informace 2
Bezpečnostní a instrukční štítky 3
Nastavení 5
1 Rozložení rukojeti 5
2 Instalace lanka ručního startéru do vodiče lanka 6
3 Doplňování oleje do motoru 7
4 Montáž sběracího koše 7
Součásti stroje 8
Technické údaje 8
Přídavná zařízení / příslušenství 8
Obsluha 9
Před provozem 9
Bezpečnostní kroky před použitím 9
Doplňování paliva do nádrže 9
Kontrola hladiny motorového oleje 10
Nastavení výšky rukojeti 10
Nastavení výšky sekání 11
Během provozu 11
Bezpečnostní kroky během použití 11
Spuštění motoru 11
Použití ručního pohonu 12
Vypnutí motoru 12
Mulčování 12
Sbírání trávy 13
Ovládání páky nastavitelného koše 13
Vyhazování kousků trávy bočním otvorem 14
Provozní tipy 14
Po provozu 15
Bezpečnostní kroky po použití 15
Čištění spodní části stroje 15
Složení rukojeti 16
Skladování stroje ve svislé skladovací poloze 16
Údržba 18
Doporučený harmonogram údržby 18
Bezpečnost při provádění úkonů údržby 18
Příprava na údržbu 18
Údržba vzduchového filtru 19
Výměna motorového oleje 19
Výměna žacího nože 20
Seřízení mechanismu ručního pohonu 21
Uskladnění 22
Bezpečnost při odstavení 22
Příprava stroje k uskladnění 22
Použití stroje po uskladnění 22

Bezpečnost

Tento stroj byl vyroben v souladu s normou EN ISO 5395.

Obecné bezpečnostní informace

Tento výrobek může amputovat ruce a nohy a odmrštovat předměty. Dodržujte vždy všechny bezpečnostní pokyny, abyste zamezili vážnému úrazu.

- Před nastartováním motoru si prostudujte pokyny a upozornění uvedené v *provozní příručce*, na stroji a na přídavných zařízeních a řiďte se jimi.
- Udržujte ruce a nohy v bezpečné vzdálenosti od rotujících částí stroje a nedávejte je pod stroj. Zdržujte se v bezpečné vzdálenosti od všech vyhazovacích otvorů.
- Nikdy neprovozujte stroj, pokud nejsou všechny jeho kryty ve správné poloze nebo pokud nejsou řádně funkční další bezpečnostní ochranná zařízení.
- Přihlížející osoby a děti se musí zdržovat mimo pracovní prostor. Nikdy nedovolte dětem stroj obsluhovat. Stroj mohou obsluhovat pouze osoby, které jsou zodpovědné, k tomu proškolené, obeznámené s pokyny a fyzicky způsobilé.
- Před prováděním údržby, doplňováním paliva nebo uvolňováním ucpaného materiálu zastavte stroj, vypněte motor a počkejte, dokud se nezastaví všechny pohyblivé součásti.

Nesprávné používání nebo údržba této sekačky mohou vést ke zranění. Z důvodu snížení možného rizika zranění dodržujte tyto bezpečnostní pokyny a vždy věnujte pozornost výstražnému symbolu⚠, který označuje upozornění, výstrahu nebo nebezpečí – pokyny k zajištění osobní bezpečnosti. Nedodržení těchto pokynů může mít za následek zranění osob nebo jejich usmrcení.

Bezpečnostní a instrukční štítky

Bezpečnostní štítky a pokyny jsou umístěny na místě viditelném obsluhou a v blízkosti každého prostoru představujícího potenciální nebezpečí. V případě ztráty nebo poškození původní nálepky nahraďte nálepku novou.

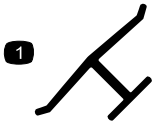

decaloemmarkt

Ochranná známka výrobce

1. Tato značka označuje, že žací nůž pochází od výrobce originálního zařízení.

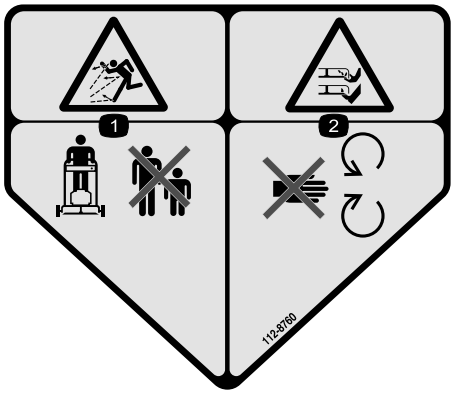

decal112-8760

112-8760

1. Nebezpečí zranění odlétávajícími předměty – přihlížející osoby musí vždy zůstat v bezpečné vzdálenosti.
2. Nebezpečí pořezání/useknutí ruky nebo nohy žacím nožem – nepřibližujte se k pohyblivým součástem.

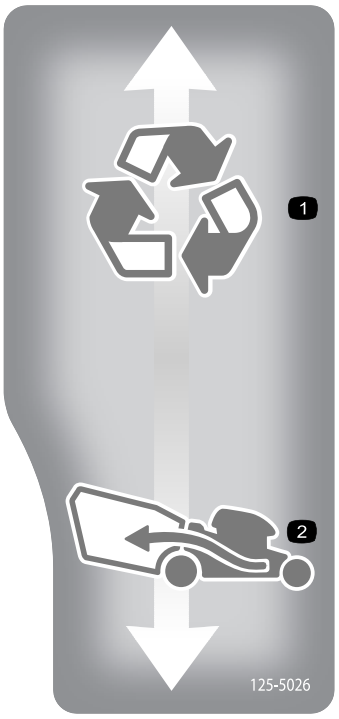

decal125-5026

125-5026

1. Režim mulčování
2. Režim sběru

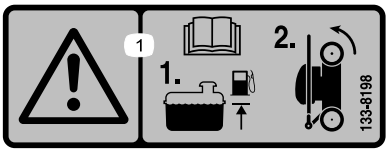

decal133-8198

133-8198

1. Výstraha – čtěte *provozní příručku*; před uložením doplňte palivo do uvedené úrovně, poté překlopte stroj na zadní kola.

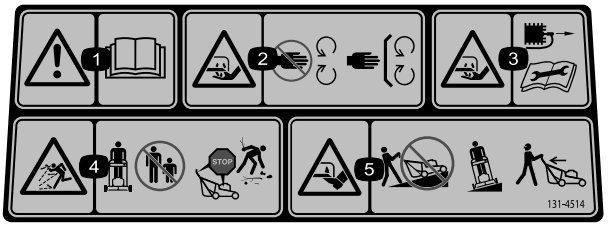

decal131-4514

131-4514

1. Výstraha – Přečtěte si *provozní příručku*.
2. Nebezpečí pořezání/useknutí ruky žacím nožem – nepřibližujte se k pohybujícím se součástem a ponechte všechny ochranné kryty a štíty na místě.
3. Nebezpečí pořezání/useknutí ruky žacím nožem – před prováděním údržby odpojte kabelovou koncovku od zapalovací svíčky.
4. Nebezpečí odmrštění předmětů – přihlížející osoby se nesmí přibližovat ke stroji. Před opuštěním provozní polohy vypněte motor. Před sekáním odkliďte veškeré odpadky.
5. Nebezpečí pořezání, useknutí nohy žacím nožem – na svahu nepracujte se sekačkou po spádnici; pracujte po vrstevnici; při couvání hleďte za sebe.

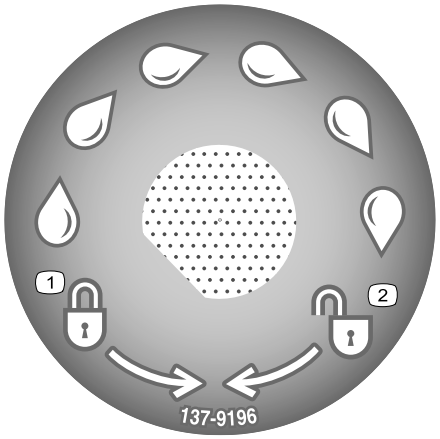

decal137-9196

137-9196

1. Uzamknout
2. Odemknout

Nastavení

Důležité: **Sejměte a zlikvidujte ochrannou plastovou fólii, která zakrývá motor, i všechny další plastové nebo obalové materiály na stroji.**

1

Rozložení rukojeti

Nejsou potřeba žádné díly

Postup

⚠ DŮLEŽITÉ UPOZORNĚNÍ

Nesprávným rozložením rukojeti se mohou poškodit lanka, což může ohrozit bezpečí provozu.

- **Při skládání nebo rozkládání rukojeti nepoškoďte lanka.**
- **Přesvědčte se, zda jsou lanka vedena po vnější straně rukojeti.**
- **Je-li lanko poškozené, kontaktujte autorizované servisní středisko.**

Důležité: **Při zamykání zámků držte rukojeť, abyste si nepřiskřípli ruce.**

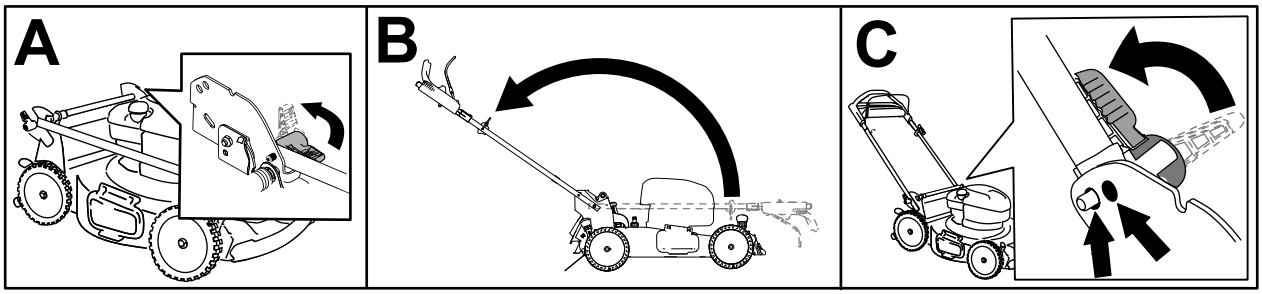

g272938

Obrázek 3

2

Instalace lanka ručního startéru do vodiče lanka

Nejsou potřeba žádné díly

Postup

Důležité: **Aby bylo při každém použití stroje možné bezpečně a snadno spouštět jeho motor, je třeba nainstalovat lanko ručního startéru do vodiče lanka.**

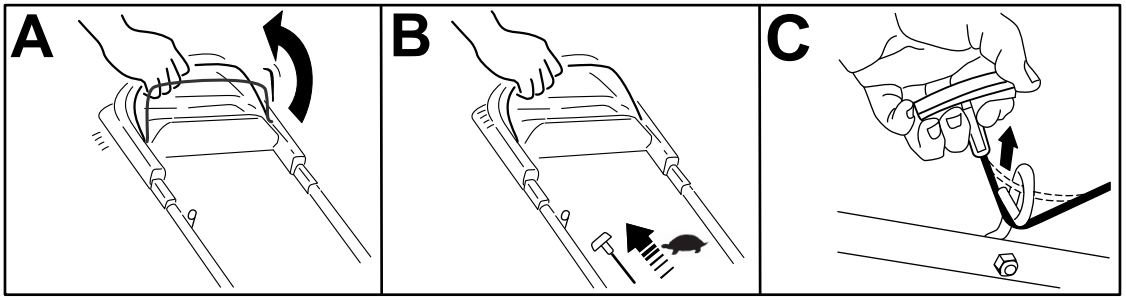

g230719

Obrázek 4

3

Doplňování oleje do motoru

Nejsou potřeba žádné díly

Postup

Důležité: **Pokud spustíte motor s příliš nízkou nebo vysokou hladinou motorového oleje, můžete jej poškodit.**

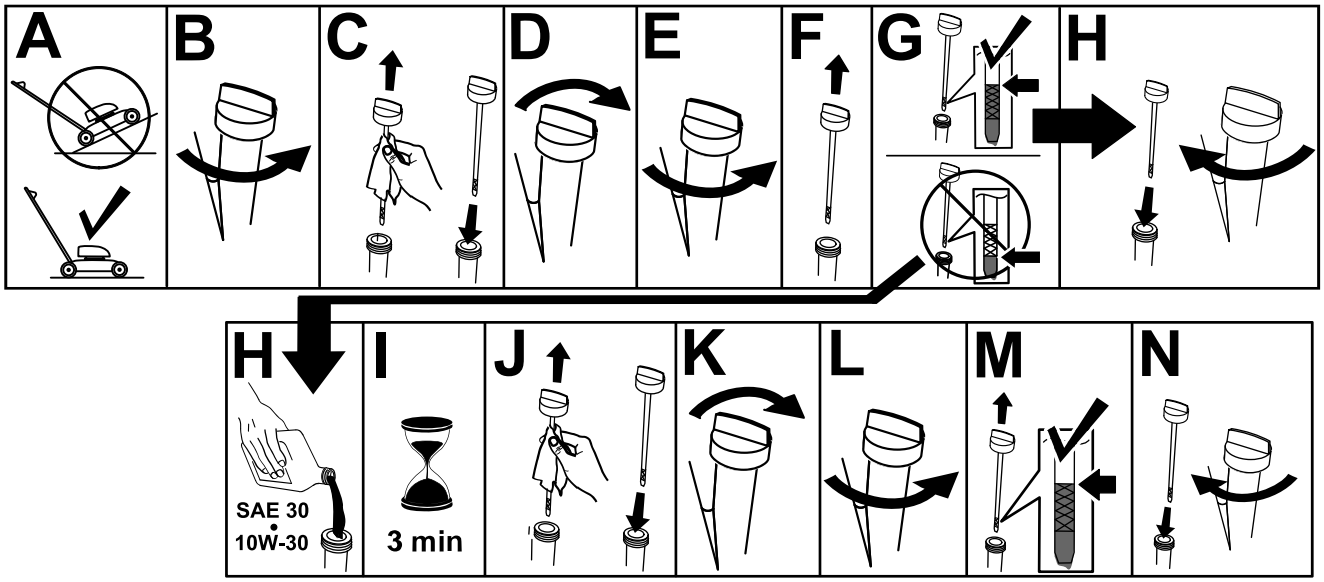

g222533

Obrázek 5

4

Montáž sběracího koše

Nejsou potřeba žádné díly

Postup

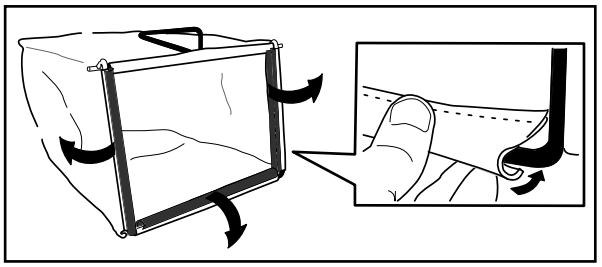

g230447

Obrázek 6

Součásti stroje

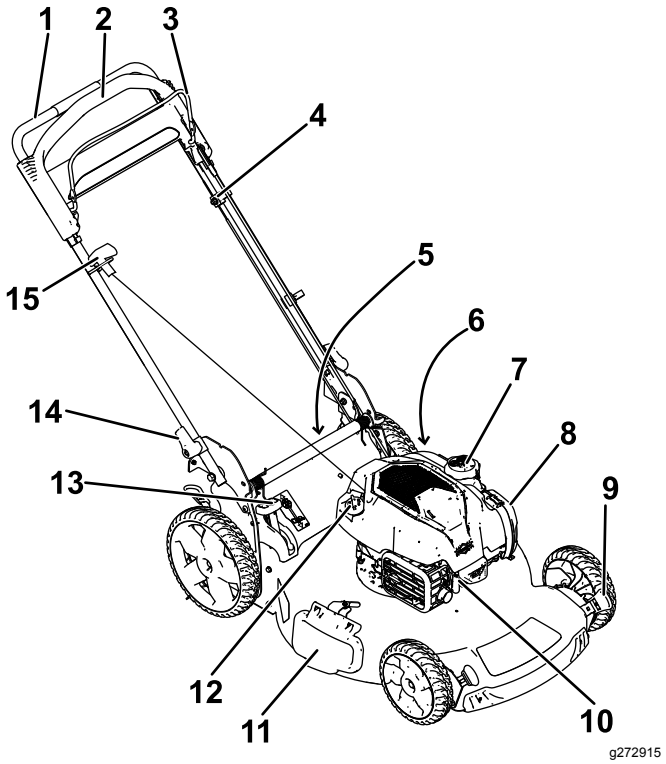

Obrázek 7

1. Rukojeť
2. Tyč ručního pohonu
3. Ovládací tyč žacího nože
4. Seřízení ručního pohonu
5. Zadní deflektor (nezobrazeno)
6. Proplachovací otvor (není zobrazen)
7. Víčko palivové nádrže
8. Vzduchový filtr
9. Páka pro nastavení výšky sekání (4)
10. Zapalovací svíčka
11. Boční deflektor
12. Olejová plnicí trubka / měrka hladiny oleje
13. Páka nastavitelného koše
14. Pojistka rukojeti (2)
15. Ruční startovací rukojeť

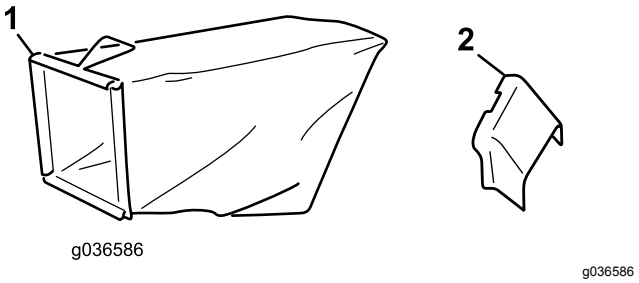

Obrázek 8

1. Sběrací koš
2. Boční vyhazovací kanál

Technické údaje

Model	Hmotnost	Délka	Šířka	Výška
21765	35 kg	152 cm (60 palců)	58 cm (23 palců)	104 cm (41 palců)

Přídavná zařízení / příslušenství

Pro stroj je k dispozici řada přídavných zařízení a příslušenství schválených firmou Toro, která vylepšují a rozšiřují možnosti stroje. Seznam schválených přídavných zařízení a příslušenství můžete získat u svého autorizovaného prodejce nebo distributora nebo na stránkách www.Toro.com.

K zajištění optimální výkonnosti a dodržení požadavků na bezpečnost stroje je nutné používat pouze originální náhradní díly a příslušenství od společnosti Toro. Náhradní díly a příslušenství jiných výrobců mohou být nebezpečné a jejich použití může mít za následek zneplatnění záruky.

Obsluha

Poznámka: Levou a pravou stranu stroje určete z normálního místa obsluhy.

Před provozem

Bezpečnostní kroky před použitím

Obecné bezpečnostní informace

- Před seřizováním, údržbou, čištěním nebo skladováním stroj vždy vypínejte, počkejte, dokud se nezastaví všechny pohyblivé součásti, a nechejte jej vychladnout.
- Dobře se seznamte s bezpečným použitím zařízení, ovládacími prvky a významem bezpečnostních nápisů.
- Vždy se přesvědčte, zda jsou všechny ochranné kryty a bezpečnostní prvky, jako například deflektory a sběrací koš, na svém místě a správně fungují.
- Vždy kontrolujte stroj a přesvědčte se, zda žací nože šrouby žacího nože nejsou opotřebené nebo poškozené.
- Zkontrolujte prostor, kde budete stroj používat, a odstraňte všechny předměty, jež mohou bránit provozu stroje nebo jež mohou být strojem vymrštěny.
- Kontakt s pohybujícím se žacím nožem může způsobit vážné zranění. Při nastavování výšky sekání nestrkejte prsty pod kryt.

Bezpečnost týkající se paliva

- Palivo je extrémně hořlavé a vysoce výbušné. Požár nebo výbuch způsobený palivem může popálit vás i jiné osoby a způsobit škody na majetku.
  - Aby nedošlo ke vznícení paliva od statického náboje, položte před tankováním nádobu s palivem nebo sekačku přímo na zem, nikoli na vozidlo nebo jiný předmět.
  - Palivo doplňujte do nádrže venku na otevřeném prostranství a při studeném motoru. Rozlité palivo utřete.
  - Nemanipulujte s palivem v blízkosti otevřeného ohně či jisker, nebo když kouříte.
  - Nikdy neodstraňujte uzávěr nádrže ani nedoplňujte palivo při spuštěném motoru nebo je-li motor horký.
  - Pokud rozlijete palivo, nepokoušejte se spustit motor. Dokud se neodpaří palivové výpary, zabraňte vzniku jiskření.
  - Palivo skladujte ve schválených nádobách a odstraňte je z dosahu dětí.
- Požití paliva může vést k vážnému zranění nebo úmrtí. Dlouhodobý styk s výpary může způsobit vážné újmy na zdraví a onemocnění.
  - Vyhýbejte se delšímu vdechování výparů.
  - Ruce ani obličej nepřibližujte k trysce a otvoru palivové nádrže.
  - Dávejte pozor, aby vám palivo nevniklo do očí a nedostalo se do kontaktu s pokožkou.

Doplňování paliva do nádrže

- Nejlepších výsledků dosáhnete, když budete používat pouze čistý, čerstvý bezolovnatý benzín s oktanovým číslem kolem 87 nebo vyšším (metoda stanovení (R+M)/2).
- Přijatelná jsou i okysličená paliva až s 10 % etanolu nebo 15 % MTBE.
- **Nepoužívejte** etanolové směsi benzínu, např. E15 nebo E85 s více než 10 % etanolu. Pokud tyto směsi použijete, můžete snížit výkon motoru či jej poškodit, na což se nevztahuje záruka.
- **Nepoužívejte** benzín obsahující metanol.
- **Neuchovávejte** palivo přes zimu v palivové nádrži nebo nádobách na palivo, aniž byste do něj přidali stabilizátor paliva.
- **Nepřidávejte** do benzínu olej.

Natankujte do nádrže čerstvý normální bezolovnatý benzín ze značkové čerpací stanice (Obrázek 9).

Důležité: **Abyste předešli problémům při startování, do čerstvého paliva přidejte určité množství stabilizačního aditiva paliva podle pokynů výrobce stabilizátoru paliva.**

Dodatečné informace naleznete v návodu k obsluze motoru.

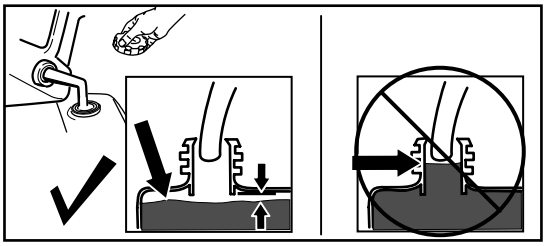

g230458

Obrázek 9

Kontrola hladiny motorového oleje

Servisní interval: Při každém použití nebo denně

Důležité: **Je-li hladina oleje v klikové skříni příliš nízká nebo příliš vysoká a vy spustíte motor, můžete ho tím poškodit.**

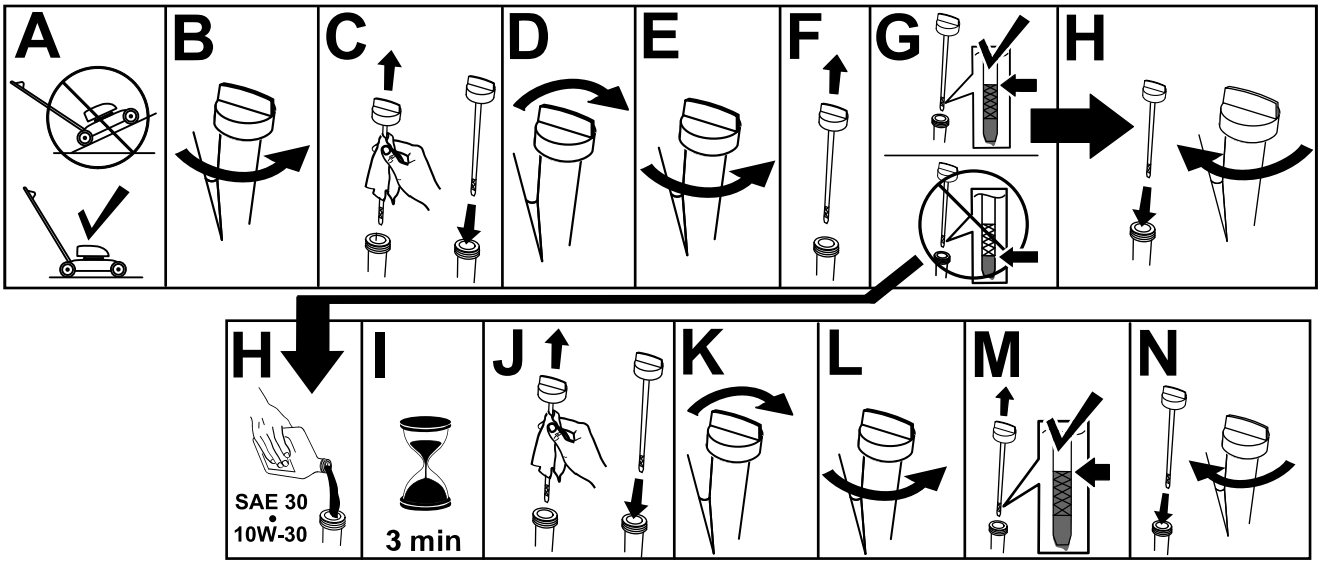

g231765

Obrázek 10

Nastavení výšky rukojeti

Rukojeť musíte zvednout nebo spustit dolů do polohy pohodlné pro Vaši práci.

Otočte pojistkou rukojeti, posuňte rukojeť do jedné ze dvou poloh a zajistěte rukojeť ve vybrané poloze (Obrázek 11).

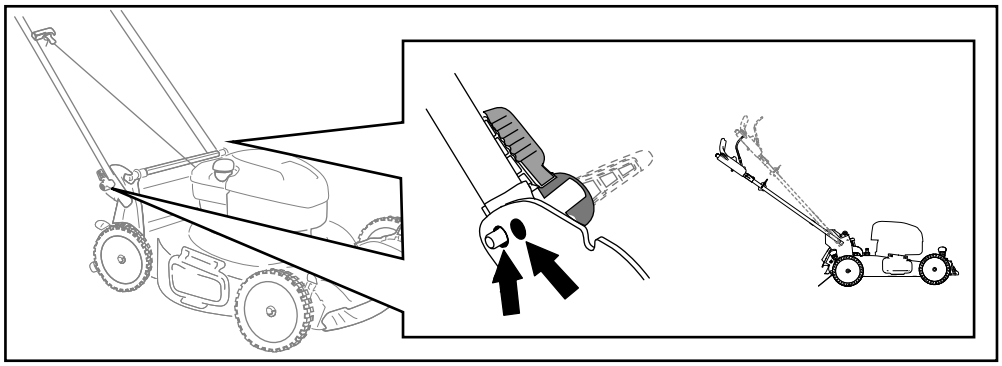

g272926

Obrázek 11

Nastavení výšky sekání

⚠ VÝSTRAHA

Pokud byl spuštěný motor, tlumič výfuku bude žhavý a může způsobit vážné popálení.

Nepřibližujte se ke žhavému tlumiči výfuku.

Nastavte výšku sekání podle potřeby. Nastavte všechna kola do stejné výšky sekání (Obrázek 12).

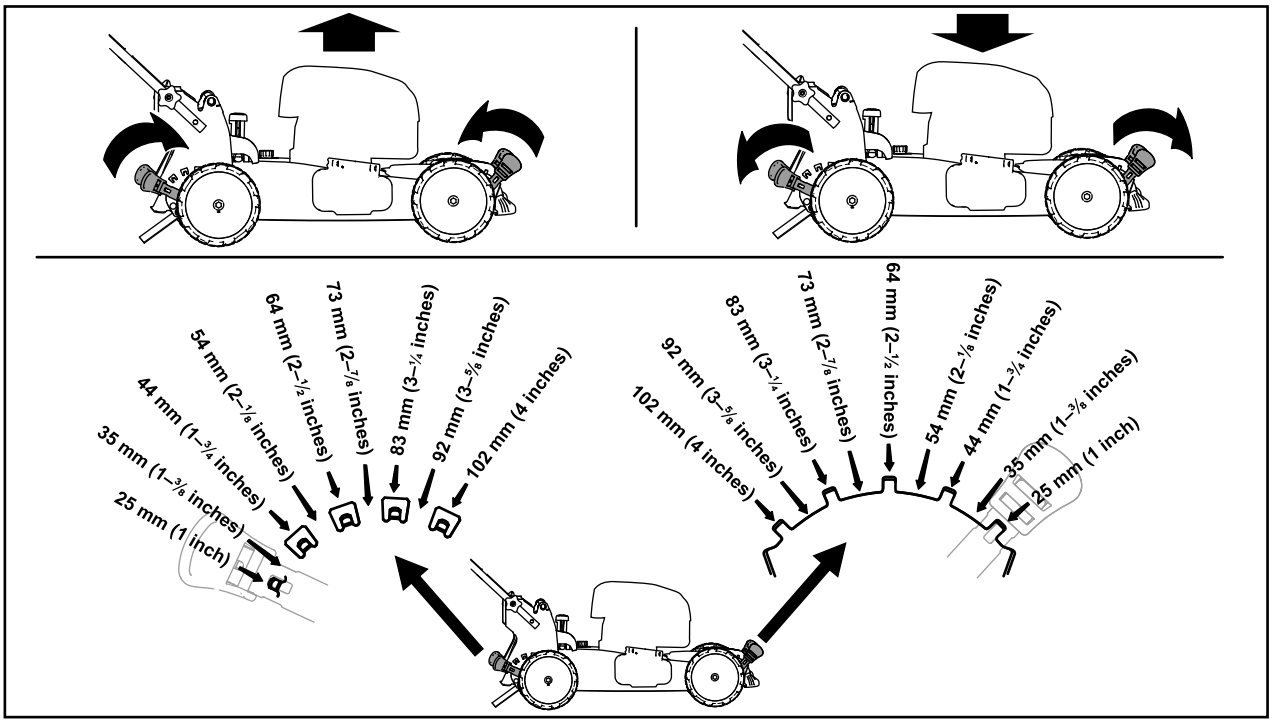

g254131

Obrázek 12

Během provozu

Bezpečnostní kroky během použití

Bezpečnost při práci ve svahu

- Sekejte podél svahu, nikdy nahoru a dolů. Při změně směru na svahu buďte mimořádně opatrní.
- Nesekejte na příliš strmých svazích. Špatný postoj nebo špatná pozice při sekání mohou být příčinou uklouznutí a pádu.
- Sekejte opatrně v blízkosti prudkých svahů, příkopů nebo náspů.

Spuštění motoru

1. Přidržte ovládací tyč žacího nože u držadla (A, viz Obrázek 13).
2. Zlehka zatáhněte za rukojeť ručního startéru, dokud neucítíte odpor; poté za ni prudce zatáhněte a pomalu ji nechejte vrátit na vodič lanka na rukojeti (B, viz Obrázek 13).

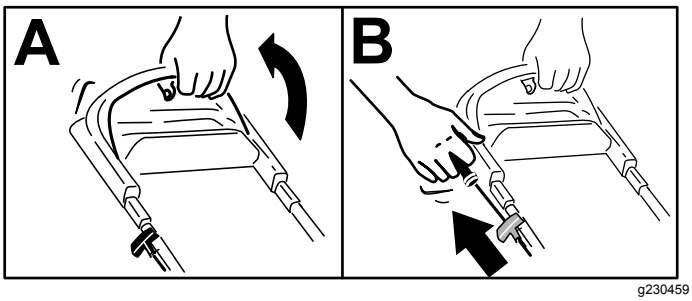

g230459

Obrázek 13

Poznámka: Jestliže se sekačka nenastartuje ani po několika pokusech, obraťte se na autorizované servisní středisko.

Použití ručního pohonu

V případě použití ručního pohonu se jednoduše pohybujte volnou chůzí a tlačte stroj před sebou, s rukama na horním držadle a s lokty u těla (Obrázek 14).

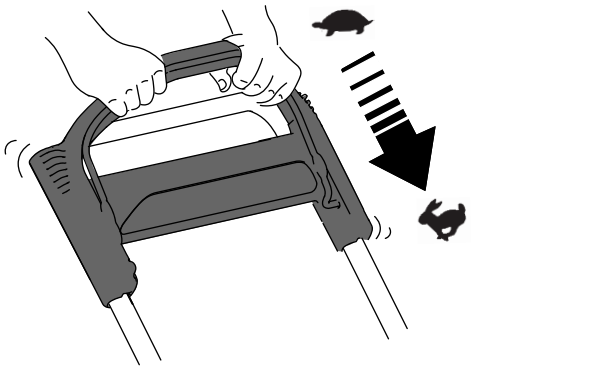

g233423

Obrázek 14

Poznámka: Pokud se stroj nepohybuje volně zpět po práci s ručním pohonem, zastavte se, přidržte ruce na místě a nechejte stroj popojet několik centimetrů dopředu, aby došlo k odpojení pohonu kol. Můžete také zkusit dosáhnout na kovovou rukojeť těsně pod horní rukojetí a zatlačit stroj několik centimetrů dopředu. Pokud se stroj stále nepohybuje vzad volně, obraťte se na autorizované servisní středisko.

Vypnutí motoru

Servisní interval: Při každém použití nebo denně—Dbejte na to, aby se motor zastavil do 3 sekund po uvolnění ovládací tyče žacího nože.

Chcete-li vypnout motor, uvolněte ovládací tyč žacího nože.

Důležité: **Po uvolnění ovládací tyče žacího nože by se motor i nůž měly do 3 sekund zastavit. Pokud se řádně nezastaví, přestaňte sekačku okamžitě používat a kontaktujte autorizované servisní středisko.**

Mulčování

Stroj je podle továrního nastavení schopen vtlačovat jemně posekanou trávu a listí zpět do trávníku.

Pokud je ke stroji připevněn koš na trávu a páka nastavitelného koše je v poloze pro sběr trávy, posuňte páku do polohy pro mulčování (viz Ovládání páky nastavitelného koše (strana 13)). Pokud je na sekačce připevněný boční vyhazovací kanál, sejměte jej; viz Vyjmutí bočního vyhazovacího kanálu (strana 14).

Sbírání trávy

Chcete-li posekanou trávu a listí z trávníku sesbírat, použijte sběrací koš.

Pokud je na sekačce připevněný boční vyhazovací kanál, sejměte jej, viz Vyjmutí bočního vyhazovacího kanálu (strana 14). Pokud je páka nastavitelného koše v poloze pro mulčování, posuňte ji do polohy pro sběr trávy (viz Ovládání páky nastavitelného koše (strana 13)).

Připevnění sběracího koše

1. Nadzvedněte a podržte zvednutý zadní deflektor (A, viz Obrázek 15).
2. Upevněte koš na trávu a dbejte na to, aby kolíky na koši zapadaly do zářezů na rukojeti (B, viz Obrázek 15).
3. Spusťte zadní deflektor dolů.

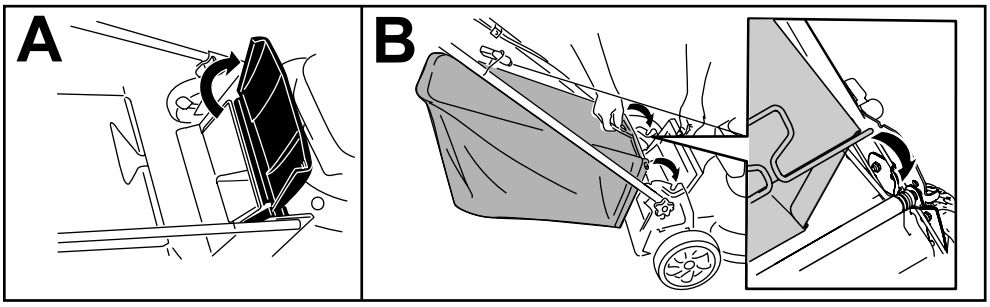

g233434

Obrázek 15

Vyjmutí sběracího koše

Opačným postupem můžete sběrací koš vyjmout, viz Vyjmutí sběracího koše (strana 13).

Ovládání páky nastavitelného koše

Funkce nastavitelného koše umožňuje buď sbírat, nebo mulčovat posečenou trávu a listí, zatímco je koš na trávu připevněný ke stroji.

- **Chcete-li sbírat trávu a listí**, stiskněte tlačítko na páce nastavitelného koše a posunujte páku dopředu, dokud tlačítko na páce nevyskočí (Obrázek 16).

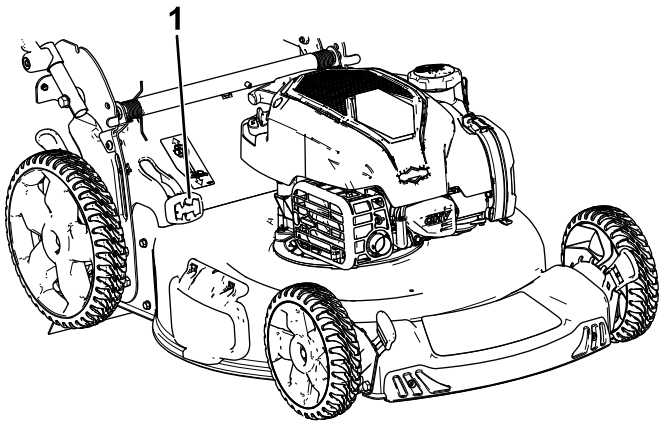

g198723

Obrázek 16

1. Páka nastavitelného koše (v poloze pro sběr trávy)

- **Chcete-li mulčovat trávu a listí**, stiskněte tlačítko na páce nastavitelného koše a posunujte páku dozadu, dokud tlačítko na páce nevyskočí.

  Důležité: **V zájmu zajištění správné funkce vypněte motor, počkejte, dokud se nezastaví všechny pohybující se součásti, poté odstraňte z dvířek nastavitelného koše a z okolního otvoru zbytky posečené trávy a nečistoty (Obrázek 17), teprve poté posuňte páku nastavitelného koše z jedné polohy do druhé.**

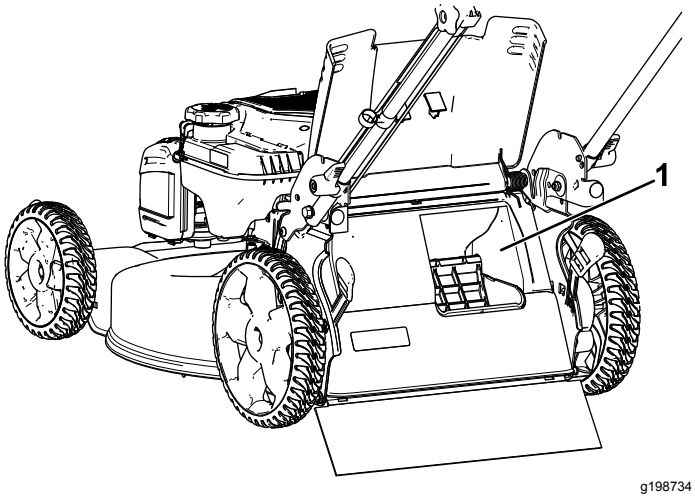

g198734

Obrázek 17

1. Vyčistěte zde

Vyhazování kousků trávy bočním otvorem

Při sekání velmi vysoké trávy použijte boční vyhazovací otvor.

Pokud je ke stroji připevněn koš na trávu a páka nastavitelného koše je v poloze pro sběr trávy, posuňte páku do polohy pro mulčování (viz Ovládání páky nastavitelného koše (strana 13)).

Montáž bočního vyhazovacího kanálu

Odjistěte a nadzvedněte boční deflektor a upevněte boční vyhazovací kanál (Obrázek 18).

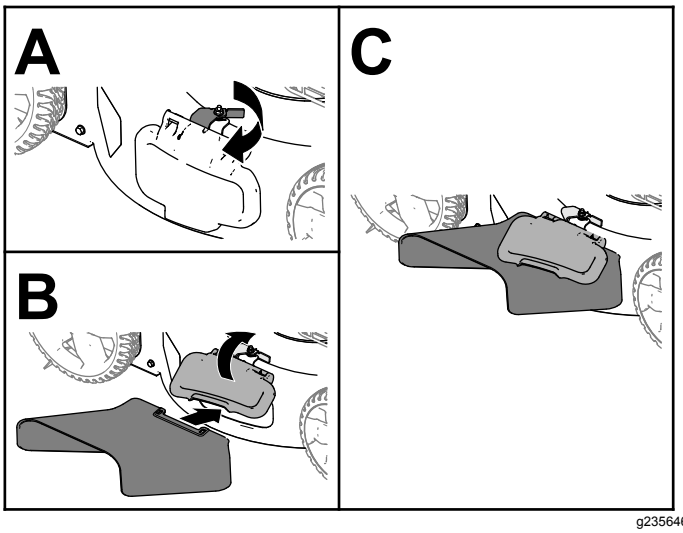

g235646

Obrázek 18

Vyjmutí bočního vyhazovacího kanálu

Chcete-li boční vyhazovací komín odstranit, nadzvedněte boční deflektor, sejměte boční vyhazovací komín a spusťte boční deflektor dolů tak, aby se zajistil na západku.

Provozní tipy

Všeobecná doporučení k sekání

- Zkontrolujte prostor, kde budete stroj používat, a odstraňte všechny předměty, jež mohou být strojem vymrštěny.
- Zabraňte kontaktu žacího nože s tvrdými předměty. Nikdy záměrně nepřejíždějte sekačkou přes žádný předmět.
- Pokud sekačka narazí na tvrdý předmět nebo začne vibrovat, okamžitě vypněte motor, vytáhněte klíč (dle výbavy), odpojte koncovku zapalovací svíčky a zkontrolujte, zda stroj není poškozený.
- Pro dosažení maximální výkonnosti namontujte před začátkem sezóny nový žací nůž.
- V případě potřeby vyměňte žací nůž za náhradní nůž Toro.

Sekání trávy

- Sekejte najednou vždy pouze asi třetinu výšky trávy. Nenastavujte výšku na méně než 51 mm, pokud tráva není řídká nebo pokud není pozdní podzim, kdy se růst trávy zpomaluje.
- Při sekání trávy vyšší než 15 cm nastavte maximální výšku sekání a pohybujte se pomaleji; potom sekání zopakujte s menší nastavenou výškou pro co možná nejlepší vzhled trávníku. Je-li tráva příliš vysoká, může se sekačka ucpat a motor se zastaví.
- Mokrá tráva a listí mají tendenci tvořit chomáče a mohou ucpat sekačku nebo zastavit motor. Nesekejte za mokrých podmínek.
- Za velkého sucha dávejte pozor na riziko vzniku požáru, dodržujte všechny místní protipožární pokyny a odstraňujte ze stroje zbytky suché trávy a listí.
- Střídejte směr sekání. Pomáhá to rozptylovat posekanou trávu po trávníku a dosáhnout rovnoměrného hnojení.
- Pokud výsledný vzhled trávníku není uspokojivý, vyzkoušejte následující:
  - Vyměňte žací nůž nebo jej nechte nabrousit.
  - Pohybujte se při sekání pomaleji.
  - Nastavte na stroji větší výšku sekání.
  - Sekejte trávu častěji.

– Postupujte v překrývajících se pruzích místo plných pruhů při každém průchodu.

Sekání listí

- Dbejte na to, aby po sekání tráva polovinou své výšky přesahovala vrstvu listí. Možná budete muset přejet sekačkou přes listí vícekrát.
- Pokud vrstva listí na trávníku přesahuje 13 cm, sekejte s větší výškou sekání a poté nastavte požadovanou výšku sekání.
- Pokud sekačka neseká listy dostatečně na jemno, zpomalte.

Po provozu

Bezpečnostní kroky po použití

Obecné bezpečnostní informace

- Před seřizováním, údržbou, čištěním nebo skladováním stroj vždy vypínejte, počkejte, dokud se nezastaví všechny pohyblivé součásti, a nechejte jej vychladnout.
- Aby nedošlo k požáru, odstraňte ze stroje trávu a nečistoty. Místa potřísněná uniklým olejem nebo palivem vždy očistěte.
- Nikdy neskladujte stroj nebo nádobu s palivem v blízkosti otevřeného ohně, zdroje jisker nebo tepla, například ohřívače vody a jiných zařízení.

Bezpečnost při přepravě

- Při nakládání a vykládání stroje buďte opatrní.
- Zabezpečte stroj tak, aby se nemohl pohybovat.

Čištění spodní části stroje

Servisní interval: Po každém použití

Čištění spodní části stroje prostřednictvím proplachovacího otvoru

Pro dosažení nejlepších výsledků stroj co nejdříve po dokončení sekání vyčistěte.

1. Přemístěte stroj na rovnou dlážděnou plochu.
2. Před opuštěním provozní pozice vypněte motor a počkejte, dokud se všechny pohyblivé součásti nezastaví.
3. Spusťte stroj dolů do nejnižší výšky sekání. Viz Nastavení výšky sekání (strana 11).
4. Prostor pod zadními dvířky, kudy posečená tráva vychází ze spodní části sekačky do koše na trávu, vypláchněte vodou.

   Poznámka: Vypláchněte tento prostor s nastavitelným košem (je-li ve výbavě) v krajní přední poloze i v krajní zadní poloze.
5. Připevněte zahradní hadici napojenou na zdroj vody k proplachovacímu otvoru (Obrázek 19).

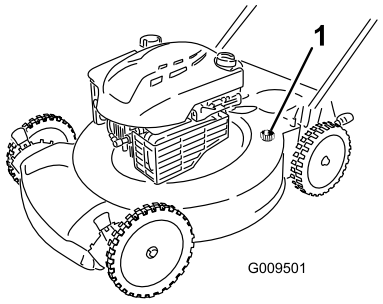

g009501

Obrázek 19

1. Proplachovací otvor

6. Pusťte vodu.
7. Nastartujte motor a nechejte jej pracovat, dokud nepřestanou být ze spodní části stroje vyhazovány zbytky trávy.
8. Vypněte motor.
9. Zastavte vodu a odpojte zahradní hadici od stroje.
10. Nastartujte motor a nechte jej několik minut běžet, aby mohla vyschnout spodní strana sekačky a nedocházelo ke vzniku koroze.
11. Než stroj uložíte v uzavřeném prostoru, vypněte motor a nechejte jej vychladnout.

Čištění spodní části stroje ve svislé skladovací poloze

1. Umístěte stroj do svislé skladovací polohy, viz Skladování stroje ve svislé skladovací poloze (strana 16).
2. Ze spodní strany stroje odstraňte zbytky posečené trávy.

Složení rukojeti

⚠ DŮLEŽITÉ UPOZORNĚNÍ

Nesprávným složením a rozložením rukojeti se mohou poškodit kabely, což může způsobit nebezpečí při provozu.

- **Při skládání nebo rozkládání rukojeti nepoškoďte kabely.**
- **Je-li lanko poškozené, kontaktujte autorizované servisní středisko.**

1. Při odemykání zámků držte rukojeť, abyste si nepřiskřípli ruce.
2. Uvolněte zámky rukojeti tak, aby se horní část rukojeti volně pohybovala.
3. Sklopte rukojeť dopředu buď do svislé polohy, nebo zcela dopředu; viz Obrázek 20.

   Důležité: **Při sklápění rukojeti nasměrujte lanka po vnější straně zámků rukojeti.**

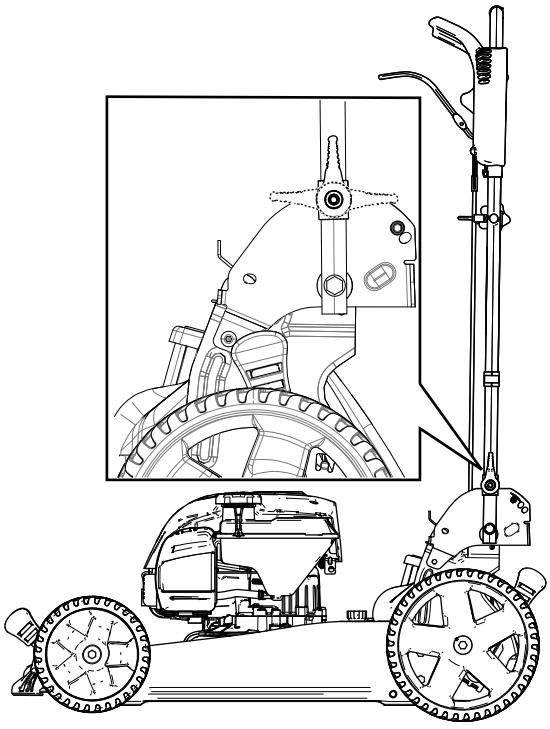

g186137

Obrázek 20

4. Rozložení rukojeti viz 1 Rozložení rukojeti (strana 5).

Skladování stroje ve svislé skladovací poloze

V období žací sezóny nebo mimo sezónu můžete stroj skladovat ve svislé poloze, aby zabíral co nejméně skladovacího místa.

⚠ NEBEZPEČÍ

Palivo je extrémně hořlavé a výbušné. Požár nebo výbuch způsobený palivem může popálit vás i jiné osoby.

- **Pokud je při skladování stroje ve svislé poloze nadměrné množství paliva v palivové nádrži, může palivo z palivové nádrže vytékat. Palivo je extrémně hořlavé a výbušné. Požár nebo výbuch způsobený palivem může popálit vás i jiné osoby.**
- **Stroj skladujte ve svislé poloze jen, když hladina paliva v palivové nádrži není výše, než je doporučeno v této *provozní příručce*.**
- **Neskladujte stroj v takové poloze, která překračuje hodnoty pro svislou polohu (90°); v takovém případě by mohlo palivo z palivové nádrže vytékat.**
- **Ve svislé skladovací poloze stroj nepřepravujte.**
- **Ve svislé skladovací poloze se stroj nepokoušejte nastartovat.**
- **Ve svislé poloze se nepokoušejte skladovat žádný stroj naplněný palivem a olejem, který není k takovému účelu určen.**

⚠ DŮLEŽITÉ UPOZORNĚNÍ

Nesprávným složením a rozložením rukojeti se mohou poškodit kabely, což může způsobit nebezpečí při provozu.

- **Při skládání nebo rozkládání rukojeti nepoškoďte kabely.**
- **Je-li lanko poškozené, kontaktujte autorizované servisní středisko.**

1. Přesvědčte se, že hladina paliva v palivové nádrži nedosahuje výše, než doporučuje výrobce motoru; viz typový štítek výrobce na motoru (Obrázek 21).

   Poznámka: Je-li hladina paliva v palivové nádrži příliš vysoká, vypusťte z ní palivo do schválené nádoby na palivo tak, aby hladina v nádrži sahala pod úroveň doporučenou výrobcem motoru nebo k ní.

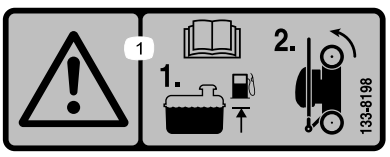

decal133-8198

Obrázek 21

2. Přesvědčte se, zda je výška sečení nastavena na 92 mm nebo níže; pokud tomu tak není, upravte ji; viz Nastavení výšky sekání (strana 11).
3. Uvolněte zámky rukojeti (Obrázek 22).

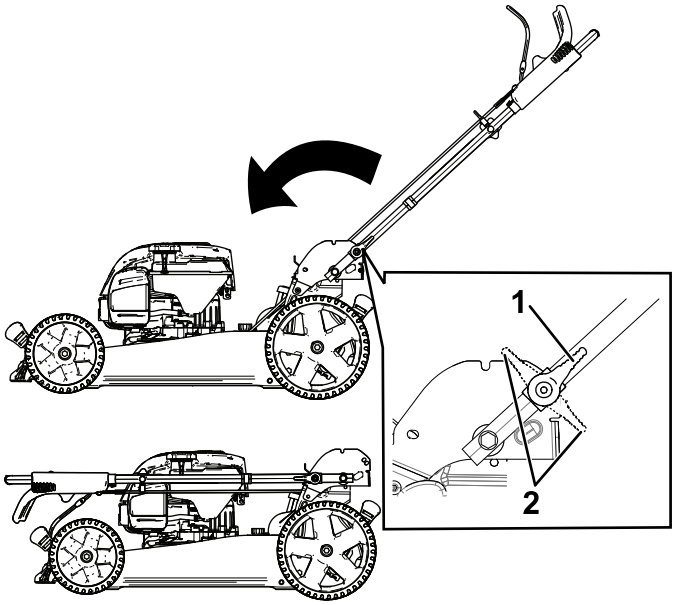

g186012

Obrázek 22

1. Polohy uvolněného zámku rukojeti
2. Poloha uzamčeného zámku rukojeti

4. Sklopte rukojeť úplně dopředu (Obrázek 22).

   Důležité: **Při sklápění rukojeti nasměrujte kabely vně knoflíků rukojeti.**
5. Uzamkněte zámky rukojeti.
6. Zvedněte přední stranu stroje za rukojeť a stroj přemístěte na skladovací místo (Obrázek 23).

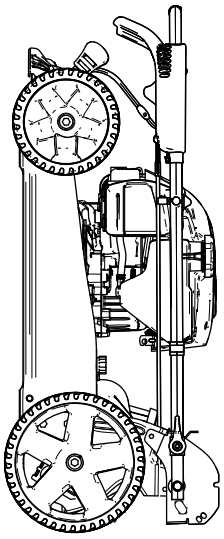

g186013

Obrázek 23

Údržba

Důležité: **Další pokyny k postupům údržby naleznete v návodu k obsluze motoru.**

Doporučený harmonogram údržby

Servisní interval	Postup při údržbě
Při každém použití nebo denně	• Zkontrolujte hladinu motorového oleje a v případě potřeby olej doplňte. • Dbejte na to, aby se motor zastavil do 3 sekund po uvolnění ovládací tyče žacího nože.
Po každém použití	• Odstraňte rozsekané kousky trávy a nečistoty pod strojem.
Každý rok	• Proveďte údržbu vzduchového filtru. Při provozu v prašném prostředí provádějte údržbu častěji. • Vyměňte motorový olej (v případě potřeby). • Vyměňte žací nůž nebo jej nechte nabrousit (častěji pokud se hrany rychle otupí). • Odstraňte nečistoty z horní části a bočních stran motoru. Motor čistěte častěji v prašných provozních podmínkách.
Každý rok nebo před uskladněním	• Před prováděním oprav podle uvedených pokynů a před každoročním uskladněním sekačky vyprázdněte palivovou nádrž.

Bezpečnost při provádění úkonů údržby

- Před prováděním údržby odpojte koncovku zapalovací svíčky.
- Při údržbě stroje používejte rukavice a ochranné brýle.
- Žací nůž je ostrý; při kontaktu s nožem může dojít k vážnému poranění. Při manipulaci se žacím nožem používejte rukavice. Nesnažte se nože opravovat nebo upravovat.
- Nikdy nemanipulujte s bezpečnostními zařízeními. Pravidelně kontrolujte jejich řádný provoz.
- Naklonění stroje může způsobit vytékání paliva. Palivo je hořlavé a výbušné a může způsobit zranění. Spotřebujte palivo provozem nebo je odčerpejte ručním čerpadlem; nikdy ne násoskou.
- K zajištění optimální výkonnosti stroje je nutné používat pouze originální náhradní díly a příslušenství od společnosti Toro. Náhradní díly a příslušenství jiných výrobců mohou být nebezpečné a jejich použití může mít za následek zneplatnění záruky.

Příprava na údržbu

1. Vypněte motor a počkejte, dokud se všechny pohyblivé součásti nezastaví.
2. Odpojte kabel zapalovací svíčky (Obrázek 24).

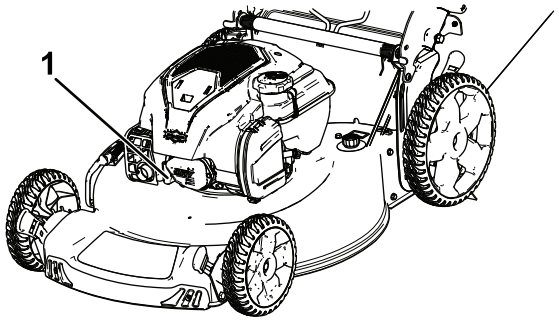

g186014

Obrázek 24

1. Kabel zapalovací svíčky

3. Jakmile dokončíte údržbu, připojte koncovku zpět k zapalovací svíčce.

   Důležité: **Abyste stroj mohli naklonit kvůli výměně oleje nebo žacího nože, spotřebujte nejprve během normálního provozu palivo v nádrži. Je-li nezbytné naklonit stroj před spotřebováním paliva, odčerpejte palivo ručním palivovým čerpadlem. Naklánějte sekačku na stranu vždy tak, aby měrka oleje byla dole.**

Údržba vzduchového filtru

Servisní interval: Každý rok

1. Uvolněte horní část krytu vzduchového filtru (Obrázek 25).

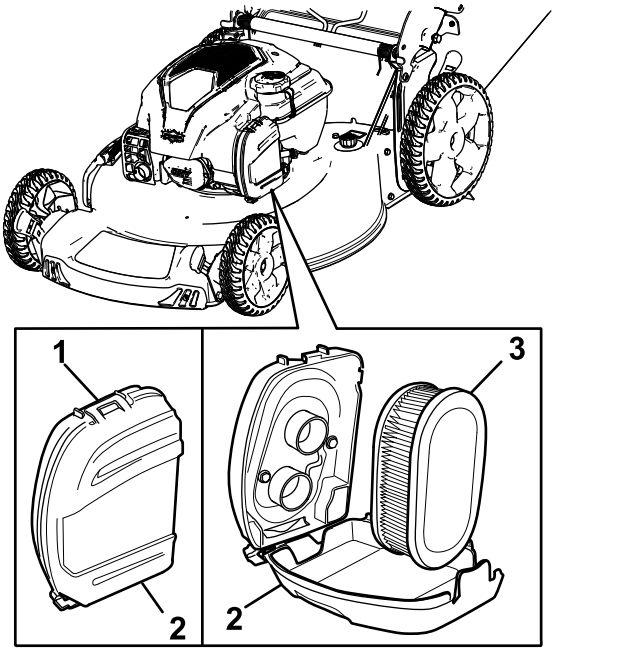

Obrázek 25

1. Spona
2. Kryt vzduchového filtru
3. Vzduchový filtr

2. Vyjměte vzduchový filtr (Obrázek 25).
3. Zkontrolujte vzduchový filtr.

   Poznámka: Je-li vzduchový filtr nadměrně znečištěný, vyměňte jej za nový. Pokud není výměna nutná, lehce poklepejte vzduchovým filtrem o tvrdý povrch, abyste uvolnili nečistoty.
4. Namontujte vzduchový filtr.
5. Kryt vzduchového filtru namontujte pomocí spony.

Výměna motorového oleje

Servisní interval: Každý rok

Výměna motorového oleje není nutná, pokud jej však chcete vyměnit, postupujte následovně.

Poznámka: Několik minut před výměnou oleje spusťte motor, aby se olej zahřál. Zahřátý olej má lepší viskozitu a odnáší více nečistot.

Specifikace motorového oleje

Množství motorového oleje	0,44 l*
Viskozita oleje	detergentní olej SAE 30 nebo SAE 10W-30
API klasifikace	SJ nebo vyšší

*Po vypuštění oleje zůstane v klikové skříni zbývající olej. Nelijte celé množství oleje do klikové skříně. Klikovou skříň naplňte olejem podle pokynů v následujících krocích.

1. Umístěte sekačku na rovnou plochu.
2. Viz Příprava na údržbu (strana 18).
3. Otáčením uzávěru doleva a jeho vytažením vyjměte měrku hladiny oleje (Obrázek 26).

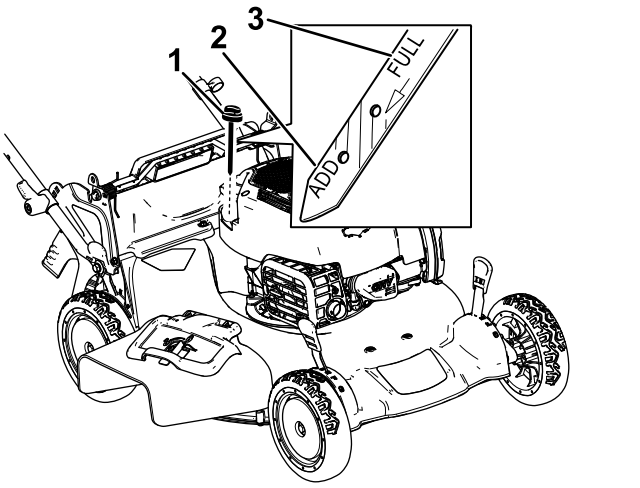

Obrázek 26

1. Měrka hladiny oleje
2. Doplnit
3. Maximální hladina

4. Nakloňte stroj na stranu (vzduchový filtr musí směřovat nahoru) a nechte vytéct olej plnicí trubicí (Obrázek 27).

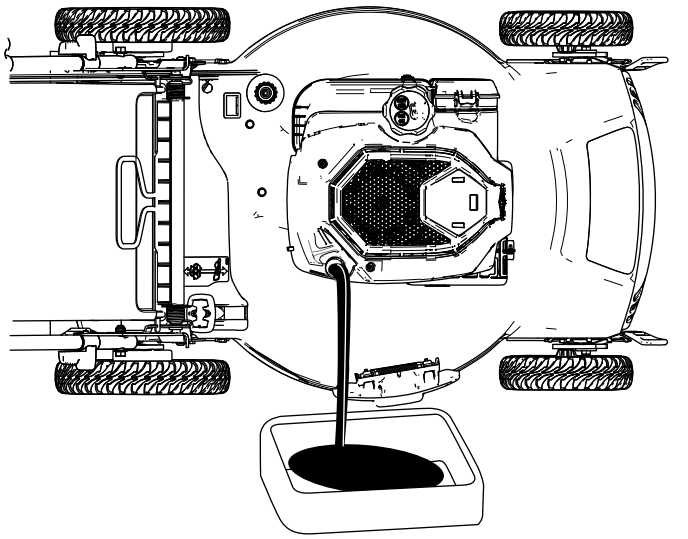

g186039

Obrázek 27

5. Po vypuštění vyjetého oleje umístěte stroj znovu do provozní polohy.
6. Prostřednictvím plnicí trubice opatrně nalijte olej v množství přibližně ¾ objemu motoru.
7. Počkejte 3 minuty, než se olej v motoru usadí.
8. Otřete měrku hladiny oleje čistým hadříkem.
9. Zasuňte měrku hladiny oleje do plnicí trubice a opět ji vyjměte.
10. Odečtěte výšku hladiny oleje na měrce (Obrázek 26).
    - Pokud je hladina oleje na měrce příliš nízká, opatrně do plnicí trubice doplňte malé množství oleje, vyčkejte 3 minuty a opakujte kroky 8 až 10, dokud nebude dosaženo správné hladiny oleje na měrce.
    - Je-li hladina oleje příliš vysoká, vypusťte přebytečný olej, aby bylo dosaženo správné výšky oleje na měrce.

    Důležité: **Pokud spustíte motor s příliš nízkou nebo vysokou hladinou motorového oleje, můžete ho poškodit.**
11. Zasuňte měrku pevně do plnicí trubice oleje.
12. Olej předejte k recyklaci podle platných předpisů.

Výměna žacího nože

Servisní interval: Každý rok

Důležité: ***Pro správné namontování žacího nože budete potřebovat momentový klíč.*** **Pokud nemáte momentový klíč nebo si provedením montáže nejste jistí, kontaktujte autorizované servisní středisko.**

Po každém spotřebování paliva zkontrolujte žací nůž. Je-li žací nůž poškozený nebo prasklý, okamžitě jej vyměňte. Pokud ostří žacího nože je tupé nebo má vruby, nechte je nabrousit a vyvážit, nebo je vyměňte.

⚠ DŮLEŽITÉ UPOZORNĚNÍ

Žací nůž je ostrý; při kontaktu s nožem může dojít k vážnému poranění.

Při manipulaci se žacím nožem používejte rukavice.

1. Viz Příprava na údržbu (strana 18).
2. Nakloňte stroj ke straně tak, aby vzduchový filtr směřoval nahoru.
3. K zajištění žacího nože použijte dřevěný špalek (Obrázek 28).

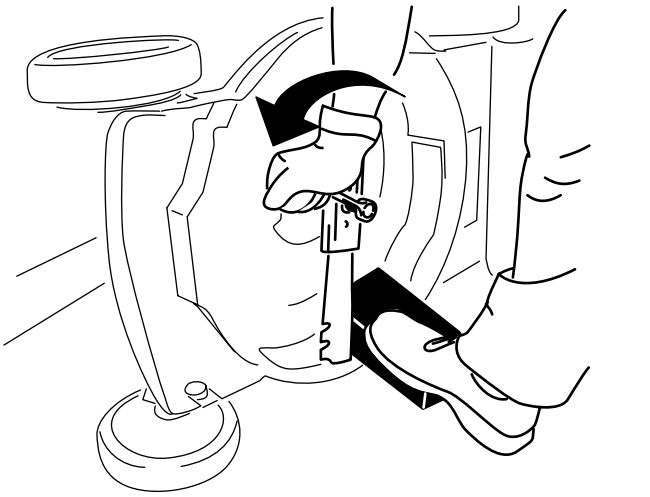

g231389

Obrázek 28

4. Sundejte žací nůž a uložte si veškeré upevňovací součástky (Obrázek 28).
5. Namontujte nový žací nůž a všechny upevňovací součástky (Obrázek 29).

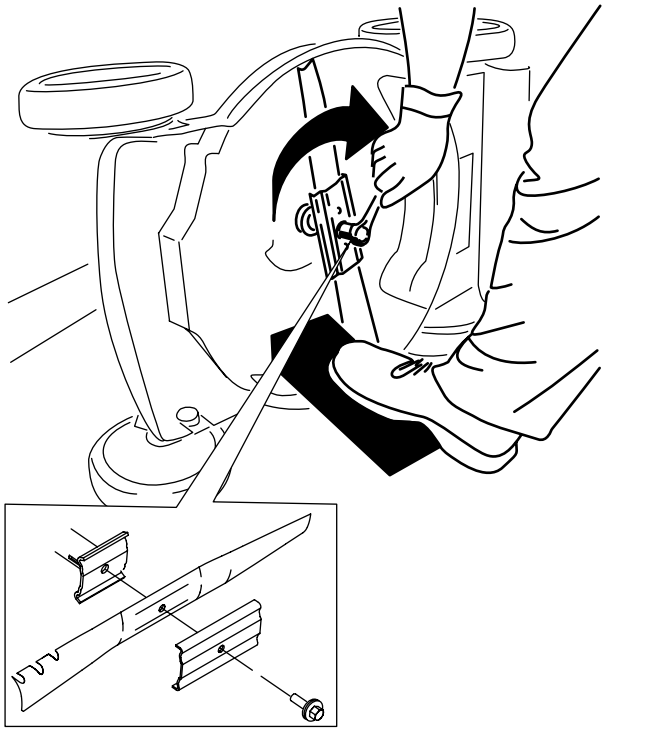

g231390

Obrázek 29

Důležité: **Zakřivené konce žacího nože musí směřovat ke krytu stroje.**

6. **Momentovým klíčem utáhněte upevňovací šroub žacího nože na utahovací moment 82 N·m.**

Seřízení mechanismu ručního pohonu

Pouze pro modely s vlastním pohonem

Při každé instalaci nového lanka ručního pohonu nebo v případě, že ruční pohon není správně seřízen, proveďte jeho seřízení.

1. Nastavení lanka povolte otáčením seřizovací matice proti směru hodinových ručiček (Obrázek 30).

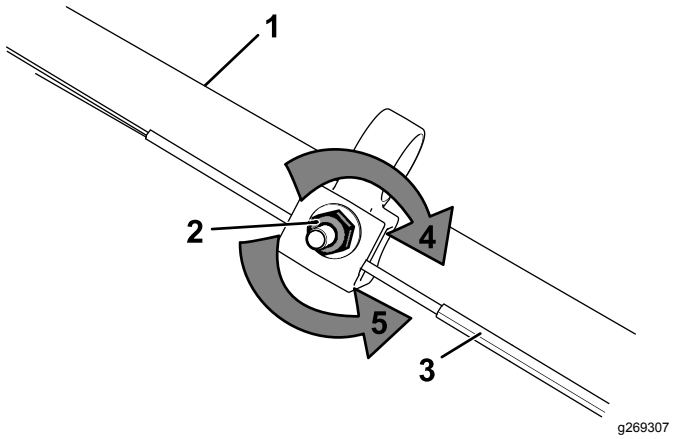

g269307

Obrázek 30

1. Rukojeť (levá strana)
2. Stavěcí matice
3. Lanko ručního pohonu
4. Otáčením seřizovací matice ve směru hodinových ručiček utáhněte nastavení.
5. Otáčením matice proti směru hodinových ručiček povolte nastavení.

2. Napnutí lanka (Obrázek 30) nastavte jeho zatažením dozadu nebo posunutím dopředu a jeho zajištěním v dané poloze.

   Poznámka: Chcete-li tahovou sílu zvýšit, posuňte lanko směrem k motoru; chcete-li tahovou sílu snížit, posuňte lanko směrem od motoru.

3. Nastavení lanka utáhněte otáčením seřizovací matice ve směru hodinových ručiček.

   Poznámka: Pomocí nástrčného klíče nebo obyčejného klíče matici pevně utáhněte.

Uskladnění

Stroj uskladněte na chladném, čistém a suchém místě.

Bezpečnost při odstavení

Před seřizováním, údržbou, čištěním nebo skladováním stroj vždy vypínejte, počkejte, dokud se nezastaví všechny pohyblivé součásti, a nechejte jej vychladnout.

Příprava stroje k uskladnění

1. Při posledním doplňování paliva v roce přidejte do paliva stabilizátor paliva (např. přípravek Toro Premium Fuel Treatment), jak je uvedeno na štítku.
2. Veškeré nespotřebované palivo řádně zlikvidujte. Palivo recyklujte v souladu s místními předpisy nebo je použijte ve svém automobilu.

   Poznámka: Staré palivo v palivové nádrži je hlavní příčinou obtížného startování. Neskladujte palivo bez stabilizátoru paliva déle než 30 dnů a palivo se stabilizátorem déle než 90 dnů.
3. Nechte stroj pracovat, dokud se palivo nespotřebuje a motor se nezastaví.
4. Spusťte znovu motor a nechte jej pracovat, dokud se sám nezastaví. Jakmile motor nejde nastartovat, je dostatečně suchý.
5. Odpojte koncovku zapalovací svíčky a připevněte ji na přídržný kolík (je-li ve výbavě).
6. Demontujte svíčku, do otvoru pro svíčku nalijte 30 ml motorového oleje a několikrát pomalu zatáhněte za lanko startéru, aby se olej rozprostřel po celém válci a v období mimo sezónu tak ve válci nevznikala koroze.
7. Namontujte volně zapalovací svíčku.
8. Utáhněte všechny matice a šrouby.

Použití stroje po uskladnění

1. Zkontrolujte a utáhněte všechny upevňovací součásti.
2. Vyjměte koncovku zapalovací svíčky a natočte rychle motor zatažením za držadlo ručního startéru, abyste z válce vyhnali přebytečný olej.
3. Namontujte zapalovací svíčku a utáhněte ji momentovým klíčem na utahovací moment 20 N·m.
4. Proveďte veškeré postupy údržby; viz Údržba (strana 18).
5. Zkontrolujte hladinu oleje motoru; viz Kontrola hladiny motorového oleje (strana 10).
6. Palivovou nádrž naplňte čerstvým palivem, viz Doplňování paliva do nádrže (strana 9).
7. Připojte koncovku kabelu k zapalovací svíčce.

Poznámky:

Oznámení o ochraně soukromí EEA / UK

Způsob, jakým společnost Toro nakládá s vašimi osobními údaji

Společnost Toro Company („Toro“) respektuje vaše soukromí. Když zakoupíte naše produkty, můžeme shromažďovat určité vaše osobní informace poskytnuté buď přímo vámi, nebo vaším místním prodejcem nebo společností Toro. Společnost Toro využívá tyto informace k plnění smluvních povinností, jako je například registrace vaší záruky, zpracování reklamace nebo kontakt s vámi v případě stažení výrobku – a pro legitimní obchodní účely – jako např. zjišťování spokojenosti zákazníků, zlepšování našich výrobků nebo poskytování informací o výrobku, jež mohou být zajímavé. Společnost Toro může sdílet vaše údaje se svými dceřinými společnostmi, přidruženými společnostmi, prodejci a dalšími obchodními partnery v souvislosti s kteroukoli z těchto činností. Osobní údaje můžeme rovněž poskytnout, pokud je to vyžadováno zákonem nebo v souvislosti s prodejem, koupí nebo sloučením podniku. Vaše osobní informace nebudeme nikdy prodávat žádné další společnosti pro marketingové účely.

Zachování osobních údajů

Společnost Toro uchová vaše osobní údaje, pokud jsou relevantní pro výše uvedené účely a v souladu se zákonnými požadavky. Chcete-li získat další informace o platných lhůtách uchovávání, kontaktujte nás prosím na adrese legal@toro.com.

Závazek společnosti Toro k bezpečnosti

Vaše osobní údaje mohou být zpracovávány v USA nebo jiné zemi, ve které mohou platit méně přísné zákony na ochranu dat než vaší zemi bydliště. Pokaždé, když převedeme vaše údaje mimo zemi vašeho bydliště, přijmeme zákonem požadovaná opatření, abychom zajistili, že budou zavedeny příslušné záruky, které ochrání vaše informace a zajistí šetrné nakládání s nimi.

Přístup a oprava

Můžete mít právo své osobní údaje upravovat nebo kontrolovat a můžete mít námitky nebo omezovat zpracování svých dat. Za tímto účelem nás kontaktujte e-mailem legal@toro.com. Máte-li pochybnosti ohledně způsobu, jakým společnost Toro zpracovala vaše informace, doporučujeme, abyste tuto otázku vznesli přímo u nás. Vezměte prosím na vědomí, že evropští občané mají právo podat stížnost na úřadě pro ochranu údajů.