Form No. 3378-491 Rev C

1800 Power Curve® -lumilinko

Mallinro: 38302—Sarjanro: 314000001 tai suurempi

Käyttöopas

Jos tästä oppaasta ei huolellisen perehtymisen jälkeenkään löydy apua, soita maksutta numeroon 1-800-808-2963 (Yhdysvallat) tai 1-800-808-3072 (Kanada) ennen laitteen palauttamista.

TÄRKEITÄ TURVALLISUUSOHJEITA

Sähkölaitetta käytettäessä on aina noudatettava muun muassa seuraavia perusvarotoimia:

LUE KAIKKI OHJEET ENNEN TÄMÄN LAITTEEN KÄYTTÄMISTÄ

VAARA—Noudata näitä turvallisuusohjeita tulipalo-, sähköisku- ja tapaturmavaaran vähentämiseksi.

On erittäin tärkeää, että laitteen käyttäjät perehtyvät huolellisesti tähän oppaaseen ennen laitteen käyttöä. Erityistä huomiota on kiinnitettävä varoitusmerkintään ⚠, joka tarkoittaa VAROITUSTA, VAARAA tai HENGENVAARAA – henkilöturvallisuusohjeet. Lue ja omaksu nämä ohjeet, sillä ne käsittelevät turvallisuutta. **Näiden ohjeiden laiminlyönti voi aiheuttaa tapaturman, palovaaran tai sähköiskun.**

Älä käytä laitetta sora-alustalla.

Pidä lapset, lemmikkieläimet ja sivulliset loitolla: pidä sivulliset turvallisen etäisyyden päässä työskentelyalueesta.

Pukeudu asianmukaisesti: älä käytä löysiä vaatteita tai riippuvia koruja. Ne voivat takertua liikkuviin osiin.

Käytä tukevia saappaita, kun käytät laitetta.

Laitteen käyttö käsien varassa ei ole turvallista.

Vaara: estä sähköiskut käyttämällä koneessa vain ulkokäyttöön tarkoitettua jatkojohtoa.

Jatkojohdot: estä laitteen virtajohdon ja jatkojohdon irtoaminen toisistaan käytön aikana kytkemällä jatkojohto laitteeseen kuvan mukaisesti (Kuva 9).

Estä moottorin käynnistyminen vahingossa: Älä kanna laitetta sormi käyttökytkimellä. Varmista, että virta ei ole kytkettynä, kun kytket laitteen virtalähteeseen.

Virtajohtoa on käsiteltävä varovasti: Älä kanna laitetta virtajohdosta tai irrota laitetta pistorasiasta vetämällä jatkojohdosta. Suojaa johto kuumuudelta, öljyltä ja teräviltä kulmilta.

Pidä kädet etäällä liikkuvista osista.

Huolehdi, että suojukset ovat paikoillaan ja toimintakunnossa.

Älä käytä laitetta väkisin: laite toimii paremmin ja turvallisemmin aiotulla nopeudella.

Älä kurota liikaa: katso, mihin astut, ja säilytä tasapaino.

Jos laite osuu johonkin kovaan, noudata seuraavia ohjeita:

- Pysäytä laite heti vapauttamalla tehon ohjaustanko.
- Irrota virtajohto.
- Tarkista, että laite ei ole vaurioitunut.
- Korjaa kaikki vahingoittuneet osat, ennen kuin käynnistät laitteen uudelleen.

Irrota laite virtalähteestä: irrota laite virtalähteestä, kun sitä ei käytetä, ennen huoltoa, vaihdettaessa lisävarusteita jne.

Kun laitetta ei käytetä, se on varastoitava sisätilassa. Kun laitetta ei käytetä, se on varastoitava sisällä kuivassa ja turvallisessa paikassa lasten ulottumattomissa.

Huolehdi laitteen kunnossapidosta: noudata lisävarusteiden vaihto-ohjeita.

Tämä laite on valmistusaikana voimassa olleiden American National Standards Instituten B71.3-vaatimusten mukainen.

Lue ja sisäistä tämän käyttöoppaan sisältö, ennen kuin käynnistät moottorin.

⚠Tämä on varoitusmerkintä. Sitä käytetään varoittamaan vaaroista, joista voi olla seurauksena henkilövahinko. Noudata symbolin perässä annettuja turvallisuusohjeita mahdollisen tapaturman tai kuoleman välttämiseksi.

Laitteen asiaton käyttö tai huolto voi aiheuttaa tapaturman tai hengenvaaran. Vähennä tapaturmariskiä noudattamalla seuraavia turvaohjeita.

Tämä laite voi katkaista jalan tai käden sekä singota esineitä. Seuraavien turvaohjeiden laiminlyönti voi aiheuttaa vakavan loukkaantumisen.

Koulutus

- Perehdy kaikkiin laitteessa ja käyttöoppaassa oleviin ohjeisiin ennen laitteen käyttöä ja noudata niitä. Tutustu huolellisesti ohjauslaitteisiin ja laitteen asianmukaiseen käyttöön. Opettele laitteen pysäyttäminen ja ohjauslaitteiden nopea kytkeminen pois käytöstä.
- Älä anna laitetta lasten käyttöön. Älä koskaan anna aikuisten käyttää laitetta ilman asianmukaista opastusta.
- Pidä kaikki muut ihmiset ja varsinkin lapset poissa laitteen käyttöalueelta. Sama koskee myös lemmikkieläimiä.
- Ole erityisen varovainen ja varo, ettet liukastu tai kaadu liukkailla alustoilla ja suurilla nopeuksilla.

© 2019—The Toro® Company
8111 Lyndale Avenue South
Bloomington, MN 55420

Rekisteröi tuotteesi osoitteessa www.Toro.com.

CE

Käännös alkuperäisestä tekstistä (FI)
Painettu Yhdysvalloissa
Kaikki oikeudet pidätetään

3378-491 C

Valmistelut

- Tarkasta huolellisesti alue, jolla laitetta on tarkoitus käyttää, ja poista kaikki kynnysmatot, pulkat, laudat, johdot ja muut esineet.
- Pukeudu aina riittävän lämpimästi, kun käytät laitetta. Älä käytä löysiä vaatteita, jotka saattavat tarttua liikkuviin osiin. Käytä jalkineita, jotka parantavat pitoa liukkaalla alustalla.
- Älä linkoa lunta sora- tai murskepinnalta. Tätä laitetta saa käyttää ainoastaan keinopäällysteisillä pinnoilla.
- Älä koskaan tee mitään säätöjä moottorin käydessä lukuun ottamatta tilanteita, joissa valmistaja erityisesti suosittelee niiden tekemistä.
- Käytä laitteen käytön, säätöjen ja korjauksen aikana aina suojalaseja tai silmäsuojia, sillä laite voi singota ilmaan esineitä.

Käyttö

- Älä laita käsiä tai jalkoja pyörivien osien lähelle tai alle. Älä milloinkaan mene heittoaukon eteen.
- Noudata erittäin suurta varovaisuutta käyttäessäsi laitetta hiekoitetuilla ajoväylillä, jalkakäytävillä tai teillä tai ylittäessäsi niitä. Varo piilossa olevia vaaratekijöitä ja liikennettä.
- Jos laite osuu johonkin kovaan, sammuta moottori, irrota jatkojohto, irrota virta-avain ja tarkasta huolellisesti, että laite ei ole vaurioitunut. Korjaa kaikki vahingoittuneet osat, ennen kuin käynnistät laitteen uudelleen.
- Jos laite alkaa täristä epänormaalisti, sammuta moottori ja etsi tärinän syy välittömästi. Tärinä on yleensä merkki ongelmista.
- Sammuta moottori, irrota avain ja irrota laitteen johto pistorasiasta aina kun poistut käyttäjän paikalta, ennen kuin poistat tukoksia roottorilapakotelosta tai heittosuppilosta ja ennen kuin korjaat, säädät, tarkastat tai kuljetat konetta.
- Älä suuntaa lumenpoistoa sivullisia kohti.
- Älä käytä laitetta, jos sen edessä on joku.
- Kun puhdistat, korjaat tai tarkastat lumilinkoa, sammuta moottori, irrota virta-avain sekä virtajohto ja varmista, että roottorilavat ja kaikki liikkuvat osat ovat pysähtyneet.
- Noudata erittäin suurta varovaisuutta käyttäessäsi laitetta rinteillä.
- Älä käytä konetta liukkaalla alustalla suurilla kuljetusnopeuksilla.
- Ole varovainen, kun peruutat laitetta.
- Älä koskaan käytä laitetta ilman asianmukaisia ja toimivia suojuksia ja muita suojalaitteita.
- Älä suuntaa heittoa ihmisiä kohti tai alueille, joilla voi aiheutua omaisuusvahinkoja. Pidä lapset ja muut etäällä.
- Älä ylikuormita laitetta yrittämällä lingota lunta liian nopeasti.
- Katso taaksesi ja ole varovainen, kun peruutat laitetta.
- Älä koskaan käytä laitetta, jos näkyvyys on huono tai on liian hämärää. Varo, että jalkasi eivät luista, ja pidä kahvasta kunnolla kiinni. Käytä laitetta kävellen, älä juokse.
- Kytke teho pois siipipyörästä, kun laitetta kuljetetaan tai kun se ei ole käytössä.
- Käytä vain Toron hyväksymiä lisälaitteita ja -varusteita.

Tukoksen poisto heittosuppilosta

Yleisimmät lumilinkoon liittyvät tapaturmat tapahtuvat käden koskettaessa heittosuppilon sisällä olevia roottorilapoja. Älä koskaan poista tukosta heittosuppilosta kädelläsi.

Tukoksen poistaminen heittosuppilosta:

- **Pysäytä moottori, irrota virta-avain ja irrota jatkojohto pistorasiasta.**
- Odota 10 sekuntia sen varmistamiseksi, että roottorilavat ovat pysähtyneet.
- Käytä aina puhdistustyökalua, älä käsiäsi.

Kunnossapito ja varastointi

- Tarkasta kaikkien kiinnittimien kireys ennen käyttöä, jotta laite pysyy turvallisessa käyttökunnossa.
- Katso tärkeitä tietoja *käyttöoppaasta*, kun laite varastoidaan pitemmäksi ajaksi.
- Pidä turva- ja käyttöohjemerkinnät hyvässä kunnossa ja vaihda ne tarvittaessa.
- Käytä laitetta vielä muutama minuutti lumen linkoamisen jälkeen, jotta roottorilavat eivät jäädy.

SÄILYTÄ NÄMÄ OHJEET

Äänenpaine

Tämän laitteen suurin äänenpainetaso käyttäjän korvan kohdalla on 83 dB(A). Mittaustulos perustuu samanlaisilla koneilla EN 11201:n mukaisesti tehtyihin mittauksiin.

Ääniteho

Tämän laitteen taattu äänitehon taso on 98 dB(A). Mittaustulos perustuu samanlaisilla koneilla standardin EN 3744 mukaisesti tehtyihin mittauksiin.

Värinä

Tämän laitteen tärinätaso käsissä on enintään 1,2 m/s². Mittaustulos perustuu samanlaisilla koneilla standardin EN 1033 mukaisesti tehtyihin mittauksiin.

Turva- ja ohjetarrat

Turva- ja ohjetarrat on sijoitettu hyvin näkyville paikoille mahdollisten vaara-alueiden lähettyville. Korvaa vioittuneet tai kadonneet tarrat uusilla.

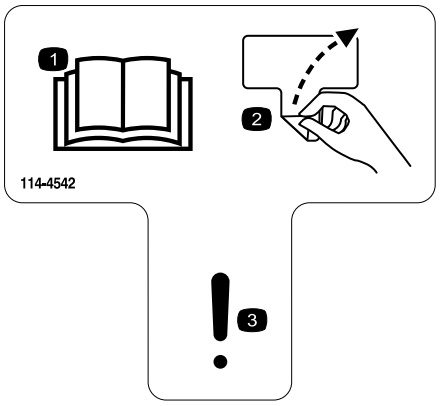

decal114-4542

114-4542

1. Lue *käyttöopas*.
2. Poista tarra
3. Vaara



decal114-9034

114-9034



decal114-9035

114-9035

1. Kierukkaterän aiheuttama käsien ja jalkojen loukkaantumisvaara: älä aseta kättä heittosuppiloon. Irrota virta-avain ja lue ohjeet ennen huoltoa tai korjaamista.

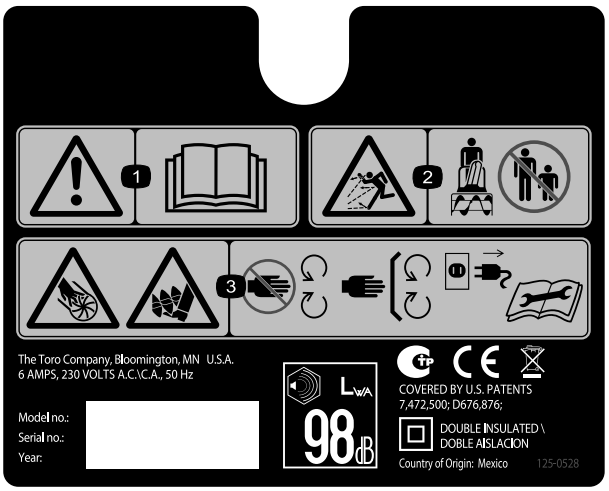

decal125-0528

125-0528

1. Vaara: lue *käyttöopas*.
2. Esineiden sinkoutumisvaara: pidä sivulliset loitolla.
3. Kierukkaterän aiheuttama käsien ja jalkojen loukkaantumisvaara: Pysy etäällä liikkuvista osista. Pidä kaikki suojukset ja suojalevyt paikallaan. Irrota virtajohto virtalähteestä ja lue *käyttöopas* ennen huoltotöitä.

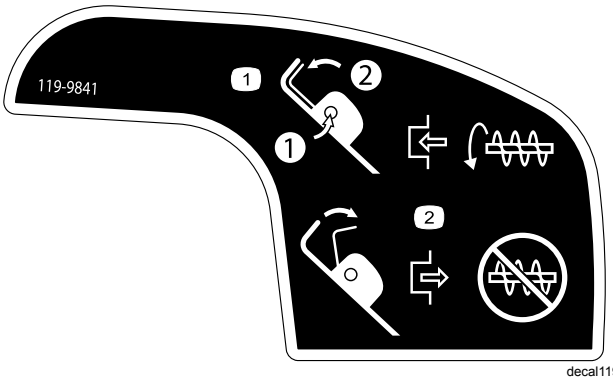

decal119-9841

119-9841

1. 1) Paina turvakytkintä. 2) Kytke kierukkaterä pyörimään pitämällä kahvasta.
2. Pysäytä kierukkaterän pyöriminen vapauttamalla kahva.

Käyttöönotto

Huomaa: Koneen vasen ja oikea puoli määritellään normaalista käyttöasennosta käsin.

Yläkahvan asennus

1. Irrota kahvan nupit, ovaalipultit ja jousialuslaatat alemmasta kahvasta.
2. Asenna yläkahva laitteen kahvan alaosaan kahvan nupeilla, jousialuslaatoilla ja ovaalipulteilla kuvan mukaisesti (Kuva 1).

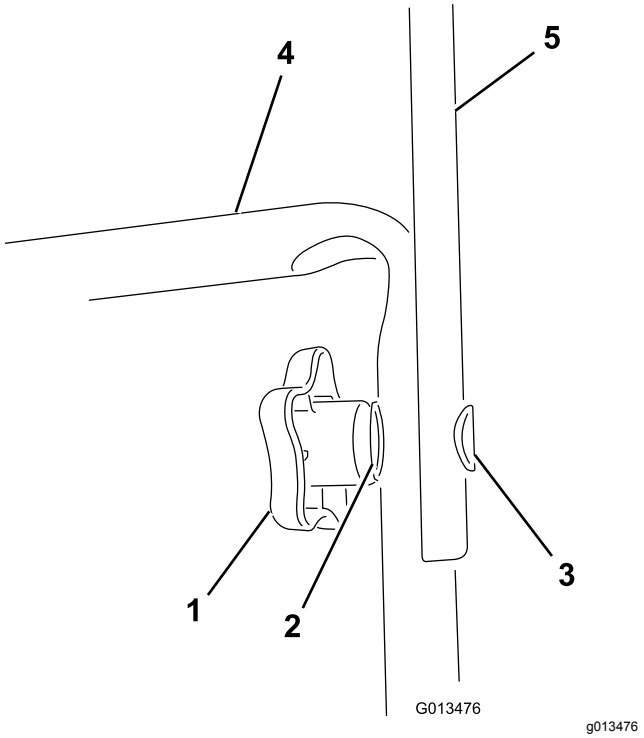

Kuva 1

1. Kahvan nuppi (2)
2. Jousialuslaatta (2)
3. Ovaalipultti (2)
4. Alempi kahva
5. Yläkahva

Huomaa: Tarkista, että koneen virtajohto on viety alemman kahvan yli ja kahvakokoonpanon **sisäpuolelle**.

3. Kiristä kahvan nupit tiukasti käsin.
4. Asenna johdon ohjain kahvaan (Kuva 2).

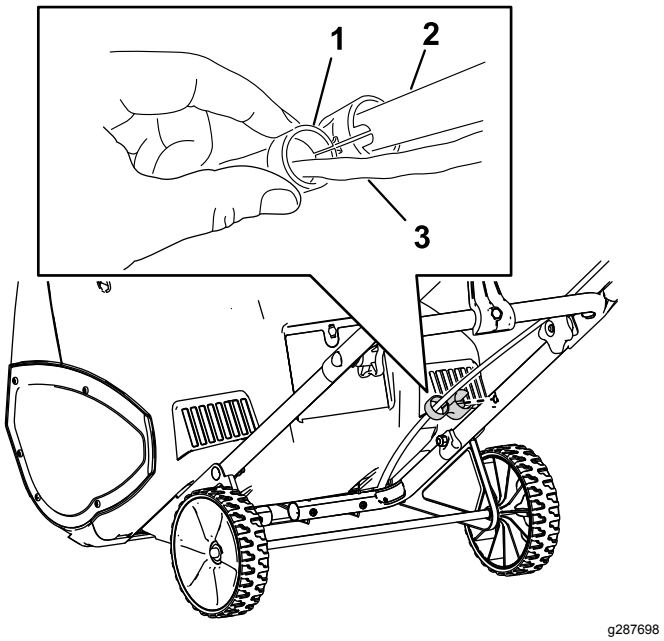

Kuva 2

1. Johdon ohjain
2. Kahva
3. Johto

Suppilon ohjaustangon asennus

1. Aseta heittosuppilo siten, että se osoittaa eteenpäin.

   Tärkeää: **Kohdista heittosuppilon nuoli kotelon nuoleen (Kuva 3).**

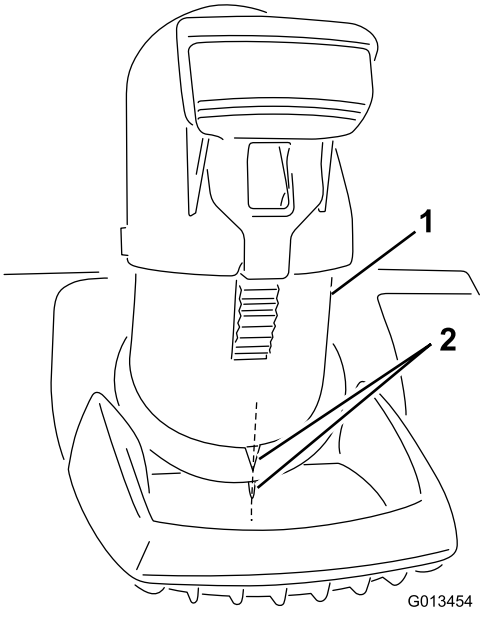

Kuva 3

1. Heittosuppilo
2. Kohdista nuolet

2. Asenna suppilon ohjaustangon pää alemman kahvan yläosassa olevan kannattimen lovetun reiän läpi (Kuva 4).

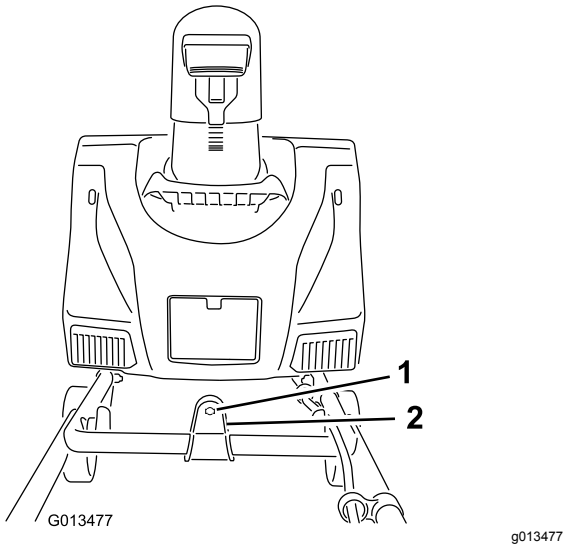

Kuva 4

1. Lovettu reikä
2. Kannatin

3. Poista tarra, joka peittää kotelon takana olevan lovetun reiän (Kuva 5).

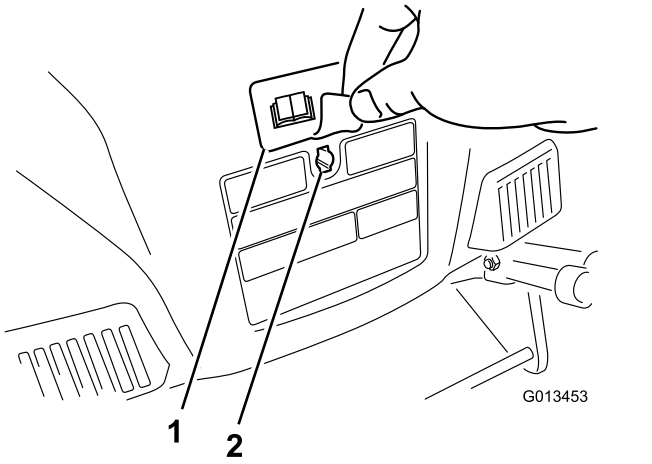

Kuva 5

1. Tarra
2. Lovettu reikä

4. Tarkista, että suppilon ohjaustangon kahva osoittaa ylöspäin (Kuva 6) ja asenna tanko kotelon takana olevaan lovettuun aukkoon.

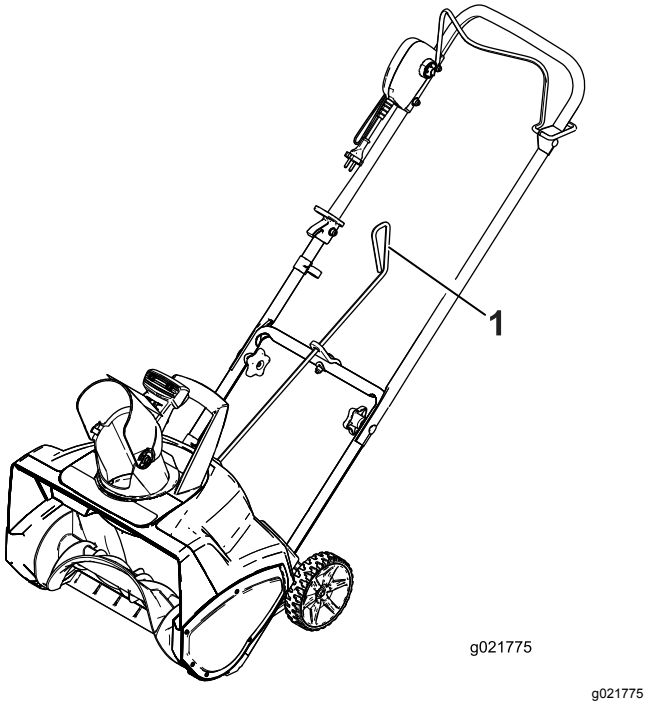

Kuva 6

1. Suppilon ohjaustangon kahva

5. Työnnä tanko lujasti kotelon takana olevaan lovettuun aukkoon, kunnes se napsahtaa paikalleen.
6. Siirrä suppilon ohjaustangon kahvaa ja varmista, että se liikkuu samaan suuntaan kuin suppilo (Kuva 7).

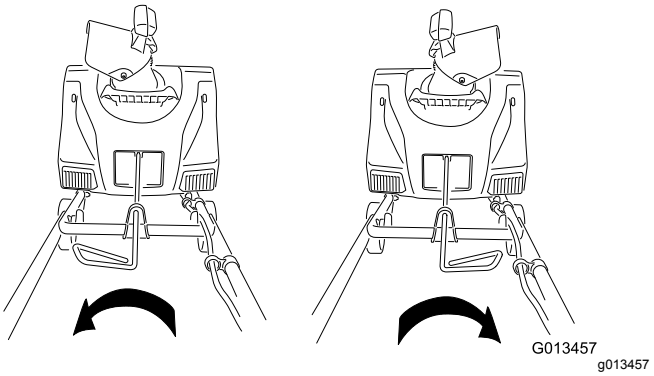

Kuva 7

Käyttö

Laitteen osat

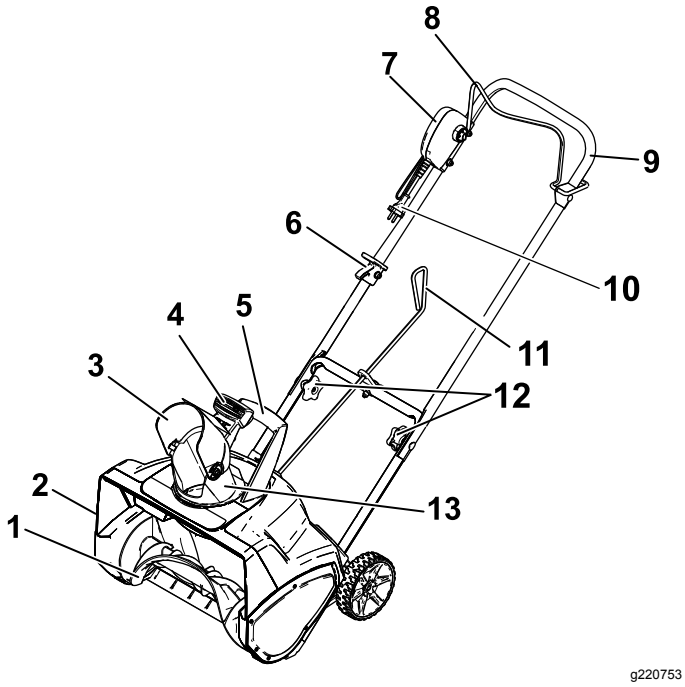

Kuva 8

1. Roottorilavat
2. Hihnan suojus (ei kuvassa)
3. Suppilon suuntain
4. Suppilon suuntaimen liipaisin
5. Heittosuppilon kahva
6. Johdon ohjain
7. Turvakytkin
8. Tehon ohjaustanko
9. Yläkahva
10. Johto
11. Suppilon ohjaustanko
12. Kahvan nupit
13. Heittosuppilo

Tärkeää: **Tämä laite on tarkoitettu vain ulkona tapahtuvaan kotikäyttöön. Sitä ei ole tarkoitettu sisäkäyttöön, kaupalliseen käyttöön tai teollisuuskäyttöön.**

Kytkentä virtalähteeseen

Laitteen polarisoidun pistotulpan (toinen piikki on toista leveämpi) tarkoitus on vähentää sähköiskun vaaraa. Käytä ainoastaan polarisoidulla pistotulpalla varustettua ja UL-listattua (Kanada: CSA-sertifioitu) jatkojohtoa, joka on tarkoitettu ulkokäyttöön. Polarisoitu pistotulppa sopii polarisoituun johtoon vain yhdessä asennossa. Jos pistotulppa ei mene johtoon kokonaan, käännä johto toisinpäin. Jos pistotulppa ei vieläkään sovi, hanki polarisoitu jatkojohto. Jos käytössä on polarisoitu jatkojohto ja jatkojohdon pistotulppa ei mahdu pistorasiaan, käännä pistotulppa toisinpäin. Jos se ei sittenkään mahdu, pätevän sähköteknikon on asennettava oikea pistorasia. Älä muuta laitteen tai jatkojohdon pistotulppaa mitenkään.

⚠ HENGENVAARA

Jos laite koskettaa veteen käytön aikana, seurauksena saattaa olla hengenvaarallinen sähköisku.

- **Älä käsittele pistotulppaa tai laitetta märin käsin tai kun seisot vedessä.**
- **Käytä vain jatkojohtoa, joka soveltuu käytettäväksi ulkona ja kylmässä säässä.**

Jatkojohdon pituus	Johtimen vähimmäispaksuus (AWG)
7,5 m	16
15 m	16
30 m	16
45 m	14

Huomaa: Älä käytä yli 45 metrin pituista jatkojohtoa.

Tärkeää: **Tarkista säännöllisesti käytön aikana, että jatkojohdon eristyksessä ei ole reikiä tai halkeamia. Älä käytä viallista johtoa. Älä anna johdon kulkea seisovan veden tai märän ruohon läpi.**

Huomaa: Jotta jatkojohto ei irtoa käytön aikana, kiinnitä se yläkahvan johtopidikkeeseen ennen kytkemistä laitteeseen (Kuva 9).

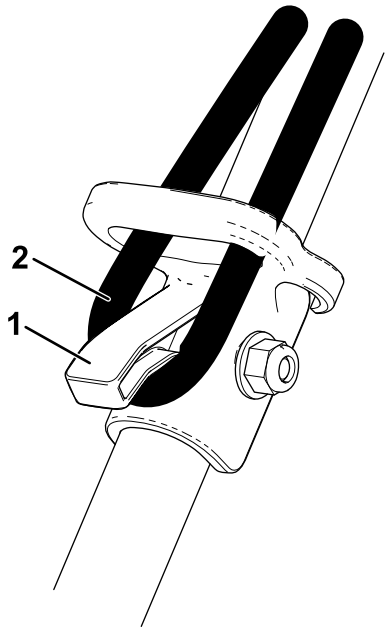

Kuva 9

1. Johtopidike
2. Jatkojohto

⚠ VAARA

Vaurioitunut laitteen virtajohto voi aiheuttaa sähköiskun tai tulipalon.

Tarkasta virtajohto huolellisesti ennen laitteen käyttöä. Jos johto on vaurioitunut, älä käytä laitetta. Laitteen virtajohtoa tai virtakytkintä ei voi vaihtaa, vaan laite on poistettava käytöstä kokonaan.

Moottorin käynnistys ja pysäytys

1. Käynnistä moottori asettamalla turvalukituksen avain paikalleen, painamalla turvakytkintä ja pitämällä se painettuna ja puristamalla tehon ohjaustanko kahvaan (Kuva 10).

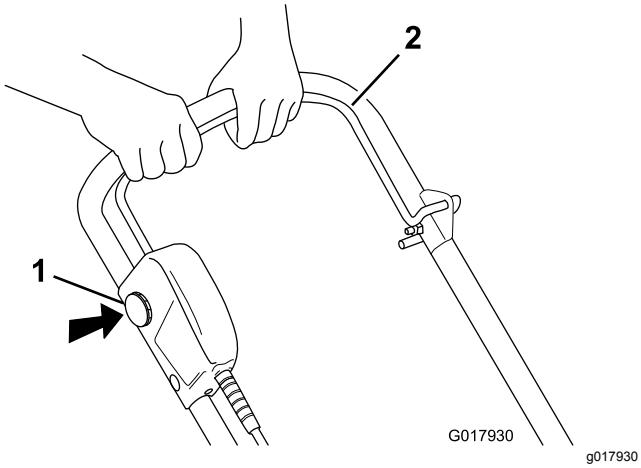

Kuva 10

1. Turvakytkin
2. Tehon ohjaustanko

Huomaa: Turvakytkimen voi vapauttaa, kun puristat ja pidät tehon ohjaustankoa kahvaa vasten.

2. Pysäytä moottori vapauttamalla tehon ohjaustanko.

Huomaa: Kun pysäytät laitteen lumen linkoamisen jälkeen, irrota myös avain ja jatkojohto.

Heittosuppilon ja suppilon suuntaimen säätö

Säädä heittosuppiloa kääntämällä suppilon ohjaustangon kahvaa haluttuun lumisuihkun suuntaan (Kuva 6 ja Kuva 7).

Säädä suppilon suuntainta (ja samalla lumisuihkun korkeutta) puristamalla liipaisinta ja nostamalla tai laskemalla suppilon suuntainta (Kuva 11).

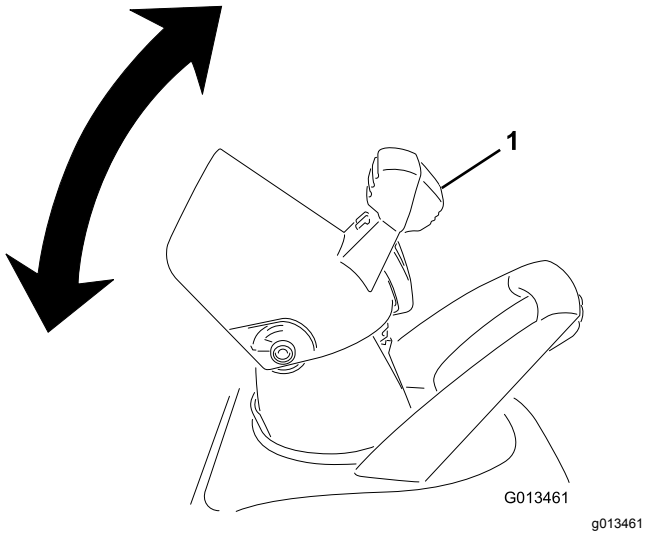

Kuva 11

1. Suppilon suuntaimen liipaisin

⚠ VAARA

Jos heittosuppilon ja suppilon suuntaimen välillä on rako, siitä voi sinkoutua lunta ja esineitä käyttäjän suuntaan. Sinkoutuvat esineet voivat aiheuttaa vakavia henkilövahinkoja.

- **Älä siirrä suppilon suuntainta liiaksi eteen, jottei sen ja heittosuppilon väliin tule rakoa.**
- **Älä säädä suppilon suuntainta, kun tehon ohjaustanko on kytkettynä. Vapauta tehon ohjaustanko ennen suppilon suuntaimen säätöä.**

Käyttövihjeitä

⚠ VAARA

Jos laite osuu esineeseen, se voi sinkoutua käyttäjän tai sivullisten suuntaan. Sinkoutuvat esineet voivat aiheuttaa vakavia henkilövahinkoja.

Pidä puhdistettava alue vapaana kaikista esineistä, jotka voivat joutua laitteeseen ja roottorisiipien sinkoamiksi.

- Tarkista laitteen kunto ennen käyttöä ja varmista, että roottori pyörii vapaasti.
- Älä päästä lapsia ja lemmikkieläimiä käyttöalueelle.
- Pidä lingottava alue puhtaana kivistä, leluista ja muista esineistä, jotka voivat joutua roottoriin. Esineet voivat olla lumen peitossa ja niitä voi olla vaikea huomata. Jos laite osuu esineeseen käytön aikana, sammuta laite, irrota jatkojohto, poista esine ja tarkista, että laite ei ole vaurioitunut.
- Aloita lingottavan alueen käsittely pistorasian läheltä ja työskentele siitä poispäin. Käytä laitetta edestakaisin, mutta ei pistorasian suuntaisesti.
- Kun käännät laitetta kaistan päässä, astu johdon yli ja käännä laite.
- Linkoa aina osittain edellisen kaistan päällä ja niin, että lumi linkoutuu myötätuuleen, milloin mahdollista.

⚠ VAARA

Kun käytät heittosuppilon kahvaa, älä suuntaa heittosuppiloa itseäsi tai sivullisia kohti. Laite voi singota esineitä ja aiheuttaa vakavia henkilövahinkoja.

Kun käytät heittosuppilon kahvaa, suuntaa heittosuppilo aina itsestä ja sivullisista poispäin.

- Varmista, että jatkojohto ei osu esteisiin, teräviin esineisiin tai liikkuviin osiin. Älä kisko tai vahingoita johtoa. Tarkista usein, että jatkojohto ei ole vaurioitunut ja aiheuta sähköiskun vaaraa. Jos jatkojohto vaurioituu, se pitää vaihtaa.
- Talvisissa oloissa ohjauslaitteet ja liikkuvat osat saattavat jäätyä. Tämän takia aina, kun jokin ohjauslaite jäykistyy niin, että sitä on vaikea käyttää, sammuta moottori, irrota jatkojohto ja tarkista, että osat eivät ole jäätyneet. Älä käytä liikaa voimaa yrittäessäsi käyttää jäätyneitä ohjauslaitteita. Vie laite sisätiloihin, jotta ohjauslaitteet sulavat.
- Kun käytät laitetta, pidä renkaat 2,5 cm irti maasta kallistamalla laitetta eteenpäin. Tämä estää lumen pakkautumisen renkaisiin.
- Kun olet lingonnut lumen, anna moottorin käydä muutama minuutti, jotta liikkuvat osat eivät jäädy. Pysäytä moottori, odota, että kaikki liikkuvat osat ovat pysähtyneet, ja poista laitteesta kaikki jää ja lumi. Käännä suppilokampea ympäri useita kertoja, jotta kaikki lumi irtoaa.

Kunnossapito

Tärkeää: **Sähkötyöt on teetettävä valtuutetussa huoltoliikkeessä.**

Huomaa: Koneen vasen ja oikea puoli määritellään normaalista käyttöasennosta käsin.

⚠ VAARA

Jos jatkojohto on kytketty kun laitetta huolletaan, joku saattaa vahingossa käynnistää sen, mistä saattaa seurata vakavia henkilövahinkoja.

Irrota avain ja jatkojohto ennen kuin huollat konetta.

Koneen voitelu

Laitetta ei tarvitse voidella. Laakereiden tehdasvoitelu kestää laitteen käyttöiän.

Työntölevyn vaihto

Työntölevy sijaitsee roottorikotelon pohjalla kuvan mukaisesti (Kuva 12).

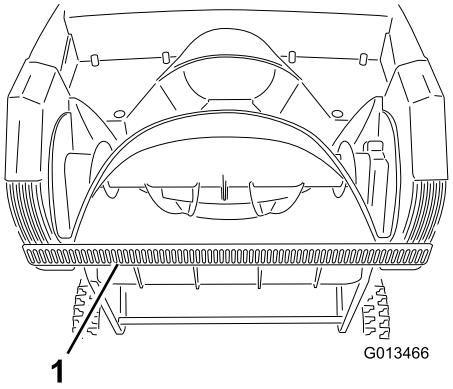

g013466

Kuva 12

1. Työntölevy

1. Irrota ruuvi molemmasta työntölevyn sivulevystä (Kuva 13) ja irrota koneen alla olevat kaksi ruuvia (Kuva 14), joilla työntölevy on kiinnitetty koneeseen.

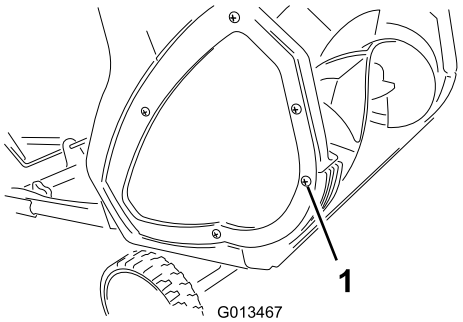

g013467

Kuva 13

1. Ruuvi (2)

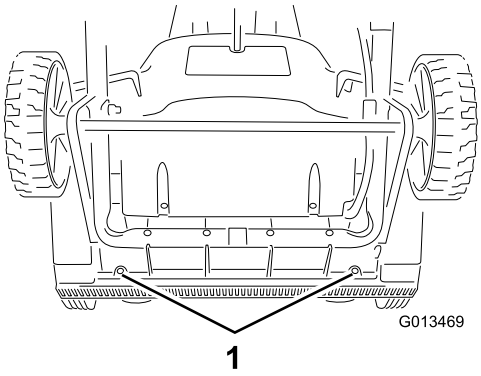

Kuva 14

1. Ruuvit

2. Irrota ja hävitä vanha työntölevy.
3. Asenna uusi työntölevy ja kiinnitä se lujasti neljällä aikaisemmin irrotetulla ruuvilla.

Roottorin vaihto

1. Irrota ruuvit, jotka kiinnittävät oikeanpuoleisen sivulevyn laitteen runkoon (Kuva 15).

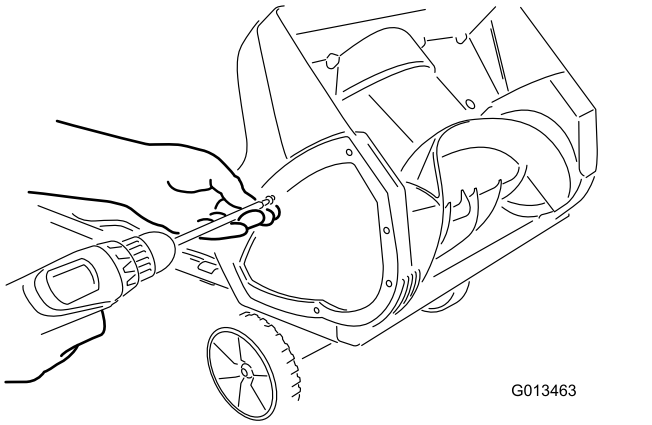

Kuva 15

2. Irrota roottorin tappi (Kuva 16).

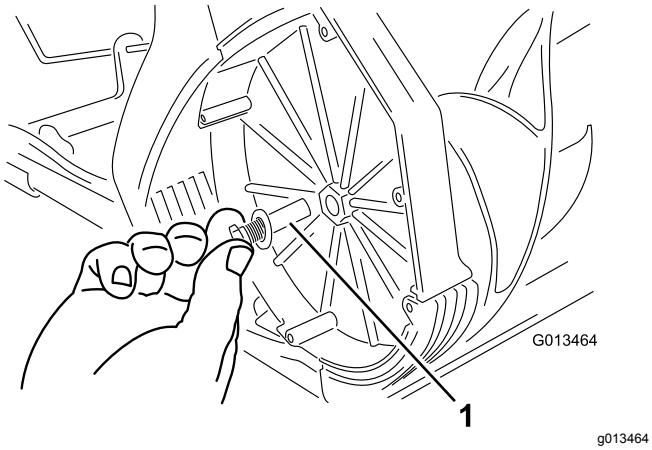

Kuva 16

1. Roottorin tappi

3. Irrota vanha roottori.
4. Asenna uusi roottori asettamalla roottorin pää kotelon kiinnityskohtaan ja kiertämällä roottoria, kunnes se napsahtaa paikalleen (Kuva 17).

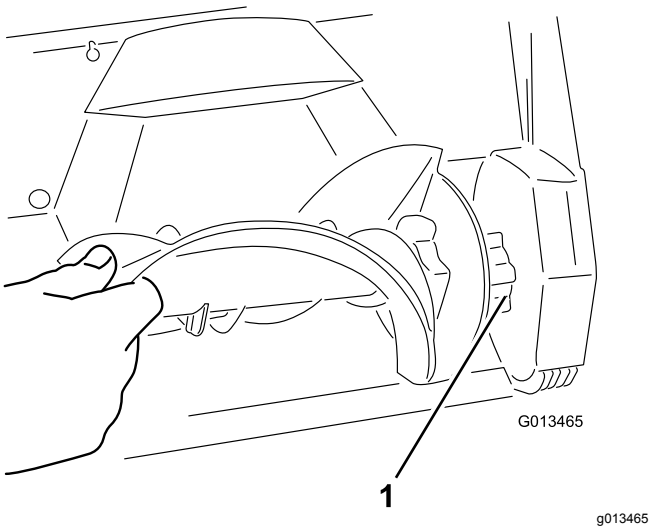

Kuva 17

1. Roottorin kiinnityspää

Huomaa: Varmista, että roottorin tapin kiinnitysmutteri pysyy kotelon oikean sisäseinämän syvennyksen aukossa.

Huomaa: Kotelo joustaa, kun roottori asennetaan.

5. Kiristä kotelon sivussa oleva pultti.
6. Asenna oikeanpuoleinen sivulevy ruuveilla, jotka irrotettiin vaiheessa 1.

Huolto

Toro on suunnitellut laitteen siten, että se toimii moitteettomasti vuosien ajan. Jos konetta on huollettava, toimita se valtuutettuun Toro-huoltoliikkeeseen.

Kaksoiseristetyt laitteet

Kaksoiseristetyissä laitteissa käytetään maadoituksen sijaan kahta eristysjärjestelmää. Kaksoiseristettyjen laitteiden mukana ei toimiteta maadoitusvälineitä, eikä niihin saa lisätä maadoitusta. Kaksoiseristettyjen laitteiden huoltaminen edellyttää äärimmäistä tarkkuutta ja järjestelmän tuntemusta, ja se on jätettävä valtuutetun Toro-huoltoliikkeen koulutetun huoltohenkilökunnan tehtäväksi. Kaksoiseristettyjen laitteiden varaosien on oltava täsmälleen samanlaisia kuin alkuperäiset osat. Kaksoiseristetyssä laitteessa on merkintä ”Double Insulation” tai ”Double Insulated”. Laitteessa voi olla myös merkki ⧈ (neliö neliön sisällä).

Tuotetiedot

Kotelossa on malli- ja sarjanumerotarra. Yhteydenotoissa ja varaosia tilattaessa on mainittava tarraan merkityt numerot.

Varastointi

1. Käytä laitetta muutaman minuutin ajan ja pyyhi sulanut lumi pois.
2. Irrota avain ja jatkojohto laitteesta.
3. Tarkista huolellisesti, että jatkojohto ei ole kulunut tai vaurioitunut. Vaihda se, jos se on kulunut tai vaurioitunut.
4. Tarkasta huolellisesti, että laitteessa ei ole kuluneita, löystyneitä tai vahingoittuneita osia. Lisätietoja korjauksesta ja osien vaihdosta saa valtuutetusta huoltoliikkeestä.
5. Säilytä jatkojohto laitteen yhteydessä.
6. Varastoi laite puhtaassa ja kuivassa tilassa.

Eurooppalainen tietosuojailmoitus

Toron keräämät tiedot
Toro Warranty Company (Toro) huolehtii asiakkaiden tietosuojasta. Takuuvaatimusten käsittelyä ja mahdollisia tuotteiden takaisinkutsukampanjoita varten pyydämme, että asiakkaat lähettävät henkilötiedot suoraan Torolle tai paikalliselle Toro-jälleenmyyjälle.

Toro-takuujärjestelmä toimii yhdysvaltalaisilla palvelimilla, eivätkä yhdysvaltalaiset tietosuojalait välttämättä tarjoa samanlaista suojaa kuin vastaavat lait asiakkaan omassa maassa.

ANTAMALLA HENKILÖTIEDOT TOROLLE ASIAKAS SUOSTUU SIIHEN, ETTÄ NÄITÄ TIETOJA KÄSITELLÄÄN TÄSSÄ TIETOSUOJAILMOITUKSESSA KUVATULLA TAVALLA.

Tapa, jolla Toro käyttää tietoja
Toro voi käyttää henkilötietoja takuuvaatimusten käsittelyyn, yhteydenottoihin mahdollisissa tuotteiden takaisinkutsukampanjoissa ja muissa mahdollisissa tarkoituksissa, joista kerrotaan erikseen. Toro voi jakaa tietoja Toron sisaryhtiöille, jälleenmyyjille ja muille liiketoimintakumppaneille näiden tarkoitusten yhteydessä. Toro ei myy asiakkaiden henkilötietoja muille yhtiöille. Toro pidättää oikeuden luovuttaa henkilötietoja lain määräämiin tarkoituksiin tai asiaankuuluvien viranomaisten pyynnöstä, Toron järjestelmien toiminnan varmistamiseksi tai Toron turvallisuuden tai muiden käyttäjien turvallisuuden varmistamiseksi.

Henkilötietojen säilytys
Henkilötietoja säilytetään niin kauan kuin niitä tarvitaan niiden alkuperäiseen tarkoitukseen tai muihin asianmukaisiin tarkoituksiin (kuten viranomaismääräysten noudattamiseksi) tai lain määräämän ajan.

Toron vakuutus asiakkaiden henkilötietojen tietosuojasta
Toro pyrkii säilyttämään henkilötietojen tietosuojan kohtuullisten varotoimien avulla. Lisäksi se pyrkii huolehtimaan tietojen tarkkuudesta ja paikkansapitävyydestä.

Henkilötietojen käyttö ja korjaus
Jos haluat tarkistaa henkilötietosi tai korjata niitä, lähetä sähköpostia osoitteeseen legal@toro.com.

Australian kuluttajalainsäädäntö

Australialaiset asiakkaat voivat saada lisätietoja Australian kuluttajalainsäädännöstä pakkauksen sisällä olevasta materiaalista tai paikalliselta Toro-jälleenmyyjältä.



Count on it.