Form No. 3378-495 Rev C

1800 Power Curve®-snøfreser

Modellnr. 38302—Serienr. 314000001 og oppover

Brukerhåndbok

Hvis du fortsatt har spørsmål eller problemer etter å ha lest denne brukerhåndboken, kan du ringe gratisnummeret +1-800-808-2963 (USA) eller +1-800-808-3072 (Canada) før du eventuelt leverer produktet tilbake.

VIKTIGE SIKKERHETSINSTRUKSJONER

Når man bruker et elektrisk apparat bør man alltid ta grunnleggende forhåndsregler, bl.a. følgende:

LES ALLE INSTRUKSJONER FØR DU BRUKER DETTE APPARATET

ADVARSEL—Følg disse sikkerhetsinstruksjonene for å redusere faren for brann, elektrisk støt eller skader.

Det er helt avgjørende at du eller andre som skal betjene denne maskinen leser og forstår innholdet i denne brukerhåndboken før maskinen startes opp. Vær spesielt oppmerksom på sikkerhetsvarselsymbolet ⚠ som betyr FARE, ADVARSEL eller FORSIKTIG – personlige sikkerhetsinstruksjoner. Les og forstå sikkerhetsinstruksjonene, da disse er viktige for din egen sikkerhet. **Hvis ikke disse instruksjonene overholdes, kan det resultere i personskade, brann eller elektrisk støt.**

Ikke bruk maskinen på underlag med grus og singel.

Hold barn, kjæledyr og tilskuere unna – Alle må holdes på trygg avstand fra arbeidsområdet.

Ha på egnet tøy – Ikke bruk løse plagg eller smykker. De kan settes seg fast i bevegelige deler.

Bruk gummistøvler når du bruker denne maskinen.

Det er ikke trygt å betjene maskinen i håndholdt stilling.

Advarsel – Maskinen må kun brukes med skjøteledning egnet for utendørs bruk for å unngå elektrisk støt.

Skjøteledninger – For å unngå at maskinledningen og skjøteledningen kobles fra hverandre under drift, må du koble skjøteledningen til maskinen som vist i Figur 9.

Unngå at maskinen starter ved et uhell – Bær aldri maskinen med fingrene på bryteren. Sikre at bryteren er av når du kobler til maskinen.

Vær forsiktig med ledningen – Bær aldri maskinen etter ledningen, og trekk aldri i skjøteledningen for å trekke den ut av stikkontakten. Hold kabelen unna varme, olje og skarpe kanter.

Hold hendene borte fra bevegelige deler.

Se til at skjermene er på plass og fungerer.

Ikke bruk makt på maskinen Den yter bedre og sikrere ved hastigheten den ble konstruert for.

Ikke strekk deg over – Du må alltid se hvor du går og holde balansen til enhver tid.

Hvis maskinen treffer en gjenstand, følg denne fremgangsmåten:

- Slipp styrestangen umiddelbart for å stoppe maskinen.
- Trekk ut strømledningen.
- Se etter skader.
- Reparer enhver skade før du starter og betjener maskinen igjen.

Koble fra maskinen – Koble maskinen fra strømuttaket når den ikke er i bruk, før vedlikehold, når du skal skifte ekstrautstyr osv.

Oppbevar en inaktiv maskin innendørs. Når maskinen ikke er i bruk, må den oppbevares på et tørt og sikkert sted utenfor barns rekkevidde.

Vedlikehold maskinen med forsiktighet – Følg instruksjonene for hvordan du skifter ekstrautstyr.

Denne maskinen overholder eller overgår B71.3-spesifikasjonene til American National Standards Institute som gjaldt da maskinen ble produsert.

Les og forstå innholdet i denne håndboken før du starter motoren.

⚠Dette er et sikkerhetsvarselssymbol. Det brukes for å varsle deg om mulige farer for personskade. Følg alle sikkerhetsmeldinger som følger dette symbolet for å unngå skader eller dødsulykker.

Feilaktig bruk og vedlikehold av denne maskinen kan føre til personskade eller dødsfall. For å redusere muligheten for skader bør du følge sikkerhetsinstruksjonene nedenfor.

Denne maskinen kan amputere hender og føtter, og slynge gjenstander opp i luften. Dersom man ikke følger sikkerhetsinstruksjoner, kan dette føre til alvorlige skader.

Opplæring

- Les, forstå og følg alle instruksjoner på maskinen og i brukerhåndboken/-bøkene før bruk. Gjør deg godt kjent med alle kontroller og riktig bruk av maskinen. Lær hvordan du raskt kan stoppe maskinen og koble fra kontrollene.
- La aldri barn få lov til å betjene maskinen. La heller aldri voksne få lov til å betjene maskinen uten at de har fått riktig opplæring.

© 2019—The Toro® Company
8111 Lyndale Avenue South
Bloomington, MN 55420

Registrer ditt produkt på www.Toro.com.

CE

Oversettelse av originalen (NO)
Trykt i USA
Med enerett

3378-495 C

- Ikke la noen oppholde seg i området der maskinen skal brukes, spesielt ikke små barn og kjæledyr.
- Vær forsiktig, slik at du ikke sklir eller faller når du bruker maskinen på glatte underlag og i høy hastighet.

Forberedelser

- Foreta en grundig inspeksjon der maskinen skal brukes, og fjern alle dørmatter, kjelker, brett, ledninger og andre uvedkommende gjenstander.
- Sørg alltid for å ha på deg gode vinterklær når du bruker maskinen. Unngå løstsittende klær som kan sette seg fast i bevegelige deler. Bruk fottøy som gir godt grep på glatte underlag.
- Ikke prøv å rydde vekk snø fra underlag med singel og småstein. Denne maskinen skal kun brukes på asfaltert vei.
- Forsøk aldri å foreta justeringer mens motoren er i gang (unntatt når en slik justering er spesielt anbefalt av produsenten).
- Ha alltid på deg vernebriller eller skjerm ved bruk eller ved utføring av en justering eller reparasjon, for å beskytte øyne fra fremmedlegemer som kan kastes fra maskinen.

Bruk

- Hold hender og føtter borte fra roterende deler. Hold deg unna åpningen på utløpssjakten til enhver tid.
- Vær ytterst forsiktig når du arbeider på eller krysser gruslagte innkjørsler, fortau eller veier. Vær oppmerksom på skjulte farer og trafikk.
- Hvis maskinen treffer et fremmedlegeme, må du stoppe motoren, koble fra skjøteledningen og fjerne tenningsnøkkelen. Undersøk maskinen nøye for å se om den har blitt skadet. Reparer enhver skade før du starter og betjener maskinen igjen.
- Hvis maskinen begynner å vibrere sterkt, må du stanse motoren umiddelbart, og lete etter årsaken. Vibrasjon er som regel et tegn på at det har oppstått et problem.
- Stopp motoren, fjern nøkkelen og koble fra strømmen på maskinen hver gang du forlater førerplassen, før du renser rotorbladhuset eller utløpssjakten, og ved reparasjon, justering, inspeksjon og under transport av maskinen.
- Du må aldri rette snøutløpssjakten mot eventuelle tilskuere.
- Du må aldri betjene maskinen når noen står foran den.
- Når du rengjør, reparerer eller undersøker maskinen, stopp motoren, fjern nøkkelen, koble fra strømmen og sørg for at rotorbladene og alle bevegelige deler har stoppet.
- Vær ytterst forsiktig når maskinen brukes i skråninger.
- Ikke bruk høye transporthastigheter for maskinen på glatte overflater.
- Vær forsiktig når du rygger med maskinen.
- Bruk aldri maskinen uten at riktige skjermer og andre sikkerhetsanordninger sitter på plass og fungerer.
- Rett aldri snøskyen mot folk eller områder hvor eiendomsskade kan inntreffe. Hold barn og andre på avstand.
- Maskinens kapasitet må ikke overbelastes ved at du forsøker å rydde snøen for fort.
- Se deg bakover, og vær forsiktig når du rygger med maskinen.
- Maskinen må kun brukes når det er godt lys og god sikt. Sørg alltid for å ha godt fotfeste, og godt grep om håndtaket. Gå, ikke løp.
- Koble fra strømtilførselen til rotorbladet når maskinen transporteres eller ikke er i bruk.
- Bruk bare utstyr og tilbehør som er godkjent av Toro.

Rengjøre en blokkert utløpssjakt

Håndkontakt med roterende rotorblader inni utløpssjakten er den mest vanlige årsaken til personskade assosiert med snøfresere. Bruk aldri hendene dine til å rengjøre utløpssjakt.

Slik rengjør du sjakten:

- **Slå av motoren, fjern nøkkelen og koble fra skjøteledningen fra maskinen!**
- Vent i ti sekunder for å være sikker på at rotorblader har stoppet å rotere.
- Bruk alltid rengjøringsutstyr, ikke hendene, til å gjøre rent.

Vedlikehold og oppbevaring

- Undersøk alle fester før bruk for å se om tiltrekningsmomentet er riktig, slik at du er sikker på at maskinen er trygg å bruke.
- Se alltid i *brukerhåndboken* for viktig informasjon hvis maskinen skal lagres over en lengre periode.
- Sikkerhets- og instruksjonsmerker må vedlikeholdes og skiftes ut etter behov.
- La maskinen gå i noen få minutter etter at du har ryddet snø, for å unngå at rotorbladene fryser fast.

TA VARE PÅ DISSE INSTRUKSJONENE

Lydtrykk

Denne maskinen har et maks. lydtrykknivå på 83 dBA ved operatørens øre, basert på måling av identiske maskiner i henhold til EN 11201.

Lydstyrke

Denne maskinen har et garantert lydstyrkenivå på 98 dBA, basert på måling av identiske maskiner i henhold til EN 3744.

Vibrasjon

Denne maskinen overskrider ikke hånd-arm-vibrasjonsnivået på 1,2 m/s², basert på måling av identiske maskiner i henhold til EN 1033.

Sikkerhets- og instruksjonsmerker

Sikkerhetsmerker og instruksjoner er lett synlige for føreren og er plassert i nærheten av alle områder som representerer en potensiell fare. Bytt ut alle merker som er ødelagte eller mangler.

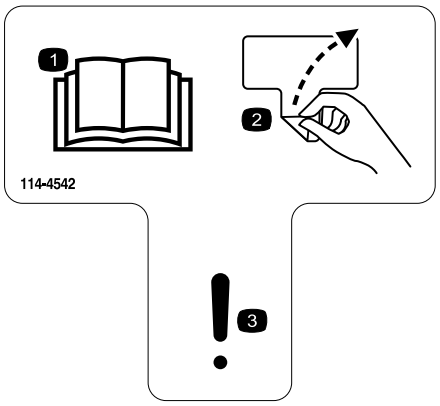

decal114-4542

114-4542

1. Les *Brukerhåndboken*.
2. Fjern merket
3. Advarsel

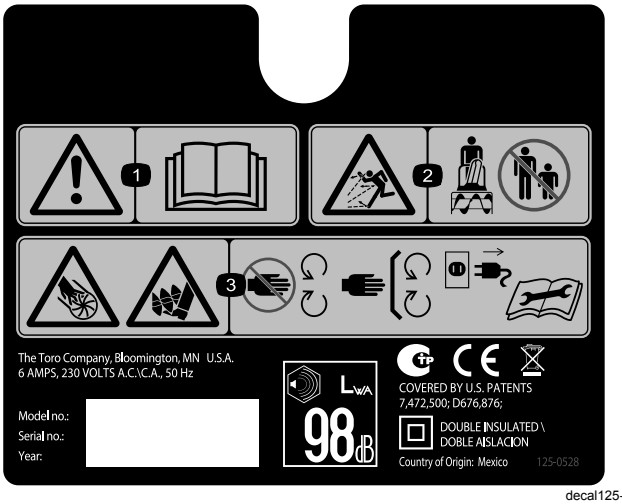

decal125-0528

125-0528

1. Advarsel – les *Brukerhåndboken*.
2. Fare for at gjenstander slynges gjennom luften – hold andre på god avstand.
3. Fare for kutting/avkapping av hender eller føtter, spiralblad – hold deg borte fra bevegelige deler, behold alle skydd og verneplater på plass, koble strømkabelen fra strømkilden, og les *brukerhåndboken* før service eller vedlikehold.



decal114-9034

114-9034



decal114-9035

114-9035

1. Fare for kutting/amputasjon i rotor – hold hender vekk fra sjakten, fjern tenningsnøkkelen og les instruksjonene før det utføres service eller vedlikehold.

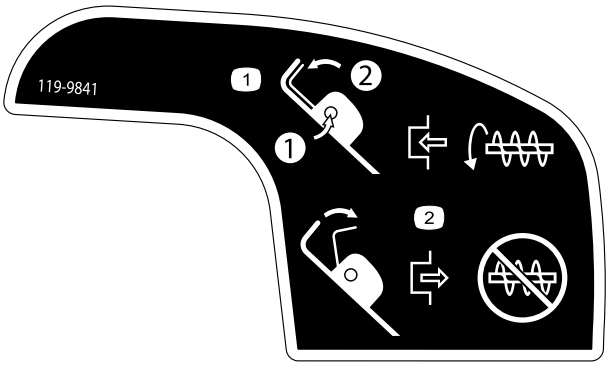

decal119-9841

119-9841

1. 1) Frigjør sperrebryteren 2) Hold håndtaket for å sette i gang rotasjonen til rotorbladet.
2. Slipp opp håndtaket for å koble fra rotasjonen til rotorbladet.

Montering

Merk: Fastslå hva som er høyre og venstre side av maskinen ved å stå i normal arbeidsstilling.

Montere øvre håndtak

1. Fjern håndtaksknottene, ovalhodeboltene og de buede skivene fra den nedre delen av håndtaket.
2. Monter den øvre delen av håndtaket på den nedre delen av håndtaket på maskinen med håndtaksknottene, de buede skivene og ovalhodeboltene, som vist i Figur 1.

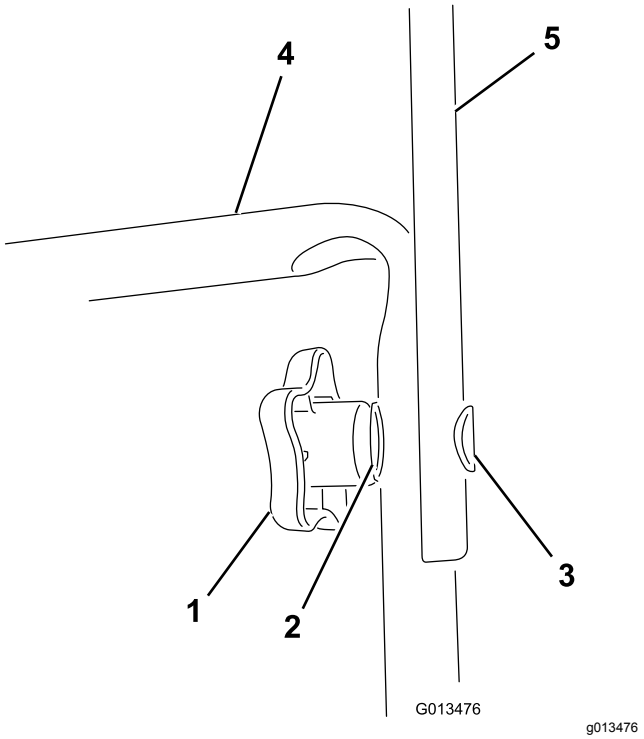

Figur 1

1. Håndtaksknott (2)
2. Buet skive (2)
3. Ovalhodebolt (2)
4. Nedre håndtak
5. Øvre håndtak

Merk: Kontroller at strømledningen som er festet til maskinen ligger over den nedre delen av håndtaket, og mot **innsiden** av håndtakssettet.

3. Stram til håndtaksknottene for hånd.
4. Fest kabelføreren på håndtaket (Figur 2).

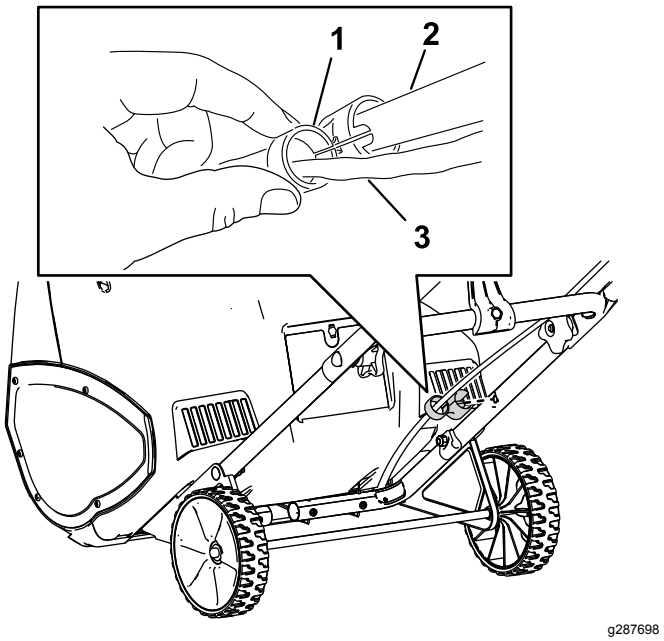

Figur 2

1. Kabelfører
2. Håndtak
3. Ledning

Montere sjaktkontrollstag

1. Vend utløpssjakten slik at den peker fremover.

   Viktig: **Innrett pilen på utløpssjakten med pilen på huset (Figur 3).**

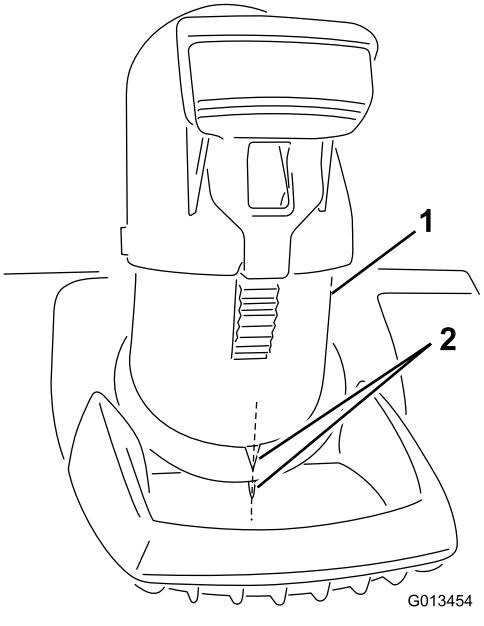

Figur 3

1. Utløpssjakt
2. Rett inn pilene

2. Sett inn enden på sjaktkontrollstaget gjennom det nøkkelhullformede hullet i braketten som er festet oppå det nedre håndtaket (Figur 4).

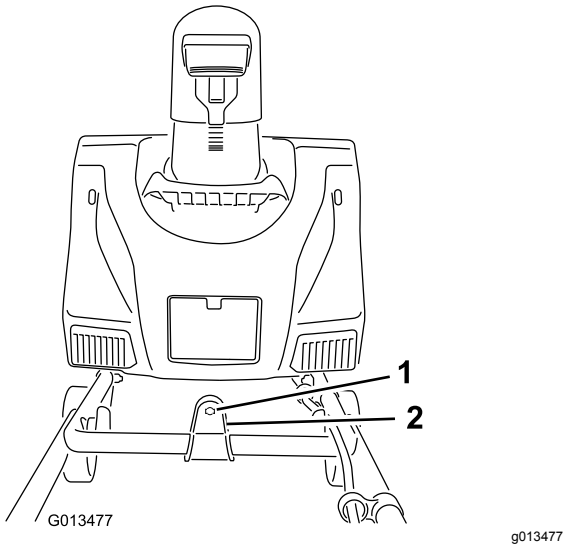

Figur 4

1. Nøkkelhull
2. Brakett

3. Fjern merket som dekker det nøkkelhullformede hullet bak i huset (Figur 5).

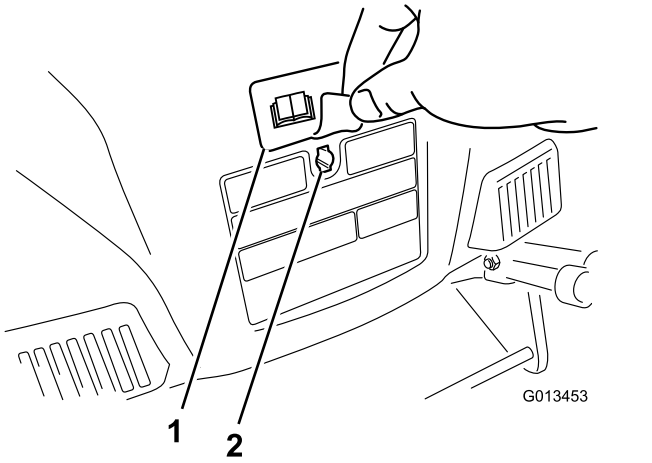

Figur 5

1. Merke
2. Nøkkelhull

4. Kontroller at håndtaket på sjaktkontrollstaget vender oppover (Figur 6), og før staget inn i det nøkkelhullformede hullet bak i huset.

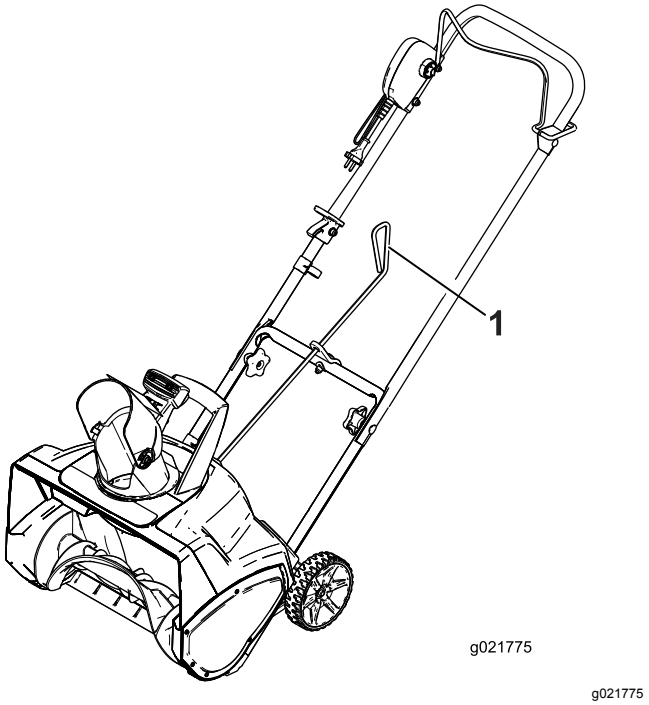

Figur 6

1. Håndtak på sjaktkontrollstaget

5. Skyv staget bestemt inn i det nøkkelhullformede hullet bak i huset til det knepper på plass.
6. Flytt på håndtaket på sjaktkontrollstaget for være sikker på at det beveger seg i samme retning som sjakten (Figur 7).

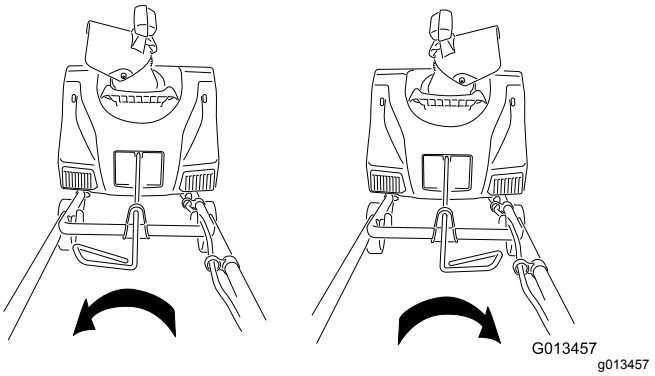

Figur 7

Bruk

Produktoversikt

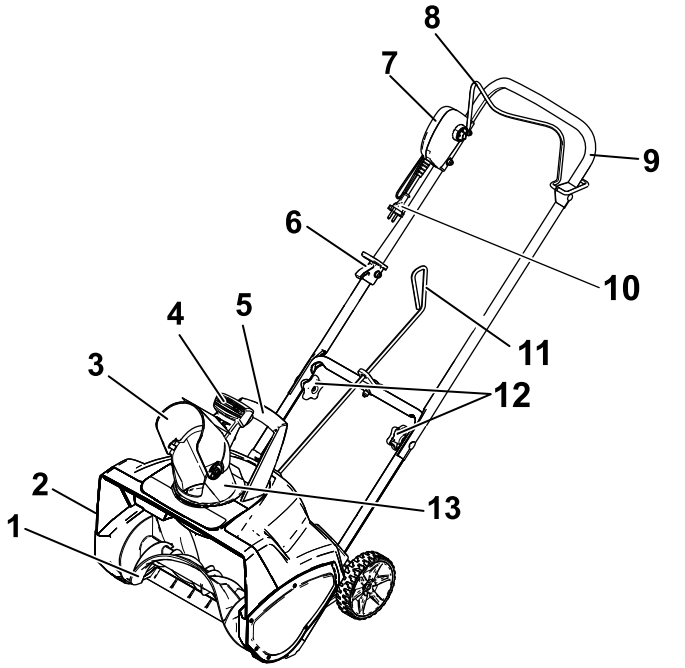

Figur 8

1. Rotorblader
2. Remdeksel (ikke vist)
3. Sjaktavleder
4. Utløser for sjaktavleder
5. Håndtak til utløpssjakt
6. Kabelfører
7. Sperrebryter
8. Strømkontrollbøyle
9. Øvre håndtak
10. Ledning
11. Sjaktkontrollstag
12. Håndtaksknotter
13. Utløpssjakt

Viktig: **Denne maskinen er kun ment for utendørs bruk på privat eiendom. Den må aldri brukes innendørs eller for kommersielle formål eller industriformål.**

Koble til en strømkilde

Denne maskinen har et polarisert støpsel (dvs. at én pinne er bredere enn den andre) for å redusere faren for elektrisk støt. Bruk kun en UL-merket skjøteledning med polarisert støpsel, som er anbefalt for utendørs bruk (CSA-merket i Canada). Et polarisert støpsel passer inn på bare én side av en polarisert ledning. Hvis støpselet ikke passer helt inn i ledningen, snur du ledningen. Hvis den fortsatt ikke passer, må du kjøpe en polarisert skjøteledning. Hvis du har en polarisert skjøteledning og støpselet på denne ikke passer helt inn i stikkontakten på veggen, snu på støpselet. Hvis kontakten fortsatt ikke passer, må du ta kontakt med en kvalifisert elektriker for å installere en ny stikkontakt. Ikke endre på maskinens strømledning eller skjøteledningen på noen måte.

⚠ FARE

Kontakt med vann under bruk av maskinen kan gi elektrisk støt, og resultere i personskade eller dødsfall.

- **Ikke ta i støpselet eller maskinen med våte hender eller mens du står i vann.**
- **Bruk kun en skjøteledning som er anbefalt for utendørs bruk i kaldt vær.**

Lengde på skjøteledning	Minimum trådlære (A.W.G.)
7,5 m	16
15 m	16
30 m	16
46 m	14

Merk: Ikke bruk en skjøteledning som er lengre enn 46 m.

Viktig: **Undersøk skjøteledningen regelmessig under bruk for hull eller sprekker i isolasjonen. Ikke bruk en skadet ledning. Ikke legg ledningen gjennom vann eller vått gress.**

Merk: Fest skjøteledningen i ledningslåsen på det øvre håndtaket før du kobler den til maskinen, slik at den ikke frakobles ved et uhell under bruk (Figur 9).

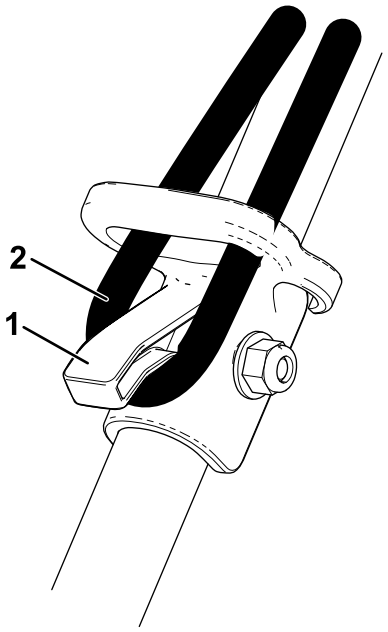

Figur 9

1. Ledningslås
2. Skjøteledning

⚠ ADVARSEL

En skadet maskinledning kan føre til elektrisk støt eller brann.

Kontroller strømledningen grundig før du bruker maskinen. Dersom ledningen blir skadet, må du ikke fortsette å bruke maskinen. Strømledningen eller -bryteren til dette utstyret kan ikke byttes ut, og utstyret må kasseres.

Starte og stoppe motoren

1. Når du skal starte motoren, sett inn sperrenøkkelen, trykk inn og hold sperrebryteren og klem strømkontrollbøylen mot håndtaket (Figur 10).

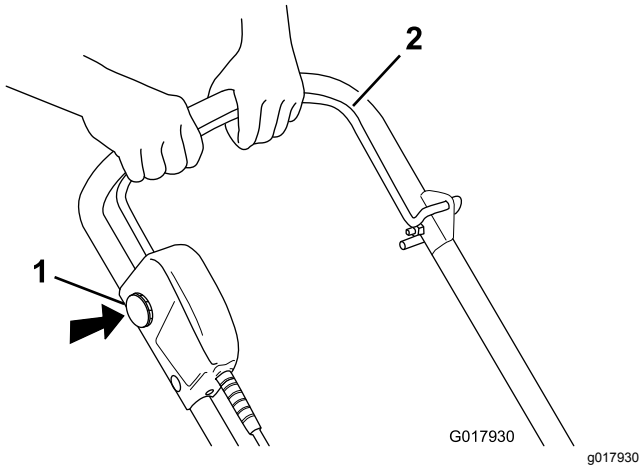

Figur 10

1. Sperrebryter
2. Strømkontrollbøyle

Merk: Du kan slippe sperrebryteren når du klemmer og holder strømkontrollbøylen mot håndtaket.

2. Slipp strømkontrollbøylen for å stoppe motoren.

Merk: Når du er ferdig med snøryddingen og stopper maskinen, må du også fjerne nøkkelen og koble fra skjøteledningen.

Justere utløpssjakten og sjaktavlederen

For å justere utløpssjakten flytter du håndtaket på sjaktkontrollstaget i den retningen som du ønsker å lede utslippsstrømmen (Figur 6 og Figur 7).

For å justere sjaktavlederen (og dermed høyden på utslippsstrømmen), trykk på utløseren og hev eller senk sjaktavlederen (Figur 11).

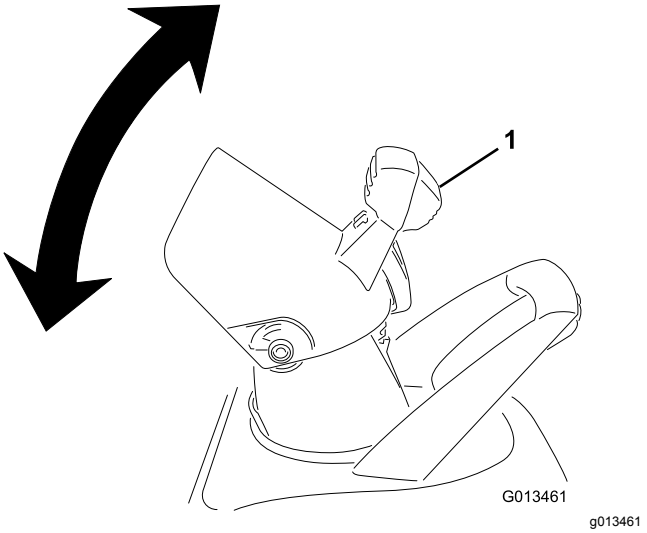

Figur 11

1. Utløser for sjaktavleder

⚠ ADVARSEL

Hvis det er mellomrom mellom utløpssjakten og sjaktavlederen kan maskinen kaste snø og gjenstander i retning av operatøren. Gjenstander som slynges gjennom luften kan forårsake alvorlig personskader.

- **Ikke skyv sjaktavlederen så langt forover at det blir et mellomrom mellom utløpssjakten og sjaktavlederen.**
- **Du må aldri justere sjaktavlederen mens strømkontrollbøylen er aktivert. Slipp strømkontrollbøylen før du justerer sjaktavlederen.**

Brukstips

⚠ ADVARSEL

Hvis maskinen treffer en gjenstand under bruk, kan gjenstanden bli slynget i retning av deg eller tilskuere. Gjenstander som slynges gjennom luften kan forårsake alvorlig personskader.

Hold området som skal ryddes, fritt for alt som kan bli frest opp og kastet ut av rotorbladene.

- Sjekk maskinens tilstand før du bruker den for å være sikker på at rotoren beveger seg fritt.
- Hold barn og kjæledyr borte fra arbeidsområdet.
- Hold området som skal ryddes, fritt for steiner, leker eller andre gjenstander som rotorbladene kan slynge bort. Slike gjenstander kan bli dekket av snø slik at man ikke ser dem. Hvis maskinen treffer en gjenstand under bruk, må du stanse maskinen, koble fra skjøteledningen, fjerne hindringen og kontrollere maskinen for skader.
- Start med å fjerne snø rundt det elektriske uttaket og arbeid utover. Blås frem og tilbake, ikke til og fra, uttaket.
- Når du skal snu i enden av en skårgang, stiger du over ledningen og snur maskinen.
- Overlapp hver skårgang, og slipp snøen ut i vindretningen når mulig.

⚠ ADVARSEL

Når du bruker sjakthåndtaket, må snøutløpssjakten aldri rettes mot deg eller tilskuere. Maskinen kan slynge gjenstander gjennom luften og forårsake personskader.

Når du bruker sjakthåndtaket, må snøutløpssjakten alltid vendes bort fra der du eller tilskuere står.

- Pass på at skjøteledningen ikke kommer borti hindringer, skarpe gjenstander og alle bevegelige deler. Ikke trekk hardt i ledningen eller mishandle den på annen måte. Sjekk ofte om det er skader på skjøteledningen som kan forårsake elektrisk støt. Hvis skjøteledningen er skadet, må den skiftes ut.
- Når det er kaldt ute og mye snø, kan det hende at noen kontroller og bevegelige deler fryser fast. Derfor må du stoppe motoren hvis en kontroll blir vanskelig å betjene, koble fra skjøteledningen og sjekke om noen deler har frosset fast. Ikke bruk for mye makt når du prøver å bruke kontroller som er frosset. Ta maskinen innendørs for å tine kontroller som har frosset, før du bruker den igjen.
- Når du bruker maskinen, må du holde en avstand på 2,5 cm mellom hjulene og fortauet ved å vippe maskinen forover. Dette gjør det lettere å forhindre at det bygger seg opp snø på hjulene.
- Når du har ryddet snøen, lar du motoren gå i noen få minutter for å unngå at bevegelige deler fryser fast. Slå av motoren og vent til alle delene har stanset, før du fjerner all is og snø fra maskinen. Roter sjaktsveiven flere ganger for å fjerne eventuell snø.

Vedlikehold

Viktig: **Alle elektriske reparasjoner må kun utføres av en autorisert serviceforhandler.**

Merk: Fastslå hva som er høyre og venstre side av maskinen ved å stå i normal arbeidsstilling.

⚠ ADVARSEL

Hvis skjøteledningen er koblet til maskinen, kan noen ved et uhell bruke maskinen mens du foretar vedlikehold på den, og forårsake alvorlige personskader.

Fjern nøkkelen og koble fra skjøteledningen før du utfører vedlikehold på maskinen.

Smøre maskinen

Du behøver ikke å smøre maskinen, alle lagre har blitt smurt på fabrikken, og dette skal vare i hele maskinens levetid.

Skifte skrapen

Skrapen er plassert under rotorhuset som vist i Figur 12.

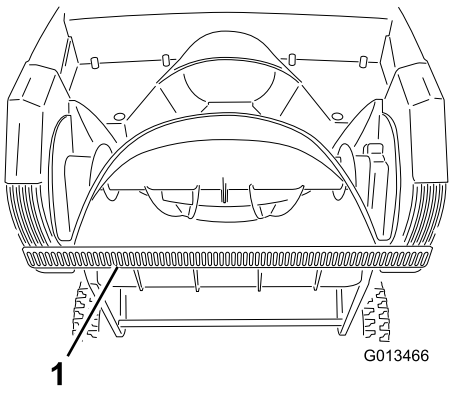

Figur 12

1. Skrape

1. Fjern skruen fra hver side av platen som holder skrapen (Figur 13) og 2 skruer fra undersiden av maskinen (Figur 14) som fester skrapen til maskinen.

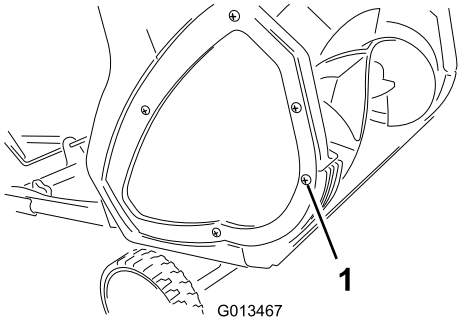

Figur 13

1. Skrue (2)

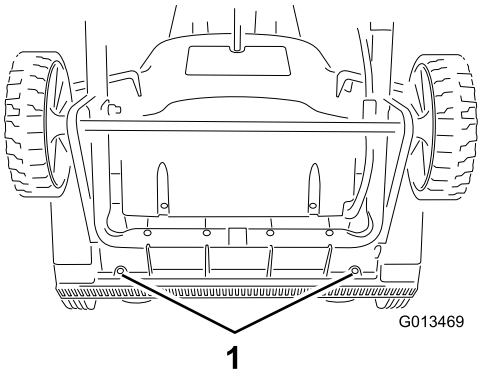

Figur 14

1. Skruer

2. Ta ut og kast den gamle skrapen.
3. Monter den nye skrapen, og fest den godt med de fire skruene som du nylig fjernet.

Skifte rotoren

1. Fjern skruene som fester den høyre sideplaten til maskinrammen (Figur 15).

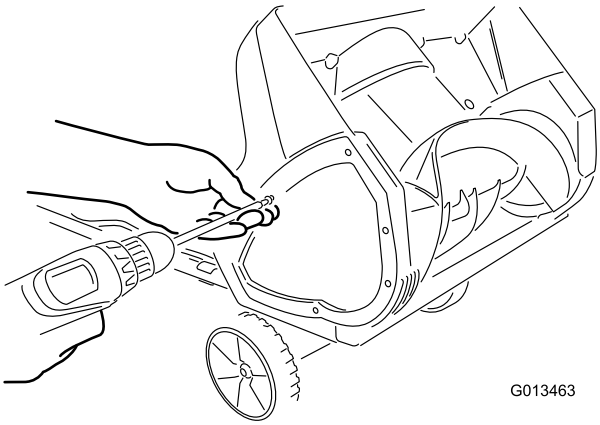

Figur 15

2. Fjern rotorpinnen (Figur 16).

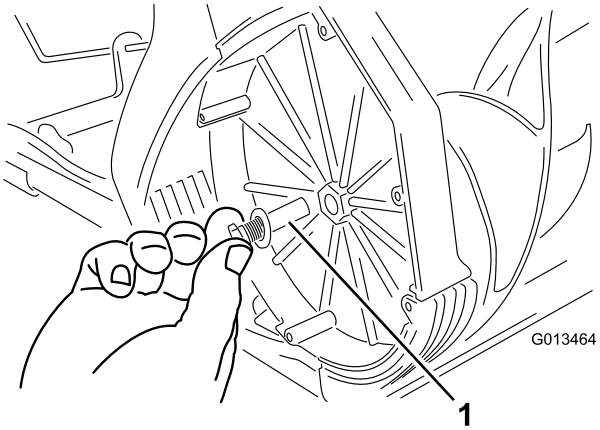

Figur 16

1. Rotorpinne

3. Fjern den gamle rotoren.
4. Sett inn den nye rotoren ved å sette inn enden av rotoren på monteringsenden i huset, og vri på rotoren til den knepper på plass (Figur 17).

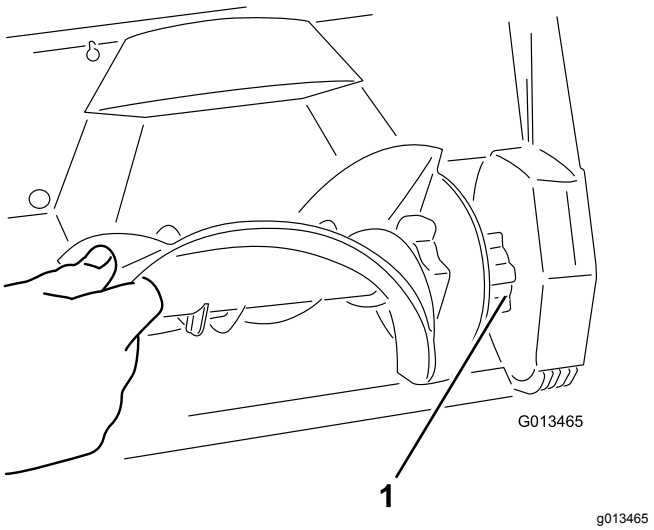

Figur 17

1. Monteringsende på rotoren

Merk: Kontroller at mutteren som fester rotorpinnen, forblir i det forsenkede hullet på høyre vegg inni huset.

Merk: Huset vil bøye seg når du monterer rotoren.

5. Stram til klemskruen på siden av huset.
6. Monter den høyre sideplaten med skruene som du fjernet i trinn 1.

Service

Toro har laget denne maskinen for å gi deg mange års bruk uten problemer. Hvis maskinen har behov for vedlikeholdsarbeid, kan du levere den hos et autorisert Toro-serviceverksted.

Dobbeltisolerte apparater

I et dobbeltisolert apparat finnes to systemer for isolasjon i stedet for jording. Det finnes ingen jording på et dobbeltisolert apparat, heller ikke skal det legges til muligheter for jording på apparatet. Service på et dobbelisolert apparat krever ekstrem forsiktighet og kunnskap om systemet, og skal kun utføres av kvalifisert personell ved et autorisert Toro-serviceverksted. Erstatningsdeler til et dobbeltisolert apparat må være identisk til de delene de erstatter. Et dobbeltisolert apparat er merket med ordene "Double Insulation" eller "Double Insulated". Symbolet (en firkant inne i en firkant) ⧈ kan også markeres på apparatet.

Produktinformasjon

Et merke med modell- og serienummer er plassert på huset. Henvis alltid til de spesifikke numrene på merket ved korrespondanse eller når du trenger reservedeler.

Lagring

1. La maskinen stå å gå i noen minutter, og tørk av eventuell smeltet snø på maskinen.
2. Fjern nøkkelen fra maskinen og koble fra skjøteledningen.
3. Undersøk skjøteledningen grundig, og se etter tegn på slitasje eller skade. Erstatt den hvis den er slitt eller skadet.
4. Undersøk maskinen grundig for slitte, løse eller skadde deler. For å reparere eller erstatte deler, kontakt et lokalt autorisert verksted for hjelp.
5. Oppbevar skjøteledningen sammen med maskinen.
6. Oppbevar maskinen på et rent og tørt sted.

Europeisk personvernerklæring

Informasjonen Toro samler inn
Toro Warranty Company (Toro) respekterer ditt personvern. For at vi skal kunne behandle ditt garantikrav og kontakte deg ved en eventuell produkttilbakekalling, ber vi deg om å dele enkelte personopplysninger med oss, enten direkte eller gjennom din lokale Toro-bedrift eller -forhandler.

Toros garantisystem finnes på vertsservere i USA, hvor personvernlovgivningen kanskje ikke gir samme beskyttelse som i ditt eget land.

VED Å DELE DIN PERSONLIGE INFORMASJON MED OSS, SAMTYKKER DU I BEHANDLINGEN AV DIN PERSONLIGE INFORMASJON SOM BESKREVET I DENNE PERSONVERNERKLÆRINGEN.

Måten Toro bruker informasjon på
Toro kan bruke din personlige informasjon til å behandle garantikrav, til å kontakte deg ved en eventuell produkttilbakekalling og av andre hensyn som vi vil fortelle deg om. Toro kan dele din informasjon med Toros datterselskaper, forhandlere eller andre forretningspartnere i forbindelse med disse aktivitetene. Vi vil ikke selge din personlige informasjon til andre selskaper. Vi forbeholder oss retten til å oppgi personlig informasjon for samsvar med gjeldende lovgivning og på forespørsel fra passende myndighet, for å kunne drive våre systemer korrekt eller for vår egen eller andre brukeres beskyttelse.

Oppbevaring av personlig informasjon
Vi vil opbevare din personlige informasjon så lenge vi har behov for den, av hensynene de opprinnelig ble samlet inn for eller av andre legitime hensyn (som f.eks. samsvar med regelverk), eller som påkrevd av gjeldende lovgivning.

Toros forpliktelse til din personlige informasjons sikkerhet
Vi tar rimelige forholdsregler for å beskytte sikkerheten til din personlige informasjon. Vi setter også i verk tiltak for å opprettholde nøyaktigheten til og gjeldende status for personlig informasjon.

Tilgang og korrigering av din personlige informasjon
Hvis du vil gjennomgå eller korrigere din personlige informasjon, kontakt oss per e-post på legal@toro.com.

Australsk forbrukerlov

Australske kunder vil finne opplysninger angående australsk forbrukerlov enten inni boksen eller hos din lokale Toro-forhandler.



Count on it.