Form No. 3378-498 Rev C

1800 Power Curve® snöslunga

Modellnr 38302—Serienr 314000001 och högre

Bruksanvisning

Om du fortfarande skulle ha frågor eller problem efter att noggrant ha läst denna bruksanvisning bör du ringa något av gratisnumrena 1-800-808-2963 (USA) eller 1-800-808-3072 (Kanada) innan du återlämnar produkten.

VIKTIGA SÄKERHETSANVISNINGAR

Vidta alltid grundläggande försiktighetsåtgärder när du använder elektrisk utrustning, inklusive följande:

LÄS ALLA ANVISNINGAR INNAN DU ANVÄNDER UTRUSTNINGEN

VARNING—Följ dessa säkerhetsanvisningar för att minska risken för brand, elektriska stötar och personskador.

Det är viktigt att du och alla andra som ska använda maskinen läser och förstår innehållet i den här bruksanvisningen innan den tas i drift. Var särskilt uppmärksam på varningssymbolen ⚠ som betyder FÖRSIKTIGHET, VARNING eller FARA – föreskrifter för personlig säkerhet. Läs och ta till dig anvisningarna eftersom de rör säkerheten. **Om anvisningarna inte följs kan det medföra risk för personskador, brand eller elektriska stötar.**

Använd inte maskinen på grusunderlag.

Håll sällskapsdjur, barn och andra personer på behörigt avstånd – alla besökare måste hållas borta från arbetsområdet.

Använd lämplig klädsel – använd inte löst sittande kläder eller smycken. Dessa kan fastna i rörliga delar.

Bär skor med gummisula då du använder maskinen.

Det är farligt att använda maskinen i det handhållna läget.

Varning – för att undvika elektriska stötar måste den förlängningssladd som du använder tillsammans med maskinen vara avsedd för utomhusbruk.

Förlängningssladdar – för att förhindra att sladden till maskinen lossnar från förlängningssladden när du använder maskinen ska du koppla ihop förlängningssladden med maskinen enligt Figur 9.

Undvik att maskinen startas oavsiktligt – bär inte på maskinen med fingret på säkerhetsknappen. Kontrollera att säkerhetsknappen inte är intryckt innan du kopplar in maskinen.

Var rädd om sladden – bär inte maskinen i sladden och ryck inte i förlängningssladden när du kopplar loss maskinen från uttaget. Utsätt inte sladden för värme och låt den inte komma i kontakt med olja eller vassa kanter.

Håll händerna på avstånd från rörliga delar.

Se till att skydden sitter på plats och att de fungerar.

Tvinga inte maskinen att arbeta för hårt – den presterar bättre och fungerar på ett säkrare sätt om den används för den belastning den konstruerades för.

Försök inte att sträcka dig för långt när du arbetar – se efter var du sätter fötterna och se till att inte tappa balansen.

Om du kör på någonting med maskinen ska du vidta följande åtgärder:

- Släpp omedelbart upp styrstången så att maskinen stannar.
- Dra ut strömsladden.
- Undersök om maskinen har fått några skador.
- Reparera eventuella skador innan du startar och använder maskinen igen.

Koppla från maskinen – koppla från maskinen från strömkällan när den inte används, före service, vid byte av tillbehör osv.

Förvara maskinen inomhus om den inte används. När maskinen inte används ska den förvaras inomhus på en torr och skyddad plats utom räckhåll för barn.

Var försiktig då du utför underhåll på maskinen – följ anvisningarna för byte av tillbehör.

Denna maskin uppfyller eller överträffar specifikationerna för B71.3 från American National Standards Institute, som gällde vid tidpunkten när maskinen tillverkades.

Du måste läsa och förstå innehållet i den här bruksanvisningen innan du startar motorn.

⚠Detta är varningssymbolen. Den används för att göra dig uppmärksam på eventuella risker för personskador. Följ samtliga säkerhetsmeddelanden som följer efter denna symbol för att undvika eventuella skador eller dödsfall.

Felaktigt bruk eller underhåll av den här maskinen kan leda till personskador eller dödsfall. Följ nedanstående säkerhetsföreskrifter för att minska denna risk.

Maskinen kan slita av händer och fötter och kasta omkring föremål. Följ alltid följande säkerhetsinstruktioner för att förhindra allvarliga personskador.

Utbildning

- Du måste läsa, förstå och följa alla anvisningar på maskinen och i alla tillämpliga bruksanvisningar innan du använder den här maskinen. Bekanta dig ordentligt med alla reglagen och hur maskinen ska användas. Lär dig hur man snabbt stannar maskinen och kopplar ur reglagen.

© 2019—The Toro® Company
8111 Lyndale Avenue South
Bloomington, MN 55420

Registrera din produkt på www.Toro.com.

CE

Översättning av originalet (SV)
Tryckt i USA
Med ensamrätt

3378-498 C

- Låt aldrig barn använda maskinen. Låt aldrig vuxna använda maskinen utan att ha fått ordentliga instruktioner.
- Håll arbetsområdet fritt från människor, och särskilt småbarn och sällskapsdjur.
- Var försiktig så att du inte halkar eller ramlar när du arbetar på hala underlag eller med höga hastigheter.

Förberedelser

- Undersök noggrant det område där maskinen ska köras och avlägsna alla dörrmattor, kälkar, brädor, ledningar och andra föremål.
- Använd inte maskinen utan att ha på dig ordentliga vinterkläder. Undvik löst sittande kläder som kan fastna i rörliga delar. Bär skor som ger bra fotfäste på hala underlag.
- Försök inte röja snö från grusunderlag. Denna maskin är endast avsedd för snöröjning på stenbelagda underlag.
- Gör aldrig några justeringar med motorn i gång (utom då det rekommenderas specifikt av tillverkaren).
- Använd alltid skyddsglasögon eller visir under körning och vid justering och reparation för att skydda ögonen från främmande föremål som kan kastas i väg av maskinen.

Körning

- Håll inte händer eller fötter nära eller under roterande delar. Håll alltid avstånd till utkastaröppningen.
- Var mycket försiktig när du kör på eller korsar grusgångar, stigar och vägar. Se upp för dolda faror och trafik.
- Om du kör på någonting med snöslungan ska du stanna motorn, koppla loss förlängningssladden, ta ur nyckeln och undersöka maskinen noga för att se om den fått några skador. Reparera eventuella skador innan du startar och använder maskinen igen.
- Stanna genast motorn och ta reda på orsaken om maskinen börjar vibrera onormalt. Vibrationer är vanligtvis ett tecken på att något är fel.
- Du ska alltid stanna motorn, ta ur nyckeln och dra ur strömsladden när du inte längre befinner dig i en position för att köra maskinen, innan du rensar rotorbladhuset eller utkastaren samt vid reparation, justering, inspektion och transport av maskinen.
- Rikta inte snöstrålen mot någon person.
- Det får inte stå någon framför maskinen när den används.
- Du måste stanna motorn, ta ur nyckeln och dra ur strömsladden samt se till att rotorbladen och alla rörliga delar har stannat innan du rengör, reparerar eller inspekterar maskinen.
- Var mycket försiktig vid körning i sluttningar.
- Kör aldrig maskinen fort på hala underlag.
- Var försiktig när du backar maskinen.
- Kör aldrig maskinen utan att lämpliga skydd och andra säkerhetsanordningar sitter på plats och fungerar.
- Rikta aldrig utkastet mot människor eller områden där det kan uppstå egendomsskador. Håll barn och andra på avstånd.
- Överbelasta inte maskinen genom att försöka röja snön för snabbt.
- Ha uppsikt bakåt och var försiktig då du backar med maskinen.
- Använd inte maskinen om sikten eller belysningen är dålig. Se till att du har bra fotfäste och håll ordentligt i handtaget. Gå! Spring aldrig.
- Koppla ur drivningen till impellern när maskinen transporteras eller inte används.
- Använd endast redskap och tillbehör som godkänts av Toro.

Rensa en igensatt utkastare

Den vanligaste orsaken till skador i anknytning till snöslungor är handkontakt med roterande rotorblad inuti utkastaren. Använd aldrig händerna för att rensa utkastaren.

Så här rensar du utkastaren:

- **Stäng av motorn, ta ur nyckeln och dra ur förlängningssladden!**
- Vänta i 10 sekunder tills du är säker på att rotorbladen har stannat.
- Använd alltid en rensningsverktyg och inte händerna.

Underhåll och förvaring

- Kontrollera före varje användningstillfälle att alla fästelement sitter fast ordentligt så att maskinen är i säkert bruksskick.
- Läs alltid *bruksanvisningen* för viktig information om hur maskinen ska förvaras under längre perioder.
- Underhåll eller byt vid behov ut etiketter med säkerhetsföreskrifter och instruktioner.
- Fortsätt att ha maskinen påslagen ett par minuter efter användning så att rotorbladen inte fryser fast.

SPARA DESSA ANVISNINGAR

Ljudtryck

Maskinen ger en maximal ljudtrycksnivå vid operatörens öra på 83 dBA, grundat på mätningar på identiska maskiner i enlighet med EN 11201.

Ljudeffekt

Maskinen har en garanterad ljudeffektsnivå på 98 dBA, grundat på mätningar på identiska maskiner i enlighet med EN 3744.

Vibration

Maskinen ger en maximal hand-/armvibration på 1,2 m/s², grundat på mätningar på identiska maskiner i enlighet med SS-EN 1033.

Säkerhets- och instruktionsdekaler

Säkerhetsdekalerna och anvisningarna är fullt synliga för operatören och finns nära alla potentiella farozoner. Ersätt dekaler som har skadats eller saknas.

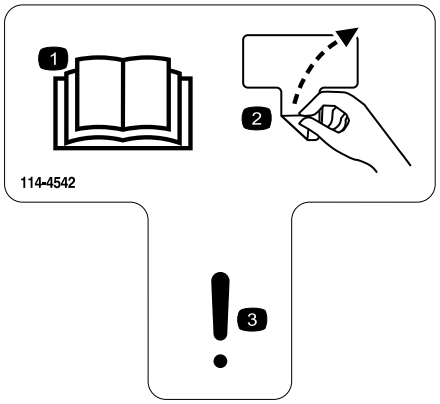

decal114-4542

114-4542

1. Läs *bruksanvisningen*.
2. Ta bort dekalen
3. Varning



decal114-9034

114-9034

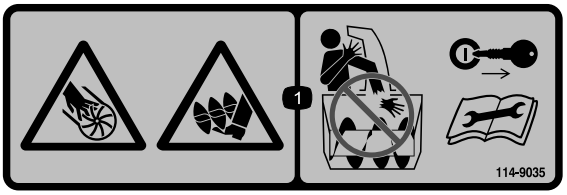

decal114-9035

114-9035

1. Risk för att händer och fötter slits av, matarskruv – placera aldrig handen i utkastaren. Ta ur tändningsnyckeln och läs anvisningarna innan du utför service eller underhåll.

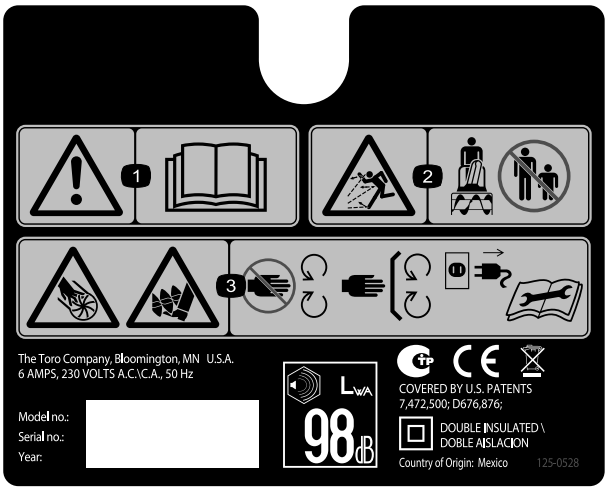

decal125-0528

125-0528

1. Varning – läs *bruksanvisningen*.
2. Risk för kringflygande föremål – håll kringstående på avstånd.
3. Risk för att händer slits av, risk för att fötter slits av, matarskruv – håll avstånd till rörliga delar och se till att alla skydd sitter på plats. Dra ut strömsladden ur strömkällan och läs *bruksanvisningen* innan du utför underhåll.

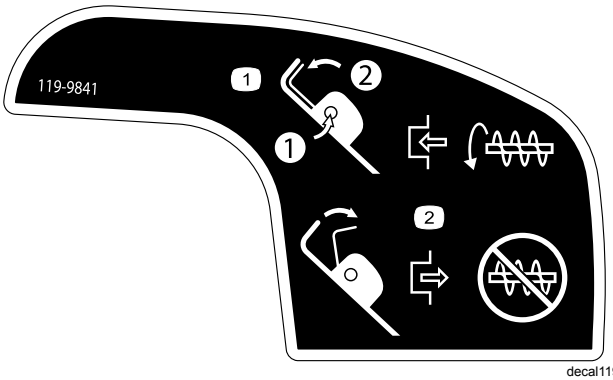

decal119-9841

119-9841

1. 1) Tryck in säkerhetsknappen. 2) Håll i handtaget så att matarskruvbladet börjar rotera.
2. Släpp handtaget för att stoppa matarskruvbladets rotation.

Montering

Obs: Vänster och höger sida på maskinen är lika med operatörens vänstra respektive högra sida vid normal körning.

Montera det övre handtaget

1. Ta bort handtagsvreden, de ovala bulthuvudena och de böjda brickorna från det nedre handtaget.
2. Montera det övre handtaget vid det nedre handtaget på maskinen med hjälp av handtagsvreden, de ovala bulthuvudena och de böjda brickorna enligt Figur 1.

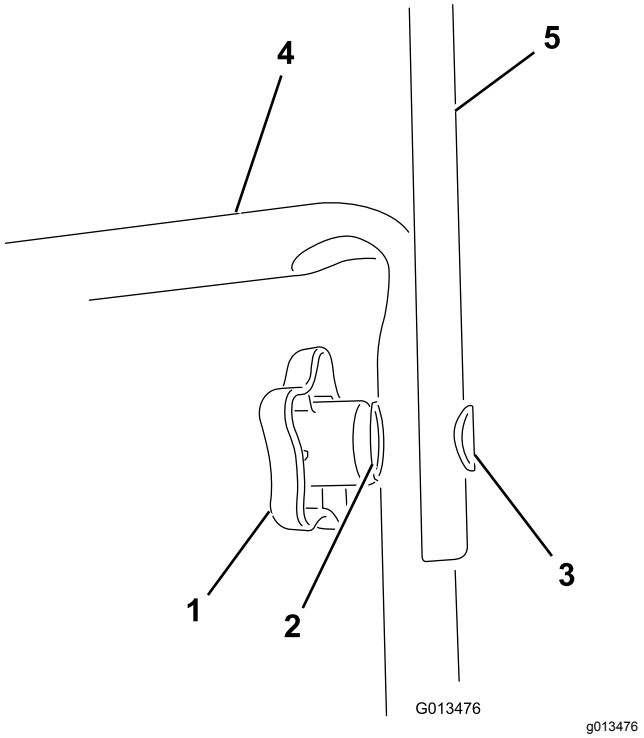

Figur 1

1. Handtagsvred (2)
2. Böjd bricka (2)
3. Ovalt bulthuvud (2)
4. Nedre handtag
5. Övre handtag

Obs: Kontrollera att strömsladden som har kopplats till maskinen går över det nedre handtaget och på **insidan** av handtagsenheten.

3. Dra åt handtagsvreden ordentligt för hand.
4. Fäst kabelguiden vid handtaget (Figur 2).

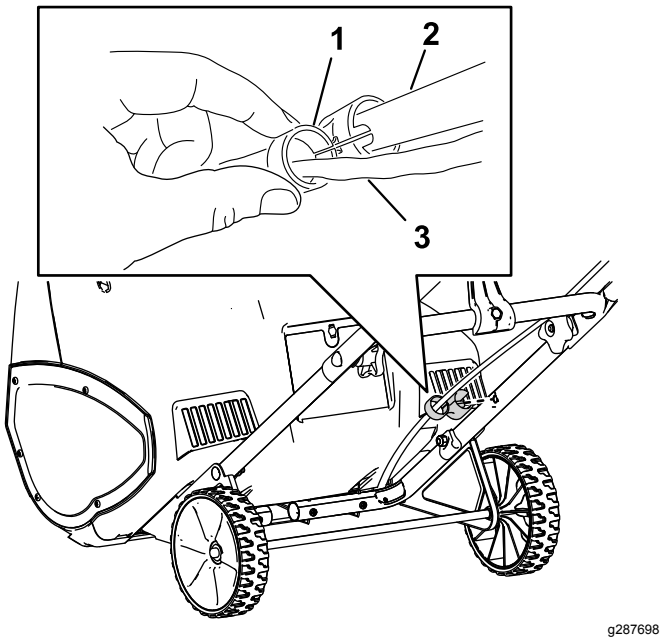

Figur 2

1. Kabelguide
2. Handtag
3. Sladd

Montera reglagestången till utkastaren

1. Placera utkastaren så att den är riktad framåt.

   Viktigt: **Rikta in pilen på utkastaren mot pilen på kåpan (Figur 3).**

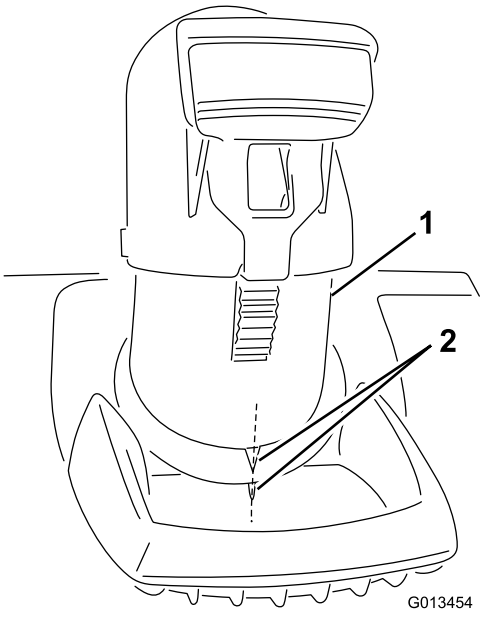

Figur 3

1. Utkastare
2. Rikta in pilarna mot varandra

2. För in änden på utkastarens reglagestång genom det maskinbearbetade införingshålet på fästet som sitter längst upp på det nedre handtaget (Figur 4).

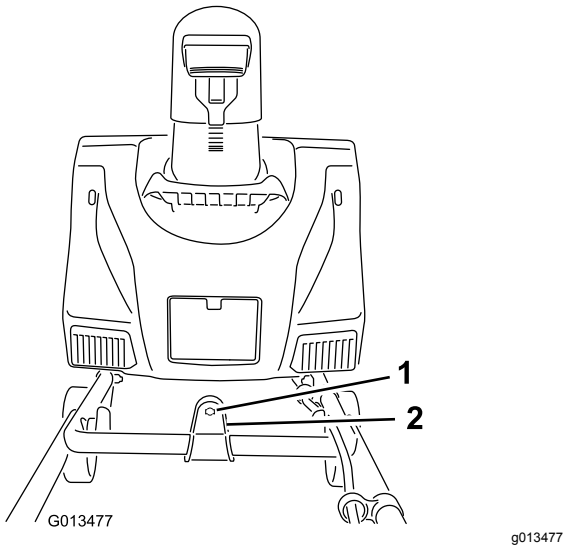

Figur 4

1. Maskinbearbetat införingshål
2. Fäste

3. Ta bort dekalen som sitter för det maskinbearbetade införingshålet baktill på kåpan (Figur 5).

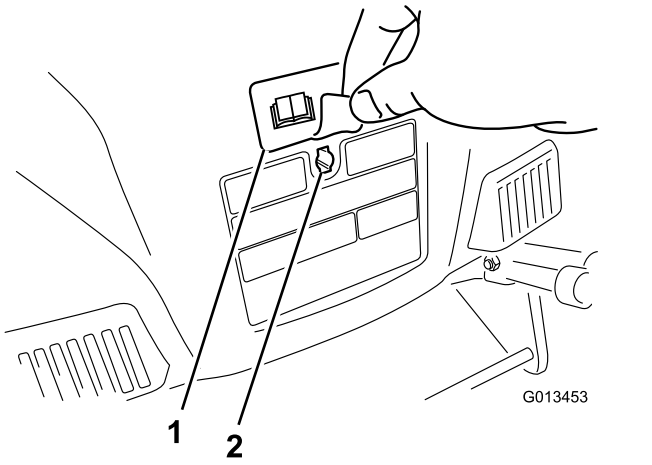

Figur 5

1. Dekal
2. Maskinbearbetat införingshål

4. Kontrollera att handtaget på reglagestången till utkastaren pekar uppåt (Figur 6) och för in stången i det maskinbearbetade införingshålet baktill på kåpan.

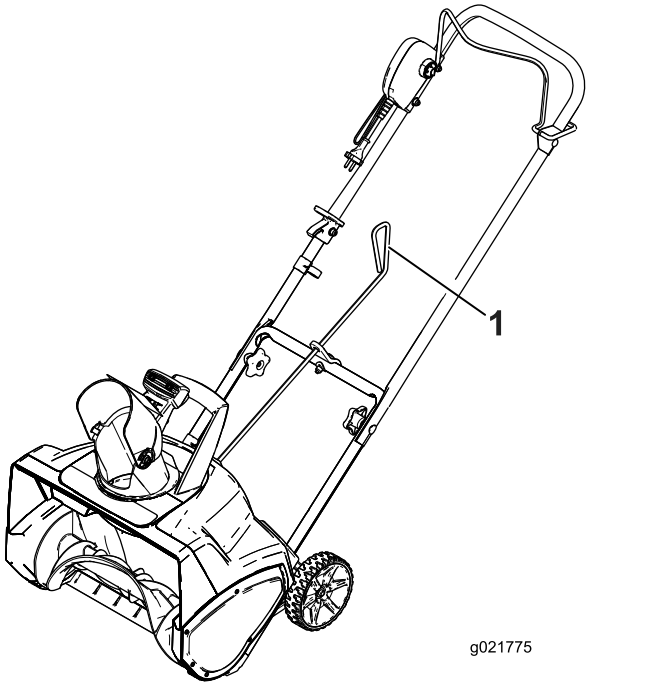

Figur 6

1. Handtag på utkastarens reglagestång

5. Tryck in stången ordentligt i det maskinbearbetade införingshålet baktill på kåpan tills den snäpper fast.
6. Kontrollera att handtaget på utkastarens reglagestång rör sig i samma riktning som utkastaren (Figur 7).

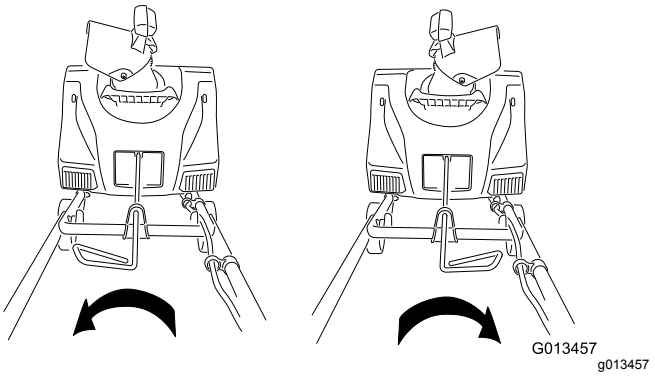

Figur 7

Körning

Produktöversikt

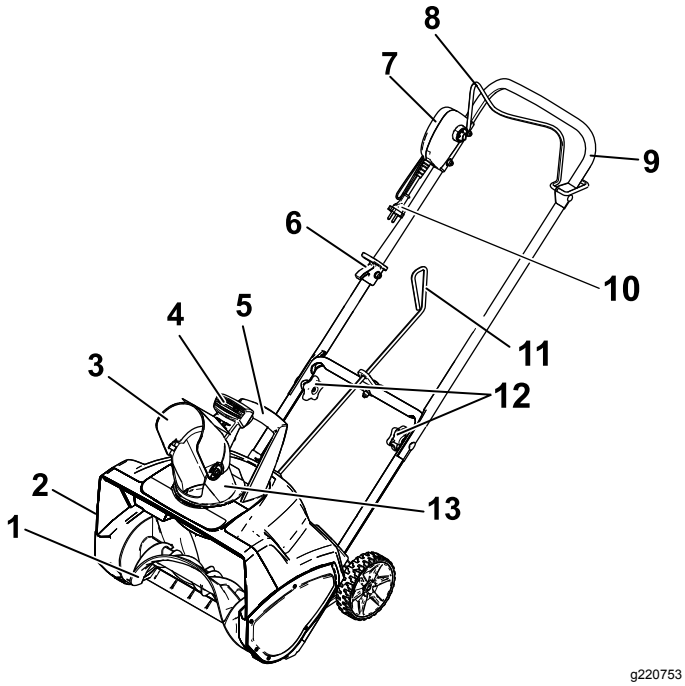

Figur 8

1. Rotorblad
2. Remkåpa (visas ej)
3. Strålriktare
4. Strålriktarens avtryckare
5. Utkastarhandtag
6. Kabelguide
7. Säkerhetsknapp
8. Styrstång
9. Övre handtag
10. Sladd
11. Utkastarens reglagestång
12. Handtagsvred
13. Utkastare

Viktigt: **Den här maskinen är endast avsedd för privat bruk utomhus. Använd den inte inomhus eller i kommersiellt eller industriellt syfte.**

Ansluta till en strömkälla

Maskinen har en polariserad kontakt (ett stift är bredare än det andra) för att minska risken för elektriska stötar. Använd bara en UL-listad (CSA-certifierad i Kanada) förlängningssladd med polariserad kontakt som rekommenderas för utomhusbruk. En polariserad kontakt passar bara i en polariserad sladd på ett sätt. Vänd på sladden om kontakten inte passar helt i den. Om den ändå inte passar ska du köpa en polariserad förlängningssladd. Vänd på kontakten om du har en polariserad förlängningssladd och dess kontakt inte passar helt i vägguttaget. Om den ändå inte passar ska du be en behörig elektriker montera ett passande uttag. Ändra inte maskinen eller förlängningssladdens kontakt på något sätt.

⚠ FARA

Om maskinen kommer i kontakt med vatten under användning kan elektriska stötar uppstå, vilket kan innebära livsfara eller leda till personskador.

- **Hantera inte kontakten eller maskinen med våta händer eller medan du står i vatten.**
- **Använd endast en förlängningssladd som är avsedd för utomhusbruk under kalla väderförhållanden.**

Förlängningssladdens längd	Minsta kabelgrovlek
7,5 m	16
15 m	16
30 m	16
45 m	14

Obs: Använd inte en förlängningssladd som är längre än 45,72 meter.

Viktigt: **Under användning ska du kontrollera förlängningssladden ofta för att se om det finns några hål eller sprickor i isoleringen. Använd inte en skadad sladd. Dra inte sladden genom stillastående vatten eller vått gräs.**

Obs: Använd sladdlåset på det övre handtaget för att fästa förlängningssladden på maskinen så att den inte lossnar när du använder maskinen (Figur 9).

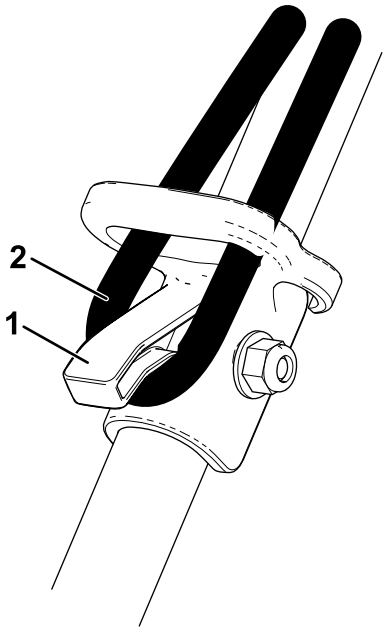

Figur 9

1. Sladdlås
2. Förlängningssladd

⚠ VARNING

En skadad sladd kan leda till stötar eller orsaka brand.

Inspektera sladden noga innan du börjar använda maskinen. Om sladden är skadad ska du inte använda maskinen. Strömsladden och säkerhetsknappen kan inte bytas ut, utan maskinen måste i så fall kasseras.

Starta och stänga av motorn

1. För att starta motorn ska du sätta i säkerhetsnyckeln, trycka och hålla inne säkerhetsknappen samt trycka in styrstången mot handtaget (Figur 10).

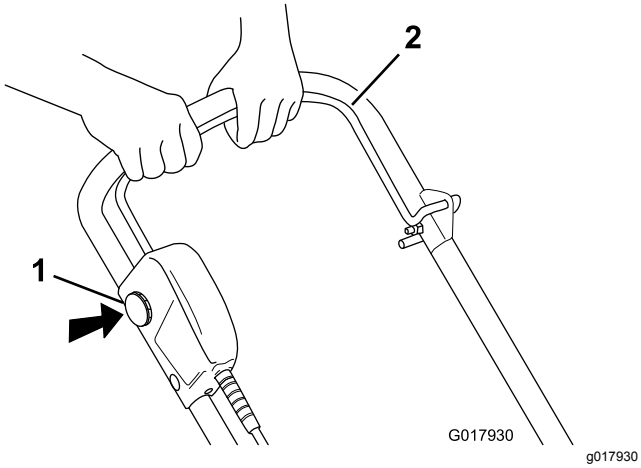

Figur 10

1. Säkerhetsknapp
2. Styrstång

Obs: När du håller styrstången mot handtaget kan du släppa säkerhetsknappen.

2. Släpp styrstången för att stänga av motorn.

Obs: När du är färdig med att ta bort snön och du stannar maskinen ska du även ta ur nyckeln och koppla från förlängningssladden.

Justera utkastaren och strålriktaren

För att justera utkastaren flyttar du handtaget till utkastarens reglagestång i den riktning som du vill att snön ska slungas i väg (Figur 6 och Figur 7).

Du kan justera strålriktaren (och därigenom höjden på snöstrålen) genom att trycka på avtryckaren och höja eller sänka strålriktaren (Figur 11).

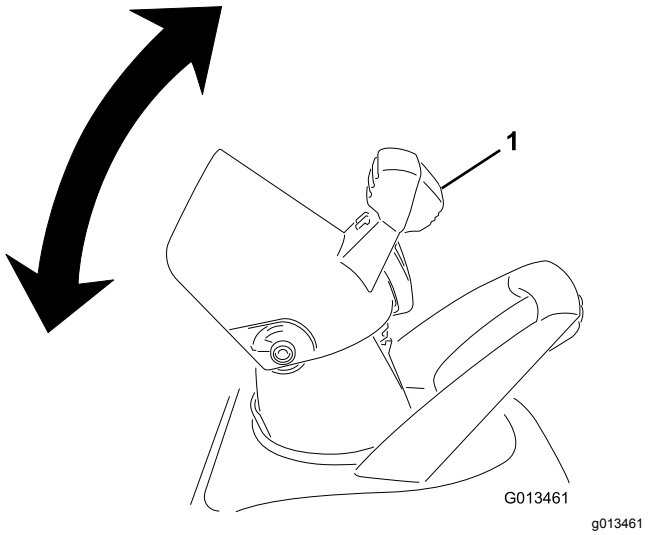

Figur 11

1. Strålriktarens avtryckare

⚠ VARNING

Ett gap mellan utkastaren och strålriktaren kan göra så att maskinen slungar ut snö och föremål i riktning mot operatören. Utslungade föremål kan orsaka allvarliga personskador.

- **Pressa inte strålriktaren alltför långt fram, så att ett gap uppstår mellan utkastaren och strålriktaren.**
- **Justera inte strålriktaren medan styrstången är intryckt. Släpp styrstången innan du justerar strålriktaren.**

Arbetstips

⚠ VARNING

Om du kör på ett föremål när maskinen är i gång, kan föremålet slungas mot dig eller kringstående personer. Utslungade föremål kan orsaka allvarliga personskador.

Håll området som röjs rent från föremål som kan plockas upp och kastas omkring av rotorbladen.

- Kontrollera maskinens skick innan du börjar använda den, för att försäkra att rotorn roterar fritt.
- Håll alltid barn och sällskapsdjur borta från det område som ska röjas.
- Håll området som ska röjas fritt från stenar, leksaker och andra föremål som kan slungas i väg av rotorbladen. Dessa föremål kan vara täckta av snö och lätta att missa. Om du kör på ett föremål med maskinen ska du stänga av den, koppla ur förlängningssladden, avlägsna det blockerande föremålet och undersöka om maskinen är skadad.
- Börja röja snö nära eluttaget och arbeta utåt. Kör maskinen fram och tillbaka, inte bort från och emot uttaget.
- När du svänger i slutet av en svepning, kliver du över sladden och vänder maskinen.
- Överlappa alltid varje svepning och låt snön slungas ut mot lä när så är möjligt.

⚠ VARNING

När du använder utkastarhandtaget får du aldrig rikta utkastaren mot dig själv eller kringstående personer. Maskinen kan slunga ut föremål och orsaka allvarliga personskador.

När du använder utkastarhandtaget ska du alltid vända utkastaren i motsatt riktning från dig själv och kringstående personer.

- Håll förlängningssladden på avstånd från blockerande och vassa föremål, samt från alla rörliga delar. Ryck inte i sladden och hantera den inte med våld. Undersök förlängningssladden ofta med avseende på skador som kan leda till elektriska stötar. Byt ut förlängningssladden om den har skadats.
- Under kalla och snöiga väderförhållanden kan vissa reglage och rörliga delar frysa fast. Stäng därför av motorn om ett reglage blir svårt att manövrera, koppla ur förlängningssladden och kontrollera om någon del har frusit fast. Bruka inte våld för att försöka manövrera reglage som har frusit fast. Ta in maskinen inomhus och låt de frusna reglagen tina innan du använder maskinen.
- När du kör maskinen ska du hålla hjulen 2,5 cm från marken genom att tippa den framåt. På så sätt undviker du att snö ansamlas på hjulen.
- Fortsätt att ha motorn påslagen ett par minuter efter snöröjning så att rörliga delar inte fryser fast. Stäng sedan av motorn, vänta tills alla rörliga delar har stannat och ta bort all is och snö från maskinen. Rotera utkastarveven flera gånger för att ta bort snön.

Underhåll

Viktigt: **Alla elektriska reparationer måste utföras av en auktoriserad återförsäljare.**

Obs: Vänster och höger sida på maskinen är lika med operatörens vänstra respektive högra sida vid normal körning.

⚠ VARNING

Om förlängningssladden har anslutits till maskinen kan någon sätta i gång den oavsiktligt medan du utför underhåll på den, vilket kan orsaka allvarliga personskador.

Ta ur nyckeln och koppla ur förlängningssladden innan du utför underhåll på maskinen.

Smörja maskinen

Maskinen behöver inte smörjas; alla lager har smorts på fabriken och ska inte behöva smörjas igen.

Byta skrapan

Skrapan sitter längst ned på rotorhöljet såsom visas i figur Figur 12.

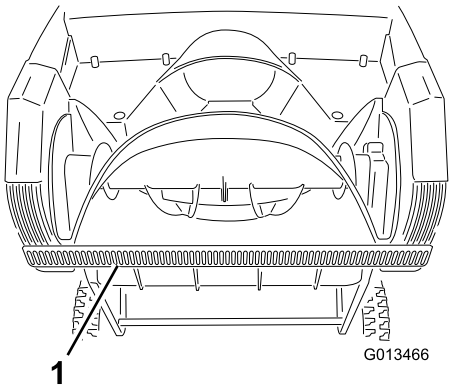

g013466

Figur 12

1. Skrapa

1. Ta bort skruven från de båda sidoplåtar som håller skrapan på plats (Figur 13) och de två skruvarna på maskinens undersida (Figur 14) som håller fast skrapan på maskinen.

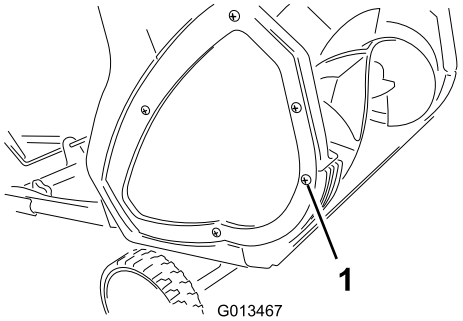

g013467

Figur 13

1. Skruv (2)

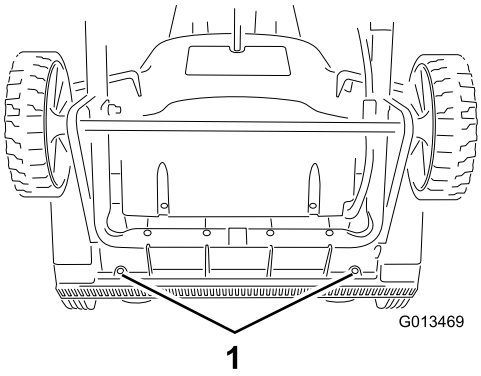

Figur 14

1. Skruvar

2. Ta bort och släng den gamla skrapan.
3. Montera den nya skrapan och fäst den med de fyra skruvar som du tog bort tidigare.

Byta rotorn

1. Ta bort skruvarna som håller fast den högra sidoplåten vid maskinens ram (Figur 15).

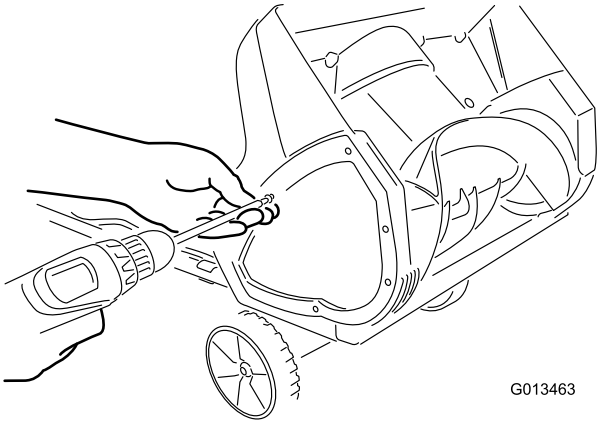

Figur 15

2. Ta bort rotorpinnen (Figur 16).

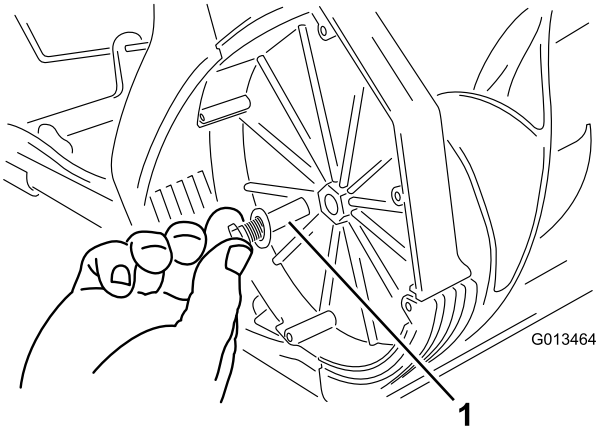

Figur 16

1. Rotorpinne

3. Ta bort den gamla rotorn.
4. Montera den nya rotorn genom att föra in rotorns ände i kåpans avpassade ände och rotera rotorn tills den snäpper på plats (Figur 17).

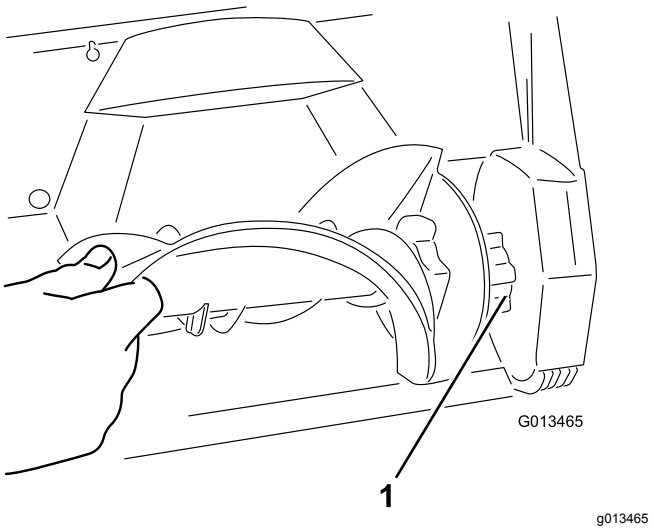

Figur 17

1. Rotorns avpassade ände

Obs: Se till att muttern som håller rotorpinnen på plats stannar kvar inuti hålet i kåpans högra innervägg.

Obs: Kåpan böjs när du monterar rotorn.

5. Dra åt bulten på sidan av kåpan.
6. Montera den högra sidoplåten med skruvarna som du tog bort i steg 1.

Service

Toro har konstruerat den här maskinen för att ge dig flera års felfri drift. Ta med maskinen till en auktoriserad Toro-återförsäljare vid behov av service.

Dubbelisolerade enheter

I en dubbelisolerad enhet finns två isoleringssystem i stället för jordning. En dubbelisolerad enhet är inte jordad, och ingen jordande enhet bör heller kopplas till den. För att utföra service på en dubbelisolerad enhet krävs stor försiktighet och god kunskap om systemet. Låt därför endast kvalificerad servicepersonal hos en auktoriserad Toro-återförsäljare serva maskinen. Reservdelarna till en dubbelisolerad enhet måste vara exakt likadana som de delar som byts ut. En dubbelisolerad enhet är märkt med orden ”Double Insulation” eller ”Double Insulated”. Enheten kan även vara märkt med en symbol i form av en kvadrat inuti en kvadrat ⧈.

Produktinformation

Det finns en dekal med modell- och serienummer på kåpan. Du behöver ha de särskilda numrena på dekalen till hands när du kontaktar Toro eller om du behöver reservdelar.

Förvaring

1. Låt maskinen vara i gång i ett par minuter och torka av all snö från den.
2. Ta ur nyckeln och koppla ur förlängningssladden.
3. Undersök förlängningssladden grundligt för att kontrollera om den visar tecken på slitage eller skada. Byt ut den om den är sliten eller skadad.
4. Kontrollera noggrant att maskinen inte har några slitna, lösa eller skadade delar. Kontakta en auktoriserad återförsäljare för assistans om du behöver reparera eller byta ut delar.
5. Förvara förlängningssladden tillsammans med maskinen.
6. Förvara maskinen på en ren, torr plats.

Europeiskt sekretessmeddelande

De uppgifter som Toro registrerar
Toro Warranty Company (Toro) respekterar din integritet. För att kunna behandla dina garantianspråk och kontakta dig i händelse av att en produkt måste återkallas ber vi dig att uppge vissa personuppgifter, antingen direkt eller via din lokala Toro-återförsäljare.

Toros garantisystem körs på servrar som finns i USA där sekretesslagarna kanske inte ger samma skydd som i ditt land.

GENOM ATT UPPGE DINA PERSONUPPGIFTER TILL OSS SAMTYCKER DU TILL ATT DE BEHANDLAS SÅ SOM BESKRIVS I DET HÄR SEKRETESSMEDDELANDET.

Så här använder Toro informationen
Toro kan använda dina personuppgifter för att behandla garantianspråk, för att kontakta dig i händelse av att en produkt återkallas och för andra syften som vi upplyser dig om. Toro kan vidarebefordra uppgifterna till sina dotterbolag, återförsäljare eller andra affärspartners i samband med någon av dessa aktiviteter. Vi säljer inte dina personuppgifter till något annat företag. Vi förbehåller oss rätten att vidarebefordra personuppgifter i syfte att efterleva tillämpliga lagar och uppfylla förfrågningar från vederbörliga myndigheter, administrera system på rätt sätt eller för vår egen eller andra användares säkerhet.

Så här sparas dina personuppgifter
Vi sparar dina personuppgifter så länge vi behöver dem för de syften de ursprungligen registrerades för, av andra legitima skäl (t.ex. för att följa föreskrifter) eller så länge som krävs enligt tillämplig lag.

Toros engagemang för att skydda dina personuppgifter
Vi vidtar skäliga försiktighetsåtgärder för att skydda dina personuppgifter. Vi vidtar också åtgärder för att bibehålla personuppgifternas aktuella status så att de är korrekta.

Åtkomst och korrigering av personuppgifter
Om du vill granska eller korrigera dina personuppgifter kan du kontakta oss via e-post på legal@toro.com.

Konsumenträtt i Australien

Australiensiska kunder hittar information rörande australiensisk konsumenträtt inuti förpackningen eller hos den lokala Toro-återförsäljaren.



Count on it.