Form No. 3416-773 Rev D

Schneefräse 1800 Power Curve®

Modellnr. 38303—Seriennr. 318000001 und höher

Bedienungsanleitung

Registrieren Sie das Produkt unter www.Toro.com.

WICHTIGE SICHERHEITS-ANWEISUNGEN

Beim Einsatz von elektrischen Geräten sollten Sie immer grundlegende Sicherheitsmaßnahmen einhalten, u. a.:

LESEN SIE ALLE ANLEITUNGEN VOR DEM EINSATZ DES GERÄTS

WARNUNG:—Halten Sie die Sicherheitsanweisungen ein, um die Gefahr eines Brandes, eines elektrischen Schlags oder einer Verletzung zu verringern.

Es ist wichtig, dass Sie und jeder andere Benutzer dieses Geräts den Inhalt der Anleitung vor der Verwendung des Geräts sorgfältig lesen und verstehen. Achten Sie besonders auf das Gefahrensymbol ⚠, das VORSICHT, WARNUNG oder GEFAHR – Anweisungen zur persönlichen Sicherheit – bedeutet. Lesen und verstehen Sie die Anweisungen, da sie wichtig für die Sicherheit sind. **Ein Nichtbeachten dieser Anweisungen kann zu Verletzungen, Brandgefahr oder einem Stromschlag führen.**

Setzen Sie das Gerät nicht auf Kiesoberflächen ein.

Halten Sie Kinder, Haustiere und Unbeteiligte vom Arbeitsbereich fern: Alle Unbeteiligten sollten einen Abstand zum Arbeitsbereich einhalten.

Richtige Bekleidung: Tragen Sie keine weiten Kleidungsstücke oder Schmuck. Sie können sich in beweglichen Teilen verfangen.

Tragen Sie Gummistiefel, wenn Sie das Gerät einsetzen.

Die Verwendung des Geräts in der handgeführten Stellung ist unsicher.

Warnung: Setzen Sie das Gerät nur mit einem Verlängerungskabel ein, dass für den Außeneinsatz geeignet ist, um die Gefahr eines Stromschlags zu vermeiden.

Verlängerungskabel: Schließen Sie das Verlängerungskabel so wie in Bild 9 abgebildet an das Gerät an, damit sich das Gerätekabel und Verlängerungskabel nicht beim Einsatz löst.

Vermeiden eines versehentlichen Anlassens: Tragen Sie das Gerät nicht mit Ihrem Finger auf dem Schalter. Stellen Sie sicher, dass der Schalter abgeschaltet ist, wenn Sie das Gerät an den Strom anschließen.

Kein Missbrauch des Kabels: Tragen Sie das Gerät nie am Kabel oder ziehen am Verlängerungskabel, um das Gerät von der Steckdose abzuschließen. Schützen Sie das Kabel vor Hitze, Öl und scharfen Kanten.

Berühren Sie keine beweglichen Teile mit den Händen.

Schutzvorrichtungen sollten montiert und funktionsfähig sein.

Wenden Sie keine Kraft auf das Gerät aus: Das Gerät funktioniert besser mit dem Durchsatz, für den es konzipiert ist.

Kein zu starkes Strecken: Achten Sie auf Ihren Halt und behalten Sie immer das Gleichgewicht.

Wenn das Gerät auf einen Fremdkörper prallt, folgen Sie diesen Schritten:

- Lassen Sie sofort den Schaltbügel los, damit das Gerät abstellt.
- Ziehen Sie das Stromkabel ab.
- Prüfen Sie auf Beschädigungen.
- Reparieren Sie alle Schäden, bevor Sie das Gerät anlassen und einsetzen.

Abschließen des Geräts vom Stromkreis: Schließen Sie das Gerät von der Stromzufuhr ab, wenn Sie es nicht verwenden, vor Wartungsarbeiten, beim Wechseln von Zubehör usw.

Lagern Sie ein nicht verwendetes Gerät innen. Wenn das Gerät nicht verwendet wird, sollte es innen an einem trockenen und sicheren Ort gelagert werden, der nicht Kinder zugänglich ist.

Sorgfältige Wartung des Geräts: Folgen Sie zum Wechseln von Zubehör den Anweisungen.

Dieses Gerät erfüllt zum Zeitpunkt der Herstellung die Anforderungen der Sicherheitsbestimmungen B71.3 des American National Standards Institutes oder übertrifft sie sogar.

Lesen Sie vor dem Anlassen des Motors den Inhalt dieser Anleitung sorgfältig durch.

⚠Dies ist das Warnzeichen. Es macht Sie auf mögliche Verletzungsgefahren aufmerksam. Befolgen Sie zum Vermeiden von Verletzungen und Todesfällen immer sämtliche Sicherheitshinweise.

Der unsachgemäße Einsatz und die falsche Wartung des Geräts können zu Verletzungen oder tödlichen Verletzungen führen. Befolgen Sie die folgenden Sicherheitsanweisungen, um das Risiko so gering wie möglich zu halten.

Diese Maschine kann Hände und Füße amputieren und Gegenstände herausschleudern. Das Nichtbeachten der

© 2019—The Toro® Company
8111 Lyndale Avenue South
Bloomington, MN 55420

Registrieren Sie Ihr Produkt unter www.Toro.com.

CE

Originaldokuments (DE)
Gedruckt in Mexiko
Alle Rechte vorbehalten

3416-773 D

folgenden Sicherheitsvorschriften kann zu schweren Verletzungen führen.

Schulung

- Lesen, verstehen und halten Sie alle Anweisungen an, die am Gerät angebracht oder in dieser Anleitung angeführt sind, bevor Sie dieses Gerät einsetzen. Machen Sie sich mit den Bedienelementen sowie dem richtigen Einsatz des Geräts vertraut. Insbesondere ist es für Sie wichtig zu wissen, wie Sie das Gerät schnell stoppen und die Bedienelemente ausschalten können.
- Das Gerät darf niemals von Kindern eingesetzt werden. Auch Erwachsene dürfen das Gerät ohne entsprechende Anleitung nicht verwenden.
- Lassen Sie keine Personen, insbesondere kleine Kinder und Haustiere, im Arbeitsbereich zu.
- Passen Sie auf, damit Sie nicht rutschen oder fallen, wenn Sie auf rutschigen Oberflächen mit hoher Geschwindigkeit arbeiten.

Vorbereitung

- Prüfen Sie den Arbeitsbereich gründlich und entfernen Fußmatten, Schlitten, Bretter, Kabel und andere Fremdkörper.
- Setzen Sie das Gerät nicht ohne entsprechende Winterkleidung ein. Tragen Sie keine weiten Kleidungsstücke, die sich in drehenden Teilen verfangen können. Tragen Sie Schuhe mit rutschfesten Sohlen.
- Versuchen Sie nie, Schnee von Oberflächen zu räumen, die mit Kies oder zerkleinerten Steinen bedeckt sind. Dieses Gerät ist nur für den Einsatz auf befestigten Oberflächen geeignet.
- Versuchen Sie nie, Einstellungen bei laufendem Motor vorzunehmen, wenn es nicht ausdrücklich vom Hersteller empfohlen wird.
- Tragen Sie beim Einsatz oder bei der Durchführung von Einstellungen oder Reparaturen immer eine Schutzbrille oder einen Augenschutz, um die Augen vor Fremdkörpern zu schützen, die vom Gerät herausgeschleudert werden können.

Betrieb

- Halten Sie Hände und Füße von sich drehenden Teilen fern. Bleiben Sie immer von der Auswurföffnung fern.
- Gehen Sie auf oder beim Überqueren von Kieswegen, Bürgersteigen oder Straßen besonders vorsichtig vor. Achten Sie auf versteckte Gefahren und auf den Verkehr.
- Stellen Sie nach dem Aufprall auf einen Fremdkörper den Motor ab, ziehen Sie das Verlängerungskabel ab, entfernen den Sicherheitsschalter (Schlüssel) und prüfen Sie das Gerät gründlich auf Beschädigungen. Reparieren Sie alle Schäden, bevor Sie das Gerät anlassen und einsetzen.
- Wenn das Gerät ungewöhnlich vibriert, stellen Sie den Motor ab und gehen Sie sofort der Ursache nach. Vibrationen sind im Allgemeinen ein Warnsignal für einen Defekt.
- Stellen Sie den Motor ab, entfernen den Sicherheitsschalter (Schlüssel) und schließen das Gerät vom Strom ab, wenn Sie die Einsatzstellung verlassen, Verstopfungen aus dem Gehäuse des Rotorblatts oder dem Auswurfkanal entfernen und wenn Sie Reparaturen, Einstellungen oder Inspektionen durchführen sowie die Maschine transportieren.
- Richten Sie den Schneeauswurfkanal nie auf Unbeteiligte.
- Setzen Sie das Gerät nicht ein, wenn eine Person vor ihr steht.
- Stellen Sie bei der Reinigung, Reparatur und Inspektion des Geräts den Motor ab, ziehen den Sicherheitsschalter (Schlüssel) ab, schließen das Gerät vom Strom ab und achten Sie darauf, dass die Rotorblätter und alle beweglichen Teile zum Stillstand gekommen sind.
- Gehen Sie an Hanglagen äußert vorsichtig vor.
- Setzen Sie die Maschine auf rutschigen Oberflächen nie mit hoher Transportgeschwindigkeit ein.
- Passen Sie beim Wenden der Maschine auf.
- Setzen Sie das Gerät nie ohne montierte Schutzvorrichtungen oder andere Sicherheitsvorrichtungen ein.
- Richten Sie den Auswurf nie auf Personen oder Bereiche, in denen Sachschäden auftreten können. Halten Sie Kinder und Haustiere vom Arbeitsbereich fern.
- Überlasten Sie die Maschine nicht, indem Sie versuchen, Schnee zu schnell zu räumen.
- Schauen Sie beim Rückwärtsfahren nach hinten und gehen vorsichtig vor.
- Setzen Sie das Gerät nie bei schlechter Sicht oder schlechter Beleuchtung ein. Achten Sie immer auf festen Stand und halten Sie sich an den Griffen fest. Gehen Sie, aber laufen Sie nie.
- Schalten Sie den Strom zum Drehzylinder ab, wenn Sie die Maschine transportieren oder nicht verwenden.
- Verwenden Sie nur Toro Originalanbaugeräte und -zubehör.

Entfernen von Verstopfungen vom Auswurfkanal

Ein Berühren mit der Hand der sich drehenden Rotorblätter im Auswurfkanal ist die häufigste Ursache für Verletzungen mit Schneefräsen. Entfernen Sie nie Verstopfungen vom Auswurfkanal mit der Hand.

So reinigen Sie den Auswurfkanal:

- **Stellen Sie den Motor ab, entfernen den Sicherheitsschalter (Schlüssel) und ziehen das Verlängerungskabel von der Maschine ab.**
- Warten Sie 10 Sekunden, um sicher zu sein, dass sich die Rotorblätter nicht mehr drehen.
- Verwenden Sie immer ein Reinigungswerkzeug und nie die Hände.

Wartung und Lagerung

- Stellen Sie vor jedem Einsatz sicher, dass alle Befestigungen angezogen sind, damit das Gerät in sicherem Betriebszustand ist.
- Lesen Sie in dieser *Bedienungsanleitung* immer wichtige Angaben nach, wenn Sie das Gerät für einen längeren Zeitraum einlagern.
- Reinigen oder tauschen Sie die Sicherheits- und Anweisungsaufkleber bei Bedarf aus.
- Lassen Sie das Gerät nach dem Schneeräumen für einige Minuten laufen, um ein Einfrieren der Rotorblätter zu vermeiden.

BEWAHREN SIE DIESE ANWEISUNGEN AUF

Schallleistung

Diese Maschine entwickelt nach Messungen an baugleichen Maschinen laut EN 3744 einen Schallleistungspegel von 98 dBA.

Schalldruck

Diese Maschine erzeugt einen maximalen Schalldruckpegel, der am Ohr des Benutzers auf der Grundlage von Messungen an baugleichen Maschinen nach Richtlinie EN 11201 83 dBA beträgt.

Vibration

Diese Maschine hat auf der Grundlage von Messungen an baugleichen Maschinen gemäß EN 1033 an der Hand bzw. dem Arm des Bedieners ein maximales Vibrationsniveau von 1,2 m/s²

Sicherheits- und Bedienungsschilder

Die Sicherheits- und Anweisungsaufkleber sind gut sichtbar; sie befinden sich in der Nähe der möglichen Gefahrenbereiche. Tauschen Sie beschädigte oder verloren gegangene Aufkleber aus.

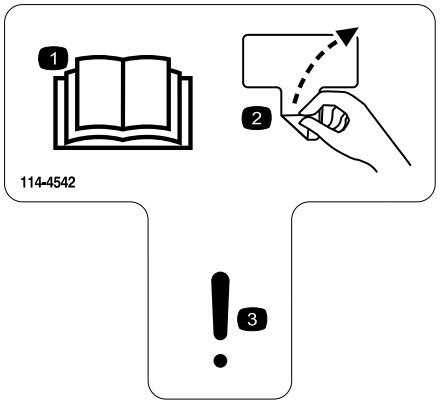

decal114-4542

114-4542

1. Lesen Sie die *Bedienungsanleitung*.
2. Aufkleber entfernen
3. Warnung

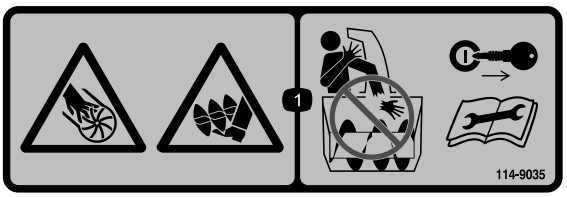

decal114-9035

114-9035

1. Schnitt- bzw. Amputationsgefahr an Händen und Füßen beim Drehzylinder: Stecken Sie die Hand nicht in den Auswurfkanal. Ziehen Sie den Sicherheitsschalter (Schlüssel) ab und lesen Sie die Anweisungen, bevor Sie Wartungs- oder Kundendienstarbeiten ausführen.

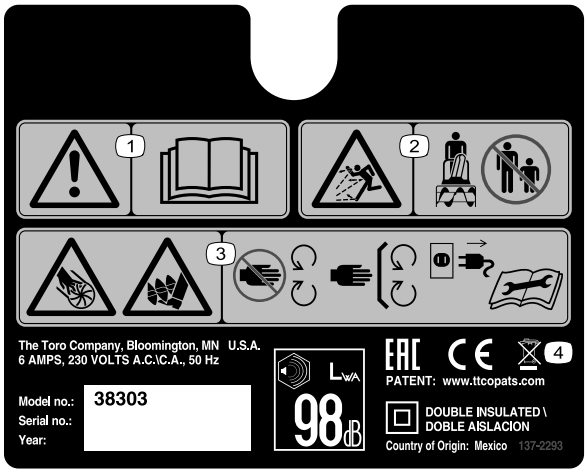

decal137-2293

137-2293

1. Warnung: Lesen Sie die *Bedienungsanleitung*.
2. Gefahr durch herausgeschleuderte Objekte: Unbeteiligte müssen einen Abstand zur Maschine halten.
3. Schnitt- bzw. Amputationsgefahr für Hände am Gebläserad, Schnitt- bzw. Amputationsgefahr für Füße am Räumwerk: Berühren Sie keine beweglichen Teile, lassen Sie alle Schutzvorrichtungen und Schutzbleche montiert, ziehen Sie das Stromkabel aus der Steckdose und lesen Sie die *Bedienungsanleitung*, bevor Sie Kundendienst- oder Wartungsarbeiten durchführen.
4. Nicht im Hausmüll entsorgen.

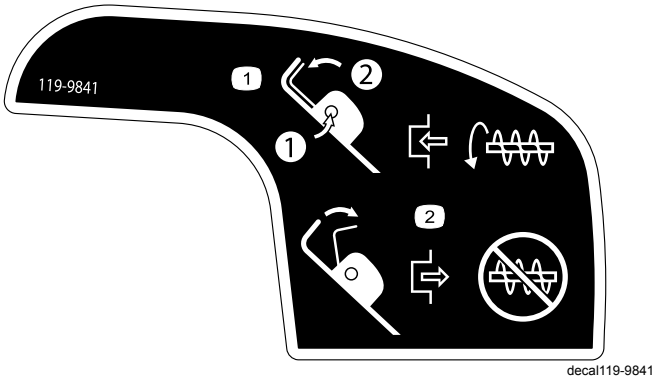

119-9841

1. 1) Drücken Sie den Sicherheitsschalter.
   2) Halten Sie den Holm fest, um die Drehung des Rotorblatts zu aktivieren.
2. Lassen Sie den Holm los, um die Drehung des Rotorblatts zu deaktivieren.

Einrichtung

Hinweis: Bestimmen Sie die linke und rechte Seite der Maschine anhand der üblichen Einsatzposition.

Einbauen des oberen Holms

1. Entfernen Sie die Holmhandräder, ovalen Schrauben und Wellenscheiben vom unteren Holm.
2. Befestigen Sie den oberen Holm mit den Holmhandrädern, Wellenscheiben und ovalen Schrauben am Holm der Maschine, wie in Bild 1 abgebildet.

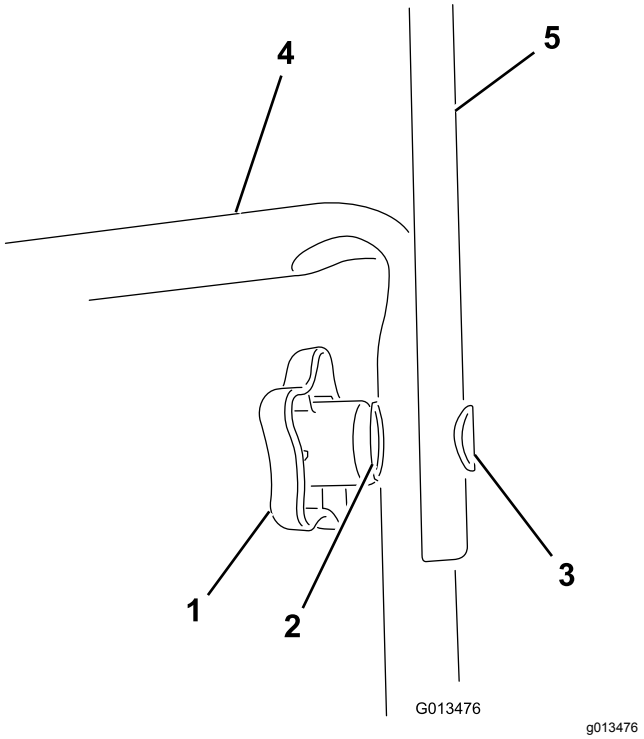

Bild 1

1. Holmhandrad (2)
2. Wellenscheibe (2)
3. Ovale Schraube (2)
4. Unterer Holm
5. Oberer Holm

Hinweis: Stellen Sie sicher, dass das an der Maschine angebrachte Stromkabel über den unteren Holm und zur **Innenseite** des Holms verlegt ist.

3. Ziehen Sie die Holmhandräder mit der Hand fest.
4. Befestigen Sie die Kabelführung am Holm (Bild 2).

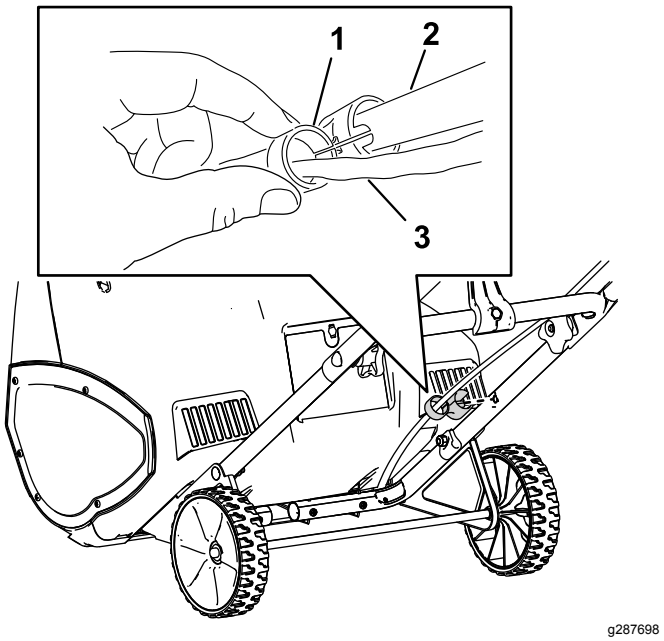

Bild 2

1. Kabelführung
2. Holm
3. Kabel

Einbauen der Schaltstange für den Auswurfkanal

1. Drehen Sie den Auswurfkanal so, dass er nach vorne zeigt.

   Wichtig: **Fluchten Sie den Pfeil am Auswurfkanal mit dem Pfeil am Gehäuse aus (Bild 3).**

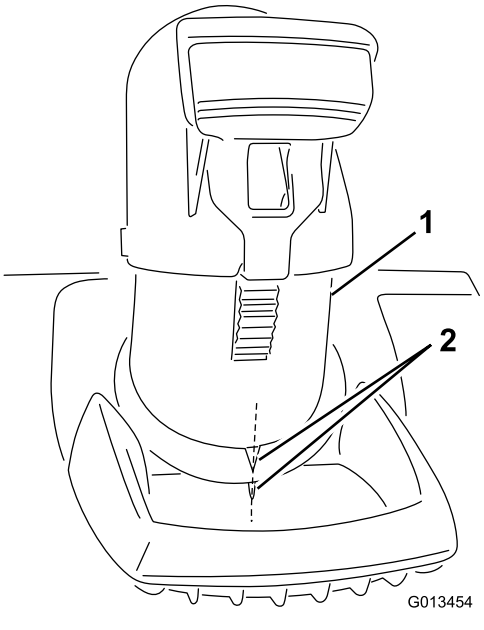

Bild 3

1. Auswurfkanal
2. Ausfluchten der Pfeile

2. Stecken Sie das Ende der Auswurfkanal-Schaltstange durch das gekeilte Loch in der Halterung, die oben am unteren Holm befestigt ist (Bild 4).

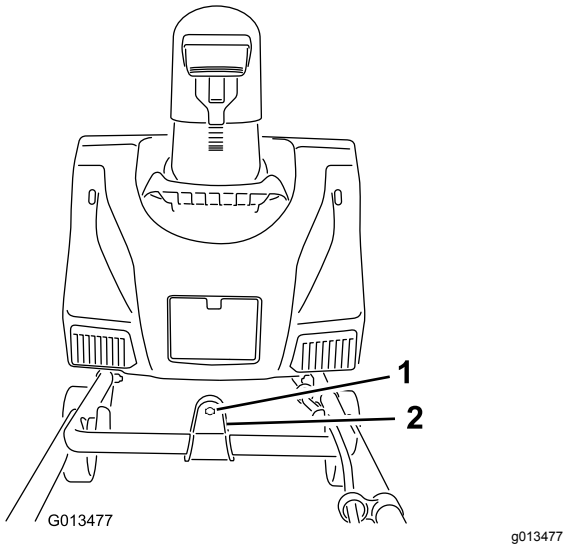

Bild 4

1. Gekeiltes Loch
2. Halterung

3. Entfernen Sie den Aufkleber, mit dem das gekeilte Loch hinten am Gehäuse abgedeckt ist (Bild 5).

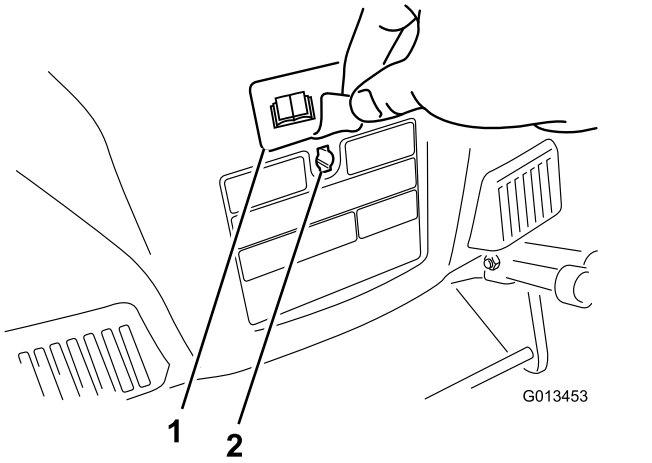

Bild 5

1. Aufkleber
2. Gekeiltes Loch

4. Stellen Sie sicher, dass der Griff der Auswurfkanal-Schaltstange nach oben (Bild 6) zeigt, und stecken Sie die Stange in das gekeilte Loch hinten am Gehäuse.

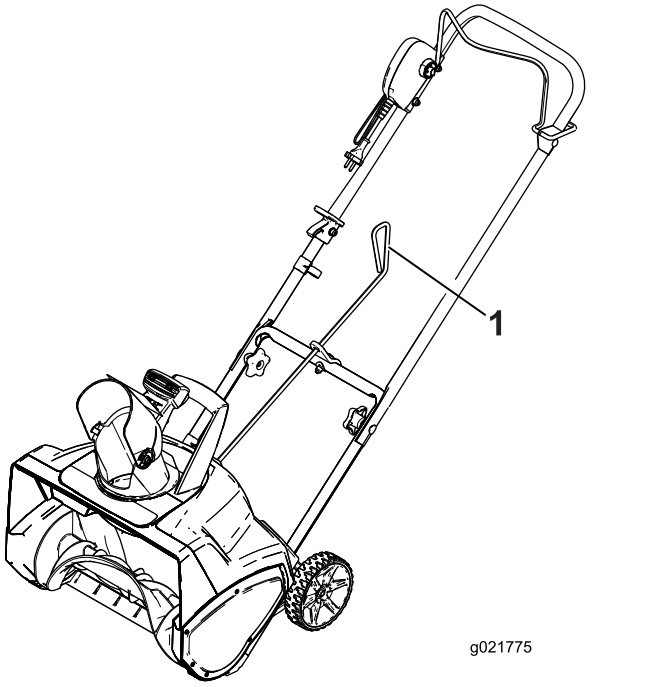

Bild 6

1. Griff an der Auswurfkanal-Schaltstange

5. Drücken Sie die Stange in das gekeilte Loch hinten am Gehäuse, bis sie einrastet.
6. Bewegen Sie den Griff an der Auswurfkanal-Schaltstange, um sicherzustellen, dass sie sich in der gleichen Richtung wie der Auswurfkanal bewegt (Bild 7).

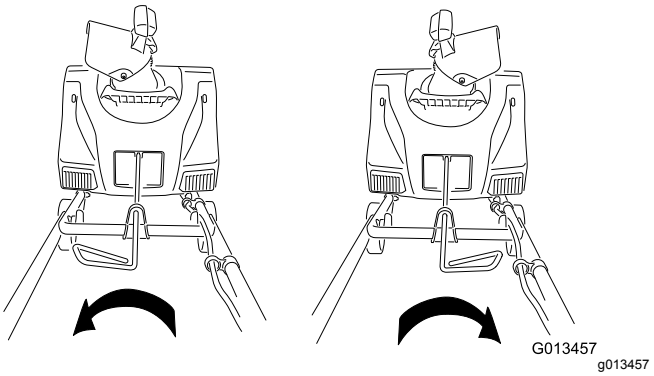

Bild 7

Betrieb

Produktübersicht

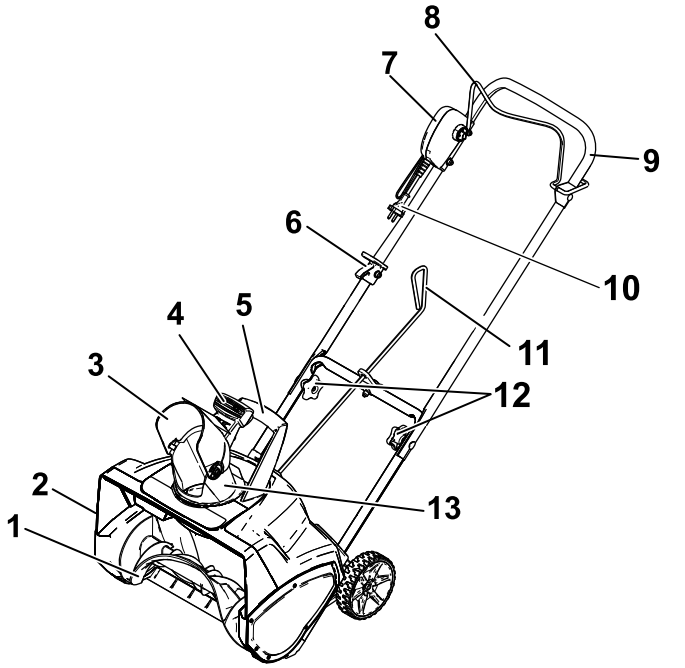

Bild 8

1. Rotorblätter
2. Riemenabdeckung (nicht abgebildet)
3. Auswurfablenkblech
4. Abzug für Auswurfkanalablenkblech
5. Auswurfkanalgriff
6. Kabelsperre
7. Sicherheitsschalter (Schlüssel)
8. Schaltbügel
9. Oberer Holm
10. Kabel
11. Auswurfkanal-Schaltstange
12. Holmhandräder
13. Auswurfkanal

Wichtig: **Diese Maschine ist nur für den privaten Gebrauch außen gedacht. Setzen Sie sie nicht innen oder für gewerbliche Zwecke ein.**

Anschließen an eine Stromquelle

Die für das Gerät verwendete Stromversorgung sollte eine Fehlerstrom-Schutzvorrichtung mit einem Auslösestrom von höchstens 30 mA sein. Verwenden Sie nur ein CE-zugelassenes Verlängerungskabel, das für den Außeneinsatz geeignet ist. Modifizieren Sie weder das Gerät noch den Stecker des Verlängerungskabels.

⚠ GEFAHR

Ein Kontakt mit Wasser kann beim Einsatz des Geräts einen Stromschlag verursachen, der Verletzungen oder sogar Lebensgefahr bedeuten kann.

- **Fassen Sie den Stecker oder die Maschine nicht mit nassen Händen an, oder wenn Sie im Wasser stehen.**
- **Verwenden Sie nur das für den Einsatz außen und bei kaltem Wetter geeignete Verlängerungskabel.**

Länge des Verlängerungskabels	Mindestdrahtdurchschnitt
Bis zu 20 m	3 x 1,5 mm²
20 m bis 40 m	3 x 2,5 mm²

Wichtig: **Prüfen Sie das Verlängerungskabel regelmäßig auf Löcher oder Risse in der Isolierung. Verwenden Sie kein beschädigtes Kabel. Verlegen Sie das Kabel nicht durch Wasserflächen.**

Hinweis: Verwenden Sie die Kabelsperre am oberen Holm, damit das Kabel nicht beim Betrieb abgezogen wird. Schließen Sie das Kabel dann an die Maschine an (Bild 9).

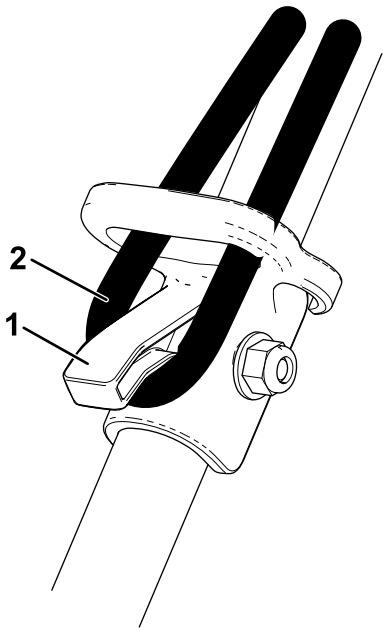

Bild 9

1. Kabelsperre
2. Verlängerungskabel

⚠ WARNUNG:

Das Elektrokabel kann beschädigt werden und einen Schlag oder Brand verursachen.

Prüfen Sie das Elektrokabel gründlich, bevor Sie die Schneefräse einsetzen. Setzen Sie die Schneefräse nicht ein, wenn das Kabel beschädigt ist. Reparieren oder wechseln Sie ein beschädigtes Kabel sofort aus. Setzen Sie sich mit Ihrem Toro Vertragshändler in Verbindung, der Ihnen gerne weiterhilft.

Anlassen und Abstellen des Motors

1. Stecken Sie zum Anlassen des Motors den Sicherheitsschalter (Schlüssel) ein, halten Sie den Sicherheitsschalter (Schlüssel) gedrückt und drücken Sie den Schaltbügel zum Holm (Bild 10).

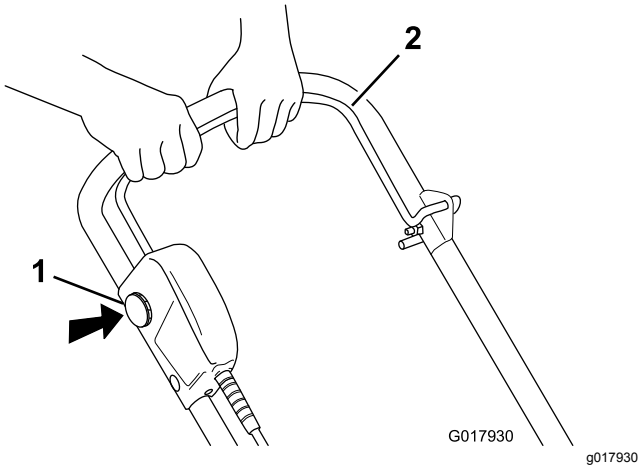

Bild 10

1. Sicherheitsschalter (Schlüssel)
2. Schaltbügel

Hinweis: Sie können den Sicherheitsschalter (Schlüssel) loslassen, wenn Sie den Schaltbügel an den Holm halten.

2. Lassen Sie zum Abstellen des Motors den Schaltbügel los.

Hinweis: Wenn Sie die Maschine nach dem Schneeräumen abstellen, ziehen Sie auch den Sicherheitsschalter (Schlüssel) und das Verlängerungskabel ab.

Einstellen des Auswurfkanals und des Auswurfkanalablenkblechs

Bewegen Sie zum Einstellen des Auswurfkanals den Griff an der Auswurfkanal-Schaltstange in die Richtung, in der Sie den Schnee auswerfen möchten (Bild 6 und Bild 7).

Drücken Sie zum Einstellen des Auswurfkanalablenklechs (und damit der Höhe des Schneeauswurfs) den Abzug und heben Sie das Auswurfkanalablenkblech an oder senken es ab (Bild 11).

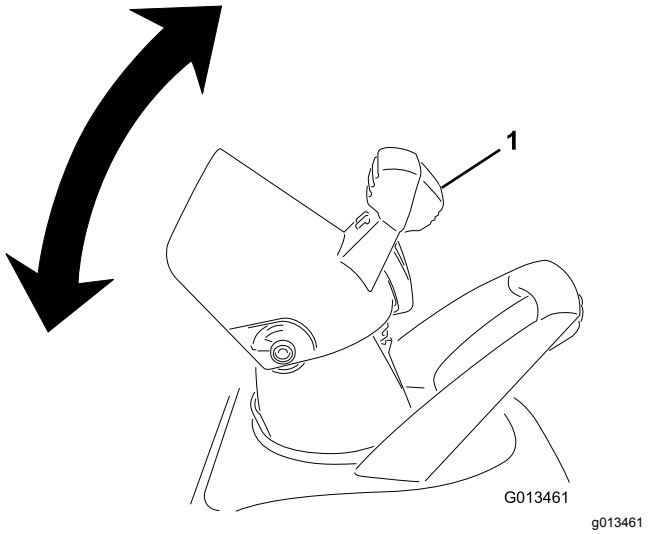

Bild 11

1. Abzug für Auswurfkanalablenkblech

⚠ WARNUNG:

Wenn zwischen dem Auswurfkanal und dem Auswurfkanalablenkblech ein Spalt besteht, kann die Maschine Schnee und Objekte in die Richtung des Bedieners oder Unbeteiligter auswerfen. Herausgeschleuderte Gegenstände können schwere Verletzungen verursachen.

- **Schieben Sie das Auswurfablenkblech nicht zu weit nach vorne, sodass ein Spalt zwischen dem Auswurfkanal und dem Auswurfkanalablenkblech besteht.**
- **Stellen Sie das Auswurfkanalablenkblech nicht bei aktiviertem Schaltbügel ein. Lassen Sie den Schaltbügel los, bevor Sie das Auswurfkanalablenkblech einstellen.**

Einsatzhinweise

⚠ WARNUNG:

Wenn die Maschine beim Einsatz auf ein Objekt prallt, kann es in die Richtung des Bedieners oder Unbeteiligter ausgeworfen werden und schwere Verletzungen verursachen.

Entfernen Sie alle Objekte aus dem Arbeitsbereich, die von den Rotorblättern aufgenommen und hochgeschleudert werden könnten.

- Prüfen Sie den Zustand der Maschine vor dem Einsatz. Stellen Sie sicher, dass sich die Rotorblätter ungehindert drehen.
- Halten Sie Kinder und Haustiere aus dem Arbeitsbereich fern.
- Entfernen Sie aus dem Arbeitsbereich alle Steine, Spielzeuge oder andere Gegenstände, die von den Rotorblättern ausgeworfen werden könnten. Diese Gegenstände können vom Schnee verdeckt sein und daher nicht bemerkt werden. Wenn die Maschine beim Einsatz auf ein Objekt prallt, stellen Sie die Maschine ab und ziehen das Verlängerungskabel ab. Entfernen Sie dann den Gegenstand und prüfen Sie die Maschine auf Beschädigungen.
- Räumen Sie zuerst den Schnee um die Steckdose und arbeiten Sie dann nach außen weiter. Räumen Sie vor und zurück und nicht von der Steckdose entfernt und in Richtung der Steckdose.
- Treten Sie am Ende eines Räumgangs über das Kabel und wenden Sie die Maschine.
- Lassen Sie jeden Räumgang überlappen und werfen Sie den Schnee wenn möglich mit dem Wind aus.

⚠ WARNUNG:

Richten Sie bei Verwendung des Auswurfkanalgriffs den Auswurfkanal nie auf den Bediener oder auf Unbeteiligte. Die Maschine kann Objekte ausschleudern und schwere Verletzungen verursachen.

Drehen Sie bei Verwendung des Auswurfkanalgriffs den Auswurfkanal immer in die entgegengesetzte Richtung vom Bediener oder von Unbeteiligten.

- Halten Sie das Verlängerungskabel von Hindernissen, scharfen Gegenständen und allen beweglichen Teilen fern. Ziehen Sie nicht ruckartig am Kabel oder setzen Sie es unsachgemäß ein. Prüfen Sie das Verlängerungskabel regelmäßig auf Beschädigungen, die zu einem elektrischen Schlag führen können. Wechseln Sie das Verlängerungskabel aus, wenn es beschädigt ist.
- Bei Schnee und kalten Temperaturen können Bedienelemente und bewegliche Teile einfrieren. Sollten Bedienelemente schwer zu betätigen sein, stellen Sie den Motor ab, ziehen Sie das Verlängerungskabel ab und prüfen Sie, ob Teile eingefroren sind. Wenden Sie niemals übermäßig viel Kraft an, wenn Sie versuchen, eingefrorene Bedienelemente zu betätigen. Lassen Sie die Maschine innen abtauen, bevor Sie sie einsetzen.
- Beim Einsatz der Maschine sollte der Abstand zwischen den Rädern und dem Bürgersteig 2,5 cm betragen. Kippen Sie die Maschine nach vorne, um dies zu erreichen. Dies verhindert eine Schneeablagerung auf den Rädern.
- Lassen Sie nach dem Räumen des Schnees den Motor ein paar Minuten weiter laufen, damit bewegliche Teile nicht einfrieren. Stellen Sie dann den Motor ab, warten Sie, bis alle beweglichen Teile zum Stillstand gelangt sind, und entfernen Sie dann Eis und Schnee von der Maschine. Drehen Sie die Auswurfkurbel mehrmals, um den Schnee zu entfernen.

Wartung

Wichtig: **Alle elektrischen Reparaturen sollten nur von einem offiziellen Vertragshändler ausgeführt werden.**

Hinweis: Bestimmen Sie die linke und rechte Seite der Maschine anhand der üblichen Einsatzposition.

⚠ WARNUNG:

Wenn das Verlängerungskabel an der Maschine angeschlossen ist, könnte die Maschine versehentlich beim Ausführen von Wartungsarbeiten aktiviert werden und schwere Verletzungen verursachen.

Ziehen Sie den Sicherheitsschalter (Schlüssel) und das Verlängerungskabel ab, bevor Sie Wartungsarbeiten an der Maschine durchführen.

Einfetten der Maschine

Die Maschine muss nicht eingefettet werden, alle Lager wurden im Werk für die Nutzungsdauer der Maschine eingeschmiert.

Austauschen der Schürfleiste

Die Schürfleiste befindet sich unten am Rotorblättergehäuse, siehe Bild 12.

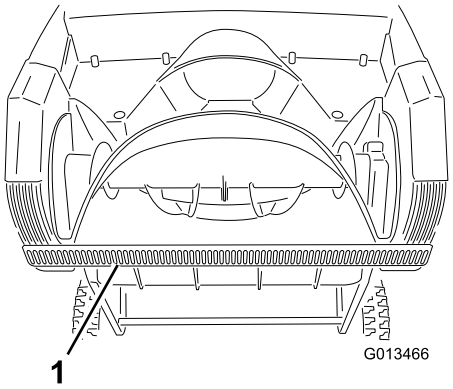

Bild 12

1. Schürfleiste

1. Entfernen Sie die Schraube an jeder Seitenplatte, mit der der Abstreifer (Bild 13) befestigt ist, und die zwei Schrauben unter der Maschine (Bild 14), mit denen der Abstreifer an der Maschine befestigt ist.

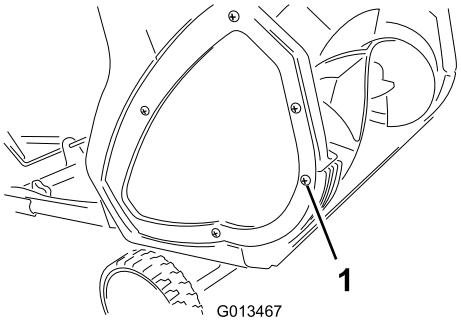

g013467

Bild 13

1. Schraube (2)

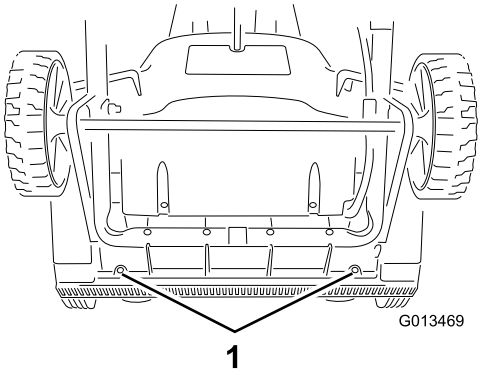

g013469

Bild 14

1. Schrauben

2. Entfernen und entsorgen Sie den alten Abstreifer.
3. Montieren Sie den neuen Abstreifer und befestigen Sie ihn mit den vier vorher entfernten Schrauben.

Auswechseln der Rotorblätter

1. Nehmen Sie die Schrauben ab, mit denen die rechte Seitenplatte am Maschinenrahmen befestigt ist (Bild 15).

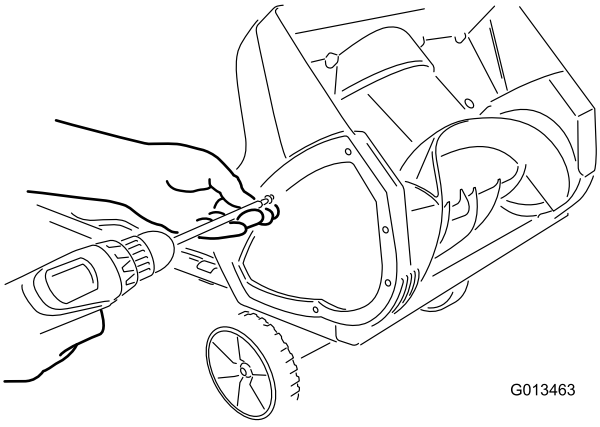

g013463

Bild 15

2. Nehmen Sie den Rotorstift ab (Bild 16).

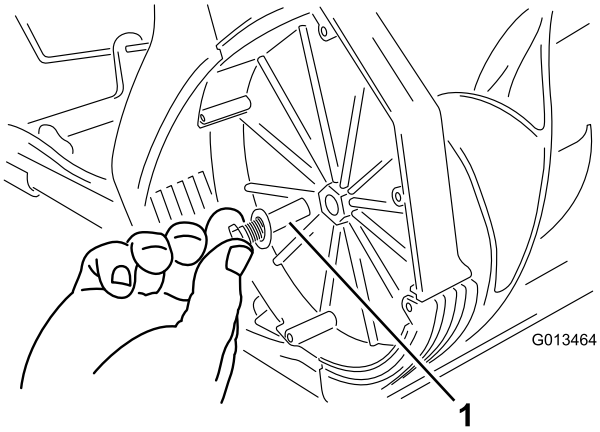

g013464

Bild 16

1. Rotorstift

3. Entfernen Sie den alten Rotor.
4. Bauen Sie den neuen Rotor ein. Setzen Sie das Ende des Rotors auf das befestigte Ende im Gehäuse und drehen Sie den Rotor, bis er einrastet (Bild 17).

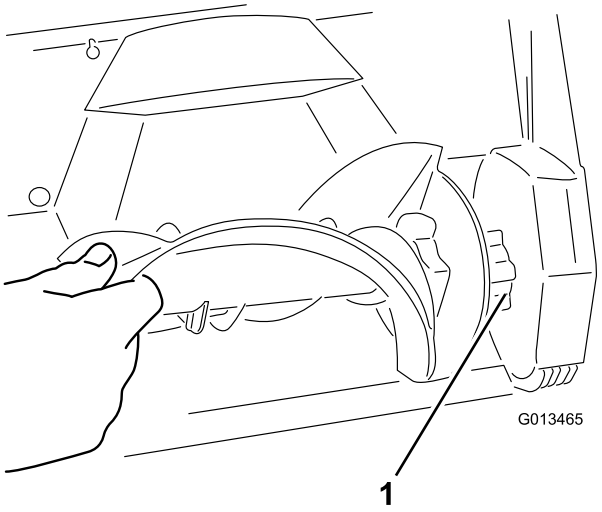

g013465

Bild 17

1. Befestigtes Ende des Rotors

Hinweis: Stellen Sie sicher, dass die Mutter, mit der der Rotorstift befestigt ist, im vertieften Loch in der rechten Innenwand des Gehäuses bleibt.

Hinweis: Das Gehäuse verbiegt sich, wenn Sie den Rotor einbauen.

5. Ziehen Sie die Schraube an der Seite des Gehäuses an.
6. Befestigen Sie die rechte Seitenplatte mit den Schrauben, die Sie in Schritt 1 abgenommen haben.

Kundendienst

Toro hat diese Maschine speziell für jahrelange und problemlose Verwendung entwickelt. Sollte eine Wartung am Gerät erforderlich sein, bringen Sie die Maschine zu einem offiziellen Vertragshändler.

Doppelt isolierte Geräte

Bei einem doppelt isoliertem Gerät werden anstelle von einer Erde zwei Isolierungen eingesetzt. Keine Erde ist an einem doppelt isoliertem Gerät vorhanden. Es sollte auch keine Erde dem Gerät hinzugefügt werden. Reparaturen an einem doppelt isoliertem Gerät müssen sorgfältig und mit Kenntnis des Systems ausgeführt werden. Diese Arbeiten sollten nur von Servicetechniker bei einem offiziellen Händler ausgeführt werden. Ersatzteile für ein doppelt isoliertes Gerät müssen identisch zu dem Teil sein, das Sie ersetzen. Ein doppelt isoliertes Gerät ist mit den Worten „Doppelisolierung“ oder „Doppelt isoliert“ markiert. Das Symbol (Rechteck in einem Rechteck) ⧈ kann auch auf dem Gerät vorhanden sein.

Produktinformationen

Ein Aufkleber mit der Modell- und Seriennummer befindet sich am Gehäuse. Geben Sie diese Nummern auf dem Schild immer in Schreiben oder beim Bestellen von Ersatzteilen an.

Einlagerung

1. Lassen Sie die Maschine für ein paar Minuten laufen und wischen Sie getauten Schnee von der Maschine.
2. Ziehen Sie den Sicherheitsschalter (Schlüssel) und das Verlängerungskabel von der Maschine ab.
3. Prüfen Sie das Verlängerungskabel auf Beschädigungen oder Abnutzungen. Tauschen Sie ein beschädigtes oder abgenutztes Verlängerungskabel aus.
4. Prüfen Sie die Maschine auf abgenutzte, lockere oder beschädigte Teile. Wenden Sie sich für Reparaturen oder für Ersatzteile an den offiziellen Vertragshändler.
5. Bewahren Sie das Verlängerungskabel mit der Maschine auf.
6. Lagern Sie die Maschine an einem sauberen und trockenen Ort.

Europäischer Datenschutzhinweis

Die von Toro gespeicherten Informationen
Toro Warranty Company (Toro) respektiert Ihre Privatsphäre. Zum Bearbeiten Ihres Garantieanspruchs und zur Kontaktaufnahme bei einem Produktrückruf bittet Toro Sie, Toro direkt oder über den lokalen Vertragshändler bestimmte persönliche Informationen mitzuteilen.

Das Garantiesystem von Toro wird auf Servern in USA gehostet; dort gelten ggf. andere Vorschriften zum Datenschutz ggf. als in Ihrem Land.

Wenn Sie Toro persönliche Informationen mitteilen, stimmen Sie der Verarbeitung der persönlichen Informationen zu, wie in diesem Datenschutzhinweis beschrieben.

Verwendung der Informationen durch Toro
Toro kann Ihre persönlichen Informationen zum Bearbeiten von Garantieansprüchen, zur Kontaktaufnahme bei einem Produktrückruf oder anderen Zwecken, die Toro Ihnen mitteilt, verwenden. Toro kann die Informationen im Rahmen dieser Aktivitäten an Toro Tochtergesellschaften, Händler oder Geschäftspartner weitergeben. Toro verkauft Ihre persönlichen Informationen an keine anderen Unternehmen. Toro hat das Recht, persönliche Informationen mitzuteilen, um geltende Vorschriften und Anfragen von entsprechenden Behörden zu erfüllen, um die Systeme richtig zu pflegen oder Toro oder andere Benutzer zu schützen.

Speicherung persönlicher Informationen
Toro speichert persönliche Informationen so lange, wie es für den Zweck erforderlich ist, für den die Informationen gesammelt wurden, oder für andere legitime Zwecke (z. B. Einhaltung von Vorschriften) oder Gesetzesvorschriften.

Toros Engagement zur Sicherung Ihrer persönlichen Informationen
Toro trifft angemessene Sicherheitsmaßnahmen, um Ihre persönlichen Informationen zu schützen. Toro unternimmt auch Schritte, um die Genauigkeit und den aktuellen Status der persönlichen Informationen zu erhalten.

Zugriff auf persönliche Informationen und Richtigkeit persönlicher Informationen
Wenn Sie die Richtigkeit Ihrer persönlichen Informationen prüfen möchten, senden Sie bitte eine E-Mail an legal@toro.com.

Australisches Verbrauchergesetz

Kunden in Australien finden weitere Details zum australischen Verbrauchergesetz entweder in der Verpackung oder können sich an den örtlichen Toro Fachhändler wenden.