Form No. 3378-487 Rev C

Sněhová fréza 1800 Power Curve®

Číslo modelu 38302—Výrobní číslo 314000001 a vyšší

Návod k obsluze

Pokud máte i po důkladném přečtení této příručky nějaké dotazy či potíže, kontaktujte nás před vrácením produktu na bezplatné lince (v USA 1-800-808-2963, v Kanadě 1-800-808-3072).

DŮLEŽITÉ BEZPEČNOSTNÍ INSTRUKCE

Při používání jakéhokoli elektrického přístroje je nutné vždy dodržovat základní bezpečnostní opatření, včetně následujících:

PŘED TÍM, NEŽ ZAČNETE PŘÍSTROJ POUŽÍVAT, SI PŘEČTĚTE CELÝ NÁVOD

DŮLEŽITÉ UPOZORNĚNÍ—Abyste zabránili riziku vzniku ohně, utrpění elektrického šoku nebo zranění, řiďte se těmito bezpečnostními pokyny.

Je nezbytné, aby si obsluha tohoto stroje před jeho použitím přečetla tuto uživatelskou příručku a porozuměla jejímu obsahu. Věnujte zvláštní pozornost výstražnému symbolu ⚠ s významem UPOZORNĚNÍ, VÝSTRAHA nebo NEBEZPEČÍ – pokyn týkající se osobní bezpečnosti. Přečtěte si tento pokyn a porozumějte mu, protože se týká bezpečnosti. **Nedodržení těchto pokynů může mít za následek poranění, vznik požáru nebo úraz elektrickým proudem.**

Nepoužívejte stroj na štěrkovitém povrchu.

Zabraňte v přístupu dětem, zvířatům a kolemjdoucím – všichni návštěvníci se musí zdržovat v dostatečné vzdálenosti od pracovního prostoru.

Používejte správný oděv – Nenoste volné oblečení ani šperky. Může dojít k jejich zachycení v pohyblivých součástech.

Při práci se strojem používejte gumové boty.

Používat stroj a držet ho pouze v rukou je nebezpečné.

Výstraha – Zabraňte zásahu elektrickým proudem, používejte stroj pouze s prodlužovacím kabelem, který je vhodný pro venkovní použití.

Prodlužovací kabely – Chcete-li zabránit rozpojení kabelu stroje a prodlužovacího kabelu během provozu, připojte prodlužovací kabel ke stroji podle znázornění na Obrázek 9.

Zabraňte náhodnému spuštění – Při přenášení stroje nepokládejte prsty na spínač. Při zapojování stroje se přesvědčte, že je spínač ve vypnuté poloze.

S kabelem zacházejte opatrně – Při přenášení nikdy nedržte stroj za kabel nebo páčku na prodlužovacím kabelu pro odpojení stroje ze zásuvky. Chraňte kabel před teplem, olejem a ostrými hranami.

Nepřibližujte ruce k pohyblivým dílům.

Ochranné kryty musí být vždy na svém místě a v dobrém provozním stavu.

Netlačte na stroj – Výkonnost stroje je lepší a bezpečnější při rychlosti, pro kterou je zkonstruován.

Nenatahujte se – Vždy dbejte na správný postoj a rovnováhu.

Pokud strojem narazíte na cizí předmět, proveďte tyto kroky:

- Okamžitě stroj zastavte uvolněním ovládací tyče.
- Odpojte napájecí kabel.
- Zkontrolujte, zda nedošlo k poškození.
- Před opětovným zahájením provozu stroje poškození opravte.

Odpojte stroj – Stroj odpojte od zdroje napájení, pokud jej nepoužíváte, před prováděním servisu, při výměně příslušenství atd.

Nepoužívaný stroj uložte uvnitř budovy. Pokud stroj nepoužíváte, uložte jej uvnitř budovy na suchém a bezpečném místě mimo dosah dětí.

Provádějte pečlivou údržbu stroje – Dodržujte pokyny k výměně příslušenství.

Tento stroj splňuje či překračuje požadavky specifikací B71.3 ANSI (Amerického národního institutu pro normalizaci) platných v době výroby.

Před spuštěním motoru se důkladně seznamte s touto příručkou.

⚠Toto je bezpečnostní výstražný symbol. Používá se k tomu, aby vás upozornil na hrozící nebezpečí úrazu. Dodržujte všechna bezpečnostní upozornění, která následují za tímto symbolem, abyste předešli možnému úrazu nebo usmrcení.

Při nesprávném používání či nesprávné údržbě stroje může dojít k úrazu nebo usmrcení. Aby se toto riziko snížilo, dodržujte následující bezpečnostní pokyny.

Tento stroj může amputovat ruce a nohy a vrhat předměty. Nedodržení následujících bezpečnostních pokynů může mít za následek vážné zranění.

Zaškolení

- Před používáním tohoto stroje si přečtěte a dodržujte veškeré pokyny uvedené na stroji a v příručkách. Dokonale se

© 2019—The Toro® Company
8111 Lyndale Avenue South
Bloomington, MN 55420

Zaregistrujte svůj výrobek na adrese www.Toro.com.

CE

Překlad originálu (CS)
Vytištěno v USA
Všechna práva vyhrazena
3378-487 c

seznamte se všemi ovládacími prvky stroje a s jeho správným použitím. Naučte se, jak stroj rychle zastavit a jak vypnout ovládací prvky.

- Nikdy nedovolte, aby stroj ovládaly děti. Nikdy nedovolte, aby stroj ovládaly dospělé osoby, které nejsou řádně seznámeny s jeho používáním.
- Lidé, zejména malé děti, a zvířata musí být vždy v bezpečné vzdálenosti od pracovní oblasti stroje.
- Při práci na kluzkém povrchu při vysokých rychlostech dbejte opatrnosti, abyste neuklouzli.

Příprava

- Pečlivě zkontrolujte celou oblast, ve které se strojem hodláte pracovat, a odstraňte všechny cizí předměty, například rohožky, sáňky, desky, dráty apod.
- Se strojem pracujte pouze v řádném zimním oblečení. Nenoste volné oblečení, které by mohlo být zachyceno pohyblivými částmi stroje. Noste boty, které dobře drží na kluzkém povrchu.
- Nikdy neodklízejte sníh z povrchu posypaného štěrkem nebo kamennou drtí. Tento stroj je určen pouze k odklízení sněhu z dlážděných nebo asfaltovaných povrchů.
- Za chodu motoru stroj nikdy neseřizujte ani nenastavujte (pokud to výrobce výslovně nedoporučuje).
- Při práci se strojem, nastavování nebo opravách vždy používejte ochranné brýle nebo štít na ochranu očí před předměty, které mohou od stroje odlétávat.

Obsluha

- Nedávejte ruce nebo nohy do blízkosti rotujících částí nebo pod ně. Držte se v bezpečné vzdálenosti od vyhazovacího otvoru.
- Při přejíždění nebo odklízení sněhu z šotolinových cest či chodníků buďte mimořádně opatrní. Dávejte pozor na skrytá nebezpečí a provoz na silnici.
- Po nárazu na cizí předmět zastavte motor, odpojte prodlužovací kabel, vyjměte klíč a důkladně zkontrolujte stroj, zda není poškozen. Před opětovným zahájením provozu stroje poškození opravte.
- Začne-li stroj nadměrně vibrovat, ihned vypněte motor a zjistěte příčinu. Vibrace všeobecně upozorňují na vznikající potíže.
- Zastavte motor, vyjměte klíč a odpojte stroj vždy, když odcházíte z pracoviště, před čištěním pouzdra nožů rotoru a vyhazovacího komínu, při provádění veškerých oprav, seřízení, kontrol a při přepravě stroje.
- Nemiřte vyhazovaným sněhem na jiné osoby.
- Nepoužívejte stroj, pokud před ním někdo stojí.
- Než začnete stroj čistit, opravovat nebo kontrolovat, vypněte motor, vyjměte klíč, odpojte stroj a ujistěte se, že nože rotoru a všechny ostatní pohyblivé části jsou v klidu.
- Buďte velmi opatrní při pohybu na svazích.
- Nejezděte se strojem příliš rychle, pokud jste na kluzkém povrchu.
- Při couvání se strojem buďte opatrní.
- Nikdy neprovozujte stroj bez funkčních krytů a dalších bezpečnostních zařízení.
- Dbejte na to, aby vyhazovací komín nikdy nemířil na lidi nebo na místa, kde může dojít ke škodám na majetku. Děti a ostatní osoby musí být v dostatečné vzdálenosti od stroje.
- Nepřetěžujte kapacitu stroje – nesnažte se odklízet sníh příliš rychle.
- Pokud se strojem couváte, dívejte se za sebe a buďte velmi opatrní.
- Stroj používejte pouze při dobré viditelnosti či dobrém osvětlení. Vždy stůjte pevně na zemi a rukama se pevně držte rukojeti. Pohybujte se chůzí, nikdy během.
- Během přepravy stroje a v době, kdy jej nepoužíváte, odpojte pohon rotoru.
- Používejte pouze přídavná zařízení a příslušenství schválená společností Toro.

Čištění ucpaného vyhazovacího komínu.

Kontakt ruky s rotujícími noži rotoru uvnitř vyhazovacího komínu je nejčastější příčinou zranění při práci se sněhovými frézami. Čištění vyhazovacího komínu nikdy neprovádějte rukou.

Čištění provádějte následovně:

- **Vypněte motor, vyjměte klíč a odpojte prodlužovací kabel od stroje!**
- Vyčkejte 10 sekund, abyste měli jistotu, že nože rotoru se zastavily.
- Použijte nástroj na odstraňování sněhu, nikoli ruce.

Údržba a skladování

- Před každým použitím zkontrolujte řádné utažení všech upevňovacích prvků a ujistěte se, že je stroj v bezpečném provozním stavu.
- Chcete-li stroj uskladnit na delší dobu, řiďte se pokyny uvedenými v *uživatelské příručce*.
- Poškozené bezpečnostní štítky a štítky s pokyny podle potřeby opravte nebo vyměňte za nové.
- Po odklízení sněhu nechte stroj několik minut běžet, aby nedošlo k zamrznutí nožů rotoru.

USCHOVEJTE TENTO NÁVOD

Akustický tlak

Maximální úroveň akustického tlaku u tohoto zařízení v blízkosti ucha obsluhy činí 83 dBA, jak bylo zjištěno z měření na shodných strojích podle směrnice EN 11201.

Akustický výkon

Zaručená úroveň akustického výkonu u tohoto zařízení činí 98 dBA, jak bylo zjištěno z měření na shodných strojích podle normy EN 3744.

Vibrace

Úroveň chvění ruky a paže řidiče u tohoto zařízení nepřekračuje 1,2 m/s², jak bylo vypočteno z měření provedených na shodných strojích podle směrnice EN 1033.

Bezpečnostní a instrukční štítky

Bezpečnostní štítky a pokyny jsou umístěny na viditelném místě v blízkosti každého místa představujícího potenciální nebezpečí. V případě ztráty nebo poškození původního štítku jej nahraďte štítkem novým.

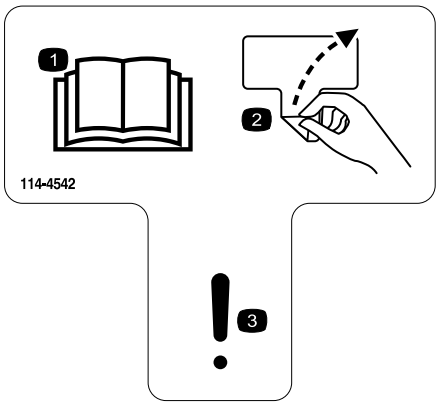

decal114-4542

114-4542

1. Přečtěte si *provozní příručku*.
2. Sejměte štítek.
3. Výstraha



decal114-9034

114-9034



decal114-9035

114-9035

1. Nebezpečí pořezání / amputace končetin nabíracím šroubem – Nestrkejte ruce do vyhazovacího komínu; před prováděním oprav nebo údržby vyjměte klíček ze zapalování a přečtěte si návod k obsluze.

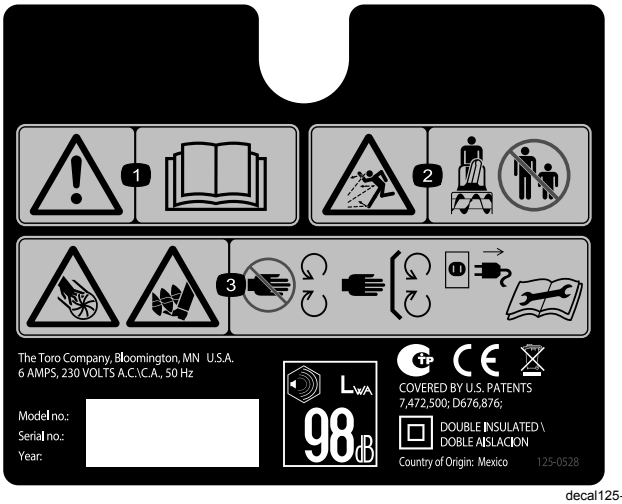

decal125-0528

125-0528

1. Varování – přečtěte si *Provozní příručku*.
2. Nebezpečí zranění odlétávajícími předměty – přihlížející osoby musí vždy zůstat v bezpečné vzdálenosti.
3. Nebezpečí pořezání / amputace rukou; nebezpečí pořezání / amputace nohou nabíracím šroubem – udržujte bezpečnou vzdálenost od pohyblivých součástí, zajistěte, aby všechny kryty a ochranné prvky byly na místě; před prováděním servisu či údržby odpojte napájecí kabel od zdroje napájení a přečtěte si *provozní příručku*.

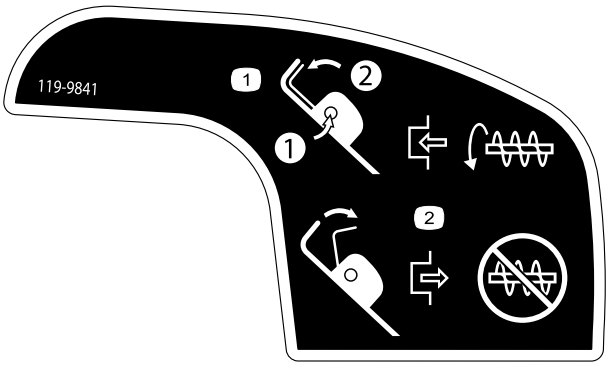

decal119-9841

119-9841

1. 1) Zatlačte na ochranný spínač. 2) Přidržením rukojeti aktivujte rotaci nože nabíracího šroubu.
2. Uvolněním rukojeti rotaci nože nabíracího šroubu deaktivujete.

Nastavení

Poznámka: Z polohy obsluhy určete levou a pravou stranu stroje.

Montáž horní části rukojeti

1. Sejměte knoflíky rukojeti, oválné šrouby a tvarové podložky z dolní části rukojeti.
2. Nainstalujte horní část rukojeti na dolní část rukojeti stroje pomocí knoflíků, tvarových podložek a oválných šroubů podle znázornění na Obrázek 1.

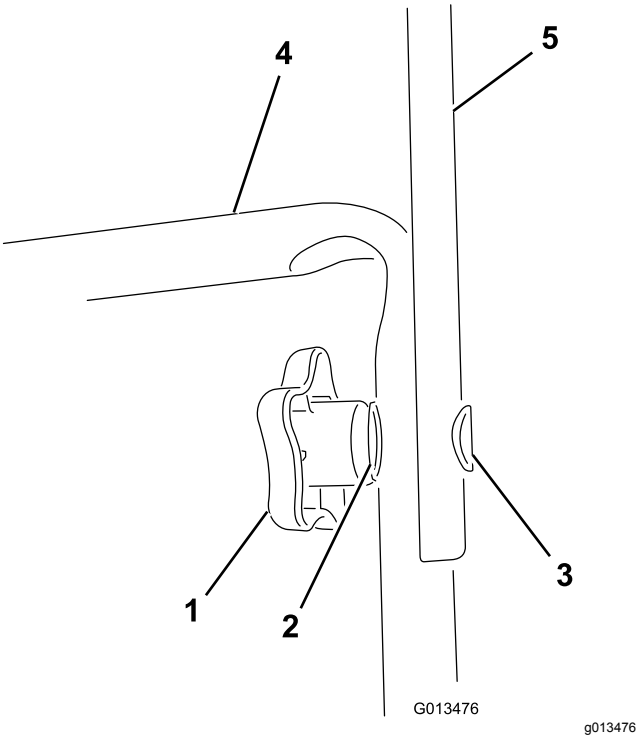

g013476

Obrázek 1

1. Knoflík rukojeti (2)
2. Tvarová podložka (2)
3. Oválný šroub (2)
4. Dolní část rukojeti
5. Horní část rukojeti

Poznámka: Dbejte na to, aby napájecí kabel připojený ke stroji vedl přes dolní část rukojeti a **dovnitř** sestavy rukojeti.

3. Pevně utáhněte rukou knoflíky rukojeti.
4. Přitáhněte vodítko kabelu směrem k rukojeti (Obrázek 2).

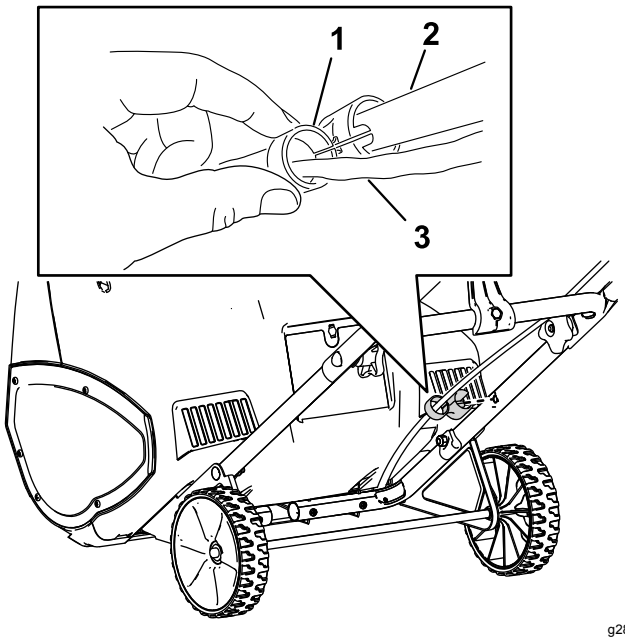

g287698

Obrázek 2

1. Vodítko kabelu
2. Rukojeť
3. Kabel

Montáž ovládací tyče vyhazovacího komínu

1. Vyhazovací komín umístěte tak, aby byl otočen směrem dopředu.

   Důležité: **Šipku na vyhazovacím komínu zarovnejte se šipkou na pouzdru (Obrázek 3).**

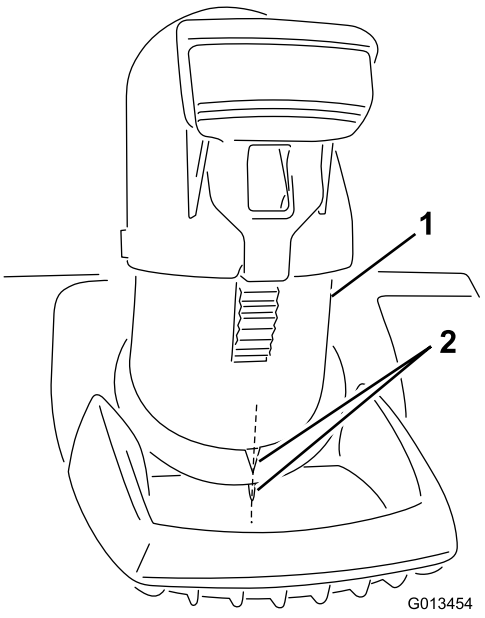

g013454

Obrázek 3

1. Vyhazovací komín
2. Zarovnejte šipky.

2. Zasuňte konec ovládací tyče vyhazovacího komínu do otvoru se zarážkou v držáku, který je upevněn k horní straně dolní části rukojeti (Obrázek 4).

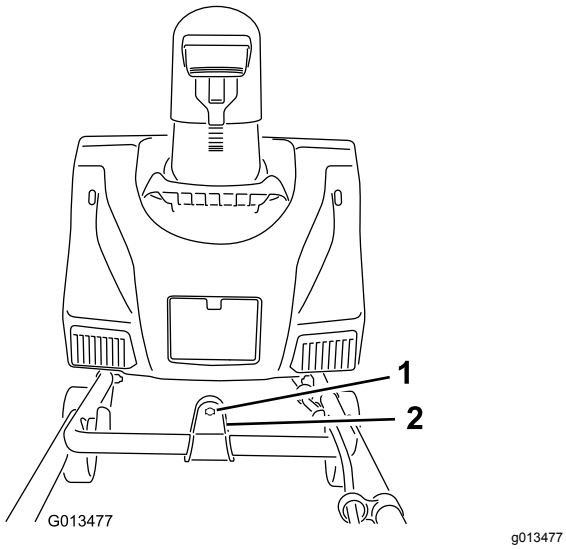

Obrázek 4

1. Otvor se zarážkou
2. Držák

3. Odstraňte štítek, který zakrývá otvor se zarážkou na zadní straně pouzdra (Obrázek 5).

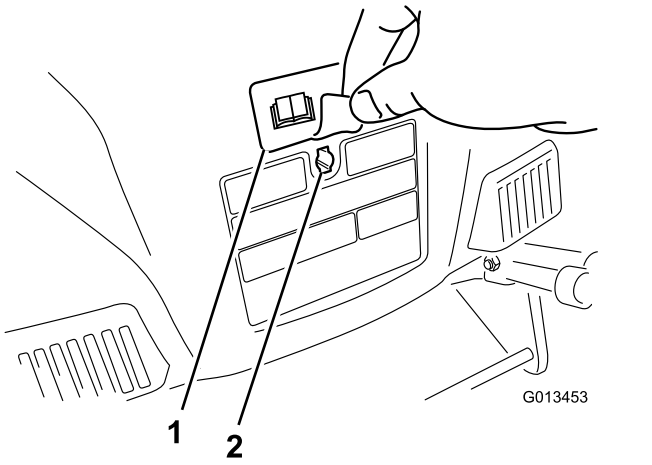

Obrázek 5

1. Štítek
2. Otvor se zarážkou

4. Rukojeť ovládací tyče vyhazovacího komínu musí ukazovat směrem vzhůru (Obrázek 6); tyč zasuňte do otvoru se zarážkou na zadní straně pouzdra.

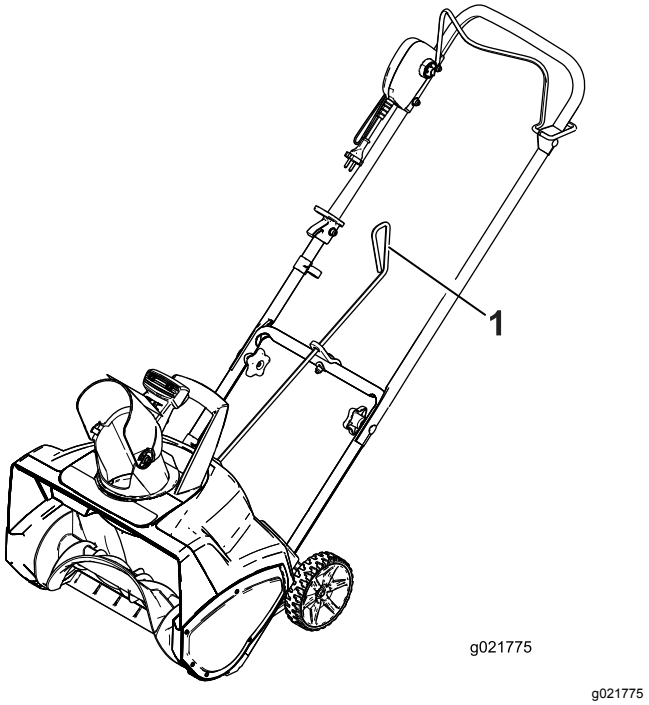

Obrázek 6

1. Rukojeť ovládací tyče vyhazovacího komínu

5. Silně zatlačte tyč do otvoru se zarážkou na zadní straně pouzdra, aby zapadla na místo.
6. Pohybem do rukojeti ovládací tyče vyhazovacího komínu zkontrolujte, zda se pohybuje stejným směrem jako vyhazovací komín (Obrázek 7).

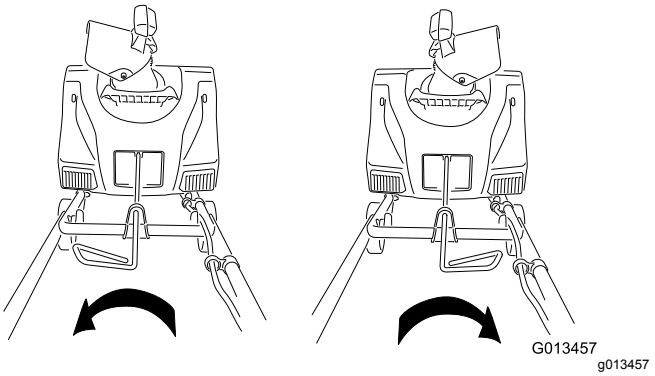

Obrázek 7

Obsluha

Přehled produktu

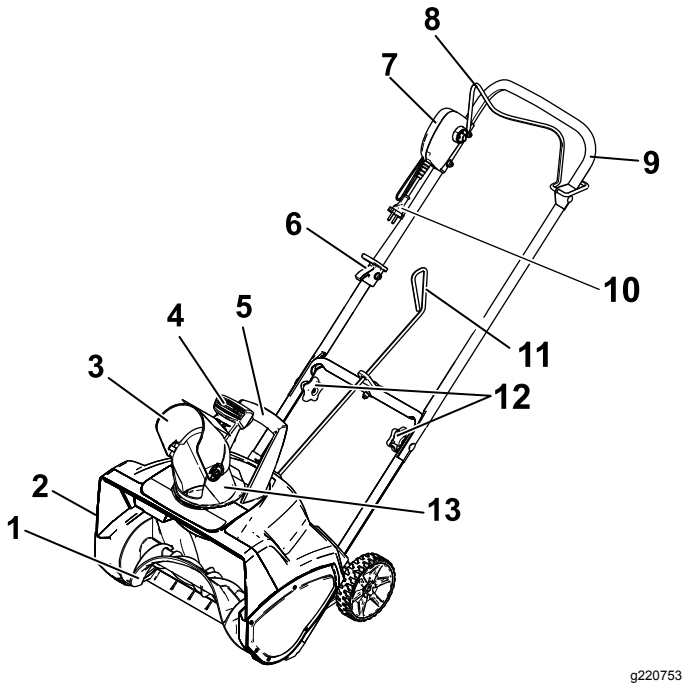

g220753

Obrázek 8

1. Nože rotoru
2. Kryt řemene (není zobrazen)
3. Deflektor vyhazovacího komínu
4. Páčka deflektoru
5. Rukojeť vyhazovacího komínu
6. Vodítko kabelu
7. Blokovací tlačítko
8. Ovládací tyč napájení
9. Horní část rukojeti
10. Kabel
11. Ovládací tyč vyhazovacího komínu
12. Knoflíky rukojeti
13. Vyhazovací komín

Důležité: **Tento stroj je určen pouze pro venkovní, soukromé použití. Nepoužívejte jej uvnitř budov ani pro komerční či průmyslové účely.**

Připojení ke zdroji napětí

Jako opatření proti zásahu elektrickým proudem je tento stroj vybaven polarizovanou zástrčkou (tj. 1 část je širší než druhá). Používejte pouze prodlužovací kabel s polarizovanou zástrčkou s označením UL (s certifikací CSA v Kanadě) určený pro venkovní použití. Polarizovanou zástrčku lze do polarizovaného kabelu připojit pouze v jedné poloze. Pokud nelze zástrčku ke kabelu zcela připojit, obraťte kabel. Pokud nelze připojení provést, pořiďte si polarizovaný prodlužovací kabel. Pokud máte polarizovaný prodlužovací kabel a zástrčku prodlužovacího kabelu nelze zcela připojit do zásuvky v síti, obraťte zástrčku. Pokud ji stále nelze připojit, kontaktujte odborného elektrotechnika a požádejte o instalaci správné zásuvky. Zástrčku na stroji ani na prodlužovacím kabelu nijak neměňte.

⚠ NEBEZPEČÍ

Kontakt s vodou při práci se strojem může vést k úrazu elektrickým proudem nebo usmrcení.

- **Se zástrčkou ani strojem nemanipulujte s mokrýma rukama, nebo pokud stojíte ve vodě.**
- **Používejte pouze prodlužovací kabely doporučené pro venkovní použití v chladném počasí.**

Délka prodlužovacího kabelu	Minimální tloušťka drátu (A.W.G.)
7,6 m	16
15 m	16
30 m	16
45 m	14

Poznámka: Nepoužívejte prodlužovací kabel delší než 45 m.

Důležité: **Během provozu pravidelně kontrolujte, zda není porušena izolace napájecího kabelu. Nepoužívejte poškozený kabel. Kabel neveďte stojatou vodou ani mokrou trávou.**

Poznámka: Před připojením prodlužovacího kabelu ke stroji jej připevněte k pojistce kabelu na horní části rukojeti, abyste zabránili jeho nechtěnému odpojení (Obrázek 9).

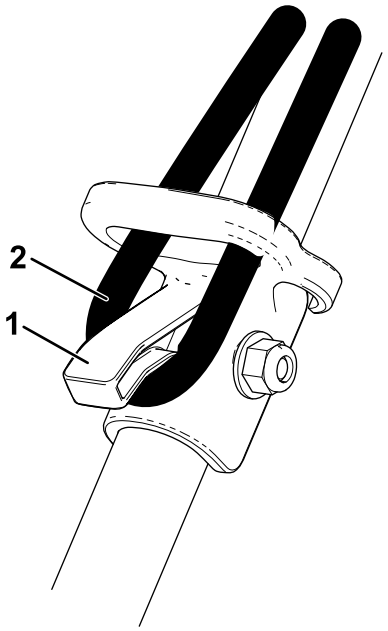

g220754

Obrázek 9

1. Pojistka kabelu
2. Prodlužovací kabel

⚠ DŮLEŽITÉ UPOZORNĚNÍ

Poškozený kabel zařízení může způsobit zásah elektrickým proudem nebo požár.

Před použitím stroje napájecí kabel důkladně zkontrolujte. Je-li napájecí kabel poškozen, stroj nepoužívejte. Napájecí kabel ani spínač zařízení nelze vyměnit a zařízení je nutné zlikvidovat.

Startování a zastavení motoru

1. Chcete-li motor spustit, vložte blokovací klíč, stiskněte a přidržte tlačítko blokování a přitiskněte ovládací tyč napájení k rukojeti (Obrázek 10).

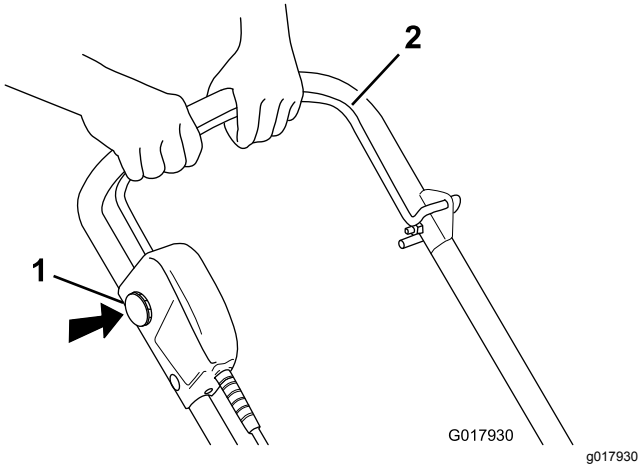

Obrázek 10

1. Blokovací tlačítko
2. Ovládací tyč napájení

Poznámka: Po přitisknutí a přidržení ovládací tyče k rukojeti můžete tlačítko blokování uvolnit.

2. Uvolněním ovládací tyče napájení motoru zastavíte.

Poznámka: Jakmile po odstranění sněhu stroj zastavíte, vyjměte klíč a odpojte prodlužovací kabel.

Seřízení vyhazovacího komínu a deflektoru

Chcete-li seřídit vyhazovací komín, přemístěte rukojeť na ovládací tyči vyhazovacího komínu ve směru, kterým chcete nastavit proud sněhu (Obrázek 6 a Obrázek 7).

Chcete-li seřídit deflektor vyhazovacího komínu (a tím výšku proudu sněhu), stiskněte páčku a deflektor zvedněte nebo spusťte (Obrázek 11).

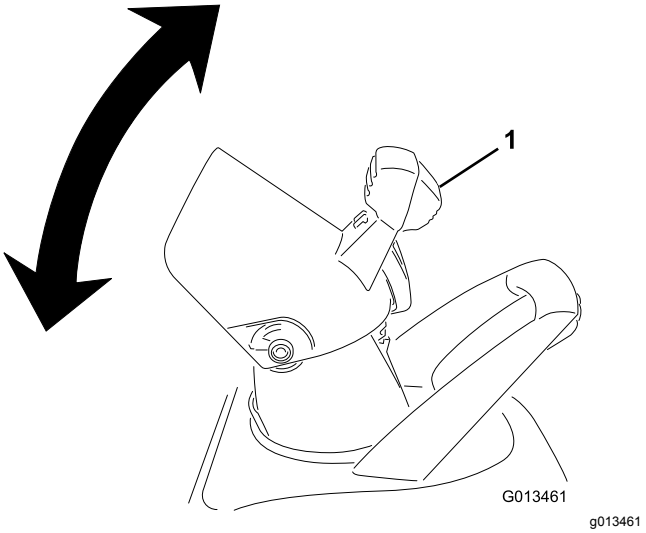

Obrázek 11

1. Páčka deflektoru

⚠ DŮLEŽITÉ UPOZORNĚNÍ

Sníh a cizí předměty mohou odlétnout otvorem mezi vyhazovacím komínem a deflektorem směrem k obsluze stroje. Odhozené předměty mohou způsobit vážné poranění.

- **Nesklápějte deflektor příliš dopředu tak, aby mezi vyhazovacím komínem a deflektorem vznikl otvor.**
- **Seřízení deflektoru neprovádějte, pokud je ovládací tyč napájení stisknutá. Před seřízením vyhazovacího komínu ovládací tyč napájení uvolněte.**

Provozní tipy

⚠ DŮLEŽITÉ UPOZORNĚNÍ

Pokud stroj při odklízení sněhu narazí na cizí předmět, může jej odmrštit na vás nebo okolní osoby. Odhozené předměty mohou způsobit vážné poranění.

Z prostoru, ze kterého chcete odklízet sníh, odstraňte předměty, které by mohly rotující čepele stroje zachytit a odmrštit.

- Před zahájením práce zkontrolujte stav stroje a ujistěte se, zda se rotor volně otáčí.
- Sníh odklízejte v bezpečné vzdálenosti od zvířat a dětí.
- Z prostoru, ze kterého chcete odklízet sníh, odstraňte kameny, hračky nebo jiné předměty, které by mohly rotující čepele stroje zachytit a odmrštit. Jakmile by zapadly sněhem, obtížně by se hledaly. Pokud stroj narazí při odklízení na cizí předmět, zastavte jej, odpojte prodlužovací kabel, odstraňte překážku a zkontrolujte, zda nedošlo k poškození stroje.
- Sníh začněte odklízet nejblíže k elektrické přípojce a postupujte směrem od ní. Postupujte ve směru zády k přípojce.
- Na konci záběru překročte napájecí kabel a otočte stroj.
- Jednotlivé záběry překrývejte. Je-li to možné, odhazujte sníh směrem po větru.

⚠ DŮLEŽITÉ UPOZORNĚNÍ

Používáte-li rukojeť vyhazovacího komínu, nemiřte nikdy vyhazovacím komínem na sebe nebo osoby v okolí. Stroj může odmrštit předměty a způsobit závažná poranění.

Používáte-li rukojeť vyhazovacího komínu, vždy otočte vyhazovací komín do opačného směru, než stojíte vy a osoby v blízkosti.

- Zabraňte, aby se napájecí kabel dotýkal překážek, ostrých předmětů a veškerých pohyblivých dílů. Netrhejte za napájecí kabel. Vždy s ním zacházejte opatrně. Kontrolujte pravidelně, zda není prodlužovací kabel poškozen. Jinak hrozí nebezpečí úrazu elektrickým proudem. Je-li prodlužovací kabel poškozen, vyměňte jej.
- Za mrazu a při sněžení mohou některé ovládací prvky a pohyblivé části stroje zamrznout. Pokud lze s některým ovládacím prvkem obtížně manipulovat, vypněte motor, odpojte prodlužovací kabel a zkontrolujte, které díly jsou zamrzlé. Snažíte-li se rozhýbat zamrzlé díly, nepoužívejte hrubou sílu. Přeneste stroj dovnitř a nechte zmrzlé ovládací prvky před další činností roztát.
- Při provozu nakloňte stroj mírně směrem dopředu a udržujte kola ve vzdálenosti 2,5 cm od chodníku. Omezíte tak usazování sněhu na kolech.
- Po dokončení odklízení sněhu nechte motor několik minut běžet, aby pohyblivé části stroje nezamrzly. Poté motor vypněte, vyčkejte, až se všechny pohyblivé části zastaví, a očistěte stroj od sněhu a ledu. Několikrát otočte klikou vyhazovacího komínu, aby se uvolnil veškerý sníh.

Údržba

Důležité: **Veškeré opravy elektrických součástí stroje smí provádět pouze autorizované servisní středisko.**

Poznámka: Z polohy obsluhy určete levou a pravou stranu stroje.

⚠ DŮLEŽITÉ UPOZORNĚNÍ

Je-li prodlužovací kabel připojen ke stroji, může dojít k neúmyslnému spuštění, které může způsobit vážné poranění osobám provádějícím údržbu.

Před prováděním údržby stroje vyjměte klíč a odpojte prodlužovací kabel.

Mazání stroje

Stroj není třeba mazat. Všechna ložiska jsou promazána od výrobce a toto mazání vydrží po celou životnost stroje.

Výměna shrnovače

Shrnovač je namontován na spodní straně skříně rotoru, viz Obrázek 12.

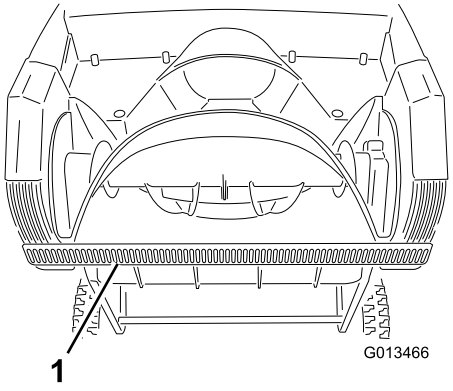

Obrázek 12

1. Shrnovač

1. Demontujte šroub na obou stranách desky, která drží shrnovač (Obrázek 13), a 2 šrouby ze spodní strany stroje (Obrázek 14), které upevňují shrnovač ke stroji.

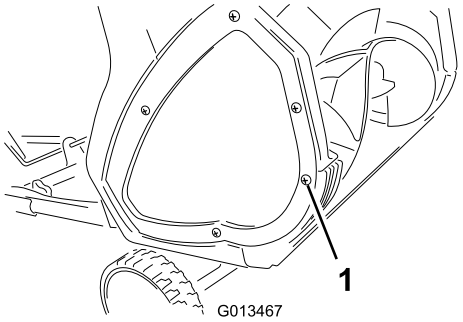

Obrázek 13

1. Šroub (2)

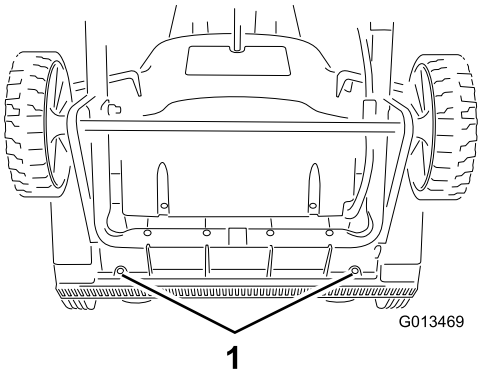

Obrázek 14

1. Šrouby

2. Starý shrnovač demontujte a zlikvidujte.
3. Nasaďte nový shrnovač a připevněte jej pomocí 4 šroubů, které jste demontovali.

Výměna rotoru

1. Vyšroubujte šrouby, kterými je pravá boční deska připevněna k rámu stroje (Obrázek 15).

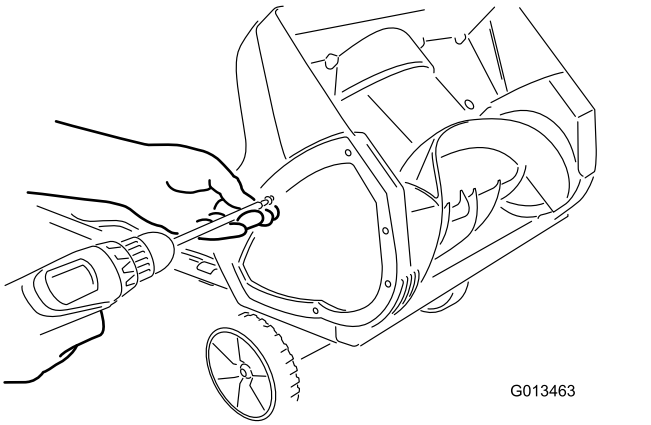

Obrázek 15

2. Vyjměte čep rotoru (Obrázek 16).

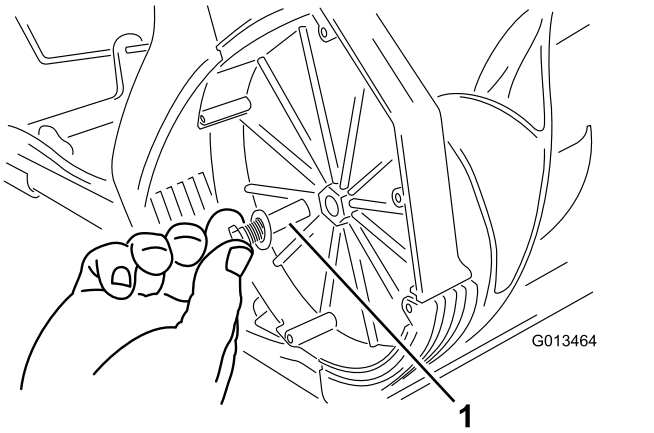

Obrázek 16

1. Čep rotoru

3. Vyjměte starý rotor.
4. Nainstalujte rotor tak, že vložíte konec rotoru do odpovídajícího konce pouzdra a budete otáčet rotorem, dokud nezapadne na místo (Obrázek 17).

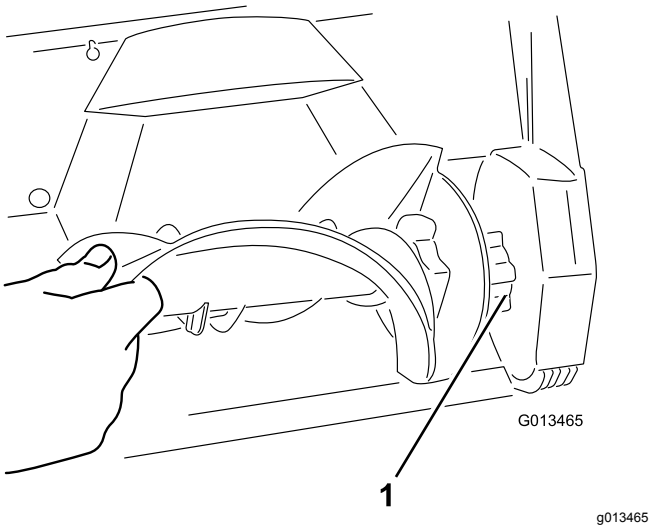

Obrázek 17

1. Nasazený konec rotoru

Poznámka: Matice, která drží čep rotoru, musí zůstat uvnitř prohlubně vpravo ve stěně pouzdra.

Poznámka: Po instalaci rotoru se pouzdro ohne.

5. Utáhněte šroub na straně pouzdra.
6. Upevněte desku na pravé straně šrouby, které jste vyšroubovali v kroku 1.

Servis

Společnost Toro zkonstruovala tento produkt tak, aby bez závady fungoval řadu let. Pokud by stroj vyžadoval opravu, nechte jej opravit u autorizovaného prodejce Toro.

Dvojitá izolace

U elektrických spotřebičů s dvojitou izolací jsou namísto ochrany uzemněním použity dva systémy izolace. Elektrické spotřebiče s dvojitou izolací nejsou zemněny a nejsou určeny k použití s jakýmkoliv systémem uzemnění. Oprava elektrických spotřebičů s dvojitou izolací vyžaduje mimořádnou péči a znalost systému a smí ji provádět pouze kvalifikovaný personál autorizovaných servisních středisek Toro. Náhradní díly elektrických spotřebičů s dvojitou izolací musí být totožné s původními díly. Elektrické spotřebiče s dvojitou izolací jsou označeny slovy „Double Insulation“ (dvojitá izolace) nebo „Double Insulated“ (dvojitě izolováno). Na stroji může být také tento symbol (čtverec ve čtverci)⧈.

Informace o produktu

Na krytu se nachází štítek s označením modelu a sériovým číslem. Při korespondenci či při žádosti o náhradní díly vždy uvádějte konkrétní čísla na štítku.

Uskladnění

1. Spusťte stroj na několik minut a setřete ze stroje roztátý sníh.
2. Vyjměte klíč a odpojte prodlužovací kabel od stroje.
3. Pozorně prohlédněte napájecí kabel, zda není poškozen nebo opotřeben. Je-li poškozen nebo opotřeben, vyměňte jej.
4. Zkontrolujte, zda na stroji nejsou opotřebené, uvolněné nebo poškozené díly. Potřebujete-li některé díly opravit nebo vyměnit, kontaktujte autorizovaného servisního prodejce.
5. Prodlužovací kabel uložte v blízkosti stroje.
6. Stroj uskladněte na čistém a suchém místě.

Oznámení o ochraně soukromí pro Evropu

Informace, které společnost Toro shromažďuje
Společnost Toro Warranty Company (Toro) respektuje vaše soukromí. Aby bylo možné zpracovávat reklamace a kontaktovat vás v případě stažení výrobku, žádáme vás o poskytnutí některých osobních údajů, a to buď přímo společnosti Toro, nebo místní pobočce či prodejci společnosti Toro.

Záruční systém společnosti Toro je umístěn na serverech, které se nacházejí ve Spojených státech, kde zákon o soukromí nemusí poskytovat stejnou ochranu, jaká se uplatňuje ve vaší zemi.

UVEDENÍM VAŠICH OSOBNÍCH ÚDAJŮ DÁVÁTE SOUHLAS KE ZPRACOVÁNÍ VAŠICH OSOBNÍCH ÚDAJŮ ZPŮSOBEM, KTERÝ JE POPSÁN V TOMTO OZNÁMENÍ O OCHRANĚ SOUKROMÍ.

Jak společnost Toro údaje využívá
Společnost Toro může použít vaše osobní údaje ke zpracování reklamací, ke kontaktování v případě stažení výrobku a k libovolnému jinému uvedenému účelu. Společnost Toro může sdílet vaše údaje s pobočkami společnosti Toro, prodejci a dalšími obchodními partnery v souvislosti s kteroukoli z těchto činností. Společnost Toro neprodá vaše osobní údaje žádné jiné společnosti. Vyhrazujeme si právo zpřístupnit osobní údaje za účelem dosažení souladu s platnými právními předpisy a požadavky ze strany příslušných orgánů, v rámci správného fungování našich systémů a pro vlastní ochranu i ochranu dalších uživatelů.

Uchovávání osobních údajů
Vaše osobní údaje budeme uchovávat po dobu potřebnou pro účely, pro které byly původně shromážděny, nebo pro jiné legitimní účely (např. dodržování právních předpisů) nebo podle požadavků příslušného zákona.

Závazek zabezpečení vašich osobních údajů společnosti Toro
Podnikáme přiměřená opatření s cílem chránit bezpečnost vašich osobních údajů. Podnikáme také kroky k zajištění přesného a aktuálního stavu osobních údajů.

Přístup k vašim osobním údajům a jejich oprava
Pokud si přejete zkontrolovat nebo opravit své osobní údaje, kontaktujte nás prosím e-mailem na adrese legal@toro.com.

Australský spotřebitelský zákon

Australští zákazníci najdou informace o australském spotřebitelském zákonu uvnitř krabice nebo je mohou získat od místního prodejce produktů Toro.



Count on it.