Form No. 3416-781 Rev D

Снегоочиститель 1800 Power Curve®

Номер модели 38303—Заводской номер 318000001 и до

Руководство оператора

Зарегистрируйте свое изделие на веб-сайте www.Toro.com.

ВАЖНЫЕ ЗАМЕЧАНИЯ ПО ТЕХНИКЕ БЕЗОПАСНОСТИ

При использовании электрических приборов необходимо соблюдать основные меры безопасности, которые включают в себя следующее:

ПЕРЕД ИСПОЛЬЗОВАНИЕМ ЭТОГО ЭЛЕКТРИЧЕСКОГО ПРИБОРА ПРОЧТИТЕ ВСЕ ИНСТРУКЦИИ

ПРЕДУПРЕЖДЕНИЕ—Для уменьшения опасности пожара, поражения электрическим током, или несчастного случая, соблюдайте эти инструкции по технике безопасности.

Очень важно, чтобы вы или любой другой оператор, управляющий данным устройством, прочитал и понял содержание этого руководства, прежде чем эксплуатировать его. Особое внимание обращайте на символы предупреждения об опасности⚠, которые означают следующее: ПРЕДОСТЕРЕЖЕНИЕ, ПРЕДУПРЕЖДЕНИЕ или ОПАСНОСТЬ – «указание по индивидуальной безопасности». Прочтите и изучите данную инструкцию, поскольку она касается безопасности. **Несоблюдение данных инструкций может стать причиной травмы, возгорания или удара электрическим током.**

Не используйте данное устройство на поверхности, покрытой гравием.

Не допускайте детей, животных или посторонних людей к машине – все посетители должны находиться на достаточном расстоянии от рабочей зоны.

Одевайтесь надлежащим образом – не носите свободную одежду или ювелирные украшения. Они могут быть захвачены движущимися частями.

Во время работы с устройством оператор должен носить резиновые боты.

Управление устройством с удерживанием в руках может быть небезопасным.

Предупреждение – для предотвращения поражения электрическим током используйте устройство только с удлинительным шнуром, подходящим для эксплуатации вне помещений.

Удлинительные шнуры – чтобы предотвратить отсоединение шнура питания и удлинительного шнура во время работы, подключите удлинительный шнур к устройству, как показано на Рисунок 9.

Не допускайте случайного запуска двигателя – при переноске устройства, убирайте палец с переключателя. Убедитесь, что переключатель выключен при включении устройства в сеть.

Не допускайте неправильного обращения со шнуром – никогда не переносите устройство, держа за его шнур, и не тяните за шнур при отсоединении устройства от сетевой розетки. Держите шнур подальше от источников тепла, масла и острых краев.

Держите руки на достаточном расстоянии от движущихся частей.

Следите за тем, чтобы ограждения были на своих местах и находились в рабочем состоянии.

Не форсируйте работу устройства – оно будет работать лучше и безопаснее с той скоростью, на которую оно рассчитано.

Не стремитесь достать далеко расположенные поверхности – следите за положением своих ног и постоянно сохраняйте устойчивость при работе.

Если произойдет столкновение устройства с инородным предметом, выполните следующие действия:

- Немедленно отпустите штангу управления для остановки устройства.
- Отсоедините шнур питания от сети.
- Осмотрите на наличие повреждений.
- Устраните любые повреждения, прежде чем производить запуск и работать с устройством.

Отсоедините устройство от сети – отсоедините устройство от источника питания, когда оно не используется, перед техническим обслуживанием, при замене принадлежностей и т.п.

Неиспользуемое устройство следует хранить в закрытом помещении. Когда устройство не используется, его необходимо хранить в помещении в сухом, безопасном месте, недоступном для детей.

Производите надлежащее обслуживание и уход за устройством – следуйте указаниям по замене принадлежностей.

© 2019—The Toro® Company
8111 Lyndale Avenue South
Bloomington, MN 55420

Регистрация в www.Toro.com.

EAC

Перевод исходного документа (RU)
Напечатано в Мексике
Все права защищены

3416-781 D

Настоящее устройство соответствует (или превосходит) требования технических характеристик B71.3 Американского национального института стандартов (American National Standards Institute), действовавших в период производства.

Внимательно изучите содержание данного руководства перед пуском двигателя.

⚠Это символ предупреждения об опасности. Он используется для того, чтобы предупредить вас о потенциальной опасности получения травм. Во избежание травм (в т.ч. со смертельным исходом) соблюдайте все указания по технике безопасности.

Неправильная эксплуатация или обслуживание данного устройства может привести к травмам, в том числе со смертельным исходом. Для того, чтобы избежать такого исхода, соблюдайте изложенные ниже правила техники безопасности.

Несоблюдение правил может привести к травматической ампутации конечностей, а также к выбросу посторонних предметов. Несоблюдение приведенных далее инструкций по безопасности может привести к получению серьезной травмы.

Обучение

- Перед началом эксплуатации данного устройства прочитайте, усвойте и выполняйте все указания, которые имеются на корпусе машины, и в руководстве (ах) по ее использованию Подробно ознакомьтесь с органами управления и правильным использованием устройства. Изучите порядок останова устройства и быстрого отключения органов управления.
- Никогда не позволяйте детям пользоваться устройством. Не позволяйте пользоваться устройством взрослым, не прошедшим соответствующий инструктаж.
- Обрабатываемая площадь должна быть свободна от посторонних лиц, особенно детей и животных.
- Соблюдайте осторожность для того, чтобы не поскользнуться и не упасть при работе на скользких поверхностях и с большой скоростью.

Подготовка

- Тщательно осмотрите площадку, на которой будет использоваться устройство, удалив с нее половики, санки, доски, провода и другие посторонние предметы.
- Не включайте устройство, если на вас не надета подходящая зимняя одежда. Оператору запрещено носить свободную одежду во избежание попадания частей одежды в движущиеся части оборудования. Надевайте обувь, которая обеспечивает устойчивое положение на скользкой поверхности
- Не пытайтесь убирать снег с поверхностей, покрытых щебнем или гравием. Данное устройство предназначено для использования только на мощеных поверхностях.
- Никогда не пытайтесь производить какие-либо регулировки при работающем двигателе (за исключением тех, которые специально рекомендованы разработчиком).
- Во время работы и при выполнении операций регулировки или ремонта всегда надевайте защитные очки или щитки для защиты глаз от попадания посторонних предметов, которые могут быть выброшены устройством.

Эксплуатация

- Не держите руки и не ставьте ноги рядом с вращающимися частями машины или под ними. Не загораживайте отверстие для выброса снега.
- Соблюдайте чрезвычайную осторожность при работе или пересечении проездов, покрытых гравием, пешеходных дорожек или дорог. Остерегайтесь невидимых препятствий и будьте внимательны по отношению к дорожному движению.
- После удара о посторонний предмет остановите двигатель, отсоедините удлинительный шнур, выньте кнопку блокировки (ключ) и тщательно осмотрите машину с целью обнаружения наличия повреждений. Устраните любые повреждения, прежде чем производить запуск и работать с устройством.
- При появлении ненормальных вибраций устройства остановите двигатель и немедленно произведите проверку с целью выявления причины вибраций. Обычно вибрация является признаком неисправности.
- Останавливайте двигатель, извлекайте кнопку блокировки (ключ) и отсоединяйте машину от сети, когда вы покидаете свое рабочее место, перед устранением засорения кожуха лопастей ротора или желоба для выброса, а также перед проведением любого ремонта, регулировок, осмотров и во время транспортировки машины.
- Не направляйте выброс снега на находящихся рядом людей.
- Перед началом движения машины убедитесь в отсутствии перед ней людей.
- При выполнении очистки, ремонта или осмотра устройства остановите двигатель, извлеките кнопку блокировки (ключ), отсоедините машину от сети и убедитесь в том, что лопасти ротора и все движущиеся части машины остановлены.
- Двигаясь задним ходом, соблюдайте повышенную осторожность.
- Не включайте высокую скорость движения, если машина работает на скользкой поверхности.
- Двигаясь задним ходом соблюдайте повышенную осторожность.
- Никогда не используйте устройство, не установив соответствующие ограждения, щитки и другие защитные приспособления.
- Никогда не направляйте желоб в сторону людей или предметов, которым может быть нанесен ущерб. Не подпускайте к снегоочистителю детей и животных.
- Не перегружайте устройство, пытаясь увеличить скорость уборки снега.
- Смотрите назад и соблюдайте осторожность при движении устройства задним ходом.
- Никогда не используйте устройство в условиях слабой видимости или при низкой освещенности. Обеспечьте надежную опору для ног и крепко держите ручки управления. Двигайтесь шагом; никогда не переходите на бег.
- Отключайте питание для остановки ротора во время транспортировки или когда машина не используется.
- Используйте только навесное оборудование и принадлежности, утвержденные к применению компанией Toro.

Чистка засоренного желоба для выброса снега

Касание рукой лопастей вращающегося ротора внутри желоба для выброса снега является наиболее частой причиной травмирования пользователей снегоочистителя. Никогда не чистите рукой желоб для выброса снега.

Для чистки желоба:

- **Остановите двигатель, извлеките кнопку блокировки (ключ) и отсоедините удлинительный шнур от машины!**
- Подождите 10 секунд для того, чтобы лопасти ротора остановились.
- Всегда производите чистку не рукой, а специальным инструментом.

Техническое обслуживание и хранение

- Перед каждым использованием проверяйте надлежащую затяжку всех крепежных деталей для поддержания оборудования в безопасном рабочем состоянии.
- Перед постановкой устройства на длительное хранение детально ознакомьтесь с инструкциями, содержащимися в *руководстве пользователя*.
- По мере необходимости осуществляйте обслуживание или заменяйте таблички с правилами техники безопасности и указаниями.
- По окончании уборки снега продолжайте работу устройства в течение нескольких минут для предотвращения обледенения лопастей ротора.

СОХРАНИТЕ ЭТИ ИНСТРУКЦИИ

Звуковое давление

Максимальный уровень звукового давления, воздействующий на органы слуха оператора, равен 83 дБА; эти данные основаны на результатах измерений, выполненных на аналогичных машинах в соответствии со стандартом EN 11201.

Уровень звукового давления

Гарантированный уровень звукового давления машины основан на измерениях аналогичных машин в соответствии со стандартом EN 3744, равен 98 дБА.

Вибрация

Уровень вибрации, воздействующий на кисти/руки оператора, не превышает 1,2 м/с². Эта величина основана на измерениях аналогичных машин по стандарту EN 1033.

Наклейки с правилами техники безопасности и инструкциями

Предупреждающие наклейки и инструкции по технике безопасности должны быть хорошо видны оператору и установлены во всех местах потенциальной опасности. Заменяйте поврежденные или утерянные наклейки.

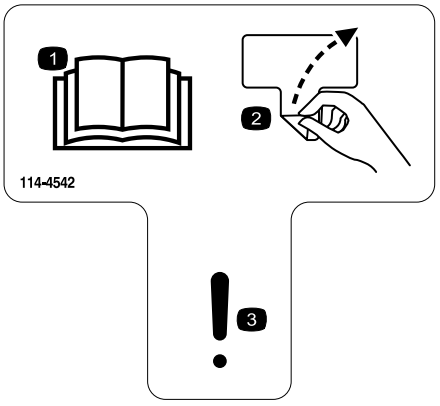

decal114-4542

114-4542

1. Прочтите *руководство по эксплуатации*.
2. Снимите табличку
3. Предупреждение

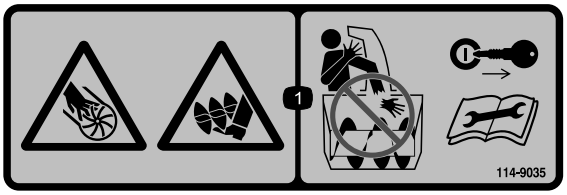

decal114-9035

114-9035

1. Опасность порезов или травматической ампутации конечностей ротором – не помещайте руку в желоб; извлеките кнопку блокировки (ключ) и прочитайте инструкции перед выполнением ремонта или технического обслуживания.

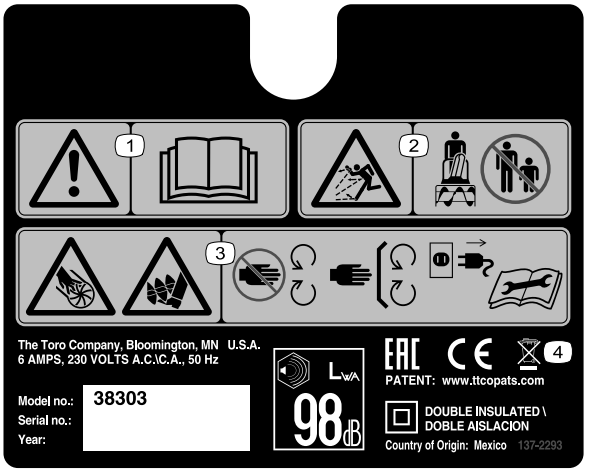

137-2293

1. Осторожно! Прочтите *Руководство оператора*.
2. Опасность выброса предметов! Не допускайте посторонних лиц в рабочую зону.
3. Опасность порезов/травматической ампутации рук крыльчаткой; опасность порезов/травматической ампутации ног шнеком! Держитесь на безопасном расстоянии от движущихся частей, следите за тем, чтобы все защитные приспособления и ограждения были установлены на штатных местах; отсоедините сетевой шнур от источника питания и прочитайте *Руководство оператора*, прежде чем выполнять техническое обслуживание.
4. Не подлежит утилизации вместе с бытовыми отходами.

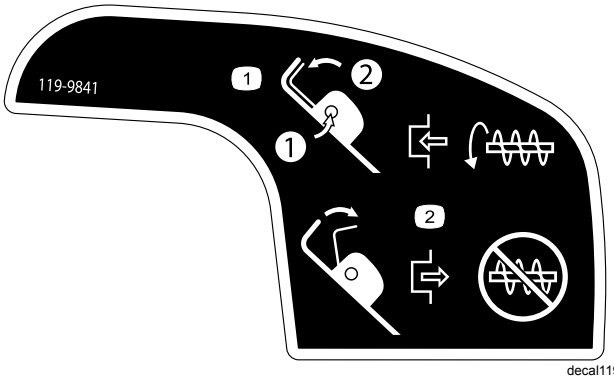

119-9841

1. 1) Нажмите кнопку блокировки; 2) Держите рукоятку, чтобы включить вращение лопастей ротора.
2. Отпустите рукоятку, чтобы выключить вращение лопастей ротора.

Сборка

Примечание: Левая и правая сторона машины определяются относительно оператора.

Установка верхней рукоятки

1. Снимите рельефные ручки, болты с овальными головками и пружинные шайбы с нижней рукоятки.
2. Установите верхнюю рукоятку на нижнюю рукоятку машины, закрепив с помощью рельефных ручек, пружинных шайб и болтов с овальными головками, как показано на Рисунок 1.

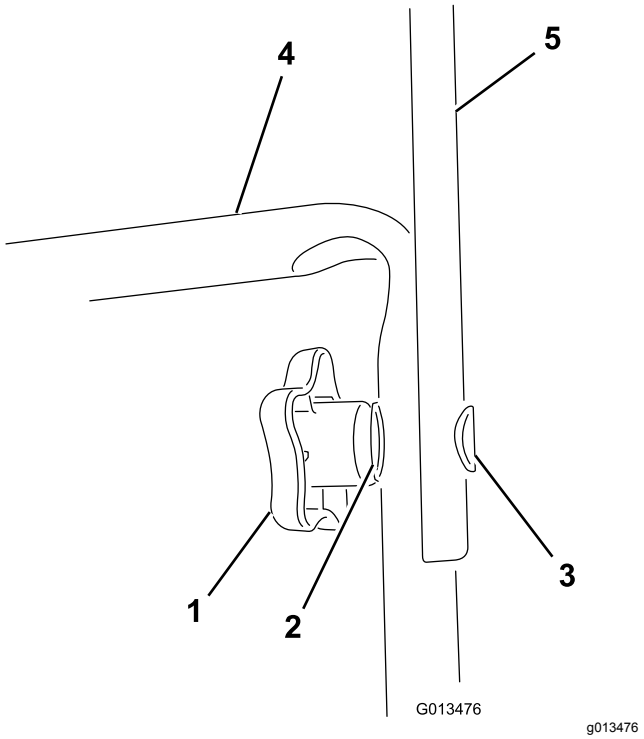

Рисунок 1

1. Рельефная ручка (2 шт.)
2. Пружинная шайба (2 шт.)
3. Болт с овальной головкой (2 шт.)
4. Нижняя рукоятка
5. Верхняя рукоятка

Примечание: Убедитесь, что шнур питания, подсоединенный к машине, проходит поверх нижней рукоятки и идет к **внутренней части** рукоятки в сборе.

3. Надежно затяните рельефные ручки от руки.
4. Присоедините направляющую шнура к рукоятке (Рисунок 2).

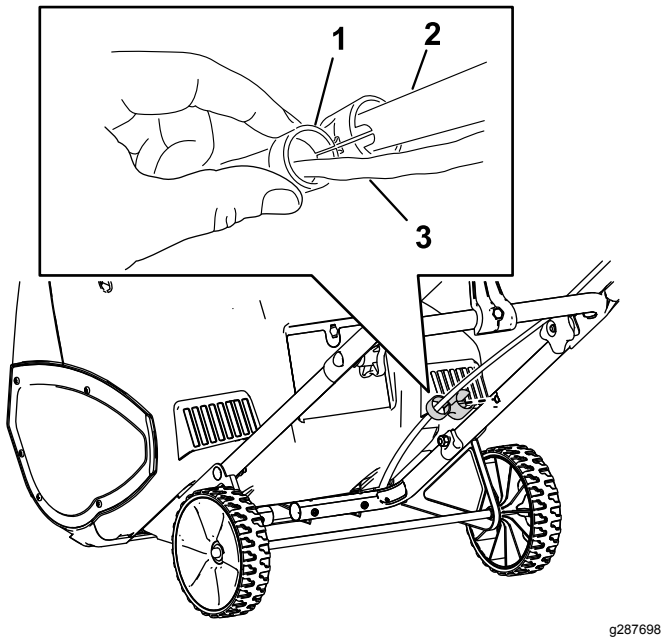

Рисунок 2

1. Направляющая шнура
2. Рукоятка
3. Шнур

Установка штока управления желобом

1. Расположите желоб для выброса снега так, чтобы он был направлен вперед.

   Внимание: **Совместите стрелку на желобе для выброса снега со стрелкой на корпусе (Рисунок 3).**

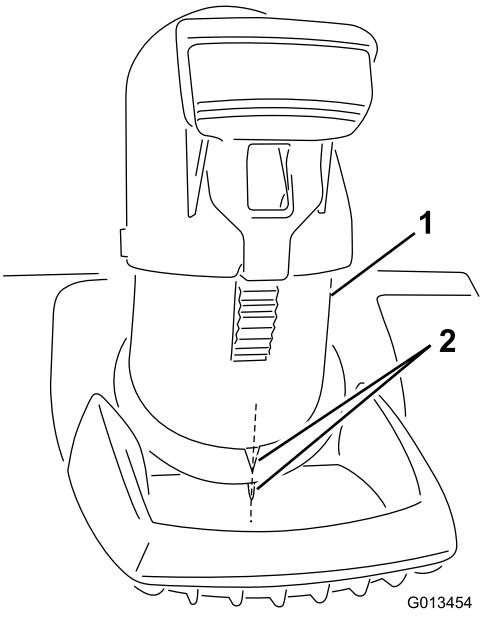

Рисунок 3

1. Желоб для выброса снега
2. Совместите стрелки

2. Вставьте конец штока управления желобом в профилированное отверстие кронштейна, установленного в верхней части нижней рукоятки (Рисунок 4).

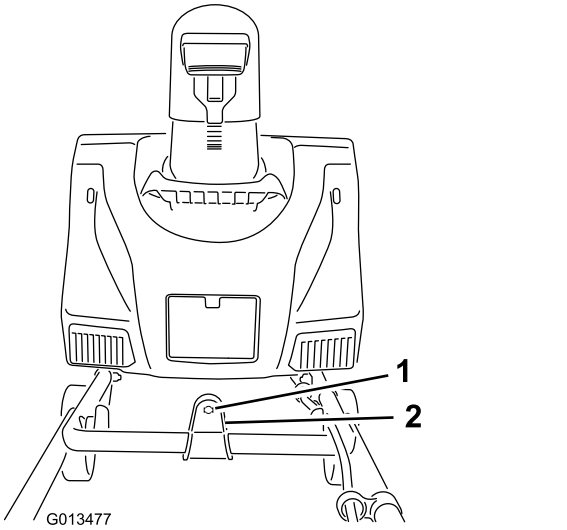

Рисунок 4

1. Профилированное отверстие
2. Хомут

3. Удалите наклейку, закрывающую профилированное отверстие в задней части корпуса (Рисунок 5).

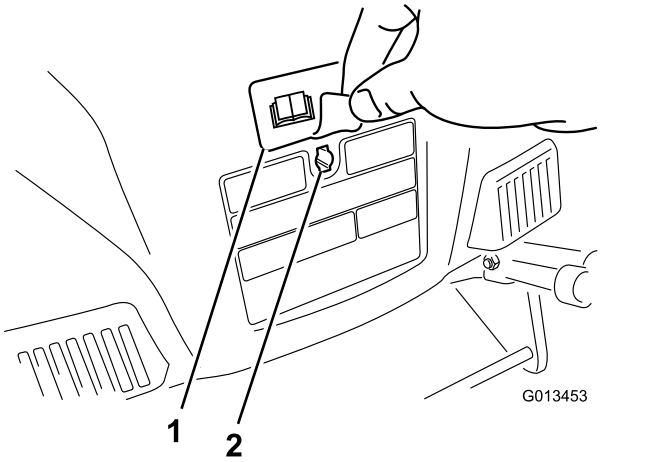

Рисунок 5

1. Наклейка
2. Профилированное отверстие

4. Убедитесь, что рукоятка штока управления желобом направлена вверх (Рисунок 6), и вставьте шток в профилированное отверстие в задней части корпуса.

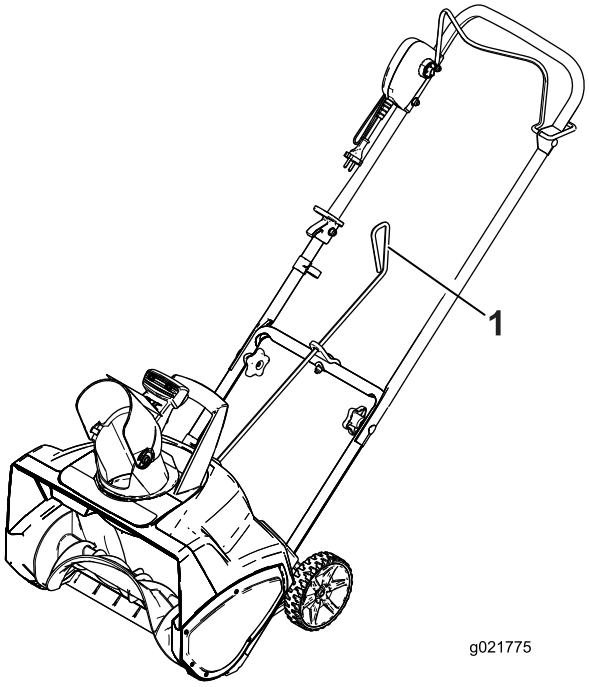

Рисунок 6

1. Рукоятка на штоке управления желобом

5. Нажав с усилием, вставьте шток в профилированное отверстие в задней части корпуса до фиксации со щелчком на месте.
6. Переместите рукоятку штока управления желобом, чтобы убедиться в том, что он движется в том же направлении, что и желоб (Рисунок 7).

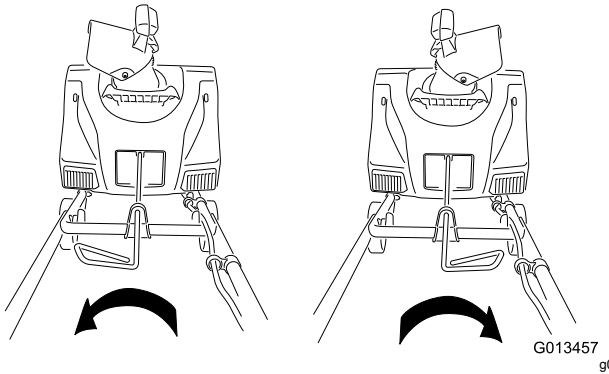

Рисунок 7

Эксплуатация

Обзор изделия

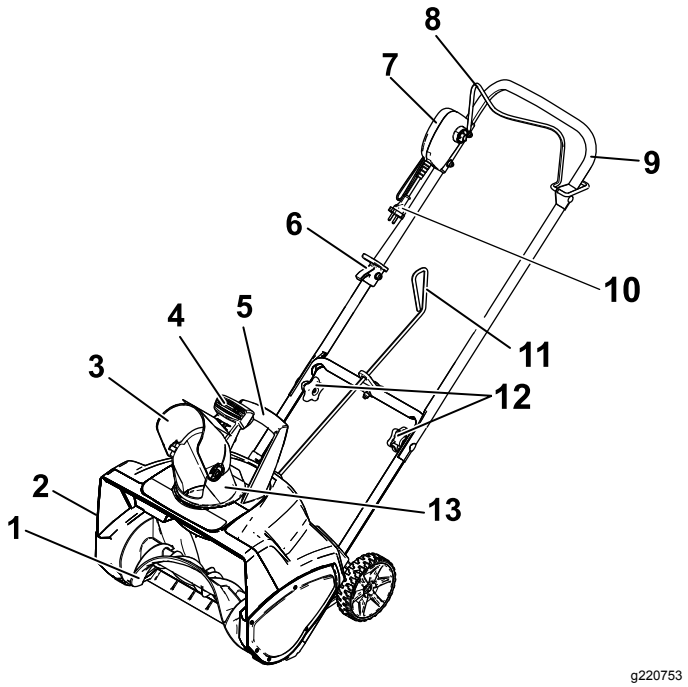

Рисунок 8

1. Лопасти ротора
2. Кожух ремня (не показан)
3. Дефлектор желоба
4. Фиксатор дефлектора желоба
5. Рукоятка желоба для выброса снега
6. Фиксатор шнура
7. Кнопка блокировки (ключ)
8. Штанга управления питанием
9. Верхняя рукоятка
10. Шнур
11. Шток управления желобом
12. Рельефные ручки
13. Желоб для выброса снега

Внимание: **Данная машина предназначена для использования вне помещений, только для бытового применения. Запрещается использовать ее в помещении или для коммерческих/промышленных целей.**

Подсоединение источника питания

Источник питания для данного устройства должен иметь устройство защиты от остаточных токов (RCD) с током отключения, не превышающим 30 мА. Используйте только удлинительный шнур, рекомендованный в странах ЕС для применения вне помещений. Не разрешается каким-либо образом заменять вилку шнура машины или удлинительного шнура.

⚠ ОПАСНО

Попадание воды на машину во время ее работы может привести к поражению электрическим током, вызывающим травму или смерть.

- **Не касайтесь вилки питания или машины мокрыми руками или когда вы стоите в воде.**
- **Используйте только удлинительный шнур, рекомендованный для применения вне помещений при пониженных температурах.**

Длина удлинительного шнура	Минимальный сортамент провода
до 20 м	3 x 1,5 мм²
от 20 до 40 м	3 x 2,5 мм²

Внимание: **Во время эксплуатации периодически проверяйте удлинительный шнур для подтверждения отсутствия отверстий или трещин изоляции. Не используйте поврежденный кабель. Не прокладывайте кабель через лужи.**

Примечание: Чтобы предотвратить отсоединение удлинительного шнура во время работы, используйте фиксатор шнура на верхней ручке, прежде чем подсоединять шнур к машине (Рисунок 9).

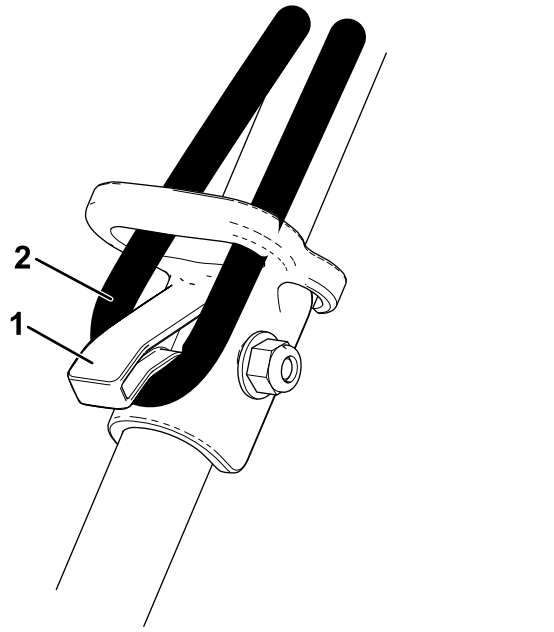

Рисунок 9

1. Фиксатор шнура
2. Удлинительный шнур

⚠ ПРЕДУПРЕЖДЕНИЕ

Повреждение шнура питания может привести к поражению электрическим током или возгоранию.

Перед использованием снегоочистителя внимательно проверьте состояние шнура питания. Эксплуатация снегоочистителя с поврежденным шнуром питания запрещена. Поврежденный шнур питания следует сразу заменить или отремонтировать. Для получения технической помощи обратитесь в официальный дилерский центр технического обслуживания.

Запуск и остановка двигателя

1. Чтобы запустить двигатель, вставьте кнопку блокировки (ключ), нажмите и держите кнопку блокировки (ключ) в нажатом положении и прижмите штангу управления питанием к рукоятке (Рисунок 10).

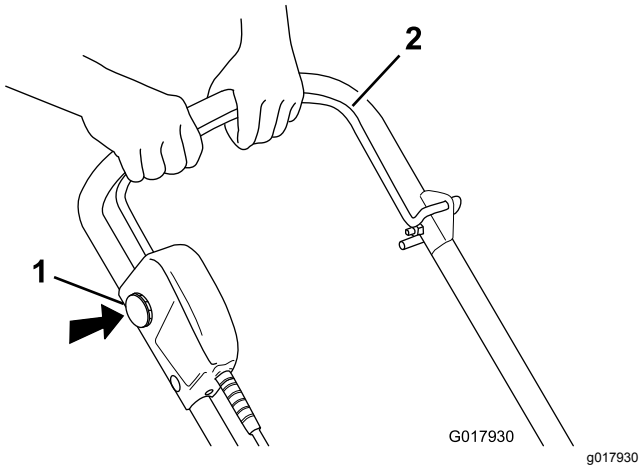

Рисунок 10

1. Кнопка блокировки (ключ)
2. Штанга управления питанием

Примечание: После прижатия и удерживания штанги управления питанием прижатой к рукоятке вы можете отпустить кнопку блокировки (ключ).

2. Чтобы остановить двигатель, отпустите планку управления питанием.

Примечание: Когда вы остановите машину после завершения уборки снега, также извлеките кнопку блокировки (ключ) и отсоедините удлинительный шнур.

Регулировка желоба для выброса снега и дефлектора желоба

Чтобы отрегулировать желоб для выброса снега, переведите рукоятку на штоке управления желобом в том направлении, куда вы хотите направить струю снега (Рисунок 6 и Рисунок 7).

Чтобы отрегулировать дефлектор желоба (и, соответственно, высоту струи снега), нажмите защелку и поднимите или опустите дефлектор желоба (Рисунок 11).

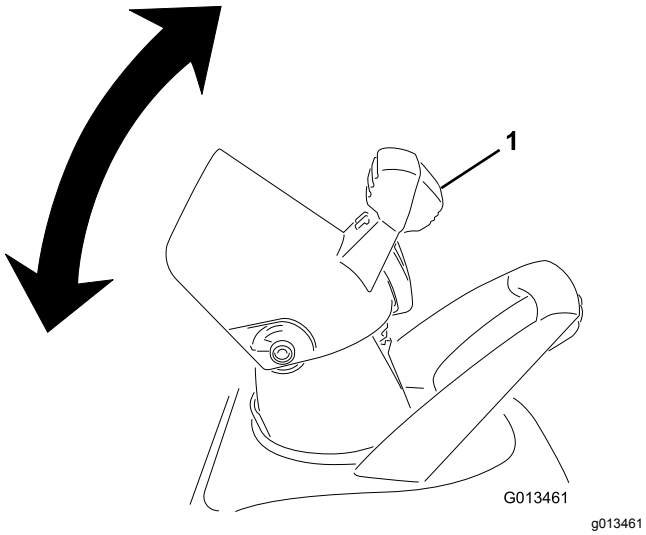

Рисунок 11

1. Фиксатор дефлектора желоба

⚠ ПРЕДУПРЕЖДЕНИЕ

При наличии зазора между желобом для выброса снега и дефлектором желоба машина может выбрасывать снег и предметы в вашем направлении или в направлении стоящих рядом посторонних лиц. Выброшенные предметы могут привести к серьезной травме.

- **Не перемещайте дефлектор желоба с усилием слишком далеко вперед, чтобы не появлялся зазор между желобом для выброса снега и дефлектором желоба.**
- **Не регулируйте дефлектор желоба, когда задействована планка управления питанием. Отпустите планку управления питанием, прежде чем регулировать дефлектор желоба.**

Советы при работе

⚠ ПРЕДУПРЕЖДЕНИЕ

Если машина ударяется о какой-либо предмет во время работы, этот предмет может быть отброшен в вашу сторону или в направлении стоящих рядом посторонних лиц, что может стать причиной серьезной травмы.

Очищайте участок, намеченный для уборки снега, от объектов, которые могут захвачены и выброшены лопастями ротора.

- Проверяйте состояние машины перед работой, чтобы убедиться в свободном вращении ротора.
- Никогда не допускайте детей и домашних животных в зону работы снегоочистителя.
- Очищайте участок, намеченный для уборки снега, от камней, игрушек или других предметов, которые могут быть захвачены и выброшены лопастями ротора. Такие предметы могут быть покрыты снегом и оставаться незамеченными. После столкновения машины с посторонним предметом во время работы остановите машину, отсоедините удлинительный шнур, удалите препятствие и проверьте машину с целью выявления повреждений.
- Начните убирать снег с участка рядом с электрической розеткой и затем двигайтесь по направлению от нее. Двигайтесь вперед и назад, но не в направлении от источника электропитания и к нему.
- При повороте в конце каждой полосы перешагните через шнур и разверните машину.
- Всегда очищайте снег перекрывающимися полосами и осуществляйте выброс снега в направлении ветра, когда это возможно.

⚠ ПРЕДУПРЕЖДЕНИЕ

При использовании рукоятки желоба для выброса снега запрещается направлять желоб на себя или в сторону находящихся поблизости людей. Машина может выбросить предметы, которые могут привести к серьезной травме.

При использовании рукоятки желоба для выброса снега всегда поворачивайте желоб в сторону, противоположную той, где находитесь вы или посторонние люди.

- Держите удлинительный шнур подальше от препятствий, острых предметов и всех движущихся частей. Не тяните резко за шнур и не допускайте неправильного обращения с ним. Часто проверяйте удлинительный шнур на наличие повреждений, которые могут привести к удару током. Если удлинительный шнур поврежден, замените его.
- В условиях обильного снегопада и низких температур возможно примерзание органов управления и движущихся частей. Поэтому в случае, если трудно будет управлять каким-либо органом управления, заглушите двигатель, отсоедините удлинительный шнур и проверьте, имеются ли замерзшие части. В случае примерзания органов управления не прилагайте чрезмерных усилий. Переместите машину в помещение, чтобы замерзшие органы управления оттаяли, прежде чем снова эксплуатировать ее.

- При управлении машиной держите колеса на расстоянии 1 дюйм (2,5 см) от мостовой, наклонив машину вперед. Это поможет предотвратить скопление снега на колесах.
- После очистки снега дайте возможность двигателю поработать в течение нескольких минут для предотвращения примерзания движущихся частей. Затем выключите двигатель, подождите, пока все движущие части не остановятся, и удалите лед и снег с машины. Поверните рычаг желоба несколько раз, чтобы удалить снег.

Техническое обслуживание

Внимание: **Любой ремонт электрической части должен выполнять только уполномоченный дилер по техническому обслуживанию.**

Примечание: Левая и правая сторона машины определяются при взгляде с места оператора.

⚠ ПРЕДУПРЕЖДЕНИЕ

Если удлинительный кабель присоединен к машине, то не исключено случайное включение устройства кем-либо, когда вы проводите техническое обслуживание, что может вызвать серьезные травмы.

Извлеките кнопку блокировки (ключ) и отсоедините удлинительный кабель перед выполнением любых операций технического обслуживания машины.

Смазывание машины

Смазывание машины не требуется, все подшипники заполнены на заводе-изготовителе смазкой с расчетом на весь срок службы машины.

Замена скребка

Скребок расположен в нижней части корпуса ротора, как показано на Рисунок 12.

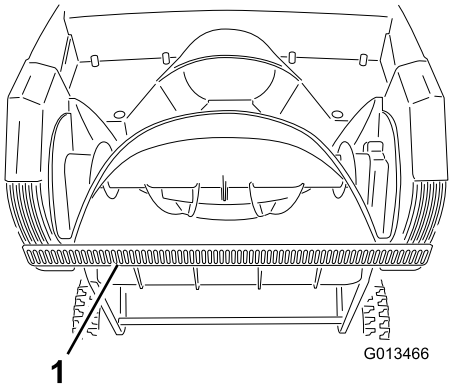

g013466

Рисунок 12

1. Скребок

1. Отверните по одному винту с каждой стороны пластины крепления скребка (Рисунок 13) и 2 винта крепления скребка к машине из-под нижней части машины (Рисунок 14).

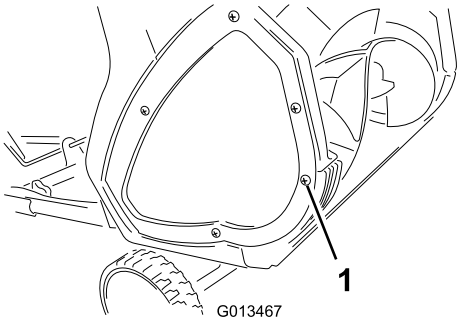

Рисунок 13

1. Винт (2)

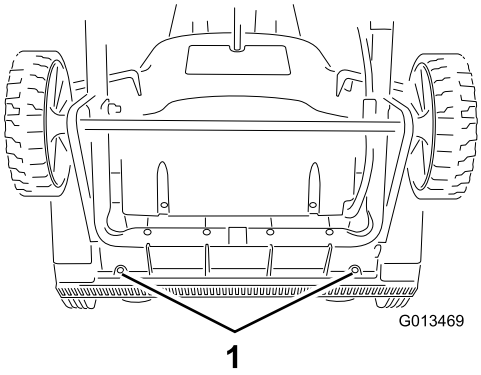

Рисунок 14

1. Винты

2. Снимите и удалите в отходы старый скребок.
3. Установите новый скребок и надежно закрепите его четырьмя винтами, которые вы сняли ранее.

Замена ротора

1. Выверните винты крепления правой пластины к раме машины (Рисунок 15).

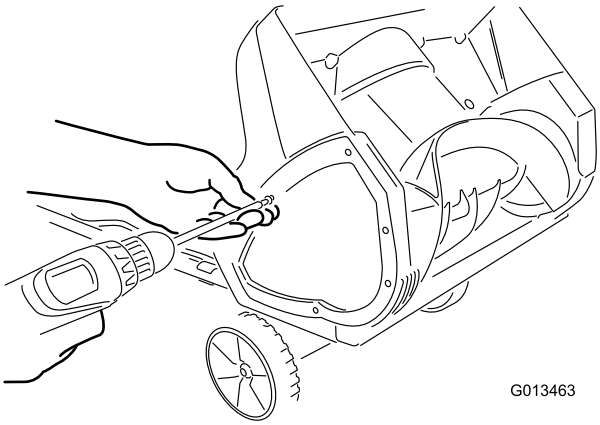

Рисунок 15

2. Выньте штифт ротора (Рисунок 16).

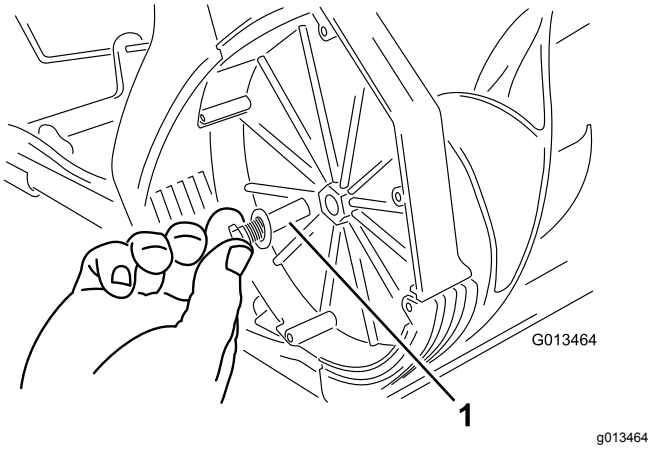

Рисунок 16

1. Штифт ротора

3. Снимите старый ротор.
4. Установите новый ротор, введя конец ротора в соответствующую монтажную конечную часть корпуса и поворачивая ротор до тех пор, пока он со щелчком не встанет на место (Рисунок 17).

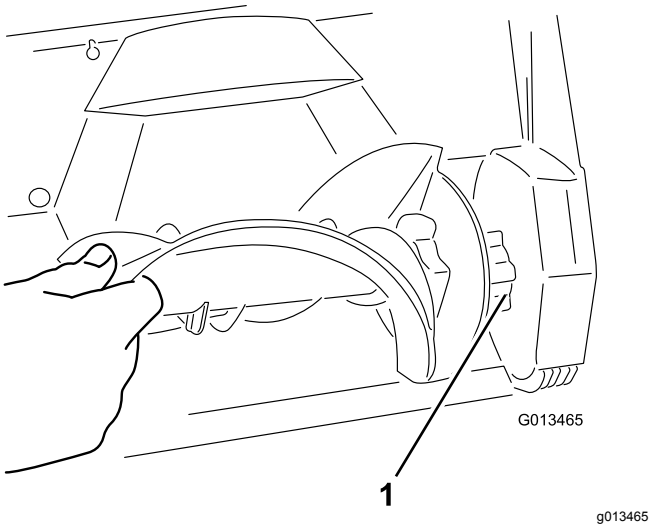

Рисунок 17

1. Монтажная конечная часть ротора

Примечание: Убедитесь, что гайка крепления штифта ротора остается внутри углубленного отверстия в правой стенке корпуса.

Примечание: Корпус изогнется, когда вы вставите ротор.

5. Затяните болт на боковой стороне корпуса.
6. Установите правую пластину, закрепив винтами, снятыми при выполнении действий, указанных в пункте 1.

Обслуживание

Данная машина, разработанная специалистами компании Toro, рассчитана на длительный срок безотказной эксплуатации. Если возникнет необходимость техобслуживания, отвезите машину уполномоченному дилеру по техническому обслуживанию компании

Бытовые электроприборы с двойной изоляцией

В электроприборах с двойной изоляцией вместо заземления применяются две системы изоляции. На электроприборах с двойной изоляцией заземление не предусмотрено и никакие дополнительные средства заземления не устанавливаются. Техническое обслуживание электроприборов с двойной изоляцией требует особой ответственности и знания системы, обслуживание должно выполняться только аттестованным сервисным персоналом уполномоченного сервисного дилера компании Запасные части для электроприборов с двойной изоляцией должны быть идентичны частям, подлежащим замене. На электроприборах с двойной изоляцией имеется маркировка «Двойная изоляция» или «С двойной изоляцией». На электроприбор может также быть нанесен значок ⧈ (квадрат в квадрате).

Информация по изделию

Табличка с обозначением модели и серийным номером расположена на корпусе. Всегда указывайте номера, приведенные на этой табличке, в переписке с компанией или когда вам нужны детали для замены.

Хранение

1. Дайте машине поработать несколько минут и удалите растаявший снег с машины.
2. Извлеките кнопку блокировки (ключ) и отсоедините удлинительный кабель от машины.
3. Внимательно осмотрите удлинительный кабель для обнаружения признаков износа или повреждений. Замените его в случае износа или повреждения.
4. Тщательно проверьте машину с целью обнаружения изношенных, ослабленных или поврежденных частей. Чтобы произвести ремонт или заменить детали, обратитесь за помощью к лицензированному дилеру по техническому обслуживанию.
5. Храните удлинительный шнур вместе с машиной.
6. Храните машину в чистом и сухом месте.

Уведомление о правилах соблюдения конфиденциальности для Европы

Информация, которую собирает компания Toro
Warranty Company (Toro), обеспечивает конфиденциальность ваших данных. Чтобы обработать вашу заявку на гарантийный ремонт и связаться с вами в случае отзыва изделий, мы просим вас предоставить нам некоторую личную информацию – непосредственно в нашу компанию или через ваше местное отделение или дилера компании Toro.

Гарантийная система Toro размещена на серверах, находящихся на территории Соединенных Штатов, где закон о соблюдении конфиденциальности может не гарантировать защиту такого уровня, который обеспечивается в вашей стране.

ПРЕДОСТАВЛЯЯ НАМ СВОЮ ЛИЧНУЮ ИНФОРМАЦИЮ, ВЫ СОГЛАШАЕТЕСЬ НА ЕЕ ОБРАБОТКУ В СООТВЕТСТВИИ С ОПИСАНИЕМ В НАСТОЯЩЕМ УВЕДОМЛЕНИИ О СОБЛЮДЕНИИ КОНФИДЕНЦИАЛЬНОСТИ.

Способ использования информации компанией Toro.
Компания Toro может использовать вашу личную информацию для обработки гарантийных заявок и для связи с вами в случае отзыва изделия или для каких-либо иных целей, о которых мы вам сообщим. Компания Toro может предоставлять вашу информацию в свои филиалы, дилерам или другим деловым партнерам в связи с любыми из указанных видов деятельности. Мы не будем продавать вашу личную информацию сторонним компаниям. Мы оставляем за собой право раскрыть личную информацию, чтобы выполнить требования применимых законов и по запросу соответствующих органов власти, с целью обеспечения правильной работы наших систем или для нашей собственной защиты или защиты пользователей.

Хранение вашей личной информации
Мы будем хранить вашу личную информацию, пока она будет нужна нам для осуществления целей, для которых она была первоначально собрана или для других законных целей (например, соблюдение установленных норм) или в соответствии с положениями применяемого закона.

Обязательство компании Toro по обеспечению безопасности вашей личной информации
Мы принимаем все необходимые меры для защиты вашей личной информации. Мы также делаем все возможное для поддержания точности и актуального состояния личной информации.

Доступ и исправление вашей личной информации
Если вы захотите просмотреть или исправить свою личную информацию, просим связаться с нами по электронной почте legal@toro.com.

Закон о защите прав потребителей Австралии

Клиенты в Австралии могут найти информацию, относящуюся к Закону о защите прав потребителей Австралии, внутри упаковки или у своего местного дилера компании Toro.