Form No. 3378-493 Rev C

Spazzaneve Power Curve® 1800

Nº del modello 38302—Nº di serie 314000001 e superiori

Manuale dell'operatore

Qualora sussistano dubbi o problemi dopo la lettura del presente manuale, contattate il numero verde 1-800-808-2963 (Stati Uniti) o 1-800-808-3072 (Canada) prima di restituire il prodotto.

IMPORTANTI ISTRUZIONI PER LA SICUREZZA

Durante l'utilizzo di un apparecchio elettrico è sempre necessario rispettare le precauzioni di base seguenti:

PRIMA DI UTILIZZARE IL PRESENTE APPARECCHIO LEGGERE TUTTE LE ISTRUZIONI

AVVERTENZA—Attenersi alle presenti istruzioni per la sicurezza per limitare il rischio di incendio, shock elettrico e infortuni.

E' assolutamente importante che voi e gli altri operatori dell'apparecchio leggiate e comprendiate il contenuto di questo manuale prima dell'utilizzo. Prestate particolare attenzione al simbolo di avvertimento ⚠ che significa ATTENZIONE, AVVERTENZA o PERICOLO – norme di sicurezza personali. Leggete e comprendete le istruzioni, perché si tratta della vostra sicurezza. **Il mancato rispetto di queste istruzioni può provocare infortuni, rischio d'incendio e scosse elettriche.**

Non utilizzate l'apparecchio sulla ghiaia.

Tenete persone e animali lontano dall'area di lavoro – tenete i visitatori lontani dall'area di lavoro.

Indossate abiti appropriati – non indossate abiti svolazzanti o gioielli. Possono restare impigliati nelle parti mobili.

Indossate stivali di gomma quando azionate l'apparecchio.

Azionare l'apparecchio in posizione manuale non è sicuro.

Avvertenza – per prevenire scosse elettriche, utilizzate la macchina solo con il cavo di prolunga raccomandato per uso all'aperto.

Cavi di prolunga – per evitare che il cavo dell'apparecchio e il cavo di prolunga si stacchino durante il funzionamento, collegate il cavo di prolunga all'apparecchio come mostrato in Figura 9.

Evitate l'avviamento accidentale – non tenete un dito sull'interruttore quando trasportate l'apparecchio. Prima di mettere sotto tensione l'apparecchio, verificate che l'interruttore sia spento.

Non utilizzare impropriamente il cavo – non trasportate l'apparecchio dal cavo né tirate il cavo di prolunga per staccare l'apparecchio dalla presa. Tenete il cavo lontano da calore, olio e spigoli acuti.

Tenete le mani lontano dalle parti mobili.

Tenete montate le protezioni, in stato di marcia.

Non forzate l'apparecchio – funzionerà meglio e con maggiore sicurezza alla velocità per cui è stato progettato.

Non sporgetevi – prestate attenzione alla stabilità dei piedi e mantenete sempre l'equilibrio.

Se l'apparecchio colpisce un corpo estraneo, agite come segue:

- Rilasciate immediatamente la barra di comando per arrestare la macchina.
- Staccate il cavo di alimentazione.
- Verificate il danno.
- Riparate eventuali danni prima di avviare e utilizzare l'apparecchio.

Staccate l'apparecchio – staccate l'apparecchio dall'alimentazione quando resta inutilizzato, prima di effettuare interventi di manutenzione, quando sostituite gli accessori, ecc.

Conservatelo l'apparecchio inutilizzato in un locale chiuso. Quando l'apparecchio resta inutilizzato, conservatelo in un locale chiuso, asciutto e sicuro, fuori della portata dei bambini.

Provvedete accuratamente alla manutenzione dell'apparecchio – seguite le istruzioni relative alla sostituzione degli accessori.

L'apparecchio soddisfa o supera le specifiche della norma B71.3 dell'American National Standards Institute, in vigore al momento della produzione.

Prima di avviare il motore dovete aver letto e compreso il contenuto del presente manuale.

⚠Questo è il simbolo di avviso di sicurezza che viene usato per richiamare l'attenzione a pericoli di infortuni potenziali. Attenetevi a tutti i messaggi di sicurezza che seguono questo simbolo, al fine di evitare infortuni ed anche la morte.

L'errato utilizzo o manutenzione di questo apparecchio può causare infortuni ed anche la morte. Limitate questo pericolo attenendovi alle seguenti istruzioni di sicurezza.

L'apparecchio è in grado di amputare mani e piedi e scagliare oggetti. La mancata osservanza delle seguenti norme di sicurezza può provocare gravi infortuni.

Addestramento

- Prima di utilizzare l'apparecchio dovete leggere, comprendere e seguire tutte le istruzioni presenti sull'apparecchio stesso e nel/nei manuale/i. Prendete dimestichezza con i comandi

© 2019—The Toro® Company
8111 Lyndale Avenue South
Bloomington, MN 55420

Registrate il vostro prodotto presso www.Toro.com.

CE

Traduzione dell'originale (IT)
Stampato negli USA
Tutti i diritti sono riservati

3378-493 C

e il corretto utilizzo dell'apparecchio. Imparate a spegnere l'apparecchio e a disinserire i comandi rapidamente.

- Non permettete mai che bambini e ragazzi azionino l'apparecchio. Non permettete mai che gli adulti utilizzino l'apparecchio senza idoneo addestramento.
- Mantenete l'area da spazzare sgombra da persone, soprattutto bambini, e animali da compagnia.
- Prestate particolare attenzione al rischio di scivolamento o caduta, specialmente durante l'azionamento su superfici scivolose e ad alta velocità.

Preparazione

- Ispezionate accuratamente la zona dove verrà usato l'apparecchio e ripulitela da zerbini, slittini, tavole, cavi ed altri corpi estranei.
- Non utilizzate l'apparecchio senza indumenti invernali adeguati. Non indossate capi di abbigliamento larghi poiché potrebbero impigliarsi nelle parti in movimento. Indossate calzature in grado di offrire la massima stabilità su superfici scivolose.
- Non tentate di spazzare la neve da superfici con ghiaia o pietra frantumata. Questo apparecchio è stato progettato per impiego su superfici lastricate o asfaltate.
- Non tentate mai di effettuare regolazioni a motore acceso (salvo espressa indicazione del costruttore).
- Durante l'utilizzo della macchina o l'esecuzione di regolazioni o riparazioni indossate sempre occhiali di sicurezza o visiere per proteggere gli occhi da oggetti che potrebbero essere scagliati dall'apparecchio.

Funzionamento

- Non mettete le mani o i piedi vicino o sotto le parti rotanti. Restate sempre lontani dall'apertura di scarico.
- Procedete con la massima cautela quando lavorate o attraversate vialetti, sentieri o strade di ghiaia. Prestate la massima attenzione a eventuali pericoli nascosti ed al traffico.
- Dopo avere urtato un oggetto estraneo, spegnete il motore, staccate il cavo di prolunga, togliete la chiave e controllate accuratamente che l'apparecchio non sia danneggiato. Riparate eventuali danni prima di avviare e utilizzare l'apparecchio.
- Qualora l'apparecchio iniziasse a vibrare in maniera anomala, spegnete il motore e verificate immediatamente la causa. La vibrazione segnala generalmente un problema.
- Spegnete il motore, togliete la chiave e scollegate l'apparecchio prima di lasciare la posizione di lavoro, prima di disintasare l'alloggiamento delle pale rotanti o del camino di scarico, prima di effettuare riparazioni, regolazioni, controlli e durante il trasporto della macchina.
- Non orientate lo scarico della neve verso i presenti.
- Non azionate in presenza di una persona davanti alla macchina.
- Quando dovete pulire, riparare o ispezionare l'apparecchio, spegnete il motore, togliete la chiave, staccate l'apparecchio e accertate che le pale rotanti e tutte le parti in movimento si siano arrestate.
- Abbiate estrema cautela quando utilizzate la macchina sulle pendenze.
- Non utilizzate la macchina a velocità di trasferimento elevate su superfici scivolose.
- Eseguite le retromarce della macchina con prudenza.
- Non utilizzate l'apparecchio senza le adeguate protezioni e altri dispositivi di sicurezza in sede e funzionanti.
- Non dirigete mai lo scarico verso persone o aree dove si potrebbero causare danni alla proprietà. Tenete lontano i bambini e altre persone.
- Non sovraccaricate la capacità dell'apparecchio nel tentativo di spazzare troppo velocemente la neve.
- Guardate indietro e prestate la massima attenzione quando fate retromarcia con l'apparecchio.
- Non utilizzate mai l'apparecchio in caso di scarsa visibilità o poca luce. Procedete con passo sicuro e tenete le mani saldamente sull'impugnatura. Camminate, non correte.
- Disinserite l'alimentazione della girante prima di trasportare la macchina e durante le pause di utilizzo.
- Utilizzate soltanto accessori approvati da Toro.

Pulizia di un camino di scarico intasato

La più comune causa di lesioni associate alla macchina è il contatto delle mani con le pale rotanti in movimento in fondo al camino di scarico. Non usate mai le mani per pulire il camino di scarico.

Per pulire il camino:

- **Spegnete il motore, togliete la chiave e staccate il cavo di prolunga dalla macchina.**
- Attendete 10 secondi per essere certi che le pale rotanti abbiamo smesso di girare.
- Utilizzate sempre un attrezzo per la pulizia, mai le mani.

Manutenzione e rimessaggio

- Prima dell'uso, controllate la corretta tenuta di tutti gli elementi di fissaggio per accertare che l'apparecchio sia in buone condizioni di sicurezza.
- Leggete attentamente il *Manuale dell'operatore* per informazioni importanti sul rimessaggio prolungato dell'apparecchio.
- Mantenete in buone condizioni le targhette di avvertenza e istruzione, e all'occorrenza sostituitele.
- Dopo aver spazzato la neve, fate funzionare l'apparecchio per qualche minuto per prevenire il congelamento delle pale rotanti.

Conservate queste istruzioni

Pressione acustica

Questa macchina ha un livello massimo di pressione acustica all'orecchio dell'operatore di 83 dBA, basato sulla misura di macchine identiche in ottemperanza alla norma EN 11201.

Potenza acustica

Questa unità ha un livello di potenza acustica garantito di 98 dBA, basato sulla misura di macchine identiche in ottemperanza alla norma EN 3744.

Vibrazione

Basandosi su misurazioni effettuate su macchine identiche in conformità alla norma EN 1033, questa unità non supera il livello di vibrazioni mano-braccio di 1,2 m/s².

Adesivi di sicurezza e informativi

Gli adesivi di sicurezza e di istruzione sono chiaramente visibili e sono affissi accanto a zone particolarmente pericolose. Sostituite eventuali adesivi se danneggiati o mancanti.

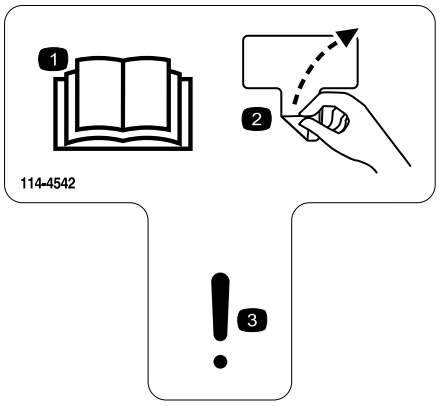

decal114-4542

114-4542

1. Leggete il *Manuale dell'operatore*.
2. Rimuovete l'adesivo
3. Avvertenza



decal114-9034

114-9034

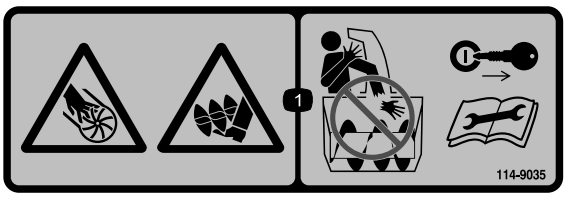

decal114-9035

114-9035

1. Pericolo di taglio e smembramento di mani o piedi causati dalla coclea: non inserite la mano nel camino; prima di eseguire interventi di revisione e manutenzione togliete la chiave di accensione e leggete le istruzioni.

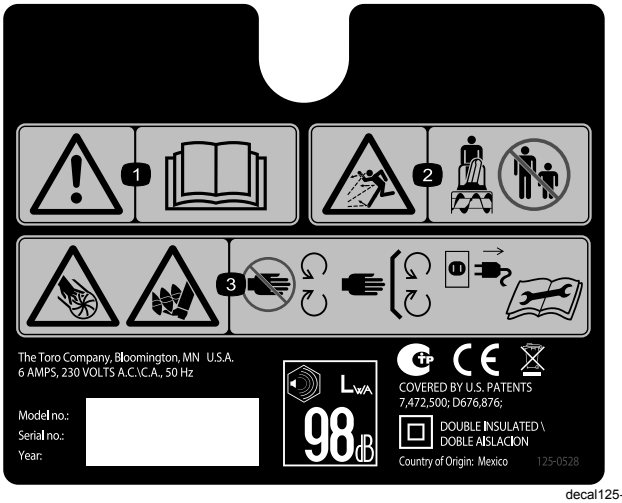

decal125-0528

125-0528

1. Avvertenza: leggete il *Manuale dell'operatore*.
2. Pericolo di lancio di oggetti: tenete gli astanti a distanza.
3. Pericolo di taglio o smembramento delle mani; pericolo di taglio o smembramento dei piedi, coclea – non avvicinatevi alle parti in movimento; non rimuovete le protezioni e i carter; scollegate il cavo dall'alimentazione e leggete il *Manuale dell'operatore* prima di effettuare la manutenzione.

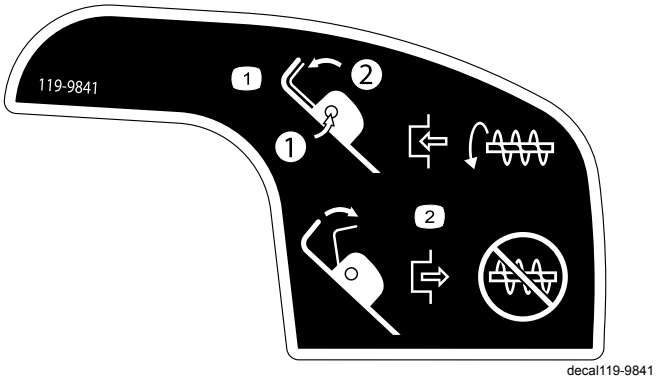

119-9841

1. 1) Premete il microinterruttore di sicurezza; 2) Tenete la stegola per innestare la rotazione della lama della coclea.
2. Rilasciate la maniglia per disinserire la rotazione della lama della coclea.

Preparazione

Nota: Stabilite i lati sinistro e destro della macchina dalla normale postazione di guida.

Montaggio della stegola superiore

1. Togliete le manopole della stegola, i bulloni ovali e le rondelle concave dalla stegola inferiore.
2. Montate la sezione superiore della stegola nella sezione inferiore con le relative manopole, rondelle concave e bulloni ovali, come mostrato in Figura 1.

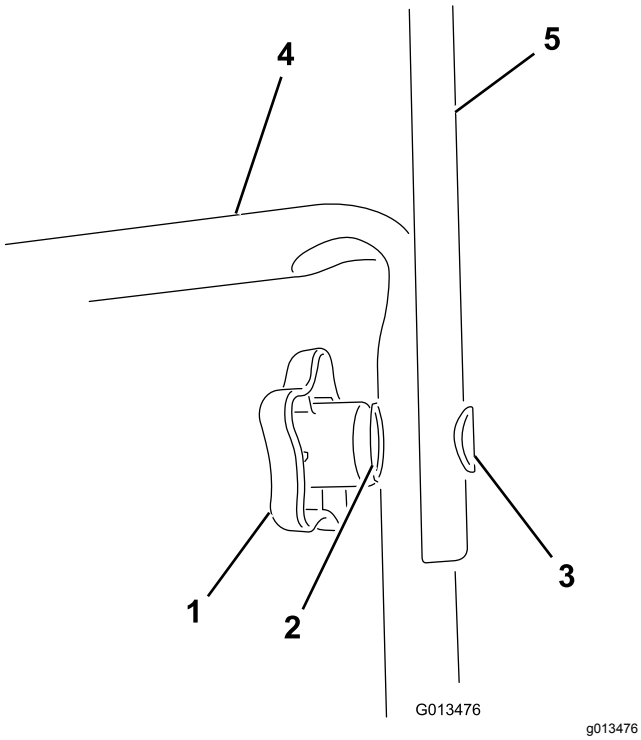

Figura 1

1. Manopola della stegola (2)
2. Rondella concava (2)
3. Bullone ovale (2)
4. Sezione inferiore della maniglia
5. Maniglia superiore

Nota: Verificate che il cavo dell'alimentazione attaccato alla macchina sia posato sulla stegola inferiore e all'**interno** del gruppo maniglia.

3. Serrate saldamente le manopole della stegola a mano.
4. Fissate la guida del cavo alla stegola (Figura 2).

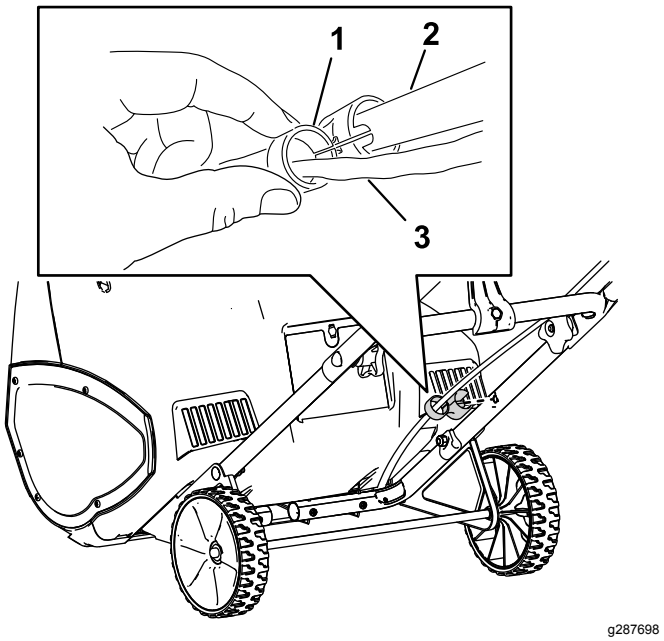

Figura 2

1. Guida del cavo
2. Stegola
3. Cavo

Montaggio dell'asta di comando del camino di scarico

1. Posizionate il camino di scarico in modo che sia rivolto in avanti.

Importante: **Allineate la freccia sul camino di scarico con la freccia sull'alloggiamento (Figura 3).**

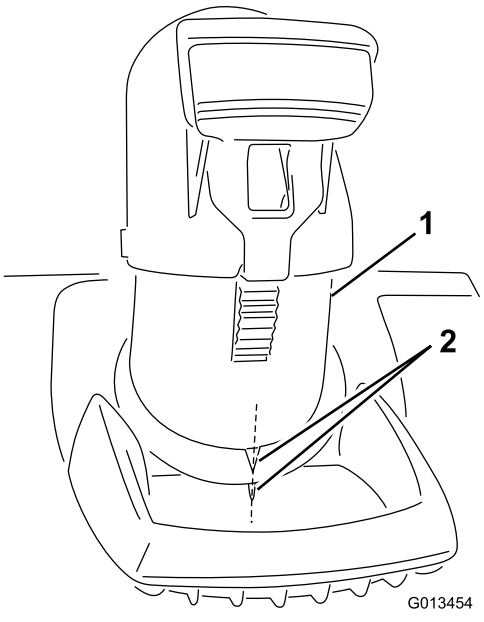

Figura 3

1. Camino di scarico
2. Allineate le frecce

2. Inserite l'estremità dell'asta di comando del camino nel foro della chiavetta nella staffa fissata alla parte superiore della stegola inferiore (Figura 4).

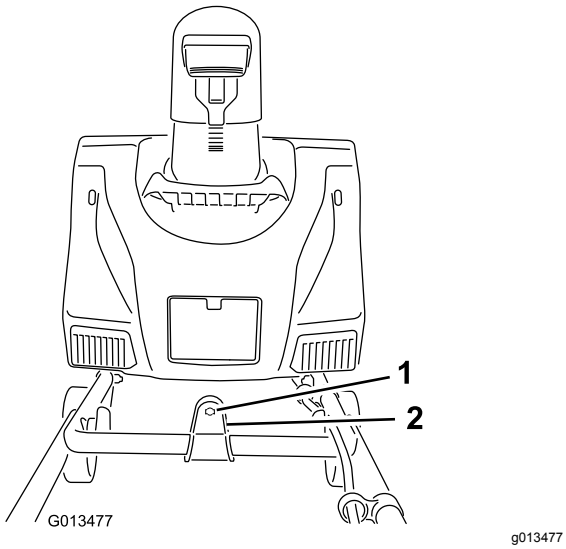

Figura 4

1. Foro della chiavetta
2. Staffa

3. Rimuovete l'adesivo che copre il foro della chiavetta nella parte posteriore dell'alloggiamento (Figura 5).

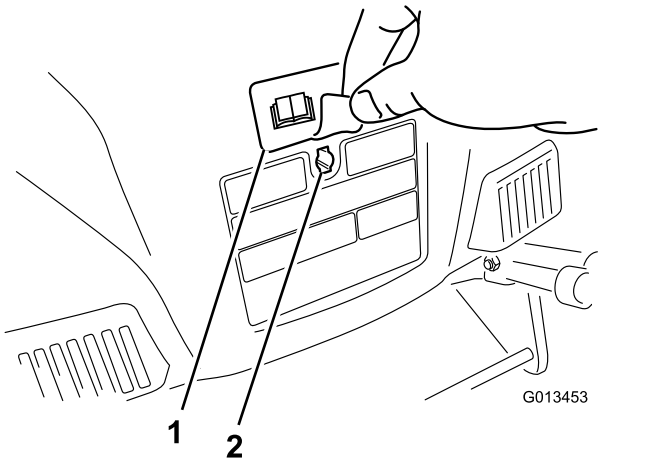

Figura 5

1. Adesivi
2. Foro della chiavetta

4. Verificate che la stegola dell'asta di comando del camino sia rivolta verso l'alto (Figura 6) e inserite l'asta nel foro della chiavetta nella parte posteriore dell'alloggiamento.

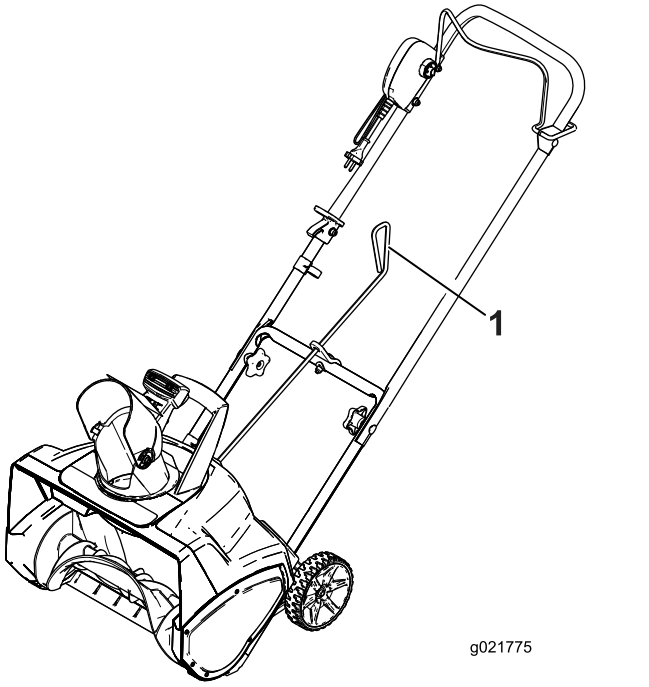

g021775

Figura 6

1. Stegola sull'asta di comando del camino

5. Premete con decisione l'asta nel foro della chiavetta nella parte posteriore dell'alloggiamento fino allo scatto di posizionamento.
6. Spostate la stegola sull'asta di comando del camino per verificare che si sposti nella stessa direzione del camino stesso (Figura 7).

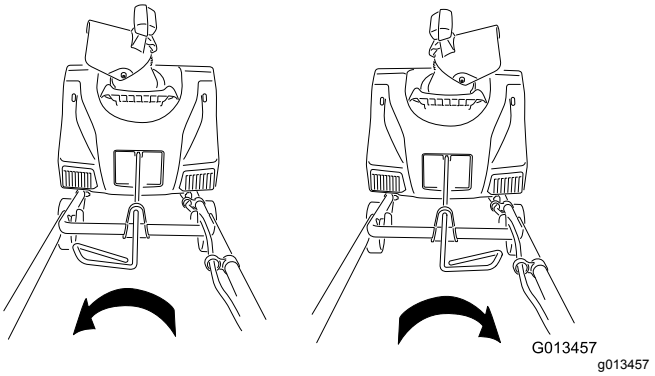

Figura 7

Funzionamento

Sommario del prodotto

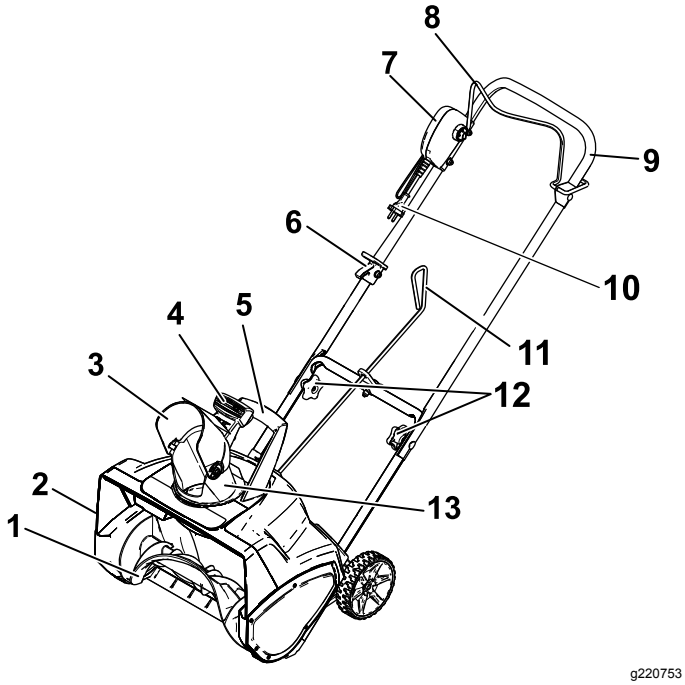

Figura 8

1. Pale rotanti
2. Copricinghia (non in figura)
3. Deflettore del camino di scarico
4. Leva del deflettore del camino
5. Stegola del camino di scarico
6. Guida del cavo
7. Pulsante di interblocco
8. Barra di comando dell'alimentazione
9. Maniglia superiore
10. Cavo
11. Asta di comando del camino
12. Manopole della stegola
13. Camino di scarico

Importante: **La macchina è concepita soltanto per uso all'aperto e residenziale. Non utilizzate in ambenti chiusi o a fini commerciali o industriali.**

Collegamento alla presa elettrica

La macchina è dotata di spina polarizzata (cioè una lamina più larga dell'altra) per ridurre il rischio di scosse elettriche. Utilizzate soltanto spina polarizzata e cavo di prolunga omologato UL (certificazione CSA in Canada) raccomandati per uso all'aperto. La spina polarizzata si inserisce nel relativo cavo in un modo solo. Se la spina non si inserisce completamente nel cavo, invertitelo. Se l'inserimento risulta ancora impossibile, acquistate un cavo di prolunga polarizzato. Se disponete di un cavo di prolunga polarizzato e la relativa spina non si inserisce completamente nella presa a muro, invertite la spina. Se l'inserimento risulta ancora impossibile, contattate un elettricista qualificato per installare una presa idonea. Non modificate la macchina o il cavo di prolunga in alcun modo.

⚠ PERICOLO

Il contatto con l'acqua durante l'azionamento della macchina può provocare scosse elettriche e causare infortuni o anche la morte.

- **Non maneggiate la spina o la macchina con le mani bagnate o con i piedi nell'acqua.**
- **Utilizzate soltanto un cavo di prolunga raccomandato per uso all'aperto a basse temperature.**

Lunghezza del cavo di prolunga	Calibro minimo del cavo (AWG)
7,6 metri	16
15,2 metri	16
30 metri	16
46 metri	14

Nota: Non utilizzate un cavo di prolunga lungo più di 46 metri.

Importante: **Durante l'uso controllate sovente il cavo di prolunga, per accertare che l'isolante non sia stato forato o incrinato. Non usate il cavo se è danneggiato. Non fate passare il cavo in acqua ferma o erba bagnata.**

Nota: Per impedire che il cavo di prolunga di stacchi durante l'uso, utilizzate il fermacavo sulla stegola superiore prima di collegarlo alla macchina (Figura 9).

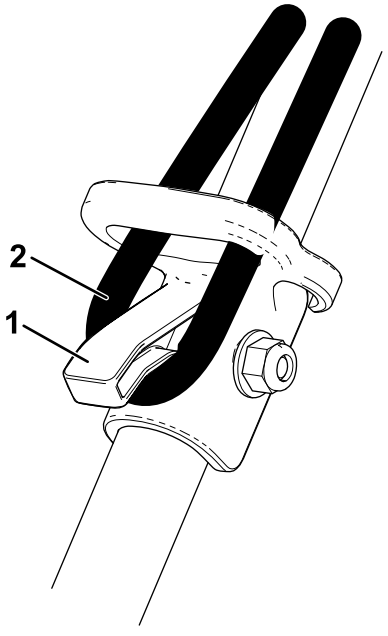

Figura 9

1. Blocco del cavo
2. Cavo di prolunga

⚠ AVVERTENZA

Un cavo dell'apparecchio danneggiato può causare scossa o incendio.

Ispezionate accuratamente il cavo dell'apparecchio prima di utilizzare la macchina. Se il cavo è danneggiato, non utilizzate la macchina. Il cavo di alimentazione o l'interruttore dell'attrezzatura non può essere sostituito e l'attrezzatura dovrà essere rottamata.

Avviamento e spegnimento del motore

1. Per avviare il motore, inserite il tasto di interblocco, tenete premuto il pulsante di interblocco e premete la barra di comando dell'alimentazione verso la stegola (Figura 10).

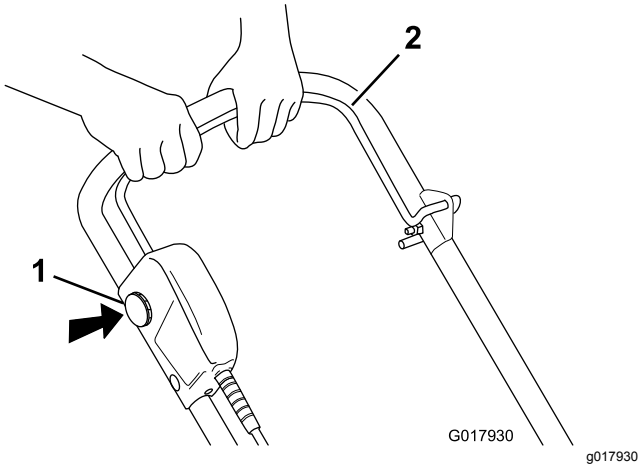

Figura 10

1. Pulsante di interblocco
2. Barra di comando dell'alimentazione

Nota: Potete rilasciare il pulsante di interblocco dopo avere tenuto premuto la barra di comando dell'alimentazione verso la stegola.

2. Per spegnere il motore, rilasciate la barra di comando dell'alimentazione.

Nota: Quando spegnete la macchina dopo avere terminato di rimuovere la neve, togliete anche la chiave e staccate il cavo della prolunga.

Regolazione del camino di scarico e del deflettore

Per regolare il camino di scarico, spostate la stegola sull'asta di comando del camino nella stessa direzione in cui intendete orientare il getto di neve (Figura 6 e Figura 7).

Per regolare il deflettore del camino di scarico (e quindi l'altezza del getto di neve), premete la leva e alzate o abbassate il deflettore del camino (Figura 11).

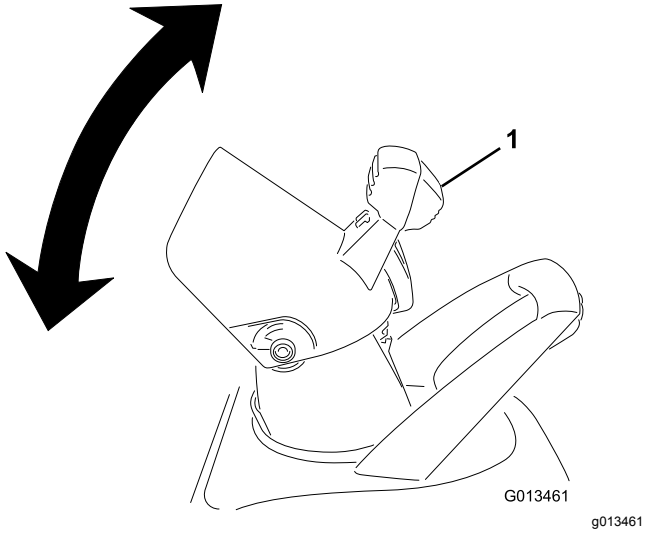

Figura 11

1. Leva del deflettore del camino

⚠ AVVERTENZA

Uno spazio tra il camino di scarico ed il deflettore del camino può consentire il lancio di neve e oggetti in direzione dell'operatore. Gli oggetti lanciati possono causare gravi infortuni.

- **Non spingete in avanti con forza eccessiva il deflettore del camino, in modo che tra il camino di scarico ed il relativo deflettore non si formi uno spazio.**
- **Non regolate il deflettore del camino di scarico con la barra di comando dell'alimentazione innestata. Rilasciate la barra di comando dell'alimentazione prima di regolare il deflettore del camino di scarico.**

Suggerimenti

⚠ AVVERTENZA

Se la macchina dovesse colpire un oggetto mentre è in funzione, quest'ultimo potrebbe venire lanciato verso di voi o in direzione degli astanti. Gli oggetti lanciati possono causare gravi infortuni.

Tenete sempre sgombra l'area da eventuali oggetti che possano essere aspirati e scagliati dalle pale del rotore.

- Prima di utilizzare la macchina, verificatene le condizioni al fine di accertare che il rotore funzioni senza intralci.
- Tenete sempre lontano bambini ed animali da compagnia dall'area di utilizzo dello spazzaneve.
- Mantenete la zona di lavoro sgombra da sassi, giocattoli e altri oggetti che possano essere lanciati dalle pale del rotore. Oggetti di questo genere possono venire coperti dalla neve e passare inosservati. Se durante l'utilizzo la macchina dovesse colpire un oggetto, fermate la macchina, scollegate il cavo di prolunga, rimuovete l'ostruzione e verificate che la macchina non abbia subito danni.
- Iniziate con la rimozione della neve accanto alla presa elettrica, e spostatevi gradualmente verso l'esterno. Soffiate avanti e indietro, non allontanandovi ed avvicinandovi alla presa.
- Quando girate al termine di una striscia, scavalcate il cavo e girate la macchina.
- Sovrapponete sempre le strisce, e se possibile scaricate la neve sottovento.

⚠ AVVERTENZA

Quando utilizzate la stegola del camino di scarico, non dirigete mai il camino di scarico della neve verso di voi o gli astanti. La macchina può lanciare oggetti e causare gravi infortuni.

Quando utilizzate la stegola del camino di scarico, dirigete sempre il camino di scarico in direzione opposta a quella in cui vi trovate voi o gli astanti.

- Tenete il cavo di prolunga lontano da ostruzioni, oggetti taglienti e da tutte le parti mobili. Non date strappi al cavo, trattatelo con cautela. Controllate spesso il cavo di prolunga, verificando che non sia danneggiato e non possa causare scosse elettriche. Se fosse danneggiato, sostituitelo.
- Può accadere che quando nevica e col gelo alcuni comandi e parti mobili si congelino. Quando è difficile utilizzare un comando, spegnete il motore, scollegate il cavo di prolunga e individuate le parti gelate. Non usate forza eccessiva e non cercate di usare i comandi quando sono gelati. Prima dell'azionamento, portate la macchina all'interno per scongelate i comandi.
- Quando usate la macchina, inclinatela in avanti e tenete le ruote a 2,5 cm dal suolo; in tal modo impedirete che la neve si accumuli sulle ruote.
- Dopo avere spazzato la neve, lasciate girare il motore per alcuni minuti perché le parti non gelino. Spegnete quindi il motore, attendete che tutte le parti mobili si siano fermate, ed eliminate il ghiaccio e la neve dalla macchina. Girate alcune volte la manovella del camino di scarico per togliere la neve.

Manutenzione

Importante: **Le riparazioni elettriche devono essere eseguite soltanto da un Centro Assistenza autorizzato.**

Nota: Stabilite i lati sinistro e destro della macchina dalla normale postazione di guida.

⚠ AVVERTENZA

Se il cavo di prolunga è inserito nella macchina, qualcuno potrebbe mettere accidentalmente in moto la macchina mentre eseguite un intervento di manutenzione, e infortunarvi gravemente.

Prima di qualsiasi intervento di manutenzione sulla macchina, togliete la chiave e scollegate il cavo di prolunga.

Lubrificazione della macchina

Non è necessario lubrificare la macchina; tutti i cuscinetti sono stati lubrificati in fabbrica, per l'intera durata utile della macchina.

Sostituzione del raschiatore

Il raschiatore si trova in fondo alla sede del rotore, come illustrato in Figura 12.

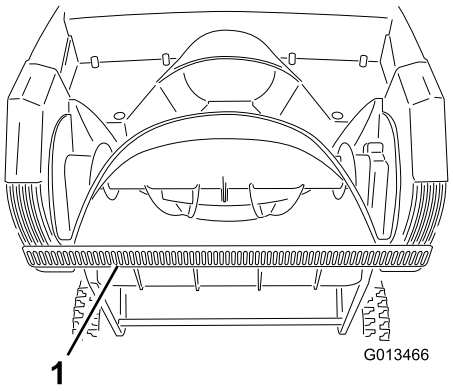

Figura 12

1. Raschiatore

1. Togliete la vite da ogni piastra laterale che fissa il raschiatore (Figura 13) e le 2 viti sotto la macchina (Figura 14) che fissano il raschiatore alla macchina.

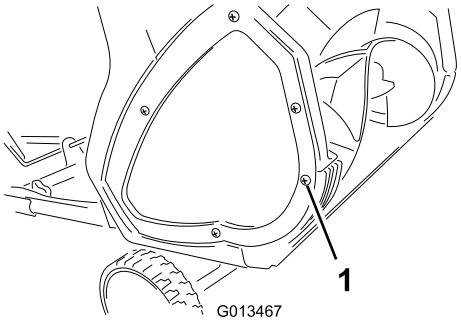

g013467

Figura 13

1. Vite (2)

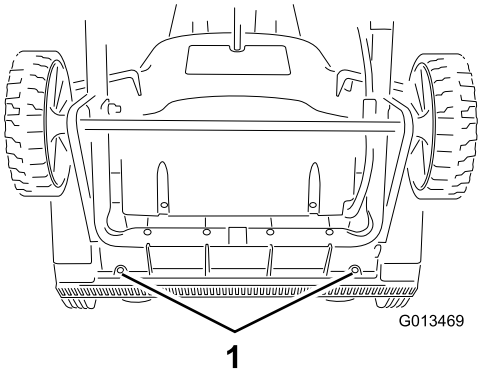

g013469

Figura 14

1. Viti

2. Togliete il raschiatore usato e gettatelo.
3. Montate il nuovo raschiatore e fissatelo saldamente con le 4 viti rimosse in precedenza.

Sostituzione del rotore

1. Togliete le viti che fissano la piastra laterale sinistra al telaio della macchina (Figura 15).

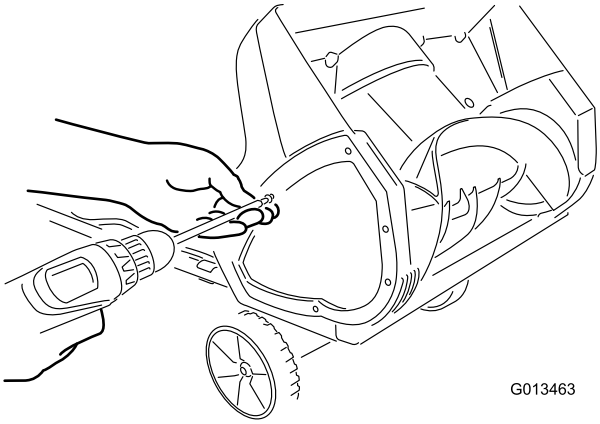

g013463

Figura 15

2. Togliete il perno del rotore (Figura 16).

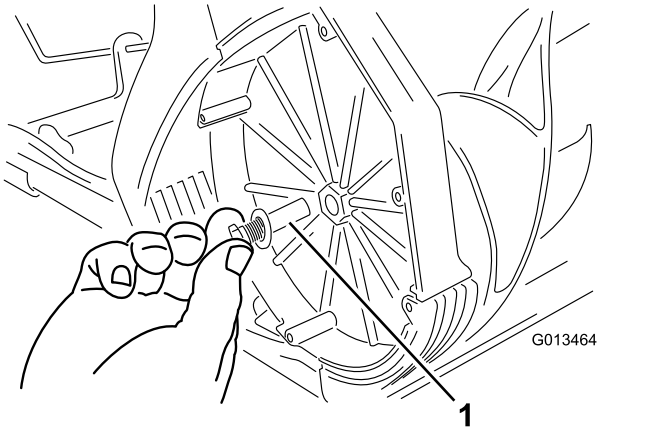

g013464

Figura 16

1. Perno del rotore

3. Togliete il rotore usato.
4. Montate il rotore nuovo inserendo l'estremità del rotore nell'attacco previsto nell'alloggiamento e girate il rotore finché non s'inserisce a fondo con uno scatto (Figura 17).

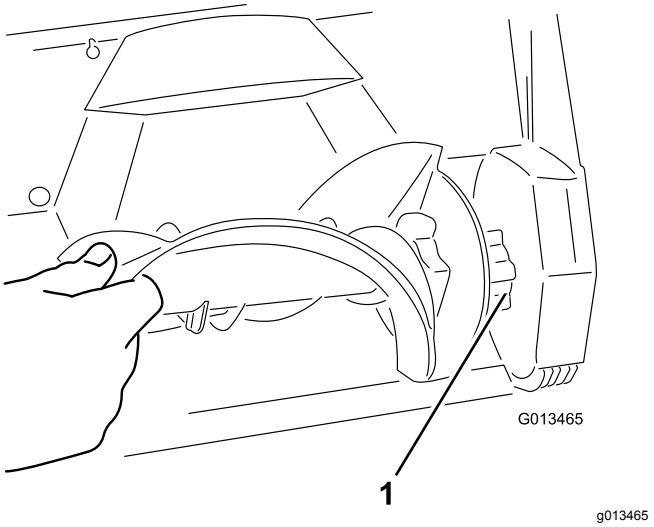

g013465

Figura 17

1. Attacco del rotore

Nota: Verificate che i dadi che fissano il perno del rotore restino all'esterno del foro incassato nella parete interna destra dell'alloggiamento.

Nota: L'alloggiamento si piega durante l'installazione del rotore.

5. Serrate il bullone sul lato dell'alloggiamento.
6. Montate la piastra laterale destra con le viti rimosse al punto 1.

Manutenzione

Toro ha progettato questa macchina in modo da garantirvi anni di servizio affidabile. Se fosse necessario eseguire interventi di manutenzione, portate la macchina presso un Centro Assistenza Toro autorizzato.

Doppio isolamento

Gli apparecchi a doppio isolamento sono dotati di due sistemi di isolamento anziché della messa a terra. Sugli apparecchi a doppio isolamento non è prevista la messa a terra, e non si devono aggiungere mezzi di messa a terra. La revisione di apparecchiature con doppio isolamento deve essere eseguita con la massima cautela da personale esperto, pertanto deve essere eseguita soltanto da addetti alla revisione qualificati, presso un Centro Assistenza Toro autorizzato. Le parti di ricambio degli apparecchi a doppio isolamento devono essere identiche alle parti da sostituire. Le apparecchiature con doppio isolamento sono contrassegnate dalla dicitura “Doppio isolamento“ (Double Insulation) o “Doppiamente isolate” (Double Insulated). Sull'apparecchiatura può essere presente anche il simbolo (quadrato all'interno di un quadrato) ⧈.

Informazioni sul prodotto

L'adesivo di modello e numero di serie è posizionato sull'alloggiamento. Fate sempre riferimento ai numeri specificati sull'adesivo in corrispondenza o quando siano necessari pezzi di ricambio.

Rimessaggio

1. Fate funzionare la macchina per alcuni minuti e rimuovete la neve sciolta sulla macchina.
2. Rimuovete la chiave e staccate il cavo di prolunga dalla macchina.
3. Controllate accuratamente il cavo di prolunga per accertare che non sia usurato o danneggiato. Se fosse usurato o danneggiato, sostituitelo.
4. Controllate accuratamente la macchina e accertate che non vi siano parti consumate, allentate o danneggiate. Per la riparazione o le parti di ricambio contattate un Centro Assistenza autorizzato.
5. Conservate il cavo di prolunga con la macchina.
6. Riponete la macchina in un luogo pulito e asciutto.

Informativa europea sulla privacy

Dati raccolti da Toro
Toro Warranty Company (Toro) rispetta la privacy. Al fine di elaborare i reclami in garanzia e contattarvi in caso di richiamo di un prodotto, vi chiediamo di comunicarci determinati dati personali direttamente o tramite Toro Company o un rivenditore Toro in loco.

Il sistema di garanzia Toro è installato su server situati negli Stati Uniti, dove la legge sulla tutela della privacy può prevedere una protezione diversa da quella del vostro paese.

COMUNICANDOCI I VOSTRI DATI PERSONALI ACCONSENTITE ALLA LORO ELABORAZIONE COME INDICATO NELL'INFORMATIVA SULLA PRIVACY.

Utilizzo delle informazioni da parte di Toro
Toro può utilizzare i vostri dati personali per elaborare i reclami in garanzia, contattarvi in caso di richiamo di un prodotto e per qualsiasi altro scopo di cui vi informiamo. Toro può anche condividere i vostri dati con consociate, rivenditori e altri partner commerciali collegati a tali attività. Non venderemo i vostri dati personali ad altre compagnie. Ci riserviamo il diritto di divulgare i dati personali a scopo di conformità con la legislazione applicabile e su richiesta delle autorità competenti, per il corretto funzionamento del nostro sistema o per tutelare noi stessi o gli altri utenti.

Conservazione dei dati personali
Conserveremo i vostri dati personali finché saranno necessari per gli scopi previsti al momento della loro raccolta iniziale o per altri scopi legittimi (come la conformità normativa) o laddove richiesto dalla legislazione applicabile.

Impegno di Toro alla sicurezza dei dati personali
Adottiamo precauzioni ragionevoli al fine di tutelare la sicurezza dei vostri dati personali, nonché misure atte a mantenere l'accuratezza e lo status corrente dei dati personali.

Accesso e correzione delle vostre informazioni personali
Per rivedere o correggere i vostri dati personali, contattateci via email all'indirizzo legal@toro.com.

Legislazione australiana relativa ai consumatori

I clienti australiani potranno reperire i dettagli concernenti la legislazione australiana relativa ai consumatori all'interno della confezione o il concessionario Toro in loco.