Form No. 3416-778 Rev D

1800 Power Curve® sneeuwruimer

Modelnr.: 38303—Serienr.: 318000001 en hoger

Gebruikershandleiding

Registreer uw product op www.Toro.com.

BELANGRIJKE VEILIGHEIDSINSTRUCTIES

Als u een elektrisch apparaat gebruikt, moet u altijd de standaardvoorzorgsmaatregelen in acht nemen, zoals:

LEES ALLE INSTRUCTIES VOORDAT U DE MACHINE IN GEBRUIK NEEMT

WAARSCHUWING—Om het risico van brand, elektrische schok of lichamelijk letsel te verminderen, moet u deze veiligheidsinstructies opvolgen.

Het is zeer belangrijk dat u en andere gebruikers van de machine deze handleiding lezen en begrijpen alvorens de machine te gebruiken. Let met name op het symbool voor veiligheidswaarschuwingen (⚠) dat VOORZICHTIG, WAARSCHUWING of GEVAAR – 'instructie voor persoonlijke veiligheid' betekent. Zorg dat u de instructies leest en begrijpt, dit is belangrijk voor de veiligheid. **Niet-naleving van deze instructies kan persoonlijk letsel, brandgevaar en elektrische schokken tot gevolg hebben.**

Gebruik de machine niet op een ondergrond met kiezels.

Hou kinderen, dieren en omstanders uit de buurt – Hou alle bezoekers op een veilige afstand van het werkgebied.

Draag gepaste kleding – Draag geen losse kleding of juwelen. Deze kunnen gegrepen worden door bewegende onderdelen.

Draag rubberlaarzen bij gebruik van de machine.

Handbediening tijdens gebruik van de machine is niet veilig.

Waarschuwing – Voorkom elektrische schokken: gebruik de machine alleen met een verlengsnoer dat geschikt is voor buitengebruik.

Verlengsnoeren – Om te voorkomen dat het snoer van de machine en het verlengsnoer tijdens gebruik ontkoppeld raken, dient u het verlengsnoer vastmaken aan de machine; zie Figuur 9.

Voorkom ongewild starten – Houd uw vinger niet op de schakelaar terwijl u de machine draagt. Zorg dat de schakelaar uit staat wanneer u de machine aansluit op het elektriciteitsnet.

Wees voorzichtig met het snoer – Draag de machine nooit bij het snoer en ruk nooit aan het verlengsnoer om de machine uit het stopcontact te trekken. Houd het snoer uit de buurt van hitte, olie en scherpe randen.

Hou uw handen uit de buurt van bewegende onderdelen.

Laat de beveiligingen zitten en zorg dat ze naar behoren werken.

Forceer de machine niet – Het werkt beter en veiliger als u rekening houdt met de belasting waarvoor het bedoeld is.

Buig niet te ver voor- of achterover – Let op waar u uw voeten zet en zorg dat u uw evenwicht bewaart.

Als de machine een vreemd object raakt, voer dan de volgende stappen uit:

- Laat onmiddellijk de bedieningsstang los om de machine te stoppen.
- Koppel het stroomsnoer af.
- Controleer op beschadiging.
- Herstel eventuele schade vóór u de machine weer start en gebruikt.

Koppel de machine af – Koppel de machine van het elektriciteitsnet als u deze niet gebruikt, bij het vervangen van accessoires, voorafgaand aan onderhoudswerkzaamheden, enz.

Bewaar een ongebruikte machine binnen. Als u de machine niet gebruikt, moet u deze binnen bewaren op een droge, veilige plaats buiten het bereik van kinderen.

Onderhoud de machine met zorg – Volg de instructies voor het vervangen van accessoires.

Deze machine voldoet minstens aan specificaties B71.3 van het American National Standards Institute die van kracht waren op het moment van productie.

Het is belangrijk dat u deze handleiding leest en begrijpt voordat u de motor start.

⚠Dit is het veiligheidssymbool. Het wordt gebruikt om uw attent te maken op mogelijk risico's op lichamelijk letsel. Houd u aan alle veiligheidsberichten bij dit symbool teneinde lichamelijk of zelfs dodelijk letsel te voorkomen.

Onjuist gebruik of onderhoud van deze machine kan lichamelijk of dodelijk letsel veroorzaken. Om dit risico te verminderen, dient u zich aan de volgende instructies te houden.

Deze machine kan handen of voeten afsnijden en voorwerpen uitwerpen. Als u de veiligheidsinstructies niet opvolgt, kan dit leiden tot ernstig letsel.

Instructie

- U moet alle instructies op de machine en in de handleiding(en) lezen en begrijpen vóór u de machine in gebruik neemt, en deze instructies uitvoeren. Zorg ervoor dat u perfect

© 2019—The Toro® Company
8111 Lyndale Avenue South
Bloomington, MN 55420

Registreer uw product op www.Toro.com.

CE

Vertaling van de oorspronkelijke tekst (NL)
Gedrukt in Mexico
Alle rechten voorbehouden
3416-778 D

vertrouwd raakt met de bedieningselementen en weet hoe u de machine moet gebruiken. Zorg ervoor dat u weet hoe de machine snel te stoppen en de bediening snel uit te schakelen.

- Laat kinderen nooit de machine gebruiken. Laat volwassenen de machine nooit bedienen als ze geen grondige kennis van de instructies hebben.
- Zorg ervoor dat er zich geen personen (in het bijzonder kleine kinderen) of huisdieren in het werkgebied bevinden.
- Wees voorzichtig om te voorkomen dat u uitschuift of valt bij gebruik op gladde ondergronden of bij hoge snelheid.

Vóór ingebruikname

- Inspecteer eerst grondig het terrein waar u de machine wilt gebruiken en verwijder alle deurmatten, sleeën, boards, draden en andere vreemde voorwerpen.
- Gebruik de machine alleen als u geschikte winterkleding draagt. Vermijd losse kledij die gegrepen kan worden door bewegende onderdelen. Draag schoenen met een goede grip op gladde oppervlakken.
- Probeer nooit om sneeuw te ruimen van een ondergrond met kiezels of steenslag. Deze machine is alleen bedoeld voor gebruik op verharde oppervlakken.
- Probeer nooit aanpassingen te maken terwijl de motor draait (tenzij dit specifiek wordt aanbevolen door de fabrikant).
- Draag altijd een veiligheidsbril of oogbescherming tijdens gebruik en terwijl u aanpassingen of herstellingen uitvoert; zo beschermt u uw ogen tegen vreemde voorwerpen die de machine kan uitwerpen.

Gebruiksaanwijzing

- Houd handen en voeten uit de buurt van draaiende onderdelen. Blijf altijd uit de buurt van de afvoeropening.
- Wees uiterst voorzichtig bij het werken op of het kruisen van grindpaden, voetpaden of wegen. Hou rekening met onverwachte gevaren en verkeer.
- Als u een vreemd voorwerp hebt geraakt, moet u de motor stoppen, het verlengsnoer loskoppelen, de interlockschakelaar (sleutel) verwijderen en de machine grondig controleren op beschadiging. Herstel eventuele schade vóór u de machine weer start en gebruikt.
- Als de machine abnormaal begint te trillen, moet u de motor afzetten en onmiddellijk nagaan wat de oorzaak daarvan is. Trillingen duiden meestal op problemen.
- Stop de motor, verwijder de interlockschakelaar (sleutel) en koppel de machine van het elektriciteitsnet als u de bestuurderspositie verlaat, voordat u de rotorbehuizing of het uitwerpkanaal ontstopt, wanneer u herstellingen, aanpassingen of controles uitvoert, en tijdens het transport van de machine.
- Richt de uitgeworpen sneeuw niet op omstanders.
- Niet gebruiken als er iemand voor de machine staat.
- Als u de machine reinigt, herstelt of inspecteert, moet u de motor stoppen, de interlockschakelaar (sleutel) verwijderen, de machine van het elektriciteitsnet koppelen en ervoor zorgen dat de rotormessen en alle bewegende onderdelen zijn gestopt.
- Wees uiterst voorzichtig op hellingen.
- Gebruik de machine nooit met een hoge snelheid op gladde ondergrond.
- Wees voorzichtig bij het achteruitrijden van de machine.
- Gebruik de machine nooit als de nodige schermen en andere beveiligingsmiddelen ontbreken of niet naar behoren werken.
- Richt de uitgeworpen sneeuw nooit op mensen of plaatsen waar de sneeuw schade kan aanrichten. Houd kinderen en andere personen uit de buurt.
- Vermijd overlading van de machine als u te snel wilt werken.
- Kijk achterom en wees voorzichtig als u de machine achteruitrijdt.
- Gebruik de machine nooit in een slecht verlichte omgeving of als u de hem door een andere omstandigheid niet goed kunt zien. Zoek altijd betrouwbare plaatsen om te staan en hou de handgreep stevig vast. Loop stapvoets; nooit rennen.
- Schakel de rotor uit als u de machine vervoert of als deze niet in gebruik is.
- Gebruik uitsluitend door Toro goedgekeurde hulpstukken en accessoires.

Een verstopt uitwerpkanaal vrijmaken.

Handen die in aanraking komen met draaiende rotormessen in het uitwerpkanaal is de meest voorkomende oorzaak van letsel door sneeuwruimers. Gebruik nooit uw handen om het uitwerpkanaal vrij te maken.

Om het uitwerpkanaal vrij te maken:

- **Schakel de motor uit, verwijder de interlockschakelaar (sleutel) en koppel het verlengsnoer van de machine!**
- Wacht 10 seconden om zeker te zijn dat de rotormessen tot stilstand gekomen zijn.
- Gebruik altijd een stuk gereedschap en nooit uw handen.

Onderhoud en opslag

- Controleer telkens voor gebruik of al het bevestigingsmateriaal goed is aangedraaid; dit zorgt voor een veilig gebruik.
- Raadpleeg altijd de *Gebruikershandleiding* voor belangrijke details als de machine gedurende lange tijd moet worden opgeslagen.
- Zorg ervoor dat de veiligheids- en instructiestickers in goede staat zijn en vervang ze indien nodig.
- Laat de machine na het sneeuwruimen nog enkele minuten lopen om te voorkomen dat de rotormessen na gebruik bevriezen.

BEWAAR DEZE INSTRUCTIES

Geluidsdruk

Deze machine oefent een geluidsdruk van 83 dBA uit op het gehoor van de bestuurder (uitgaande van metingen bij identieke machines volgens EN 11201).

Geluidsniveau

Deze machine heeft een gegarandeerd geluidsniveau van 98 dBA, uitgaande van metingen bij identieke machines volgens EN 3744.

Trilling

Deze machine heeft een maximaal trillingsniveau op de hand/arm van 1,2 m/s², uitgaande van metingen bij identieke machines volgens EN 1033.

Veiligheids- en instructiestickers

Veiligheidsstickers en veiligheidsinstructies zijn gemakkelijk zichtbaar voor de bestuurder en bevinden zich bij plaatsen waar gevaar kan ontstaan. Vervang alle beschadigde of ontbrekende veiligheidsstickers.

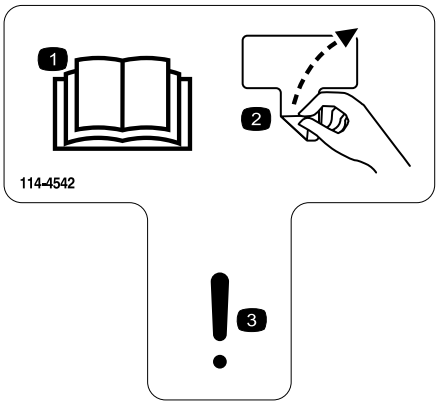

decal114-4542

114-4542

1. Lees de *Gebruikershandleiding*.
2. Verwijder de sticker
3. Waarschuwing



decal114-9035

114-9035

1. Handen of voeten kunnen worden gesneden/geamputeerd door de rotor – Steek uw hand niet in het kanaal; verwijder de interlockschakelaar (sleutel) en raadpleeg de instructies vóór u service- of onderhoudswerkzaamheden uitvoert.

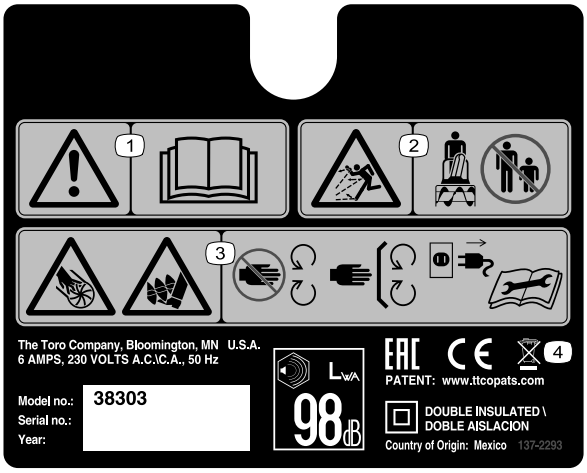

137-2293

1. Waarschuwing – Lees de *Gebruikershandleiding*.
2. De machine kan voorwerpen uitwerpen – Houd omstanders op afstand
3. Handen kunnen worden gesneden/geamputeerd, rotor; voeten kunnen worden gesneden/geamputeerd, grondboor – Blijf uit de buurt van bewegende onderdelen; laat alle beveiligingen en kappen zitten; koppel het verlengsnoer af van de stroombron en lees de *gebruikershandleiding* alvorens onderhoudswerkzaamheden uit te voeren.
4. Niet bij het afval gooien.

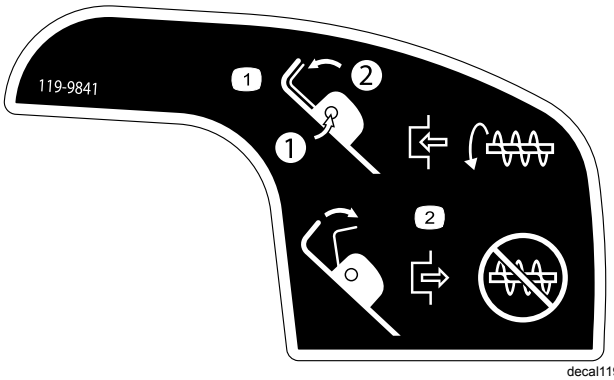

119-9841

1. 1) Druk de interlockschakelaar in; 2) Houd de handgreep ingedrukt om het rotormes te laten draaien.
2. Laat de handgreep los om het rotormes te laten stoppen met draaien.

Montage

Opmerking: Bepaal vanuit de normale bedieningspositie de linker- en rechterzijde van de machine.

De bovenste handgreep bevestigen

1. Verwijder de handgreepknoppen, ovale bouten en gebogen ringen van de onderste handgreep.
2. Monteer de bovenste handgreep op de onderste handgreep van de machine met de handgreepknoppen, gebogen ringen en ovale bouten; zie Figuur 1.

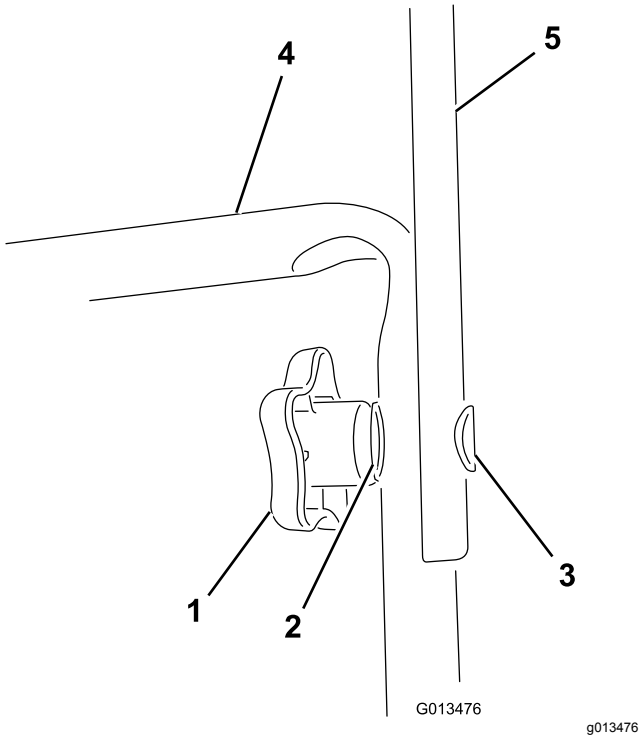

Figuur 1

1. Handgreepknoppen (2)
2. Gebogen ring (2)
3. Ovale bout (2)
4. Onderste deel van de handgreep
5. Bovenste deel van de handgreep

Opmerking: Zorg dat het stroomsnoer dat aan de machine is bevestigd over de onderste handgreep en aan de **binnenkant** van de handgreep loopt.

3. Draai de knoppen met de hand stevig vast.
4. Bevestig de snoergeleider aan de handgreep (Figuur 2).

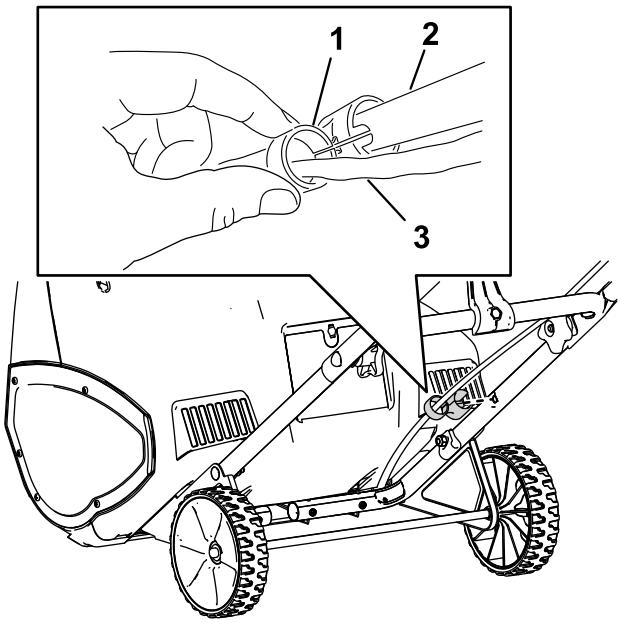

Figuur 2

1. Snoergeleider
2. Handgreep
3. Snoer

De bedieningsstang van het uitwerpkanaal monteren

1. Richt het uitwerpkanaal naar voren.

   Belangrijk: **Lijn de pijl op het uitwerpkanaal uit met de pijl op de behuizing (Figuur 3).**

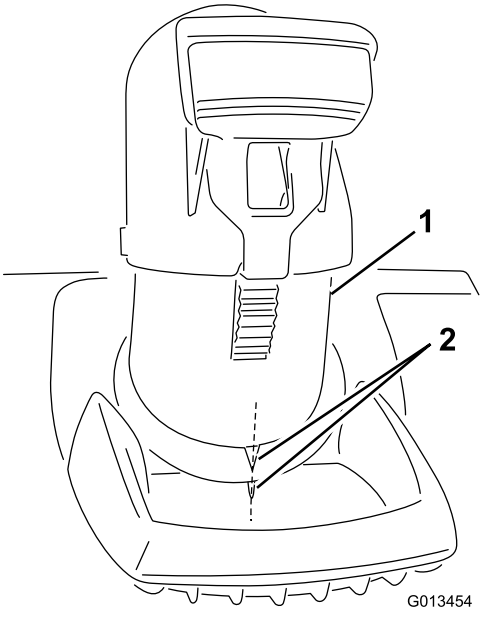

Figuur 3

1. Uitwerpkanaal
2. Lijn de pijlen uit

2. Steek het uiteinde van de bedieningsstang van het uitwerpkanaal door het spiegat in de beugel die bovenaan de onderste handgreep is bevestigd (Figuur 4).

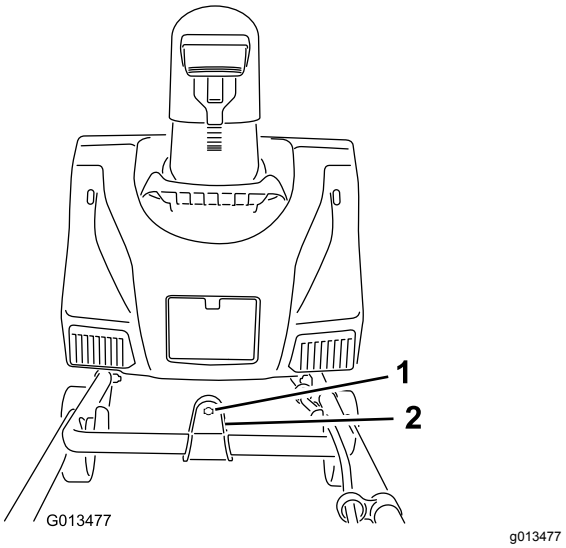

Figuur 4

1. Spiegat
2. Beugel

3. Verwijder de sticker over het spiegat in de achterzijde van de behuizing (Figuur 5).

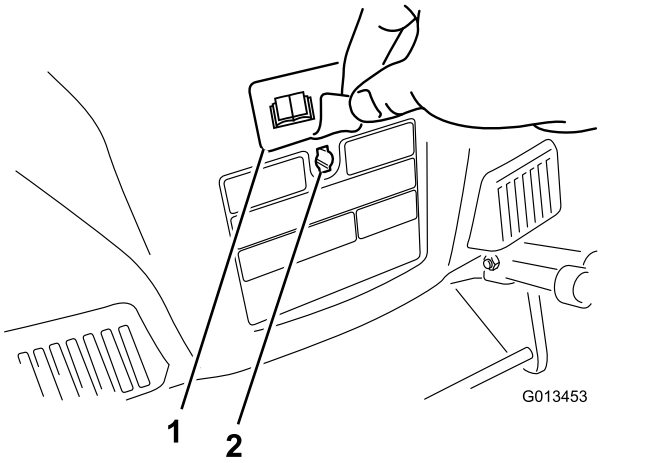

Figuur 5

1. Sticker
2. Spiegat

4. Zorg dat de handgreep van de bedieningsstang van het kanaal naar boven wijst (Figuur 6) en steek de stang in het spiegat in de achterzijde van de behuizing.

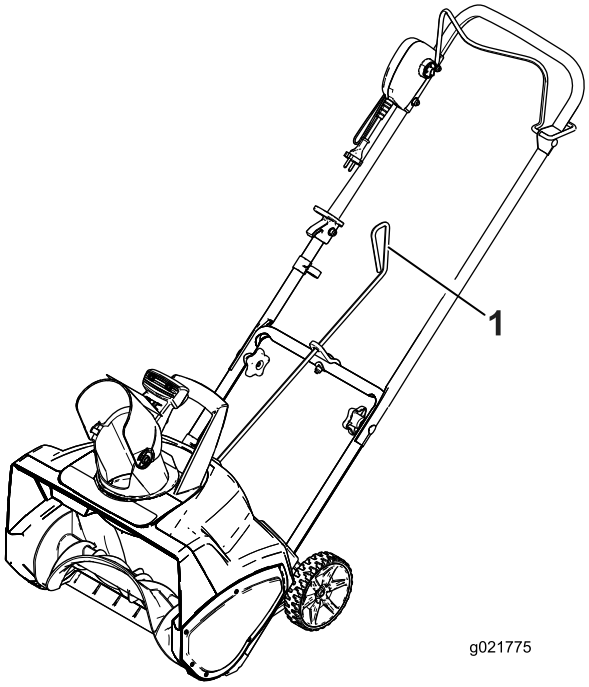

Figuur 6

1. Handgreep van de bedieningsstang van het kanaal.

5. Druk de stang stevig in het spiegat in de achterzijde van de behuizing tot hij op zijn plaats klikt.
6. Beweeg de hendel van de bedieningsstang van het kanaal om te controleren of hij in dezelfde richting beweegt als het kanaal (Figuur 7).

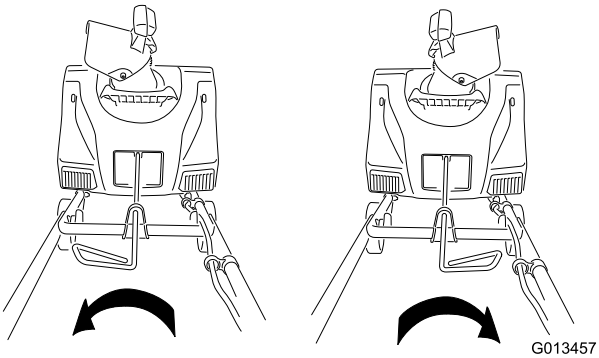

Figuur 7

Gebruiksaanwijzing

Productoverzicht

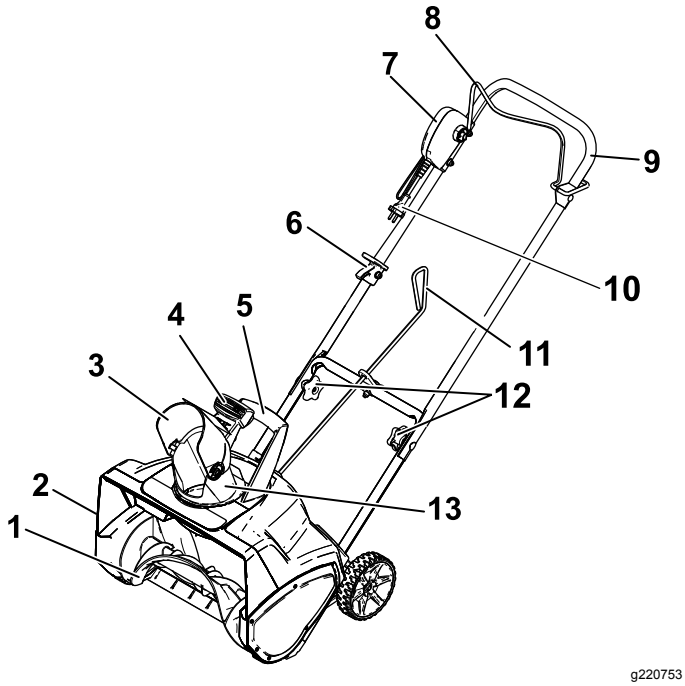

Figuur 8

1. Rotormessen
2. Riemkap (niet getoond)
3. Uitwerpgeleider
4. Trekker van uitwerpgeleider
5. Hendel van uitwerpkanaal
6. Snoerhouder
7. Interlockschakelaar (sleutel)
8. Bedieningsstang
9. Bovenste deel van de handgreep
10. Snoer
11. Bedieningsstang van kanaal
12. Handgreepknoppen
13. Uitwerpkanaal

Belangrijk: **Deze machine is uitsluitend bedoeld voor niet-commercieel buitengebruik. Niet binnen gebruiken voor commerciële of industriële doeleinden.**

Aansluiten op een vermogensbron

De voedingsbron voor de machine moet een netvoedingsapparaat met een uitschakelstroom van maximaal 30 mA zijn. Gebruik uitsluitend een verlengsnoer met CE-keurmerk dat is aanbevolen voor gebruik buitenshuis. Verander nooit de stekker van de machine of het verlengsnoer.

⚠ GEVAAR

Contact met water terwijl de machine in bedrijf is kan elektrische schokken veroorzaken en letsel of de dood tot gevolg hebben.

- **Raak de stekker of de machine niet aan als u natte handen hebt of in water staat.**
- **Gebruik uitsluitend een verlengsnoer dat geschikt is voor gebruik buitenshuis bij koud weer.**

Lengte van verlengsnoer	Minimaal draaddoorsnede
Max. 20 m	3 x 1,5 mm²
20 tot 40 m	3 x 2,5 mm²

Belangrijk: **Controleer het verlengsnoer tijdens gebruik regelmatig op gaten of scheuren in de isolatie. Een beschadigd snoer mag niet worden gebruikt. Laat het snoer niet door stilstaand water lopen.**

Opmerking: Om te voorkomen dat het verlengsnoer tijdens gebruik afgekoppeld wordt, dient u de snoerhouder op de bovenste handgreep te gebruiken alvorens het snoer aan te koppelen op de machine (Figuur 9).

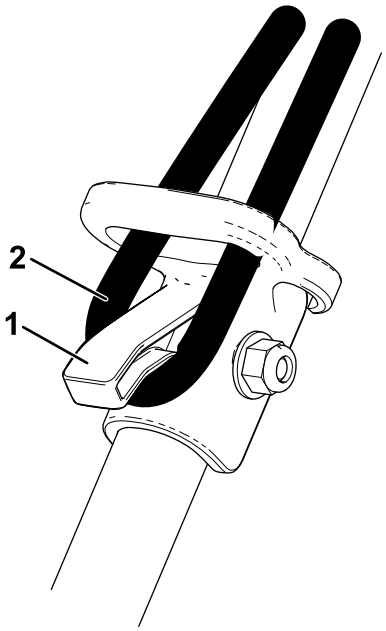

Figuur 9

1. Snoerhouder
2. Verlengsnoer

⚠ WAARSCHUWING

Het elektriciteitssnoer kan beschadigd raken en een schok of brand veroorzaken.

Controleer het snoer grondig voordat u de sneeuwruimer gaat gebruiken. Als het snoer is beschadigd, mag u de sneeuwruimer niet gebruiken. Repareer of vervang het beschadigde snoer onmiddellijk. Neem contact op met een erkende servicedealer voor hulp.

De motor starten en stoppen

1. Om de motor te starten, moet u de interlockschakelaar (sleutel) aanbrengen, de interlockknop (sleutel) ingedrukt houden en de bedieningsstang tegen de handgreep drukken (Figuur 10).

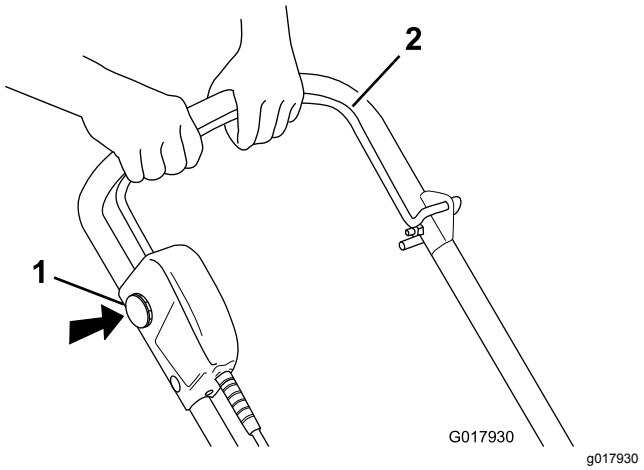

Figuur 10

1. Interlockschakelaar (sleutel)
2. Bedieningsstang

Opmerking: Nadat u de bedieningsstang tegen de handgreep hebt gehouden, mag u de interlockschakelaar (sleutel) loslaten.

2. Om de motor af te zetten, laat u de bedieningsstang los.

Opmerking: Als u de machine stopt en klaar bent met sneeuw ruimen, moet u ook de interlockschakelaar (sleutel) verwijderen en het verlengsnoer afkoppelen.

Het uitwerpkanaal en de uitwerpgeleider afstellen

Om het uitwerpkanaal af te stellen, moet u de handgreep van de bedieningsstang van het kanaal afstellen in de richting waar u de sneeuw wilt werpen (Figuur 6 en Figuur 7).

Om de uitwerpgeleider (en de hoogte van de sneeuw) aan te passen, moet u de trekker induwen en de uitwerpgeleider hoger of lager zetten (Figuur 11).

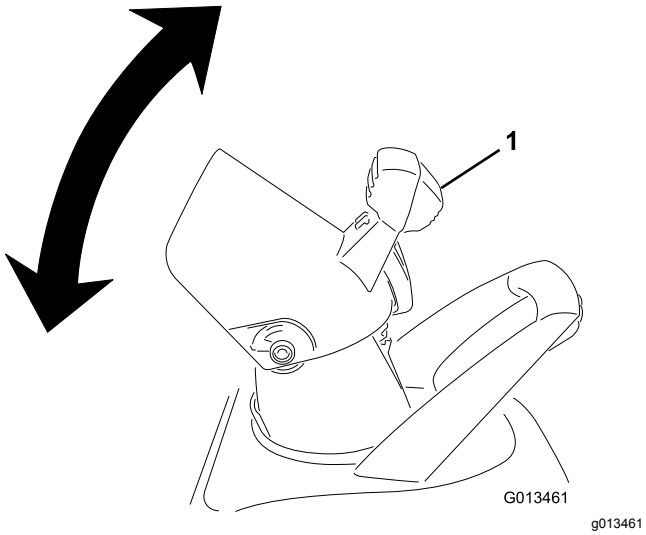

Figuur 11

1. Trekker van uitwerpgeleider

⚠ WAARSCHUWING

Als er speling is tussen het uitwerpkanaal en de uitwerpgeleider kan de machine sneeuw en objecten uitwerpen naar u of naar omstanders. Uitgeworpen objecten kunnen ernstig lichamelijk letsel veroorzaken.

- **Zet de uitwerpgeleider niet te ver naar voren of er komt speling tussen het uitwerpkanaal en de uitwerpgeleider.**
- **Stel de uitwerpgeleider niet af terwijl de bedieningsstang ingeschakeld is. Laat de bedieningsstang los voordat u de uitwerpgeleider afstelt.**

Tips voor bediening en gebruik

⚠ WAARSCHUWING

Als de machine tijdens gebruik een voorwerp raakt, kan dit naar u of omstanders worden geworpen en zo ernstig lichamelijk letsel veroorzaken.

Hou het terrein waar u sneeuw wilt ruimen vrij van alle voorwerpen die door de rotorbladen kunnen worden gegrepen en uitgeworpen.

- Controleer voor gebruik de toestand van de machine om zeker te zijn dat de rotor vrij kan draaien.
- Hou kinderen en huisdieren altijd weg uit het werkgebied.
- Hou het werkgebied vrij van stenen, speelgoed en andere voorwerpen die door de rotormessen kunnen worden weggeslingerd. Mogelijk kunt u zulke voorwerpen niet zien omdat ze onder de sneeuw liggen. Als de machine tijdens gebruik een voorwerp raakt, moet u de machine stoppen, het verlengsnoer losmaken, de obstructie verwijderen en de machine controleren op beschadiging.
- Begin sneeuw te ruimen zo dicht mogelijk bij het stopcontact en werk zodanig dat u zich ervan verwijdert. Ruim heen en weer, niet naar en weg van het stopcontact.
- Als u aan het eind van een werkgang bent gekomen, stap dan over het snoer en keer de machine om.
- Zorg altijd voor een overlapping met de vorige werkgang en laat de sneeuw indien mogelijk met de wind mee uitwerpen.

⚠ WAARSCHUWING

Let erop dat u de handgreep van het sneeuwuitwerpkanaal nooit op uzelf of op omstanders richt. De machine kan objecten uitwerpen en ernstig letsel veroorzaken.

Draai de hendel van het uitwerpkanaal altijd in de tegenovergestelde richting van waar u en mogelijke omstanders zich bevinden.

- Hou het verlengsnoer uit de buurt van obstructies, scherpe voorwerpen en alle bewegende onderdelen. Ruk niet aan het snoer en gebruik het alleen zoals het hoort. Controleer het verlengsnoer regelmatig op beschadigingen die elektrische schokken kunnen veroorzaken. Indien het verlengsnoer is beschadigd, moet u het vervangen.
- Bij sneeuwval en koude temperaturen kunnen sommige bedieningselementen en bewegende onderdelen bevriezen. Als een bepaald bedieningselement moeilijk te bedienen wordt, moet u bijgevolg de motor stoppen, het verlengsnoer loskoppelen en controleren of er onderdelen bevroren zijn. Gebruik niet te veel kracht als u bevroren bedieningselementen probeert te gebruiken. Breng de machine naar binnen om bevroren bedieningselementen te laten ontdooien alvorens u de machine opnieuw in gebruik neemt.
- Tijdens gebruik van de machine moet u de wielen 2,5 cm van de grond houden door de machine naar voren te kantelen. Dit helpt voorkomen dat sneeuw zich rond de wielen verzamelt.
- Als u klaar bent met sneeuw ruimen, laat dan de motor nog enkele minuten draaien om te voorkomen dat bewegende onderdelen bevriezen. Zet vervolgens de motor af, wacht tot alle bewegende onderdelen tot stilstand zijn gekomen, en veeg sneeuw en ijs van de machine. Draai diverse keren aan de crank van de geleider om sneeuw te verwijderen.

Onderhoud

Belangrijk: **Elektrische herstellingen mogen alleen worden uitgevoerd door een erkende servicedealer.**

Opmerking: Bepaal vanuit de normale bedieningspositie de linker- en rechterzijde van de machine.

⚠ WAARSCHUWING

Als het verlengsnoer is aangesloten op de machine, kan iemand per ongeluk de machine aanzetten terwijl u onderhoudswerkzaamheden aan het uitvoeren bent, wat ernstig lichamelijk letsel kan veroorzaken.

Verwijder de interlockschakelaar (sleutel) en koppel het verlengsnoer af voordat u onderhoudswerkzaamheden uitvoert aan de machine.

Machine smeren

Het is niet nodig om de machine te smeren; alle lagers zijn in de fabriek gesmeerd voor de gehele levensduur van de machine.

De schraper vervangen

De schraper bevindt zich aan de onderzijde van de rotorbehuizing; zie Figuur 12.

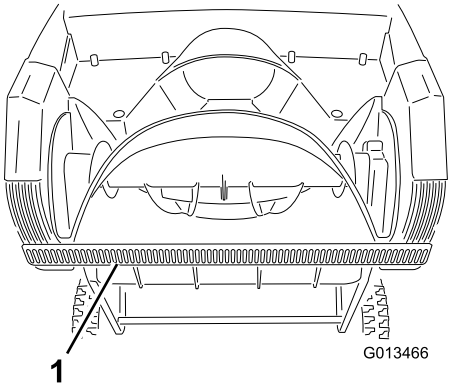

Figuur 12

1. Schraper

1. Verwijder de schroeven uit de zijplaten waaraan de schraper is bevestigd (Figuur 13) en de 2 schroeven van de onderkant van de machine (Figuur 14) waarmee de schraper aan de machine is bevestigd.

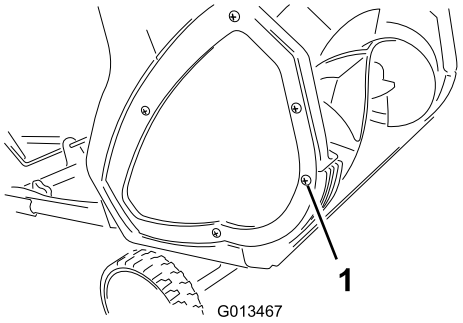

Figuur 13

1. Schroef (2)

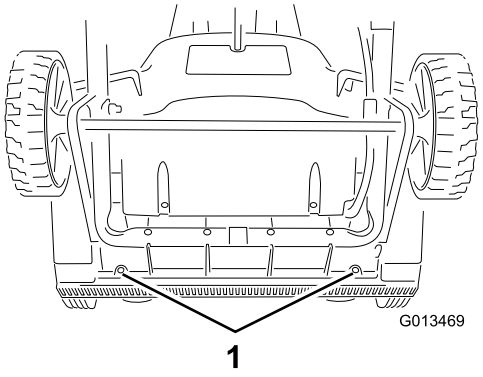

Figuur 14

1. Schroeven

2. Verwijder de oude schraper en gooi deze weg.
3. Monteer de nieuwe schraper en bevestig met de 4 schroeven die u eerder hebt verwijderd.

De rotor vervangen

1. Verwijder de schroeven waarmee de rechterplaat aan het machineframe is bevestigd (Figuur 15).

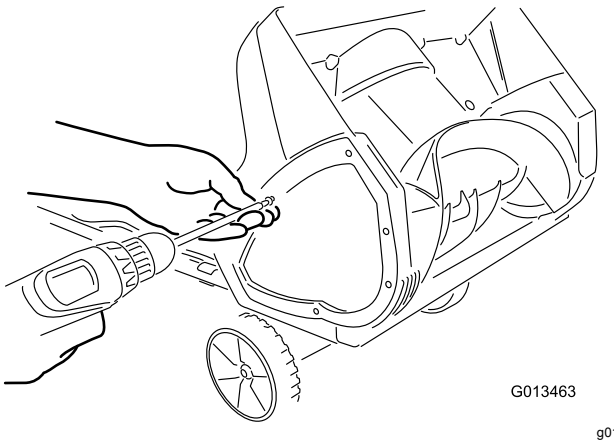

Figuur 15

2. Verwijder de rotorpen (Figuur 16).

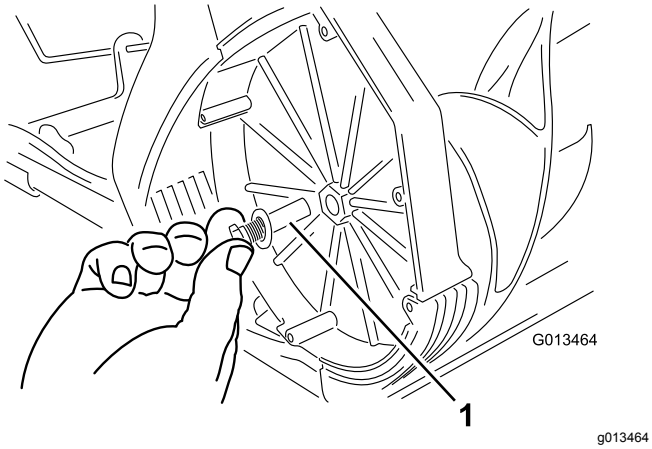

Figuur 16

1. Rotorpen

3. Verwijder de oude rotor.
4. Monteer de nieuwe rotor door het uiteinde van de rotor op het vaste uiteinde in de behuizing te monteren en de rotor te draaien tot deze op zijn plaats klikt (Figuur 17).

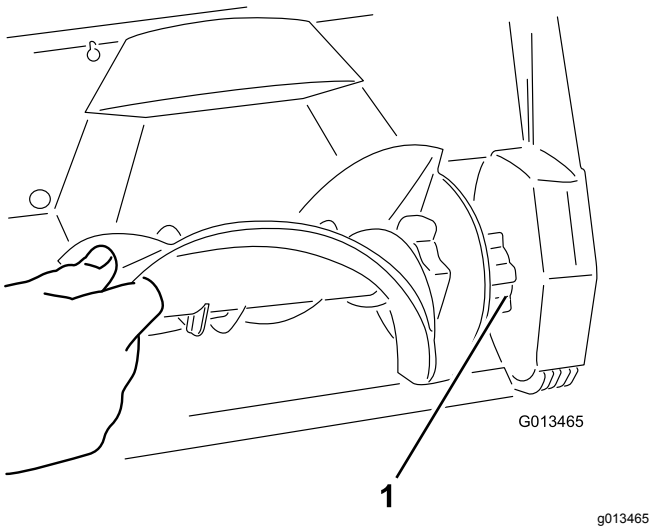

Figuur 17

1. Vast uiteinde van de rotor

Opmerking: Zorg dat de moer waarmee de rotorpen is bevestigd in het verzonken gat blijft in de rechterbinnenwand van de behuizing.

Opmerking: De behuizing zal buigen als u de rotor installeert.

5. Draai de bout aan de zijkant van de behuizing vast.
6. Plaats de rechterzijplaat terug met de schroeven die u bij stap 1 hebt verwijderd.

Reparatie

Toro heeft deze machine ontworpen om u jarenlang probleemloos gebruik te bieden. Indien onderhoud vereist is, breng de machine dan naar een erkende servicedealer.

Dubbelgeïsoleerde apparaten

Bij dubbelgeïsoleerde apparaten worden twee isolatiesystemen gebruikt in plaats van aarding. Een dubbelgeïsoleerd apparaat is niet geaard en mag ook niet extra worden geaard. Het onderhoud van een dubbelgeïsoleerd apparaat vereist uiterste voorzichtigheid en een grondige kennis van het systeem en mag alleen worden uitgevoerd door vakbekwame onderhoudstechnici van een erkende servicedealer. Bij vervanging van onderdelen van een dubbelgeïsoleerd apparaat mogen alleen onderdelen worden gebruikt die identiek zijn aan de oorspronkelijke onderdelen. Een dubbelgeïsoleerd apparaat wordt aangeduid met de woorden “Dubbele Isolatie” of “Dubbel Geïsoleerd”. Daarnaast kan het symbool (een vierkant binnen een vierkant) ⧈ zijn aangebracht op het apparaat.

Productinformatie

De sticker met het model- en serienummer bevindt zich op de behuizing. Vermeld altijd de specifieke nummers op de sticker als u contact opneemt of als u vervangonderdelen nodig hebt.

Stalling

1. Laat de machine enkele minuten lopen en veeg gesmolten sneeuw van de machine.
2. Verwijder de interlockschakelaar (sleutel) en koppel het verlengsnoer af van de machine.
3. Controleer het verlengsnoer nauwkeurig op tekenen van slijtage of beschadiging. Vervang het snoer als het versleten of beschadigd is.
4. Controleer de machine nauwkeurig op versleten, losse of beschadigde onderdelen. Neem contact op met een erkende servicedealer voor hulp bij het herstellen of vervangen van onderdelen.
5. Bewaar het verlengsnoer samen met de machine.
6. Stal de machine op een schone, droge plaats.

Privacyverklaring voor Europa

De informatie die Toro verzamelt
Toro Warranty Company (Toro) respecteert uw privacy. Om uw aanspraak op garantie te behandelen en contact met u op te nemen in het geval van een terugroepactie vragen wij om bepaalde persoonlijke informatie, hetzij direct of via uw lokale Toro dealer.

Het Toro garantiesysteem wordt gehost op servers in de Verenigde Staten, waar de privacywet mogelijk niet dezelfde bescherming biedt als in uw land.

DOOR UW PERSOONLIJKE GEGEVENS MET ONS TE DELEN STEMT U IN MET DE VERWERKING VAN UW PERSOONSGEGEVENS ZOALS BESCHREVEN IN DEZE PRIVACYVERKLARING.

Hoe Toro informatie gebruikt
Toro kan uw persoonsgegevens gebruiken om uw aanspraak op garantie te behandelen, contact met u op te nemen in het geval van een terugroepactie, of voor een ander doeleinde waarvan we u op de hoogte brengen. Toro kan uw informatie delen met zijn dochterondernemingen, verdelers of andere zakenpartners in verband met deze activiteiten. We verkopen uw persoonsgegevens niet aan andere bedrijven. We behouden ons het recht voor om persoonsgegevens te delen teneinde te voldoen aan geldende wetten en verzoeken van de aangewezen autoriteiten, opdat wij onze systemen naar behoren kunnen gebruiken of met het oog op onze eigen bescherming of die van andere gebruikers.

Behoud van uw persoonlijke informatie
Wij bewaren uw persoonsgegevens zo lang als nodig is voor de doeleinden waarvoor ze oorspronkelijk werden verzameld of voor andere legitieme doeleinden (zoals naleving van voorschriften), of zo lang als vereist is in het kader van de geldende wet.

Toro's inspanningen voor de bescherming van uw persoonlijke informatie
Wij nemen redelijke voorzorgen om uw persoonlijke informatie te beschermen. We proberen bovendien de nauwkeurigheid en geldigheid van persoonlijke gegevens te waarborgen.

Toegang tot en aanpassing van uw persoonlijke gegevens
Als u toegang wenst tot uw persoonlijke gegevens of deze wilt aanpassen, gelieve dan een e-mail te sturen naar legal@toro.com.

Australische consumentenwet

Australische klanten kunnen voor informatie over de Australische consumentenwet (Australian Consumer Law) terecht bij de lokale Toro verdeler of ze kunnen deze informatie in de doos vinden.