Form No. 3378-496 Rev C

Limpa-neve 1800 Power Curve®

Modelo nº 38302—Nº de série 314000001 e superiores

Manual do Operador

Se, após a leitura atenta deste manual, ainda tiver alguma dúvida ou questão, ligue gratuitamente para 1-800-808-2963 (EUA) ou 1-800-808-3072 (Canadá) antes de devolver este produto.

INSTRUÇÕES DE SEGURANÇA IMPORTANTES

Quando utilizar um aparelho eléctrico, deverá sempre tomar precauções básicas, incluindo as seguintes:

LEIA TODAS AS INSTRUÇÕES ANTES DE UTILIZAR ESTE APARELHO

AVISO—Para reduzir o perigo de incêndio, choque eléctrico ou ferimentos siga as instruções de segurança.

É essencial que você ou qualquer outro operador do equipamento leia e compreenda o conteúdo deste manual antes de operar o equipamento. Preste particular atenção ao símbolo de alerta de segurança ⚠ que significa CUIDADO, AVISO ou PERIGO – Instrução de segurança pessoal. Leia e compreenda as instruções pois estas têm a ver com segurança. **O não cumprimento destas instruções pode causar ferimentos pessoais, risco de incêndio ou choque elétrico.**

Não utilize o equipamento numa superfície com gravilha.

Mantenha as crianças e animais de estimação afastados – Todos os visitantes devem ser mantidos a uma distância da área de trabalho.

Use vestuário adequado – Não use roupas largas nem joalharia. Podem ficar presas nas peças móveis.

Utilize botas de borracha durante a operação do equipamento.

Operação do equipamento na posição portátil não é seguro.

Aviso – Para reduzir o risco de choques elétricos, utilize o equipamento apenas com uma extensão adequada a utilização no exterior.

Extensões – Para evitar que a extensão e o cabo do equipamento se desliguem durante a operação, ligue a extensão ao equipamento como se mostra na Figura 9.

Evite arranques acidentais – Não transporte o equipamento com o dedo no interruptor. Certifique-se de que o interruptor está desligado ao ligar o equipamento.

Não abuse do cabo – Nunca transporte o carregador pelo cabo nem dê um puxão na extensão para o desligar da tomada. Mantenha o cabo afastado de calor, óleo e extremidades afiadas.

Mantenha as mãos e os pés longe de peças móveis.

Mantenha os resguardos instalados e em correto funcionamento.

Não force o equipamento – Terá um melhor desempenho e maior segurança na especificação para a qual foi concebido.

Não se exceda – Mantenha o passo e o equilíbrio em todos os momentos.

Se o equipamento atingir um objeto estranho, siga os passos seguintes:

- Liberte imediatamente a barra de controlo para parar o equipamento.
- Desligue o cabo de alimentação.
- Verifique se o dispositivo se encontra danificado.
- Proceda à devida reparação, antes de ligar e operar o equipamento.

Desligue o equipamento – Desligue o equipamento da alimentação quando não estiver a ser utilizado, antes de assistência, ao substituir acessórios, etc.

Guarde um equipamento ao ralenti no interior. Quando o equipamento não estiver a ser utilizado, deve ser guardado no interior, num local seco e seguro fora do alcance de crianças.

Mantenha o equipamento cuidado – Siga as instruções para substituir acessórios.

Este equipamento cumpre ou excede as especificações B71.3 do American National Standards Institute em vigor no momento da produção.

Leia e compreenda o conteúdo deste manual antes de ligar o motor.

⚠Este é o símbolo de alerta de segurança. É utilizado para o alertar acerca de potenciais riscos de ferimentos pessoais. Obedeça a todas as mensagens de segurança que se seguem a este símbolo para evitar possíveis ferimentos ou morte.

O uso e manutenção impróprios deste equipamento pode resultar em ferimentos ou morte. Para reduzir este potencial, cumpra as seguintes instruções de segurança.

Este equipamento pode provocar a amputação de mãos e pés, e a projeção de objetos. A não observância das instruções de segurança seguintes pode resultar em ferimentos graves.

Formação

- Leia, compreenda e siga todas as instruções no equipamento e no(s) manual(is) antes de operar este equipamento. Esteja bastante familiarizado com os controlos e com a

© 2019—The Toro® Company
8111 Lyndale Avenue South
Bloomington, MN 55420

Registe o seu produto em www.Toro.com.

CE

Tradução do original (PT)
Impresso nos E.U.A
Todos os direitos reservados

3378-496 C

utilização apropriada do equipamento. Saiba como parar o equipamento e desativar rapidamente os controlos.

- Não deixe as crianças utilizarem este equipamento. Nunca permita que adultos operem o equipamento sem que tenham recebido as instruções adequadas.
- Mantenha a área de operação sem pessoas, especialmente crianças pequenas e animais de estimação.
- Tenha cuidado para evitar escorregar ou cair quando operar em superfícies escorregadias e a velocidades elevadas.

Preparação

- Examine atentamente a área onde irá utilizar o equipamento, retirando tapetes, trenós, pranchas, fios e qualquer outro objeto estranho.
- Não opere o equipamento sem utilizar vestuário de inverno adequado. Evite roupas largas que possam ficar presas nas peças móveis. Utilize calçado que melhorem a aderência em superfícies escorregadias.
- Não tente eliminar neve de uma superfície com gravilha ou pedras. Este equipamento destina-se apenas a superfícies pavimentadas.
- Nunca tente fazer qualquer ajuste com o motor em funcionamento (exceto quando especificamente recomendado pelo fabricante).
- Utilize sempre óculos de segurança ou protetores dos olhos ao realizar ajustes ou reparações para proteger os olhos de objetos estranhos que possam ser projetados do equipamento.

Funcionamento

- Não coloque as mãos ou os pés perto ou por baixo das peças móveis. Mantenha-se sempre afastado da abertura de descarga.
- Tenha muito cuidado ao operar, ou atravessar, entradas, passeios ou estradas de gravilha. Esteja atento a perigos escondidos ou tráfego.
- Após atingir um objeto estranho, desligue o motor, desligue a extensão, retire a chave e inspecione atentamente o equipamento para verificar se há algum dano. Proceda à devida reparação, antes de ligar e operar o equipamento.
- Se o equipamento começar a vibrar anormalmente, desligue o motor e verifique imediatamente a causa. A vibração é, geralmente, um aviso de problema.
- Desligue o motor, retire a chave e desligue o equipamento sempre que sair da posição de operação, antes de desentupir a caixa do coletor/rotor ou guia de descarga e quando realizar qualquer reparação, ajuste ou inspeção e durante o transporte do equipamento.
- Não dirija a projeção de neve para qualquer pessoa na área.
- Não opere com qualquer pessoa na parte da frente da máquina.
- Ao limpar, reparar ou inspecionar o equipamento, desligue o motor, retire a chave, desligue o equipamento e certifique-se de que as lâminas do rotor e todas as partes móveis pararam.
- Tenha especial cuidado ao operar em superfícies inclinadas.
- Não opere a máquina a velocidades de transporte elevadas em superfícies escorregadias.
- Ao virar a máquina, tenha cuidado.
- Nunca utilize o equipamento sem os resguardos, placas ou outros dispositivos de segurança devidamente colocados e a funcionar.
- Nunca faça a descarga na direção de pessoas ou áreas em que possam ocorrer danos de propriedade. Mantenha as crianças e outras pessoas afastadas.
- Não coloque carga excessiva no equipamento tentando limpar a neve a uma taxa demasiado rápida.
- Olhe para trás e tenha cuidado ao recuar com o equipamento.
- Nunca opere o equipamento sem boa visibilidade ou com pouca luz. Certifique-se sempre de que está bem apoiado e segure firmemente nas pegas. Ande, nunca corra.
- Desengate a alimentação da hélice quando a máquina estiver a ser transportada ou não estiver em utilização.
- Utilize apenas engates e acessórios aprovados pela Toro.

Limpeza de uma calha de descarga entupida

O contacto das mãos com as lâminas em rotação do rotor é a causa mais frequente de ferimentos associados a limpa-neves. Nunca utilize as mãos para limpar a calha de descarga.

Para limpar a calha:

- **Desligue o motor, retire a chave e desligue a extensão da máquina!**
- Aguarde 10 segundos para se certificar de que as lâminas do rotor pararam de rodar.
- Utilize sempre uma ferramenta de limpeza, não as mãos.

Manutenção e armazenamento

- Antes de cada utilização, verifique os dispositivos de fixação para ver se estão bem apertados, assegurando que o equipamento está em condição segura de trabalho.
- Consulte sempre o *Manual do utilizador* para obter detalhes importantes se o equipamento for guardado durante um período alargado.
- Mantenha ou, quando necessário, substitua os autocolantes de segurança e de instruções.
- Deixe o equipamento funcionar durante alguns minutos antes de limpar a neve para evitar o congelamento das lâminas do rotor.

GUARDE ESTAS INFORMAÇÕES

Pressão acústica

Esta unidade tem um nível máximo de pressão acústica no ouvido do utilizador de 83 dBA, com base nas medições efetuadas em máquinas idênticas de acordo com a EN 11201.

Potência acústica

Esta unidade apresenta um nível de potência acústica garantido de 98 dBA, valor baseado nas medições efetuadas em máquinas idênticas, segundo a EN 3744.

Vibração

Esta unidade não excede um nível de vibração de 1,2 m/s² nas mãos e braços do utilizador, com base nas medições efetuadas em máquinas idênticas, segundo a EN 1033.

Autocolantes de segurança e de instruções

Os autocolantes de segurança e de instruções são facilmente visíveis e situam-se próximo das zonas de potencial perigo. Substitua todos os autocolantes danificados ou perdidos.

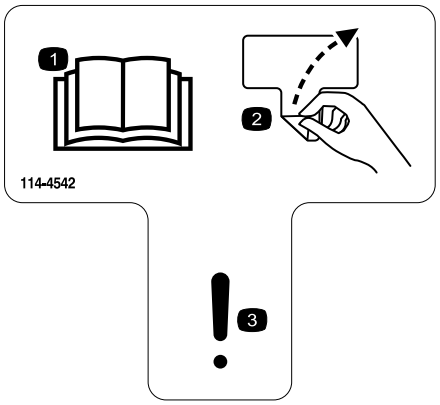

decal114-4542

114-4542

1. Leia o *Manual do utilizador*.
2. Retire o autocolante
3. Aviso



decal114-9034

114-9034

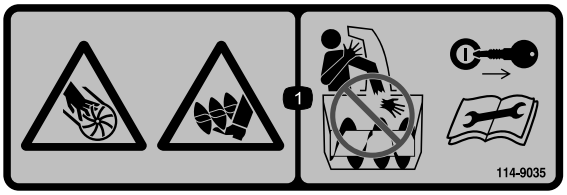

decal114-9035

114-9035

1. Perigo de corte/desmembramento de mãos e pés, broca – não coloque as mãos na calha; retire a chave da ignição e leia as instruções antes de proceder à assistência técnica ou manutenção.

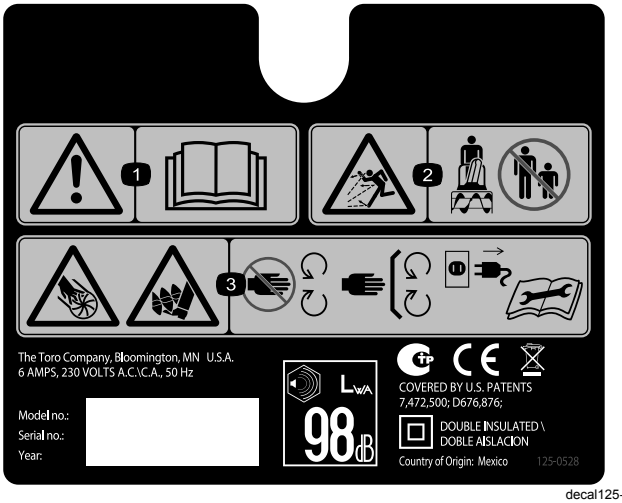

decal125-0528

125-0528

1. Aviso – leia o *Manual do utilizador*.
2. Perigo de projeção de objetos—mantenha as pessoas afastadas.
3. Perigo de corte/desmembramento de mão ou pé, broca – mantenha-se afastado das peças em movimento, mantenha todos os resguardos e proteções devidamente montados; desligue o cabo da alimentação e leia o *Manual do utilizador* antes de proceder à manutenção.

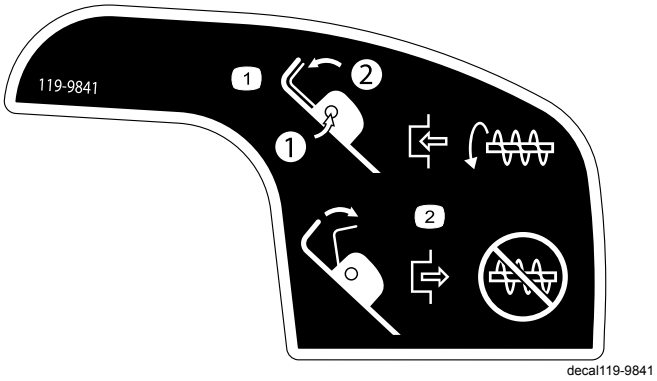

119-9841

1. 1) Empurre o interruptor de segurança; 2) Segure na pega para engatar a rotação da lâmina da broca.
2. Liberte a pega para desengatar a rotação da lâmina da broca.

Instalação

Nota: Determine os lados direito e esquerdo da máquina a partir da posição normal de utilização.

Instalação da pega superior

1. Retire os manípulos da pega, parafusos ovais e anilhas curvas da pega inferior.
2. Instale a pega superior na pega inferior da máquina com os manípulos, anilhas curvas e parafusos ovais como se mostra em Figura 1.

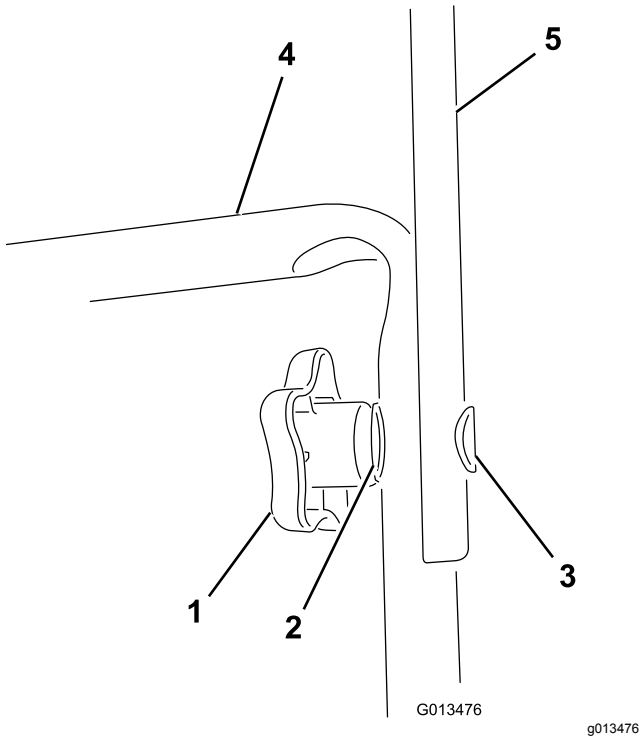

Figura 1

1. Manípulo (2)
2. Anilha curva (2)
3. Parafuso oval (2)
4. Pega inferior
5. Pega superior

Nota: Certifique-se de que o cabo de alimentação instalado na máquina está encaminhado sobre a pega inferior e para o **interior** no conjunto da pega.

3. Aperte com firmeza os manípulos manualmente.
4. Instale o guia do cabo na pega (Figura 2).

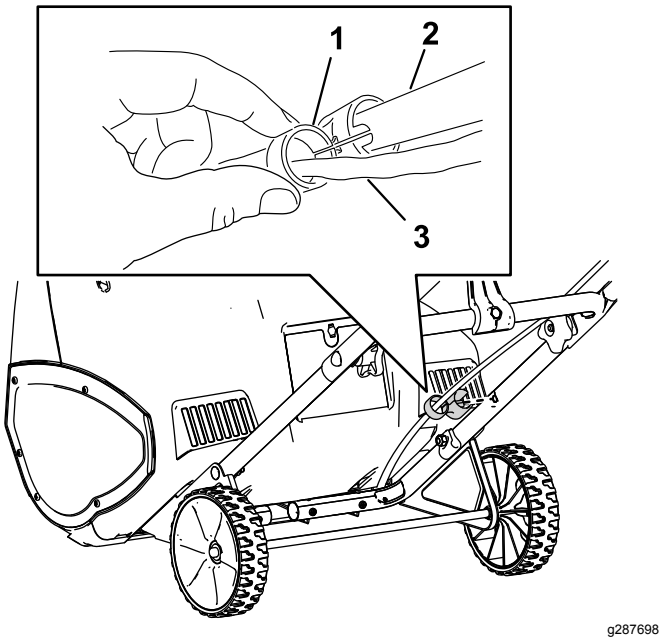

Figura 2

1. Guia do cabo
2. Pega
3. Cabo

Instalação da barra de controlo da calha

1. Posicione a calha de descarga de forma a que fique virada para a frente.

Importante: **Alinhe a seta na calha de descarga com a seta na caixa (Figura 3).**

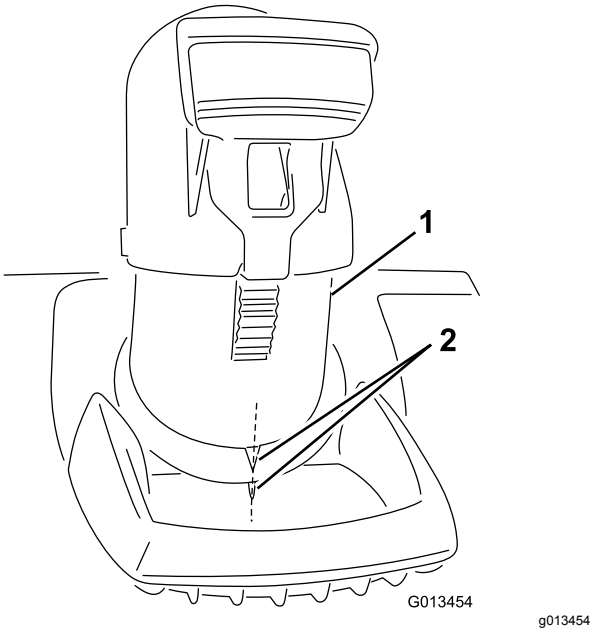

Figura 3

1. Calha de descarga
2. Alinhe as setas

2. Insira a extremidade da barra de controlo da calha através do furo no suporte que está ligado à parte superior da pega inferior (Figura 4).

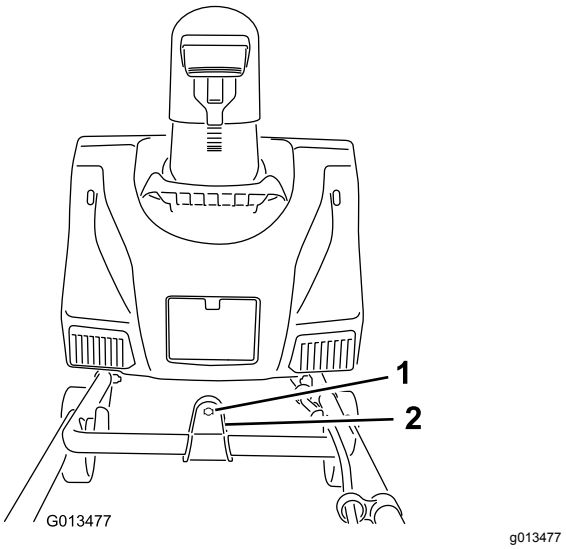

Figura 4

1. Furo
2. Suporte

3. Remova o autocolante que cobre o furo na parte de trás da caixa (Figura 5).

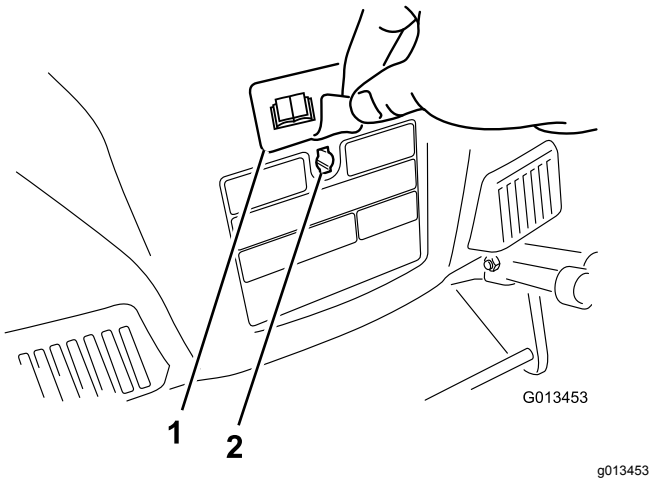

Figura 5

1. Autocolante
2. Furo

4. Certifique-se de que a pega da barra de controlo da calha está virada para cima (Figura 6) e insira a barra no furo na parte de trás da caixa.

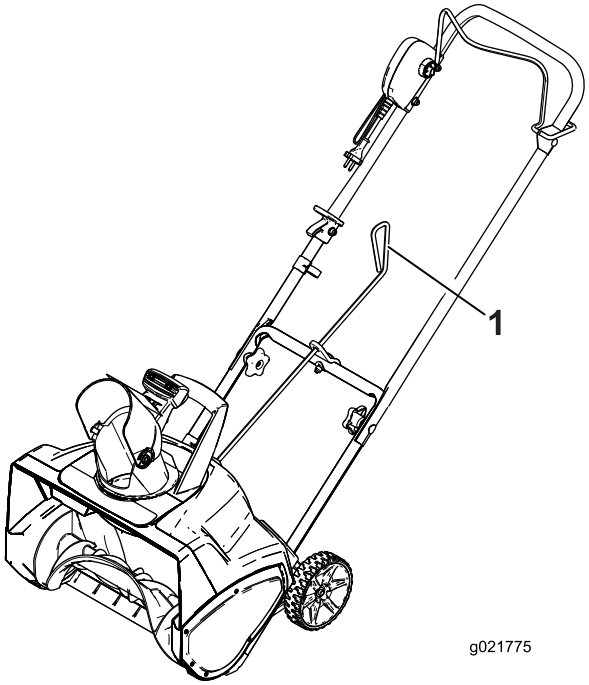

Figura 6

1. Pega na barra de controlo da calha

5. Empurre firmemente a barra no furo na parte de trás da caixa até que encaixe no sítio.
6. Mova a pega na barra de controlo da calha para assegurar que se move na mesma direção que a calha (Figura 7).

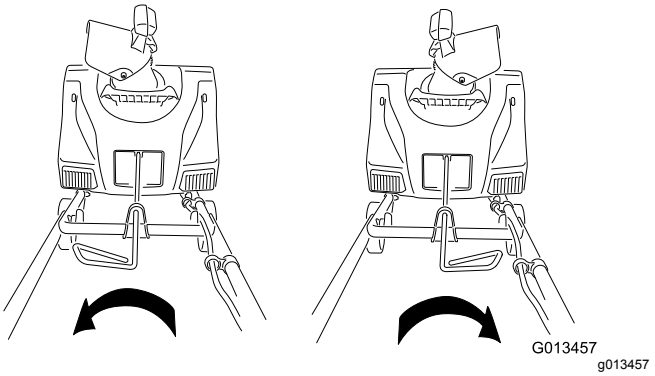

Figura 7

Funcionamento

Apresentação do produto

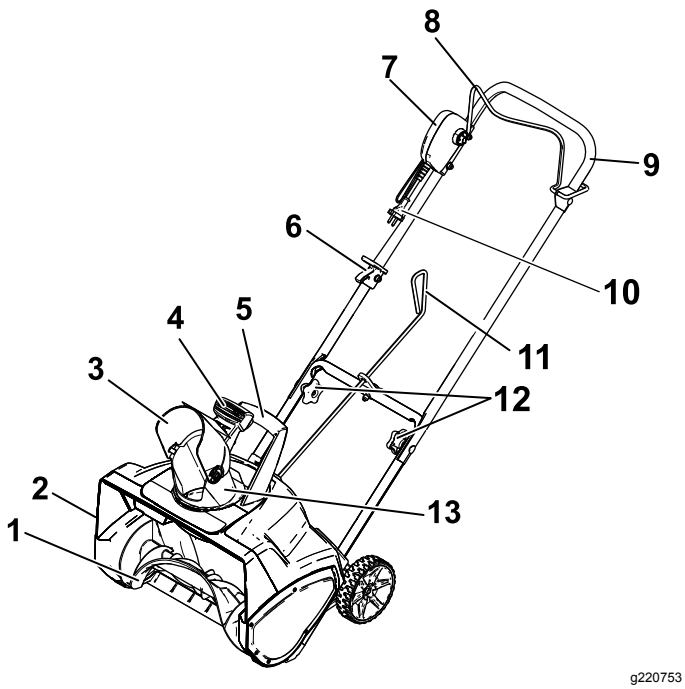

g220753

Figura 8

1. Lâminas do rotor
2. Cobertura da correia (não mostrada)
3. Deflector da calha
4. Gatilho do deflector da calha
5. Pega da calha de descarga
6. Guia do cabo
7. Interruptor de segurança
8. Barra de controlo de energia
9. Pega superior
10. Cabo
11. Barra de controlo da calha
12. Manípulos
13. Calha de descarga

Importante: **Esta máquina destina-se a utilização no exterior e apenas para utilização residencial. Não a utilize no interior ou para fins industriais.**

Ligar a uma fonte de alimentação

Para reduzir o risco de choque elétrico, esta máquina possui uma tomada polarizada (ou seja, uma lâmina é mais larga que a outra). Utilize apenas uma tomada polarizada, extensão listada no UL (certificação CSA no Canadá) recomendada para utilização no exterior. Uma tomada polarizada encaixa apenas no cabo polarizado de uma forma. Se a ficha não encaixar na tomada até ao fim, inverta o cabo. Se ainda não encaixar, adquira uma extensão polarizada. Se tem uma extensão polarizada e a extensão não encaixar devidamente na tomada de parede, inverta a ficha. Se ainda não encaixar, contacte um eletricista qualificado para instalar a tomada correta. Não altere a máquina nem a extensão de que forma for.

⚠ PERIGO

O contacto com água durante o funcionamento da máquina pode causar choque elétrico, causando ferimentos ou morte.

- **Não pegue na tomada ou na máquina com as mãos molhadas ou quando estiver a pisar água.**
- **Utilize apenas uma extensão recomendada para a utilização no exterior com tempo frio.**

Comprimento da extensão	Cabo de classificação mínima (A.W.G.)
7,5 m	16
15 m	16
30 m	16
45 m	14

Nota: Não utilize uma extensão com mais de 45 metros.

Importante: **Verifique periodicamente a extensão no que respeita a furos ou rachas no isolamento. Não utilize um cabo danificado. Não estenda o cabo sobre água ou relva molhada.**

Nota: Para evitar que a extensão se desligue durante o funcionamento, utilize o bloqueio do cabo na pega superior antes de o ligar à máquina (Figura 9).

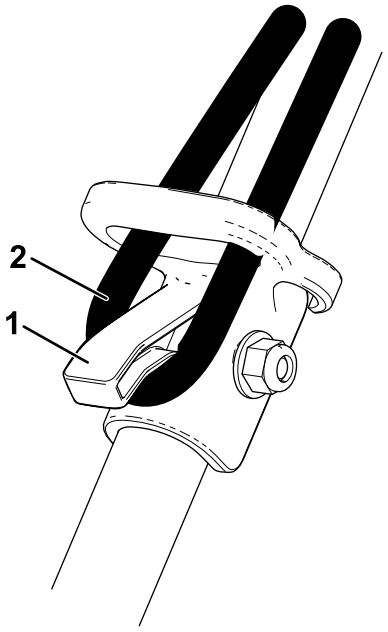

g220754

Figura 9

1. Bloqueio de cabo
2. Extensão

⚠ AVISO

Um cabo danificado do equipamento pode causar um choque elétrico ou incêndio.

Inspecione atentamente o cabo antes de utilizar a máquina. Se o cabo estiver danificado, não opere a máquina. O cabo de alimentação ou interruptor do equipamento não pode ser substituído e o equipamento deve ser abatido.

Ligar e desligar o motor

1. Para ligar o motor, insira a chave, pressione e mantenha pressionado o interruptor de segurança e aperte a barra de controlo de energia para a pega (Figura 10).

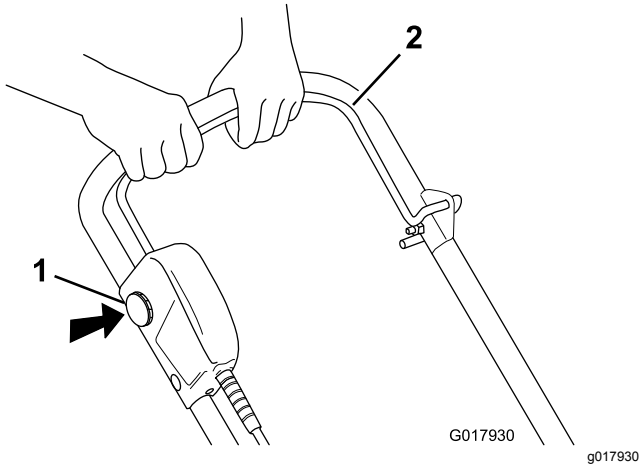

Figura 10

1. Interruptor de segurança
2. Barra de controlo de energia

Nota: Pode libertar o interruptor de segurança depois de manter apertada a barra de controlo de energia para a pega.

2. Para parar o motor, solte a barra de controlo de energia.

Nota: Quando parar a máquina depois de ter acabado de remover a neve, retire também a chave e desligue a extensão.

Ajustar a calha de descarga e deflector da calha

Para ajustar a calha de descarga, mova a pega na barra do controlo da calha na direção que deseja dirigir o feixe de neve (Figura 6 e Figura 7).

Para ajustar o deflector da calha (e assim a altura do feixe de neve), aperte o gatilho e suba ou desça o deflector da calha (Figura 11).

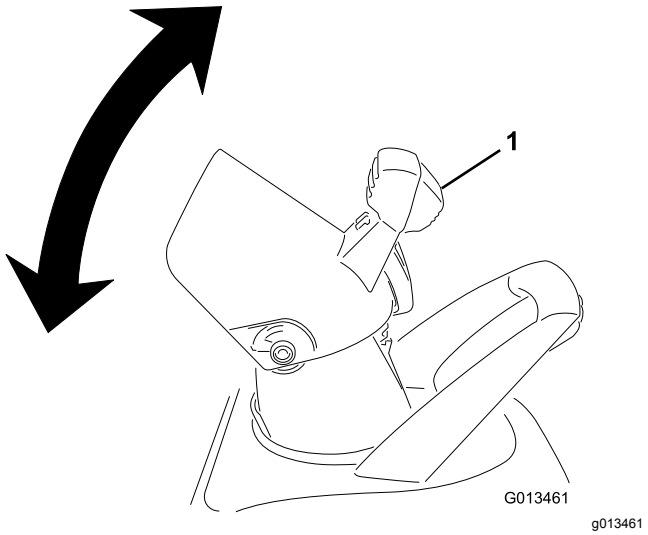

Figura 11

1. Gatilho do deflector da calha

⚠ AVISO

Uma folga entre a calha de descarga e o deflector da calha pode permitir que a máquina projecte neve e objectos na direcção do operador. Os detritos projetados podem provocar ferimentos graves.

- **Não force o deflector da calha demasiado para a frente de forma a que surja uma folga entre a calha de descarga e o deflector da calha.**
- **Não ajuste o deflector da calha com a barra de controlo da calha engatada. Liberte a barra de controlo de energia antes de ajustar o deflector da calha.**

Conselhos de utilização

⚠ AVISO

Se a máquina atingir um objeto durante o funcionamento, o objeto pode ser projetado na direção do operador ou de pessoas na área. Os detritos projetados podem provocar ferimentos graves.

Mantenha a área a ser limpa livre de objetos que possam ser recolhidos e projetados pelas lâminas do rotor.

- Verifique a condição da máquina antes de a operar para assegurar que o rotor roda livremente.
- Mantenha todas as crianças e animais domésticos afastados da área de operação.
- Mantenha a área a ser limpa de pedras, brinquedos ou outros objetos que as lâminas do rotor possam projetar. Esses itens podem estar cobertos pela neve e não reparar neles. Se a máquina atingir um objeto durante a operação, desligue a máquina, desligue a extensão, retire a obstrução e verifique se há danos na máquina.
- Comece a remover a neve perto de uma tomada elétrica e trabalhe para fora. Ande para a frente e para trás, não se afastando e aproximando da tomada.
- Ao rodar na extremidade de uma passagem, passe por cima do cabo e rode a máquina.
- Sobreponha sempre cada passagem e descarregue a neve na direção do vento, sempre que possível.

⚠ AVISO

Ao utilizar a pega da calha de descarga, nunca dirija a calha de descarga de neve na direção do operador ou outras pessoas. A máquina pode projetar objetos e causar ferimentos pessoais graves.

Ao utilizar a pega da calha de descarga, rode sempre a calha de descarga na direção oposta de onde você e as pessoas se encontram.

- Mantenha a extensão afastada de obstruções, objetos afiados e todas as peças móveis. Não puxe pelo cabo nem o force de qualquer forma. Inspecione frequentemente a extensão acerca de danos que possam provocar um choque elétrico. Se estiver danificada, substitua-a.
- Em condições de neve e frio, alguns controlos e partes móveis podem congelar. Portanto, se os controlos ficarem difíceis de operar, pare o motor, desligue a extensão e procure peças congeladas. Não utilize força excessiva ao tentar operar controlos congelados. Leve a máquina para o interior para descongelar os controlos congelados antes de a operar.
- Ao operar a máquina, mantenha as rodas 2,5 cm acima do pavimento inclinando a máquina para a frente. Isto ajuda a evitar que a neve se acumule nas rodas.
- Após limpar a neve, deixe o motor funcionar alguns minutos para que todas as peças móveis não congelem. Em seguida, desligue o motor, aguarde que todas as peças móveis parem e limpe o gelo e neve da máquina. Rode a calha várias vezes para retirar qualquer neve.

Manutenção

Importante: **Todas as reparações elétricas devem ser realizadas apenas por um Representante de assistência autorizado.**

Nota: Determine os lados direito e esquerdo da máquina a partir da posição normal de utilização.

⚠ AVISO

Se a extensão estiver ligada na máquina, alguém pode acidentalmente operar a máquina enquanto estiver a fazer a manutenção e causar ferimentos graves.

Remova a chave e desligue a extensão antes de efetuar qualquer manutenção na máquina.

Lubrificar a máquina

Não necessita de lubrificar a máquina; todos os rolamentos foram lubrificados na fábrica para toda a vida da máquina.

Substituição do raspador

O raspador encontra-se na parte inferior da caixa do rotor como se mostra em Figura 12.

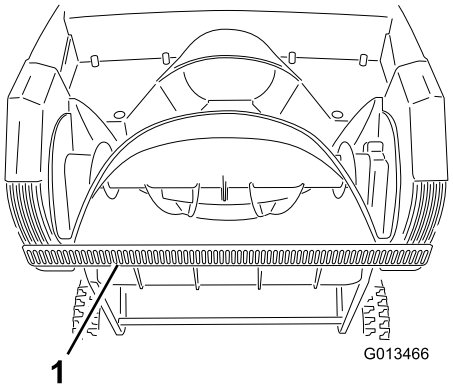

g013466

Figura 12

1. Raspador

1. Retire o parafuso de cada placa lateral que segura o raspador (Figura 13) e 2 parafusos da parte inferior da máquina (Figura 14) que prendem o raspador à máquina.

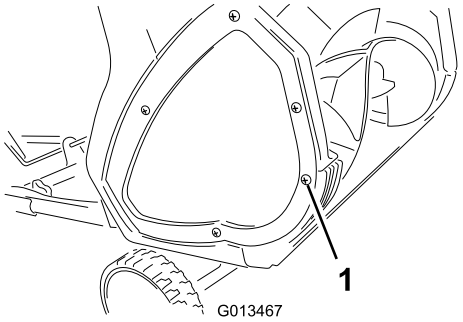

g013467

Figura 13

1. Parafuso (2)

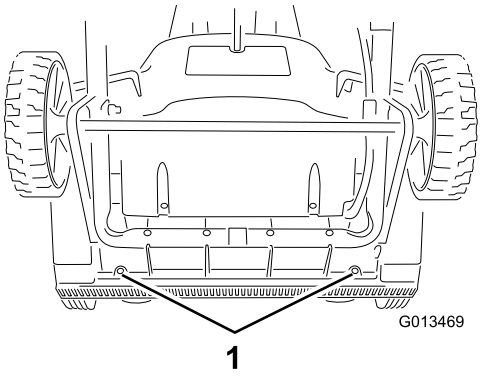

Figura 14

1. Parafusos

2. Retire e deite fora o raspador antigo.
3. Instale o novo raspador e aperte-o para ficar seguro com os 4 parafusos que removeu previamente.

Substituição do rotor

1. Retire os parafusos que prendem a placa lateral direita à estrutura da máquina (Figura 15).

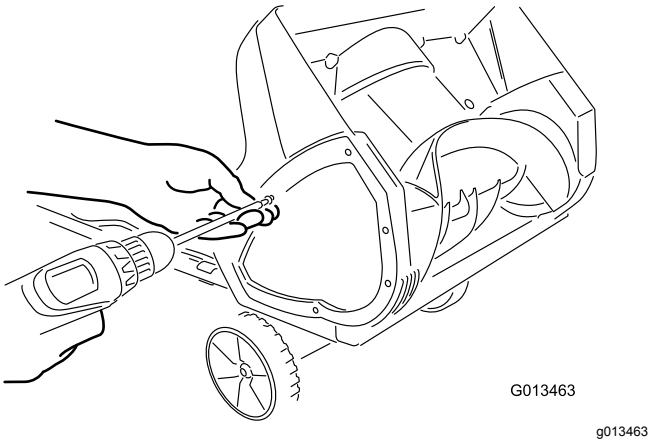

Figura 15

2. Retire o pino do rotor (Figura 16).

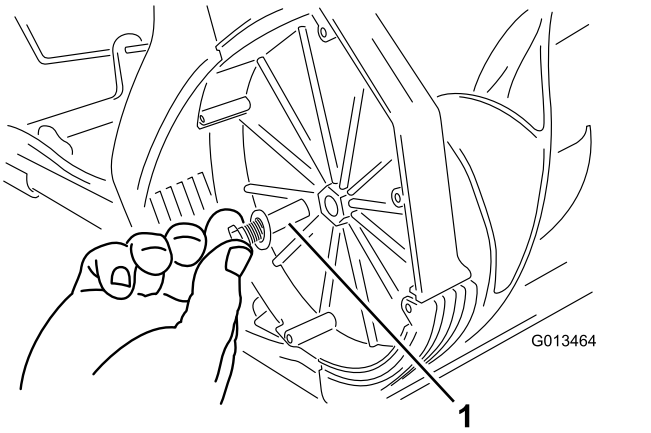

Figura 16

1. Pino do rotor

3. Retire o rotor antigo.
4. Instale o novo rotor inserindo a extremidade do rotor na extremidade encaixada na caixa e rodando o rotor até que encaixe no sítio (Figura 17).

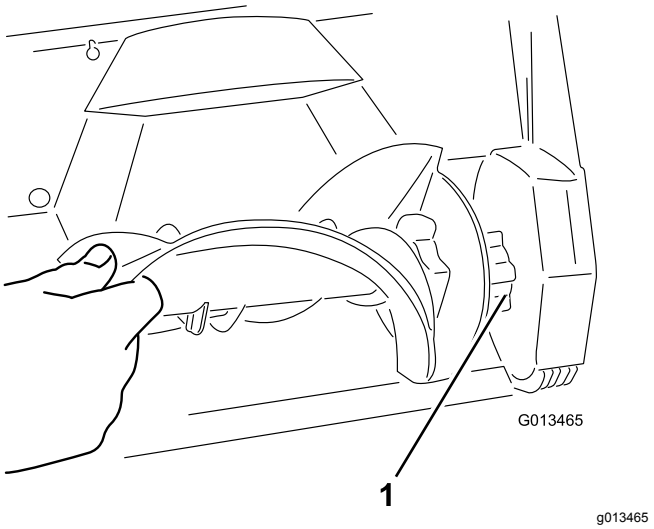

Figura 17

1. Extremidade encaixada do rotor

Nota: Certifique-se de que a porca que prende o pino do rotor permanece no interior do furo na parede interna direita da caixa.

Nota: A caixa flete quando instala o rotor.

5. Aperte o parafuso na parte lateral da caixa.
6. Instale a placa lateral direita com os parafusos que removeu no passo 1.

Serviço

A Toro concebeu esta máquina para lhe proporcionar anos de utilização sem problemas. Caso necessite de assistência, leve a máquina a um representante de assistência autorizado Toro.

Equipamentos com isolamento duplo

Num equipamento com isolamento duplo, são fornecidos dois sistemas de isolamento em vez de ligação à terra. Sem ligação à terra significa que é fornecido um equipamento com isolamento duplo, não significa que deva ser adicionada ligação à terra ao equipamento. A manutenção de um equipamento com isolamento duplo requer grande cuidado e conhecimento do sistema e só deve ser efetuada por pessoas de assistência qualificado de um Representante de assistência autorizado Toro. As peças de substituição de um equipamento com isolamento duplo devem ser idênticas às peças que vão substituir. Um equipamento com isolamento duplo está marcado com as palavras “Double Insulation” ou “Double Insulated”. Também pode estar marcado um símbolo (quadrado dentro de quadrado) ⧈ no equipamento.

Informação de produtos

Um autocolante com o modelo e número de série encontra-se na caixa. Consulte sempre os números específicos na correspondência ou quando necessitar de peças de substituição.

Armazenamento

1. Deixe a máquina funcionar durante alguns minutos e limpe qualquer neve derretida na máquina.
2. Retire a chave e desligue a extensão da máquina.
3. Examine a extensão para ver se apresenta sinais de desgaste ou danos. Substitua-o se estiver gasto ou danificado.
4. Examine atentamente o equipamento para ver se apresenta sinais de desgaste, está solto ou tem peças danificadas. Para reparar ou substituir peças, contacte um Representante de assistência autorizado Toro para obter assistência.
5. Guarde a extensão com a máquina.
6. Guarde a máquina num local limpo e seco.

Aviso de privacidade europeu

As informações que a Toro recolhe
A Toro Warranty Company (Toro) respeitam a sua privacidade. Para processar as suas reclamações e o contactar em caso de recolha de produtos, pedimos que partilhe determinadas informações pessoais connosco, seja diretamente ou através da empresa Toro ou do seu representante Toro.

O sistema de garantia Toro está alojado em servidores que se encontram nos Estados Unidos onde a lei da privacidade pode não providenciar a mesma proteção que se aplica no seu país.

AO PARTILHAR AS SUAS INFORMAÇÕES PESSOAIS CONNOSCO, ESTÁ A AUTORIZAR O PROCESSAMENTO DAS SUAS INFORMAÇÕES PESSOAIS, CONFORME É DESCRITO NESTE AVISO DE PRIVACIDADE.

A forma como a Toro utiliza as informações
A Toro pode utilizar as suas informações pessoais para processar reclamações e para o contactar em caso de recolha de produtos ou qualquer outro fim que indicarmos. A Toro pode partilhar as suas informações com afiliadas da Toro, representantes ou outros parceiros de negócios relativamente a qualquer uma destas atividades. Não vendemos as suas informações pessoais a qualquer outra empresa. Reservamo-nos o direito de revelar informações pessoais para cumprir as leis aplicáveis e pedidos das autoridades devidas, para operar os seus sistemas devidamente para sua própria proteção e de outros utilizadores.

Retenção de informações pessoais
Iremos manter as suas informações pessoais enquanto necessitarmos delas para os fins para os quais elas foram originalmente recolhidas ou para outros fins legítimos (como conformidade com regulamentos), ou conforme seja exigido pela lei aplicável.

Empenho da Toro com a segurança das suas informações pessoais
Tomamos as precauções razoáveis para proteger a segurança das suas informações pessoais. Também damos todos os passos para manter a precisão e o estado atual das informações pessoais.

Acesso e correção de informações pessoais
Se pretender rever ou corrigir as suas informações pessoais, contacte-nos através de e-mail em legal@toro.com.

Legislação de consumidores australiana

Os clientes australianos encontram as informações relacionadas com a legislação de consumidores australiana dentro da caixa ou no representante local Toro.