Form No. 3416-772 Rev D

1800 Power Curve®-sneslynge

Modelnr. 38303—Serienr. 318000001 og derover

Betjeningsvejledning

Registrer dit produkt på www.Toro.com.

VIGTIGE SIKKERHEDSANVISNINGER

Ved brug af elektriske apparater skal der altid træffes grundlæggende forholdsregler, herunder:

ALLE ANVISNINGER SKAL LÆSES, FØR APPARATET TAGES I BRUG

ADVARSEL—For at reducere risikoen for brand, elektrisk stød eller anden personskade, skal følgende sikkerhedsanvisninger efterkommes.

Det er meget vigtigt, at du eller en anden maskinoperatør læser og forstår indholdet af denne vejledning, før maskinen betjenes. Vær især opmærksom på advarselssymbolet ⚠, som betyder FORSIGTIG, ADVARSEL eller FARE – personlig sikkerhedsanvisning Læs og forstå anvisningen, fordi den har med sikkerhed at gøre. **Manglende overholdelse af disse anvisninger kan medføre personskade, risiko for brand eller elektrisk stød.**

Brug ikke maskinen på en grusbelagt overflade.

Hold børn, dyr og omkringstående på afstand – Alle besøgende skal holde god afstand til arbejdsområdet.

Brug korrekt beklædning – Bær ikke løst tøj eller smykker. De kan sætte sig fast i bevægelige dele.

Brug gummistøvler under betjening af maskinen.

Betjening af maskinen i håndholdt position er ikke sikkert.

Advarsel – For at forebygge elektrisk stød må maskinen kun anvendes sammen med en forlængerledning, der er egnet til udendørs brug.

Forlængerledninger – For at forhindre maskinens ledning og forlængerledningen i at blive frakoblet under brug skal forlængerledningen tilsluttes maskinen som vist i Figur 9.

Undgå utilsigtet start – Bær ikke maskinen med fingeren på kontakten. Sørg for, at kontakten er slået fra, når du tilslutter maskinen.

Håndter ledningen korrekt – Løft aldrig maskinen i ledningen, og træk ikke i forlængerledningen for at frakoble maskinen fra stikkontakten. Hold ledningen på afstand af varme, olie og skarpe kanter.

Hold hænderne væk fra bevægelige dele.

Sørg for, at afskærmningerne er på plads og i god driftsmæssig stand.

Tving ikke maskinen til for stor belastning – Den giver en bedre og mere sikker ydelse ved den belastning, den er udviklet til.

Ræk ikke over for lange afstande – Hav altid et godt fodfæste, og hold altid balancen.

Hvis maskinen rammer et fremmedlegeme, skal du følge disse trin:

- Slip straks kraftudtaget, så maskinen standser.
- Tag netledningen ud.
- Efterse maskinen for skader.
- Reparer alle skader, før maskinen startes og betjenes.

Frakobl maskinen – Frakobl maskinen fra strømforsyningen, når den ikke er i brug, før eftersyn og ved udskiftning af tilbehør osv.

Opbevar en inaktiv maskine indendørs. Når maskinen ikke anvendes, bør den opbevares indendørs på et tørt, sikkert sted utilgængeligt for børn.

Vedligehold maskinen nøje – Følg anvisningerne for udskiftning af tilbehør.

Denne maskine opfylder eller mere end opfylder B71.3-specifikationerne fra American National Standards Institute, som er gældende på fremstillingstidspunktet.

Læs og forstå indholdet i denne vejledning, før du starter motoren.

⚠Dette er sikkerhedsadvarselssymbolet. Det bruges til at advare dig om mulige farer, der kan resultere i personskade. Følg alle sikkerhedsmeddelelser, du får i forbindelse med dette symbol, for at undgå mulig personskade eller død.

Ukorrekt brug eller vedligeholdelse af denne maskine kan medføre personskade eller død. Følg nedenstående sikkerhedsanvisninger for at mindske denne risiko.

Denne maskine kan afskære hænder og fødder samt udslynge genstande. Hvis følgende sikkerhedsanvisninger ikke følges, kan det medføre alvorlig personskade.

Uddannelse

- Læs, forstå og følg alle anvisninger på maskinen og i vejledning(er), før maskinen tages i brug. Lær betjeningsanordningerne og maskinens korrekte brug grundigt at kende. Du skal vide, hvordan man standser maskinen og hurtigt udkobler betjeningsanordningerne.

© 2019—The Toro® Company
8111 Lyndale Avenue South
Bloomington, MN 55420

Registrer dit produkt på www.Toro.com.

CE

Oversættelse af original (DA)
Trykt i Mexico
Alle rettigheder forbeholdes

3416-772 D

- Tillad aldrig børn at betjene maskinen. Lad aldrig voksne betjene maskinen uden korrekte anvisninger.
- Sørg for at holde mennesker, især små børn, og kæledyr uden for arbejdsområdet.
- Udvis forsigtighed for at undgå at snuble eller falde, når der arbejdes på glatte overflader og ved høj hastighed.

Forberedelser

- Undersøg nøje området, hvor maskinen skal anvendes, og fjern alle dørmåtter, slæder, brædder, ledninger og andre fremmedlegemer.
- Betjen ikke maskinen uden at være iført passende vinterbeklædning. Undgå løstsiddende tøj, der kan sidde fast i bevægelige dele. Bær fodtøj, der giver dig godt fodfæste på glatte overflader.
- Forsøg ikke at rydde sne på en overflade med småsten eller skærver. Denne maskine er kun beregnet til brug på brolagte/asfalterede overflader.
- Forsøg aldrig at foretage justeringer, mens motoren kører (bortset fra tilfælde, hvor det specifikt anbefales af producenten).
- Brug altid sikkerheds- eller beskyttelsesbriller under brug eller ved justering eller reparation for at beskytte øjnene mod fremmedlegemer, der kan blive slynget ud fra maskinen.

Betjening

- Anbring ikke hænder og fødder i nærheden af eller under roterende dele. Hold dig altid på afstand af udblæsningsåbningen.
- Udvis stor forsigtighed, når du betjener maskinen på eller krydser fortove, veje eller indkørsler med grus. Vær opmærksom på skjulte farer eller trafik.
- Hvis du rammer et fremmedlegeme, skal du standse motoren, tage forlængerledningen ud, fjerne sikkerhedsknappen (nøgle) og efterse maskinen omhyggeligt for skader. Reparer alle skader, før maskinen startes og betjenes.
- Hvis maskinen skulle begynde at ryste unormalt, skal du standse motoren og omgående undersøge årsagen. Rystelser er generelt en advarsel om, at der er opstået problemer.
- Stands motoren, fjern sikkerhedsknappen (nøgle), og frakobl maskinen, når du forlader betjeningspositionen, før du renser rotorbladhuset eller udblæsningsslisken, og når du foretager reparationer, justeringer og eftersyn samt under transport af maskinen.
- Ret ikke sneudblæsning mod omkringstående.
- Betjen ikke maskinen, hvis der står personer foran den.
- Når maskinen skal rengøres, repareres eller efterses, skal motoren standses, sikkerhedsknappen (nøgle) fjernes, maskinen frakobles, og det skal sikres, at rotorbladene og alle bevægelige dele er standset.
- Vær yderst forsigtig, når du benytter maskinen på skråninger.
- Betjen ikke maskinen ved høj transporthastighed på glatte overflader.
- Vær forsigtig, når maskinen bakkes.
- Brug aldrig maskinen uden afskærmninger og andre sikkerhedsanordninger korrekt påmonteret og funktionsdygtige.
- Blæs aldrig sne mod personer eller områder, hvor der kan opstå skader på ejendom. Hold børn væk og andre på afstand.
- Overbelast ikke maskinens kapacitet ved at forsøge at rydde sne ved en for høj hastighed.
- Se bagud, og udvis forsigtighed, når du bakker med maskinen.
- Betjen aldrig maskinen uden god sigtbarhed eller lys. Sørg altid for at have ordentligt fodfæste, og hold godt fast i håndtaget. Gå – løb aldrig.
- Afbryd strømmen til rotoren, når maskinen transporteres eller ikke er i brug.
- Brug kun Toro-godkendte redskaber og tilbehør.

Rengøring af stoppet udblæsningssliske

Håndkontakt med rotorblade i bevægelse inde i udblæsningsslisken er den mest almindelige årsag til skade forbundet med sneslynger. Brug aldrig hånden til at rense udblæsningsslisken.

Sådan rengøres slisken:

- **Stands motoren, fjern sikkerhedsknappen (nøgle), og tag forlængerledningen ud af maskinen!**
- Vent 10 sekunder for at være sikker på, at roterbladene står stille.
- Brug altid renseværktøj og ikke dine hænder.

Vedligeholdelse og opbevaring

- Før hver brug, skal det kontrolleres, at alle fastgørelsesanordninger er tilspændte for at sikre, at maskinen er i sikker driftsmæssig stand.
- Hvis maskinen skal opbevares i en længere periode, skal du se i *betjeningsvejledningen* for at få vigtige oplysninger.
- Vedligehold eller udskift sikkerheds- og instruktionsmærkater, når det er nødvendigt.
- Lad maskinen køre nogle minutter efter snerydningen for at undgå, at rotorbladene fryser fast.

GEM DISSE ANVISNINGER

Lydtryk

Maskinen har et maksimalt lydstyrkeniveau ved brugerens øre på 83 dBA baseret på målinger af identiske maskiner i henhold til standarden EN 11201.

Lydeffekt

Maskinen har et garanteret lydstyrkeniveau på 98 dBA, baseret på målinger af identiske maskiner i henhold til standarden EN 3744.

Vibration

Maskinen overstiger ikke et vibrationsniveau for hænder/arme på 1,2 m/s², baseret på målinger af identiske maskiner i henhold til standarden EN 1033.

Sikkerheds- og instruktionsmærkater

Sikkerheds- og instruktionsmærkaterne kan nemt ses af operatøren og er placeret tæt på potentielle risikoområder. Beskadigede eller bortkomne mærkater skal udskiftes.

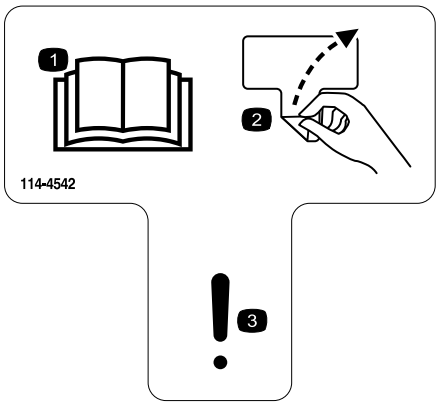

decal114-4542

114-4542

1. Læs *betjeningsvejledningen*.
2. Fjern mærkatet
3. Advarsel

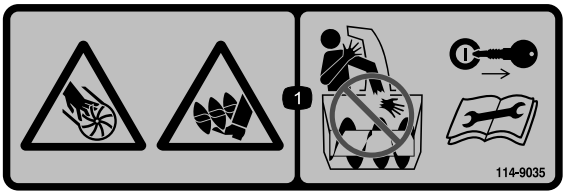

decal114-9035

114-9035

1. Fare for skæring/amputering af hånd eller fod, rotor – Placer ikke hånden i slisken. Fjern sikkerhedsknappen (nøgle), og læs anvisningerne, før reparation eller vedligeholdelse udføres.

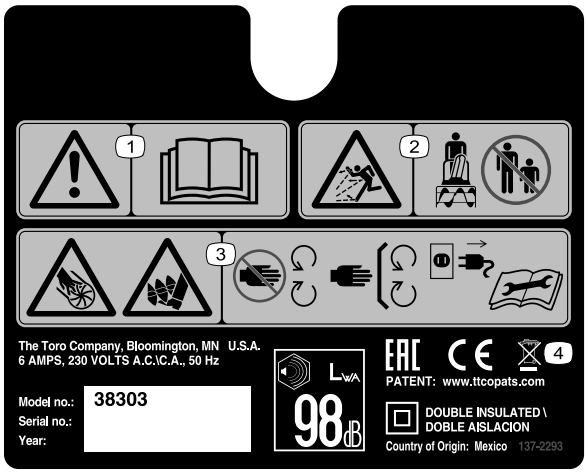

decal137-2293

137-2293

1. Advarsel – læs *betjeningsvejledningen*.
2. Fare for udslyngede genstande – hold omkringstående på afstand.
3. Fare for skæring/amputation af hånd eller fod, rotor. Fare for skæring/amputation af hånd eller fod, snegl – Hold afstand til bevægelige dele, og hold alle afskærmninger og værn på plads. Tag netledningen ud af stikkontakten, og læs *betjeningsvejledningen*, før der udføres vedligeholdelsesarbejde.
4. Må ikke bortskaffes som almindeligt affald.

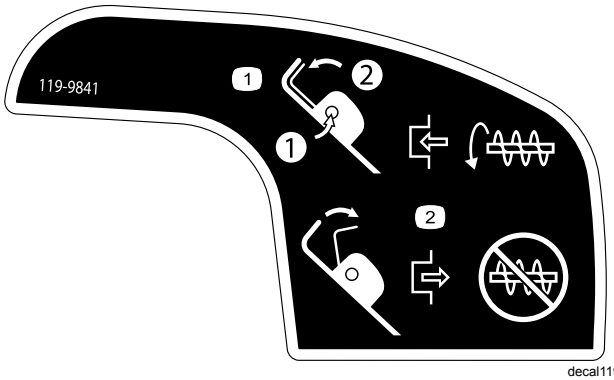

decal119-9841

119-9841

1. 1) Tryk på sikkerhedsknappen, 2) Hold håndtaget, så rotorbladets rotation indkobles.
2. Slip håndtaget, så rotorbladets rotation udkobles.

Opsætning

Bemærk: Maskinens venstre og højre side er set fra den normale betjeningsposition.

Montering af det øverste håndtag

1. Fjern håndtagsknapperne, de ovale bolte og buede skiver fra det nederste håndtag.
2. Monter maskinens øverste håndtag på det nederste håndtag med håndtagsknapperne, de buede skiver og ovale bolte som vist i Figur 1.

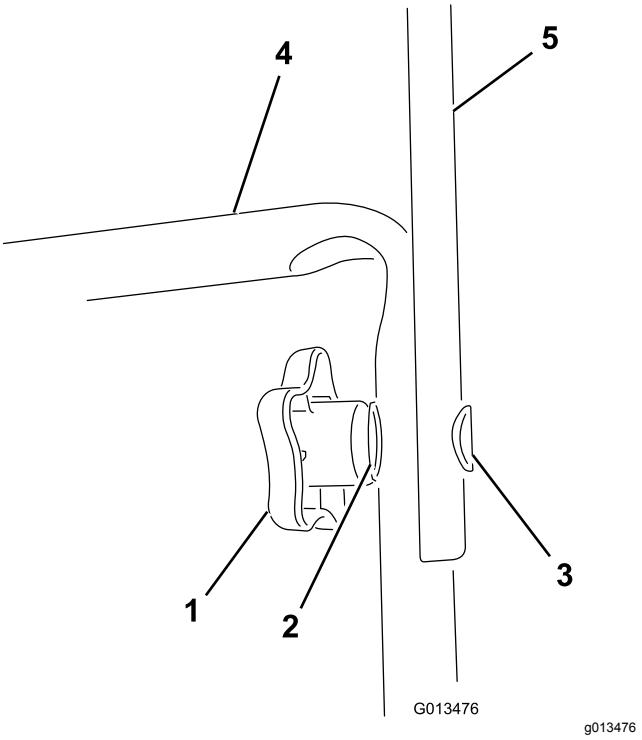

Figur 1

1. Håndtagsknap (2)
2. Buet skive (2)
3. Oval bolt (2)
4. Nederste håndtag
5. Øverste håndtag

Bemærk: Sørg for, at netledningen, der er tilsluttet maskinen, føres over det nederste håndtag og til **indersiden** af håndtaget.

3. Stram håndtagsknapperne godt med hånden.
4. Fastgør ledningsstyret til håndtaget (Figur 2).

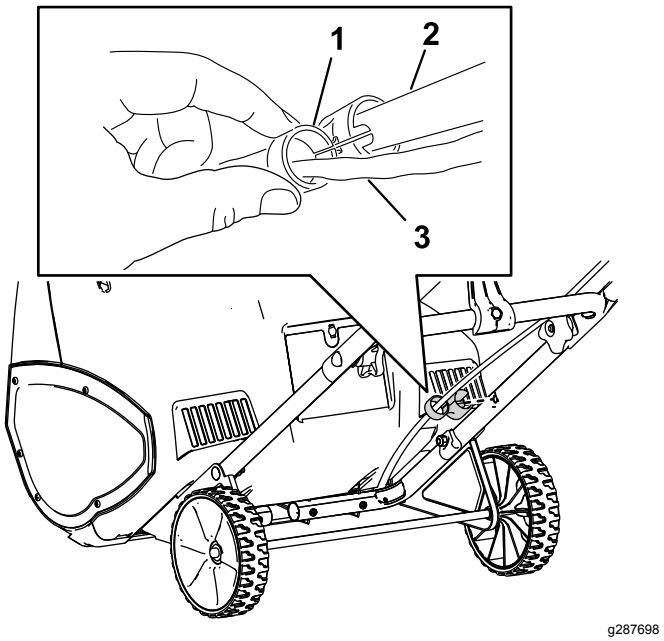

Figur 2

1. Ledningsstyr
2. Håndtag
3. Ledning

Montering af sliskekontrolstangen

1. Placer udblæsningsslisken, så den vender fremad.

   Vigtigt: **Placer pilen på udblæsningsslisken ud for pilen på huset (Figur 3).**

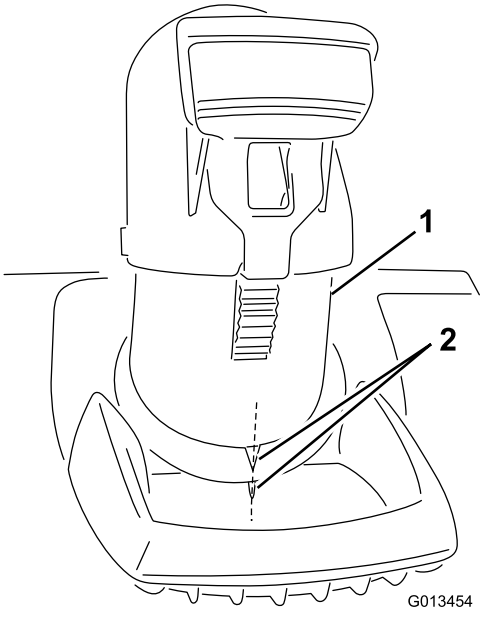

Figur 3

1. Udblæsningssliske
2. Placer pilene ud for hinanden

2. Før enden af sliskekontrolstangen gennem kilehullet i beslaget, der er monteret øverst på det nederste håndtag (Figur 4).

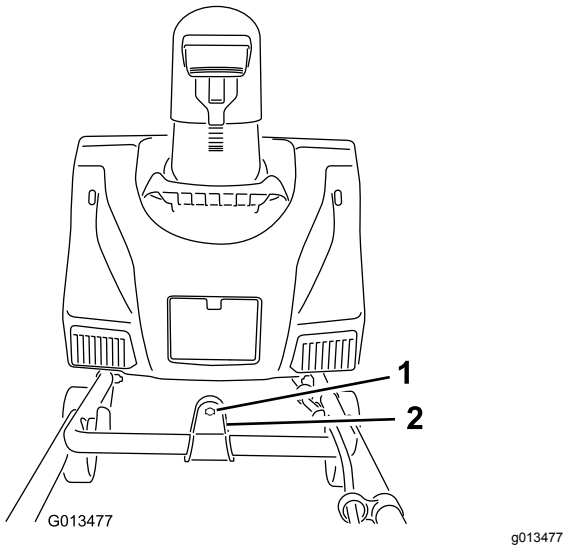

Figur 4

1. Kilehul
2. Beslag

3. Fjern mærkatet, der dækker kilehullet på bagsiden af huset (Figur 5).

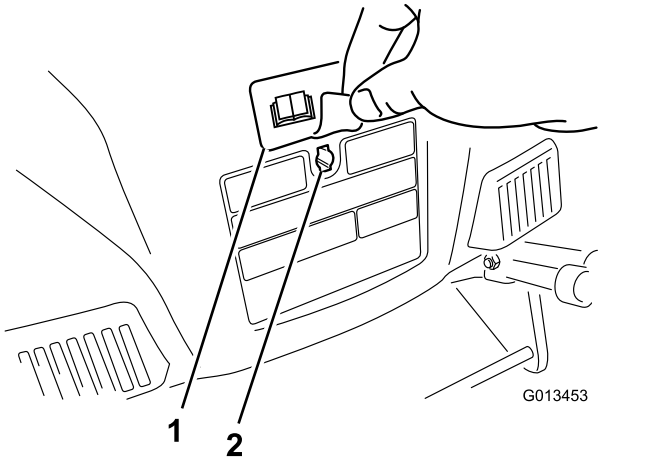

Figur 5

1. Mærkat
2. Kilehul

4. Sørg for, at håndtaget på sliskekontrolstangen peger opad (Figur 6), og før stangen ind i kilehullet på bagsiden af huset.

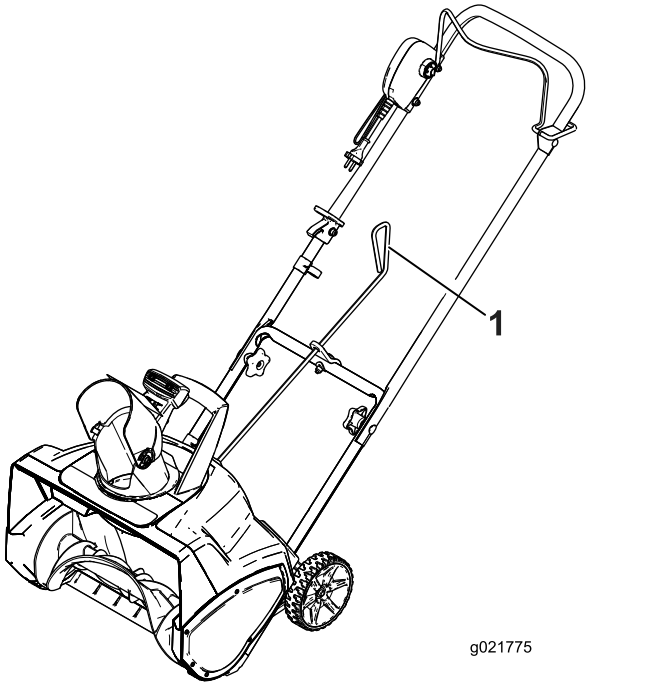

Figur 6

1. Håndtag på sliskekontrolstang

5. Skub stangen godt ind i kilehullet på bagsiden af huset, indtil den klikker på plads.
6. Bevæg håndtaget på sliskekontrolstangen, så det sikres, at det bevæger sig i samme retning som slisken (Figur 7).

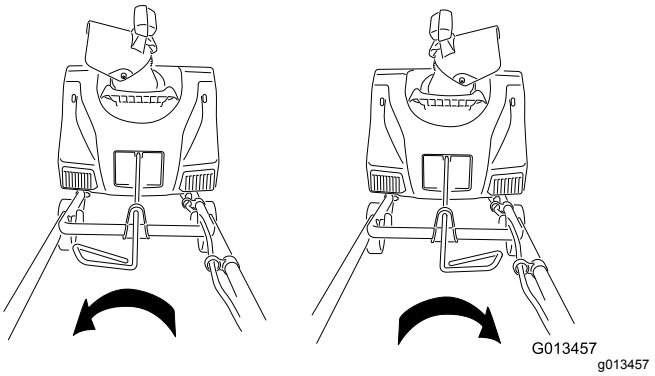

Figur 7

Betjening

Produktoversigt

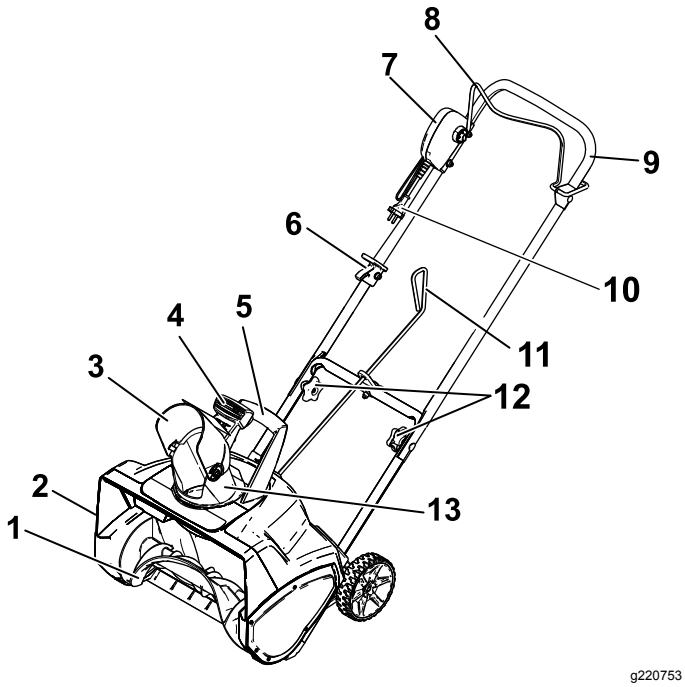

Figur 8

1. Rotorblade
2. Remskærm (ikke vist)
3. Sliskedeflektor
4. Sliskedeflektoraftrækker
5. Håndtag til udblæsningssliske
6. Ledningslås
7. Sikkerhedsknap (nøgle)
8. Kraftudtag
9. Øverste håndtag
10. Ledning
11. Sliskekontrolstang
12. Håndtagsknapper
13. Udblæsningssliske

Vigtigt: **Denne maskine er udelukkende beregnet til udendørs, privat brug. Må ikke bruges indendørs eller til kommercielle eller industrielle formål.**

Tilslutning til en strømkilde

Strømforsyningen, du bruger til denne maskine, skal være en privatkundetilslutning med en aktiveringsstrøm på mere end 30 mA. Brug kun en CE-godkendt forlængerledning til udendørs brug. Du må ikke ændre på maskinen eller forlængerledningen på nogen måde.

⚠ FARE

Kontakt med vand, mens maskinen betjenes kan medføre elektrisk stød, hvilket kan forårsage personskade eller død.

- **Håndter ikke stikket eller maskinen med våde hænder, eller mens du står i vand.**
- **Brug kun en forlængerledning, der er anbefalet til udendørs brug i koldt vejr.**

Længde på forlænger-ledning	Minimumsledningsmål
Op til 20 m	3 x 1,5 mm²
20 til 40 m	3 x 2,5 mm²

Vigtigt: **Kontroller hyppigt forlængerledningen under brug for huller eller revner i isoleringen. Benyt ikke en beskadiget ledning. Før ikke ledningen igennem stillestående vand.**

Bemærk: For at forhindre forlængerledningen i at blive frakoblet under brug af maskinen, skal den sættes i ledningslåsen på det øverste håndtag, før du slutter den til maskinen (Figur 9).

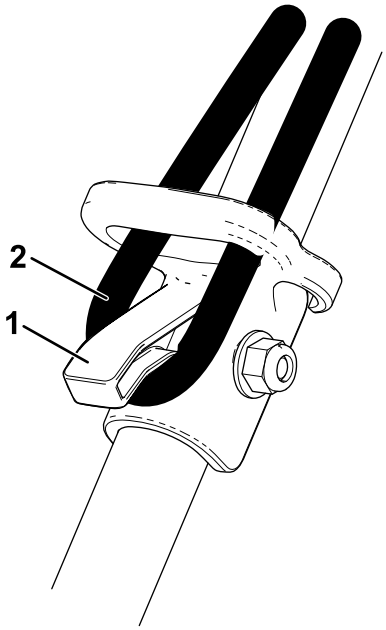

Figur 9

1. Ledningslås
2. Forlængerledning

⚠ ADVARSEL

Den elektriske ledning kan blive beskadiget, hvilket kan medføre elektrisk stød eller brand.

Efterse ledningen grundigt, før du bruger sneslyngen. Brug ikke sneslyngen, hvis ledningen er beskadiget. Reparer eller udskift den beskadigede ledning med det samme. Kontakt en autoriseret serviceforhandler for at få assistance.

Start og standsning af motoren

1. For at starte motoren skal du indsætte sikkerhedsknappen (nøgle), trykke på og holde sikkerhedsknappen inde (nøgle) og trykke kraftudtaget mod håndtaget (Figur 10).

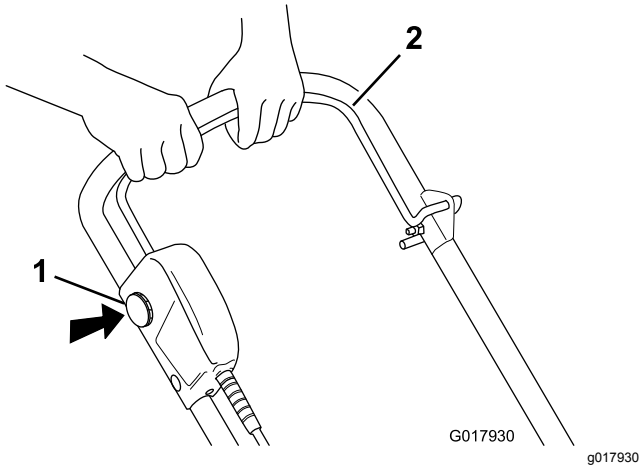

Figur 10

1. Sikkerhedsknap (nøgle) 2. Kraftudtag

Bemærk: Du kan slippe sikkerhedsknappen (nøgle), efter du har trykket på og holdt kraftudtaget mod håndtaget.

2. Slip kraftudtaget for at standse motoren.

Bemærk: Når du standser maskinen, efter at du har afsluttet snerydning, skal du også fjerne sikkerhedsknappen (nøgle) og tage forlængerledningen ud.

Justering af udblæsningsslisken og sliskedeflektoren

Udblæsningsslisken indtilles ved at flytte håndtaget på sliskekontrolstangen i den retning, du vil rette snestrømmen (Figur 6 og Figur 7).

Tryk på aftrækkeren, og hæv eller sænk sliskedeflektoren (Figur 11) for at justere sliskedeflektoren (og således højden af snestrømmen).

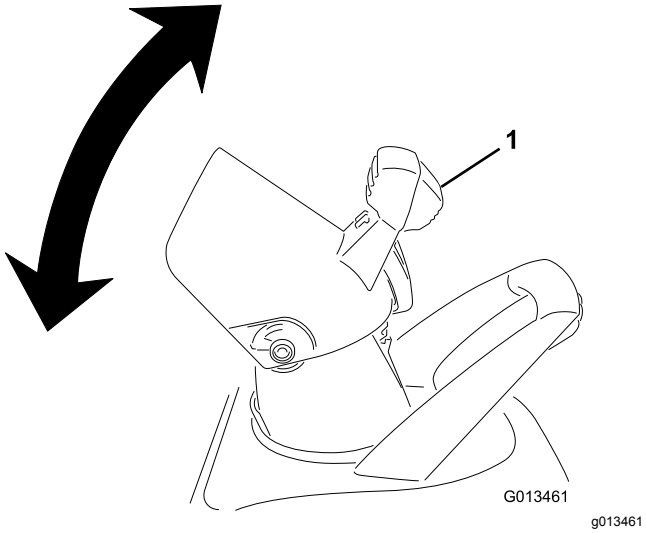

Figur 11

1. Sliskedeflektoraftrækker

⚠ ADVARSEL

Hvis der er en sprække mellem udblæsningsslisken og sliskedeflektoren, er der risiko for, at maskinen slynger sne og genstande i din eller omkringståendes retning. Udslyngede genstande kan medføre alvorlig personskade.

- **Tving ikke sliskedeflektoren for langt frem, således at der opstår en sprække mellem udblæsningsslisken og sliskedeflektoren.**
- **Juster ikke sliskedeflektoren, mens kraftudtaget er indkoblet. Slip kraftudtaget før justering af sliskedeflektoren.**

Tip vedrørende betjening

⚠ ADVARSEL

Hvis maskinen rammer en genstand under driften, er der risiko for, at genstanden slynges i din eller omkringståendes retning, hvilket kan forårsage alvorlig personskade.

Sørg for at fjerne alle genstande, som rotorbladene kan opsamle og udslynge, fra arbejdsområdet.

- Kontroller maskinens tilstand før brug for at sikre, at rotoren drejer frit.
- Hold altid børn og kæledyr væk fra arbejdsområdet.
- Sørg for at fjerne sten, legetøj og andre genstande, som der er risiko for, at rotorbladene kan udslynge, fra arbejdsområdet. Sådanne genstande kan være dækket af sne, således at de ikke opdages. Hvis maskinen rammer en genstand under betjening, skal du stoppe maskinen, tage forlængerledningen ud, fjerne forhindringen og efterse maskinen for skader.
- Begynd med at rydde sne i nærheden af stikkontakten, og arbejd dig udad. Gå frem og tilbage og ikke væk fra og hen imod kontakten.
- Træd over ledningen, og vend maskinen, når du kommer til enden af en bane og skal vende.
- Overlap altid hver eneste bane, og slyng sneen ud i medvind, når det er muligt.

⚠ ADVARSEL

Når udblæsningssliskens håndtag bruges, må sneudblæsningsslisken aldrig rettes mod dig selv eller omkringstående. Der er risiko for, at maskinen udslynger genstande og forårsager alvorlig personskade.

Når udblæsningssliskens håndtag bruges, skal udblæsningsslisken altid rettes i modsat retning af din egen eller omkringståendes placering.

- Hold forlængerledningen væk fra forhindringer, skarpe genstande og bevægelige dele. Træk ikke hårdt i ledningen, eller misbrug den på anden måde. Efterse ofte forlængerledningen for skader, der kan forårsage elektrisk stød. Udskift forlængerledningen, hvis den bliver beskadiget.
- Når det er koldt eller sner, er der risiko for, at betjeningsanordningerne og bevægelige dele fryser fast. Stands derfor motoren, tag forlængerledningen ud, og kontroller om der er fastfrosne dele, hvis en eller flere betjeningsanordninger bliver vanskelige at betjene. Sørg for ikke at påføre maskinen for stor belastning ved forsøg på at

betjene de fastfrosne betjeningsanordninger. Flyt maskinen indendørs for at optø fastfrosne betjeningsanordninger, før den tages i brug.

- Når maskinen betjenes, skal hjulene holdes 2,5 cm fra fortovet ved at tippe maskinen fremad. Derved undgås det, at der samler sig sne på hjulene.
- Lad motoren køre et par minutter efter snerydningen, således at de bevægelige dele ikke fryser fast. Sluk derefter for motoren, vent, til alle bevægelige dele er standset, og fjern isen og sneen fra maskinen. Drej håndtaget til slisken adskillige gange for at fjerne sneen.

Vedligeholdelse

Vigtigt: **Alle reparationer af elektriske dele må kun udføres af en autoriseret serviceforhandler.**

Bemærk: Maskinens venstre og højre side er set fra den normale betjeningsposition.

⚠ ADVARSEL

Hvis forlængerledningen sidder i maskinen, er der risiko for, at maskinen startes ved et uheld, mens du udfører vedligeholdelse, hvilket kan medføre alvorlig personskade.

Fjern sikkerhedsknappen (nøgle), og tag forlængerledningen ud, før du udfører vedligeholdelse på maskinen.

Smøring af maskinen

Det er ikke nødvendigt at smøre maskinen, da alle lejer er blevet smurt på fabrikken og ikke skal smøres igen i maskinens levetid.

Udskiftning af skraberen

Skraberen er placeret i bunden af rotorhuset som vist i Figur 12.

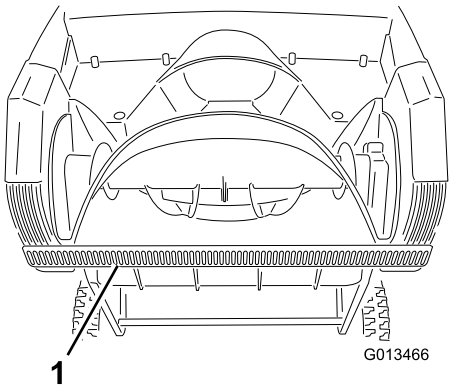

g013466

Figur 12

1. Skraber

1. Fjern skruen fra hver sideplade, der holder skraberen (Figur 13) og 2 skruer under maskinen (Figur 14), der fastgør skraberen til maskinen.

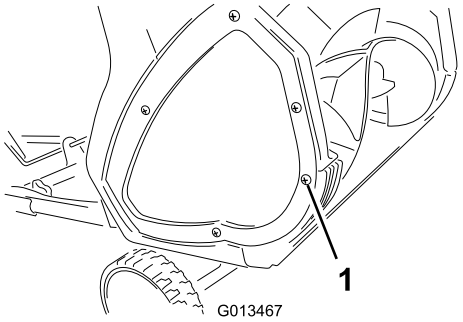

g013467

Figur 13

1. Skrue (2)

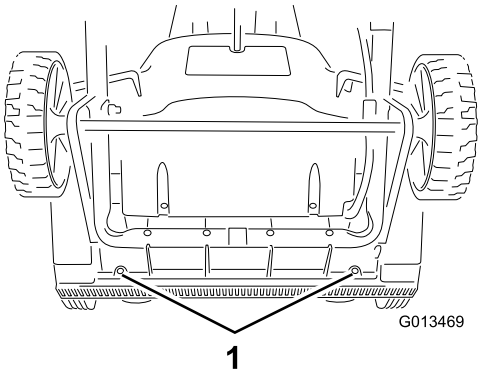

Figur 14

1. Skruer

2. Fjern og kasser den gamle skraber.
3. Monter den nye skraber, og fastgør den sikkert med de 4 skruer, du fjernede tidligere.

Udskiftning af rotoren

1. Fjern de skruer, der fastgør højre sideplade til maskinstellet (Figur 15).

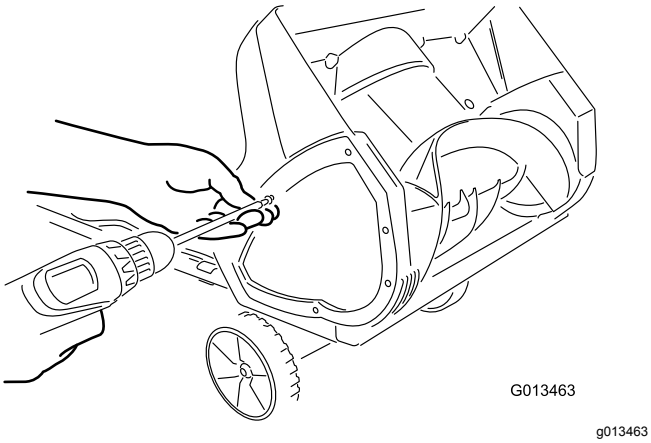

Figur 15

2. Fjern rotorstiften (Figur 16).

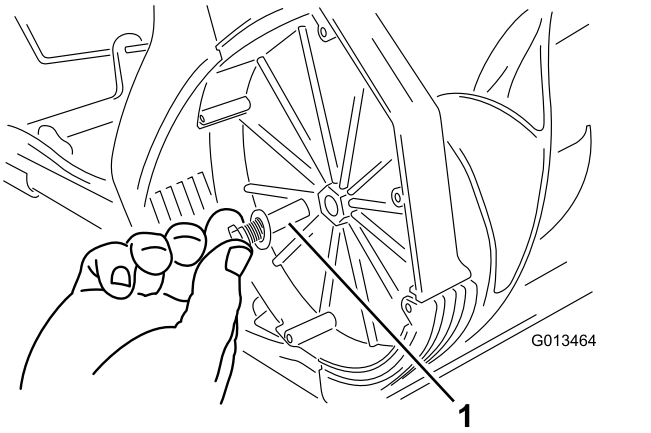

Figur 16

1. Rotorstift

3. Fjern den gamle rotor.
4. Monter den nye rotor ved at sætte enden af rotoren på den monterede ende i huset og dreje rotoren, indtil den klikker på plads (Figur 17).

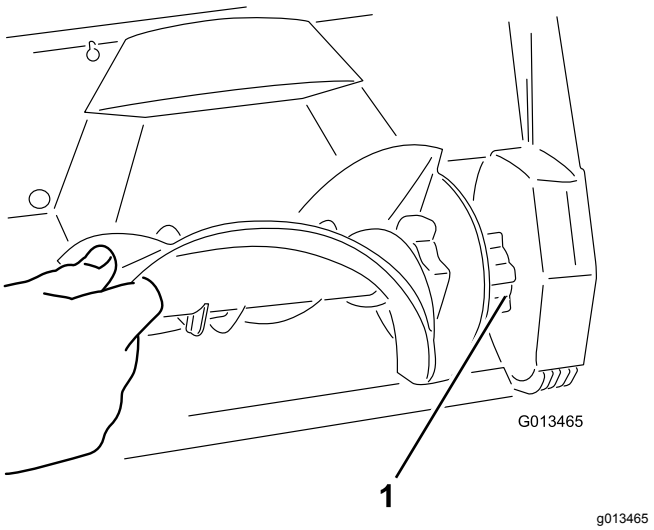

Figur 17

1. Monteret ende af rotoren

Bemærk: Sørg for, at den møtrik, der fastgør rotorstiften, forbliver inden i det sænkede hul i husets højre indvendige væg.

Bemærk: Huset bøjer, når du monterer rotoren.

5. Stram bolten på siden af huset.
6. Monter højre sideplade med de skruer, du fjernede i trin 1.

Service

Toro har designet denne maskine med henblik på at give dig mange års problemfri drift. Hvis maskinen har brug for et serviceeftersyn, skal du tage den med til en autoriseret serviceforhandler.

Dobbeltisolerede maskiner

En dobbeltisoleret maskine har to isoleringssystemer i stedet for jording. Der findes intet jordingsudstyr på en dobbeltisoleret maskine, ligesom der heller ikke må ikke tilføjes jordingsudstyr til maskinen. Serviceeftersyn på en dobbeltisoleret maskine kræver stor forsigtighed og kendskab til systemet og må kun udføres af faguddannet servicepersonale hos en autoriseret serviceforhandler. Reservedele til en dobbeltisoleret maskine skal være identiske med de dele, de erstatter. En dobbeltisoleret maskine er markeret med ordene “dobbeltisolering” eller “dobbeltisoleret”. Symbolet (en firkant i en firkant) ⧈ kan også være markeret på maskinen.

Produktinformation

Et mærkat med model- og serienummer er placeret på huset. Henvis altid til de specifikke numre på mærkatet i korrespondance, eller når du har brug for reservedele.

Opbevaring

1. Lad maskinen køre nogle minutter, og tør smeltet sne væk fra den.
2. Fjern sikkerhedsknappen (nøgle), og tag forlængerledningen ud af maskinen.
3. Efterse forlængerledningen grundigt for tegn på slitage og skader. Udskift den, hvis den er slidt eller beskadiget.
4. Efterse maskinen grundigt for slidte, løse eller beskadigede dele. For at reparere eller udskifte reservedele skal du kontakte en autoriseret serviceforhandler for at få hjælp.
5. Opbevar forlængerledningen sammen med maskinen.
6. Opbevar maskinen på et rent, tørt sted.

Europæisk erklæring om beskyttelse af privatlivets fred

De oplysninger, som Toro indsamler
Toro Warranty Company (Toro) respekterer dit privatliv. For at vi kan behandle dit garantikrav og kontakte dig i tilfælde af en produkttilbagekaldelse, beder vi dig dele visse oplysninger med os, enten direkte eller gennem din lokale Toro-virksomhed eller -forhandler.

Toros garantisystem hostes på servere i USA, hvor love om beskyttelse af privatlivets fred muligvis ikke yder samme beskyttelse, som gælder i dit land.

VED AT DELE DINE PERSONLIGE OPLYSNINGER MED OS GIVER DU DIT SAMTYKKE TIL BEHANDLING AF DINE PERSONLIGE OPLYSNINGER SOM BESKREVET I DENNE ERKLÆRING OM BESKYTTELSE AF PRIVATLIVETS FRED.

Toros brug af oplysninger
Toro kan bruge dine personlige oplysninger til at behandle garantikrav og kontakte dig i tilfælde af en produkttilbagekaldelse og til ethvert andet formål, som vi informerer dig om. Toro kan dele dine oplysninger med Toros søsterselskaber, forhandlere eller andre forretningspartnere i forbindelse med enhver af disse aktiviteter. Vi sælger ikke dine personlige oplysninger til andre virksomheder. Vi forbeholder os retten til at offentliggøre personlige oplysninger for at kunne overholde gældende lovgivning og efter anmodning fra relevante myndigheder med henblik på at kunne betjene vores systemer korrekt eller af hensyn til vores egen eller brugerens beskyttelse.

Opbevaring af dine personlige oplysninger
Vi opbevarer dine personlige oplysninger, så længe vi har behov for dem, til de formål, som de oprindeligt blev indsamlet til, eller til andre legitime formål (som f.eks. overholdelse af regler) eller som påkrævet af gældende lovgivning.

Toros forpligtelse i forbindelse med sikkerheden af dine personlige oplysninger
Vi tager rimelige forholdsregler for at beskytte sikkerheden af dine personlige oplysninger. Vi tager også forholdsregler for at opretholde nøjagtigheden og aktualiteten af personlige oplysninger.

Adgang til og korrigering af dine personlige oplysninger
Hvis du gerne vil gennemse eller ændre dine personlige oplysninger, kan du kontakte os pr. e-mail på legal@toro.com.

Forbrugerlovgivning i Australien

Forbrugere i Australien kan finde nærmere oplysninger om forbrugerlovgivningen i Australien i kassen eller hos den lokale Toro-forhandler.



Count on it.