FORMULAR NR. 3317–905DK

TORO®

MODEL NR. 20803B – 6900001 OG SENERE
MODEL NR. 20808B – 6900001 OG SENERE

EJER/BRUGER HÅNDBOG

48 CM RECYCLER®
Græsslåmaskine

⚠ SIKKERHEDSINSTRUKSER

FØR BRUG

1. Læs instruktionerne omhyggeligt. Lær betjeningsgrebene og redskabets korrekte betjening at kende, inden udstyret tages i brug.
2. Lad aldrig born eller uovede betjene græsslåmaskinen. Vær opmærksom på eventuel lovgivning vedr. forerens alder.
3. Betjen aldrig maskinen med born eller kæledyr i nærheden.
4. Husk, at foreren/brugeren er ansvarlig for personskader og skader på andres ejendom.

FØR BRUG

1. Bær altid solidt fodtoj og lange bukser. Betjen ikke maskinen ifort åbne sandaler eller barfodet.
2. Efterse omhyggeligt det område, hvor maskinen skal betjenes, og fjern alle genstande, der kan blive ramt af kniven.
3. ADVARSEL - Benzin er særdeles brandfarligt.
   - Opbevar kun brændstof i dertil indrettede beholdere.
   - Påfyld kun brændstof udendors, og rygning bor være strengt forbudt under brændstofpåfyldning.
   - Påfyld brændstof, inden motoren startes. Afmonter aldrig påfyldningsdækslet, og påfyld aldrig brændstof, når motoren er i gang eller blot er varm.
   - Start aldrig motoren, hvis der er spildt brændstof, men flyt maskinen væk fra området og undgå enhver form for tænding, indtil brændstoffet er fordampet.
   - Husk at sætte alle påfyldningsdæksler omhyggeligt på plads.
4. Udskift defekte lyddæmpere.
5. Inden maskinen tages i brug, skal man altid efterse, at knivene, knivboltene og knivsamlingen ikke er slidt eller beskadiget. Udskift slidte eller beskadigede knive og bolte i samlede enheder for at bevare afbalanceringen.
6. Pas på med maskiner med flere knive, hvor man ved at dreje én kniv sætter andre knive i bevægelse.

BETJENING

1. Betjen ikke motoren i et lukket rum, hvor farlige kuliltedampe kan samles.
2. Slå kun græs i dagslys eller god kunstig belysning.
3. Undgå så vidt muligt at slå vådt græs.
4. Sorg altid for godt fodfæste på skråninger.
5. Lob aldrig, gå.
6. Slå altid græsset på tværs og ikke op og ned ad skråninger, når der benyttes rotor-maskiner med hjul.
7. Vær altid meget forsigtig, når der skiftes retning på skråninger.
8. Slå aldrig græs på meget stejle skråninger.
9. Vær meget forsigtig, når maskinen trækkes baglæns hen i mod dig selv.
10. Stop kniven(e), hvis motoren skal vippes op ved transport hen over overflader, der ikke skal slås, eller under transport til og fra det område, der skal slås.
11. Betjen aldrig maskinen med defekte skærme eller skjolde eller hvis sikkerhedsskærme og/eller græsopsamlere ikke er på plads.
12. Foretag ikke ændring af motorens regulatorindstillinger, og overbelast ikke motoren.
13. Frakobl alle knive og drivkoblinger, inden motoren startes.
14. Start eller tilkobl forsigtigt motoren i overensstemmelse med instruktionerne, og husk at holde fodderne i god afstand af kniven(e).
15. Vip ikke maskinen op, når motoren startes eller tilkobles, undtagen hvis maskinen skal vippes ved start. I så fald bor den kun vippes så meget, som der kræves, og vip kun den del af maskinen op, der er væk fra foreren.
16. Start ikke motoren, hvis du står foran udblæsningsslisken.
17. Anbring aldrig hænder eller fodder nær eller under maskinens roterende dele. Hold dig altid væk fra udblæsningsåbningen.
18. Loft aldrig græsslåmaskinen op, mens motoren er i gang.

©The Toro Company-1996
Alle Rettigheder forbeholdes

⚠ SIKKERHEDSINSTRUKSER

19. Stop motoren og frakobl tændrorsledningen:

- inden rensning af blokeringer eller tilstopninger af udblæsningen;
- inden eftersyn, rensning eller reparation af græsslåmaskinen;
- når maskinen har ramt en genstand. Efterse maskinen for eventuelle beskadigelser, og foretag reparationer, inden motoren startes og slåmaskinen betjenes;
- hvis maskinen begynder at ryste kraftigt (kontroller straks).

20. Stop motoren

- når du forlader maskinen;
- inden brændstofpåfyldning.

21. Nedsæt motorens omdrejninger, inden maskinen standses, og hvis motoren er udstyret med afbryderventil til brændstoffet, lukkes der for denne ventil, når græsslåningen er tilendebragt.

22. Gå langsomt, når der benyttes efterspændt sæde.

VEDLIGEHOLDELSE OG OPBEVARING

1. Hold maskinen i sikker driftsstand: Sorg for, at alle motrikker, bolte og skruer er godt tilspændte.

2. Opbevar aldrig maskinen med benzin i tanken i en bygning, hvor dampene kan komme i kontakt med åben ild eller gnister.

3. Lad motoren kole af efter brug, hvis den anbringes i et aflukke.

4. Nedsæt risikoen for brand: Hold motor, lyddæmper, batteri og benzinopbevaringssteder fri for græsaflejringer, blade eller fedt.

5. Kontroller hyppigt græsopsamlingsposen for slitage eller beskadigelse.

6. Udskift af hensyn til sikkerheden slidte eller beskadigede dele.

7. Hvis brændstoftanken skal aftappes for brændstof, bor dette foretages udendors.

LYDTRYKSNIVEAU

Model 20803B

Denne maskine har et ækvivalent kontinuerligt A-vægtet lydtryk ved brugerens øre på: 83 dB(A), baseret på målinger af tilsvarende maskiner i henhold til procedurerne i ANSI B71.5-1984.

Model 20808B

Denne maskine har et ækvivalent kontinuerligt A-vægtet lydtryk ved brugerens øre på: 82 dB(A), baseret på målinger af tilsvarende maskiner i henhold til procedurerne i ANSI B71.5-1984.

LYDEFFEKTNIVEAU

Denne maskine har et lydeffektniveau på: 96 dB(A)/ 1 pW, baseret på målinger af tilsvarende maskiner i henhold til EU-direktiv 84/538/EEC med senere ændringer.

VIBRATIONSNIVEAU

Model 20803B

Denne model har et maksimalt hånd-armvibrations-niveau på 9,4 m/s^2, baseret på målinger af tilsvarende maskiner i henhold til procedurerne i ISO 5349.

Model 20808B

Denne model har et maksimalt hånd-armvibrations-niveau på 5,5 m/s^2, baseret på målinger af tilsvarende maskiner i henhold til procedurerne i ISO 5349.

SYMBOLFORKLARING

Sikkerhedsadvarselstrekant— et symbol inde i trekanten indikerer en fare



Sikkerhedsadvarselssymbol



Læs ejer/brugerhåndbogen



Læs ejer/brugerhåndbogen grundigt vedr. de korrekte serviceprocedurer



Hold sikker afstand til maskinen

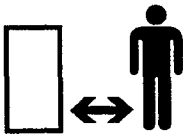

Hold sikker afstand til slåmaskinen



Udkastede eller flyvende genstande— Hele kroppen er udsat



Udkastede eller flyvende genstande— Slåmaskine med side–monteret rotor. Hold skjoldet på plads.

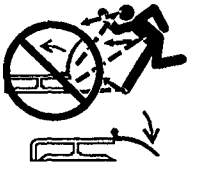

Stop motoren, inden du forlader betjeningspositionen



Åbn eller afmonter ikke sikkerhedsskærme, når motoren er i gang

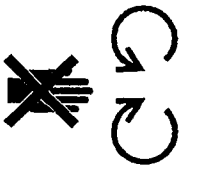

Den roterende kniv kan afskære tæer eller fingre. Hold god afstand til maskinens kniv, når motoren er i gang.

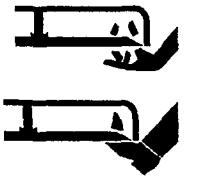

Undgå knivdefekter ved slåning af halm: Benyt knivforstærker, når slåmaskinen er udstyret

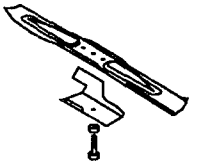

Transmission

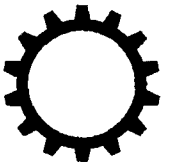

Olie



Tændt/korer

Aktivér

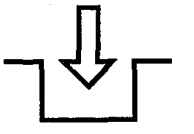

Deaktivér

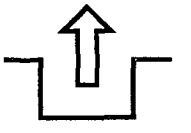

Batteriladetilstand

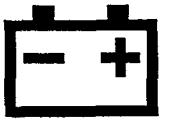

SYMBOLFORKLARING

Timetæller/forlobne driftstimer

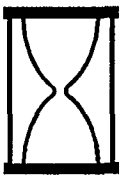

Hurtigt



Langsomt



Forogelse/nedsættelse



Fedtsmorested



Start af motor

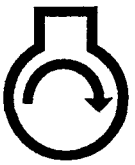

Stop af motor



Choker



Spædning (starthjælp)



Tryk på spædebold tre gange

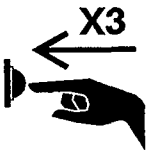

Brændstof



Frigear



Forste gear



Andet gear



Tredie gear



Skærekniv—hovedsymbol



Skærekniv—hojdejustering



Træk i snor

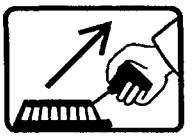

Hjul



Hjultrækkraft

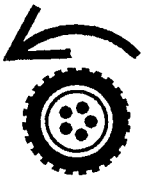

SYMBOLFORKLARING

Kasser batterier på korrekt vis



Sæt noglen ind i tændingen



Drej noglen ind i tændingen



Flyt kontrolgreb



Flyt kontrolgreb fremad

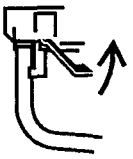

Flyt kontrolgreb bagud

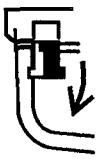

Sænk reguleringsgreb



Hæv reguleringsgreb



Hæv/sænk reguleringsgreb

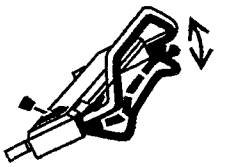

Hæv/sænk reguleringsgreb

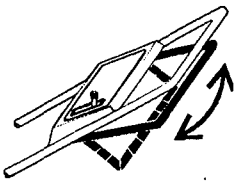

Hæv reguleringsgreb

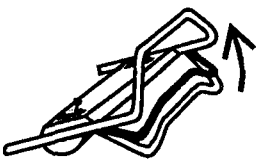

INDHOLDSFORTEGNELSE

	Side
Montering	6-7
Før brug	7-8
Tips om genbrug	8
Brugsvejledning	9-11
Vedligeholdelse	11-16
Eftersyn af luftfilter	11
Udskiftning af tændrør	11-12
Tømning af benzintank	12
Udskiftning af olie i krumtaphus	12
Justering af gashåndtag	12
Justering af hjultransmissionsgear	13
Justening af bremsekabel	13
Eftersyn/udskiftning/slibning af kniv	14
Smøring	14-15
Rensning af rotorhus	15
Klargøring af maskine til langtidsopstaldning	15-16
Produktidentifikation	17
TORO-service	17
Vedligeholdelsesskema	17

MONTERING

MONTERING AF STYREGREB

1. MONTERING AF STYREGREB—Løsn drejehåndtagene på monteringsholderne (fig. 1).

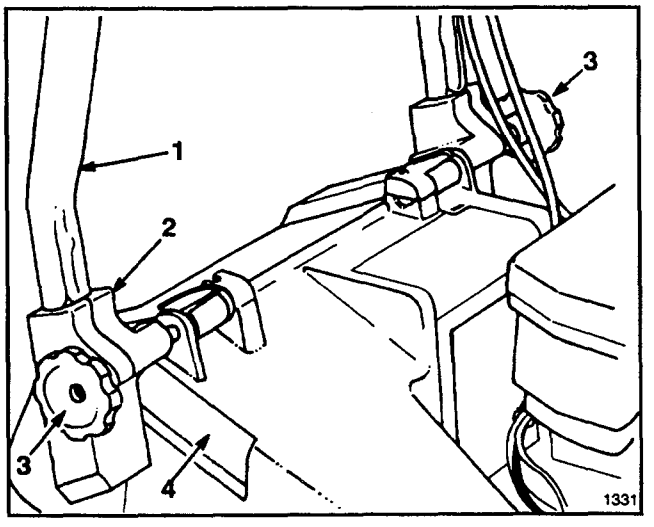

Figur 1

1. Styregreb
2. Monteringsholder
3. Drejehåndtag
4. Åbning i rotorhus

2. Anbring monteringsholderne lodret, således at hullerne vender opad.

3. Skyd styregrebets ender ind i hullerne i monteringsholderne, således at enderne er korrekt placeret i holderne (fig. 1). Sørg for, at gas- og trækkablerne (selvkørende modeller) er anbragt oven på venstre monteringsholder (fig. 2).

4. Drej styregrebet og monteringsholderne tilbage, indtil holderne kan skydes ind i monteringsåbningerne (fig. 2).

5. Spænd drejehåndtagene, således at kanterne på monteringsholdernes spalteåbninger rører hinanden.

6. Fastgør kablet (kablerne) nederst på venstre styrerør med kabelbånd (fig. 3). Kabelbåndene anbringes 25 mm fra bukningen på styregrebet. Den korrekte kabelplacering er vist på figur 3.

7. Skær overskydende kabelbånd af nederst på venstre styregreb.

OBS.: Sørg for, at kablet (kablerne) ikke hindrer, at udblæsningslemmen kan løftes op eller ned.

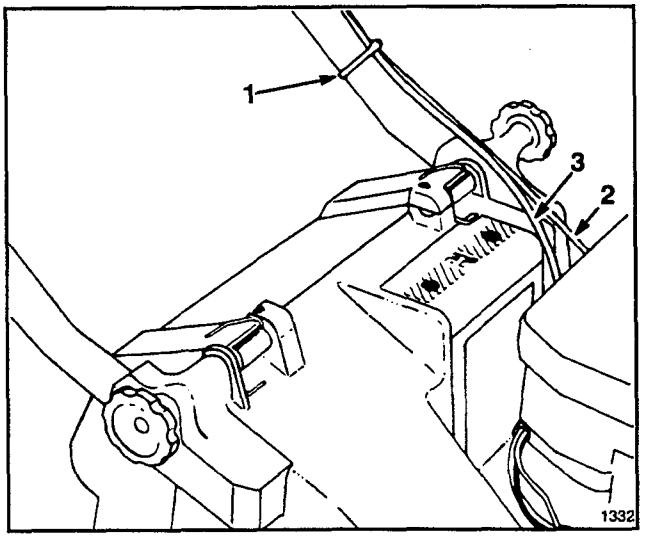

Figur 2

1. Kabelbånd
2. Gaskabel
3. Kabel til træktransmissionsgear*
**** Selvkørende modeller**

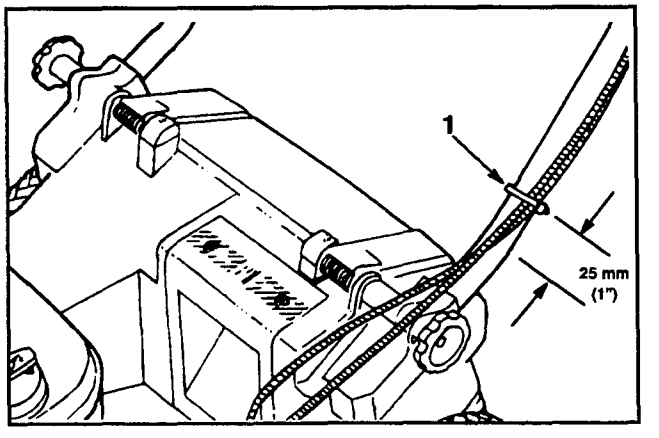

Figur 3

1. Kabelbånd

MONTERING

MONTERING AF UDBLÆSNINGSTUNNELSKUFFE

1. Sørg for, at maskinen er slukket.
2. Luk udblæsningslemmen op og sæt skuffen ind i udblæsningsåbningen (fig. 4).
3. Skub skuffen hele vejen ind i udblæsningsåbningen.
4. Luk udblæsningslemmen ned over skuffen.

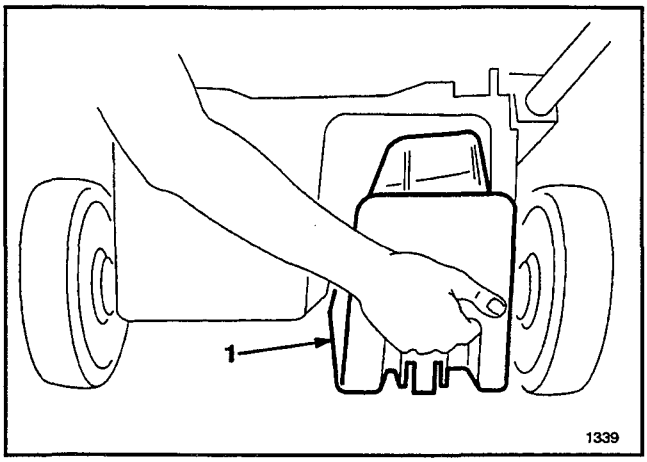

Figur 4

1. Skuffe

MONTERING AF STARTERSNOR

1. Træk startersnoren gennem snorstyreskinnen på grebet (fig. 5). Frembring slor i snoren ved at trække i reguleringsgrebet på håndtaget for at udlose knivbremsen.

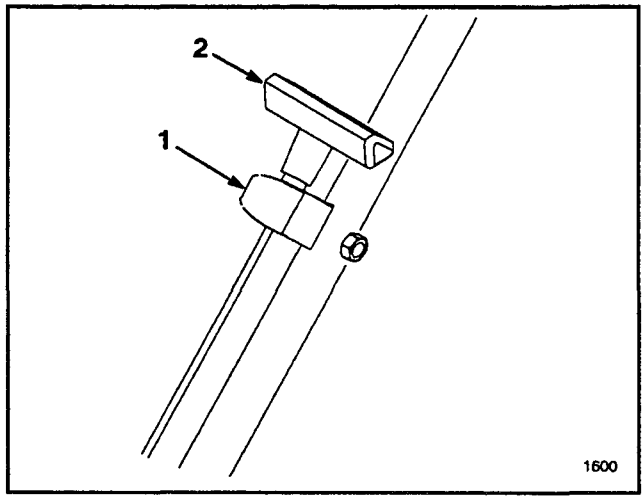

Figur 5

1. Snorstyreskinne **2. Startersnor**

FØR BRUG

PÅFYLDNING AF OLIE I KRUMTAPHUS

Krumtaphuset skal allerførst påfyldes 0,6 l SAE 30-olie. Brug selvrensende olie af høj kvalitet med det amerikanske olieinstituts (American Petroleum Institute) "serviceklassifikation" SF, SG eller SH.

Sørg for, at oliestanden er mellem ADD (påfyld) og FULL (fuld) på målepinden (fig. 6) før hver brug af maskinen. Påfyld olie, hvis oliestanden er for lav.

1. Placer maskinen på en plan overflade, og tør af omkring målepinden.
2. Fjern målepinden ved at dreje dækslet 1/4 omgang mod uret.
3. Tør målepinden af, og anbring den i oliepåfyldningshullet. Drej dækslet 1/4 omgang. Fjern derefter målepinden, og kontroller oliestanden (fig. 6). Hvis oliestanden er for lav, påfyldes olie, således at oliestanden når til FULL-mærket på målepinden. PÅFYLD IKKE OLIE OVER FULL-MÆRKET, EFTERSOM MOTOREN KAN BLIVE ØDELAGT VED START PÅFYLD OLIEN LANGSOMT.

OBS.: Kontroller oliestanden, hver gang maskinen bruges, eller for hver 5. arbejdstime. Første olieskift skal ske efter de 2 første arbejdstimer; derefter skal olieskift ske for hver 25. arbejdstime. Hyppigere olieskift er påkrævet under støvede eller snavsede forhold.

4. Anbring målepinden i oliepåfyldningshullet, og drej dækslet 1/4 omgang med uret, således at målepinden låses.

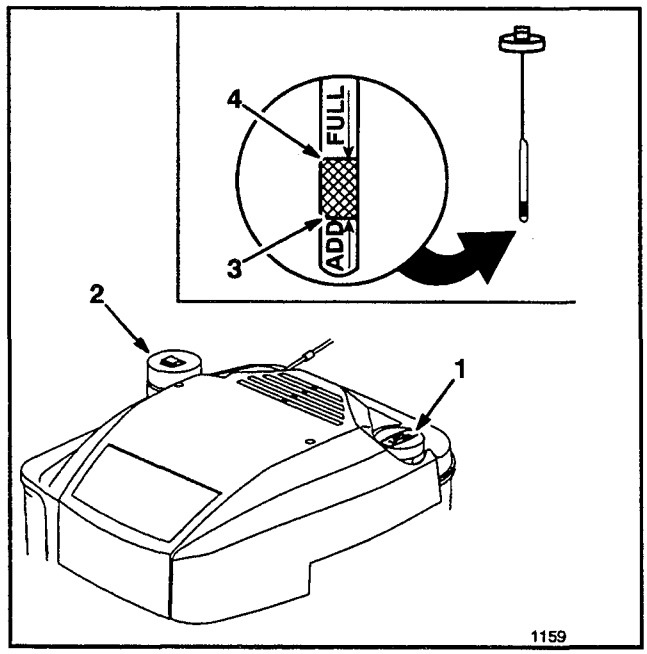

Figur 6

1. Målepind **3. ADD-mærke**
2. Dæksel til benzintank **4. FULL-mærke**

FØR BRUG

ADVARSEL!

Benzin er et uhyre brændbart materiale og kan eksplodere under visse forhold. RYG IKKE ved omgang med brændstof, og hold det adskilt fra åben ild og gnister. Køb aldrig benzin til mere end 30 dages forbrug. Opbevar benzin i en godkendt beholder, og gem den væk, således at børn ikke kan få fat i den.

Påfyld benzin udendørs, og run når motoren er kold. Fyld kun tanken indtil 6-13 mm fra toppen, således at brændstoffet kan udvide sig. Brug en tragt eller tud for at undgå at spilde benzin. Tør spildt benzin op.

PÅFYLDNING AF BENZIN

OBS.: TORO anbefaler brug af frisk og ren **BLYFRI** benzin med middelhøjt oktantal i TORO's benzindrevne produkter. Blyfri benzin har renere forbrænding, forlænger motorens levetid og forbedrer motorstart ved at nedsætte opbygning af aflejringer i forbrændingskammeret. Blyholdig benzin kan dog anvendes, hvis blyfri benzin ikke er tilgængelig.

1. Tør af omkring dækslet til benzintanken, og skru det af (fig. 6). Fyld tanken op med blyfri benzin til 6-13 mm fra tankåbningen.
2. Skru dækslet på benzintanken, og tør spildt benzin op.

TORO anbefaler ligeledes, at der regelmæssigt anvendes TORO Stabilizer/Conditioner i alle TORO's benzindrevne produkter ved brug og under opstaldning. TORO Stabilizer/Conditioner renser motoren under brug og hindrer dannelse af gummiagtige lakaflejringer i motoren ved opstaldning.

VIGTIGT: Bland ikke olie i benzinen. Brug aldrig metanol, metanolholdig benzin, gasohol, der indeholder over 10% ætanol, superbenzin eller mineralsk terpentin, da dette kan ødelægge motorbrændstofsystemet.

Brug ikke andre brændstofadditiver end dem, der er fremstillet til brændstofstabilisering ved opstaldning, f.eks. TORO stabilizer/conditioner eller lignende produkter. TORO stabilizer/conditioner er et oliedestillatbaseret stabiliserings/konditioneringsmiddel. TORO fraråder brug af stabilisatorer på alkoholbasis, f.eks. ætanol, metanol eller isopropyl. Brug aldrig additiver for at øge maskinens effekt eller ydelse.

TIPS OM GENBRUG

TIPS I AL ALMINDELIGHED

Følg disse anvisninger ved slåning af græs eller løv for at opnå det bedste klipperesultat og den pæneste græsplæne:

- Brug altid en **skarp kniv** gennem hele klippesæsonen. Fil ujævnheder i kniven ned med mellemrum.
- Slå kun tørt græs og løv. Vådt græs og løv har en tendens til at klumpe sig sammen på græsplænen, hvilken kan tilstoppe maskinen og standse motoren. Det er også glat at gå på, og kan medføre skred eller fald.

ADVARSEL!

- **Vadt græs kan medføre, at du glider og kommer i berøring med kniven.**
- **Dette kan betyde alvorlig personskade.**
- **Anvend derfor kun maskinen under tørre forhold.**

- Indstil motoren på højeste hastighed. Maksimale hestekræfter giver det bedste klipperesultat.
- Fjern græsaffald og løv fra maskinens underside efter hver græsslåning.
- Hold motoren i god klippetilstand. Slåning og efterslåning behøver flere hestekræfter.
- Udskift luftfiltret oftere.
- Slåning og efterslåning blæser græsaffald og støv op, som kan tilstoppe luftfiltret og nedsætte motorens ydelse.

GRÆSSLÅNING

- Græsset gror med varierende hastighed afhængig af årstiden. I sommervarmen er det som regel bedst at slå græsset med klippehøjden indstillet på C, D eller E. Kun omkring 1/3 af græshøjden bør klippes af. Græsslåning på en indstilling under C kan ikke anbefales, med mindre græsset er sparsomt, eller det er sidst på efteråret, hvor græsset gror langsommere.
- Når græs, som er mere end 15 cm højt skal slås, er det bedst først at slå det på den højeste klippeindstilling og gå langsomt; derefter kan det slås igen på en lavere indstilling for at opnå den pæneste græsplæne. Hvis græsset er for langt og blade klumper sammen på plænen, kan de tilstoppe maskinen og standse motoren.
- Skift klipperetning. Dette betyde, at det afklippede græs spredes over plænen og giver jævn gødning.

Hvis den færdigklippede plæne ikke ser pæn ud, kan du prøve at gøre følgende:

- Slibe kniven
- Gå med en langsommere hastighed under slåningen
- Hæve maskinens klippehøjde
- Slå græsset oftere
- Overlappe klippebanerne frem for at slå en ny bane hver gang
- Slå på tværs af klippeområdet

SLÅNING AF BLADE

- Når du er færdig med at slå bladene, skal 50% af plænen kunne ses gennem laget af findelte blade. Det kan betyde yderligere en eller to slåninger af bladene.
- Gå med en lavere hastighed, hvis bladene ikke er findelt tilstrækkeligt meget til, at de kan skjules i græsset.
- Hvis du slar egetræsblade, kan du eventuelt give græsset kalk om foråret, hvorved egetræsbladenes syreindhold nedsættes.

BRUGSVEJLEDNING

START, STOP OG SELVKØRSEL

STYREHÅNDTAG – Gashåndtag, knivreguleringsgreb, reguleringshåndtag til selvkørsel (kun på selvkørselsmodeller) og startsnor findes på øverste håndtag (fig. 8).

1. Forbind tændkablet med tændrøret (fig. 7).

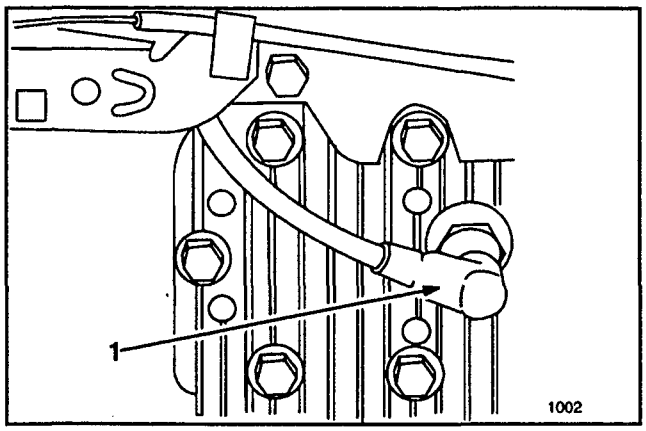

Figur 7

1. Tændrørskabel

2. START (fig. 8) – Skub gashåndtaget frem til (FAST) stilling. Hold knivreguleringsgrebet mod håndtaget. Træk snorstarteren ud, indtil du mærker modstand. Herefter trækkes der hårdt i snoren for at starte motoren. Når motoren starter, hastigheden indstilles efter ønske.

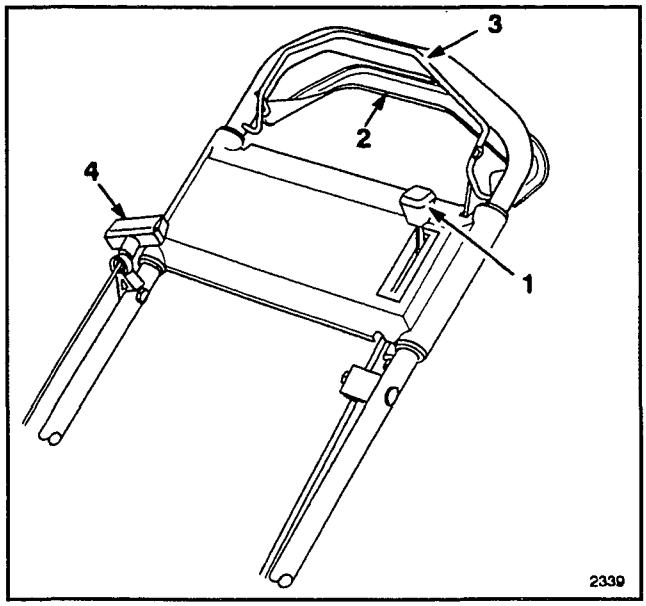

Figur 8

1. Gashåndtag
2. Reguleringshåndtag til selvkørsel*
3. Knivreguleringsgreb
4. Snorestarter
*** Selvkørende modeller**

3. STOP (fig. 8) – Motoren stoppes ved at slippe knivreguleringsgrebet. Tag kablet af tændrøret, hvis plæneklipperen forlades uden opsyn eller ikke skal anvendes mere.

4. BETJENING AF HJULTRAANSMISSIONSGEAR (selvkørende modeller) (fig. 8) – Hold knivreguleringsgrebet mod håndtaget. Den selvkørende model stoppes ved at slippe fremtrækstyringshåndtaget.

OBS.: Drivhjulene er forsynet med frihjulskoblinger, således at maskinen lettere kan skubbes tilbage, når hjultransmissionsgearet er frakoblet. Koblingerne inaktiveres ved at skubbe maskinen mindst 3 cm fremad, nar transmissionsgearet er inaktiveret.

BRUG AF UDBLÆSNINGSTUNNELSKUFFE

1. Stop motoren.
2. Luk udblæsningslemmen op og sæt skuffen ind i udblæsningsåbningen (fig. 9).
3. Skub skuffen hele vejen ind i udblæsningsåbningen.
4. Luk udblæsningslemmen ned over skuffen.

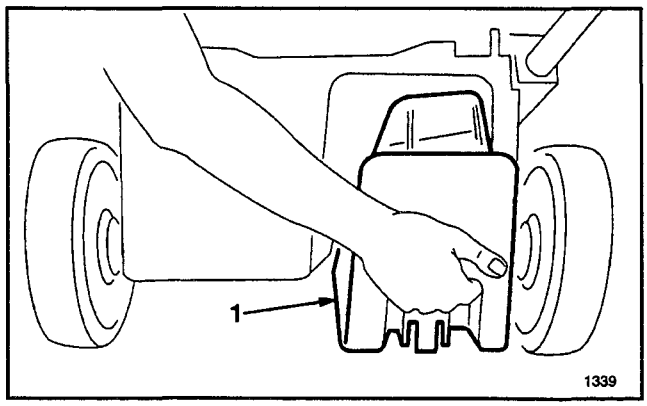

Figur 9

1. Skuffe

BRUG AF GRÆSOPSAMLINGSPOSE

1. Stop motoren, og vent på, at alle dele er stoppet.
2. MONTERING AF POSE - Løft udblæsningslemmen, anbring posens placeringsholder i udblæsningsåbningen, og hægt posestativet på monteringsholderen (fig. 10). Posen skal hvile på udblæsningslemmen (fig. 11).

Bemærk: Vær sikker på, at poselemmen er lukket tæt til græsopsamlingsposen, før denne monteres på maskinen

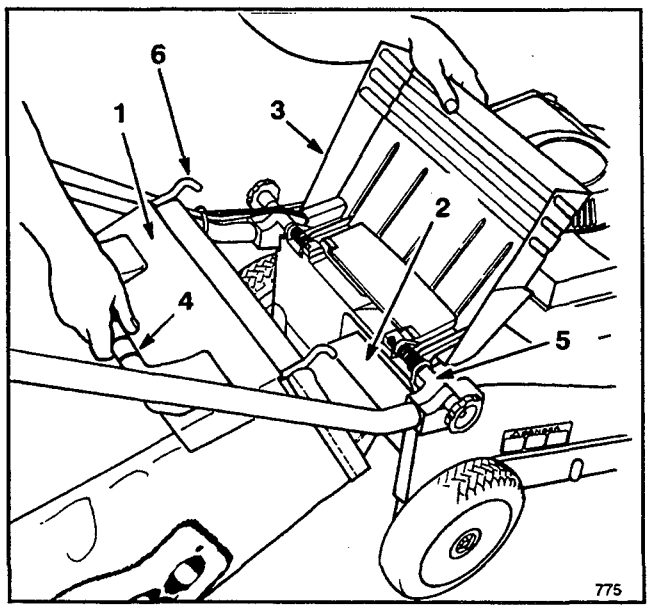

Figur 10

1. Poselem
2. Placeringsholderk
3. Udblæsningslem
4. Posehåndtag
5. Monteringsholder
6. Krog til posestativ

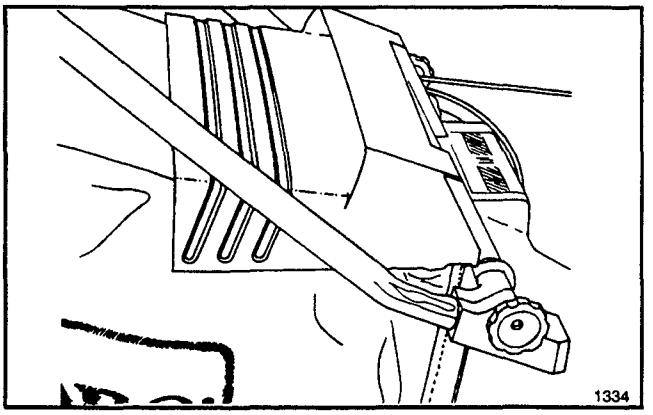

Figur 11

3. UDTAGNING AF POSE—Stop motoren, og vent, indtil alle bevægelige dele er stoppet. Af beskyttelsesmæssige årsager skal du altid holde hænder og fødder væk fra rotorhuset, når motoren er i gang. Åbn udblæsningslemmen. Mens du holder denne åben, tager du fat i håndtaget på opsamlingsposen og løfter den ud af maskinen. Husk at lukke udblæsningslemmen.

OBS.: Når opsamlingsposen tages ud, fjerner placeringsholderen automatisk afklippet græs, der tilstopper udblæsningsåbningen. Hvis åbningen stadig er tilstoppet, fjernes alt afklippet græs fra maskinen.

4. TØMNING AF POSE—Tag fat i håndtaget i posens stativ. Løft poselemmen op og vip posen gradvist fremad for at hælde det afklippede græs ud.

FARE!

- **Afklippet græs og andre objekter kan blæses ud, hvis udblæsningstunnelen er åben.**
- **Objekter kan blæses ud med så stor kraft, at det kan medføre alvorlig personskade eller døden for den person, der betjener maskinen, eller forbipasserende.**
- **Åbn aldrig lemmen til udblæsningstunnelen, når motoren kører, medmindre opsamlingsposen eller udblæsningstunnelskuffen er monteret korrekt.**

FARE!

- **En slidt opsamlingspose kan medføre, at mindre sten og andet affald blæses ud mod den person, der betjener maskinen, eller forbipassende.**
- **Objekter, der blæses ud, kan medføre personskade eller døden for den person, der betjener maskinen, eller forbipasserende.**
- **Undersøg hyppigt opsamlingsposen. Hvis den er ødelagt, udskiftes den med en ny original TORO-pose med denne eller en lignende advarsel påtrykt.**

JUSTERING AF KLIPPEHØJDEN

Toro's eksklusive SmartWheel® gør det let at bestemme den korrekte klippehøjde.

SmartWheel har to indstillinger for klippehøjden SPARSE/NORMAL (sparsomt/normalt) og LUSH (frodigt) – til at sikre den bedst mulige klippehøjde under alle forhold. Brug SPARSE/NORMAL (sparsomt/normalt) indstillingen i den varme sommertid til de fleste klipninger. LUSH (frodigt) indstillingen er beregnet til det tykke, fugtige og saftige græs, som for det meste gror om foråret.

I almindelighed anbefales det at:

- Græsset som en hovedregel bliver klippet på indstillingerne C, D eller E, eller bliver vedligeholdt i 57,5 cm's højde.
- Klipning på indstilling C kan ikke anbefales, med mindre græsset er sparsomt, eller det er sidst på efteråret, hvor græsset ikke længere gror så hurtigt. Er det højt græs, der skal klippes, kan det være nødvendigt at bruge en højere indstilling for klippehøjden og en langsommere gåhastighed. Derefter slås det på en mere normal indstilling. Hvis græsset er for højt, og der efterlades græsklumper på plænen, kan det medføre, at maskinen tilstoppes, og motoren går i stå.
- SmartWheel beregner den korrekte indstilling for at sikre, at der ikke klippes mere end 1/3 af græssets højde.

1. Inden motoren startes og græsslåningen påbegyndes, skubbes maskinen ind på græsset. Stands når bogstaverne på SmartWheel mærkatet, på det venstre baghjul, peger opad (fig. 12).

2. Benyt det kodede SmartWheel design (fig. 12) til at sammenligne græsstråenes spidser med bogstaverne på bæltedækslet. Den det bogstav spidserne passer sammen med, er den korrekte klippehøjde.

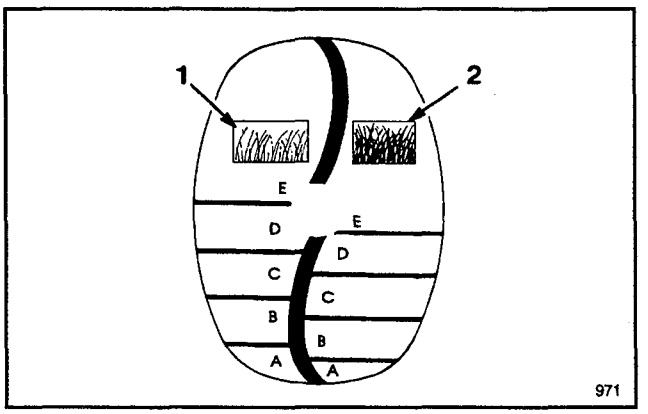

Figur 12

1. Klippeindstilling for sparsomt/normalt græs

2. Klippeindstilling for frodigt græs

3. Tryk med en eller to fingre på klippejusteringsarmen (fig. 13).

Hjulhøjden hæves ved at trykke på armen og løfte i maskinen, saledes at klippehøjdeindstillingen frigøres. Slip armen, når du har fundet den ønskede klippehøjde. Klippehøjden sænkes ved først at trykke på justeringsarmen og derefter på maskinen, mens den ruller fremad.

BRUGSVEJLEDNING

Brug indikatoren på forbindelsesstangen til at finde den korrekte indstilling. Alle hjul justeres automatisk til samme klippehøjdeindstilling.

4. Sørg for at låse justeringsarmen fast i en klippehøjdeindstilling, før du bruger maskinen. Højden må ikke kunne ændres, når klippehøjdeindstillingen er låst fast.

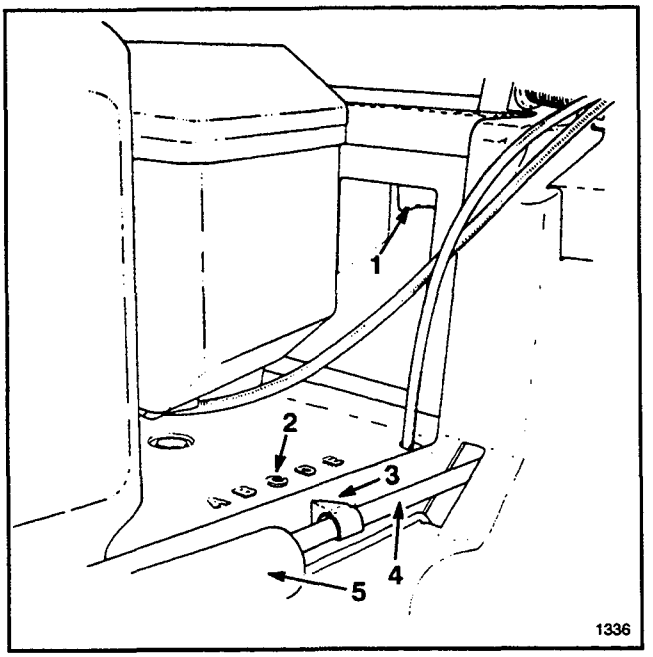

Figur 13

1. Justeringsarm til indstilling af klippehøjde
2. Højdeindstillinger
3. Indikator
4. Forbindelsesstang
5. Fjederdæksel

VEDLIGEHOLDELSE

PAS PÅ!

- **Motoren kan pludselig starte.**
- **Pludselig motorstart kan forårsage, at den person, der betjener maskinen, eller forbipassende kommer alvorligt til skade.**
- **Tag taendrørskablet af, før du foretager vedligeholdelse eller justeringer.**

EFTERSYN AF LUFTFILTER

Normalt skal luftfiltret renses for hver 25. arbejdstime. Hyppigere rensning er påkrævet, hvis maskinen bruges under støvede eller snavsede forhold.

Reservedele købes hos en autoriseret TORO- serviceforhandler.

1. Stop motoren, og tag tændrørskablet af (fig. 7).

2. Løsn skruen, der fastholder luftfilterdækslet til motoren (fig. 14). Løft dækslet af, og rens det omhyggeligt.

3. Tag papirindsatsen ud af luftfiltret (fig. 14), og smid den ud.

4. Anbring en ny papirindsats i filtret.

5. Monter dækslet på luftfiltret, og skru det fast.

VIGTIGT: Start ikke motoren uden luftfilterindsatsen, idet dette kan medføre unødig slitage og ødelæggelse af motoren.

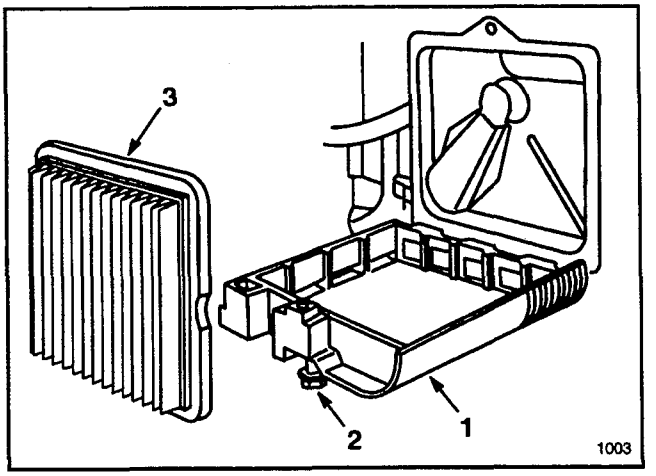

Figur 14

1. Dæksel
2. Skrue
3. Papirindsats

UDSKIFTNING AF TÆNDRØR

Brug et Champion RJ19LM eller tilsvarende tændrør. Den korrekte elektrodeafstand er 0,76 mm. Tag tændrøret ud for hver 25. arbejdstime, og kontroller dets tilstand.

1. Stop motoren, og tag tændrørskablet af (fig. 7).

2. Rens omkring tændrøret, og skru det ud af topstykket.

VIGTIGT: Udskift tændrøret, hvis det er revnet, tilsodet eller snavset. Sandblæsning, skrabning eller rensning af elektroderne må ikke finde sted, idet motoren kan blive ødelagt som følge af stålsand i cylinderen.

3. Juster elektrodeafstanden til 0,76 mm. (fig. 15). Monter det korrekt justerede tændrør og mellempakningen. Skru tændrøret i, og efterspænd til 20 N·M.

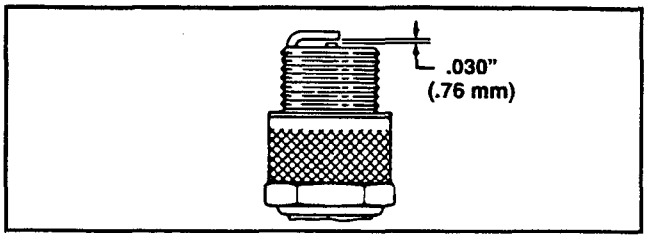

Figur 15

TØMNING AF BENZINTANK

1. Stop motoren, og lad den afkøle. Tag tændrørskablet af (fig. 7).

OBS.: Tøm kun benzintanken, når motoren er kold.

2. Fjern dækslet på benzintanken (fig. 6), og brug en hævertpumpe til at tømme benzinen over i en ren benzindunk.

OBS.: Denne fremgangsmåde er den eneste, TORO anbefaler til tømning af benzintank.

UDSKIFTNING AF OLIE I KRUMTAPHUS

Olieskift skal ske efter de 2 første arbejdstimer og derefter for hver 25. arbejdstime. Eftersom varm olie er nemmere at aftappe og indeholder flere affaldsstoffer end kold olie, bør motoren køre i nogle minutter, før olien aftappes.

1. Stop motoren, og tag tændrørskablet af (fig. 7).

2. Løft udblæsningslemmen, og fjern opsamlingsposen. Tøm benzintanken; se "Tømning af benzintank" på s. 12.

3. Fastgør tændrørskablet igen.

4. Da varm olie er lettere at tømme ud og indeholder mere forurening end kold olie, lad motoren køre indtil den standser.

5. Tag tændrørskablet af.

6. Tip maskinen om på venstre side. Fjern aftapningsskruen på rotorhusets underside med en 9,5 mm topnøgle med forlængerarm (fig. 16). Anbring en aftapningsbeholder under maskinen.

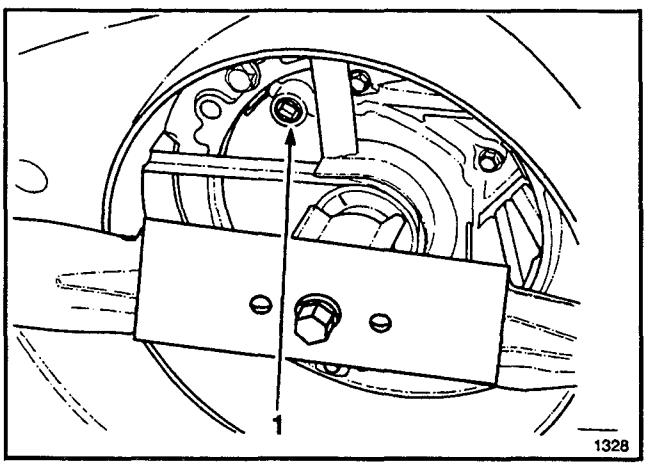

Figur 16

1. Aftapningshul

7. Tip maskinen tilbage, hvorved olien løber ned i beholderen.

8. Rens aftapningsskruen efter aftapningen, og monter den igen.

9. Stil maskinen op.

10. Tør spildt olie op, og fyld frisk olie på motoren; se "Påfyldning af olie i krumtaphus" på s. 7.

JUSTERING AF GASHÅNDTAG

Justering af gashåndtaget kan være nødvendig, hvis motoren ikke starter eller stopper. Hver gang der monteres et nyt gaskabel, skal gashåndtaget justeres.

1. Stop motoren, og tag tændrørskablet af (fig. 7).

2. Fjern (2) skruer fra motordækslet og løft dækslet af (fig. 17).

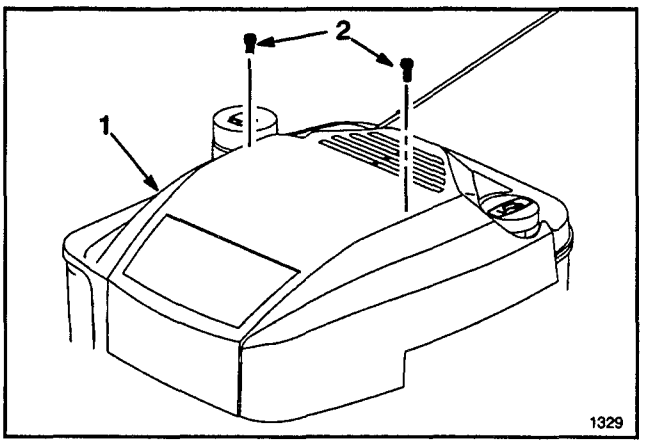

Figur 17

1. Dæksel
2. Skrue (2)

3. Indstil gashåndtaget på 🐇 "hurtigt" (fig. 8).

4. Skruen på kabelklemmen løsnes, indtil gaskablet er løst (fig. 18).

5. Flyt gaskablet, indtil gashåndtagsarmen går mod stoppet (fig. 18).

6. Spænd kabelholderskruen for at fastlåse justeringen.

7. Påsæt motordækslet igen med (2) skruer.

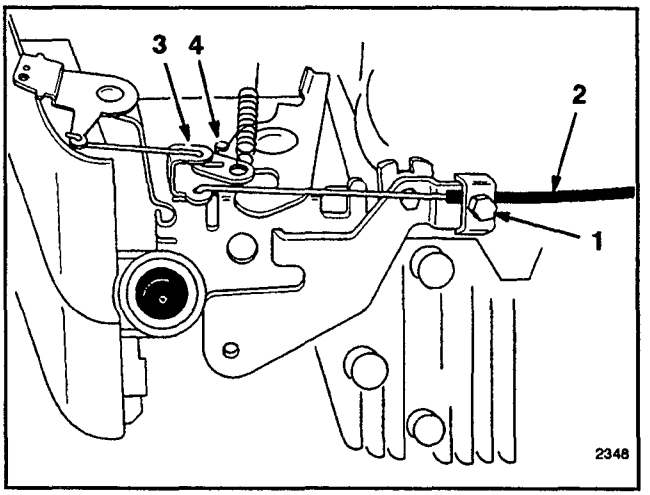

Figur 18

1. Kabelklemmeskrue
2. Gaskabel
3. Gashåndtag
4. Stop

VEDLIGEHOLDELSE

JUSTERING AF HJULTRANSMISSIONSGEAR (selvkørende modeller)

Hvis maskinen ikke kører af sig selv eller har tendens til at krybe fremad, når hjultransmissionsgearet ikke er tilkoblet, er det nødvendigt at justere kablet til hjultransmissiongearet.

1. Stop motoren .
2. Drej justeringsknoppen (fig. 19) 9½ omgang med uret for at stramme drivremmen eller 9½ omgang mod uret for at løsne den. Hold på styrekablet, mens du drejer justeringsknoppen, for ikke at sno kablet.

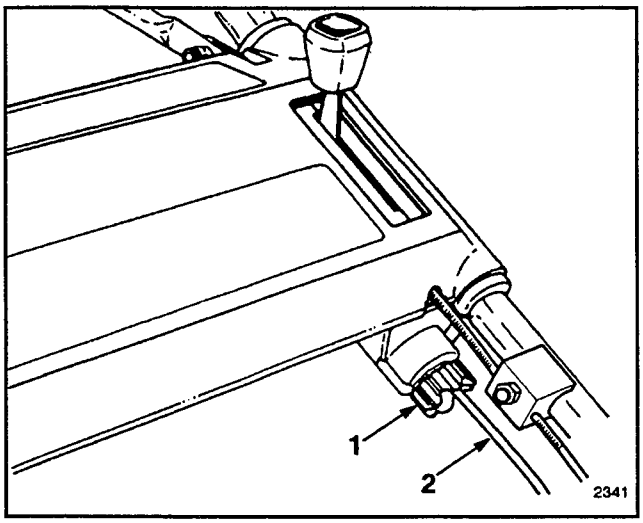

Figur 19

1. Justeringsknop
2. Styrekabel

3. Justeringen af fremtrækket kontrolleres ved at trykke fremtræksgrebet mod håndtaget (fig. 20). Justering er korrekt når:

- plæneklipperen ikke har tendens til at glide fremad, når fremtrækket er udkoblet
- afstanden mellem fremtrækshåndtaget og håndtaget sikrer brugeren behagelig betjening ved udkobling og indkobling af fremtræksdrevet

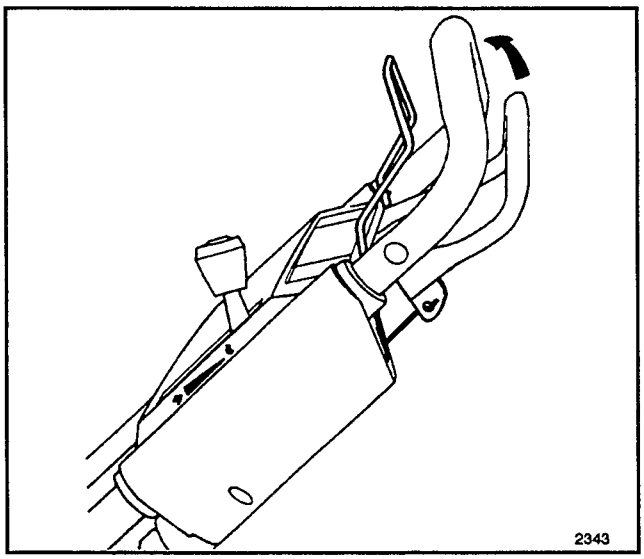

Figur 20

4. Hvis maskinen efter justeringen stadig ikke trækker, eller tilkoblingen er ukorrekt, gentages pkt. 2 og 3, indtil justeringen igen er korrekt.

JUSTERING AF BREMSEKABEL

Hver gang der monteres et nyt knivbremsekabel, skal der foretages en justering.

1. Stands motoren. Tag kablet af tændrøret.
2. KONTROL AF JUSTERING (fig. 21)—Tryk knivreguleringsgrebet mod håndtaget, indtil kablet ikke længere er løst. Afstanden mellem knivreguleringsgrebet og håndtaget skal være 3,2 mm (⅛").

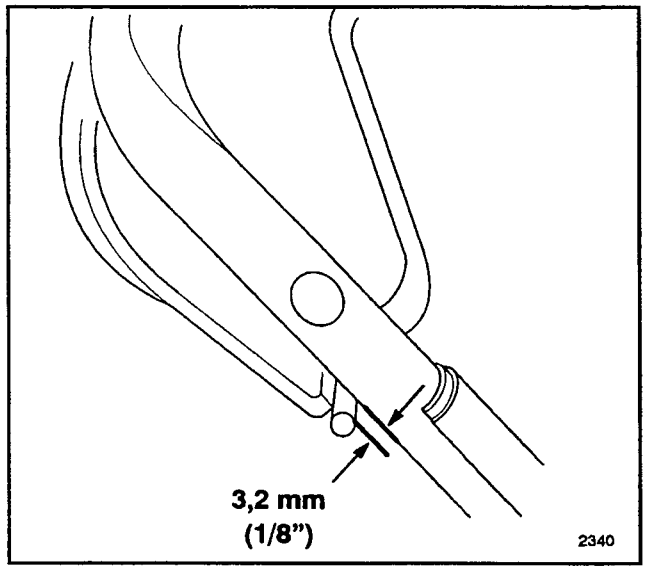

Figur 21

3. JUSTERING AF KABELFØRING (fig. 22)—Møtrikken på kabelbeslaget løsnes og der indsættes en genstand på 3,2 mm (⅛") mellem knivreguleringsgrebet og håndtaget. Træk ned i kabelføringen, indtil sløret i kablet er væk. Derefter spændes møtrikken til igen.

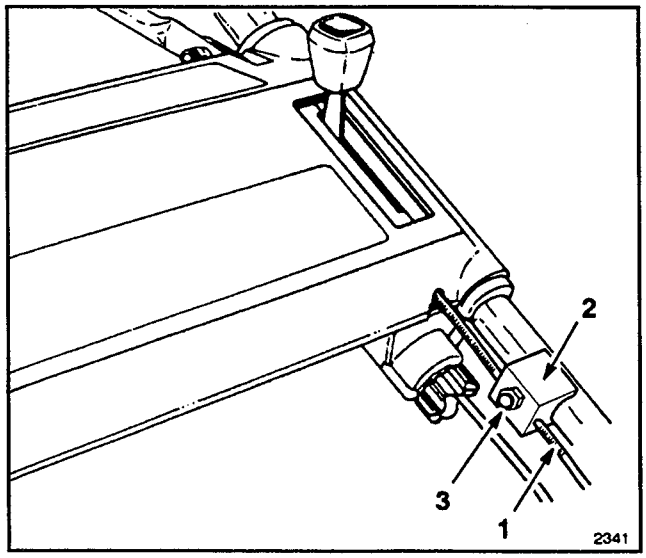

Figur 22

1. Kabelføring
2. Kabelbeslag
3. Møtrik

VEDLIGEHOLDELSE

EFTERSYN/UDSKIFTNING/SLIBNING AF KNIV

1. Stop motoren, og tag tændrørskablet af (fig. 7).
2. Tøm benzintanken; se "Tømning af benzintank" på s. 12.
3. Tip maskinen om på venstre side (fig. 23). Undgå at dreje kniven, da dette kan give startproblemer.

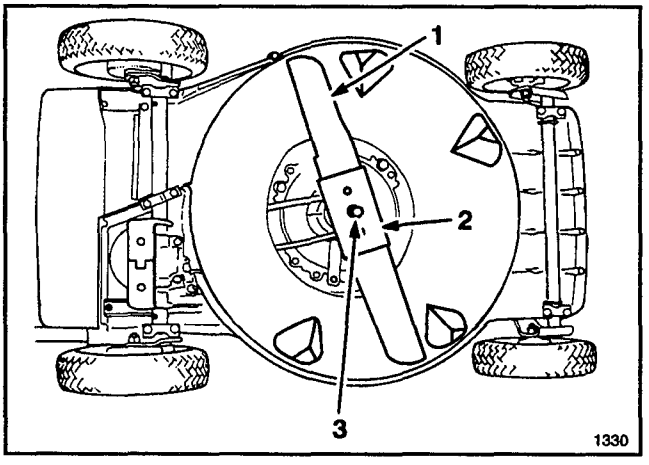

Figur 23

1. Kniv
2. Knivholder
3. Knivbolt og låseskive

4. EFTERSYN AF KNIV—Undersøg omhyggeligt knivens skarphed og slitage, især hvor flade og buede dele mødes (fig. 24A). Eftersom sand og slibematerialer kan nedslibe metallet mellem knivens flade og buede dele, skal kniven efterses før brug. Hvis du opdager en rille eller anden slitage(fig. 24B og 24C), skal kniven udskiftes med en original TORO-kniv. Se pkt.5.

OBS.: For at opnå optimal ydelse bør der hver sæson påmonteres en ny kniv. I løbet af året files små hak ned for at vedligeholde æggen.

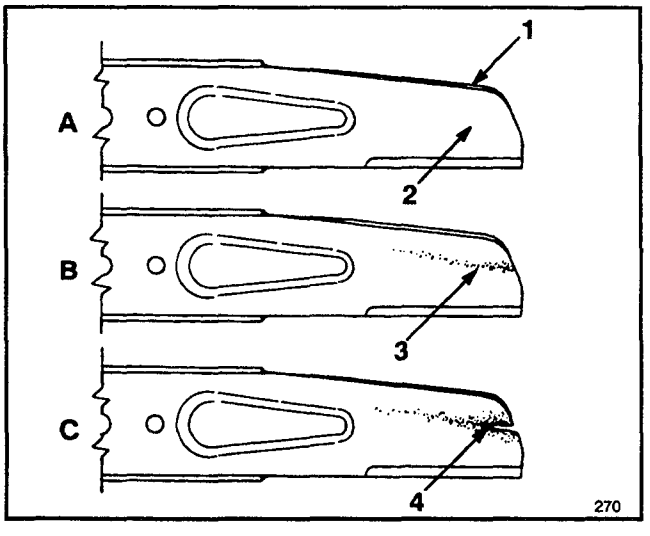

Figur 24

1. Vinge
2. Flad del af kniv
3. Slitage
4. Revnedannelse

FARE!

- **En slidt eller ødelagt kniv kan medføre brud, hvorved et stykke af kniven blæses ud mod den person, der betjener maskinen, eller forbipasserende.**
- **Hvis et stykke af kniven blæses ud, kan det medføre alvorlig personskade eller døden dor den person, der betjener maskinen, eller forbipasserende.**
- **Undersøg jævnligt kniven for slitage eller beskadigelse.**
- **Udskift en slidt eller ødelagt kniv.**

ADVARSEL!

- **Brug af maskinen uden knivholderen på plads kan medføre, at kniven bøjer eller knækker.**
- **En knækket kniv kan medføre alvorlig personskade eller døden for den person, der betjener maskinen, eller eventuelle forbipasserende.**
- **Brug ikke maskinen uden knivholderen.**

5. UDSKIFTNING AF KNIV—Tag fat i knivens ene ende med en klud eller en kraftig handske. Fjern knivbolten, låseskiven, knivholderen og til sidst kniven (fig. 23).

6. SLIBNING AF KNIV—Brug en fil til at slibe knivens overside (oversiden skal vende mod rotorhuset) og dermed bevare den korrekte skærevinkel (fig. 25). Kniven vil fortsat være afbalanceret, hvis begge ægge files ens.

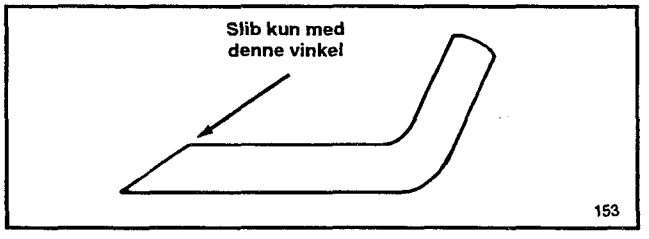

Figur 25

VIGTIGT: Kontroller knivens balance med en afbalanceringsanordning. Billige afbalanceringsanordninger kan fås i isenkræmmerforretninger. En afbalanceret kniv forbliver i vandret position, mens en kniv, der ikke er i balance, tipper mod den tunge ende. Hvis kniven ikke er i balance, skal der files mere af æggen i knivens tunge ende.

7. Monter den skarpe og afbalancerede TORO-kniv, knivholderen, låseskiven og knivbolten. Knivens vingedel skal vende mod rotorhuset for at sikre korrekt montering. Spænd knivbolten til 68 N·m.

SMØRING

For- og baghjulene skal smøres for hver 25. arbejdstime eller efter hver sæson.

1. Kom 2-3 dråber let olie på inder- og ydersiden af alle hjulbolte. Drej hjulene for at fordele olien i bøsningerne. Tør overskydende olie af.

2. SELVKØRENDE MODEL—Tøm benzintanken; se "Tømning af benzintank" på s. 12.

3. Indstil maskinen til største klippehøjde (E).

4. Tip maskinen om på venstre side. Tør smøreniplerne af med en tør klud (fig. 26). Med en fedtpistol sprøjtes 2-3 skud litiumbaseret universalfedt ind i niplerne.

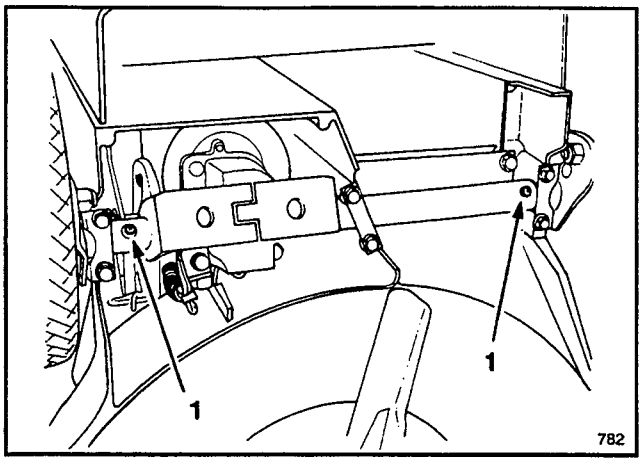

Figur 26

1. Smørenippel (selvkørende modeller)

RENSNING AF ROTORHUS

Undersiden af motorhuset

For bedst muligt ydelse skal maskinens underside holdes ren. Vær især forsigtig med at holde spredningsanordningerne fri af græsaffald (fig. 28).

Vaskemetode

Følg denne anvisning til at vaske græsaffald væk fra undersiden af motorhuset efter hvert brug.

1. Sæt maskinen på et jævnt beton- eller asfaltunderlag i nærheden af en haveslange.

2. Start motoren.

3. Luk op for vandet, hold haveslangen i højde med håndtaget og lad vandet sprøjte ned på jorden lige foran det højre baghjul (fig. 27). Den roterende kniv vil suge vandet op under motorhuset og vaske græsaffaldet af. Lad vandet løbe nogle få minutter, eller indtil der ikke kommer mere græsaffald ud fra undersiden af maskinen.

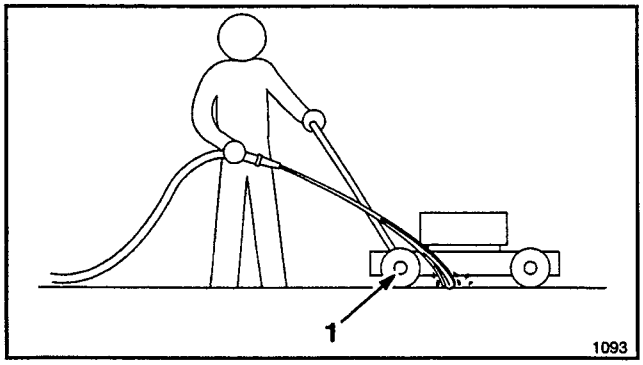

Figur 27

1. Højre baghjul

4. Stop motoren.

5. Luk for vandet.

6. Start motoren igen og lad den køre i nogle få minutter for at tørre fugtigheden af maskinen og dens dele.

Skrabemetode

Hvis afvaskningen ikke fjerner alt græsaffald fra undersiden, vip maskinen over og skab den ren.

1. Stop motoren og tag tændrørskablet af (fig. 7).

2. Tøm tanken for benzin; se afsnittet Tømning af benzintank på side 12.

3. Vip maskinen over på venstre side (fig. 28).

4. Fjern snavs og græsrester med en træskraber. Undgå knaster og skarpe kanter.

5. Rejs maskinen op.

6. Fyld brændstoftanken igen.

7. Tilslut tændrørskablet.

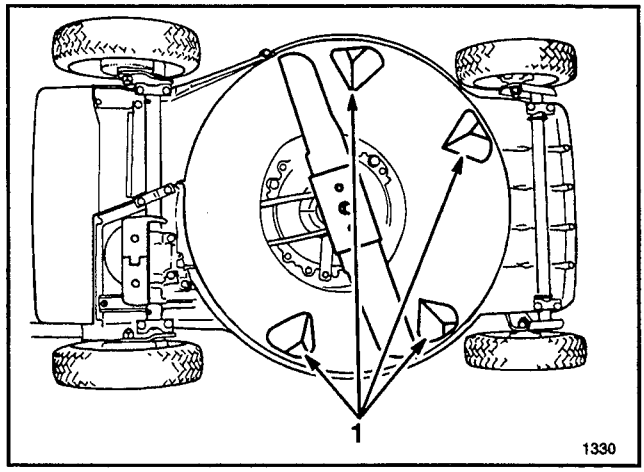

Figur 28

1. Spredningsanordninger

KLARGØRING AF MASKINE TIL LANGTIDSOPSTALDNING

1. Ved langtidsopstaldning anbefales det at tømme benzintanken eller at bruge et brændstofadditiv før opstaldning. Oplysninger om tømning af benzintank findes under "Tømning af benzintank" på s. 12. Når benzintanken er tømt, startes motoren og kører i tomgang, indtil al benzinen er opbrugt, og motoren stopper. Hvis benzinen ikke aftappes, dannes der gummiagtige lakaflejringer i motoren, der giver dårlig ydeevne samt startproblemer.

Der må kun efterlades benzin i tanken, hvis der er hældt et brændstofadditiv, f.eks. TORO Stabilizer/Conditioner, i benzinen, og motoren er skyllet med dette før opstaldning. TORO- Stabilizer/Conditioner er et oliedestillatbaseret stabiliserings-/konditioneringsmiddel. TORO fraråder brug af stabilisatorer på alkoholbasis, f.eks. ætanol, metanol eller isopropyl. Brug brændstofadditiver i anbefalet mængde som anført på beholderen. Under normale forhold virker brændstofadditiver i 6-8 måneder.

2. Aftapning af olie; se "Udskiftning af olie i krumtaphus" på s. 12. Når olien er aftappet, må krumtaphuset først påfyldes frisk olie, når følgende punkter (3-10) er opfyldt.

3. Fjern tændrøret, og hæld 30 ml (2 spiseskefulde) SAE30-olie i cylinderåbningen. Træk langsomt i startersnoren for at fordele olien på cylindervæggene.

Skru tændrøret i, og efterspænd til 20 N·m. FORBIND IKKE TÆNDKABLET TIL TÆNDRØRET.

4. Rens rotorhusets underside; se "Rensning af rotorhus" på s. 15.

5. Kontroller knivens tilstand; se "Eftersyn/udskiftning/slibning af kniv" på s. 14.

6. Spænd alle møtrikker, bolte og skruer.

7. Fjern snavs og græsrester fra motorens ydre dele, dens afskærmning og rotorhusets top.

8. Rens luftfiltret; se "Eftersyn af luftfilter" på s. 11.

9. Smør hjulene; se "Smøring" på s. 14.

10. Mal alle rustne eller ridsede overflader. TORO Re-Kote-maling kan købes hos autoriserede TORO- service-forhandlere.

11. Påfyld krumtaphuset med olie; se "Påfyldning af olie i krumtaphus" på s. 7.

12. Opstald maskinen på et rent og tørt sted. Dæk den til for at holde den ren og beskyttet.

PRODUKTIDENTIFIKATION

Et mærkat med model- og serienummer findes på øverste højre side af motorhuset, nær udblæsningslemmen.Henvis altid til specifikke numre på denne plade ved alle henvendelser, eller når der rekvireres reservedele.

TORO-SERVICE

Hvis assistance er påkrævet vedrørende sikkerhed, montering, brug, vedligeholdelse eller fejlfinding, kontaktes nærmeste autoriserede TORO-serviceforhandler eller -distributør. Foruden de uddannede serviceteknikere har forhandleren og distributøren et lager af fabriksgodkendte reservedele og tilbehør. Bevar din TORO- græsslåmaskine som en original TORO-maskine. Køb altid originale TORO-reservedele og tilbehør.

VEDLIGEHOLDELSESSKEMA

Dato	Antal kørte timer	Olieskift	Eftersyn af luftfilter	Smøring	Tændrør	Vinterop-staldning	Bemærkninger


TORO®