TORO®

MODELLO N° 20821B – 6900001 E SUCCESSIVI

MANUALE DELL'OPERATORE

RECYCLER DA 48 CM®
TOSAERBA

⚠ ISTRUZIONI DI SICUREZZA

ADDESTRAMENTO

1. Leggete attentamente le istruzioni. Prendete conoscenza con i comandi e il corretto utilizzo della macchina.

2. Non consentite mai l'uso della macchina a bambini o a persone che non abbiamo perfetta conoscenza delle presenti istruzioni. Eventuali normative locali possono imporre limiti all'età dell'operatore.

3. Non eseguite il taglio dell'erba in prossimità di altre persone, soprattutto bambini, o di animali.

4. Ricordate sempre che l'operatore o utilizzatore è responsabile di incidenti o pericoli occorsi ad altre persone o alla loro proprietà.

PREPARAZIONE

1. Durante l'uso, indossate sempre calzoni lunghi e scarpe pesanti. Non utilizzate il tosaerba a piedi nudi né indossando sandali aperti.

2. Ispezionate accuratamente la zona dove verrà usato il tosaerba e ripulitela di tutti gli oggetti che il tosaerba potrebbe far schizzare via.

3. AVVERTENZA – Il carburante è estremamente infiammabile.

- Utilizzate appositi contenitori per carburante.
- Riempite il serbatoio all'aperto e non fumate durante questa operazione.
- Rabboccate il carburante prima di accendere il motore. Non togliete mai il tappo del serbatoio né rabboccate il carburante quando il motore è acceso o caldo.
- In caso di fuoriuscita di carburante, non tentate di accendere il motore ma allontanate il tosaerba dalla zona interessata ed evitate di creare qualsiasi causa di innesco finché i vapori di carburante non si sono dispersi.
- Rimettete il tappo sul contenitore e chiudete il tappo del serbatoio.

4. Sostituite la marmitta, se difettosa.

5. Prima dell'uso, effettuate sempre un'ispezione visiva per verificare che le lame, i bulloni delle lame e il gruppo di taglio non siano usurati o danneggiati. In caso di lame o bulloni danneggiati, sostituite la serie completa per mantenere l'equilibratura.

6. Su macchine multilama, ricordate che la rotazione di una lama può provocare la rotazione anche di altre lame.

FUNZIONAMENTO

1. Non azionate il motore in un locale chiuso in cui possono raccogliersi i fumi tossici del monossido di carbonio.

2. Eseguite il taglio dell'erba solamente alla luce del giorno od in presenza di adeguata illuminazione artificiale.

3. Evitate di utilizzare il tosaerba su erba bagnata, laddove sia possibile.

4. Assicuratevi di avere sempre una posizione stabile sui pendii.

5. Procedete camminando, non correte mai.

6. Utilizzando macchine rotative con ruote, tagliate l'erba trasversalmente sui pendii, mai andando su e giù.

7. Quando cambiate direzione su un pendio, usate estrema cautela.

8. Non tagliate erba su pendii troppo ripidi.

9. Usate estrema cautela quando invertite la marcia del tosaerba o lo tirate verso di voi.

10. Fermate la/le lama/e se il tosaerba deve essere inclinato per attraversare superfici non erbose, o per il trasporto del tosaerba dall'area di lavoro o verso di essa.

11. Non utilizzate mai il tosaerba con protezioni difettose o senza dispositivi di sicurezza, ad esempio deflettori e/o raccoglierba.

12. Non modificate la registrazione del regolatore del motore e non sovraccelerate il motore.

13. Prima di avviare il motore, disinnestate la frizione della trasmissione e delle lame.

14. Avviate il tosaerba o accendete il motore con cautela seguendo le istruzioni e mantenendo i piedi ben lontani dalla/e lama/e.

©The Toro Company – 1996
Tutti i diritti riservati

⚠ ISTRUZIONI DI SICUREZZA

15. Non inclinate il tosaerba al momento dell'avviamento del tosaerba o dell'accensione del motore, tranne nel caso in cui il tosaerba debba essere inclinato per l'accensione. In questo caso, non inclinate il tosaerba più del necessario e sollevate solo la parte che è distante dall'operatore.

16. Non accendete il motore se vi trovate di fronte al tunnel di scarico.

17. Non mettete le mani o i piedi vicino o sotto parti rotanti. Mantenetevi sempre distanti dal tunnel di scarico.

18. Non sollevate o trasportate mai un tosaerba a motore acceso.

19. Spegnete il motore e staccate il filo dalla candela:

- prima di pulire i blocchi o rimuovere eventuali ostruzioni del piano inclinato;
- prima di controllare, pulire o azionare il tosaerba;
- dopo aver colpito un corpo estraneo. Ispezionate il tosaerba per verificare eventuali danni ed effettuate le riparazioni necessarie prima di riavviare ed utilizzare il tosaerba;
- se il tosaerba inizia a vibrare in modo anomalo (controllate immediatamente).

20. Spegnete il motore

- ogniqualvolta lasciate il tosaerba;
- prima del rabbocco.

21. Riducete la manetta del gas quando fermate il motore e, se il motore è dotato di una valvola di intercettazione, chiudete il carburante quando avete finito di tagliare l'erba.

22. Procedete lentamente se utilizzate un sedile posteriore.

MANUTENZIONE E RIMESSAGGIO

1. Mantenete adeguatamente serrati tutti i dadi, i bulloni e le viti, per assicurarvi che la macchina possa funzionare nelle migliori condizioni di sicurezza.

2. Non tenete la macchina con benzina nel serbatoio all'interno di edifici, dove i vapori della benzina possono raggiungere fiamme libere o scintille.

3. Lasciate raffreddare il motore prima di ricoverare la macchina al chiuso.

4. Per ridurre il rischio di incendio, mantenete motore, marmitta di scarico, compartimento della batteria e zona di conservazione della benzina esenti da erba, foglie ed eccessi di grasso.

5. Controllate di frequente il raccoglierba, per verificarne l'usura o il deterioramento.

6. Sostituite le parti usurate o danneggiate per motivi di sicurezza.

7. Dovendo scaricare il serbatoio del carburante, eseguite l'operazione all'aperto.

LIVELLO DI PRESSIONE ACUSTICA

Questa unità presenta un livello di pressione acustica equivalente continuo ponderato su A all'orecchio dell'operatore di 95,2 dB(A), collaudato mediante rilevazioni su macchine identiche in conformità alle procedure ANSI B71.5-1984.

LIVELLO DI POTENZA ACUSTICA

Questa unità presenta un livello di potenza acustica di: 96 dB(A)/1 pW, collaudato mediante rilevazioni su macchine identiche in conformità alla Direttiva 84/538/CEE e successive integrazioni.

LIVELLO DI VIBRAZIONI

Questa unità presenta un livello massimo di vibrazioni al braccio della stegola di 4,95 m/s^2, collaudato mediante rilevazioni su macchine identiche in conformità alle procedure ISO 5349.

GLOSSARIO DEI SIMBOLI

Triangolo con simbolo di avvertimento— il simbolo all'interno del triangolo indica un pericolo.



Simbolo di avvertimento



Leggete il manuale d'istruzione



Consultate il manuale di assistenza per le procedure di assistenza corrette.



Mantenete una distanza di sicurezza dalla macchina.

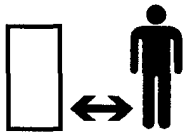

Mantenete una distanza di sicurezza dalla lama del tosaerba

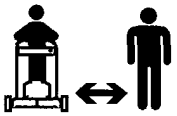

Oggetti scagliati o volanti — Esposizione totale del corpo

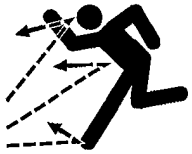

Oggetti scagliati o volanti — Tosaerba rotante montato su un lato. Tenete la protezione del deflettore in posizione.

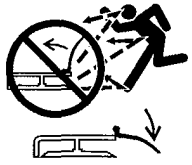

Spegnete il motore prima di lasciare la posizione dell'operatore.



Non aprite o rimuovete le protezioni di sicurezza a motore acceso.

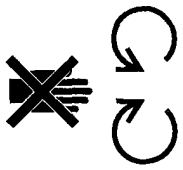

La lama rotante può amputare le dita di mani o dei piedi. State lontano dalla lama del tosaerba quando il motore è acceso.



Per evitare la rottura della lama in sede di taglio di foglie secche, quando il tosaerba è dotato di tampone per foglie-secche, utilizzate l'elemento di rinforzo della lama.

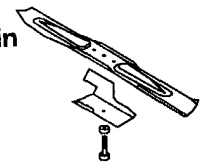

Trasmissione

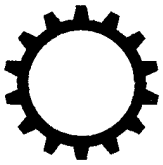

Olio



On/Funzionamento

Innesto

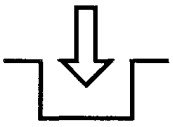

Disinnesto

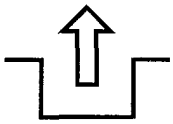

Stato di ricarica della batteria

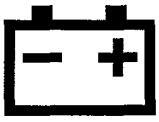

GLOSSARIO DEI SIMBOLI

Contaore/ore di esercizio

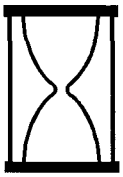

Veloce



Lento



Diminuire/aumentare



Punto di ingrassaggio



Avviamento motore

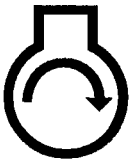

Arresto motore



Starter



Cicchetto (aiuto per l'avviamento



Premete tre volte l'adescatore

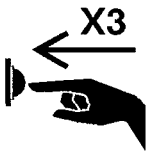

Carburante



Folle

N

Prima

1

Seconda

2

Terza

3

Elemento di taglio — simbolo base



Elemento di taglio — regolazione altezza



Tirate la corda di avviamento



Ruota



Trazione ruota

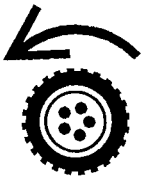

GLOSSARIO DEI SIMBOLI

Smaltite le batterie nel rispetto dell'ambiente.



Inserite la chiave nell'interruttore di accensione.



Girate la chiave nell'interruttore di accensione.



Muovete il comando



Muovete il comando in avanti

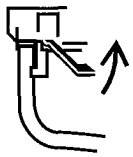

Muovete il comando indietro

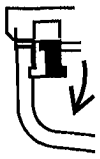

Abbassate la barra di comando



Sollevate la barra di comando



Sollevate/abbassate la barra di comando

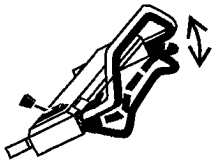

Sollevate/abbassate la barra di comando

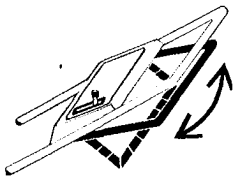

Sollevate la barra di comando

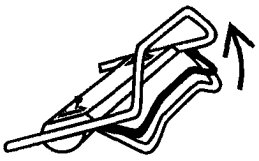

Sollevate la barra di comando



Abbassate la barra di comando



INDICE

	Pagina
Preparazione	6
Prima dell'utilizzo	8
Suggerimenti per l'utilizzo	10
Istruzioni per il funzionamento	11
Manutenzione	14
Pulizia del filtro dell'aria	14
Sostituzione della candela	14
Drenaggio della benzina	14
Cambio dell'olio del carter	14
Regolazione dell'acceleratore	15
Regolazione della ruota motrice	15
Regolazione del cavo del freno	16
Controllo/Rimozione/Affilatura della lama	16
Lubrificazione	17
Ricarica della batteria	17
Sostituzione del fusibile	18
Pulizia del corpo del tosaerba	18
Preparazione del tosaerba per il rimessaggio	19
Identificazione del prodotto	20
Servizio assistenza Toro	20
Garanzia iniziale Toro	21
Schema di manutenzione per la conservazione della garanzia iniziale	23

PREPARAZIONE

MONTAGGIO DELLA STEGOLA

1. MONTAGGIO DELLA STEGOLA — Allentate le manopole sui supporti di montaggio (Fig. 1).

2. Posizionate i supporti di montaggio in posizione verticale in modo che i fori siano verso l'alto.

3. Fate scorrere le estremità della stegola nei fori dei supporti di montaggio fino a che le estremità stesse siano completamente inserite nei supporti (Fig. 1). Assicuratevi che il cavo dell'acceleratore, il cavo di avviamento ed il cavo di trazione siano posizionati sopra il supporto di montaggio sinistro (Fig. 2).

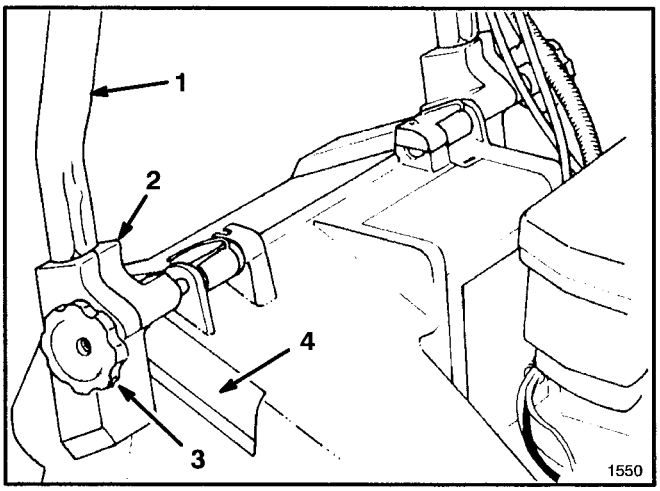

Figura 1

1. **Stegola**
2. **Supporto di montaggio**
3. **Manopole**
4. **Alloggiamento della sede**

4. Ruotate la stegola ed i supporti all'indietro fino a che i supporti siano ben fissati negli alloggiamenti (Fig. 2).

5. Stringete le manopole sui supporti di montaggio fino a che le estremità della parte superiore a ganascia non si tocchino.

6. Fissate il/i cavo/i al lato inferiore del tubo sinistro utilizzando una fascetta (Fig. 3). La fascetta deve essere posizionata a 25 mm (1") dalla piega della stegola. Per il corretto posizionamento dei cavi, vedere Figura 3.

Nota: Assicuratevi che i cavi non interferiscano con il sollevamento o l'abbassamento del portello di scarico.

7. Tagliate la parte eccedente della fascetta sulla stegola inferiore sinistra.

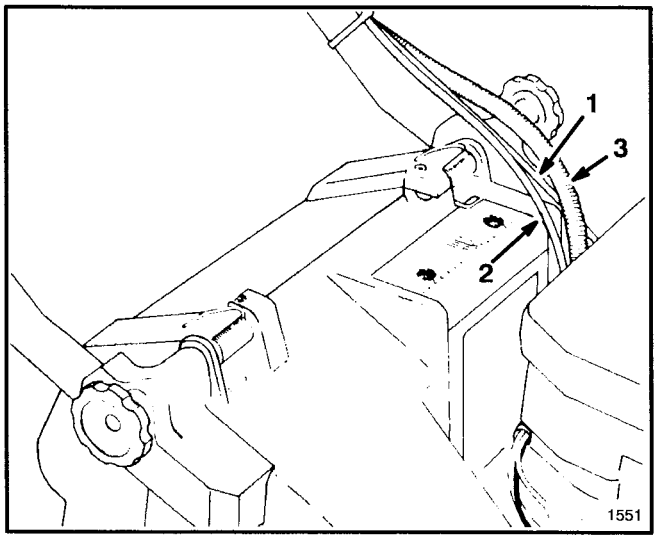

Figura 2

1. **Cavo acceleratore**
2. **Cavo di trazione**
3. **Cavo di avviamento elettrico**

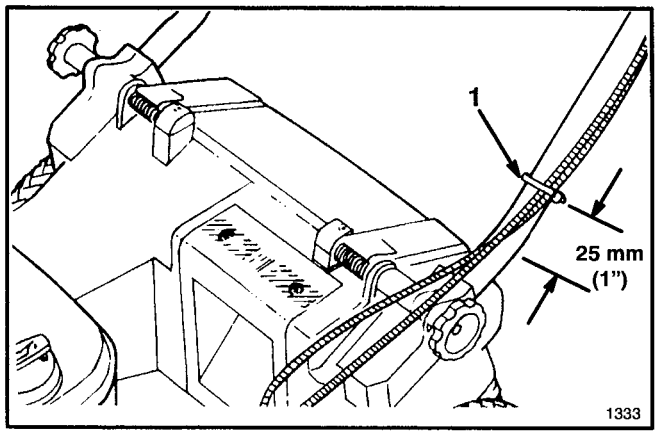

Figura 3

1. **Fascetta per cavi**

PREPARAZIONE

MONTAGGIO DELLA CORDA DI AVVIAMENTO

1. Tirate il cavo di avviamento attraverso il guidacavo sull'impugnatura (Fig. 4). La formazione del cappio viene agevolata premendo la sbarra di comando sull'impugnatura per rilasciare il freno della lama.

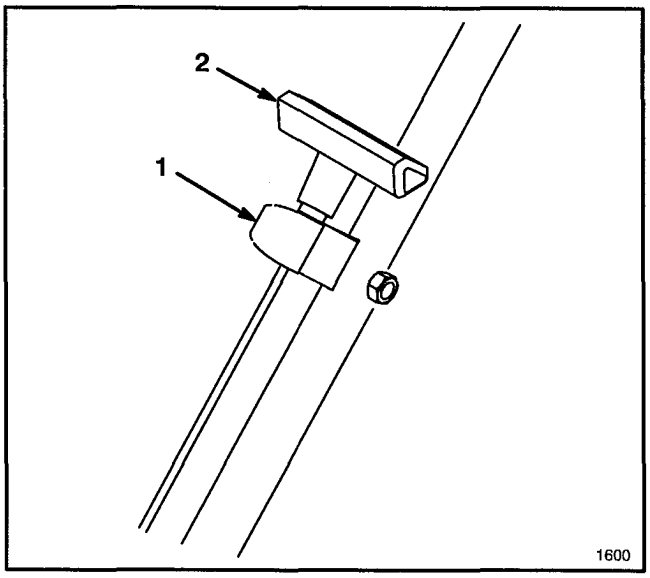

Figura 4

1. **Guidacavo** 2. **Corda di avviamento**

MONTAGGIO DEL TAPPO DEL TUNNEL DI SCARICO

1. Assicuratevi che il motore sia spento.
2. Aprite il portello di scarico e inserite l'otturatore nell'apertura del tunnel di scarico (Fig. 5).
3. Spingete fino in fondo l'otturatore nell'apertura del tunnel di scarico.
4. Abbassate il portello di scarico sull'otturatore.

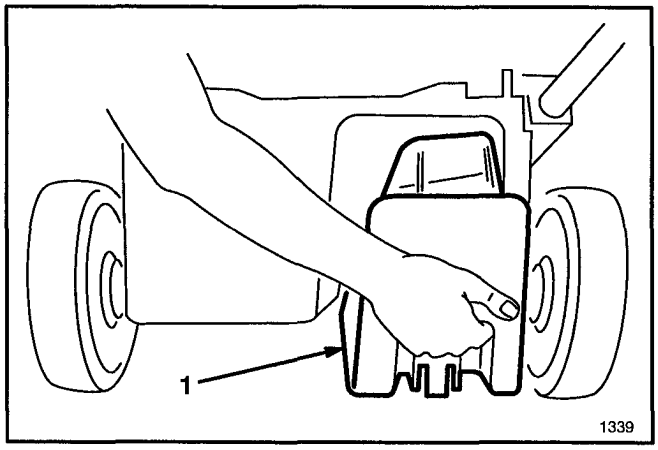

Figura 5

1. **Otturatore**

MONTAGGIO DELLA BATTERIA

1. Fate riferimento a Ricarica della batteria, pagina 17. Inserite la batteria, decalcomania verso l'alto, tra le linguette di montaggio sul retro del pannello di comando e collegate i cavi (Fig. 6). Inserite la chiave nell'interruttore per avviare il motore.

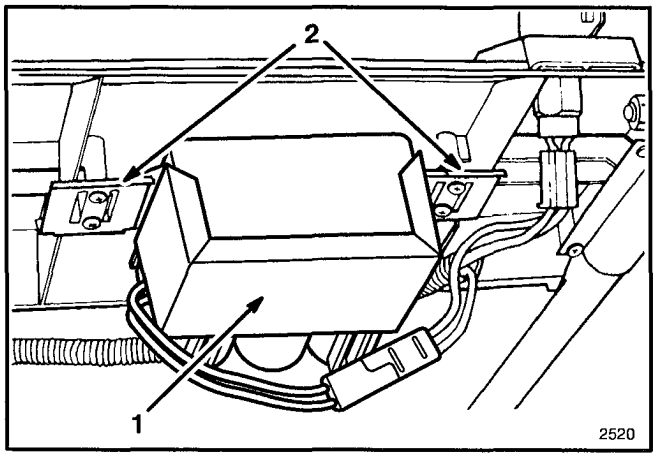

Figura 6

1. **Batteria** 2. **Linguetta di montaggio**

PRIMA DELL'UTILIZZO

RIEMPIRE D'OLIO IL BANCO MOTORE

Riempite il serbatoio con olio SAE 30 finché il livello dell'olio non raggiunge il livello FULL sull'asta, come mostrato in Figura 7. La capacità massima di olio nel serbatoio è di 0,75 litri (25 once). Usate un qualsiasi olio detergente che abbia la qualifica SE, SF o SG dell'API (American Petroleum Institute).

Prima di ogni utilizzo, accertatevi che il livello dell'olio sia compreso tra i segni ADD e FULL (Fig. 7). Aggiungete olio se necessario.

1. Portate il tosaerba su una superficie piana e pulite la superficie attorno all'asta di livello dell'olio.
2. Togliete l'asta dell'olio facendo ruotare il tappo di 1/4 di giro in senso antiorario.

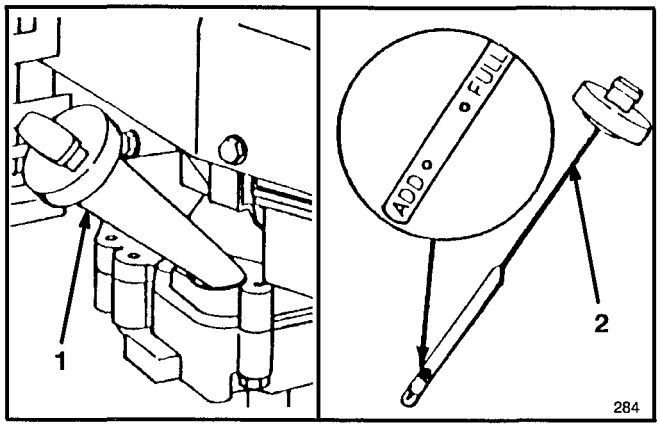

Figura 7

1. **Tubo di rifornimento dell'olio** 2. **Asta di livello**

3. Asciugate l'asta di livello ed inseritela nel foro di rabbocco. Ruotate il tappo di 1/4 di giro in senso orario. Poi togliete l'asta e controllate il livello dell'olio (Fig. 7). Se il livello è basso, aggiungete tanto olio quanto basta ad arrivare al livello di FULL sull'asta. **NON RIEMPITE OLTRE IL LIVELLO FULL. POTRESTE CAUSARE DANNI AL MOTORE AL MOMENTO DELL'AVVIAMENTO. VERSATE L'OLIO LENTAMENTE.**

Nota: Controllate il livello dell'olio ogni volta che usate il tosaerba oppure ogni cinque ore di servizio. La prima volta dovrete cambiarlo dopo le prime 2 ore di servizio; in seguito dovrete cambiarlo ogni 25 ore. In condizioni di polvere o sporco eccessivi, saranno necessari dei cambi d'olio più frequenti.

4. Inserite l'asta di livello nel foro di rabbocco e ruotate il tappo di 1/4 di giro in senso orario per chiuderlo nella propria sede.

RIEMPIRE DI BENZINA IL SERBATOIO DEL CARBURANTE

AVVERTENZA

PERICOLO: In talune condizioni, il carburante è estremamente infiammabile ed altamente esplosivo. NON FUMARE quando maneggiate benzina e non avvicinatevi a fiamme libere oppure ad ambienti in cui vapori di carburante possono essere accesi da una scintilla. La benzina acquistata deve essere utilizzata entro 30 giorni. Conservate la benzina in appositi contenitori. Tenete la benzina fuori dalla portata dei bambini.

Riempite il serbatoio all'aria aperta ed esclusivamente a motore freddo. Non riempite completamente il serbatoio del carburante. Aggiungete benzina dall'orlo, non fino all'orlo stesso, finché il livello non si trova a 6-13 mm (1/4"-1/2") dal fondo del serbatoio. Lo spazio vuoto nel serbatoio consentirà l'espansione della benzina. Utilizzate un imbuto o un beccuccio per evitare la fuoriuscita del carburante. Rimuovete l'eventuale benzina fuoriuscita.

Nota: La Toro Company, nei prodotti motorizzati Toro, raccomanda caldamente l'uso di benzina pulita, fresca e **SENZA PIOMBO**. La benzina senza piombo brucia in modo pulito, prolunga la vita del motore e fornisce ottimi avviamenti riducendo la formazione di depositi carboniosi nella camera di combustione. Nel caso in cui non sia disponibile benzina senza piombo, è possibile utilizzare benzina super.

IMPORTANTE: NON MISCHIATE L'OLIO CON LA BENZINA. NON USATE MAI METANOLO, BENZINA CONTENENTE METANOLO, GASOLIO CONTENENTE OLTRE IL 10% DI ETANOLO, O BENZINA NON ETILATA, POICHE' IL SISTEMA DEL CARBURANTE DEL MOTORE POTREBBE DANNEGGIARSI.

La Toro raccomanda anche che, durante l'uso e la stagione di rimessaggio, in tutte le attrezzature a benzina della Toro si usi regolarmente lo stabilizzatore/depuratore per carburante. Tale prodotto pulisce il motore durante il funzionamento ed evita la formazione di depositi gommosi di vernice nei periodi di rimessaggio.

Non utilizzate additivi che non siano prodotti per stabilizzare il carburante stesso durante il rimessaggio. La Toro non raccomanda stabilizzanti a base alcolica, come etanolo, metanolo o isopropile. Non aggiungete stabilizzatori per cercare di incrementare la potenza o il rendimento del tosaerba.

1. Pulite attorno al tappo del serbatoio di benzina e rimuovete il tappo del serbatoio. Usando benzina senza piombo, riempite il serbatoio 6-13 mm (1/4-1/2") dall'orlo, non fino all'orlo stesso. Non riempite completamente il serbatoio.

2. Aprite la vite di sfiato sull'estremità superiore del tappo del serbatoio del carburante (Fig. 8) ruotandola in senso antiorario.

Nota: La vite di sfiato deve essere chiusa solamente quando si ribalta il tosaerba per la manutenzione della lama o del corpo del tosaerba oppure in sede di spurgo dell'olio.

3. Reinstallate il tappo del serbatoio del carburante e rimuovete l'eventuale benzina fuoriuscita.

4. Aprite la valvola di arresto del carburante sul motore (Fig. 9).

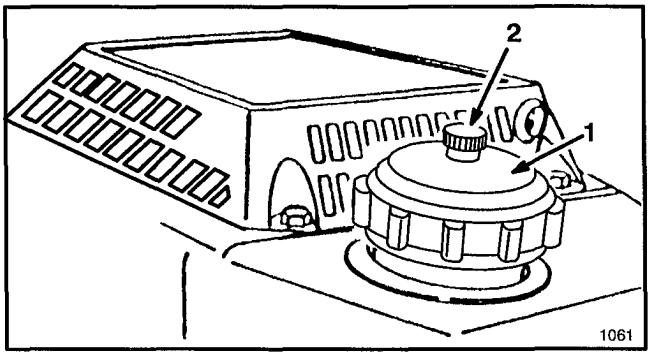

Figura 8

1. Tappo serbatoio carburante **2. Vite di sfiato**

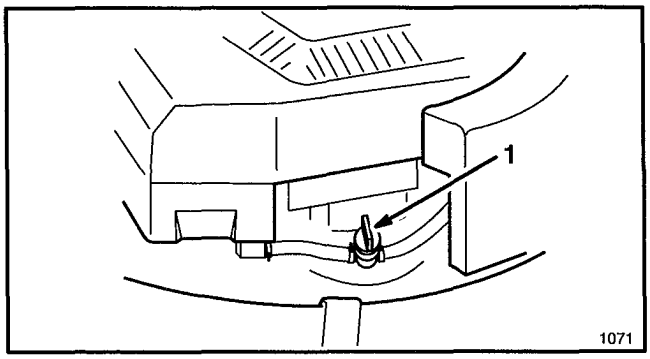

Figura 9

1. Valvola di arresto del carburante

CONSIGLI PER L'USO OTTIMALE DEL TOSAERBA

CONSIGLI GENERALI

Per ottenere migliori risultati di taglio e condizioni del tosaerba, in sede di taglio di erba o fogliame, rispettate le seguenti istruzioni:

- Abbiate cura di mantenere la **lama affilata** per tutta la stagione di taglio. Limate periodicamente le tacche eventualmente presenti sulla lama.
- **Tagliate solo erba e foglie asciutte.** L'erba e le foglie bagnate tendono a creare cumuli nella superficie da tagliare e possono causare intasamenti nel tosaerba o arresti del motore. Possono inoltre essere scivolosa e potrebbe farvi scivolare e cadere.

AVVERTENZA

- **Erba o foglie bagnate possono farvi cadere e venire a contatto con la lama.**
- **Il contatto con la lama può causarvi gravi ferite.**
- **Usate il tosaerba solo quando è asciutto.**

- Impostate la velocità del motore sulla posizione più veloce. La massima potenza consente i migliori risultati di taglio.
- Pulite qualunque residuo (erba o foglie) dal sottoscocca dopo ciascun uso.
- Mantenete il motore in buone condizioni di funzionamento. Tagliare e ritagliare richiede potenza.
- Pulite il filtro dell'aria frequentemente. Il tagliare ed il ritagliare crea residui e polvere che intasano il filtro dell'aria con conseguente diminuzione delle le prestazioni del motore.

TAGLIO DELL'ERBA

- L'erba cresce a velocità differenti nei diversi periodi dell'anno. Con la calura estiva è di solito buona idea tosare il prato alle altezze di taglio C, D, o E. Si deve tagliare solo un terzo del filo d'erba. Non si raccomanda un taglio al di sotto dell'altezza C a meno che l'erba non sia rada o non si sia nel tardo autunno, quando la crescita dell'erba comincia a diminuire.
- Se dovete tagliare erba che supera i 15 cm (6") di altezza, potreste usare all'inizio l'altezza di taglio più alta e un'andatura più lenta, per poi ritagliare l'erba ad una regolazione più bassa, al fine di conferire al prato un aspetto migliore. Se l'erba è troppo alta e le foglie si raggruppano al di sopra del prato, il tosaerba rischia d'intasarsi e quindi far arrestare il motore.
- Alternate la direzione di taglio. Ciò aiuterà a disperdere l'erba sminuzzata sul prato permettendo una fertilizzazione omogenea.

Se l'aspetto finale del prato non vi soddisfa, provate uno o più dei seguenti rimedi:

- Affilate la lama.
- Mentre tagliate l'erba, camminate ad un'andatura più lenta.
- Aumentate l'impostazione dell'altezza di taglio sul vostro tosaerba.
- Tagliate l'erba più frequentemente.
- Tosate sovrapponendo le strisce di taglio invece di tosare un'intera striscia per ciascun passaggio.
- Passate di nuovo il tosaerba sulle zone di contorno;

TAGLIO DELLE FOGLIE

- A taglio terminato, assicuratevi sempre che il 50% del prato sia visibile sotto la copertura di foglie tagliate. Ciò potrebbe richiedere uno o più passaggi sopra le foglie.
- Se le foglie non vengono sminuzzate abbastanza da nascondersi nell'erba, adottate un'andatura più lenta.
- Se tagliate parecchie foglie di quercia, in primavera è opportuno concimare l'erba con calce. La calce riduce l'acidità delle foglie di quercia.

ISTRUZIONI PER IL FUNZIONAMENTO

AVVIAMENTO, ARRESTO ED AUTOPROPULSIONE

COMANDI — Acceleratore, barra di comando della lama, barra di comando dell'autopropulsione, cavo a strappo ed interruttore a chiave sono ubicati sulla stegola superiore (Fig. 10).

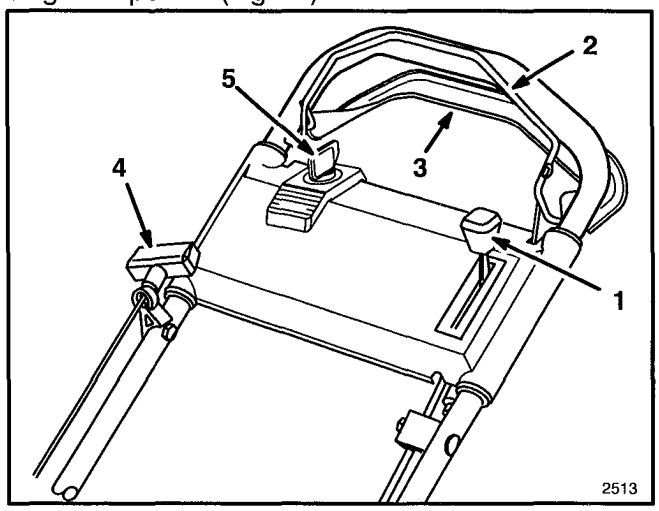

Figura 10

1. **Acceleratore**
2. **Barra di comando della lama**
3. **Barra di comando autopropulsione**
4. **Cavo a strappo**
5. **Interruttore a chiave**

1. Collegate il cavo della candela alla candela.
2. AVVIAMENTO KEY–LECTRIC — Portate il comando acceleratore sulla posizione FAST . Girate la chiave sulla posizione START e rilasciatela appena il motore si avvia. Regolate la velocità desiderata del motore. Se la carica della batteria è troppo debole per avviare il motore, usate il cavo a strappo.
3. AVVIAMENTO MANUALE— Portate il comando acceleratore sulla posizione FAST . Premete con forza la barra di comando della lama contro la stegola. Tirate la cordicella a strappo finché non ingrana; poi, per avviare il motore, datele uno strattone deciso. Ad avviamento avvenuto, regolate la velocità del motore come desiderato.
4. ARRESTO — Per arrestare il motore, rilasciate la barra di comando della lama. Togliete la chiave dall'interruttore e rimuovete il cavo dalla candela se il tosaerba viene lasciato incustodito o non viene usato.
5. FUNZIONAMENTO DELLE RUOTE MOTRICI — Per attivare l'autopropulsione del tosaerba, premete con forza la barra di comando dell'autopropulsione contro la stegola. Rilasciate la barra di comando per disattivare l'autopropulsione.

Nota: Le ruote motrici sono dotate di leve di sblocco che consentono un'agevole retromarcia del tosaerba quando viene disinserita la ruota motrice. Per disinserire le leve, il tosaerba deve essere premuto in avanti di almeno 2,5 cm (1") dopo l'interruzione del funzionamento della ruota motrice.

UTILIZZO DEL TAPPO DEL TUNNEL DI SCARICO

1. Spegnete il motore.
2. Aprite il portello di scarico e inserite l'otturatore nell'apertura del tunnel di scarico (Fig. 11).
3. Spingete fino in fondo l'otturatore nell'apertura del tunnel di scarico.
4. Abbassate il portello di scarico sull'otturatore.
5. Per rimuovere l'otturatore, sollevate lo sportello ed estraete l'otturatore dal tunnel di scarico.

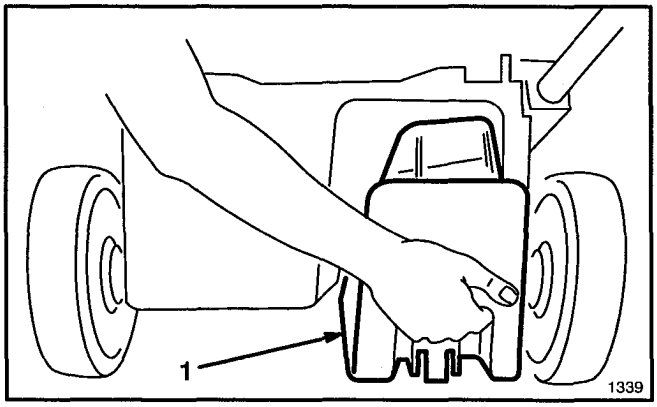

Figura 11

1. **Otturatore**

UTILIZZO DEL RACCOGLIERBA

Occasionalmente, potreste necessitare di utilizzare il raccoglierba per erba eccezionalmente lunga, erba particolarmente dura o fogliame.

1. Spegnete il motore ed attendete che tutte le parti si fermino. Togliete la chiave dall'interruttore.
2. MONTAGGIO DEL SACCO — Sollevate il portello di scarico, fate scorrere la rampa del sacco attaccata al sacco stesso nell'apertura di scarico ed agganciate il telaio del sacco sul supporto di montaggio (Fig. 12). Lasciate che il portello di scarico appoggi sulla sommità del sacco (Fig. 13).
3. RIMOZIONE DEL SACCO — **Spegnete il motore ed attendete che si arrestino tutte le parti in movimento.** Per proteggervi, tenete le mani e i piedi sempre lontani dal corpo del tosaerba quando il motore è acceso. Sollevate il portello di scarico. Mentre tenete sollevato il portello di scarico afferrate l'impugnatura sul sacco di raccolta dell'erba e sollevatelo via dal tosaerba. Lasciate che il portello di scarico si chiuda.

Nota: Quando si toglie il sacco di raccolta dell'erba, dalla rampa può uscire erba tagliuzzata che ostruisce l'apertura di scarico. Qualora l'apertura di scarico rimanga ostruita, staccate la candela e togliete tutti i residui di erba dal tosaerba.

4. SVUOTAMENTO DEL SACCO — Afferrate l'impugnatura del telaio del sacco e il retro del sacco stesso. Inclinatelo gradualmente per svuotarlo dall'erba tagliata.

ISTRUZIONI PER IL FUNZIONAMENTO

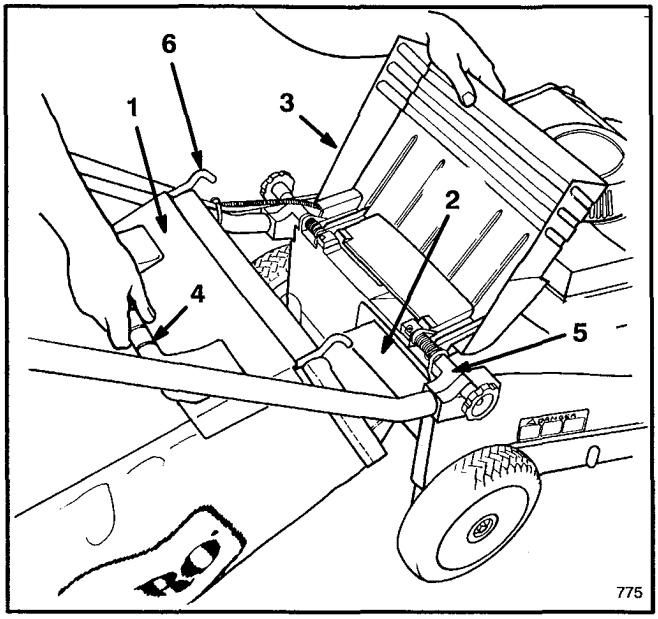

Figura 12

1. Sacco
2. Rampa del sacco
3. Apertura di scarico
4. Maniglia del sacco
5. Supporto di montaggio
6. Telaio del sacco

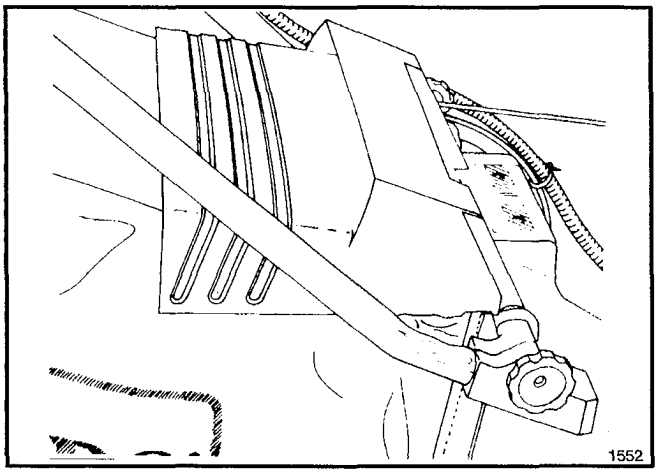

Figura 13

⚠ PERICOLO

- **Residui d'erba ed altri oggetti possono essere scagliati da un tunnel di scarico aperto.**
- **Oggetti scagliati con enorme forza possono provocare gravi lesioni personali o la morte dell'operatore o delle persone che si trovano nelle vicinanze del tosaerba.**
- **Non aprite mai il portello del tunnel di scarico a motore acceso a meno che il raccoglierba non siano saldamente fissati.**

⚠ PERICOLO

- **Un raccoglierba usurato può provocare l'espulsione di piccole pietre o detriti simili in direzione dell'operatore o delle persone che si trovano nelle vicinanze del tosaerba.**
- **Gli oggetti scagliati possono provocare gravi lesioni personali o la morte dell'operatore o delle persone che si trovano nelle vicinanze del tosaerba.**
- **Controllate il raccoglierba frequentemente. Nel caso in cui sia danneggiato, installate un nuovo raccoglierba originale TORO o in grado di fornire una protezione simile ad esso.**

⚠ PERICOLO

- **Se il raccoglierba non è completamente chiuso sussiste il rischio di espulsione di oggetti.**
- **Gli oggetti scagliati possono provocare gravi lesioni personali o la morte.**
- **Se il portello di scarico non può essere chiuso a causa di residui d'erba che ostruiscono l'area di scarico, spegnete il motore e muovete leggermente la stegola del portello di scarico in avanti ed all'indietro finché il portello di scarico non si chiude completamente. Non forzate il portello di scarico poiché si possono danneggiare il portello o la stegola. Se il portello non si chiude, rimuovete la causa dell'ostruzione con un bastone, non con le mani.**

IMPOSTAZIONE DELL'ALTEZZA DI TAGLIO

L'esclusiva SmartWheel® della Toro fornisce un semplice metodo per la determinazione dell'altezza di taglio corretta.

La SmartWheel è dotata di due scale di taglio — SPARSE/NORMAL e LUSH — per garantire la migliore altezza di taglio in qualsiasi condizione di esercizio. Utilizzate la scala SPARSE/NORMAL in estate per la maggior parte delle operazioni di taglio. Utilizzate la scala LUSH per l'erba spessa, umida e rigogliosa tipicamente primaverile.

In generale, si raccomanda di:

- Tagliate l'erba lunga utilizzando le impostazioni C, D o E oppure **MANTENENDO** un'altezza di due-tre pollici.

ISTRUZIONI PER IL FUNZIONAMENTO

- A meno che l'erba non sia rada oppure sia autunno inoltrato quando la crescita comincia a rallentare, si raccomanda di non adottare un'altezza di taglio inferiore a C. In sede di taglio di erba particolarmente lunga, può essere necessario adottare una maggiore altezza di taglio e procedere a minore velocità, quindi rifinite l'erba alla normale impostazione. Se l'erba è troppo alta e lascia residui sopra il tosaerba, sussiste il rischio di grippaggio del tosaerba o di stallo del motore.
- La SmartWheel determina l'altezza di taglio al fine di assicurare che non venga tagliato più di 1/3 dell'erba.

1. Prima di avviare il motore ed iniziare il taglio, posizionate il tosaerba sul prato. Fermatevi quando le lettere del marchio SmartWheel sulle ruote posteriori sono rivolte verso l'alto (Fig. 14).

2. Utilizzando i codici SmartWheel (Fig. 14), confrontate i suggerimenti sulle lame di taglio con le lettere sulla ruota. La lettera relativa alla lama corrisponde all'altezza di taglio corretta.

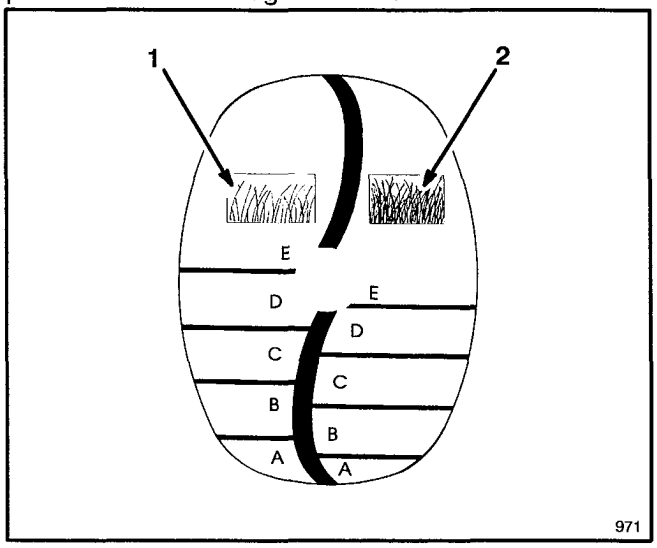

Figura 14

1. **Scala di taglio per erba rada/normale**
2. **Scala di taglio per erba folta**

3. Usate uno o due dita per premere la leva di regolazione dell'altezza di taglio (Fig. 15).
Per aumentare l'altezza della ruota, premete la leva per sbloccare l'altezza di taglio e sollevate il tosaerba. Rilasciate la leva quando è stata raggiunta l'altezza desiderata. Per diminuire l'altezza premete la leva di regolazione e spingete giù il tosaerba mentre lo muovete in avanti. Usate l'indicatore sull'asta di collegamento per individuare l'impostazione corretta. Tutte le ruote vengono regolate automaticamente alla stessa altezza di taglio.

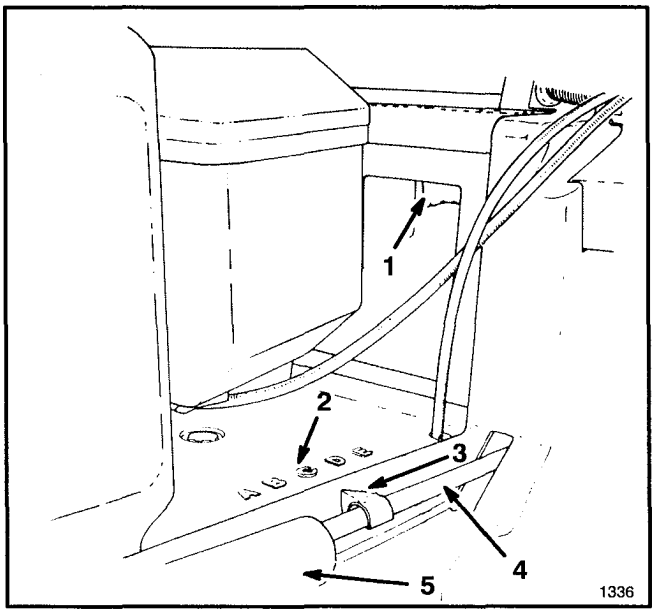

Figura 15

1. **Leva di regolazione dell'altezza di taglio**
2. **Impostazioni d'altezza**
3. **Indicatore**
4. **Asta di collegamento**
5. **Coprimolla**

4. Assicuratevi che la leva di regolazione dell'altezza sia bloccata sull'altezza desiderata prima di riprendere a lavorare con il tosaerba. L'altezza non dovrebbe variare se la leva è stata bloccata.

MANUTENZIONE

⚠ ATTENZIONE

- **Il motore può essere avviato accidentalmente.**
- **L'avviamento accidentale del motore può provocare gravi lesioni personali all'operatore ed alle persone nelle vicinanze del tosaerba.**
- **Staccate il cavo della candela prima di eseguire qualsiasi operazione di manutenzione o regolazione.**

SOSTITUZIONE DEL FILTRO DELL'ARIA

In genere, pulite il filtro dell'aria ogni 25 ore di esercizio. Pulite il filtro più frequentemente se il tosaerba viene utilizzato in condizioni difficili.

1. Spegnete il motore e staccate il cavo della candela. Togliete la chiave dall'interruttore.
2. Ruotate la manopola di fissaggio del coperchio del filtro dell'aria finché il coperchio non può essere rimosso. Pulite a fondo il coperchio (Fig. 16).
3. Se l'elemento in spugna è sporco, rimuovetelo dal corpo del filtro dell'aria (Fig. 16). Pulite a fondo l'elemento.

A. LAVATE l'elemento in spugna con una soluzione di sapone liquido ed acqua calda. Strizzatelo per rimuovere la sporcizia, ma non capovolgetelo poiché la spugna può fuoriuscire. Risciacquatelo a fondo con acqua pulita.

B. ASCIUGATELO con uno straccio pulito. Strizzate lo straccio e la spugna per asciugarli.

C. IMPREGNATE l'elemento con olio motore. Strizzate l'elemento per rimuovere l'olio in eccesso e distribuire a fondo l'olio. E' preferibile un elemento umido.

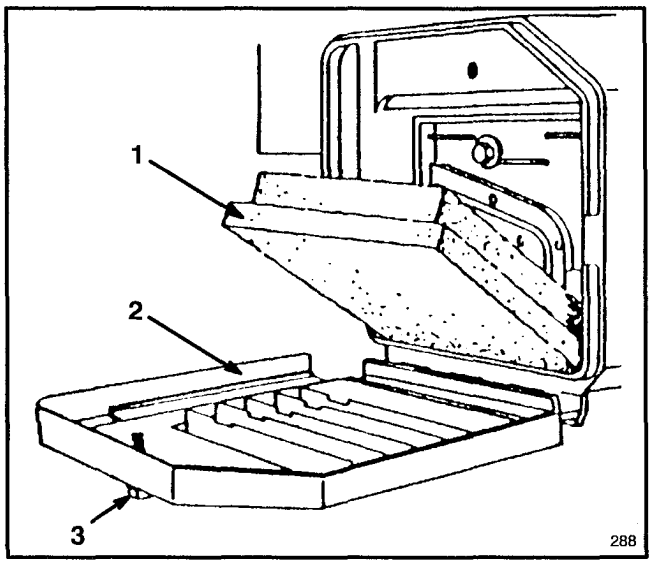

Figura 16

1. Elemento in spugna 2. Coperchio 3. Manopola

4. Reinstallate l'elemento in spugna ed il coperchio del filtro dell'aria.

IMPORTANTE: Non fate funzionare il motore senza il filtro dell'aria, ciò causerebbe un'estrema usura al motore e danni.

SOSTITUZIONE DELLA CANDELA

Utilizzate una candela Champion RC12YC o equivalente. La luce corretta è 0,76 mm (0.030"). Rimuovete la candela ogni 25 ore di esercizio e controllatene le condizioni.

1. Spegnete il motore e staccate il cavo della candela.
2. Pulite intorno alla candela e toglietela dalla testa del cilindro.

IMPORTANTE: Sostituite le candele incrinate, rovinate o sporche. Non sabbiate, scrostate o pulite gli elettrodi, perché le particelle di metallo potrebbero staccarsi, entrare nel cilindro e quindi danneggiare il motore.

3. Fissate la distanza tra gli elettrodi a 0.76 mm (0.030") (Fig. 17). Installate la candela correttamente distanziata e la relativa guarnizione. Serratela bene a 19 N·m (14 ft–lb).

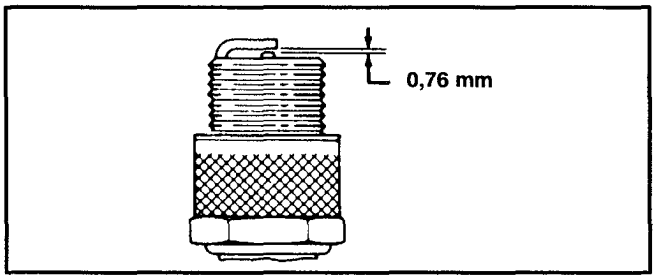

Figura 17

DRENAGGIO DELLA BENZINA

1. Spegnete il motore ed attendete che si raffreddi. Staccate il cavo della candela. Togliete la chiave dall'interruttore.

Nota: Drenate la benzina solo quando il motore è freddo.

2. Portate la valvola di arresto del carburante (Fig. 9) nella posizione OFF.
3. Togliete il tappo dal serbatoio e mediante una pompa a sifone drenate il carburante in una tanica pulita.

Nota: Questa è l'unica procedura raccomandata per il drenaggio del carburante.

4. Aprite la valvola di arresto del carburante prima di riutilizzare il tosaerba.

SOSTITUZIONE DELL'OLIO DEL BANCO MOTORE

Cambiate l'olio dopo le prime due ore d'uso e poi ogni 25 ore di servizio. Poiché l'olio caldo viene drenato meglio e trasporta più agenti contaminanti di quello freddo, fate girare il motore per alcuni minuti prima di drenare l'olio.

1. Portate la valvola di arresto del carburante (Fig. 9) nella posizione OFF.

2. Girate la vite di sfiato sul tappo del serbatoio del carburante (Fig. 8) in senso orario per chiuderla.
3. Fate girare il motore finché non si spegne. Provate ad avviarlo di nuovo per assicurarvi che non ci sia benzina nel carburatore.
4. Staccate il cavo della candela. Togliete la chiave dall'interruttore.
5. Se sul tosaerba è installato il sacco raccoglierba, chiudete il portello del corpo del tosaerba ed estraete il sacco.
6. Togliete la stecca del tubo di riempimento dell'olio e posizionate un contenitore di raccolta alla sinistra del tosaerba.
7. Ribaltate il tosaerba sul lato sinistro vuotando l'olio nel contenitore (Fig. 18).

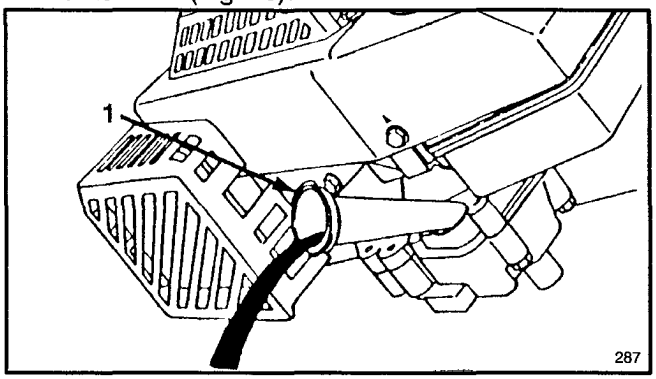

Figura 18

1. Tubo di rifornimento dell'olio

8. Una volta spurgato l'olio, riportate il tosaerba in posizione normale ed aggiungete il nuovo olio nel motore. Fate riferimento a Riempire d'olio il banco motore, pagina 8.
9. Aprite la vite di sfiato sul tappo del serbatoio del carburante, aprite la valvola di arresto del carburante e ricollegate il cavo della candela.

REGOLAZIONE DELL'ACCELERATORE

La regolazione della manetta può rendersi necessaria quando il motore non si accende o si ferma. Ogni volta che si installa un nuovo filo della manetta, la manetta stessa va regolata.

1. Spegnete il motore e staccate il cavo della candela. Togliete la chiave dall'interruttore.
2. Muovete il comando acceleratore nella posizione (VELOCE).
3. Allentate la vite del morsetto del cavo fino a che il cavo dell'acceleratore possa scorrere (Fig. 19).
4. Muovete il cavo dell'acceleratore verso destra o sinistra in modo da allineare i fori nella leva dell'acceleratore con quelli nella staffa dell'acceleratore (Fig. 19).
5. Tirate leggermente il cavo dell'acceleratore per eliminare l'eventuale gioco, quindi serrate la vite al fine di bloccare il cavo in posizione.

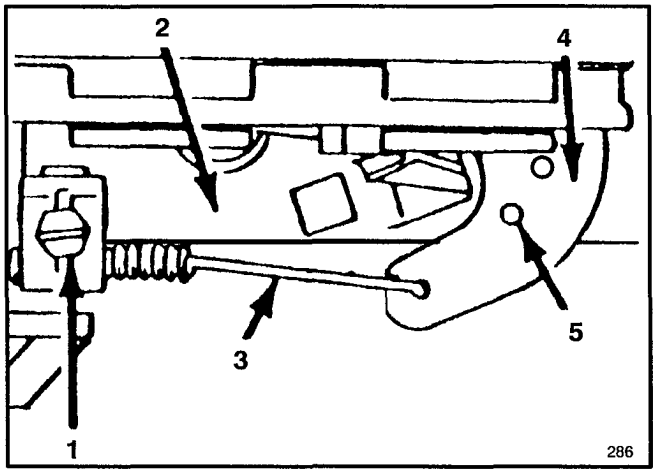

Figura 19

1. Vite del morsetto del cavo
2. Staffa dell'acceleratore
3. Cavo dell'acceleratore
4. Leva dell'acceleratore
5. Fori allineati

REGOLAZIONE DELLA TRAZIONE DELLE RUOTE

Se l'autopropulsione del tosaerba non funziona al rilascio della barra di comando, regolate la manopola di comando delle ruote motrici ubicata sotto il pannello di comando (Fig. 20).

1. Avviate il tosaerba.

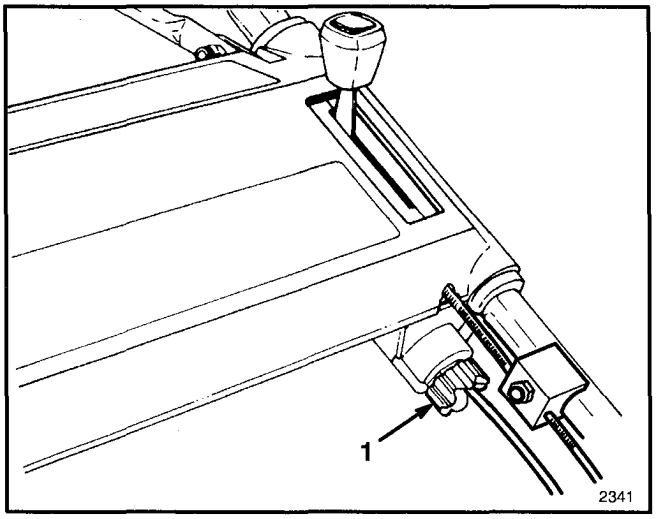

Figura 20

1. Manopola di comando delle ruote motrici

2. Per regolare la trazione, tenete premuta la barra di comando dell'autopropulsione (Fig. 10) contro la stegola e ruotate la manopola di regolazione in senso orario o antiorario finché le ruote motrici non iniziano a girare, quindi ruotate la manopola di regolazione di circa 1/2 giro in senso antiorario.

Se le ruote motrici perdono trazione sui pendii, ruotate la manopola di regolazione in senso antiorario finché non girano le ruote.

3. Nel caso in cui a regolazione avvenuta si verifichino nuovamente perdite di trazione o errori di esercizio, ripetete la procedura indicata al punto 2.

MANUTENZIONE

REGOLAZIONE DEL CAVO DEL FRENO

Quando viene installato un nuovo gruppo cavo del freno della lama, è necessario effettuare una regolazione.

1. Spegnete il motore. Staccate il cavo della candela. Togliete la chiave dall'interruttore.
2. VERIFICARE LA REGOLAZIONE (Fig. 21) – Spostate la barra di comando della lama verso la stegola fin quando il cavo è teso. La distanza tra la leva del freno e la stegola deve essere di 1/8".

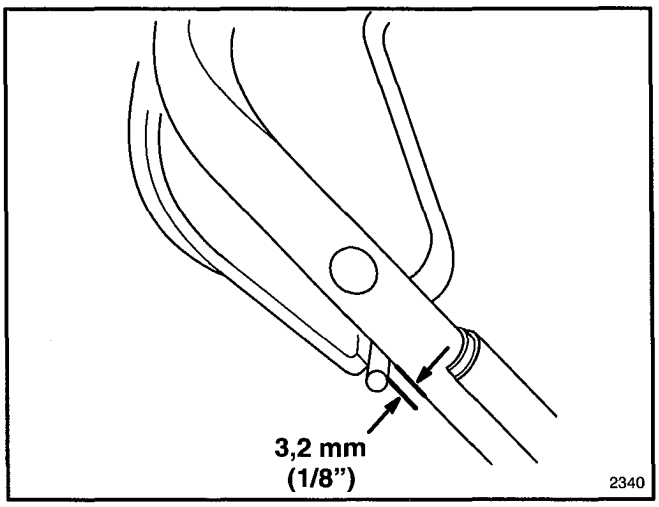

Figura 21

3. REGOLARE IL CAVO (Fig. 22) – Allentate il dado della staffa del cavo. Inserite un oggetto da 1/8" tra la barra di comando del freno e la stegola. Premete sulla canaletta fin quando il cavo non sia completamente teso, quindi serrate il dado sulla staffa del cavo.

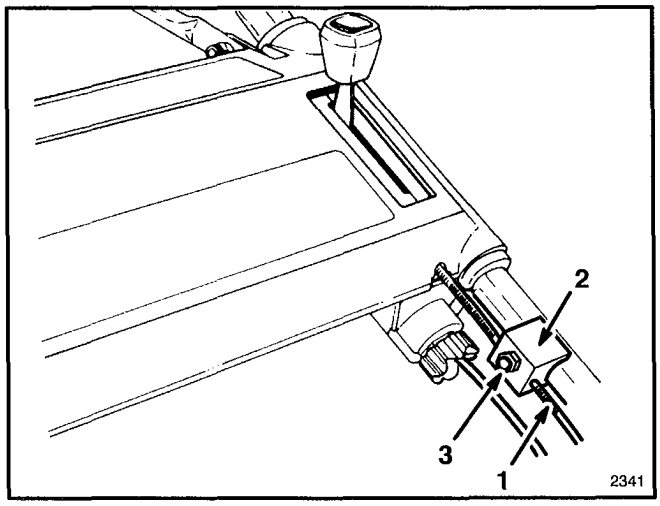

Figura 22

1. **Canaletta del cavo**
2. **Staffa del cavo**
3. **Dado**

ISPEZIONE/RIMOZIONE/AFFILATURA DELLA LAMA

1. Portate la valvola di arresto del carburante (Fig. 9) nella posizione OFF.
2. Girate la vite di sfiato sul tappo del serbatoio del carburante (Fig. 8) in senso orario per chiuderla.
3. Fate girare il motore finché non si spegne. Provate ad avviarlo di nuovo per assicurarvi che non ci sia benzina nel carburatore.

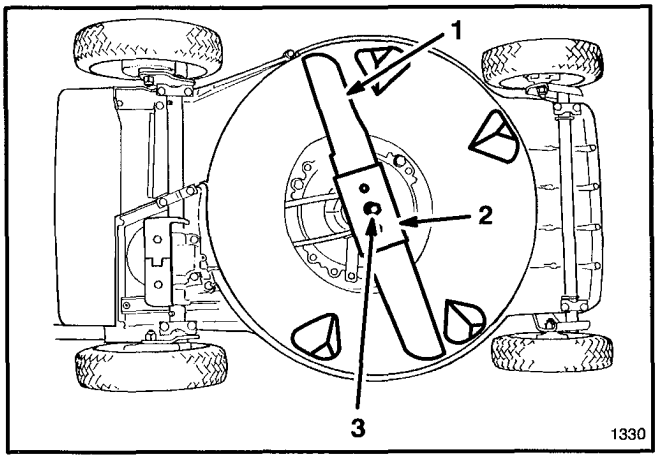

Figura 23

1. **Lama**
2. **Stringilama**
3. **Bullone della lama e rondella di bloccaggio**

4. ISPEZIONE DELLA LAMA DI TAGLIO — Esaminate attentamente la lama di taglio per controllare se è affilata o usurata, soprattutto nel punto d'incontro delle parti piatte e di quelle curve (Fig. 24A). Sabbia e materiale abrasivo possono consumare il metallo che raccorda le parti piatte e curve della lama, perciò controllatela prima di usare il tosaerba. Se notate usura o crepe (Fig. 24B & C), sostituite la lama con una nuova lama TORO. Fate riferimento al punto 5..

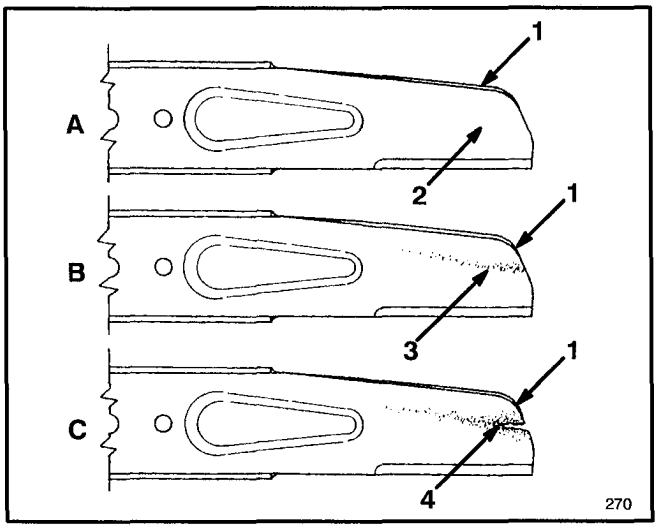

Figura 24

1. **Filo**
2. **Parta piatta della lama**
3. **Usura**
4. **Crepa**

MANUTENZIONE

Nota: Per ottenere prestazioni ottimali, installate una nuova lama TORO prima di ogni stagione di taglio. Nel corso dell'anno, limate via le piccole tacche per mantenere affilato il bordo di taglio.

5. RIMOZIONE DELLA LAMA — Con la mano protetta da un guanto spesso o da uno straccio spesso, tenete ferma un'estremità della lama. Rimuovete il bullone della lama, la rondella di fermo, la lama e la piastra di fermo (Fig. 23).

⚠ ATTENZIONE

- **Una lama usurata o danneggiata potrebbe rompersi ed un pezzo di essa potrebbe essere scagliato nell'area dell'operatore o di persone che si trovino vicine.**
- **Un pezzo di lama scagliato intorno può causare gravi lesioni, o morte, all'operatore o a chi si trovi vicino.**
- **Ispezionate la lama periodicamente per verificare che non vi siano usura o danni.**
- **Sostituite una lama usurata o danneggiata.**

⚠ AVVERTENZA

- **Se si fa funzionare il tosaerba senza che la piastra di fermo sia stata montata la piastra di fermo, la lama si potrebbe flettere, piegare o rompere.**
- **Una lama rotta può causare gravi infortuni, o morte, all'operatore o a chi si trovi vicino.**
- **Non utilizzate mai il tosaerba senza aver prima montato la piastra di fermo della lama.**

6. AFFILATURA DELLA LAMA — Con una lima, affilate il lato superiore della lama (tenendolo rivolto verso l'alto del corpo del tosaerba) badando a mantenere l'angolo di taglio originale (Fig.25). La lama rimarrà ben bilanciata se affilandola eliminerete la stessa quantità di metallo su entrambe le estremità.

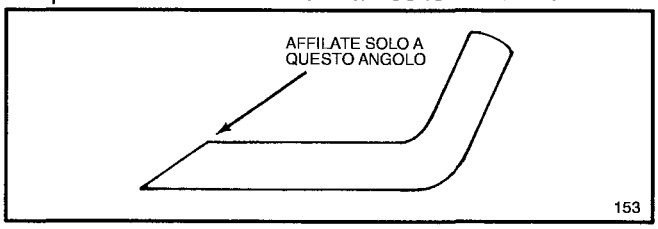

Figura 25

IMPORTANTE: Controllate la bilanciatura della lama mediante un bilanciatore di lame che potrete acquistare ad un prezzo modico in qualsiasi negozio di ferramenta. Una lama ben bilanciata rimarrà ferma in posizione orizzontale, mentre una lama sbilanciata si fermerà sul lato più pesante. Se la lama non risulta bilanciata, continuate ad affilare il lato più pesante.

7. Installate una lama TORO affilata e bilanciata, la piastra di fermo, la rondella di fermo ed il bullone della lama. Per una corretta installazione, l'alettatura deve essere puntata verso il lato superiore del corpo del tosaerba. Serrate il bullone della lama a 68 N·m (50 ft–lb).

LUBRIFICAZIONE

Ogni 25 ore di servizio o alla fine della stagione di taglio, si dovranno lubrificare le ruote anteriori e posteriori.

1. Applicate una o due gocce di olio leggero all'interno e all'esterno dei bulloni delle ruote. Fatele girare per distribuire l'olio sui cuscinetti. Pulite l'olio in eccesso.

2. Ribaltate il tosaerba sul lato sinistro. Pulite gli ingrassatori con uno straccio pulito (Fig.26). Installate la pistola ingrassatrice sull'ingrassatore ed applicate con cautela 1 o 2 pompate di #2 Multi–Purpose Lithium Base Grease.

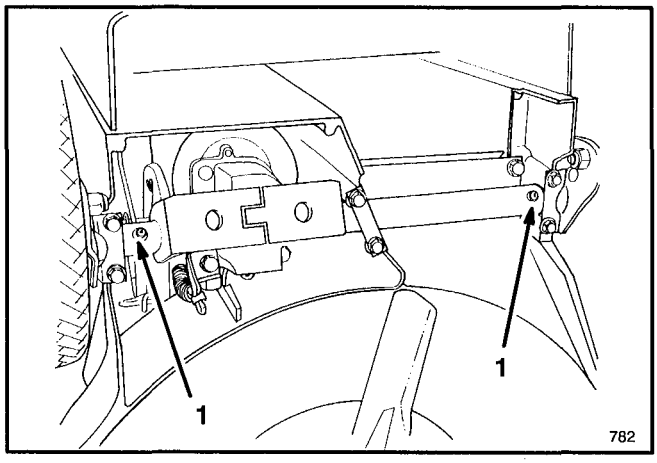

Figura 26

1. Ingrassatore

RICARICA DELLA BATTERIA

Sebbene una batteria nuova non sia completamente carica, una ricarica parziale di 4 ore fornisce energia sufficiente per diversi avviamenti. Tuttavia, per raggiungere la completa autonomia, una batteria nuova deve essere ricaricata per 72 ore di continuo. Ricaricate la batteria per 72 ore quando il tosaerba è stato immagazzinato oppure in primavera. Durante il normale esercizio, ricaricate la batteria per 48 ore al mese o quando necessario.

1. Spegnete il motore e staccate il complesso cavi dal terminale della batteria (Fig. 27).

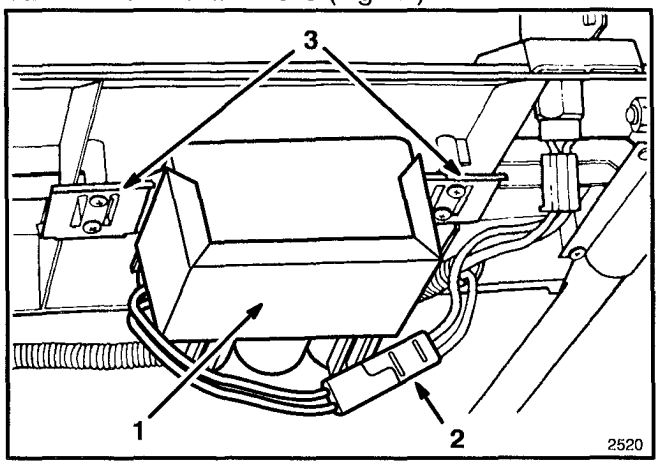

Figura 27

1. Batteria 2. Complesso fili 3. Linguette di montaggio

2. Se necessario, la batteria può essere rimossa facendola scorrere sulle linguette di montaggio. Tuttavia, la rimozione non è necessaria se il tosaerba può essere posizionato accanto ad una presa elettrica.
3. Collegate il caricabatterie TORO alla batteria e ad una presa di alimentazione 220VAC. Dopo aver ricaricato la batteria per 72 ore, spegnete il caricabatterie e staccatelo dalla batteria.
4. Collegate il complesso cavi al terminale della batteria.

IMPORTANTE: Si raccomanda di utilizzare esclusivamente il caricabatterie TORO poiché altri caricabatterie possono danneggiare la batteria. Se possibile, eseguite sempre la ricarica in interni ed a temperatura ambiente (22° C o +70° F). Non ricaricate la batteria per più di 72 ore poiché si può danneggiare la batteria.

SOSTITUZIONE DEL FUSIBILE

Il circuito di ricarica dell'impianto elettrico è protetto da un fusibile. Se la batteria non rimane carica, può saltare il fusibile. Utilizzate un fusibile AGC-5 da 5 ampere.

1. Premete le due sezioni del portafusibile l'una contro l'altra. Ruotate il coperchio del portafusibile per aprire il portafusibile (Fig. 28).
2. Togliete il fusibile e gettatelo.
3. Installate il nuovo fusibile.
4. Allineate le linguette sul coperchio del portafusibile con il lato inferiore del portafusibile ed unite le due sezioni. Ruotate il coperchio per chiudere il portafusibile.

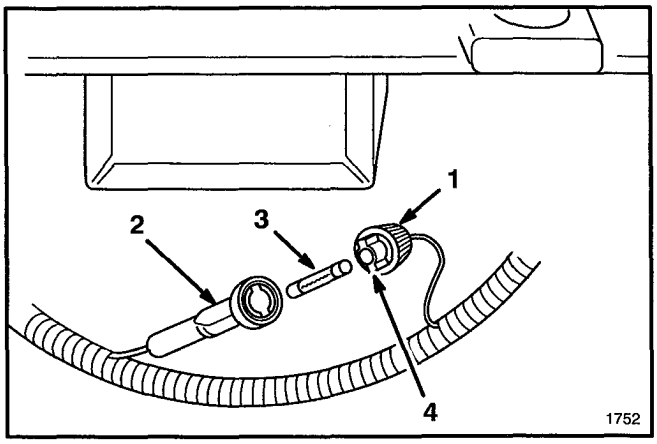

Figura 28

1. Cappuccio del portafusibile 3. Fusibile
2. Lato inferiore del portafusibile 4. Linguetta (2)

PULIZIA

Otturatore

Per ottenere le massime prestazioni, pulite l'otturatore del tunnel di scarico dopo ogni utilizzo del tosaerba. Quando l'erba è spessa e rigogliosa, i residui possono raccogliersi sopra ed intorno all'otturatore, ostacolandone la rimozione. Dopo ogni utilizzo, togliete l'otturatore dal tunnel di scarico e rimuovete i detriti.

Sottoscocca del corpo del tosaerba

Tenete pulito il sottoscocca del corpo del tosaerba. Fate particolare attenzione a tenere pulite dai detriti le piastre di spinta. (Fig. 30).

Metodo del lavaggio

1. Posizionate il tosaerba su una superficie piana vicino a un tubo flessibile dell'acqua.
2. Avviate il motore.
3. Mantenete il tubo flessibile al livello della stegola e dirigete il flusso dell'acqua in maniera che fluisca sul terreno proprio di fronte alla ruota posteriore destra (Fig. 29). La lama rotante attirerà l'acqua sotto il sottoscocca ed eliminerà i residui di taglio. Lasciate scorrere l'acqua per alcuni minuti o fino a quando non si vedranno più residui di erba, lavati via da sotto la scocca.

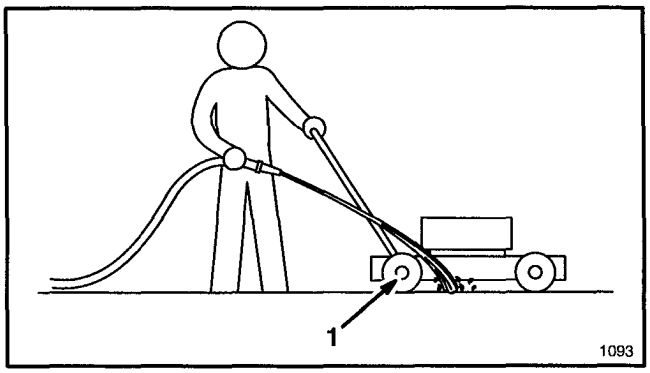

Figura 29

1. Ruota posteriore destra

4. Spegnete il motore
5. Chiudete l'acqua del tubo flessibile.
6. Riavviate il tosaerba e lasciatelo in moto per alcuni minuti affinché l'umidità sul tosaerba e i suoi componenti si asciughi.

Metodo della raschiatura

Se il lavaggio non rimuove tutti i detriti dal sottoscocca, inclinate il tosaerba e raschiatelo.

1. Portate la valvola di arresto del carburante (Fig. 9) nella posizione OFF.
2. Girate la vite di sfiato sul tappo del serbatoio del carburante (Fig. 8) in senso orario per chiuderla.
3. Fate girare il motore finché non si spegne. Provate ad avviarlo di nuovo per assicurarvi che non ci sia benzina nel carburatore.
4. Staccate il cavo della candela. Togliete la chiave dall'interruttore.
5. Se sul tosaerba è installato il sacco per la raccolta dell'erba, chiudete il portello del corpo del tosaerba ed estraete il sacco.
6. Inclinate il tosaerba sul lato sinistro (Fig. 30).

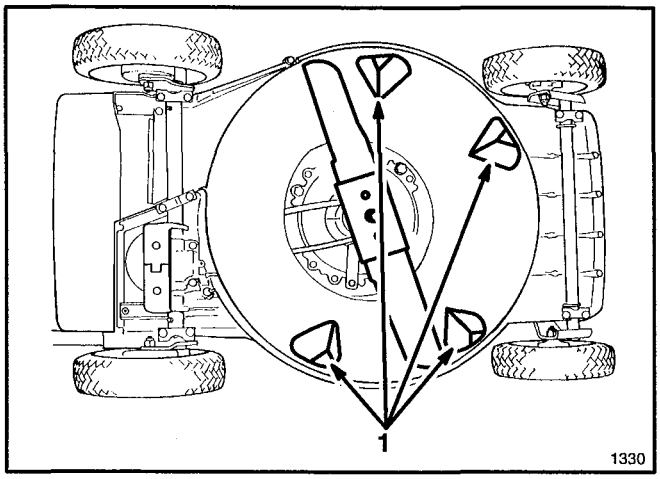

Figura 30
1. Estrattori

7. Togliete lo sporco e l'erba sminuzzata con un raschietto in legno duro. Evitate frese e bordi acuminati.
8. Riportate in posizione diritta il tosaerba.
9. Riempite il serbatoio del carburante.
10. Aprite la vite di sfiato sul tappo del serbatoio del carburante, aprite la valvola di arresto del carburante e ricollegate il cavo della candela.

PREPARAZIONE DEL TOSAERBA PER IL RIMESSAGGIO

1. Per rimessaggi a lungo termine, spurgate il serbatoio del carburante oppure utilizzate un additivo per carburante. Per spurgare il carburante, fate riferimento a Spurgo del carburante, pagina 14. Una volta spurgato il carburante, avviate il motore e lasciatelo funzionare al minimo finché non si spegne per esaurimento del carburante. Ripetete la procedura di avviamento altre due volte per accertarvi che non vi sia più gas all'interno del carburante. Se il serbatoio non viene spurgato o non viene utilizzato alcun additivo per carburante, nel motore si formeranno depositi gommosi che comporteranno una riduzione delle prestazioni del motore e problemi di avviamento.

Il carburante può essere lasciato all'interno del serbatoio esclusivamente se prima del rimessaggio è stato aggiunto uno stabilizzatore per carburante. La Toro raccomanda di non utilizzare stabilizzatori a base di alcol, ad es. etanolo, metanolo o alcol isopropilico. Utilizzate la quantità di stabilizzatore indicata sulla confezione.

In condizioni normali gli additivi rimangono efficaci nel carburante per 6-8 mesi.

2. Spurgate l'olio: fate riferimento a Cambio dell'olio del carter, pagina 14. Una volta spurgato l'olio, non riempite il carter d'olio prima di aver completato le procedure di cui ai seguenti punti (3–10).
3. Togliete la candela e versate 30 ml (2 cucchiai da cucina) di olio SAE 30 nel foro del cilindro. Tirate lentamente la cordicella d'avviamento per distribuire l'olio all'interno del cilindro. Rimettete la candela e serratela a 20 N·m (15 ft–lb). **NON REINSERITE IL FILO SULLA CANDELA.**
4. Pulite il corpo del tosaerba; fate riferimento al paragrafo Pulizia Corpo Tosaerba 18.
5. Controllate le condizioni della lama: fate riferimento a Controllo/Rimozione/Affilatura della lama, pagina 16.
6. Serrate tutti dadi, bulloni e viti.
7. Pulite dalla sporcizia, dal pulviscolo, dall'erba sminuzzata le parti esterne del motore. i carter e la parte superiore del corpo tosaerba.
8. Pulite il filtro dell'aria: fate riferimento a Manutenzione del filtro dell'aria, pagina 14.
9. Lubrificate le ruote: fate riferimento a Lubrificazione, pagina 17.
10. Trattate tutte le superfici ossidate o rovinate. La speciale vernice Toro Re–Kote è disponibile presso tutti i Centri di assistenza TORO autorizzati.
11. Riempite d'olio il carter; fate riferimento a Riempire d'olio il banco motore, pagina 8.
12. Ricaricate la batteria per 72 ore; fate riferimento a Ricarica della batteria, pagina 17.
13. Il rimessaggio del tosaerba dovrà essere in un posto asciutto e pulito. Coprite il tosaerba per tenerlo pulito e protetto.

IDENTIFICAZIONE DEL PRODOTTO

La decalcomania riportante il numero di serie e modello è ubicata sul lato destro del corpo del tosaerba davanti al tunnel di scarico. Per l'ordinazione dei pezzi di ricambio, fate riferimento alla suddetta decalcomania.

SERVIZIO ASSISTENZA TORO

Se vi serve aiuto– in merito a norme di sicurezza, preparazione, utilizzo, manutenzione o ricerca dei guasti – rivolgetevi al vostro rivenditore locale o Centro assistenza TORO autorizzato. In aggiunta a tecnici esperti e qualificati, il rivenditore ed il distributore forniscono accessori e pezzi di ricambio omologati. Mantenete il vostro Toro tutto TORO. Acquistate esclusivamente pezzi di ricambio ed accessori TORO originali.

GARANZIA INIZIALE TORO

Garanzia illimitata di 5 anni
sul motore GTS 150 OHV Toro

Cosa viene garantito?

La Toro garantisce che il vostro motore TORO GTS 150 si accenderà al primo o al secondo strappo della cordicella di avviamento per cinque anni dalla data di acquisto — se effettuerete le operazioni di manutenzione richieste — o in caso contrario lo riparerà. Il costo della parti di ricambio e della manodopera è coperto, ma le spese di trasporto sono a vostro carico. Questa garanzia copre i motori TORO GTS 150 acquistati dopo il 1 settembre 1991.

Cosa dovete fare per mantenere valida la garanzia?

Dovrete aver cura del vostro motore TORO GTS 150 effettuando a vostre spese le operazioni di manutenzione specificate nel manuale d'istruzioni. Dovrete registrare le operazioni di manutenzione sulla tabella di manutenzione fornitavi e conservare la vostra prova d'acquisto. Inoltre, dovrete sottoporre annualmente il vostro motore TORO GTS 150 alla manutenzione di un rappresentante del servizio autorizzato di assistenza TORO.

Come ottenete il servizio?

Se il livello di rendimento iniziale del vostro motore TORO GTS 150 dovesse diminuire al punto in cui non sono sufficienti ad una persona adulta uno a due strappi della cordicella per l'accensione, seguite le istruzioni che seguono.

1. Contattate un rappresentante del servizio autorizzato TORO o il distributore TORO.
2. Questi vi consiglierà di consegnargli il prodotto o vi raccomanderà un centro autorizzato di assistenza TORO più comodo per voi.
3. Portate il prodotto, i dati di manutenzione e la prova d'acquisto al rappresentane TORO.

Se, per qualunque ragione, non siete soddisfatti della diagnosi che il rappresentante vi ha fornito sulle condizioni di accensione del vostro motore, contattate il vostro distributore TORO.

Che cosa non copre questa garanzia?

Questa garanzia non copre quanto segue:

1. Qualunque riparazione di prodotti usati a scopo commerciale.
2. Normale manutenzione, incluse la sostituzione di candele, filtro dell'aria e filtro del carburante e la regolazione del carburatore.
3. Cambio dell'olio e lubrificazione.
4. Riparazioni e regolazioni dovute a:
   a. Mancata effettuazione delle operazioni di manutenzione;
   b. Danni incorsi in seguito all'impatto di oggetti con la lama del tosaerba;
   c. Agenti contaminanti nel sistema del carburante;
   d. Carburante o miscela impropri (in caso di dubbio, consultate il vostro Manuale d'istruzioni);
   e. Mancata effettuazione delle adeguate procedure di rimessaggio specificate nel manuale d'istruzioni;
   f. Uso improprio, negligenza o incidenti;
   g. Riparazioni o tentativi di riparazione effettuati da persone che non siano rappresentanti del servizio di assistenza autorizzato TORO.
5. Particolari situazioni operative in cui l'accensione può richiedere un numero di strappi della cordicella superiore a due, fra cui:
   a. Le prime accensioni a seguito di un periodo prolungato di inutilizzo o rimessaggio stagionale;
   b. Accensioni a basse temperature come all'inizio della primavera e nel tardo autunno potrebbero richiedere alcuni strappi addizionali (solo per prodotti rotatori);

c. Procedure di accensione inadeguate. Se incontrate difficoltà nell'accensione del vostro motore, controllate il manuale d'istruzioni per accertarvi che stiate seguendo le procedure adeguate. Ciò potrebbe evitarvi un'inutile visita al rappresentante del servizio di assistenza.

Tutte le riparazioni coperta da questa garanzia vanno eseguite da un rappresentante del servizio autorizzato di assistenza della TORO che faccia uso di pezzi di ricambio approvati dalla TORO.

Il succitato servizio di riparazione da parte di un rappresentante del servizio autorizzato di assistenza della TORO costituisce l'unico risarcimento al compratore.

SCHEMA DI MANUTENZIONE PER LA CONSERVAZIONE DELLA GARANZIA INIZIALE

Per mantenere in vigore la garanzia di accensione, dovete effettuare la seguente manutenzione ogni 25 ore di esercizio, più spesso se l'uso si verifica in condizioni particolarmente polverose e sporche. seguite le procedure descritte in questo manuale d'istruzioni e registrate i dati su questa tabella.

Data	Ore di utilizzo	Manuten-zione del filtro dell'aria	Cambio dell'olio Non applicabile ai motori a due tempi.	Lubrificazione delle ruote	Controllo della candela	Rimessaggio del tosaerba


TORO®