FORMBLATT NR. 3317–907D

TORO®

43 cm Electric Recycler®

Motorrasenmäher

Modell-Nr. 21050B — 6900001 & Darüber
Modell-Nr. 21050BE — 6900001 & Darüber

PROTOTYPE

Bedienungsanleitung

Abbildungen

1

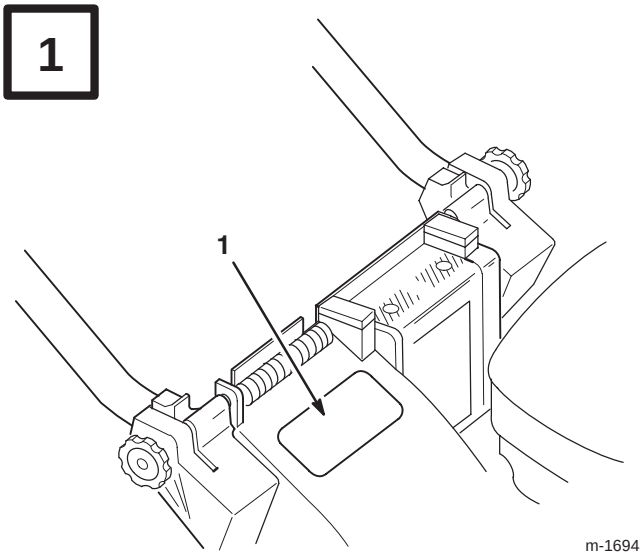

1. Aufkleber mit Modell- und Seriennummer

2

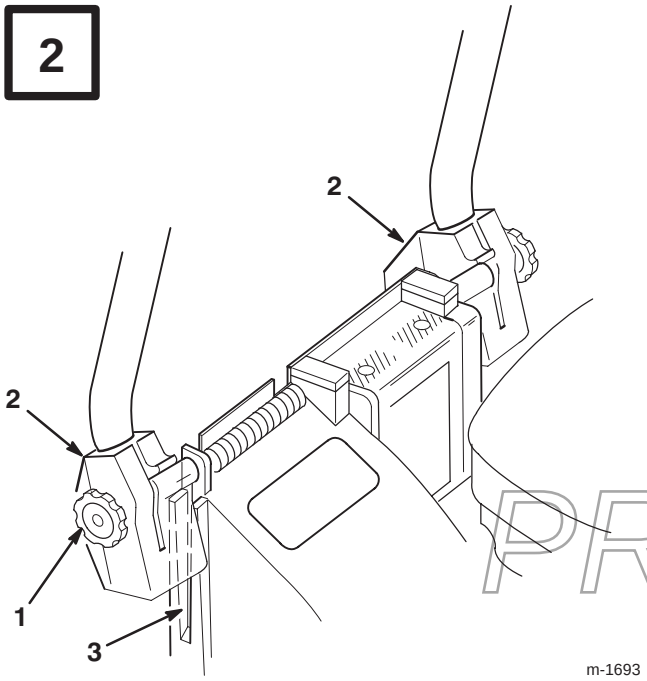

1. Knopf
2. Griffhalterung
3. Gehäuseaussparung

3

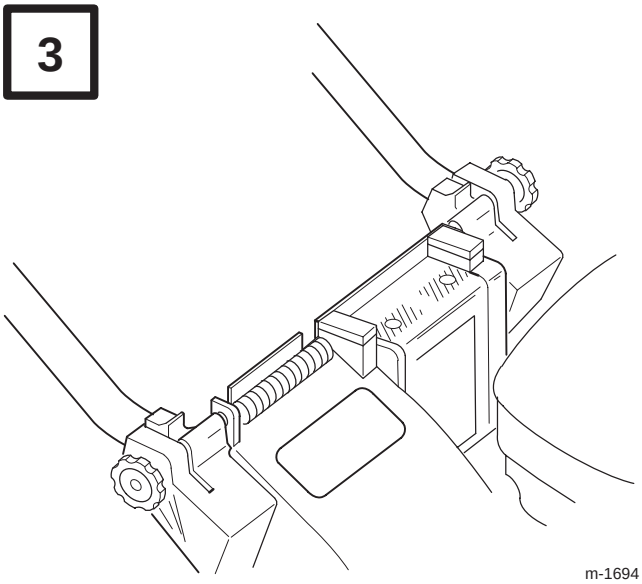

4

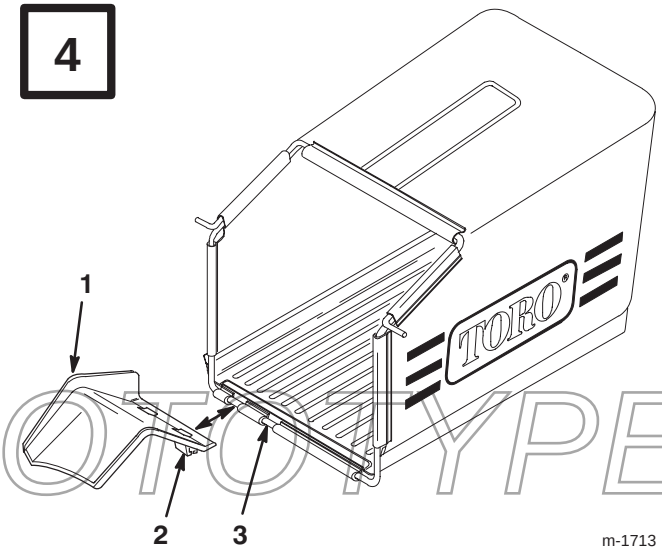

1. Graskorbrampe
2. Zunge
3. Graskorbrahmen

PROTOTYPE

©The Toro Company – 1996
Alle Rechte vorbehalten

Gedruckt in USA

5

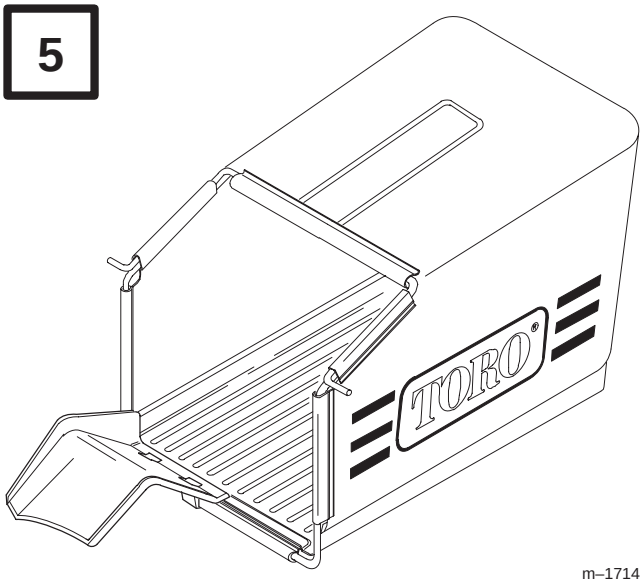

m–1714

6

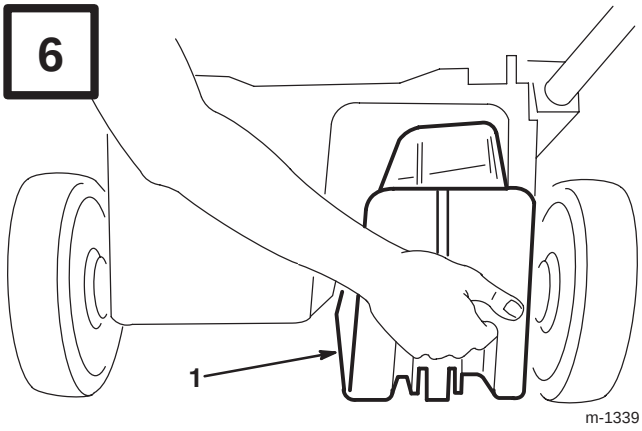

m-1339

1. Mulcheinsatz

7

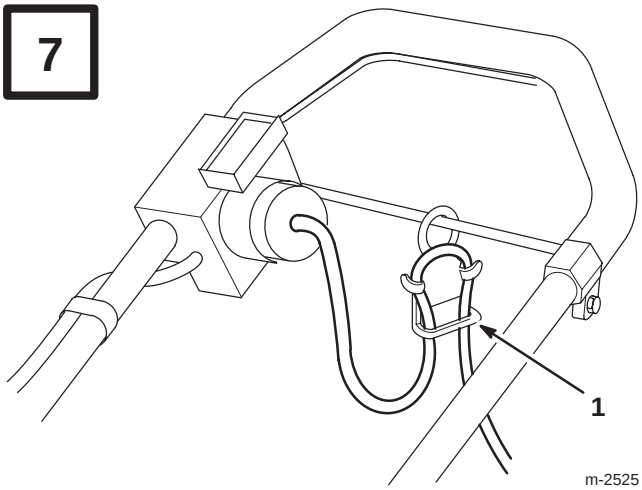

m-2525

1. Schnurhalterung

8

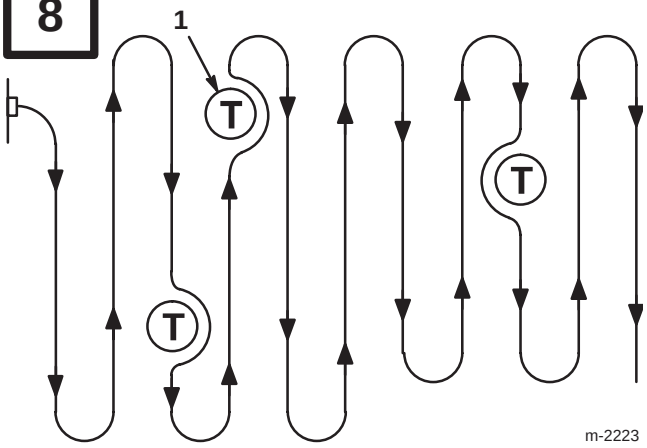

m-2223

1. T = Hindernisse

PROTOTYPE

9

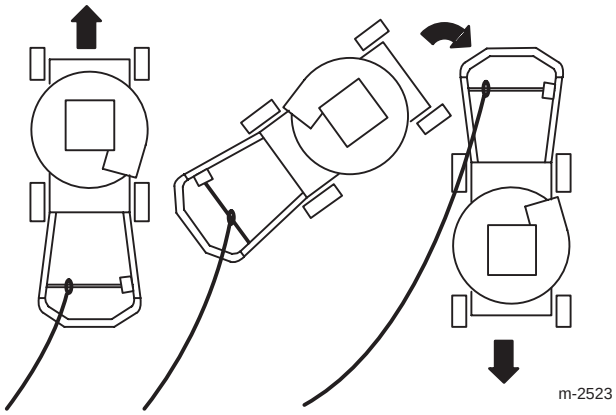

m-2523

10

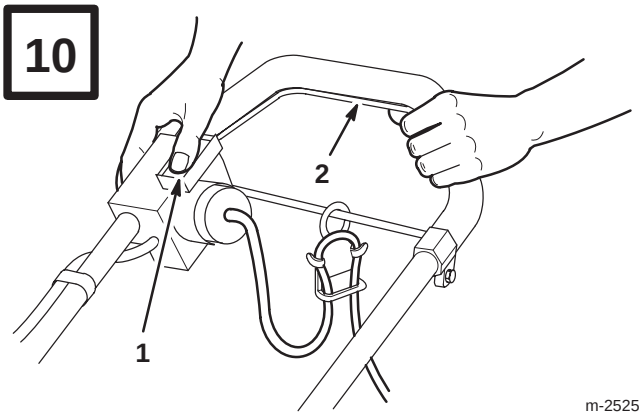

m-2525

1. Knopf
2. Fahrstange

11

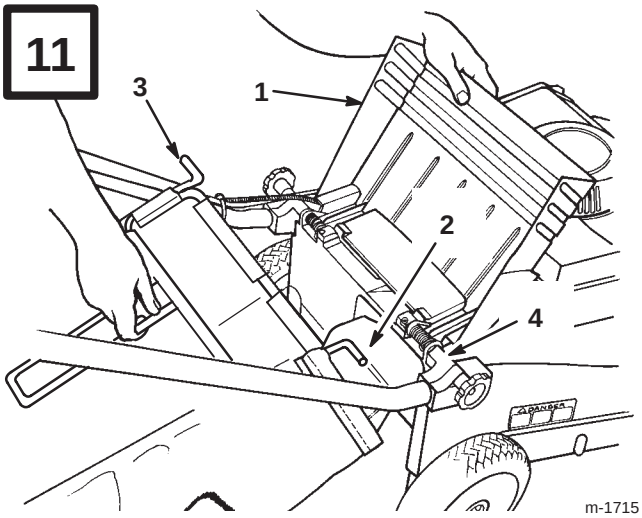

m-1715

1. Auswurftür
2. Korbrampe
3. Korbrahmenhaken
4. Montagebügel

12

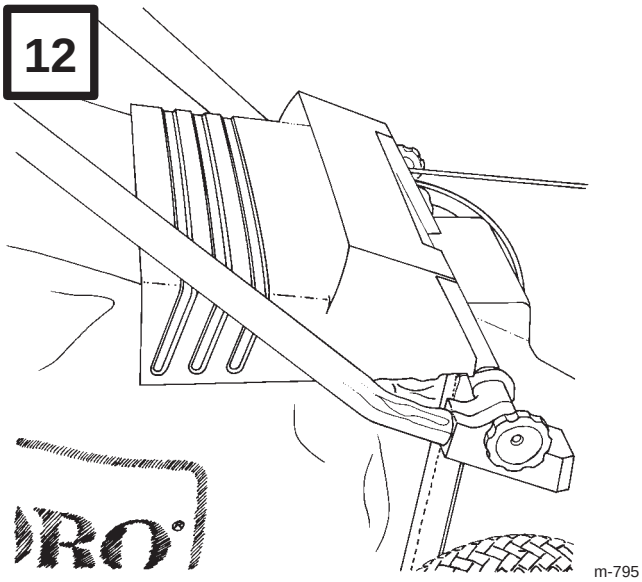

m-795

PROTOTYPE

13

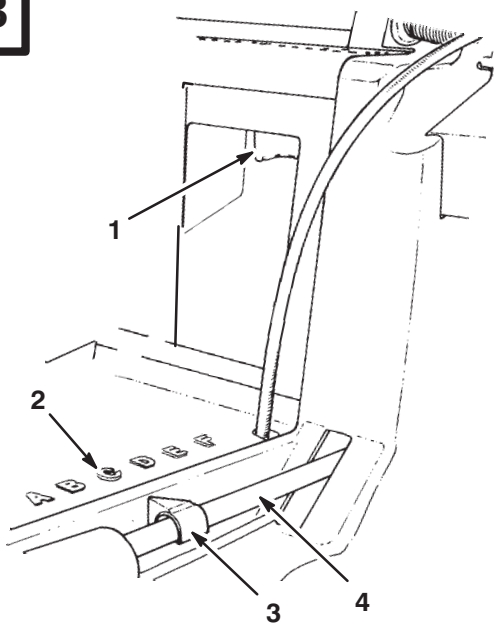

m-1711

1. Schnitthöhen-Einstellhebel
2. Schnitthöheneinstellungen
3. Zeiger
4. Verbindungsstange

14

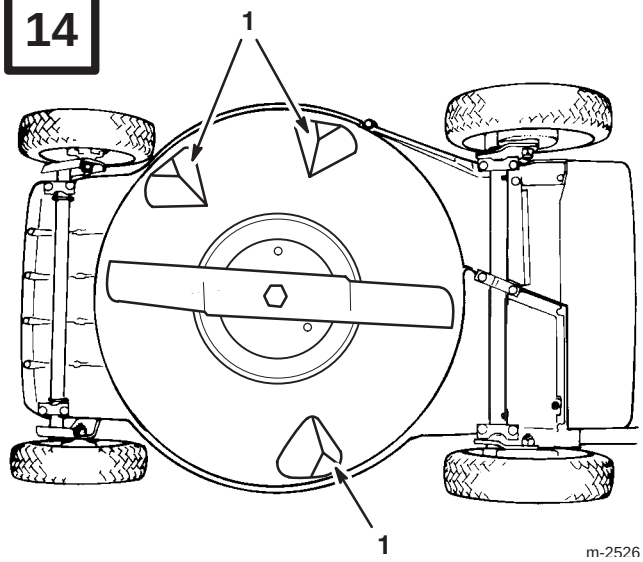

m-2526

1. Aussparungen

PROTOTYPE

Inhalt

	Seite
Einführung	1
Sicherheit	2
Allgemeines	2
Vorbereitung	2
Betrieb	2
Wartung und Lagerung	3
Schalldruckpegel	3
Schalleistungspegel	3
Vibrationsniveau	3
Symbolverzeichnis	4
Montage	5
Griffe	5
Graskorbrampe	5
Mulcheinsatz	5
Vor dem Start	5
Anbringen der Verlängerungsschnur	5
Der Mähvorgang	6
Betrieb	7
Start/Stopp des Rasenmähers	7
Graskorb	7
Mulcheinsatz	7
Einstellung der Schnitthöhe	8
Recycling-Tips	8
Wartung	9
Reinigung	9
Schnittmesser	10
Wartung des schutzisolierten Rasenmähers	10
Lagerung	10

Einführung

Vielen Dank, daß Sie sich für ein Toro-Produkt entschieden haben.

Wir bei Toro möchten, daß Sie mit Ihrem neuen Produkt vollständig zufrieden sind. Zu Hilfe bei der Wartung, Toro-Ersatzteilen oder anderen Informationen wenden Sie sich bitte an Ihren Toro-Vertragshändler.

Wenn Sie sich an Ihren Vertragshändler oder das Werk wenden, geben Sie bitte immer die Modell- und Seriennummer Ihres Produktes an. Diese Nummern helfen dem Vertragshändler bzw. Service-Repräsentanten, genaue Informationen zu Ihrem Produkt zusammenzustellen. Sie finden den Aufkleber mit der Modell- und Seriennummer an einer bestimmten Stelle am Produkt (Abb. 1).

Notieren Sie sich hier die Modell- und Seriennummern Ihres Produkts.

Modell-Nr. _____

Serien-Nr.: _____

Lesen Sie sich diese Anleitung sorgfältig durch, damit Sie Ihr Produkt korrekt bedienen und warten können. Die Anleitung hilft bei der Vermeidung von Verletzungen und Schäden am Produkt. Obwohl Toro sichere Produkte konstruiert, herstellt und vertreibt, sind Sie selbst für die richtige und sichere Verwendung des Produktes verantwortlich. Sie sind auch verantwortlich für die Anweisung der Personen, denen Sie erlauben, das Produkt zu benutzen.

PROTOTYPE

Das Toro-Warnsystem in dieser Anleitung kennzeichnet mögliche Risiken und besteht aus speziellen Sicherheitshinweisen, die bei der Vermeidung von Verletzungen — möglicherweise sogar Tod — helfen. GEFAHR, WARNUNG und VORSICHT sind Signalwörter, die den Grad der Gefahr kennzeichnen. Auf jeden Fall sollten Sie ungeachtet des Risikos immer sehr vorsichtig sein.

GEFAHR kennzeichnet eine extreme Gefahr, die schwerwiegende Verletzungen oder Tod hervorruft, wenn die empfohlenen Vorsichtsmaßnahmen nicht befolgt werden.

WARNUNG kennzeichnet ein Risiko, das schwerwiegende Verletzungen oder Tod verursachen kann, wenn die empfohlenen Vorsichtsmaßnahmen nicht befolgt werden.

VORSICHT kennzeichnet ein Risiko, das kleinere Verletzungen hervorrufen kann, wenn die empfohlenen Vorsichtsmaßnahmen nicht befolgt werden.

Zwei weitere Begriffe dienen ebenfalls zur Kennzeichnung wichtiger Informationen. “Wichtig” lenkt die Aufmerksamkeit auf besondere maschinentechnische Informationen, und “Beachte” hebt allgemeine, beachtenswerte Informationen hervor.

Sicherheit

WARNUNG: Bei Anwendung der Maschine sind die Sicherheitsregeln zu befolgen. Zu Ihrer eigenen Sicherheit und der Sicherheit umstehender Personen lesen Sie sich bitte diese Anweisungen durch, bevor Sie die Maschine in Betrieb nehmen. Bitte bewahren Sie die Anweisungen für später auf.

Allgemeines

1. Diese Anweisungen müssen gründlich durchgelesen werden. Machen Sie sich mit den Reglern und der richtigen Anwendung des Geräts vertraut.

2. Den Rasenmäher niemals von Kindern oder Personen, die mit diesen Anweisungen nicht vertraut sind, bedienen lassen. Das Alter des Anwenders kann von der Gesetzgebung eingeschränkt sein.

3. Niemals mähen, während sich Personen, insbesondere Kinder, oder Tiere in der Nähe aufhalten.

4. Nicht vergessen, daß der Anwender für Unfälle bzw. Schäden verantwortlich ist, die andere Personen oder deren Eigentum betreffen.

Vorbereitung

1. Während des Mähens sind immer festes Schuhwerk und lange Hosen zu tragen. Das Gerät nicht barfuß oder mit offenen Sandalen fahren.

2. Den Einsatzbereich des Geräts gründlich untersuchen und alle Steine, Äste, Drähte, Knochen und andere Fremdkörper beseitigen.

3. Vor dem Einsatz immer überprüfen, ob die Schnittmesser, Schnittmesserschrauben und das Mähwerk nicht abgenutzt oder beschädigt sind. Abgenutzte oder beschädigte Schnittmesser und Schrauben satzweise austauschen, um das Gleichgewicht beizubehalten.

4. Bei Maschinen mit mehreren Schnittmessern daran denken, daß ein rotierendes Schnittmesser die Rotation anderer Schnittmesser verursachen kann.

Betrieb

1. Nur bei Tageslicht oder guter künstlicher Beleuchtung mähen.

2. Es sollte nach Möglichkeit vermieden werden, das Gerät in nassem Gras einzusetzen.

3. An Gefällen immer auf die Füße achten.

4. Immer gehen, niemals laufen.

5. Bei Kreiselmähern immer quer zum Hang mähen, nie auf- und abwärts.

6. Bei Richtungsänderungen an Hängen besonders vorsichtig sein.

7. Sehr steile Hänge sollten nicht gemäht werden.

8. Besonders vorsichtig sein, wenn der Rasenmäher gewendet oder zurückgezogen wird.

PROTOTYPE

9. Das/die Schnittmesser abstellen, wenn der Rasenmäher zum Transport über grasfreie Oberflächen und beim Transport zum und vom Mähbereich gekippt werden muß.

10. Den Rasenmäher nie mit defekten Schutzvorrichtungen oder Schilden oder ohne installierte Sicherheitsvorrichtungen wie Prallbleche und/oder Grasauffänger laufen lassen.

11. Den Motor entsprechend den Anweisungen vorsichtig starten und dabei die Füße in deutlichem Abstand zum Schnittmesser stellen.

12. Beim Motorstart nicht vor dem Grasauswurfschacht stehen.

13. Hände und Füße nicht neben oder unter rotierende Teile halten. Immer von der Grasauswurföffnung fern bleiben.

14. Niemals einen Rasenmäher anheben oder tragen, während der Motor läuft.

15. Die Sperrvorrichtung von der Maschine entfernen:

- wenn die Maschine unbeaufsichtigt bleibt;
- bevor eine Behinderung beseitigt wird;
- bevor der Rasenmäher untersucht, gereinigt oder gewartet wird;
- nach Auftreffen auf einen Fremdkörper. Den Rasenmäher auf Schäden untersuchen und die notwendigen Reparaturen durchführen;
- wenn der Rasenmäher anfängt, ungewöhnlich zu vibrieren (sofort überprüfen).

Wartung und Lagerung

1. Alle Muttern und Schrauben müssen fest sitzen, damit das Gerät in sicherem Betriebszustand bleibt.

2. Zur Verringerung der Feuergefahr den Motor von Gras und Laub frei halten.

3. Den Grasauffänger öfter auf Verschleiß oder Abnutzung untersuchen.

4. Abgenutzte oder beschädigte Teile der Sicherheit halber austauschen.

5. Wenn das Stromkabel dieses Rasenmähers beschädigt ist, muß es durch ein Spezialkabel ersetzt werden, das bei Toro-Vertragshändlern erhältlich ist.

6. Darauf achten, daß zum Austausch nur Schnittvorrichtungen des richtigen Typs verwendet werden.

Schalldruckpegel

Der Dauerschalldruckpegel dieses Geräts (A-weighted) am Ohr der Bedienungsperson beträgt: 81 dB(A), unter Zugrundelegung von Messungen an baugleichen Maschinen gemäß ANSI-Verfahren B71.5-1984.

Schalleistungspegel

PROTOTYPE

Der Schalleistungspegelwert dieses Geräts beträgt: 96 dB(A)/1 pW, unter Zugrundelegung von Messungen an baugleichen Maschinen gemäß EG Richtlinie 84/538 in der jeweils gültigen Fassung.

Vibrationsniveau

Das maximale Vibrationsniveau dieses Geräts an Hand/Arm beträgt: 4 m/s^2, unter Zugrundelegung von Messungen an baugleichen Maschinen gemäß ISO-Verfahren 5349.

Symbolverzeichnis

Warndreieck — das Symbol im Dreieck macht auf eine Gefahr aufmerksam.



Gefahrzeichen



Bediener-Handbuch lesen



Abstellen: Stecker aus der Steckdose ziehen, bevor Einstellungen oder Reinigungen durchgeführt werden, der Rasenmäher unbeaufsichtigt bleibt oder das Kabel verwickelt ist.

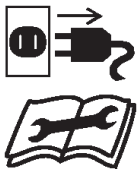

Trocken halten.



Sicherheitsabstand zum Mäher halten



Weggeschleuderte bzw. hochfliegende Gegenstände — Gefahr für den ganzen Körper



Die Sicherheitsschilde nicht öffnen oder abnehmen, während der Motor läuft.



Vor Verlassen der Führerposition Motor abstellen und Schlüssel abziehen.



Verletzungen von Zehen oder Fingern, rotierendes Schnittmesser.



Warten, bis alle Maschinenkomponenten vollständig stillstehen, bevor sie berührt werden. (Die Schnittmesser drehen sich noch, wenn die Maschine bereits abgestellt wurde.)



Schneidewerkzeug — Höheneinstellung



Schutzisoliert.

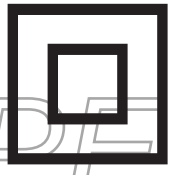

Knopf drücken, Bügel zur Griffstange ziehen, damit das Gerät läuft, Bügel loslassen, um das Gerät zu stoppen.

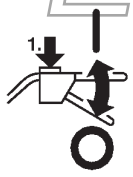

PROTOTYPE

Aufgeworfene Objekte — Seitlicher Kreiselmäher. Prallschild angebracht lassen

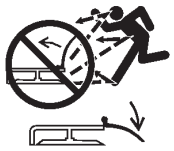

Nicht im Regen mähen oder den Rasenmäher bei Regen im Freien lassen.



Stromschlaggefahr



Montage

Wichtig: **Die Verlängerungsschnur erst am Rasenmäher anbringen, wenn der Rasen-
mäher vollständig montiert ist. Um zu vermeiden, daß der Rasenmäher verse-
hentlich angelassen wird, außerdem die Verlängerungsschnur immer aus der Steckdose ziehen, wenn Zusatzvorrichtungen angebracht oder gewechselt werden.**

Griffe

1. Die Knöpfe an den Haltebügeln lösen (Abb. 2).

2. Die Gestängehalterungen senkrecht aufstellen, so daß die Löcher nach oben zeigen.

3. Die Enden der Griffstange in die Löcher der Gestängehalterung schieben, bis sie sicher gehalten werden (Abb. 2).

4. Den Griff und die Gestängehalterungen nach hinten schwenken, bis die Rastklinken sicher in den Gehäuserasten gehalten werden (Abb. 3).

5. Die Drehknöpfe anziehen, bis die Kanten oben auf der Gestängehalterung anstehen.

Graskorbrampe

1. Drei (3) Zungen an der Graskorbrampe am Graskorbrahmen einschnappen lassen (Abb. 4 & 5).

Mulcheinsatz

1. Motor abstellen, Verlängerungsschnur abziehen und warten, bis alle Teile stillstehen.

2. Die Auswurfklappe öffnen und den Mulcheinsatz in die Auswurfschachtöffnung stecken (Abb. 6). Da der Einsatz etwas breiter ist als die Auswurfschachtöffnung, muß er beim Einsetzen etwas im Uhrzeigersinn gedreht werden.

3. Den Einsatz ganz in die Öffnung des Auswurfschachts schieben.

4. Die Auswurfklappe über den Einsatz herunterklappen.

PROTOTYPE

Vor dem Start

Anbringen der Verlängerungsschnur (nur Modell 21050B)

Nur eine Verlängerungsschnur verwenden, die für Anwendungen im Freien empfohlen wird. Siehe “Verlängerungsschnur-Übersicht”.

VERLÄNGERUNGSSCHNUR-ÜBERSICHT		
Wenn die Verlängerungsschnur folgende Länge hat oder kürzer ist:	100 ft.	150 ft.
Darauf achten, daß der Draht in der Schnur folgende Stärke (A.W.G.) hat:	14	12

Hinweis: Die Verwendung einer Verlängerungsschnur über 150 Fuß wird nicht empfohlen.

⚠ WARNUNG

POTENTIELLE GEFAHR
- **Kontakt mit Wasser bei Betrieb des Geräts kann Stromschläge verursachen.**

WAS PASSIEREN KANN
- **Stromschlag kann Verletzungen oder Tod verursachen.**

WIE DIE GEFAHR VERMIEDEN WIRD
- **Stecker oder Rasenmäher nicht mit nassen Händen berühren, oder wenn die Füße im Wasser sind.**
- **Nur eine Verlängerungsschnur verwenden, die für Anwendungen im Freien bei kaltem Wetter empfohlen wird. Siehe "Verlängerungsschnur-Übersicht", Seite 6.**

PROTOTYPE

1. Eine Schleife in die Verlängerungsschnur schlagen und die Schnur in der Schnurhalterung befestigen (Abb. 7).

2. Die Verlängerungsschnur am Rasenmäher anschließen (Abb. 7).

   Hinweis: Nicht an der Schnur ziehen, um sie zu lösen. Immer den Stecker fassen, nicht die Schnur.

⚠ WARNUNG

POTENTIELLE GEFAHR
- **Die Schnur könnte beschädigt werden.**

WAS PASSIEREN KANN
- **Eine beschädigte Schnur kann Stromschlag oder Feuer verursachen.**

WIE DIE GEFAHR VERMIEDEN WIRD
- **Die Schnur vor jedem Einsatz des Geräts gründlich untersuchen. Wenn die Schnur beschädigt ist, darf das Gerät nicht betrieben werden. Eine beschädigte Schnur muß sofort ausgetauscht oder repariert werden. Wenden Sie sich bitte an Ihren TORO-Servicehändler.**

Der Mähvorgang

Wenn das vorgeschlagene Muster beim Mähen eingehalten wird, verringert sich das Risiko, mit dem Rasenmäher über die Schnur zu fahren, und die Schnur wird keinem unnötigen Verschleiß ausgesetzt. Darauf achten, daß sich die Schnur nicht um Bäume, Sträuche oder andere Hindernisse wickelt.

1. In der Nähe der Steckdose mit dem Mähen beginnen und nach außen hin arbeiten (Abb. 8). Vor und zurück mähen.

2. Bei der Drehung am Ende einer Schwade über die Schnur treten und den Rasenmäher drehen (Abb. 9). Die Schnur schiebt sich automatisch auf die andere Seite, und es kann mit dem Mähen fortgefahren werden (nur Modell 21050B). Es ist unbedingt darauf zu achten, daß nicht über die Verlängerungsschnur gemäht wird.

   WARNUNG: Wenn die Verlängerungsschnur beschädigt ist, darf das Gerät nicht betrieben werden. Eine beschädigte Schnur muß sofort ausgetauscht oder repariert werden. Wenden Sie sich bitte an Ihren TORO-Servicehändler.

Betrieb

⚠ WARNUNG

POTENTIELLE GEFAHR
- **Wenn die Verlängerungsschnur am Rasenmäher angeschlossen und in eine Steckdose gesteckt ist, ist der Rasenmäher betriebsbereit und könnte versehentlich von jemandem gestartet werden.**

WAS PASSIEREN KANN
- **Versehentliches Anlassen des Rasenmähers könnte Sie oder andere anwesende Personen verletzen.**

WIE DIE GEFAHR VERMIEDEN WIRD
- **Die Verlängerungsschnur immer aus der Buchse am Rasenmäher ziehen, wenn der Rasenmäher unbeaufsichtigt bleibt, und sei es nur für kurze Zeit.**

Start/Stopp des Rasenmähers

Zum Start des Motors

1. Nur Modell 21050B–Die Velängerungsschnur am Rasenmäher anbringen (Abb. 7).

2. Das Ende der Verlängerungsschnur in eine Steckdose stecken.

3. Den Knopf drücken und die Fahrstange an die Griffstange drücken (Abb. 10). Den Knopf loslassen.

Zum Stoppen des Motors

1. Die Fahrstange loslassen.

2. Die Verlängerungsschnur aus der Steckdose ziehen, wenn der Rasenmäher eine Zeitlang unbeaufsichtigt bleibt.

Graskorb

Installation

1. Motor abstellen, Verlängerungsschnur abziehen und warten, bis alle Teile stillstehen.

2. Die Auswurfklappe anheben, den Ansatz des Korbs in die Auswurföffnung schieben und den Korbrahmen auf den Haltebolzen am Gehäuse schieben (Abb. 11). Die Auswurfklappe soll auf der Oberseite des Korbs aufliegen (Abb. 12).

Ausbau

1. **Den Motor abstellen, die Verlängerungsschnur abziehen und warten, bis alle beweglichen Teile zum Stillstand kommen.** Während der Motor läuft, Hände und Füße vom Mähergehäuse fernhalten. Die Auswurfklappe anheben und den Graskorb an seinem Griff aus dem Mäher ziehen. Die Auswurfklappe schließen.

Hinweis: Beim Abnehmen des Grasfangkorbs zieht das Ansatzstück eventuell verstopfte Grasbüschel aus der Auswurföffnung. Ist die Auswurföffnung weiterhin verstopft, muß zunächst das Kabel von der Zündkerze abgezogen und dann das verbliebene Gras aus dem Mäher entfernt werden.

Leeren

1. Korbrahmengriff und Hinterteil des Korbs anfassen. Zum Entleeren Deckel nach oben klappen und Korb langsam nach vorne kippen.

PROTOTYPE

Mulcheinsatz

1. Motor abstellen, Verlängerungsschnur abziehen und warten, bis alle Teile stillstehen.

2. Die Auswurfklappe öffnen und den Mulcheinsatz in die Auswurfschachtöffnung stecken (Abb. 6). Da der Einsatz etwas breiter ist als die Auswurfschachtöffnung, muß er beim Einsetzen etwas im Uhrzeigersinn gedreht werden.

3. Den Einsatz ganz in die Öffnung des Auswurfschachts schieben.

4. Die Auswurfklappe über den Einsatz herunterklappen.

Einstellung der Schnitthöhe

Die sechs (6) Buchstaben an der Riemenabdeckung stehen für die Schnitthöheneinstellungen. Alle Räder stellen sich automatisch auf dieselbe Schnitthöhe ein.

1. Motor abstellen, Verlängerungsschnur abziehen und warten, bis alle Teile stillstehen.

2. Mit einem oder zwei Fingern gegen den Schnitthöhen-Einstellhebel drücken (Abb. 13).

   Zur Erhöhung des Radstands gegen den Hebel drücken, um die Schnitthöheneinstellung auszurasten, und den Mäher nach oben ziehen. Den Hebel loslassen, wenn die gewünschte Höhe erreicht ist. Zum Absenken des Radstands gegen den Schnitthöhen-Einstellhebel drücken, den Mäher nach unten drücken **und gleichzeitig nach vorne rollen**. Der Zeiger an der Verbindungsstange hilft beim Auffinden der richtigen Einstellung.

3. Sicherstellen, daß der Schnitthöhen-Einstellhebel sicher eingerastet ist, bevor der Mäher eingesetzt wird. Die Schnitthöhe sollte sich nicht verändern, wenn der Hebel eingerastet ist.

PROTOTYPE

Recycling-Tips

Allgemeine Hinweise

Beim Mähen von Gras oder Laub werden die besten Ergebnisse erzielt, wenn die folgenden Punkte beachtet werden:

- Während der ganzen Mähsaison für ein **scharfes Schnittmesser** sorgen. Zum Schärfen des Schnittmessers den Rasenmäher zu einem Toro-Vertragshändler bringen.

- **Nur trockenes Gras oder Blätter mähen.** Gras oder Blätter im nassen Zustand neigen zur Verklumpung und führen zu Verstopfung des Mähers bzw. zum Absterben des Motors. Außerdem stellt nasses Mähgut eine Rutschgefahr dar.

⚠ WARNUNG

POTENTIELLE GEFAHR
- **Es besteht die Gefahr, daß Sie auf nassem Gras oder nassen Blättern ausrutschen und mit dem Mähmesser in Berührung kommen.**

WAS PASSIEREN KANN
- **Eine Berührung mit dem Mähmesser kann zu schweren Verletzungen führen.**

WIE DIE GEFAHR VERMIEDEN WIRD
- **Nur mähen, wenn die zu mähende Fläche trocken ist.**

- Nach jedem Gebrauch sind Schnittreste bzw. Blätter von der Unterseite des Mähers zu entfernen.

Mähen von Gras

- Gras wächst zu verschiedenen Jahreszeiten unterschiedlich schnell. In den heißen Sommermonaten ist es im allgemeinen am günstigsten, Schnitthöheneinstellung C, D oder E zu wählen. Nur etwa ein Drittel des Grashalms sollte abgeschnitten werden. Tiefere Schnitte als mit der C-Einstellung sind nur zu empfehlen bei spärlichem Graswuchs oder im Spätherbst, wenn sich die Graswachstumsrate zu reduzieren beginnt.

- Beim Mähen von Gras mit einer Halmlänge von mehr als 15 cm kann es vorteilhaft sein, zuerst die größte Schnitthöheneinstellung zu wählen und gleichzeitig den Mäher langsamer zu schieben; um ein gutes Ergebnis zu erzielen, danach mit einer niedrigeren Schnitthöheneinstellung nachmähen. Falls das Gras zu lang ist und in Klumpen auf der Rasenfläche liegenbleibt, kann das dazu führen, daß der Mäher verstopft und der Motor abgewürgt wird.

- Wechseln Sie die Mährichtung. Dadurch wird das Schnittgut als Gründüngung gleichmäßiger verteilt.

Wenn der fertig gemähte Rasen nicht zufriedenstellend aussieht, kann folgendes versucht werden:

- Das Schnittmesser schärfen. Dazu den Rasenmäher zu einem Toro-Vertragshändler bringen.
- Verringern Sie Ihr Tempo beim Mähen.
- Wählen einer höheren Schnitteinstellung.
- Rasen in kürzeren Zeitabständen mähen.
- Bahnen beim Mähen überlappen lassen, anstatt immer die ganze Schnittbreite auszunützen.
- Randflächen zweimal mähen.

Mähen von Laub

- Nach dem Mähen sicherstellen, daß 50% des Rasens durch die zerkleinerte Blattdecke sichtbar ist. Dies erfordert unter Umständen ein- oder zweimaliges Schneiden der Blätter.
- Langsamer mähen, wenn das Laub nicht so fein geschnitten wird, daß es im Gras verborgen bleibt.
- Wenn viel Eichenlaub geschnitten wird, sollte im Frühjahr Kalk auf den Rasen gegeben werden. Kalk reduziert die Säurewirkung von Eichenlaub.

Wartung

⚠ WARNUNG

POTENTIELLE GEFAHR
- **Wenn die Verlängerungsschnur am Rasenmäher angeschlossen und in eine Steckdose eingesteckt ist, ist der Rasenmäher betriebsbereit und könnte versehentlich von jemandem gestartet werden.**

WAS PASSIEREN KANN
- **Versehentliches Anlassen des Rasenmähers könnte Sie oder andere anwesende Personen verletzen.**

WIE DIE GEFAHR VERMIEDEN WIRD
- **Immer die Verlängerungsschnur aus der Steckdose ziehen, wenn der Rasenmäher unbeaufsichtigt bleibt, und sei es nur für kurze Zeit.**

Reinigung

Bevor der Rasenmäher gereinigt wird, den Motor abstellen, warten, bis alle Teile stillstehen, und die Verlängerungsschnur aus der Steckdose ziehen.

Wichtig: **Den Rasenmäher nicht mit einem Gartenschlauch reinigen. Es könnte Feuchtigkeit im Rasenmäher bleiben und Korrosion interner Teile verursachen.**

PROTOTYPE

Nach jedem Einsatz

- Die Unterseite des Rasenmähergehäuses reinigen. Besonders darauf achten, daß die Aussparungen von Fremdkörpern frei bleiben (Abb. 14). Schmutz und Grasreste mit einem Hartholzschaber entfernen. Grate und scharfe Kanten vermeiden.
- Alle Fremdkörper oben vom Rasenmähergehäuse abbürsten.

- Den Einsatz aus dem Auswurfschacht nehmen und säubern. Bei dickem und üppigem Gras können sich Grasreste im Bereich des Einsatzes ansammeln, wodurch das Entfernen des Einsatzes erschwert werden kann.

Einmal pro Jahr

- Das obere Abdeckblech abnehmen und mit Druckluft, einem Staubsauger oder einer Bürste alle Fremdkörper darunter entfernen.

- Überprüfen, ob verfärbte oder verschmorte Drähte oder Schalterkontakte vorhanden sind. Bei Beschädigungen wenden Sie sich bitte zur Reparatur an einen Toro-Vertragshändler.

Schnittmesser

Immer mit einem scharfen Schnittmesser mähen. Ein scharfes Schnittmesser schneidet sauber und ohne die Grashalme zu zerreißen wie ein stumpfes Messer.

Nicht versuchen, das Schnittmesser auszubauen. Wenn das Schnittmesser geschärft werden muß, wenden Sie sich bitte an einen Toro-Vertragshändler. Er verfügt über die richtige Ausstattung für Ausbau und Überprüfung des Schnittmessers.

Wartung des schutzisolierten Rasenmähers

In einem schutzisolierten Rasenmäher sind anstelle der Erdung zwei Isolierungssysteme vorhanden. An einem schutzisolierten Rasenmäher befindet sich keine Erdungsvorrichtung und sollte auch nicht angebracht werden. Wartungsarbeiten an einem schutzisolierten Rasenmäher erfordern besondere Sorgfalt und Kenntnis des Systems und sollten nur von qualifizierten Wartungstechnikern durchgeführt werden. Ersatzteile für schutzisolierte Rasenmäher müssen mit den Teilen, die sie ersetzen, identisch sein. Schutzisolierte Rasenmäher sind mit den Worten “DOUBLE INSULATION” oder “DOUBLE INSULATED” gekennzeichnet. Außerdem befindet sich u. U. das Symbol ⧈ (Quadrat im Quadrat) am Rasenmäher.

Lagerung

Den Mäher an einem kühlen, sauberen, trockenen Ort aufbewahren. Den Mäher abdecken, um ihn sauber und geschützt zu halten.

1. Das Rasenmähergehäuse reinigen. Siehe Abschnitt “Reinigung” im Wartungskapitel.
2. Grasreste, Schmutz und Schmiere von den Außenteilen der Schutzbleche und dem Gehäuseoberteil entfernen.
3. Den Zustand des Schnittmessers überprüfen. Siehe Abschnitt “Schnittmesser” im Wartungskapitel.
4. Alle Muttern und Schrauben anziehen.

PROTOTYPE



PROTOTYPE