BLANKETT NR. 3317–908S

TORO®

53cm Recycler®

Självgående gräsklippare

Modell No. 20767 – 6900001 & högre
Modell No. 20768 – 6900001 & högre

Användarhandbok

Figurer

1

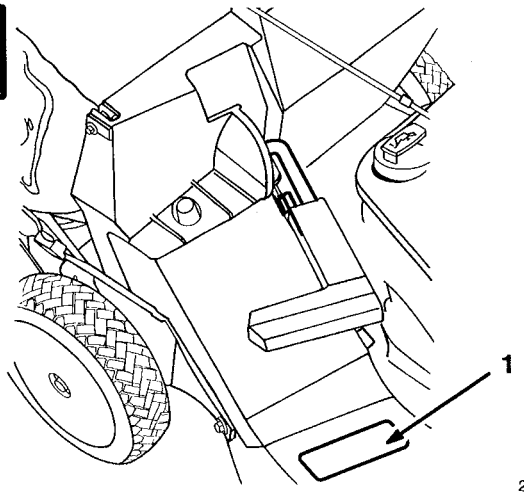

2302

1. Modell- och serienummer är präglat på klipparhuset

2

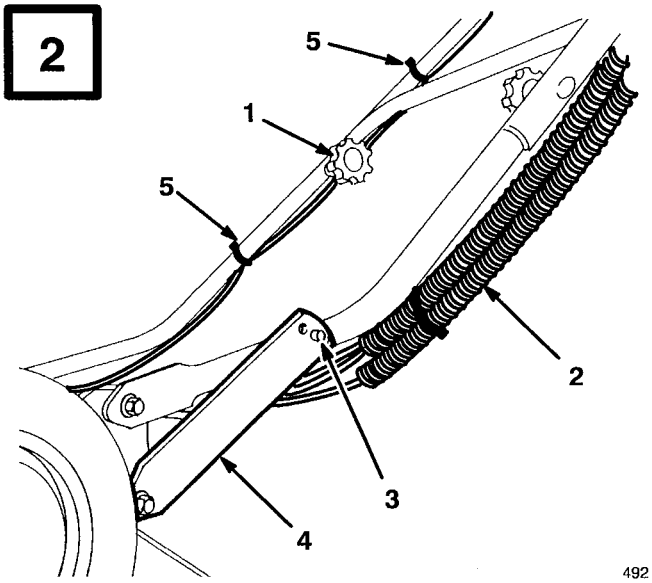

492

1. Handtagsvred
2. Reglagekabel
3. Handtagsbult
4. Handtagslås
5. Spännband

3

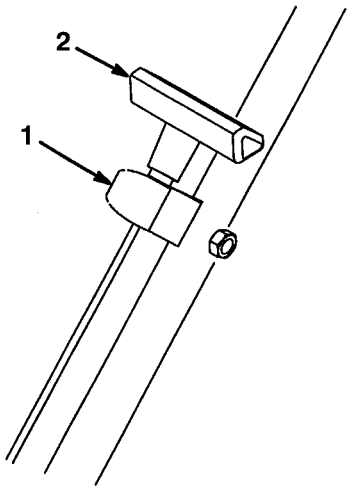

1600

1. Styrning
2. Startsnöre

4

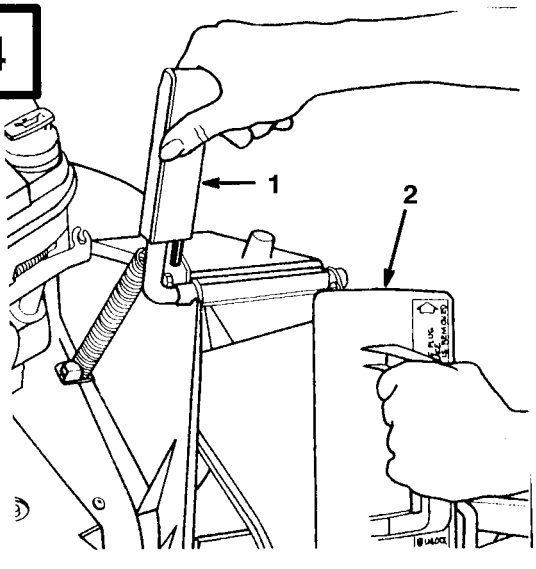

1914

1. Handtag på utkastarlucka
2. Locket vridet medurs

©The Toro Company – 1996
Alla rättigheter förbehålles

Tryckt i U.S.A.

5

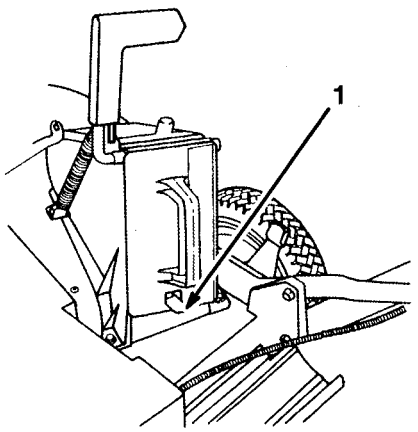

1915

1. Låsfjäder

6

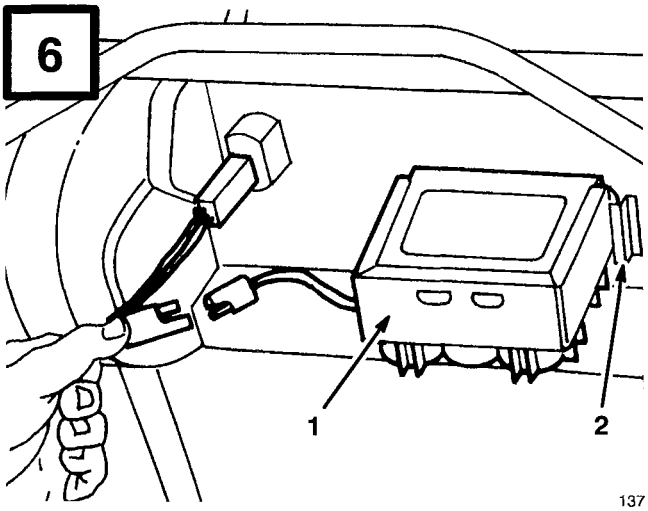

137

1. Batteri
2. Fästhake

7

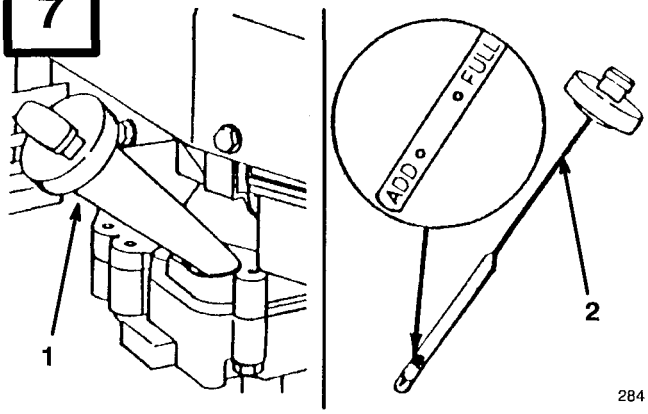

284

1. Oljepåfyllningsrör
2. Oljestickan

8

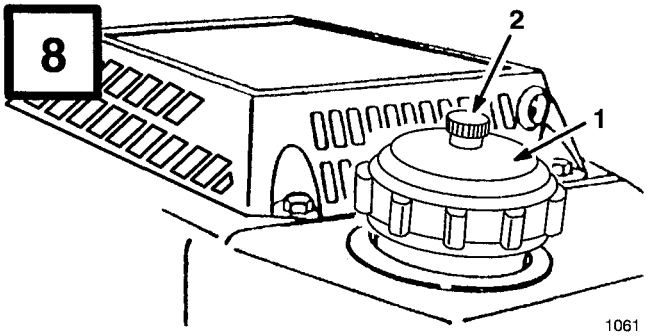

1061

1. Tanklock
2. Luftskruv

9

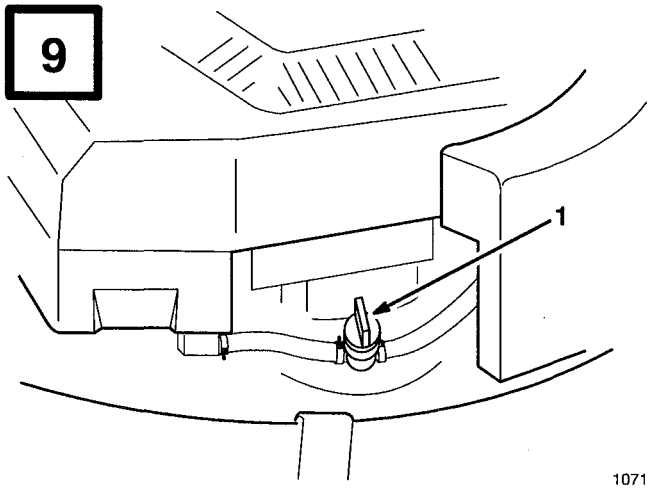

1071

1. Bränslekran

10

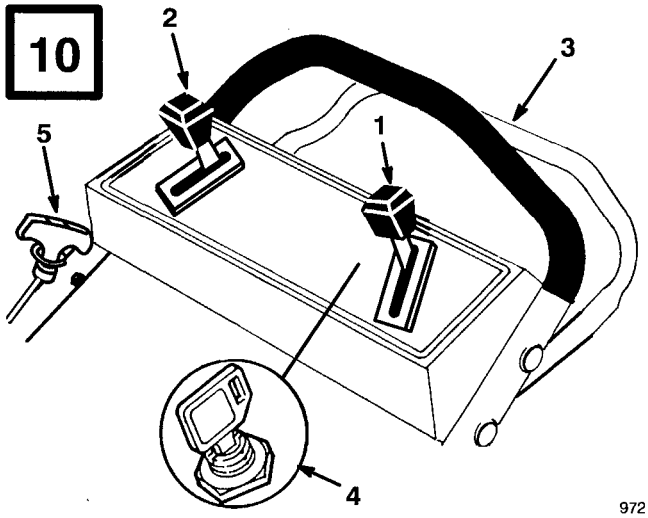

972

1. Gasreglage
2. Framdrivningsreglage
3. Säkerhetsbygel för framdrivning
4. Tändningslås
5. Snörstart
* Model med elstart

11

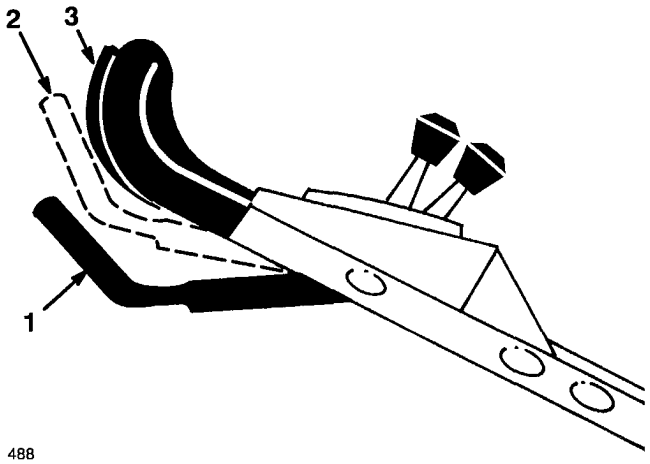

488

1. Säkerhetsbygel
2. KÖR-/VÄXLA-läge
3. KÖR-läge

12

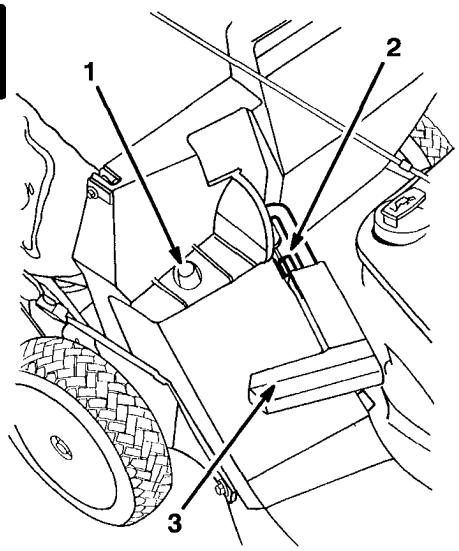

1912

1. Uppsamlarram på hållaren
2. Stiftet går emot låset
3. Handtaget helt framfört. Utkastarlucka stängd.

13

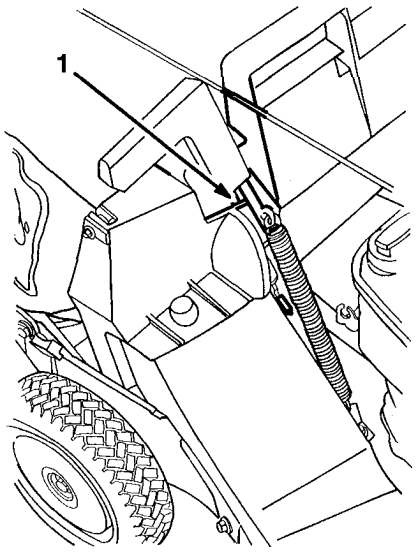

1913

1. Stift ihakat i uppsamlarskåran

14

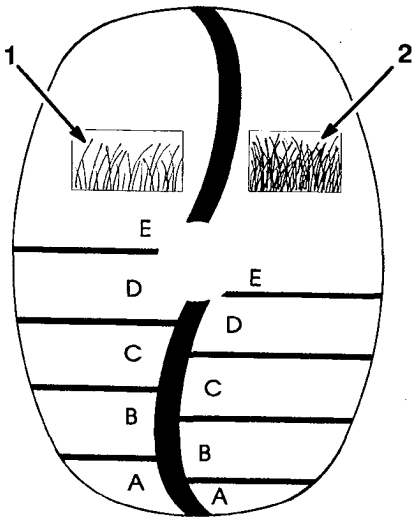

971

1. Skala för tunt/normalt gräs
2. Skala för tjockt gräs

15

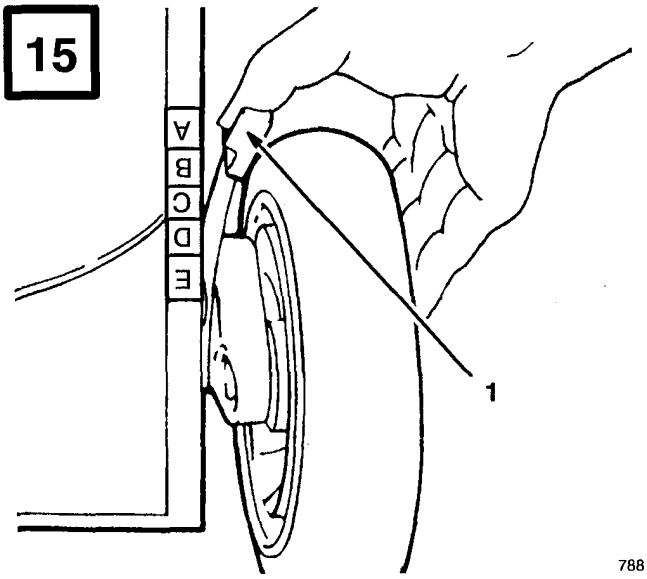

788

1. Höjdinställningsspak

16

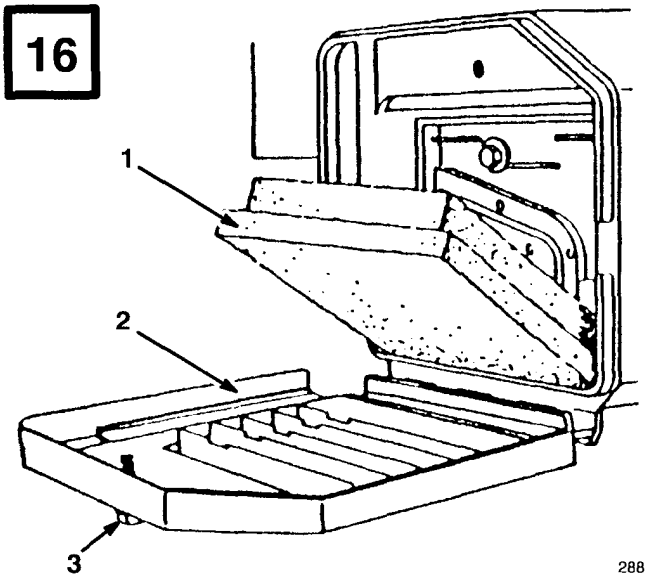

288

1. Skumplastinsats
2. Kåpa
3. Ratt

17

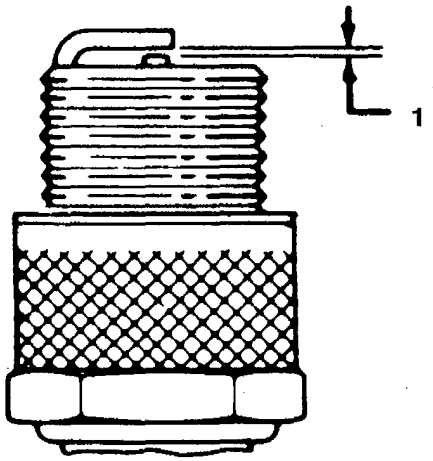

1. 0.030"

18

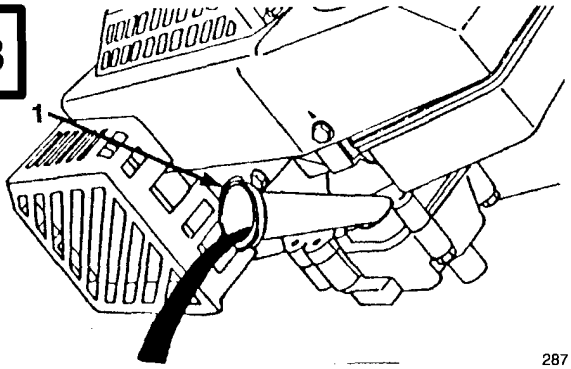

287

1. Oljepåfyllningsrör

19

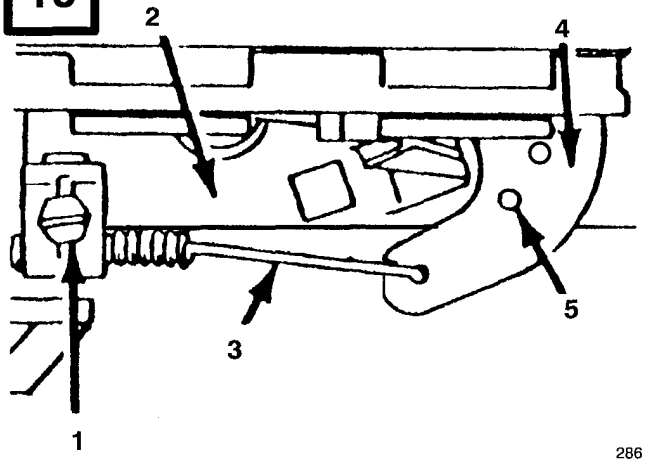

286

1. Skruv för kabelklämma
2. Gasreglagefäste
3. Gaswire
4. Spjällarm
5. Hålen inriktade

20

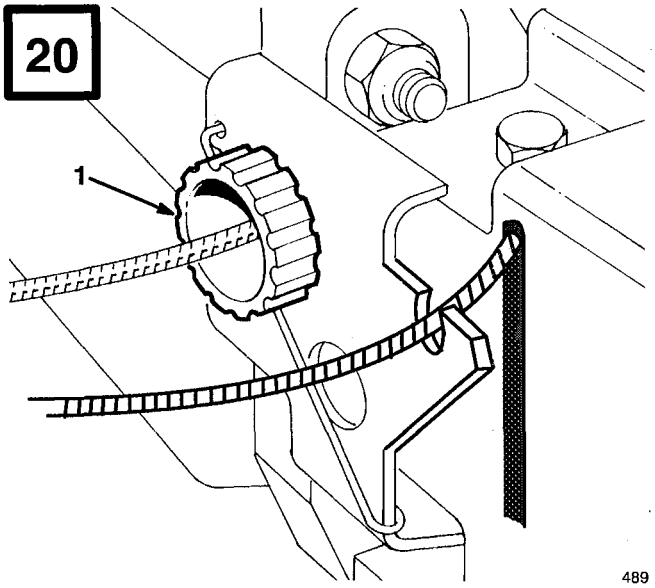

489

1. Vred

21

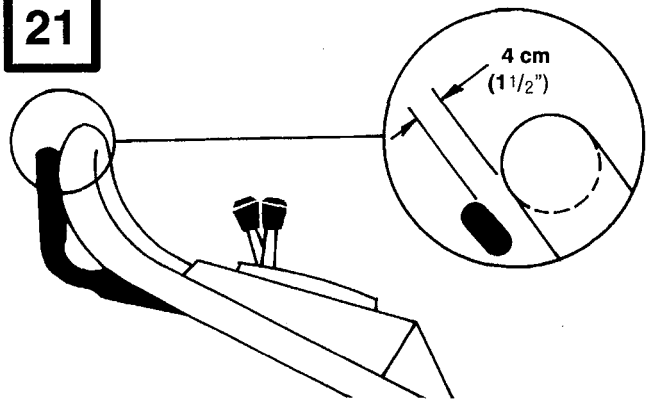

22

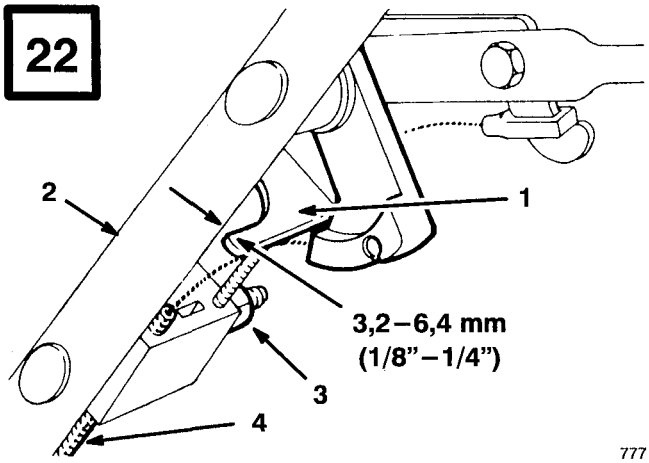

777

1. Bromsspak
2. Handtag
3. Mutter
4. Kabelgenomföring

23

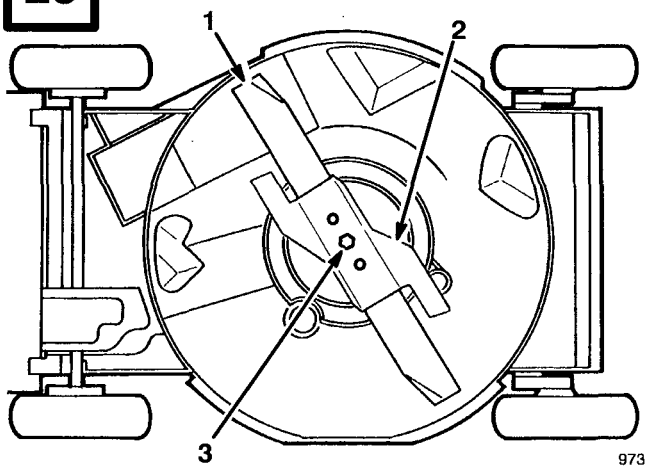

973

1. Kniv
2. Accelerator
3. Knivbult

24

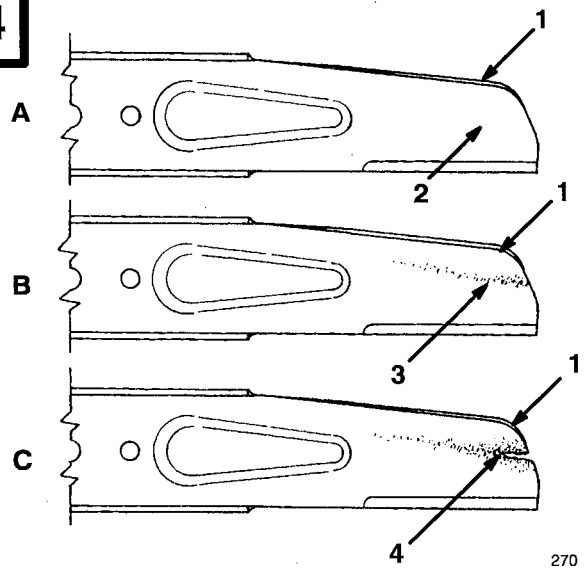

1. Segel
2. Plan del på kniven
3. Slitage
4. Slitskåra bildad

25

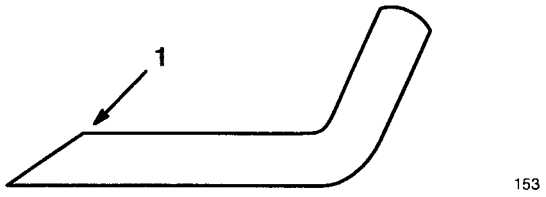

1. Slipa endast med denna vinkel

26

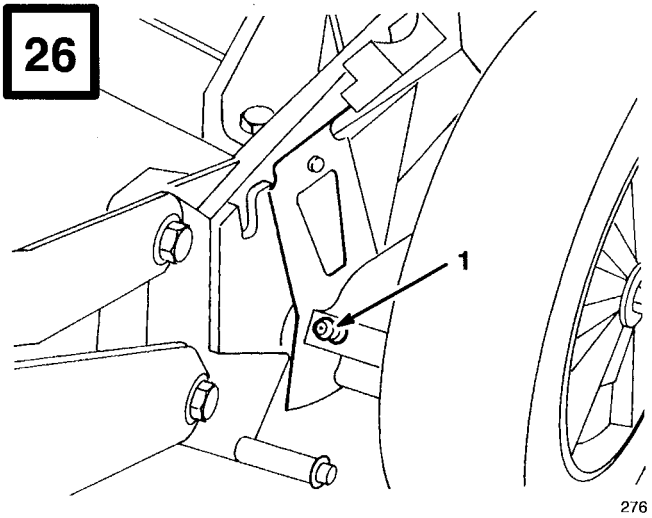

1. Smörjnippel

27

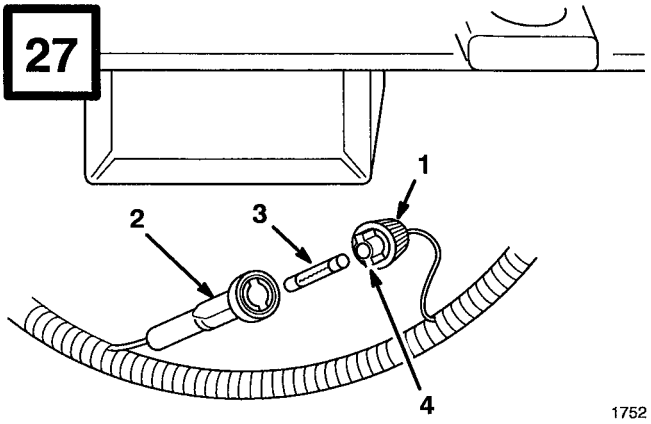

1. Lock till säkringshållare
2. Säkringshållarens bottendel
3. Säkring
4. Flik (2)

28

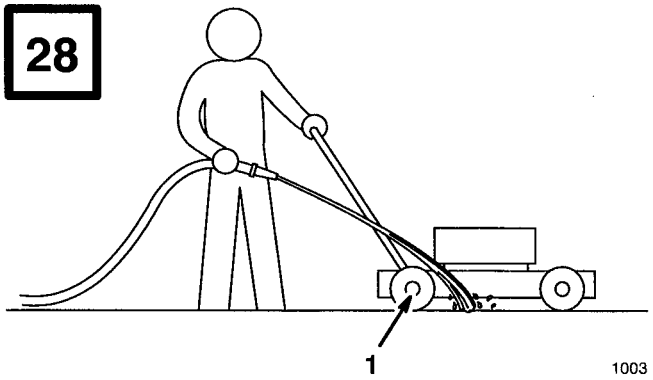

1. Höger bakhjul

29

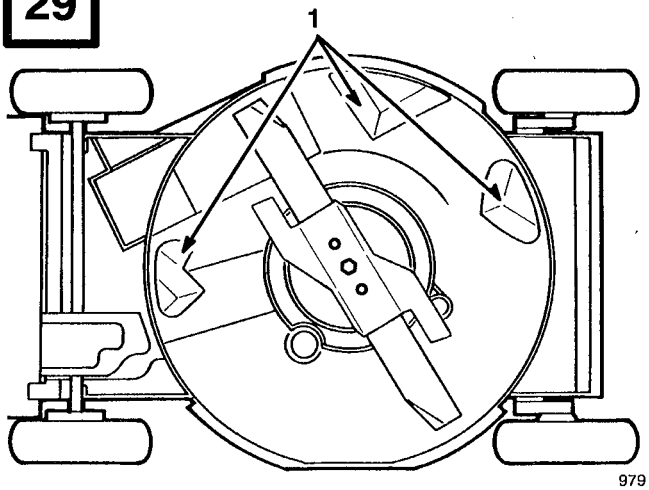

1. Sparkplåtar

30

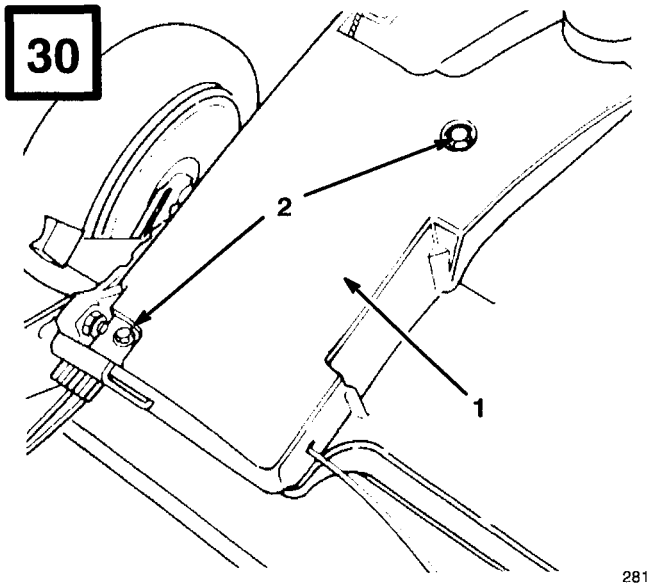

281

1. Remkåpa
2. Skruvar

31

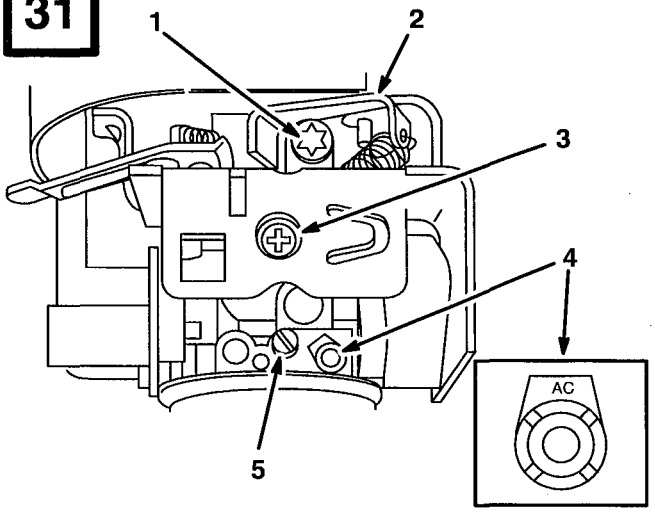

2025

1. Övre skruv för obelastat toppvarvtal
2. Spjällarm
3. Tomgångsskruv
4. Tomgångsblandningsventil med begränsning
5. Ej justerbar skruv

32

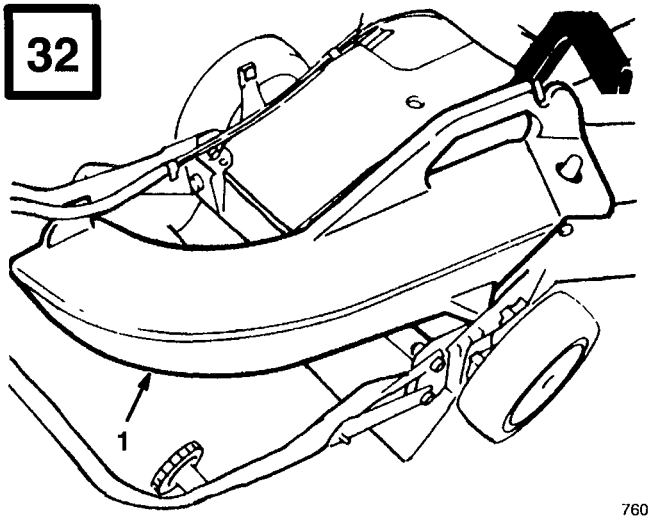

760

1. Sidoutkastarskärm

33

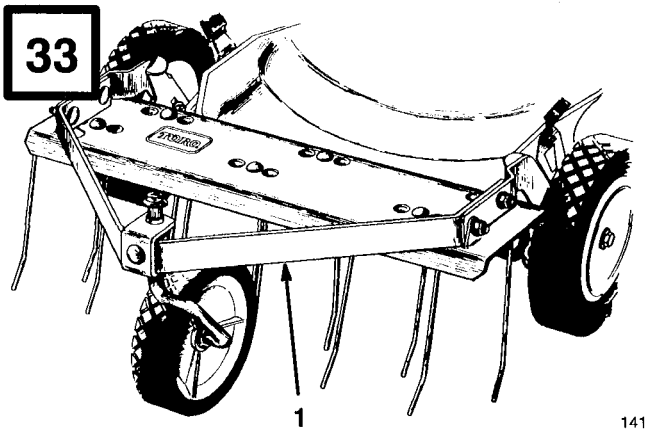

141

1. Rivartillsats

Innehåll

	Sida
Introduction	1
Säkerhet	2
Övning	2
Förberedelser	2
Körning	2
Underhåll och förvaring	3
Bullernivå	3
Ljudstyrka	4
Vibrationsnivå	4
Symbolförklaringar	4
Montering	7
Montering av handtag	7
Montera startsnöre	7
Montera utkastarlock	7
Montering av batteri	7
Före start	7
Fyll olja i vevhuset	7
Fyll bensin i bränsletanken	8
Återvinningstips	9
Allmänna tips	9
Gräsklippning	9
Lövklippning	10
Körning	10
Körtips	10
Starta, stanna och självgång	10
Utkastarlock	11
Använda gräsuppsamlare	11
Inställning av klipphöjd	12
Underhåll	13
Service av luftrenare	13
Byte av tändstift	14
Tömning av bensin	14
Byte av vevhusolja	14
Justering av gaswire	14
Rengöring av kylsystemet	15
Justering av drivning	15
Justering av bromswire	15
Inspektion/demontering/slipning av kniv	16
Smörjning	16
Laddning av batteri	17
Säkringsbyte	17
Rengöring	17
Förgasarjustering	18
Förvaring	18
Tillbehör	19
Toro startgaranti	20
Underhållsprotokoll för startgaranti	22

Introduction

Tack för ditt köp av en Toro-produkt.

Alla vi här på Toro vill att du ska bli helt nöjd med din nya maskin, så ta gärna kontakt med din autoriserade återförsäljare så får du hjälp med service, originalreservdelar och annan information som du kan behöva.

Ha alltid modell- och serienumren i beredskap vid kontakter med din auktoriserade återförsäljare eller med fabriken. Numren hjälper återförsäljaren eller serviceavdelningen att ge dig exakt rätt information om din maskin. Modell- och serienumren sitter på en speciell plats på varje maskin, enligt figur 1.

Skriv produktens modell- och serienummer nedan så är det lätt att hitta.

Modellnr: _____

Serienr. _____

Läs handboken noga så att du lär dig använda och underhålla maskinen på rätt sätt. Läser du handboken får du hjälp att undvika personskador och skador på maskinen. Även om Toro konstruerar, producerar moderna och säkra maskiner är du ansvarig för att produkten används säkert och på rätt sätt. Du är också ansvarig för säkerhetsutbildningen av personer som du låter använda maskinen.

Toros varningssystem i handboken anger möjliga risker med särskilda säkerhetsmeddelanden som hjälper dig och andra att undvika personskador, i värsta fall döden. Signalorden FARA, VARNING och FÖRSIKTIGHET används för att anger risknivån. Var mycket försiktig oavsett riskerna.

FARA anger stor fara som leder allvarlig personskada eller döden om föreskrifterna inte följs.

VARNING anger fara som kan leda till allvarlig personskada eller döden om föreskrifterna inte följs.

FÖRSIKTIGHET anger fara som kan leda till mindre eller medelsvår personskada om föreskrifterna inte följs.

Två andra beteckningar används för att märka ut föreskrifter. "Viktigt" anger speciell mekanisk information och "Obs" anger allmän information värd att uppmärksamma.

Vad som är maskinens vänstra och högra sida definieras utifrån när man står i normalt körläge bakom handtaget.

Säkerhet

Övning

1. Läs anvisningarna noggrant. Bekanta dig med reglagen och lär dig hur maskinen används på ett säkert sätt.

2. Tillåt aldrig barn och personer som inte känner till maskinen att använda gräsklipparen.

3. Klipp aldrig när människor, särskilt barn, eller djur befinner sig i närheten.

4. Kom ihåg att användaren är ansvarig för olyckor som drabbar andra människor eller deras tillhörigheter eller om de utsätts för risker.

Förberedelser

1. Bär alltid kraftiga skor och långbyxor vid klippning. Kör inte maskinen barfota eller med sandaler.

2. Inspektera området där maskinen ska köras och ta bort alla föremål som kan kastas omkring av maskinen.

3. VARNING – Bensin är mycket eldfarlig.

- Förvara bränsle i för ändamålet avsedda behållare.
- Fyll på bränsle utomhus och rök inte under påfyllning.
- Fyll på bränsle innan motorn startas. Ta aldrig bort tanklocket och fyll inte på bränsle när motorn är igång eller när den är varm.
- Starta inte motorn om bränsle spillts ut, utan flytta bort maskinen från området med utspillt bränsle och undvik gnistbildning tills bensinångorna försvunnit.
- Sätt tillbaka tanklock och lock på behållare ordentligt.

4. Byt ut trasig ljuddämpare.

5. Inspektera alltid före körning att knivar, knivbultar och klippenhet inte är slitna eller skadade. Byt ut slitna eller skadade blad och bultar i hela satser så att balanseringen bibehålls.

6. Var försiktig med flerkniviga klippare eftersom övriga knivar kan rotera om en av den vrids runt.

Körning

1. Kör inte motorn i ett slutet utrymme där farlig koloxidgas kan ansamlas.

2. Klipp endast i dagsljus eller i bra belysning.

3. Undvik om möjligt att köra i vått gräs.

4. Se till att gå stadigt i sluttningar.

5. Gå, spring aldrig.

6. Klipp aldrig upp och ner utan längs med sluttningar med maskiner som har hjul.

7. Var extremt försiktig när ni ändrar riktning på sluttningar.

8. Klipp inte mycket branta sluttningar.

9. Var extremt försiktig vid backning eller när ni drar maskinen mot er.

10. Stanna kniven(arna) om gräsklipparen måste lutas vid transport över annat underlag än gräs och när den transporteras till och från området som ska klippas.

11. Kör aldrig klipparen med trasiga säkerhetsanordningar eller skydd, t ex utkastare och/eller gräsuppsamlare på plats.

12. Ändra inte motorns regulatorinställning och övervarva inte motorn.

13. Koppla ur alla knivar och drivningar innan motorn startas.

14. Följ anvisningarna noga när motorn startas eller slås på och håll fötterna borta från knivarna.

15. Luta inte gräsklipparen när motorn startas eller slås på, utom om den måste lutas vid start. Luta den i så fall inte mer än absolut nödvändigt och lyft endast den del som vetter bort från användaren.

16. Starta inte motorn medan ni står framför utkastaren.

17. Håll inte händer eller fötter nära eller under roterande delar. Håll er alltid borta från utkastaröppningen.

18. Lyft aldrig upp eller bär gräsklipparen med motorn igång.

19. Stanna motorn och koppla bort tändkabeln

- innan maskinen och utkastaröppningen rensas;
- innan gräsklipparen inspekteras, rengörs och innan arbeten utförs på maskinen;
- när du kört på ett främmande föremål. Se efter om gräsklipparen skadats och reparera innan den startas på nytt och körningen återupptas;
- om gräsklipparen börjar vibrera onormalt (inspektera omedelbart).

20. Stanna motorn

- när ni lämnar gräsklipparen,
- innan bränsle fylls på.

21. Minska gasen när motorn stannas och, om den har bränslekran, stäng denna när klippningen avslutats.

22. Kör sakta när ni åker efter.

Underhåll och förvaring

1. Se till att alla muttrar, bultar och skruvar är åtdragna så att maskinen hålls i säkert bruksskick.

2. Förvara aldrig maskinen med bensin i tanken i byggnad där ångor kan nå öppen eld eller gnistor.

3. Låt motorn kallna innan maskinen förvaras i ett slutet utrymme.

4. Håll motor, ljuddämpare, batteriutrymme och tank rena från gräs, löv och överflödigt fett.

5. Inspektera gräsuppsamlaren regelbundet och kontrollera slitage och sprickor.

6. Byt av säkerhetsskäl ut slitna och skadade delar.

7. Om tanken måste tömmas ska detta göras utomhus.

Bullernivå

Modell 20767

Maskinen har kontinuerlig A-viktad ljudtrycksnivå vid brukarens öra på: 83,6 dB(A). Värdet grundas på mätningar av identiska maskiner enligt proceduren i ANSI B71.5-1984.

Modell 20768

Maskinen har kontinuerlig A-viktad ljudtrycksnivå vid brukarens öra på: 83 dB(A). Värdet grundas på mätningar av identiska maskiner enligt proceduren i ANSI B71.5-1984.

Ljudstyrka

Maskinen har en ljudtrycksnivå på: 100 dB(A) / 1 pW. Värdet grundas på mätningar av identiska maskiner enligt anvisningarna i EG-direktivet 84/538/EEC med tillägg.

Vibrationsnivå

Maskinen genererar maximal hand-arm-vibration på 15,38 m/s2, grundat på mätningar av identiska maskiner enligt ISO 5349.

Symbolförklaringar

Varningstriangel — symbolen inuti triangeln anger en fara

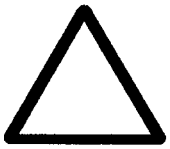

Varningssymbol



Läs användar-handboken.



Följ service-anvisningarna i reparations-handboken.



Håll er på säkert avstånd från maskinen.

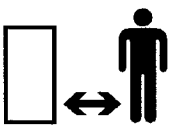

Håll er på säkert avstånd från klipparen.

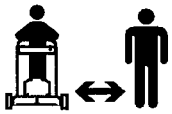

Öppna inte och ta inte bort säkerhetsskydd med motorn igång.

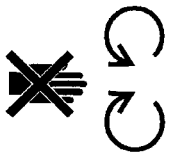

Roterande kniv kan kapa tår och fingrar. Håll er borta från klipparkniven när motorn är igång.



Använd kniv-förstyvning om klipparen är utrustad med mullningsplugg när klipparen körs som mullare för att undvika knivbrott.

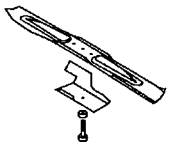

Transmission

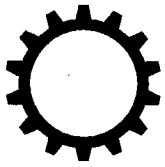

Olja



Till/Kör

Kringflygande föremål — hela kroppen i riskzonen



Kringflygande föremål — Roterande sid-monterad klippare. Se till att skyddsplåten är monterad.

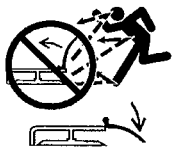

Stanna motorn innan ni lämnar maskinen.



Timräknare/drifttid

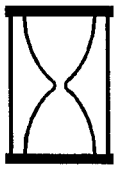

Snabbt



Sakta



Minska/Öka



Smörjnippel



Starta motor

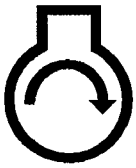

Koppla in

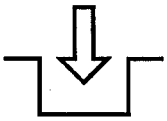

Koppla ur

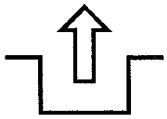

Batteriets laddningsstatus

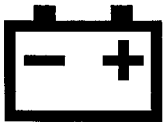

Bränsle

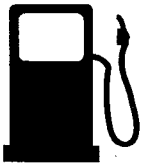

Neutralläge

N

Ettans växel

1

Tvåans växel

2

Treans växel

3

Klippaggregat — grundsymbol



Stoppa motor



Choke

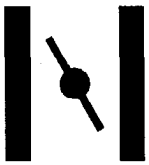

Snapspump (starthjälp)



Tryck tre gånger på snapspumpen.

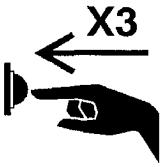

Lämna uttjänat batteri på avsett inlämnings-ställe.



Sätt in nyckeln i tändningslåset

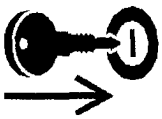

Vrid om nyckeln.



För reglage.



För reglage framåt.

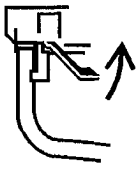

Klippaggregat — höjdjustering



Startsnöre.



Hjul



Drivhjul



Sänk styrbygeln.



Höj styrbygeln.



Höj/sänk styrbygeln.



Höj/sänk styrbygeln.



Höj styrbygeln.



För reglage bakåt.

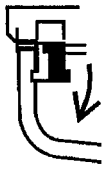

Höj styrbygeln.



Sänk styrbygeln.



Montering

Montering av handtag

1. Rikta in handtagen och dra åt vreden (Fig. 2). Böj låsen lätt mot varandra (Fig. 2).

2. Fäll handtaget bakåt tills stiftet snäpper i mittenhålet på låset (Fig. 2). Sätt stiftet i något annat hål om höjdinställningen inte känns bra. Fäst reglagekablaget med spännband.

Montera startsnöre

1. Dra startsnöret genom styrningen på handtaget (Fig. 3). Kläm styrbygeln mot handtaget för att lossa knivbromsen så går det lättare att linda snöret.

Montera utkastarlock

1. Se till att motorn inte är igång.

2. Öppna luckan på utkastet genom att föra det bakåt (Fig. 4). Håll fast handtaget på den fjäderbelastade luckan så att den inte stängs medan locket sätts in.

3. Vrid locket något medurs medan det sätts in eftersom det är något bredare än utkastaröppningen (Fig. 4). Se till att pilen på luckan pekar uppåt.

4. Tryck in locket helt tills låsfjädern längst ner snäpper i läge och låser locket i utkastaren. (Fig. 5). Släpp handtaget på utkastardörren så låses lockets överända.

Montering av batteri

(modell med elstart)

1. Se avsnittet Batteriladdning, sidan 16. Skjut in batteriet med klistermärket uppåt mellan fästhakarna på baksidan av instrumentbrädan och anslut kablarna (Fig. 6). Sätt i tändningsnyckeln när ni är klar att starta motorn.

Före start

Fyll olja i vevhuset

Fyll vevhuset med SAE 30- eller 10W30-olja till märket FULL på oljestickan, enligt fig. 7. Maximal volym i vevhuset är 0,75 liter. Använd valfritt fabrikat olja av hög kvalitet som uppfyller American Petroleum Institute (API) "bruksklass" — SF, SG or SH.

Kontrollera före varje körning att oljenivån ligger mellan ADD- och FULL-markeringarna på oljestickan (Fig. 7). Fyll olja om nivån är låg.

1. Ställ klipparen på jämnt underlag och gör rent runt oljestickan.

2. Ta ur oljestickan genom att vrida locket ett kvarts varv moturs.

3. Torka av oljestickan och sätt tillbaka den i påfyllningröret. Vrid den ett kvarts varv medurs. Ta sedan ur oljestickan igen och kontrollera oljenivån (Fig. 7). Fyll på olja så att nivån når märket FULL men inte mer. **FYLL INTE ÖVER FULL-MÄRKET DÅ DETTA KAN GE SKADOR PÅ MOTORN NÄR DEN STARTAS. HÄLL SAKTA.**

4. Sätt i oljestickan i påfyllningsröret och vrid locket ett kvarts varv medurs.

Obs! Kontrollera oljenivån varje gång klipparen körs eller var 5:e drifttimme. Byt olja första gången efter 2 timmars körning och därefter var 25:e drifttimme. Vid dammiga och smutsiga förhållanden krävs tätare oljebyten.

Fyll bensin i bränsletanken

⚠ FARA

MÖJLIG RISK
- **Under vissa betingelser är bensin extremt eldfarlig och mycket explosivt.**

DETTA KAN INTRÄFFA
- **Brinnande eller exploderande bensin kan ge dig och andra brännskador och orsaka materiella skador.**

SÅ HÄR UNDVIKER MAN RISKEN
- **Fyll tanken utomhus på en öppen plats och använd tratt och när motorn är kall. Torka upp eventuellt utspilld bensin.**
- **Fyll inte tanken helt full utan tills nivån ligger mellan 6 och 13 mm under påfyllningsrörets nederände. Utrymmet medger att bensinen kan expandera.**
- **Rök andrig vid hantering av bensin och håll dig borta från öppen eld och platser där bensinångor kan antändas av en gnista.**
- **Förvara bensin i godkänd dunk och håll den borta från barn.**
- **Köp aldrig mer än vad som går åt inom en månad.**

Motorn är godkänd för körning på blyfri bensin. Toro Company rekommenderar att ren, färsk och **BLYFRI** regularbensin med oktaltal 85 eller högre används i Toros bensindrivbna produkter. Blyfri bensin ger renare förbränning, förlänger motorns livslängd och ger bättre startegenskaper genom att det bildas mindre förbränningsrester i förbränningskammaren.

VIKTIGT: Blanda inte olja i bensinen. Använd inte bensin som förvarats över vintern.

Toro rekommenderar regelbunden användning av bränslestabilisator i samtliga Toros bensindrivna maskiner både vid körning och förvaring. Stabilisatorer renar motorn under drift och motverkar bildning av gummiliknande beläggningar vid förvaring.

VIKTIGT: Somliga bränslen, så kallade omformulerade bensinsorter, är bensin som blandats med alkohol eller eter. Bränslesystemet

kan skadas och prestanda försämras om sådana balndningar används i för hög utsträckning. Använd aldrig metanol, bensin som innehåller-metanol, gasohol som innehåller mer än 10% etanol eller vit bensin eftersom bränslesystemet kan skadas. Använd bensin med lägre inblandning av alkohol eller eter om driftstörningar uppstår.

Använd inga andra bränsletillsatser än sådana som är avsedda för stabilisering av bränslet vid förvaring, som t ex toros stabiliserare eller motsvarande produkt. Toros stabiliserare är en petroleumbaserad produkt. Toro avråder från alkoholbaserade stabiliserare som t ex etanol, metanol och isopropyl. Använd inte tillsatser för att försöka höja maskinens prestanda.

1. Gör rent omkring bränslelocket och skruva av det (Fig. 8). Fyll tanken till mellan 6 och 13 mm från toppen. Fyll inte upp i påfyllningsröret. Fyll inte helt fullt.

2. Öppna luftskruven på tanklocket (Fig. 8) genom att vrida den moturs.

   Obs! Luftskruven ska bara stängas om klipparen tippas för arbeten på kniv eller knivhus och när oljan tappas ur.

3. Sätt tillbaka tanklocket och torka upp spilld bensin.

4. Öppna bränslekranen på motorn (Fig. 9).

Återvinningstips

Allmänna tips

Följ anvisningarna vid klippning av både gräs och löv för bästa klippresultat och utseende på gräsmattan:

- Se till att **kniven är vass** under hela klippningssäsongen. Fila regelbundet bort hack i kniven.

- **Klipp endast torrt gräs och löv.** Vått gräs och löv tenderar att klumpa ihop sig på gräsmattan och kan sätta igen klipparen eller orsaka motorstopp. Det kan också vara halkigt och göra att du ramlar.

⚠ VARNING

MÖJLIG RISK
- **Vått gräs och löv kan få dig att halka och komma i kontakt med kniven.**

DETTA KAN INTRÄFFA
- **Kontakt med kniven kan ge svåra skador.**

SÅ HÄR UNDVIKER MAN RISKEN
- **Klipp bara när det är torrt.**

- Kör motorn på högsta varvtal. Högsta effekt ger bästa klippresultat.

- Gör rent klipparens undersida efter varje klippning.

- Håll motorn i gott skick. Klippning och omklippning kräver högre effekt.

- Gör rent luftfiltret oftare. Klippning och omklippning rör upp mer avklippt gräs och damm som sätter igen luftfiltret och sänker motorns prestanda.

Gräsklippning

- Gräs växer olika fort olika tider på året. Under sommarens värme är det i allmänhet lämpligast att klippa med höjdinställningen satt till C, D eller E. Endast cirka en tredjedel av grässtrået bör klippas bort. Klippning lägre än med C-inställning avrådes om inte gräset är glest eller på senhösten när växthastigheten börjar avta.

- Vid klippning av gräs högre än 15 cm kan du först klippa med inställningen i högsta läget och gå saktare och sedan klippa på nytt med en lägre inställning för att få bästa utseende på gräsmattan. Är gräset för högt och det bildas klumpar kan klipparen sättas igen och motorn stanna.

- Växla klippriktning. Detta hjälper till att sprida gräsklippet jämt över gräsmattan och ger jämn gödning.

Försök följande om gräsmattans utseende inte är tillfredsställande:

- Slipa kniven.
- Gå saktare.
- Höj höjdinställningen på klipparen.
- Klipp oftare.
- Överlappa klippbredden istället för att utnyttja klipparens hela bredd för varje pass.
- Klipp kanterna mellan passen en andra gång.
- Sätt höjdiställningen på framhjulen ett hack lägre än på bakhjulen. (T ex framhjulen på "C" och bakhjulen på "D")

Lövklippning

- Se till att gräsmattan syns till 50% genom lövtäcket efter klippningen. Detta kan kräva ett eller flera pass över löven.
- Sätt höjdinställningen lika på alla hjul om lövtäcket är tunt.
- Sätt höjdinställningen två hack högre på framhjulen än på bakhjulen om lövtäcket är tjockare än 13 cm. Detta förenklar inmatningen av löv under klipparen.
- Gå saktare om löven inte klipps fint nog att döljas nere i gräset.
- Du kan vilja kalka gräset på våren om du klipper mycket eklöv. Kalk neutraliserar de sura eklöven.

Körning

Körtips

1. KONTROLLERA OLJENIVÅN — Håll oljenivån mellan märkena ADD och FULL på oljestickan (Fig. 7).
2. FÖRE VARJE KLIPPNING — Se till att framåtdrivningen och styrbygeln fungerar korrekt. Motor och framåtdrivning ska stanna när styrbygeln släpps.

Starta, stanna och självgång

1. REGLAGE — Tändningslås (modell med elstart), gasreglage, växelreglage, styrbygel och snörstart finns på övre handtaget. (Fig. 10).

   Obs! Motorn kräver en till flera minuters varmkörning, beroende av temperaturen.

2. Sätt på tändkabeln på tändstiftet.
3. Öppna bränslekranen (Fig. 9) om den inte redan är öppen.
4. För växelreglaget till Ⓝ och gasen till ⛽ (CHOKE).
5. KEY-LECTRIC START — Vrid nyckeln till ⏻ (START) och släpp när motorn startar. Dra gasen från ⛽ (CHOKE) och reglera till önskat varvtal när motorn startat. Motorn kan startas med snörstarten (Fig. 10) om batteriet är för klent laddat för att orka starta motorn. Varmkör motorn. Maskinen kan köras under varmkörningen.
6. MANUELL START — Kläm styrbygeln mot handtaget. Dra ut startsnöret tills den hakar i och dra sedan kraftigt för att starta motorn. Dra gasen från ⛽ (CHOKE) och reglera till önskat varvtal när motorn startat.
7. HASTIGHET FRAMÅT (Fig. 10) — Klipparen har tre hastigheter framåt: "1" är långsamt, "2" är medelsnabb, och "3" är snabb gånghastighet.

För växelreglaget till önskat läge. **Farten kan regleras genom att öka eller minska avståndet mellan styrbygel och handtag.** Sänk styrbygeln och sänk farten vid svängar, manövrering eller om klipparen går för fort för dig. Sänker du styrbygeln för mycket stannar klipparen. Kläm styrbygeln närmare handtaget för att öka hastigheten. Klipparen går med maxhastighet när styrbygeln kläms helt emot handtaget. Styrbyglen behöver inte klämmas helt mot handtaget för att klipparen ska gå framåt. För växelspaken till Ⓝ när klipparen används för finjustering och när du går från klipparen.

8. SJÄLVGÅNG (Fig. 11) — För styrbygeln till urkopplad/växla-läget. Lägg i önskad växel och lyft styrbygeln till KÖR-läget så går klipparen framåt.

   VIKTIGT: Växla inte med styrbygeln i KÖR-läget, kraftöverföringen kan skadas och leda till växlingsproblem. För styrbygeln till läge URKOPPLAD/VÄXLA (Fig. 11) eller sänk bygeln tills klipparen stannar.

   Obs! Drivhjulen har frihjulsnav som gör det lättare att dra klipparen bakåt när drivningen är urkopplad. Klipparen måste skjutas framåt några centimeter efter att den stannat för att frihjulsnaven ska koppla ur. Kontakta återförsäljaren om du har frågor.

9. STANNA — Släpp styrbygeln när motorn ska stannas. Ta nyckeln ur tändningslåset på elstartmodellen. Dra av tändkabeln från tändstiftet om klipparen lämnas utan tillsyn eller inte ska användas.

Utkastarlock

1. Se till att motorn inte är igång. Öppna utkastarluckan genom att dra handtaget framåt och föra det bakåt (Fig. 4). Håll i luckhandtaget så att den fjäderbelastade luckan inte stängs medan locket sätts i.

2. Eftersom locket är någon bredare än utkastaröppningen måste du vrida locket lite medurs när du sätter in det (Fig. 4). Se till att pilen på locket pekar uppåt.

3. Tryck in locket helt tills fjäderlåset längst ner snäpper fast och låser locket säkert i utkastaröppningen (Fig. 5). Släpp handtaget på utkastarluckan så låses övre änden av locket.

4. Dra handtaget på utkastarluckan bakåt och lyft samtidigt upp fjäderlåset längst ner på locket när locket ska tas ur. Dra ur locket när låsen är öppnade.

Använda gräsuppsamlare

Någon gång vill du eventuellt använda uppsamlaren för att samla upp extra långt och tjockt gräs eller löv.

1. Stanna motorn och vänta tills alla rörliga delar stoppat. Ta ur tändningsnyckeln på elstartmodellen.

2. Se till att utkastarluckan är helt framförd och att stiftet hakat i (Fig. 12).

3. MONTERA UPPSAMLAREN — Trä hålet i uppsamlarens ram över hållaren på klipparhuset (Fig. 12) och placera bakänden på uppsamlarens ram på nedre delen av handtaget.

4. Dra handtaget på utkastarluckan framåt till stiftet hakar ur och för handtaget bakåt tills stiftet hakar i skåran i uppsamlaren (Fig. 13). Utkastarluckan är nu öppen.

5. TÖMNING AV UPPSAMLARE — Stanna motorn och vänta tills att alla delar stannat. Lyft handtaget på utkastarluckan och för det framåt tills låsstiftet hakar i (Fig. 12). Ta tag i handtagen fram och bak på uppsamlaren och lyft av den från klipparen. Tippa ur gräsklippet ur uppsamlaren.

⚠ FARA

MÖJLIG RISK
- **Gräsklipp och andra föremål kan kastas ur en öppen utkastare.**

DETTA KAN INTRÄFFA
- **Föremål som kastas tillräckligt hårt kan orsaka allvarliga personskador eller döden för förare och åskådare.**

SÅ HÄR UNDVIKER MAN RISKEN
- **Öppna aldrig utkastarluckan med motorn igång om inte uppsamlaren, sidutkastartillbehöret eller utkastarlocket är monterat.**

⚠ FARA

MÖJLIG RISK
- **En sliten uppsamlare kan släppa genom småstenar och annat skräp som kan kastas mot föraren eller åskådare.**

DETTA KAN INTRÄFFA
- **Kringflygande föremål kan orsaka allvarliga personskador eller döden.**

SÅ HÄR UNDVIKER MAN RISKEN
- **Kontrollera uppsamlaren regelbundet. Montera en ny original TORO-uppsamlare som bär denna eller liknande varning om den är skadad.**

6. Följ stegen 3-4 när uppsamlaren monteras igen.

⚠ FARA

MÖJLIG RISK
- **Föremål kan kastas omkring om inte utkastarluckan är helt stängd.**

DETTA KAN INTRÄFFA
- **Föremål som kastas tillräckligt hårt kan orsaka allvarliga personskador eller döden.**

SÅ HÄR UNDVIKER MAN RISKEN
- **Stanna motorn och för försiktigt handtaget på utkastarluckan fram och tillbaka om luckan inte går att stänga på grund av att gräs fastnat i utkastaren. Vicka tills luckan går att stänga helt. Försök inte tvinga igen luckan eftersom den eller handtaget kan skadas. Använd en pinne och ta bort hindret om luckan fortfarandeinte går att stänga.**

Inställning av klipphöjd

Toros unika SmartWheel™ är en enkel metod att bestämma klipphöjden.

SmartWheel har två klippskalor — TUNT/NORMALT och TJOCKT — för att ge bästa klipphöjdinställning under alla klippningsförhållanden (Fig. 14). Använd för det mesta TUNT/NORMALT-skalan under den varma sommarsäsongen. TJOCKT-skalan är avsedd för tjockt gräs som oftast förekommer på våren.

I allmänhet rekommenderas att:

- Gräset ska normalt klippas med inställningarna C, D eller E eller så att gräset hålls 5 till 7 cm högt.
- Klippning lägre än C-inställningen avrådes om inte gräset är glest eller sent på hösten när gräsväxten avtar. Klippning av högt gräs kan

kräva en högre inställning och att du går saktare, klipp sedan igen med normal inställning. Klipparen kan sättas igen och motorn stanna om gräset är för långt och det bildas klumpar.

- SmartWheel beräknar inställningen så att inte mer än en tredjedel av grässtrået klipps bort.

⚠ FARA

MÖJLIG RISK
- **Reglering av höjdinställningsspakarna kan medföra att du kommer i kontakt med kniven.**

DETTA KAN INTRÄFFA
- **Kontakt med den roterande kniven kan orsaka allvarliga personskador.**

SÅ HÄR UNDVIKER MAN RISKEN
- **Ställ inte in klipphöjden med motorn igång och när kniven roterar.**
- **För aldrig fingrarna in under kåpan för att lyfta klipparen vid höjdinställning.**

1. Skjut ut klipparen på gräset innan du startar motorn och börjar klippa. Stanna när bokstäverna på SmartWheel™ på bakre vänstra hjulet pekar uppåt (Fig. 14).

2. Jämför höjden på grästopparna med hjälp av SmartWheel-färgerna/bokstäverna på hjulet (Fig. 14). Den färg/bokstav som grästopparna pekar mot anger rätt klipphöjd.

3. Kläm klipparens höjdinställningsspak mot hjulet och för den till motsvarande färg/bokstav på klipparkåpan (Fig. 15). Lyft upp kåpan så att hjulet hänger fritt för enklare inställning. **För inte in fingrarna under kåpan när du lyfter.** Se till att stiftet på höjdinställningsspaken snäpper i spåret i kåpan. Ställ in alla hjul till samma färg/bokstav.

   Obs! Framhjulen kan ställas in till 1,3 cm. För höjdinsällningsspaken förbi "A" och släpp in stiftet i skåran i kåpan.

Underhåll

⚠ VARNING

MÖJLIG RISK
- **Motorn kan starta oväntat om tändkabeln lämnas kvar på tändstiftet.**

DETTA KAN INTRÄFFA
- **Oavsiktlig start av motorn kan medföra allvariga personskador på förare eller åskådare.**

SÅ HÄR UNDVIKER MAN RISKEN
- **Dra av tändkabeln från tändstiftet innan du gör service eller justeringar.**

Service av luftrenare

Luftrenaren ska normalt rengöras var 25:e drifttimme. Används klipparen under dammiga och smutsiga förhållanden kan rengöring behöva göras oftare. Byt ut luftrenarkomponenterna om de är mycket smutsiga.

1. Stanna motorn och dra av tändkabeln från tändstiftet. Ta ur tändningsnyckeln på elstartmodellen.

2. Vrid skruven som håller fast luftrenarkåpan tills denna kan tas bort. Gör rent kåpan ordentligt (Fig. 16).

3. Ta ur skumplastinsatsen ur luftrenaren om den är smutsigt (Fig. 16). Gör rent noggrant.

   A. TVÄTTA skumplastinsatsen i varm tvållösning. Krama ur smuts med vrid inte då insatsen kan gå sönder. Skölj noga i rent vatten.

   B. TORKA genom att vira in insatsen i en ren trasa. Krama trasa och insats så att de torkar.

   C. FYLL insatsen med SAE 30 motorolja. Krama så att oljan fördelas jämnt och överflödig olja kramas ur. Insatsen ska vara fuktad med olja.

4. Sätt tillbaka skumplastinsatsen och luftrenarkåpan.

   VIKTIGT: Kör inte motorn utan luftrenarinsats eftersom det sannolikt resulterar i extremt slitage och skador.

Byte av tändstift

Använd CHAMPION RC12YC eller motsvarande tändstift. Elektrodavståndet ska vara 0,76 mm. Ta ur och kontrollera stiftet var 25:e drifttimme.

1. Stanna motorn och dra av tändkabeln från tändstiftet.
2. Gör rent omkring tändstiftet och skruva ur det ur topplocket.

   VIKTIGT: Byt ut spräckt, skadat eller smutsigt tändstift. Blästra, skrapa eller rengör inte elektroderna eftersom skräp kan komma in i cylindern och orsaka skador.

3. Justera elektrodavståndet till 0,76 mm (Fig. 17). Montera tändstiftet med korrekt justerat gap och packning. Dra åt till moment 19 N·m.

Tömning av bensin

1. Stanna motorn och låt den kallna. Dra av tändkabeln från tändstiftet. Ta ur tändningsnyckeln på elstartmodellen.

   Obs! Töm endast bensin från en kall motor.

2. Vrid bränslekranen (Fig. 9) till läge OFF.
3. Skruva av tanklocket (Fig. 8) och använd en handpump för att tömma ur bränslet till en ren bensindunk.

   Obs! Detta är den enda metod som rekommenderas för urtappning av bränsle.

4. Öppna bränslekranen innan klipparen används igen.

Byte av vevhusolja

Byt olja efter fem drifttimmar och sedan var 50:e drifttimme eller en gång per säsong. Byt olja när motorn är varm.

Obs! Byt olja var 25:e drifttimme om klipparen körs hårt eller under höga temperaturer.

1. Vrid bränslekranen (Fig. 9) till läge OFF.
2. Stäng luftskruven på tanklocket (Fig. 8).
3. Kör motorn tills den stannar. Försök starta den på nytt för att se till att förgasaren är tömd.
4. Dra av tändkabeln från tändstiftet. Ta ur tändningsnyckeln på elstartmodellen.
5. Stäng utkastarluckan och ta bort uppsamlaren om sådan är monterad.
6. Ta oljestickan ur påfyllningsröret och ställ ett uppsamlingskärl till vänster intill klipparen.
7. Tippa klipparen åt vänster så att oljan rinner ut i uppsamlingskärlet (Fig. 18).
8. Res upp klipparen när oljan tömts ur och fyll på ny olja i motorn. Se avsnittet Fyll olja i vevhuset, sid. 7.
9. Öppna luftskruven på tanklocket, öppna bränslekranen och sätt tillbaka tändkabeln.

Justering av gaswire

Gasreglaget kan behöva justeras om motorn inte går att starta eller stanna. Gasreglaget måste justeras varje gång en ny gaswire monteras.

1. Stanna motorn och dra av tändkabeln från tändstiftet. Ta ur tändningsnyckeln på elstartmodellen.
2. För gasreglaget till (Läge FAST).
3. Lossa wireklämman så att wiren går att flytta (Fig. 19).

4. Flytta wiren till vänster eller höger tills hålen i gasarm och spjällarm är mitt för varandra (Fig. 19).

5. Dra lätt i wiren för att få bort glapp och dra åt wireklämman.

Rengöring av kylsystemet

Avlägsna smuts och skräp från cylinder, cylindertopp och runt förgasare och reglage. Ta också bort skräp från luftintagspringorna på snörstarthuset. Detta säkerställer god kylning och bästa motorprestanda.

Justering av drivning

Justera drivningen med vredet bak på växellådan om klipparen inte går framåt när styrbygeln är mer än 4 cm från handtaget.

1. Stanna motorn och dra av tändkabeln från tändstiftet. Ta ur tändningsnyckeln på elstartmodellen.

2. Stäng utkastarluckan och ta bort uppsamlaren om sådan är monterad.

3. JUSTERING (Fig. 20) — Vrid vredet medurs ett halvt varv om klipparen inte går framåt. Vrid vredet ett halvt varv för att lossa på drivremmen om klipparen kryper framåt när drivningen är urkopplad.

⚠ FÖRSIKTIGHET

MÖJLIG RISK
- **Sätts drivningswiren an för hårt kan det orsaka att klipparen går framåt utan att drivningen är inkopplad.**

DETTA KAN INTRÄFFA
- **Kontakt mellan klippare i rörelse kan orsaka allvarliga personskador på förare och åskådare.**

SÅ HÄR UNDVIKER MAN RISKEN
- **Sätt inte an drivningswiren för hårt.**

4. KONTROLLERA INSTÄLLNINGEN — Inställningen är korrekt när styrbyglen är cirka 4 cm från handtaget (Fig. 21) och hjulen kan rotera fritt.

5. Gör om stegen 2 och 3 tills inställningen är rätt.

Justering av bromswire (Fig. 22)

Justering krävs varje gång en ny knivbromswire monteras.

1. Stanna motorn och dra av tändkabeln från tändstiftet. Ta ur tändningsnyckeln på elstartmodellen.

2. KONTROLLERA INSTÄLLNINGEN — för styrbygeln mot handtaget tills glappet i wiren är borta. Avståndet mellan bromsarm och handtag måste vara mellan 3,2 mm och 6,4 mm. Inställning sker enligt steg 3.

3. KONTROLLERA WIREHÖLJET — Lossa muttern på wirearmen. Placera ett 3,2 mm–6,4 mm tjockt föremål mellan bromsarm och handtag. Dra i wirehöljet tills glappet i wiren är borta. Dra åt muttern.

Inspektion/demontering/ slipning av kniv

Se till att kniven alltid är vass. En vass kniv ger rena snitt utan att slita av och trasa sönder gräset som en slö kniv gör.

1. Vrid bränslekranen (Fig. 9) till läge OFF.

2. Stäng luftskruven på tanklocket (Fig. 8).

3. Kör motorn tills den stannar. Försök starta den på nytt för att se till att förgasaren är tömd.

4. Dra av tändkabeln från tändstiftet. Ta ur tändningsnyckeln på elstartmodellen.

5. Stäng utkastarluckan och ta bort uppsamlaren om sådan är monterad.

6. Tippa klipparen åt vänster (Fig. 23). Undvik att rotera kniven eftersom det kan ge startproblem.

7. INSPEKTION AV KNIVEN — undersök kniven noga och se efter att den är vass och inte sliten, speciellt där plana och böjda ytor möts (Fig. 24A). Kontrollera kniven innan klipparen används eftersom sand och slitande material kan slita bort metallen där plana och böjda ytor på kniven sitter ihop. Byt ut kniven om det finns spår eller om den är sliten (Fig. 24B & C). Följ anvisningarna i steg 8

   Obs! Montera ny kniv före varje klippningssäsong för bästa prestanda. Fila ner småmärken i eggen under säsongen.

8. DEMONTERING AV KNIV — Använd en trasa eller grov handske och håll fast kniven. Demontera knivbult, låsbricka, accelerator och kniv (Fig. 23).

⚠ FARA

MÖJLIG RISK
- **En sliten eller skadad kniv kan brista och delar kan kastas mot förare eller åskådare.**

DETTA KAN INTRÄFFA
- **En kastad knivdel kan medföra allvarlig personskada eller döden för förare eller åskådare.**

SÅ HÄR UNDVIKER MAN RISKEN
- **Inspektera kniven regelbundet och se efter om den är sliten eller skadad.**
- **Byt ut sliten eller skadad kniv.**

9. SLIPNING AV KNIV — Fila översidan av kniven och se till att skärvinkeln bibehålls (Fig. 25). Kniven behåller balanseringen om lika mycket material filas bort från båda eggarna.

   VIKTIGT: Kontrollera knivens balansering genom att sätta den i en knivbalanserare. En lågprisbalanserare kan köpas i järnhandeln. En balanserad kniv står kvar horisontellt medan en obalanserad vrider sig efter den tyngsta halvan. Fila bort mer material på den tunga sidans egg om kniven inte är i balans.

10. Montera vass och balanserad TORO-kniv, accelerator, låsbricka och knivbult. Segeldelen på kniven måste peka uppåt mot kåpan när installationen är korrekt gjord. Dra åt knivbulten till 68 N·m.

11. Res upp klipparen igen.

12. Öppna luftskruven på tanklocket, öppna bränslekranen och sätt tillbaka tändkabeln.

Smörjning

Fram- och bakhjulen ska smörjas var 25:e drifttimme och efter avslutad klippningssäsong.

1. Droppa 2 till 3 droppar tunn olja på insidan och utsidan av alla hjulbultar. Snurra på hjulen så att oljan fördelas i lagren. Torka av överflödig olja.

2. För inställningsspakarna på bakhjulen till "C"-läget. Torka av smörjnipplarna med en ren trasa (Fig. 26). Sätt fettsprutan på nippeln och

pumpa in 2 till 3 tag med #2 Multi-Purpose litiumbaserat fett. För hårt tryck kan skada tätningarna.

Laddning av batteri

(modell med elstart)

Även om ett nytt batteri inte är fulladdat räcker en fyratimmars uppladdning till flera starter. Ett nytt batteri måste dock laddas under 72 timmar så att det laddas helt fullt. Ladda också kontinuerligt under 72 timmar när klipparen förvaras och på våren. Motorns generator håller batteriet laddat vid normal drift. Ladda under 48 timmar om det laddats ur.

1. Stanna motorn och koppla loss kablaget från batterikontakten (Fig. 6).

2. Batteriet kan om så önskas genom att det dras ur fästhakarna. Demontering behövs dock inte om klipparen kan ställas nära ett eluttag.

3. Anslut TORO-laddaren till batteriet och anslut den till ett 220-volts uttag. Koppla från laddaren från nätet och batteriet när detta laddats angiven tid.

4. Anslut kablaget till batterikontakten.

   VIKTIGT: Endast användning av TORO-laddare rekommenderas eftersom andra laddare kan skada batteriet. Ladda alltid inomhus vid rumstemperatur (22° C) när så är möjligt. Ladda inte längre än 72 timmar eftersom det kan orsaka skador.

Säkringsbyte

(modell med elstart)

Elsystemets laddningskrets skyddas av en säkring. Om batteriet inte håller laddningen kan det bero på att säkringen löst ut. Använd en 5 A AGC-5-säkring.

1. Kläm ihop säkringshållarens två delar. Öppna säkringshållaren genom att vrida locket (Fig. 27).

2. Ta ur säkringen och kasta den.

3. Montera ny säkring.

4. Rikta in hakarna på locket mot bottendelen och skjut ihop delarna. Vrid och lås säkringshållaren.

Rengöring

Lock och utkastaröppning

Locket på utkastaröppningen måste för bästa prestanda göras rent efter varje klippning. Gräsklipp kan ansamlas på och runtom locket när gräset är tjockt och saftigt och göra det svårt att ta bort locket. Ta bort locket efter varje klippning och rensa bort allt skräp.

Se alltid till att utkastarluckan stänger helt när handtaget släpps. Rengör utkastaröppningen inuti och luckan noggrant om skräp hindrar luckan från att stänga helt.

Klipparkåpans undersida

Håll undersidan av klipparkåpan ren. Var särskilt noga med att hålla sparkplåtarna rena från skräp (Fig. 29).

Spolning

1. Ställ klipparen på plant underlag nära en trädgårdsslang.

2. Starta motorn.

3. Koppla in kniven.

4. Håll slangen i i handtagshöjd och rikta strålen mot marken just framför höger bakhjul (Fig. 28). Den roterande kniven drar då in vattnet under kåpan och spolar ur klippet. Spola några minuter tills inget mer klipp rinner fram under kåpan.

5. Stanna motorn.

6. Stäng av vattnet.

7. Starta klipparen igen och låt den gå några minuter tills den torkar.

Skrapning

Tippa klipparen och skrapa rent om allt skräp inte går att spola bort.

1. Vrid bränslekranen (Fig. 9) till läge OFF.

2. Stäng luftskruven på tanklocket (Fig. 8).

3. Kör motorn tills den stannar. Försök starta den på nytt för att se till att förgasaren är tömd.

4. Dra av tändkabeln från tändstiftet. Ta ur tändningsnyckeln på elstartmodellen.

5. Stäng utkastarluckan och ta bort uppsamlaren om sådan är monterad.

6. Tippa klipparen åt vänster (Fig. 29). Undvik att rotera kniven eftersom det kan ge startproblem.

7. Avlägsna smuts och gräsklipp med en träskrapa. Undvik grader och skarpa kanter.

8. Res upp klipparen.

9. Fyll bensintanken.

10. Öppna luftskruven på tanklocket, öppna bränslekranen och sätt tillbaka tändkabeln.

Remkåpa

Håll rent under remkåpan.

1. Se till att motorn är stannad och skruva bort skruvarna som håller fast remkåpan på klipparkåpan (Fig. 30). Lyft av kåpan och borsta bort allt skräp från remmen. Montera tillbaka remkåpan.

Förgasarjustering

Förgasaren på denna motorn är av en typ som ger små utsläpp. Den har en tomgångsblandningsventil med begränsare, (Fig. 31), som medger någon justering, och en justerskruv för tomgångsvarvtal.

Justeringar

SKRUVA INTE PÅ FULLVARVSSKRUVEN.
Denna är förinställd vid fabriken.

1. Starta motorn och varmkör i cirka fem minuter innan justeringar görs.

2. För gasreglaget till läge SLOW.

3. Vrid gasreglaget mot tomgångsjusteringsskruven och håll kvar.

4. Vrid tomgångsskruven så att varvtalet blir 1750 v/min.

5. Vrid blandningsventilen helt medurs och sedan helt moturs.

6. Placera till sist tomgångsblandningsventilen i mittläge.

7. Kontrollera tomgångsvarvtalet och justera på nytt till 1750 v/min om så behövs.

8. För gasreglaget till läge FAST. Motorn ska varva upp mjukt. Vrid tomgångsblandnings-ventilen moturs 1/8 varv om den inte gör så.

Förvaring

1. Töm ur bensinen eller tillsätt stabiliseringsmedel i tanken om klipparen ska förvaras en längre tid. Se avsnittet Tömning av bensin, sid. 14 om bensinen töms ur. Starta motorn och låt den gå på tomgång tills allt bränsle förbrukats och motorn stannar. Starta ett par gånger till så att motorn säkert är tömd på bensin. Töms inte bensinen ur utan att stbiliseringsmedel tillsätts bildas gummiliknande beläggningar som ger motorn dåliga prestanda och till och med startproblem.

Obs! Tappa ur allt bränsle och kör motorn tills den stannar av bränslebrist, innan maskinen förvaras om den körts på omformulerad bensin, (bensin blandad med alkohol eller eter).

Bränsle kan bara lämnas kvar i tanken om en bränslestabilisator tillsätts före förvaringen. Toro avråder från alkoholbaserade stabilisatorer, t ex etanol, metanol och isopropyl. Använd stabilisatorer i de mängder som rekommenderas av tillverkaren.

Bränsletillsatser behåller sin verkan under 6–8 månader under normala betingelser.

2. Töm ur oljan: se avsnittet Byte av olja i vevhus, sid. 14. Fyll inte ny olja förrän åtgärderna i steg (3-10) vidtagits.

3. Ta ur tändstiftet och häll i 2 matskedar SAE 30 olja i cylindern. Dra sakta i startsnöret så att cylinderloppet ges en oljefilm. Sätt tillbaka tändstiftet och dra till moment 19 N·m. **SÄTT INTE TILLBAKA TÄNDKABELN PÅ TÄNDSTIFTET.**

4. Gör ren klipparkåpan: se avsnittet Rengöring av klipparkåpa, utkastaröppning, remkåpa och utkastarlock, sid. 17.

5. Kontrollera knivens kondition: se avsnittet Inspektion/demontering/slipning av kniv, sid. 15.

6. Dra åt alla muttrar, bultar och skruvar.

7. Ta bort smuts och skräp på cylinder, topplockets kylflänsar och fläkthus. Ta också bort gräsklipp, skräp och smuts från motorns yttre delar, kapslingen och klipparkåpans överdel.

8. Gör ren luftrenaren: se avsnittet Service på luftrenare, sid. 13.

9. Smörj hjulen: se avsnittet Smörjning, sid. 16.

10. Bättra i alla rostfläckar och lackskador. Toro Re–Kote bättringsfärg finns hos autoriserad TORO återförsäljare/verkstad.

11. Fyll olja i vevhuset: se avsnittet Fyll olja i vevhus, sid. 7.

12. Ladda batteriet under 72 timmar (elstartmodell), se avsnittet Laddning av batteri, sid. 16.

13. Förvara klipparen rent och torrt. Täck över klipparen som skydd och för att hålla den ren.

Tillbehör

Nedanstående tillbehör för speciella förhållanden kan köpas hos närmaste återförsäljare/verkstad.

1. **Sidutkastarsats modell nr. 59113** — Monteras på några sekunder. Monteras bak i stället för uppsamlaren. Sprider klippet på båda sidor under klippning (Fig. 32).

2. **Gnistfångare, artikelnr. 77-9040** — Gnistfångare kan köpas hos auktoriserad Toro återförsäljare/verkstad om sådant krävs i lokala förordningar. Det är olagligt enligt artikel 4442 i lagen om allmänna naturtillgångar att i Kalifornien köra gräsklippare i mark täckt av skog, busksnår eller gräs utan fungerande gnistfångare.

3. **Rivarsats, modell nr. 59131** — Monteras på några sekunder. Frontmonterad för enkelt handhavande (Fig. 33). Fjädertinnar river upp gräsfilten för enkel uppsugning till uppsamlaren och bortforsling.

Toro startgaranti

Fem års garanti
för Toro GTS 150 OHV-motor

Vad täcker garantin?

Toro Company garanterar att din TORO GTS 150-motor startar på första eller andra rycket under fem år från inköpsdatum — om du följer underhållsföreskrifterna — annars reparerar vi den. Kostnad för arbete och delar ingår men du måste stå för transportkostnaderna. Garantin gäller TORO GTS 150-motorer köpta efter 1 september 1991.

Vad måste du göra för att garantin ska gälla?

Du måste underhålla din TORO GTS 150-motor genom att på egen bekostnad följa underhållsschemat i handboken. Du måste föra noteringar över arbetet i medföljande protokoll och behålla inköpskvittot. Du måste också låta en auktoriserad återförsäljare/verkstad göra årlig service på din TORO GTS 150-motor.

Var får jag service?

Om startprsetanda för din TORO GTS 150-motor försämras så att den inte längre startar på första eller andra rycket, ska du göra enligt följande:

1. Ta kontakt med en auktoriserad TORO återförsäljare/verkstad eller TORO-agenten.
2. Han kommer endera att be dig skicka in maskinen till honom eller rekommendera någon annan auktoriserad TORO-verkstad som ligger lämpligare till.
3. Ta med maskinen, dina underhållsprotokoll och inköpskvittot till återförsäljaren/verkstaden.

Ta kontakt med din TORO-agent om du av någon anledning är missnöjd med återförsäljarens analys av din motors startproblem eller med den hjälp du får.

Vad täcker inte garantin?

Garantin gäller inte:

1. Reparationer på maskiner som används kommersiellt.
2. Normalt underhåll inklusive tändstiftsbyte, luftfilter, bränslefilter och förgasarjustering.
3. Oljebyte och smörjning.
4. Reparationer och justeringar på grund av:

A. Att anvisade underhållsföreskrifter inte följts,

B. Att roterande kniv slagit i något föremål,

C. Föroreningar i bränslesystemet,

D. Felaktigt bränsle eller bränsleblandning (se handboken i tveksamma fall)

E. Att korrekta förvaringsföreskrifter enligt handboken inte följts,

F. Felaktig användning, misskötsel eller olyckor,

G. Reparationer eller reparationsförsök har utförds av annan än auktoriserad TORO återförsäljare/verkstad.

5. Speciella driftförutsättningar när start kan kräva fler än två ryck, inklusive:

A. Första start efter en längre period då maskinen inte körts eller efter förvaring mellan säsonger,

B. Start vid låg temperatur som t ex tidig vår eller sen höst kan kräva ytterligare ett ryck eller två (gäller endast roterande maskiner),

C. Felaktig startprocedur. Kontrollera följande om du får startproblem Handboken så att du är säker på att du använder korrekt startprocedur. Detta kan bespara dig ett onödigt besök hos återförsäljaren/verkstaden.

Alla garantireparationer enligt denna garanti måste utföras av auktoriserad TORO återförsäljare/verkstad med godkända reservdelar.

Möjligheten till hjälp genom reparation hos auktoriserad TORO återförsäljare/verkstad är köparens enda möjlighet.

Underhållsprotokoll för startgaranti

Du måste utföra följande underhåll var 25:e drifttimme för att startgarantin ska gälla och oftare vid dammiga och smutsiga förhållanden. Följ anvisningarna i handboken och notera uppgifterna på detta protokoll.

Datum	**Drift-timmar**	**Service på luftrenare**	**Oljebyte** Gäller ej 2–takt	**Smörjning av hjul**	**Kontroll av tändstift**	**Förvaring av klippare**


TORO®