FORMULAR NR. 3317–908DK

TORO®

53cm Recycler®

Plæneklipper

Modelnr. 20767–6900001 & senere
Modelnr. 20768–6900001 & senere

Brugerhåndbog

Figurer

1

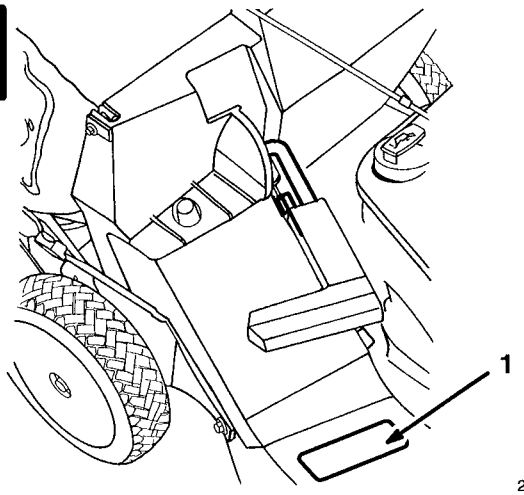

2302

1. Model- og serienummer indgravet i rotorhus

2

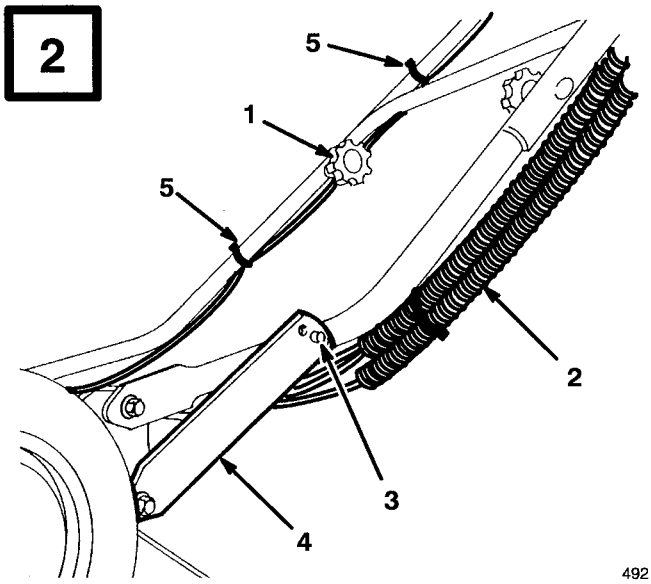

492

1. Låsehåndtag
2. Gasregulatorkabel
3. Studs på styregreb
4. Håndtagslås
5. Kabelbinder

3

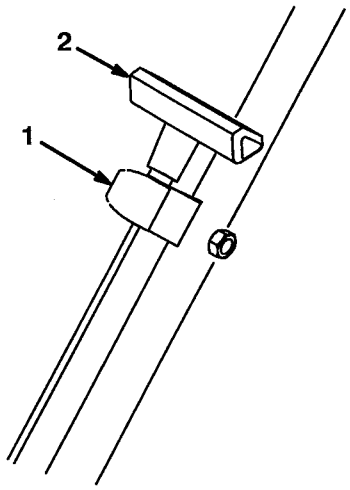

1600

1. Snorstyr
2. Startersnor

4

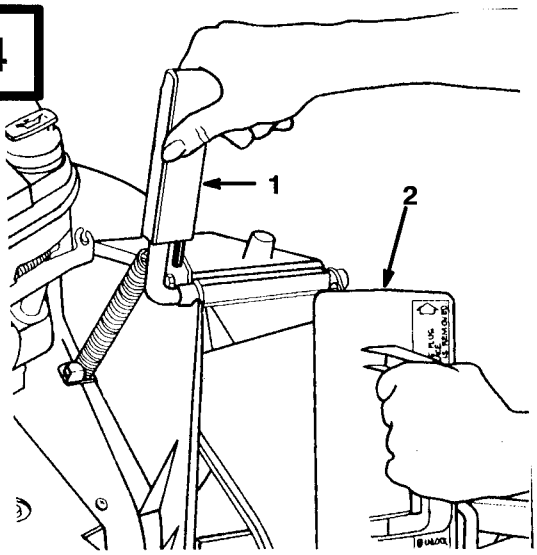

1914

1. Håndtag
2. Skuffe drejet med uret

©The Toro Company – 1996
Alle rettigheder forbeholdes

Trykt i USA

5

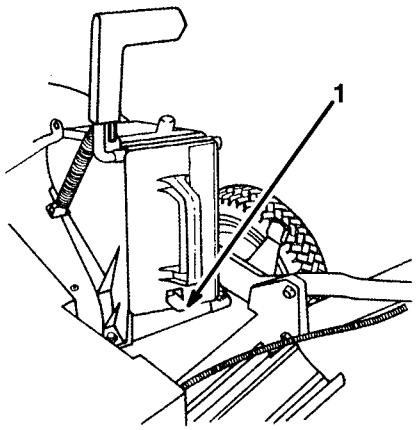

1915

1. Fjederclips

6

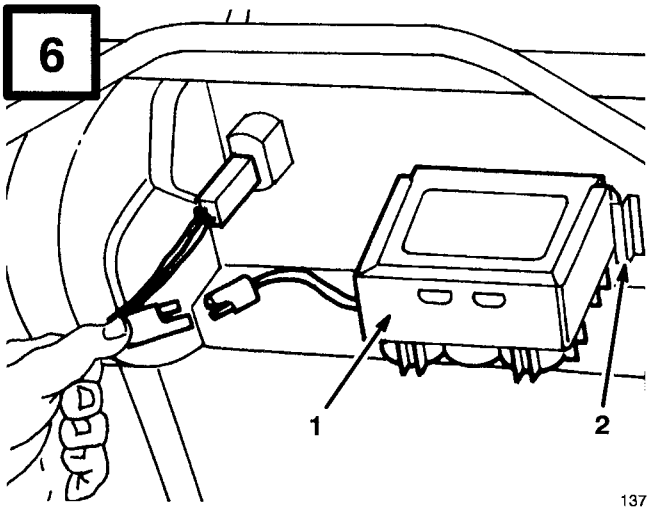

137

1. Batteri
2. Monteringstap

7

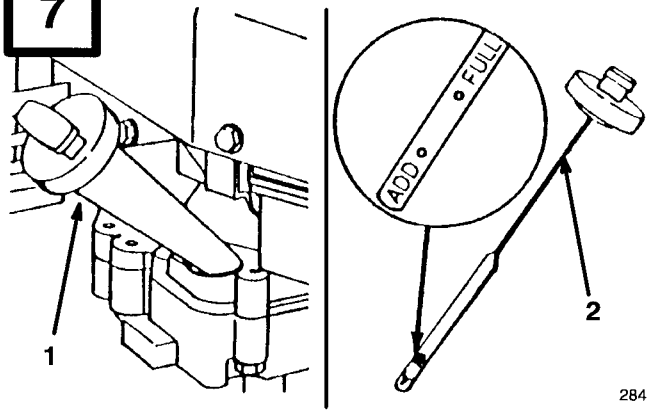

284

1. Oliepåfyldningsrør
2. Oliepind

8

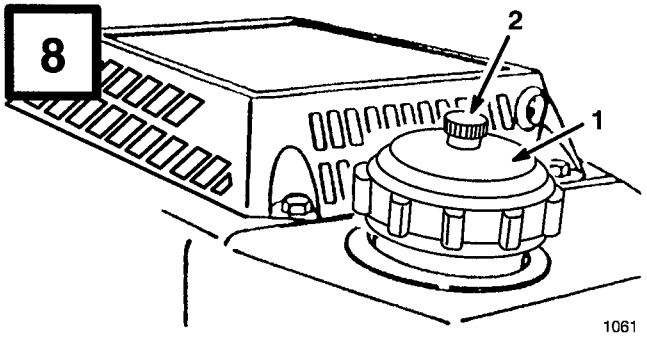

1061

1. Brændstoftanklåg
2. Udluftningsskrue

9

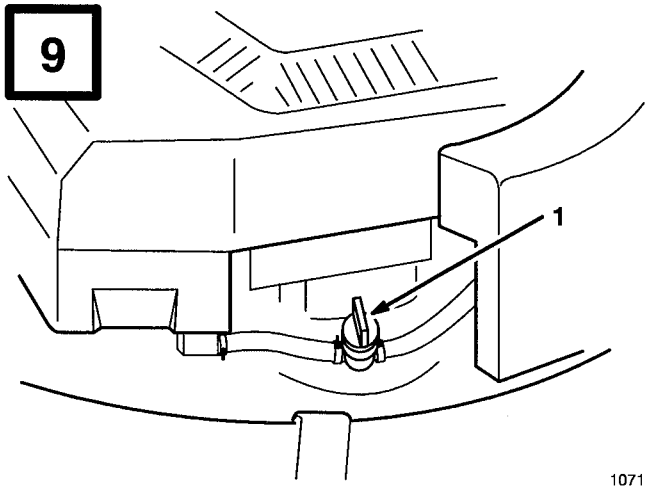

1071

1. Brændstofhane

10

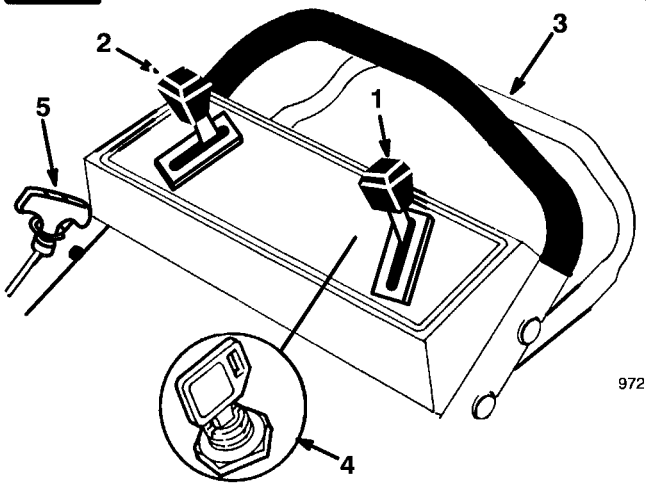

1. Gasregulator
2. Fremtrækshastigheds-regulator
3. Sikkerhedshåndtag til selvtræk
4. Nøglekontakt *
5. Snorestarter

* Kun på modeller med el-start

11

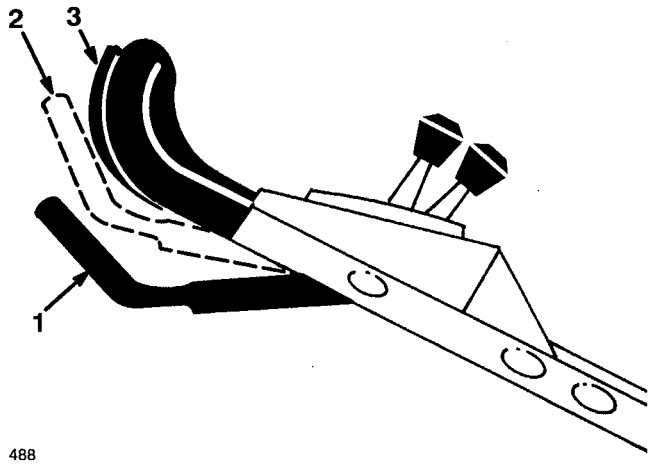

1. Sikkerhedshåndtag
2. RUN/SHIFT-stilling (kør/skift)
3. DRIVE-stilling (kør)

12

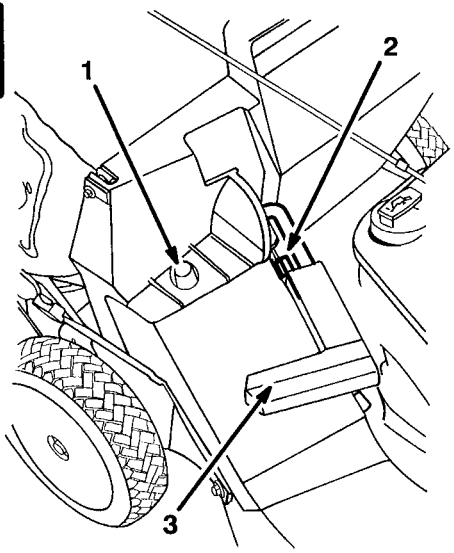

1. Poseramme på holdestuds
2. Palkontaktholder
3. Håndtag helt fremad. Udblæsningslem lukket.

13

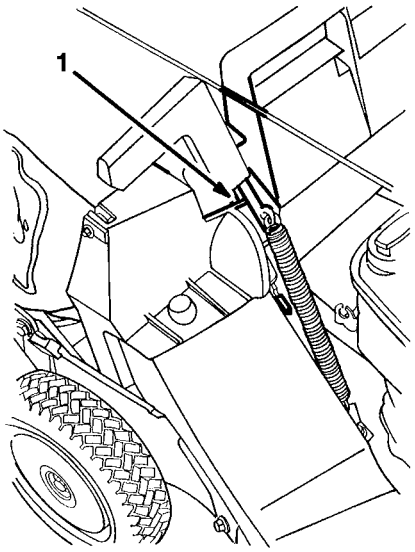

1. Pal låst i poseindhak

14

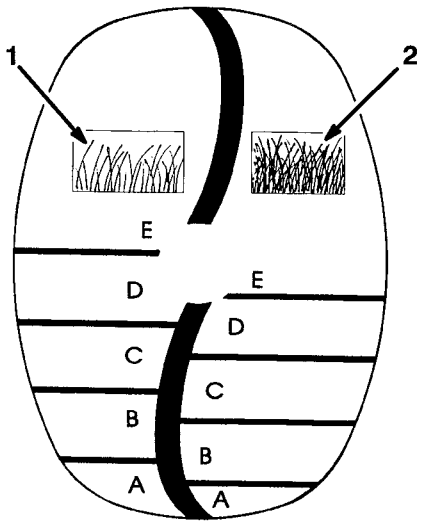

971

1. Græsklippeskala for spredt/normal græstæthed
2. Græsklippeskala for frodig græstæthed

15

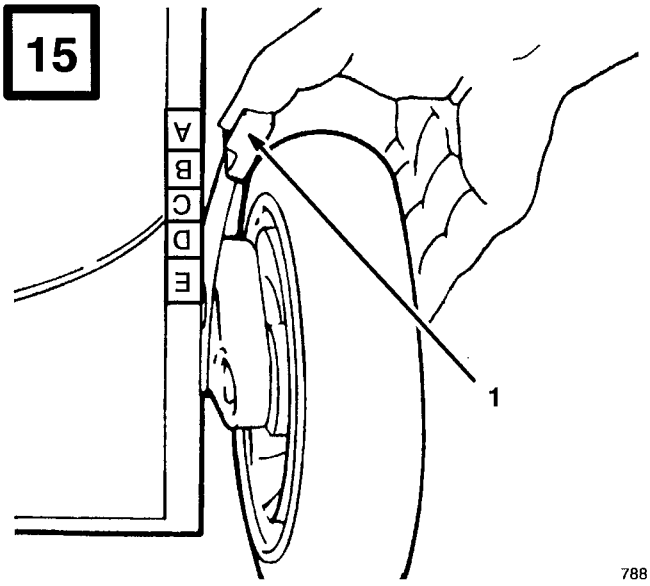

788

1. Klippehøjdearm

16

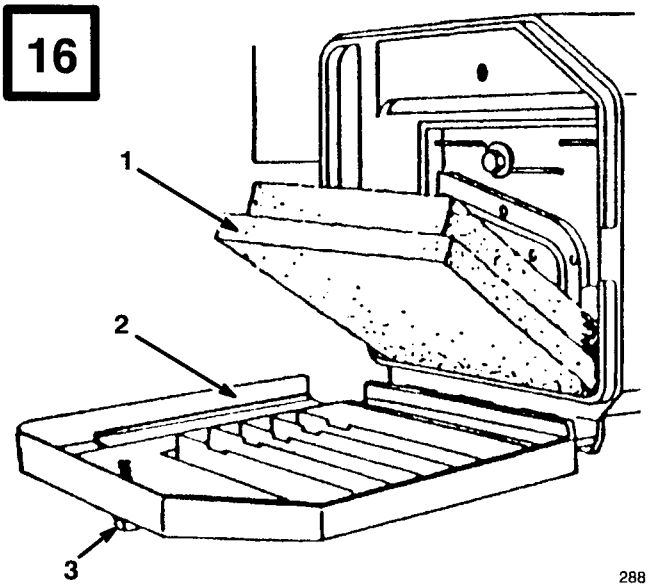

288

1. Skumindsats
2. Dæksel
3. Knap

17

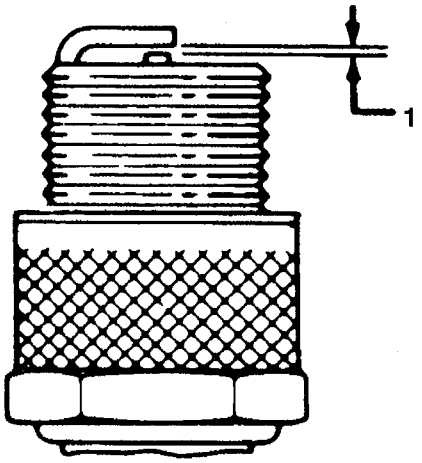

1. 0,030"

18

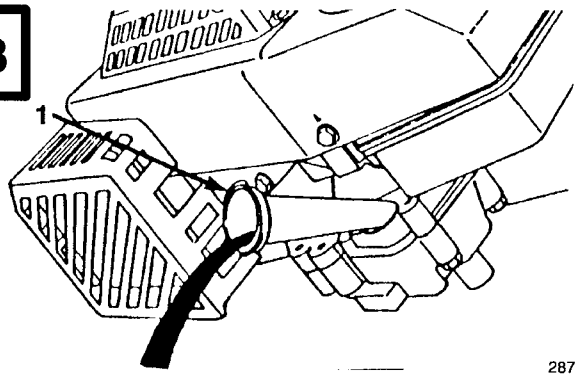

287

1. Oliepåfyldningsrør

19

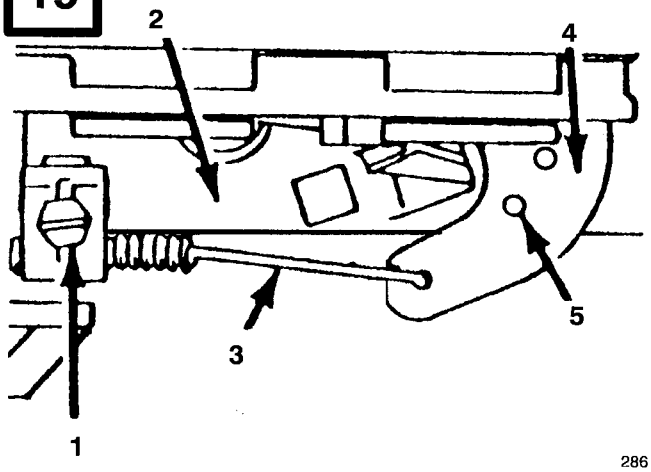

286

1. Kabelklemskrue
2. Gasregulatorbeslag
3. Gaskabel
4. Gasregulatorarm
5. Indjusterede huller

20

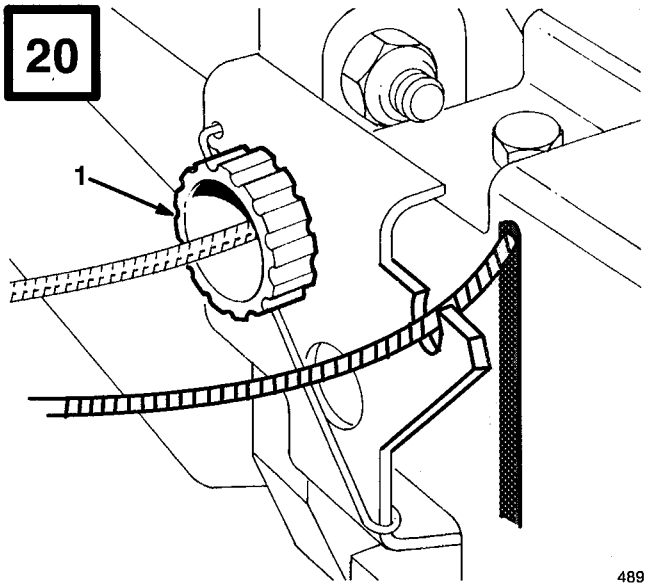

489

1. Gasregulatorknap

21

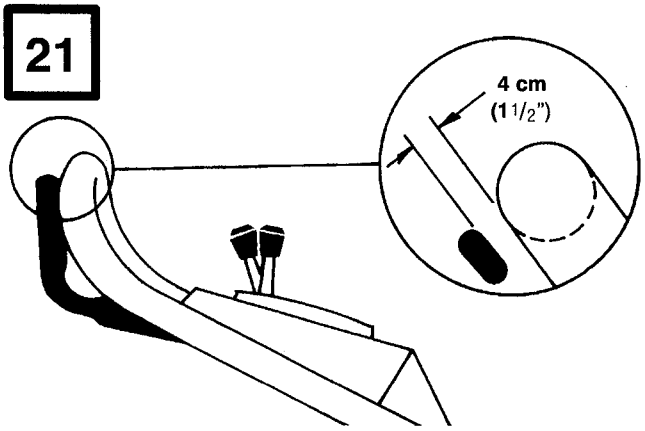

22

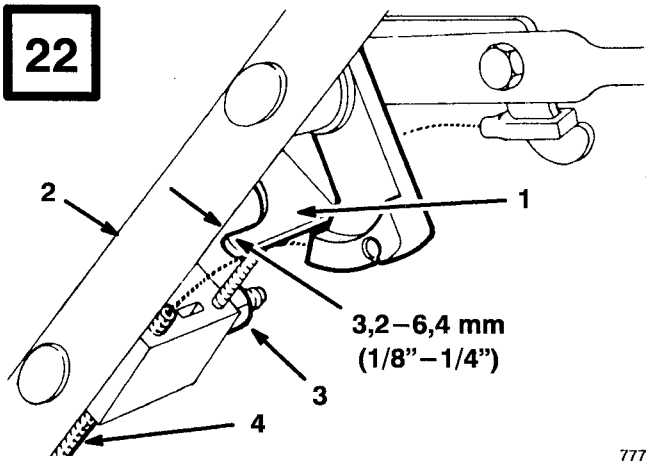

777

1. Bremsearm
2. Håndtag
3. Møtrik
4. Kabelføring

23

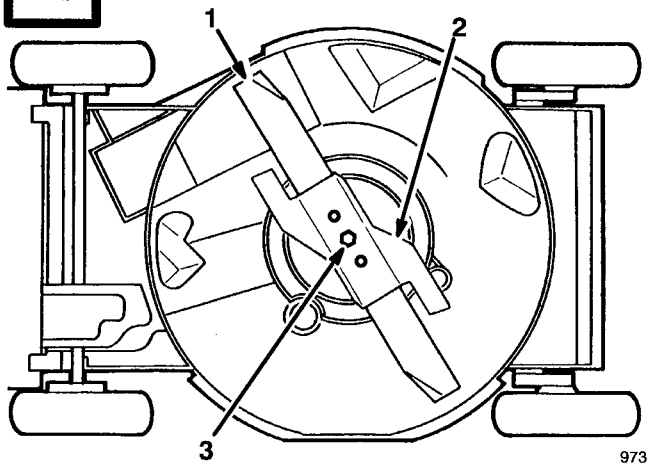

973

1. Klippekniv
2. Fartregulator
3. Knivbolt

24

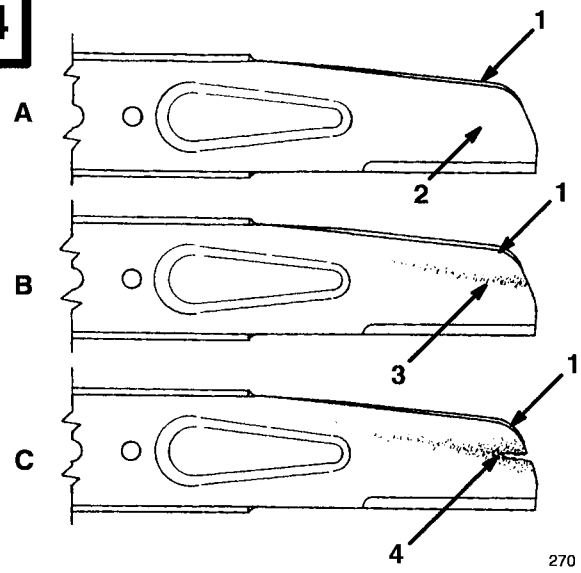

270

1. Vinge
2. Flad del af kniven
3. Slitage
4. Revnedannelse

25

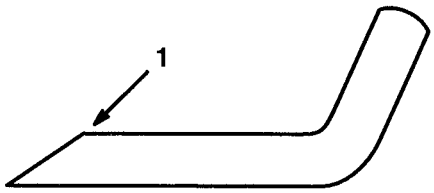

153

1. Slibning må kun foretages i denne vinkel

26

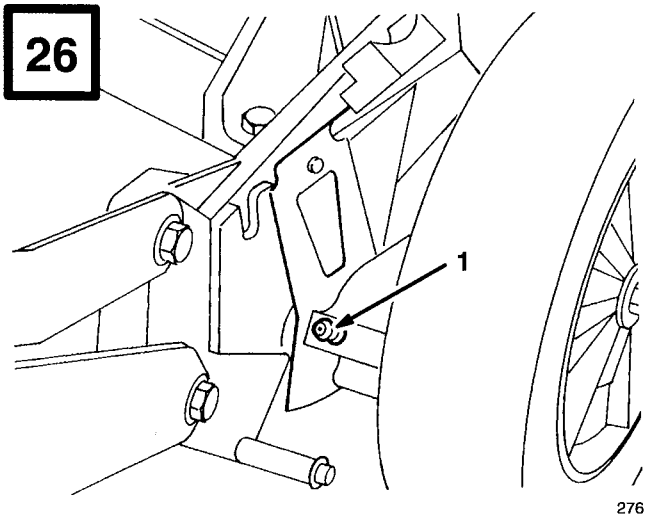

276

1. Smørenippel

27

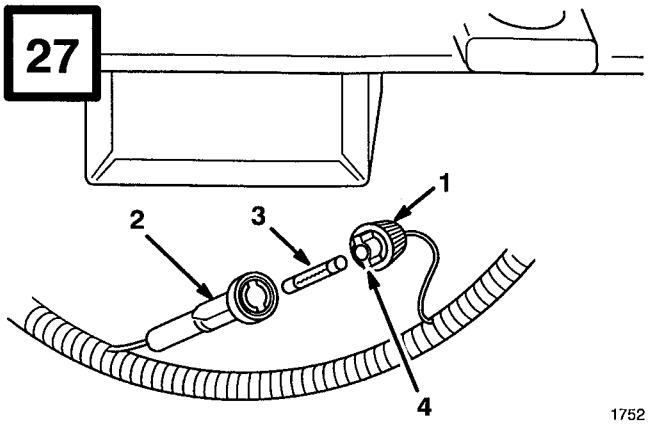

1752

1. Sikringsholderhætte
2. Sikringsholderbunddel
3. Sikring
4. Tap (2)

28

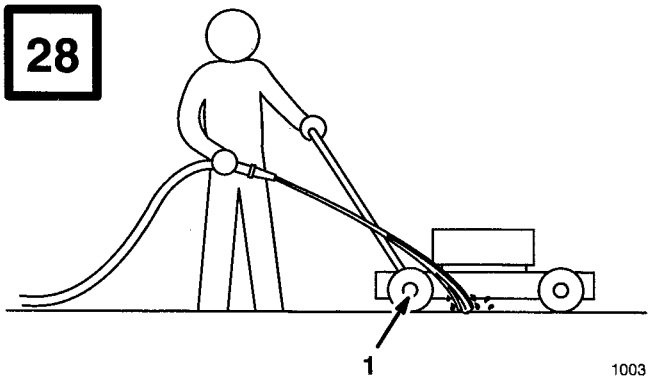

1003

1. Højre baghjul

29

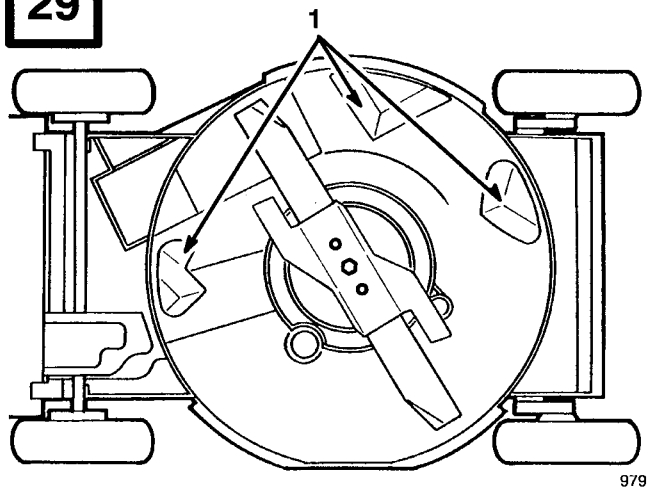

979

1. Spredningsplader

30

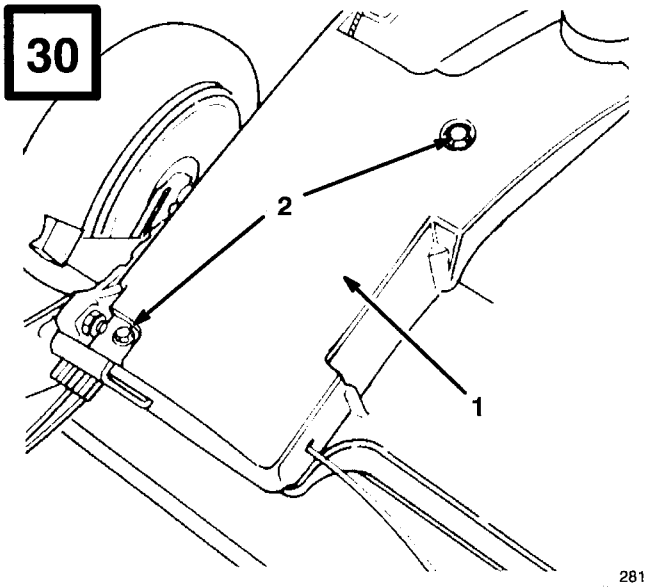

281

1. Remdæksel
2. Skruer

31

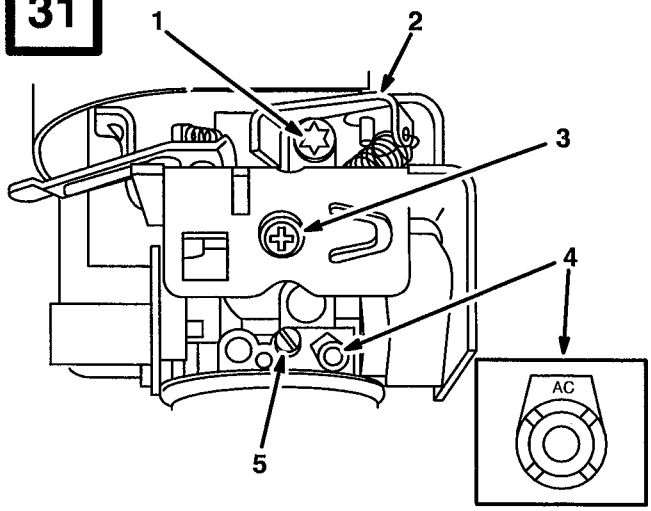

2025

1. Maksimal ubelastet omdrejningsskrue
2. Gasregulatorarm
3. Tomgangsskrue
4. Tomgangsblandingsventil med begrænser
5. Ikke-justerbar skrue

32

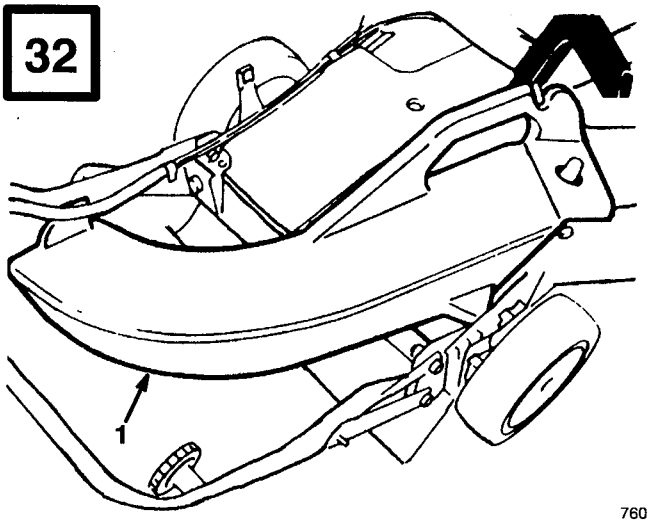

760

1. Sideudblæsningssliske

33

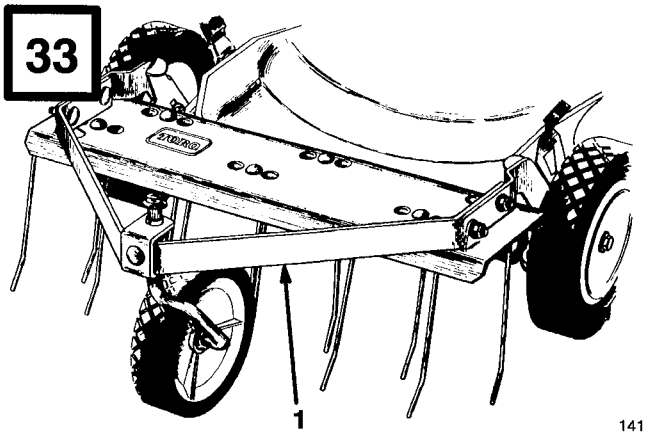

141

1. Tilbehør til fjernelse af sammenfiltret græs

Indholdsfortegnelse

	Side
Introduktion	1
Sikkerhed	2
Oplæring	2
Klargøring	2
Betjening	2
Vedligeholdelse og opbevaring	3
Lydtrykniveau	4
Lydeffektniveau	4
Vibrationsniveau	4
Symbolforklaring	5
Samling	8
Montering af håndtag	8
Montering af startersnor	8
Montering af udblæsningskanalskuffe	8
Montering af batteri	8
Før start	8
Påfyldning af olie i krumtaphuset	8
Påfyldning af benzin	9
Gode råd om Recycler	10
Generelle råd	10
Tips om græsslåning	10
Tips ved slåning af blade	11
Betjening	11
Gode råd om betjening	11
Start, standsning og selvkørende	11
Brug af udblæsningskanalskuffe	12
Brug af opsamlingspose	12
Indstilling af klippehøjde	14
Vedligeholdelse	15
Eftersyn af luftfilter	15
Udskiftning af tændrør	15
Aftapning af benzin	15
Olieskift i krumtaphus	16
Justering af gasregulatoren	16
Rensning af kølesystemet	16
Justering af hjuldrevet	16
Justering af bremsekablet	17
Eftersyn/afmontering/slibning af kniven	17
Smøring	18
Opladning af batteriet	18
Udskiftning af sikring	19
Rengøring	19
Karburatorjustering	20
Opbevaring	20
Tilbehør	21
Toro-startgaranti	22
Vedligeholdelsesprotokol for startgaranti	24

Introduktion

Tak fordi du har købt et Toro-produkt.

Det er Toro's ønske, at du bliver helt tilfreds med dit nye produkt, og vi opfordrer dig derfor til at kontakte din lokale autoriserede forhandler, hvis du har brug for hjælp om service, originale Toro-reservedele eller andre oplysninger.

Når du kontakter din autoriserede forhandler eller fabrikken, skal du altid oplyse produktets model- og serienumre. Disse numre vil gøre det muligt for forhandleren eller servicerepræsentanten at give dig præcise oplysninger om lige netop dit produkt. Du finder model- og serienummerskiltet anbragt anbragt på det sted på produktet, som er vist nedenfor. (Fig. 1).

Skriv produktets model- og serienumre på nedenstående linier. Så har du dem altid, når du skal bruge dem.

Modelnr. _____

Serienr. _____

Du bør læse denne håndbog omhyggelig, så du lærer at betjene og vedligeholde dit produkt korrekt. Ved at læse denne håndbog kan du og andre undgå selv at komme til skade eller beskadige produktet. Selv om Toro udvikler, fremstiller og markedsfører sikre, topmoderne produkter, bærer du selv ansvaret for at anvende produktet korrekt og sikkert. Du har

ligeledes ansvaret for at fortælle de personer, som du giver lov at bruge produktet, hvordan de anvender det sikkert.

Toro's advarselssystem i denne håndbog advarer dig om mulige farer og giver dig særlige sikkerhedsoplysninger, der hjælper dig og andre med at undgå personskade eller endog døden. Ordene FARE, ADVARSEL og FORSIGTIG anvendes til at angive risikoniveauet. Uanset risikoniveauet bør du altid udvise den største forsigtighed.

FAREangiver en meget høj risiko, der vil forårsage alvorlig personskade eller død, hvis de anbefalede forholdsregler ikke overholdes.

ADVARSELangiver en risiko, der kan forårsage alvorlig personskade eller død, hvis de anbefalede forholdsregler ikke overholdes.

FORSIGTIGangiver en risiko, der kan forårsage mindre alvorlig eller lettere personskade, hvis de anbefalede forholdsregler ikke overholdes.

Der anvendes endvidere to andre ord til at angive væsentlige oplysninger. "Vigtig" angiver mekaniske oplysninger, der kræver særlig opmærksomhed, og "Bemærk" angiver generelle oplysninger af særlig interesse.

For at afgøre hvad der er plæneklipperens venstre og højre side, skal du stille dig bag håndtaget i normal betjeningsstilling.

Sikkerhed

Oplæring

6. Læs denne vejledning omhyggeligt. Lær betjeningsgrebene og redskabets korrekte betjening at kende.

7. Lad aldrig børn eller personer, der ikke har læst denne vejledning, anvende plæneklipperen. Vær opmærksom på at lovgivningen i dit land kan have særlige bestemmelser om brugerens alder.

8. Anvend aldrig plæneklipperen, når der er mennesker, især børn, eller kæledyr i nærheden.

9. Husk at brugeren er ansvarlig for, at de ulykker eller farer som andre mennesker eller deres ejendom udsættes for.

Klargøring

1. Når du anvender plæneklipperen, bør du altid bære solidt fodtøj og lange bukser. Du bør undlade at slå græs i bare fødder eller med åbne sandaler.

2. Du bør altid efterse det område, hvor du skal bruge plæneklipperen, og fjerne alle genstande, der kan blive slynget ud af plæneklipperen.

3. ADVARSEL – Benzin er yderst brandfarlig.

- Opbevar kun brændstof i beholdere, der er beregnet til formålet.
- Påfyld kun brændstof udendørs og ryg aldrig, mens du fylder brændstof på.
- Påfyld brændstof, før du starter motoren. Fjern aldrig tankdækslet og påfyld aldrig benzin, mens motoren kører eller når motoren er varm.
- Start aldrig motoren, hvis du har spildt benzin, men kør plæneklipperen væk fra det område, hvor der er spildt benzin og undgå at gøre noget, der kan antænde benzinen, før benzindampene er væk.
- Husk at sætte påfyldningsdæksler sikkert på brændstoftanken og beholdere.

4. Udskift defekte lyddæmpere.

5. Før brug bør du altid efterse, at knive, knivbolte og knivsamlingen ikke er slidte eller ødelagte. Udskift slidte eller beskadigede knive og bolte sætvis for at sikre, at den korrekt afbalancering opretholdes.

6. Ved maskiner med flere knive skal du være opmærksom på, at du ved at dreje en kniv kan sætte andre knive i bevægelse.

Betjening

1. Start aldrig motoren i lukkede rum, hvor farlige kuliltedampe kan ansamles.

2. Slå kun græs i dagslys eller med god kunstig belysning.

3. Undgå i videst muligt omfang at anvende plæneklipperen på vådt græs.

4. Sørg altid for at have godt fodfæste på skråninger.

5. Du bør kun gå og aldrig løbe med plæneklipperen.

6. Slå altid græsset på tværs af skråninger og aldrig op og ned, når du anvender maskiner med rotorknive.

7. Vær altid meget forsigtig, når du skifter retning på skråninger.

8. Slå aldrig græs på meget stejle skråninger.

9. Vær altid yderst forsigtig, når du vender eller trækker plæneklipperen hen imod dig selv.

10. Stop kniven(e), hvis du er nødt til at vippe plæneklipperen for at flytte den hen over flader, der ikke er græsbelagte, eller når du flytter plæneklipperen til og fra det område, der skal slås.

11. Brug aldrig plæneklipperen med defekte skærme eller skjolde, eller uden sikkerhedsanordninger som f.eks. deflektorer og/eller græsfang korrekt monteret.

12. Undgå at foretage ændring af motorens regulatorindstillinger og undgå at overbelaste motoren.

13. Sørg for at alle knive og drevkoblinger er frakoblet, før du starter motoren.

14. Følg instruktionerne omhyggeligt, når du starter eller tilkobler motoren og stå med begge fødder i sikker afstand fra kniven(e).

15. Undgå at vippe plæneklipperen, når du starter eller tilkobler motoren, undtagen hvis plæneklipperen skal vippes ved start. I så fald bør du vippe den mindst muligt og kun den del, der vender bort fra dig selv.

16. Start ikke motoren, når du står foran udblæsningsåbningen.

17. Anbring aldrig hænder og fødder i nærheden af eller under plæneklipperens rotorende dele. Hold altid sikker afstand til udblæsningsåbningen.

18. Løft og bær aldrig en plæneklipper, mens motoren er i gang.

19. Stands motoren og tag tændrørskablet af.

- før du fjerner tilstopninger eller renser en tilstoppet udblæsning;
- før du efterser, rengør eller arbejder på plæneklipperen;
- når du har ramt en genstand. Du bør efterse plæneklipperen for eventuelle beskadigelser og foretage de nødvendige reparationer, før du starter og bruger plæneklipperen igen;
- hvis plæneklipperen begynder at ryste unormalt (undersøg plæneklipperen straks).

20. Stands motoren

- hver gang du forlader plæneklipperen;
- før du fylder brændstof på.

21. Husk at nedsætte motorens omdrejninger, før du standser plæneklipperen, og hvis motoren er udstyret med en brændstofhane, skal du lukke for brændstoftilførslen, når du er færdig med at slå græs.

22. Gå langsomt, når der anvendes et efterspændt sæde.

Vedligeholdelse og opbevaring

1. Sørg for at alle møtrikker, bolte og skruer er godt tilspændte, således at plæneklipperen holdes i sikker driftsmæssig stand.

2. Opbevar aldrig plæneklipperen med benzin i tanken i en bygning, hvor dampe kan komme i kontakt med åben ild eller gnister.

3. Lad motoren køle af efter brug, før den anbringes i et lukket rum.

4. For at nedsætte brandfaren, bør motor, lyddæmper, batterirum og benzinopbevaringssteder holdes fri for græs, blade og for meget smørefedt.

5. Kontroller hyppigt græsfanget for slitage og beskadigelse.

6. Udskift slidte eller ødelagte dele af hensyn til sikkerheden.

7. Hvis benzin skal tappes af brændstoftanken, bør dette foregå udendørs.

Lydtrykniveau

Model 20767

Denne maskine har et ækvivalent kontinuerligt A-vægtet lydtryk ved brugerens øre på: 83,6 dB(A), baseret på målinger af tilsvarende maskiner i henhold til ANSI B71.5-1984 procedurer.

Model 20768

Denne maskine har et ækvivalent kontinuerligt A-vægtet lydtryk ved brugerens øre på: 83 dB(A), baseret på målinger af tilsvarende maskiner i henhold til ANSI B71.5-1984 procedurer.

Lydeffektniveau

Denne maskine har et lydeffektniveau på: 100 dB(A)/1 pW, baseret på målinger af tilsvarende maskiner i henhold til EU Direktiv 84/538/EEC med senere ændringer.

Vibrationsniveau

Denne model har et maksimalt vibrationsniveau for hænder/arme på 15,38 m/s^2, baseret på målinger af tilsvarende maskiner i henhold til ISO 5349 procedurer.

Symbolforklaring

Advarselstrekant — et symbol inden i trekanten angiver en fare.



Advarselssymbol vedr. sikkerhed



Læs brugerhåndbogen.



Læs den tekniske håndbog vedr. korrekte eftersynsprocedurer.



Hold sikker afstand til plæneklipperen.

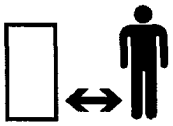

Hold sikker afstand til plæneklipperen.

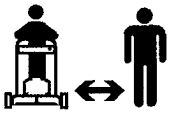

Udkastede eller flyvende genstande — hele kroppen er udsat

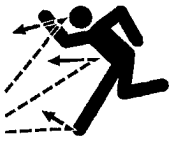

Udkastede eller flyvende genstande — rotorplæneklipper med sidemonteret udblæsning. Sørg for, at deflektorskjoldet er på plads.

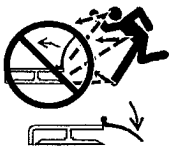

Åbn og fjern aldrig sikkerhedsskjoldene, når motoren kører.

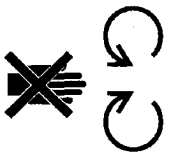

Roterende knive kan afskære tæer eller fingre. Hold sikker afstand til plæneklipperens kniv, når motoren er i gang.



For at undgå at ødelægge knivene ved slåning af halm bør der anvendes knivforstærker, når plæneklipperen er udstyret med halmslåningsskuffe.

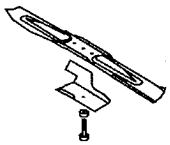

Gear



Olie



Tændt/kører



Indkobling

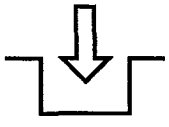

Udkobling

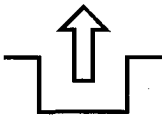

Stands motoren, før du forlader betjeningspositionen.



Timetæller/total antal driftstimer

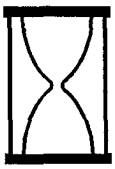

Hurtig



Langsom



Forøgelse/ nedsættelse



Smørenippel



Motorstart

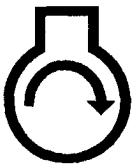

Standsning af motor



Choker



Batteriladetilstand

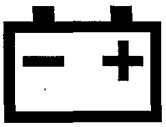

Brændstof

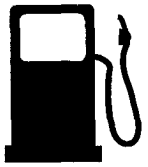

Neutral

N

Første gear

1

Andet gear

2

Tredje gear

3

Skærekniv — hovedsymbol



Skærekniv — højdeindstilling



Træk i snor.



Spædning (starthjælp)



Tryk på spædebolden tre gange.

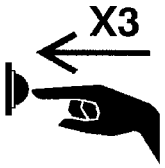

Bortskaf batterier på korrekt vis.



Sæt nøglen i tændingen.

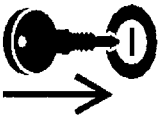

Drej nøglen i tændingslås.



Flyt gasregulatoren.

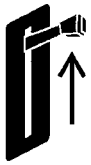

Flyt gasregulatoren fremad.

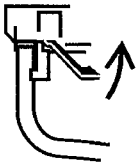

Flyt gasregulatoren bagud.

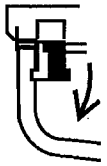

Hjul



Hjultræk



Sænk sikkerhedshåndtaget.



Hæv sikkerhedshåndtaget.



Hæv/sænk sikkerhedshåndtaget.



Hæv/sænk sikkerhedshåndtaget.

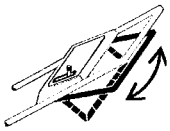

Hæv sikkerhedshåndtaget.

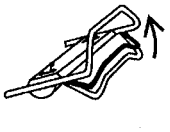

Sænk sikkerhedshåndtaget.



Samling

Montering af håndtag

1. Indpas håndtagene og tilspænd håndtagets knapper (Fig. 2). Buk håndtagets låse let mod hinanden (Fig. 2).

2. Drej håndtaget bagud, indtil håndtagstappen låser ind i det midterste hul på håndtagslåsen (Fig. 2). Hvis håndtagshøjden ikke er tilfredsstillende, justeres denne ved at anbringe håndtagstappen i et andet hul. Sørg for at styrekablerne er ført korrekt med kabelbindere.

Montering af startersnor

1. Træk startersnoren gennem snorstyreskinnen på grebet (fig. 3). Frembring slør i snoren ved at trække i sikkerhedshåndtaget på håndtaget for at udløse knivbremsen.

Montering af udblæsningskanalskuffe

1. Sørg for, at plæneklipperen er slukket.

2. Åbn udblæsningslemmen ved at flytte den bagud (Fig. 4). Hold fast i udblæsningslemmens håndtag for at forhindre den fjederbelastede lem i at lukke, mens skuffen sættes ind.

3. Da skuffen er en lille smule bredere end udblæsningskanalens åbning, drejes skuffen en lille smule med uret, mens den sættes ind (Fig. 4). Sørg for at pilen på skuffens skilt peger opad.

4. Skub skuffen helt ind, indtil fjederclipsen på bunden af skuffen klikker på plads, hvorved skuffen er låst sikkert fast i udblæsningskanalen (Fig. 5). Slip udblæsningslemmens håndtag for at låse toppen af skuffen.

Montering af batteri

kun på modeller med el-start

1. Se afsnittet Opladning af batteriet, side 16. Skub batteriet, med skiltesiden op, mellem monteringstapperne på bagsiden af kontrolpanellet og tilslut kablerne (Fig. 6). Sæt nøglen ind i låsen, når du er klar til at starte motoren.

Før start

Påfyldning af olie i krumtaphuset

Fyld krumtaphus med SAE 30 eller 10W30 olie, indtil oliestanden når FULL-mærket på oliepinden som vist på (Fig. 7). Krumtaphusets maksimale kapacitet er 0,75 liter (25 ounces) olie. Der kan anvendes alle typer kvalitetsolier med renseegenskaber, der opfylder de af American Petroleum Institute (API) opstillede "serviceklassifikationskrav" — SF, SG eller SH.

Før du bruger plæneklipperen, skal du hver gang sikre dig, at oliestanden ligger mellem ADD-mærket (påfyld) og FULL-mærket (fuld) (Fig. 7). Påfyld olie, hvis oliestanden er lav.

1. Plæneklipperen anbringes på en plan overflade og området omkring oliepinden rengøres.

2. Oliepinden tages ud ved at dreje dækslet en 1/4 omgang mod uret.

3. Tør oliepinden af og stik den ned i påfyldningshullet. Drej dækslet en 1/4 omgang. Oliepinden tages så ud igen og oliestanden kontrolleres (Fig. 7). Hvis oliestanden er lav, påfyldes olie, indtil oliestanden når FULL-mærket på oliepinden. **OLIESTANDEN MÅ IKKE VÆRE OVER FULL-MÆRKET, IDET MOTOREN KAN BESKADIGES VED OPSTART. PÅFYLD OLIE LANGSOMT.**

4. Oliepinden stikkes ned i påfyldningshalsen og dækslet låses fast ved at dreje det en 1/4 omgang med uret.

   Bemærk: Oliestanden kontrolleres hver gang plæneklipperen anvendes eller for hver 5. driftstime. Olien skal skiftes første gang efter 2 driftstimer. Derefter skal olien skiftes for hver 25. driftstime. Ved anvendelse af plæneklipperen under støvende eller snavsede driftsforhold er hyppigere olieskift påkrævet.

Påfyldning af benzin

⚠ FARE

FARE
- **Under visse forhold er benzin yderst brandfarligt og eksplosivt.**

HVAD KAN DER SKE
- **En brand eller eksplosion forårsaget af benzin kan forvolde brandsår på dig og andre samt forårsage tingskade.**

SÅDAN UNDGÅS FAREN
- **Anvend en tragt og påfyld kun tanken udendørs på et åbent område og når motoren er kold. Hvis benzinen spildes, skal det straks tørres op.**
- **Undgå at fylde brændstoftanken helt. Ved påfyldning af brændstoftanken skal du fylde benzin på, indtil benzinniveauet er 1/4" til 1/2" (6 mm til 13 mm) under underkanten af påfyldningsåbningen. Dette giver benzinen i brændstoftanken plads til at udvide sig.**
- **Ryg aldrig når du håndterer benzin, og hold dig på afstand af åben ild eller steder, hvor benzindampe kan antændes af en gnist.**
- **Opbevar benzin i en godkendt beholder og utilgængeligt for børn.**
- **Køb aldrig benzin til mere end 30 dages forbrug.**

Denne motor er garanteret til at køre på blyfri benzin. Toro anbefaler på det stærkeste, at der anvendes frisk, ren, almindeligt **BLYFRI** benzin med et oktantal på 85 eller højere i Toro benzin-drevne produkter. Blyfri benzin giver en renere forbrænding, forlænger motorens levetid og giver bedre start, idet tendensen til aflejringer i forbrændingskammeret reduceres. I andre lande end USA kan blyholdig benzin anvendes, hvor dette kan købes og blyfri benzin ikke kan fås.

VIGTIGT: Bland ikke olie i benzinen. Anvend ikke benzin, der har været opbevaret i en godkendt beholder fra en sæson til den næste.

Toro anbefaler også, at der regelmæssigt anvendes brændstofstabilisator i alle Toro-produkter med benzindrevne motorer både i sæsonen og under opbevaring. Brændstofstabilisatorer renser motoren under brug og forebygger dannelse af lakaflejringer i motoren under opbevaring.

VIGTIGT: Visse brændstoffer kaldet oxideret eller modificeret benzin, er benzin blandet med alkohol eller ether. For store mængder af disse blandinger kan ødelægge brændstofsystemet eller bevirke problemer med ydelsen. Der må aldrig anvendes methanol, benzin der indeholder methanol, gasohol der indeholder mere end 10% ethanol eller andre lignende stoffer, fordi det kan føre til beskadigelse af motorens brændstofsystem. Hvis der opstår eventuelle uønskede driftsforstyrrelser, anvendes der benzin med et lavere indhold af alkohol eller ether.

Anvend kun brændstofadditiver, der er beregnet til brændstofstabilisering som f.eks. Toro's Brændstofstabilisator/-forbedrer eller et tilsvarende produkt. Toro's Brændstofstabilisator/-forbedrer er en brændstofforbedrende/stabiliserende produkt baseret på et petroleumsdistillat. Toro anbefaler ikke brugen af stabiliseringsadditiver baseret på alkohol som f.eks. ethanol, methanol eller isopropyl. Der bør aldrig anvendes additiver med henblik på at forøge plæneklipperens ydelse eller effekt.

1. Rens området omkring påfyldningsdækslet, og tag det af (fig. 8). Fyld tanken op med blyfri benzin ca. 6-13 mm fra tankåbningen.

2. Åbn udluftningsskruen på toppen af brændstoftankens låg (Fig. 8) ved at dreje skruen mod uret.

Bemærk: Udluftningsskruen bør kun lukkes, når plæneklipperen vendes om for at foretage vedligeholdelse af kniv og hus eller i forbindelse med aftapning af olie.

3. Sæt brændstoftankens låg på igen og tør eventuelt spildt benzin op.

4. Åbn brændstofhane på motoren (Fig. 9).

Gode råd om Recycler

Generelle råd

De bedste klipperesultater og det flotteste plæneudseende opnås ved at følge disse retningslinier for slåning af både græs og blade:

- Sørg for at **kniven er skarp** gennem hele klippesæsonen. Hakker på kniven skal regelmæssigt slibes væk.

- **Slå kun græs og blade, når det er tørt.** Vådt græs og blade har tendens til at danne klumper på jorden og kan få plæneklipperen til at stoppe til eller få motoren til at hakke eller sætte ud. Vådt græs og blade er desuden fedtede, hvorfor du skal passe på ikke at miste fodfæstet.

⚠ ADVARSEL

FARE
- **Du kan let miste fodfæstet i vådt græs eller på våde blade og derved komme i nærheden af kniven.**

HVAD KAN DER SKE
- **Ved kontakt med kniven kan du komme alvorligt til skade.**

SÅDAN UNDGÅS FAREN
- **Slå kun græs, når det er tørt.**

- Indstil motoren til højeste omdrejningstal. Maksimal motoreffekt giver den bedste græsslåning.

- Rens undersiden af rotorskjoldet for græs og blade efter hver slåning.

- Hold altid motoren i god driftsstand. Græsslåning i flere omgange kræver flere hestekræfter.

- Rens luftfiltret hyppigere. Ved græsslåning i flere omgange hvirvles der mere afklippet materiale og støv op, som tilstopper luftfiltret og nedsætter motorens ydelse.

Tips om græsslåning

- Græs vokser ikke lige hurtigt hele året. Midt om sommeren er det som regel bedst at indstille klippehøjde til enten C, D eller E. Kun ca. 1/3 af græsstrået bør klippes af. Det anbefales ikke at anvende klippeindstillinger lavere end C, med mindre græstætheden er sparsom eller det er sent på efteråret, hvor græsset begynder at vokse langsommere.

- Hvis græsset er mere end ca. 15 cm højt, anbefales det, at du først benytter den højeste indstilling og klipper det langsomt. Derefter kan du slå det igen i en lavere indstilling for at opnå et flot klipperesultat. Hvis græsset er for langt og der efterlades græsklumper på plænen, kan det bevirke, at plæneklipperen tilstoppes og motoren sætter ud.

- Skift klipperetning ind imellem. Herved spredes det afklippede græs jævnt over plænen, der derved får en mere ensartet gødningstilførsel.

Hvis den færdigklippede plæne ikke fremstår tilfredsstillende, så kan du prøve et eller flere af følgende råd:

- Slibe kniven.
- Gå langsommere under slåningen.
- Hæve klippehøjdeindstillingen på plæneklipperen.
- Slå græsset hyppigere.
- Lade klippebanerne overlappe hinanden i stedet for at forsøge at slå med fuld klippebredde.
- Slå på tværs en ekstra gang i yderområderne.
- Sætte klippehøjden på forhjulene et hak lavere end baghjulene. (eksempel: sæt forhjulene på "C" og baghjulene på "D")

Tips ved slåning af blade

- Når du er færdig med at slå, skal 50% af plænen altid kunne ses gennem laget af findelte blade. Det kan være nødvendigt at køre hen over bladene en eller flere gange.
- Ved slåning af en mindre mængde blade bruges samme klippeindstilling på alle hjul.
- Hvis bladlaget er mere end 13 cm tykt sættes forhjulene et eller to hak højere end baghjulene. Det bliver således lettere at få bladene ind under rotorskjoldet.
- Gå langsommere, hvis bladene ikke er tilstrækkeligt findelt til, at de kan skjules i græsset.
- Hvis du slår mange egeblade, kan du eventuelt give din græsplæne kalk om foråret for at modvirke syreindholdet i egebladene.

Betjening

Gode råd om betjening

1. CHECK OLIESTANDEN — Sørg for at oliestanden er mellem ADD- og FULL-mærkerne som vist på oliepinden (Fig. 7).
2. FØR HVER SLÅNING — Sørg for at selvfremtræksdrevet og sikkerhedshåndtaget fungerer korrekt. Når sikkerhedshåndtaget slippes, er motoren og selvfremtræksdrevet konstrueret til at stoppe.

Start, standsning og selvkørende

1. BETJENINGSGREB — Nøglekontakt (model med el-start), gasregulator, fremtræksregulator, sikkerhedshåndtag og snorstarter er anbragt på det øverste håndtag (Fig. 10).

   Bemærk: Motoren skal varme op i op til flere minutter afhængig af temperaturen.

2. Sæt tændrørkablet på tændrøret.
3. Åbn brændstofhanen (Fig. 9) hvis den ikke allerede er åben.
4. Sæt fremtræksregulatoren i stillingen Ⓝ og gasregulator i stillingen ◪ (CHOKER).
5. NØGLE–EL-START — Drej nøglen om i stillingen ⏲ (START) og slip den, når motoren begynder at køre. Når motoren starter, flyttes gasregulator fra stillingen◪ (CHOKER) og motorens omdrejningstal reguleres som ønsket. Hvis batteriets ladetilstand er for dårlig til at starte motoren, kan motoren startes med snorstarteren (Fig. 10). Lad motoren varme op. Redskabet kan benyttes under opvarmning.
6. MANUEL START — Tryk sikkerhedshåndtaget mod håndtaget. Træk i snorestarteren, indtil der mærkes modstand. Træk derefter hårdt i snoren

for at starte motoren. Når motoren starter, flyttes gasregulator fra ⊠ (CHOKER) og motorens omdrejningstal reguleres efter ønske.

7. FREMTRÆKSHASTIGHED (Fig. 10) — Plæneklipperen har tre fremtrækshastighedsindstillinger: nummer "1" er langsom, "2" er mellemhurtig og "3"er hurtig gang. Sæt fremtræksregulatoren i den ønskede indstilling. **Fremtrækshastigheden kan ændres ved at øge eller sænke afstanden mellem sikkerhedshåndtaget og håndtaget.** Sænk sikkerhedshåndtaget for at nedsætte farten på plæneklipperen ved sving, manøvrering eller hvis plæneklipperen kører for stærkt for dig. Hvis du sænker sikkerhedshåndtaget for meget, vil plæneklipperens selvfremtræk standser. Træk sikkerhedshåndtaget nærmere mod håndtaget for at øge fremtrækshastigheden. Nårsikkerhedshåndtaget er helt mod håndtaget, vil plæneklipperen køre selv med maksimal fremtrækshastighed. Sikkerhedshåndtaget behøver ikke at trækkes helt mod håndtaget for at aktivere selvfremtrækket. Sæt fremtræksregulatoren i stillingen Ⓝ når plæneklipperen anvendes til trimning og hver gang plæneklipperen forlades uden opsyn.

8. HJULTRÆKSBETJENING (Fig. 11) — Sæt sikkerhedshåndtaget i stillingen RUN/SHIFT. Sæt fremtræksregulatoren i den ønskede stilling og træk sikkerhedshåndtaget op i stillingen DRIVE for at aktivere selvfremtrækket.

VIGTIGT: Hastigheden må ikke ændres, når sikkerhedshåndtaget er i stillingen DRIVE; dette kan ødelægge gearet og medføre skifteproblemer. Når fremtrækshastigheden skal ændres, sættes sikkerhedshåndtaget i stillingen RUN/SHIFT (Fig. 11) eller sikkerhedshåndtaget sænkes tilstrækkeligt til at deaktivere selvfremtrækket.

Bemærk: Drevhjulene er udstyret med fritløbende koblinger, som gør det muligt lettere at trække plæneklipperen baglæns, når hjuldrevet er udkoblet. For at udkoble koblingerne skal plæneklipperen skubbes mindst 2,5 cm (1") fremad efter aktivering af hjuldrevet er ophørt. Kontakt din forhandler, hvis du har spørgsmål.

9. Standsning — Motoren stoppes ved at slippe sikkerhedshåndtaget. Tag nøglen ud af tændingskontakten på modeller med el-start. Tag tændrørskablet af tændrør, hvis plæneklipper ikke er under opsyn eller ikke bruges.

Brug af udblæsningskanalskuffe

1. Sørg for at motoren er slukket. Åbn udblæsningslemmen ved at trække fremad i håndtaget, mens den trækkes bagud (Fig. 4). Hold udblæsningslemmens håndtag for at forhindre den fjederbelastede lem i at lukke, mens skuffen sættes ind.

2. Da skuffen er en lille smule bredere end udblæsningskanalens åbning, drejes skuffen en lille smule med uret, mens den sættes ind (Fig. 4). Sørg for at pilen på skuffens skilt peger opad.

3. Skub skuffen helt ind, indtil fjederclipsen på bunden af skuffen klikker på plads, hvorved skuffen er låst sikkert fast i udblæsningskanalen (Fig. 5). Slip udblæsningslemmens håndtag for at låse toppen af skuffen.

4. Skuffen fjernes ved at flytte udblæsningslemmens håndtag bagud, mens der samtidig løftes op i fjederclipsen på bunden af skuffen. Når skuffen er frigjort, trækkes den ud af udblæsningskanalen.

Brug af opsamlingspose

Under tiden ønsker du måske at anvende opsamlingsposen til opsamling af ekstra langt græs, saftigt græs eller blade.

1. Stands motoren og vent, indtil alle bevægelige dele er standset. Tag nøglen ud af tændingskontakten på modeller med el-start.

2. Sørg for at udblæsningslemmens håndtag er helt fremme og palen er i kontakt med krogen (Fig. 12).

3. MONTERING AF OPSAMLINGSPOSE — Skub hullet i poserammen på holdestangen på huset (Fig. 12) og sæt bagenden af poserammen ned på det nedeste håndtag.

4. Træk udblæsningslemmens håndtag fremad og træk håndtaget bagud, indtil palen låser fast i posens indhak (Fig. 13). Udblæsningslemmen på rotorhuset er nu åbent.

5. TØMNING AF OPSAMLINGSPOSE — Stands motoren, og vent indtil alle bevægelige dele er stoppet. Løft udblæsningslemmens håndtag og træk det fremad, indtil låsepalen er i kontakt med krogen (Fig. 12). Grib i håndtaget i opsamlingsposen foran og bagved og løft opsamlingsposen af plæneklipperen. Hæld gradvist opsamlingsposen fremad for at tømme græsafklippet ud.

⚠ FARE

FARE
- **Græsafklip og andre genstande kan blive slynget ud af en eventuelt åben udblæsningskanal.**

HVAD KAN DER SKE
- **Genstande, der slynges ud med tilstrækkelig kraft, kan forårsage alvorlig personskade på eller dræbe brugeren eller andre mennesker i nærheden.**

SÅDAN UNDGÅS FAREN
- **Åbn aldrig lemmen på udblæsningskanalen, når motoren kører, medmindre opsamlingsposen, sideudblæsning (ekstraudstyr) eller udblæsningskanalskuffen er sikkert monteret.**

⚠ FARE

FARE
- **Hvis opsamlingsposen er slidt, kan små sten og andre tilsvarende snavs blive slynget ud i retningen af brugeren eller andre mennesker i nærheden.**

HVAD KAN DER SKE
- **Genstande, der slynges ud, kan forårsage alvorlig personskade på eller dræbe brugeren eller andre mennesker i nærheden.**

SÅDAN UNDGÅS FAREN
- **Undersøg opsamlingsposen hyppigt. Hvis den er ødelagt, monteres en ny original TORO-opsamlingspose, der er udstyret med denne eller en tilsvarende advarsel.**

6. For at montere opsamlingsposen gentages trin 3-4.

⚠ FARE

FARE
- **Genstande kan blive slynget ud, hvis udblæsningslemmen ikke lukker helt til.**

HVAD KAN DER SKE
- **Genstande, der slynges ud, kan forårsage alvorlig personskade eller medføre døden.**

SÅDAN UNDGÅS FAREN
- **Hvis udblæsningslemmen ikke kan lukkes, fordi græsafklip tilstopper udblæsningsområdet, standses motoren og udblæsningslemmens håndtag trækkes forsigtigt frem og tilbage, indtil lemmen kan lukkes helt. Forsøg ikke at lukke udblæsningslemmen med vold, da lemmen eller håndtaget kan blive ødelagt. Hvis lemmen stadig ikke kan lukkes, fjernes forhindringen med en stav, ikke med hånden.**

Indstilling af klippehøjde

Toro's særlige system SmartWheel® gør det let at fastslå den korrekte klippehøjde.

SmartWheel-systemet har to klippeskalaer — SPARSE/NORMAL (spredt/normal vækst) og LUSH (saftig/tæt vækst) — for at sikre den bedste indstilling af klippehøjden under alle klippeforhold (Fig. 14). Anvend SPARSE/NORMAL-skalaen i den varme sommersæson til de fleste plæner. LUSH-skalaen anvendes til tætvoksende, fugtig og saftigt græs, der oftest forekommer om foråret.

Generelt anbefales det at følgende retningslinier overholdes:

- Græslængden bør sædvanligvis klippes i indstillingerne C, D eller E eller holdes i 5-6 centimeters højde.
- Klipning under indstillingen C anbefales ikke, med mindre græsset vokser spredt eller det er sent efterår, når græsset begynder at vokse langsomt. Når der klippes langt græs, kan der anvendes en større indstilling af klippehøjden og en langsommere fremtræk, før græsset klippes i normal indstilling. Hvis græsset er for langt og efterlades som klumper på plænen, kan plæneklipper stoppe til og få motoren til at sætte ud.
- SmartWheel-systemet beregner den korrekt indstilling, således at det sikres, at der ikke klippes mere end en 1/3 af græsstrået.

⚠ FARE

FARE

- **Ved justering af klippehøjdearmene kan hænderen komme i kontakt med den rotorende kniv.**

HVAD KAN DER SKE

- **Kontakt med roterende knive kan forårsage alvorlig personskade.**

SÅDAN UNDGÅS FAREN

- **Foretag ikke justering af klippehøjdeindstillingen, når motoren kører og kniven roterer.**
- **Anbring aldrig fingrene under huset for at løfte plæneklipperen i forbindelse med justering af klippehøjdearmene.**

1. Før motoren startes og klipningen begyndes, skubbes plæneklipperen ind på græsset. Stop når bogstaverne på SmartWheel™-anordningen på venstre baghjul vender opad (Fig. 14).
2. Ved hjælp af farvekoden på SmartWheel-systemet (Fig. 14), sammenlignes spidserne af græsstråene med farverne/bogstaverne på hjulet. Den farve/bogstav, som spidsen af græsstråene svarer til, er den rette klippehøjde.
3. Tryk plæneklipperens klippehøjdearm mod hjulet og indstil den til den tilsvarende farve/bogstav på rotorhuset (Fig. 15). For at lette justeringen løftes huset op, således at hjulet er fri af jorden. **Sæt ikke fingrene under huset, når der løftes.** Sørg for at palen på klippehøjdearmen går i indgreb med rillen på huset. Indstil alle hjul til samme farve/bogstavindstilling.

   Bemærk: Forhjulen kan indstilles til 1,3 cm (1/2 tomme). Flyt klippehøjdearmen forbi "A" og sæt palen ind i rillen i huset.

Vedligeholdelse

⚠ ADVARSEL

FARE
- **Hvis du lader kablet sidde på tændrøret, kan uvedkommende komme til at starte motoren.**

HVAD KAN DER SKE
- **Utilsigtet start af motoren kan forårsage alvorlig skade på dig eller andre personer i nærheden.**

SÅDAN UNDGÅS FAREN
- **Husk at tage kablet af tændrøret, før du foretager vedligeholdelse eller justeringer.**

Eftersyn af luftfilter

Normalt skal luftfiltret rengøres for hver 25. driftstime. Ofte er hyppigere rengøring nødvendigt, når plæneklipperen anvendes under støvede eller snavsede forhold. Udskifte delene i luftfilteret, hvis de er meget beskidte.

1. Stands motoren og tag kablet af tændrøret. Tag nøglen ud af tændingskontakten på modeller med el-start.

2. Drej knappen, der holder luftfilterdækslet fast på motoren, indtil dækslet kan afmonteres. Rens dækslet omhyggeligt (Fig. 16).

3. Hvis skumindsatsen er snavset, fjernes den fra luftfilterhuset (Fig. 16) og renses omhyggeligt.

   A. VASK skumindsatsen i en opløsning af flydende sæbe og varm vand. Klem den for at fjerne snavset, men undgå at vride den, fordi skummet kan blive revet over. Skyld den omhyggeligt med rent vand.

   B. TØR den ved at pakke den ind i en ren klud. Klem kluden og skumindsatsen for at tørre disse.

   C. GENNEMVÆD indsatsen med SAE 30 motorolie. Klem indsatsen for at fjerne overskydende olie og for at fordele olien omhyggeligt. Indsatsen bør være fugtig.

4. Sæt skumindsatsen og luftfilterdækslet på plads igen.

   VIGTIGT: Anvend ikke motoren uden luftfilterindsatsen, da det meget vel kan føre til overdreven slitage og beskadigelse af motoren.

Udskiftning af tændrør

Tændrøret afmonteres for hver 25. driftstime og dets tilstand undersøges. Udskift tændrøret for hver 100. driftstime eller hver sæson. Anvend et tændrør af typen Champion RC12YC eller en tilsvarende type.

1. Stands motoren og tag kablet af tændrøret.

2. Rens rundt om tændrøret og tag det ud af topstykket.

   VIGTIGT: Revnede, tilsodede eller snavsede tændrør bør udskiftes. Elektroden bør aldrig sandblæses, slibes og renses, da slibepartikler kan forårsage motorskade, hvis disse trænger ind i cylinderen.

3. Indstil elektrodeafstanden til 0,76 mm (0,030") (Fig. 17). Indsæt det korrekt justerede tændrør og pakningen. Tændrøret tilspændes forsvarligt med et moment på 19 N·m (14 ft-lb).

Aftapning af benzin

1. Stands motoren og vent til motoren er kold. Tag kablet af tændrøret. Tag nøglen ud af tændingskontakten på modeller med el-start.

   Bemærk: Benzin må kun tappes af, når motoren er kold.

2. Drej brændstofhanen (Fig. 9) om i OFF-stilling.

3. Fjern dækslet fra brændstoftanken (Fig. 8) og brug en hævert til at tappe benzinen over i en ren benzinbeholder.

Bemærk: Denne fremgangsmåde er den eneste, Toro anbefaler til aftapning af brændstof.

4. Åbn brændstofhanen, før plæneklipperen anvendes igen.

Olieskift i krumtaphus

Skift olien efter de første 5 driftstimer og derefter for hver 50. driftstime eller hver sæson. Skift olie, mens motoren er varm.

Bemærk: Skift olien for hver 25. driftstime, når plæneklipperen udsættes for stor belastning eller anvendes under høje temperaturforhold.

1. Drej brændstofhanen (Fig. 9) om i OFF-stilling.
2. Drej udluftningsskruen på brændstoftankens låg (Fig. 8) med uret for at lukke den.
3. Kør motoren i tomgang til den stopper. Prøv at starte motoren igen for at sikre, at der ikke er noget benzin tilbage i karburatoren.
4. Tag kablet af tændrøret. Tag nøglen ud af tændingskontakten på modeller med el-start.
5. Hvis en opsamlingspose er monteret på plæneklipperen, lukkes lemmen i rotorhuset og opsamlingsposen fjernes.
6. Fjern oliepinden fra oliepåfyldningsrøret og anbring en aftapningsskål ved plæneklipperens venstre side.
7. Vip plæneklipperen om på venstre side, således at olien kan tappes ned i aftapningsskålen (Fig. 18).
8. Når olien er tappet af, vendes plæneklipperen op i normal stilling og ny olie hældes på motoren. Se afsnittet Oliepåfyldning i krumtaphuset, side 7.
9. Åbn udluftningsskruen på brændstoftankens låg og brændstofhanen og sæt tændrørkablet på igen.

Justering af gasregulatoren

Justering af gasregulatoren kan være nødvendig, hvis motoren ikke starter eller stopper. Hver gang der monteres et nyt gaskabel, skal gasregulatoren justeres.

1. Stands motoren og tag kablet af tændrøret. Tag nøglen ud af tændingskontakten på modeller med el-start.
2. Sæt gasregulatoren i stillingen (FAST-stilling).
3. Skruen på kabelklemmen løsnes, indtil gaskablet er løst (Fig. 19).
4. Flyt gaskablet til venstre eller højre, indtil hullerne i gasregulatorarmen og gasregulatorbeslaget passer sammen (Fig. 19).
5. Træk gaskablet en lille smule for at fjerne eventuelt slør og spænd kabelklemskruen til for at fastlåse indstillingen.

Rensning af kølesystemet

For hver 100. driftstime eller hver sæson renses snavs og avner fra cylinderen, topstykkeribberne og fra området omkring karburator og forbindelser. Ligeledes fjernes skidt fra luftindtagets riller på tilbageløbsstarterhuset. Dette sikrer korrekt køling og optimal motorydelse.

Justering af hjuldrevet

Hvis plæneklipperens selvtræk ikke kører eller den trækker, når sikkerhedshåndtaget er mere end 4 cm (1 1/2tommer) fra håndtaget, justeres hjuldrevskontrolknappen på bagsiden af gearkassen.

1. Stands motoren og tag kablet af tændrøret. Tag nøglen ud af tændingskontakten på modeller med el-start.
2. Hvis en opsamlingspose er monteret på plæneklipperen, lukkes lemmen i rotorhus og opsamlingsposen fjernes.

3. JUSTERING (Fig. 20) — Drej kontrolknap 1/2 omgang med uret, hvis plæneklipperens selvfremtræk ikke virker. Hvis plæneklipperen har tendens til at glide langsomt fremad, når drevet ikke er indkoblet, drejes knappen 1/2 omgang mod uret for at løsne remmen.

⚠ FORSIGTIG

FARE
- **Overjustering af kablet kan få plæneklipperen til at køre uden at trækdrevet er indkoblet.**

HVAD KAN DER SKE
- **Kontakt med en kørende plæneklipper kan forårsage alvorlig personskade på brugeren eller personer i nærheden.**

SÅDAN UNDGÅS FAREN
- **Undgå at overjustere hjuldrevkablet.**

4. KONTROL AF JUSTERING — Justeringen er korrekt, når sikkerhedshåndtaget er cirka 4 cm (1 1/2 tommer) fra håndtaget (Fig. 21) og hjulene begynder at dreje frit.

5. Gentag trin 2 og 3 indtil den korrekte justering er opnået.

Justering af bremsekablet (Fig. 22)

Hver gang der monteres et nyt knivbremsekabel, skal der foretages en justering.

1. Stands motoren. Tag tændrørskablet af tændrøret. Tag nøglen ud af tændingskontakten på modeller med el-start.

2. KONTROL AF JUSTERING— Tryk sikkerhedshåndtag mod håndtaget, indtil sløret i kablet er fjernet. Afstanden mellem bremsearmen og håndtaget skal være 3,2 mm–6,4 mm (1/8"–1/4"). Se trin 3 vedr. justering.

3. KONTROL AF KABELFØRING — Møtrikken på kabelbeslaget løsnes og der indsættes en genstand på 3,2 mm–6,4 mm(1/8"–1/4") mellem bremsearmen og håndtaget. Træk ned i kabelføringen, indtil sløret i kablet er væk. Derefter spændes møtrikken til igen.

Eftersyn/afmontering/ slibning af kniven

Klipning skal altid foretages med en skarp kniv. En skarp kniv klipper rent og uden at rive eller flå i græsstråene, som en sløv kniv ville gøre.

1. Drej brændstofhanen (Fig. 9) om i OFF-stilling.

2. Drej udluftningsskruen på brændstoftankens låg (Fig. 8) med uret for at lukke den.

3. Kør motoren i tomgang til den stopper. Prøv at starte motoren igen for at sikre, at der ikke er noget benzin tilbage i karburatoren.

4. Tag kablet af tændrøret. Tag nøglen ud af tændingskontakten på modeller med el-start.

5. Hvis en opsamlingspose er monteret på plæneklipperen, lukkes lemmen i rotorhuset og opsamlingsposen fjernes.

6. Vip plæneklipperen om på højre side (fig. 23). Undgå at dreje kniven, da det kan give startproblemer.

7. EFTERSYN AF KNIV — Kniven skal altid efterses omhyggeligt for at sikre, at den er skarp og ikke er slidt, især hvor knivens flade og kurvede dele mødes (Fig. 24A). Da sand og slibende materialer kan bevirke slid på det metal, der danner overgangen mellem knivens flade og kurvede dele, skal kniven altid efterses før brug af plæneklipperen. Hvis der opdages revner eller slitage på kniven, (Fig. 24B & C), skal denne udskiftes. Se punkt 8.

   Bemærk: For at sikre den bedst mulige klippeevne bør der monteres en ny kniv, inden sæsonen begynder. I løbet af året skal små hak files ned for at bevare knivens skarpe kant.

8. AFMONTERING AF KNIV — Hold om knivens ende med en klud eller godt polstret handske. Fjern knivens holdebolt, låseskive, fartregulatoren og kniven (Fig. 23).

⚠ FARE

FARE
- **En slidt eller beskadiget kniv kan knække og et stykke af kniven kan blive slynget ud i nærheden af brugeren eller andre personer i området.**

HVAD KAN DER SKE
- **En stykke knækket kniv, der slynges ud, kan forårsage alvorlig personskade på eller dræbe brugeren eller andre mennesker i nærheden.**

SÅDAN UNDGÅS FAREN
- **Efterse kniven regelmæssigt for slitage eller beskadigelse.**
- **Udskift slidte eller beskadigede knive.**

9. SLIBNING AF KNIV — Anvend en fil til at slibe knivens overside så den oprindelige skærevinkel bevares (Fig. 25). Kniven vil bevare sin balance, hvis den samme mængde materiale fjernes fra begge æg.

   VIGTIGT: Knivens balance kontrolleres ved at anbringe kniven på en balanceanordning. En billig balanceanordning kan købes hos en isenkræmmer. En afbalanceret kniv forbliver i vandret stilling, mens en kniv, der ikke er i balance, tipper mod den tunge ende. Hvis kniven ikke er i balance, files der mere metal af ægget i knivens tunge ende.

10. Den skarpe, balancerede TORO-kniv, fartregulatoren, låseskiven og knivbolten monteres. Knivens vingedel skal vende mod rotorhuset for at sikre korrekt montering. Spænd knivens holdebolt til med et moment på 68 N·m (50 ft-lb).

11. Vend plæneklipperen om i normal stilling igen.

12. Åbn udluftningsskruen på brændstoftankens låg, åbn brændstofhanen og sæt tændrørkablet på igen.

Smøring

For hver 25. driftstime eller når sæsonen slutter skal for- og baghjul smøres.

1. Hæld 2 eller 3 dråber tynd olie på indersiden og ydersiden af alle hjulbolte. Drej hjulene for at fordele olien i bøsningerne. Tør overskydende olie af.

2. Sæt baghjulenes klippehøjdearme i stillingen "C". Tør fedt af delene med en ren klud (Fig. 26). Sæt en fedtsmørepistol på smøreniplerne og pump #2 lithium-baseret multifedt med 2 eller 3 pumpeslag. For højt tryk kan ødelægge pakningerne.

Opladning af batteriet

kun på modeller med el-start

Selv om et nyt batteri ikke er fuldt opladet, kan en delvis opladning i 4 timer leverer tilstrækkelig strøm til flere starter. Dog skal et nyt batteri oplades kontinuerligt i 72 timer for at sikre fuld opladning. Batteriet skal ligeledes oplades i 72 timer, når plæneklipperen oplagres for vinteren og om foråret. Under normal anvendelse vil motorens generator holde batteriet opladet. Hvis batteriet aflades, skal det genoplades i 48 timer.

1. Stands motoren og kobl ledninger fra batteriklemmen (Fig. 6).

2. Om ønsket kan batteriet fjernes ved at skubbe det ud af monteringstapperne. Afmontering er dog ikke nødvendig, hvis plæneklipperen kan anbringes i nærheden af en stikkontakt.

3. Tilslut TORO-elektroladeren til batteriet og slut den til et 220V-stik. Efter opladning af batteriet i den angivne tid, slukkes der for laderen og batteriet kobles fra denne.

4. Ledninger sættes på batteriklemmen.

VIGTIGT: Det anbefales kun at anvende TORO-elektrolader, da andre ladere kan ødelægge batteriet. Laderen skal altid anvendes indendørs og opladning af batteriet skal ske ved stuetemperatur (22°C eller +70°F) når dette er muligt. Batterier må ikke oplades i mere end 72 timer, da dette kan ødelægge batteriet.

Udskiftning af sikring

kun på modeller med el-start

Elsystemets ladekredsløb er beskyttet af en sikring. Hvis batteriet ikke forbliver opladet, kan sikringen være sprunget. Anvend en 5 amp AGC-5 sikring.

1. Tryk de to sikringsholderdele sammen. Drej sikringsholderhætten for at åbne sikringsholderen (Fig. 27).
2. Tag sikringen ud og kassér den.
3. Sæt en ny sikring i.
4. Indpas tapperne på sikringsholderhætten med sikringsholderbunddelen og skub delene sammen. Drej hætten for at lukke sikringsholderen.

Rengøring

Udblæsningskanal og -skuffe

For at sikre den bedste ydelse skal udblæsningskanalskuffen rengøres efter hver brug. Når græsset er tykt og saftigt, kan afklippet samle sig på og omkring skuffen; dette kan gøre det vanskeligt at fjerne skuffen. Efter hver brug skal skuffen fjernes fra udblæsningskanalen og rengøres for al skidt.

Sørg altid for at udblæsningskanalens lem lukker tæt, når håndtaget slippes. Hvis snavs forhindrer lemmen i at lukke, rengøres indersiden af udblæsningskanalen og lemmen omhyggeligt.

Underside af rotorhus

Hold undersiden af rotorhuset rent. Vær særligt omhyggelig med at holde spredningspladerne fri for snavs (Fig. 29).

Vaskemetode

1. Anbring plæneklipperen på en plan overflade i nærheden af en haveslange.
2. Start motoren.
3. Indkobl klippekniven.
4. Hold haveslangen på højde med håndtaget og lad vandet sprøjte ned på jorden lige foran højre bagdæk (Fig. 28). Den roterende klippekniv vil trække vand ind under huset og vaske afklippet ud. Lad vandet løbe i et par minutter eller indtil der ikke skylles afklip ud fra undersiden af huset.
5. Stands motoren.
6. Sluk for haveslangen.
7. Start plæneklipperen igen og lad den kører et par minutter for at tørre eventuel fugt på plæneklipperen eller i dennes komponenter.

Skrabemetode

Hvis en vask ikke kan fjerne al snavs fra under skjoldet, vendes plæneklipperen og skrabes ren.

1. Drej brændstofhanen (Fig. 9) om i OFF-stilling.
2. Drej udluftningsskruen på brændstoftankens låg (Fig. 8) med uret for at lukke den.
3. Kør motoren i tomgang til den stopper. Prøv at starte motoren igen for at sikre, at der ikke er noget benzin tilbage i karburatoren.
4. Tag kablet af tændrøret. Tag nøglen ud af tændingskontakten på modeller med el-start.
5. Hvis en opsamlingspose er monteret på maskinen, skal lemmen til rotorhuset lukkes, og opsamlingsposen fjernes.
6. Vip plæneklipperen om på højre side (fig. 29). Undgå at dreje kniven, da det kan give startproblemer.

7. Fjern snavs og græsafklip med en skraber af hårdt træ. Undgå grater og skarpe kanter.

8. Vend plæneklipperen om i normal stilling.

9. Fyld brændstof på tanken.

10. Åbn udluftningsskruen på brændstoftankens låg, åbn brændstofhanen og sæt tændrørkablet på igen.

Remdæksel

Hold området under remdækslet fri for snavs.

1. Med motoren slukket afmonteres skruerne, der fastgør remdækslet til rotorhuset (fig. 30). Løft dækslet af og børst alle aflejringer omkring remmen ud. Sæt remdækslet på igen.

Karburatorjustering

Karburatoren på denne motor er af lav-emissionstypen. Den er udstyret med en tomgangsblandingsventil med en begrænser (Fig. 31), der gør det muligt at foretage nogen justering, og en tomgangsjusteringsskrue.

Justering

FORETAG IKKE JUSTERING AF DEN MAKSIMALE OMDREJNINGSTALSSKRUE. Den er indstillet fra fabrikken.

1. Start motoren og lad den varme op i cirka 5 minutter før der foretages justering.

2. Med motor i gang sættes gasregulator i stillingen SLOW.

3. Drej karburatorens gasregulatorarm mod tomgangsskruen og hold den der.

4. Indstil tomgangsskruen til 1750 omdrej./min.

5. Drej tomgangsblandingsventilen så langt som muligt med uret og derefter mod uret.

6. Til sidst sættes tomgangsblandingsventilen midt mellem yderpunkterne.

7. Kontrollér tomgangshastigheden og indstil den om nødvendigt igen til 1750 omdrej./min.

8. Sæt gasregulatoren i stillingen FAST. Motoren bør accelerere jævnt. Hvis den ikke gør det, drejes tomgangsblandingsventilen en 1/8 omgang mod uret.

Opbevaring

1. Ved længere tids opbevaring skal benzinen enten tappes af brændstoftanken eller tilsættes en brændstofadditiv. Se afsnittet Aftapning af benzin vedr. dette, side 14. Når benzinen er tappet af, startes motoren. Lad motoren kører i tomgang, indtil alt benzinen er brugt og motoren stopper. Gentag startproceduren to gange mere for at sikre, at alt brændstof er fjernet fra motoren. Hvis benzinen ikke tappes af og der ikke tilsættes en brændstofstabilisator, vil der dannes lakaflejringer, hvilket kan give dårlig motorydelse eller endog startvanskeligheder.

   Bemærk: Hvis motoren kører på oxideret eller modificeret benzin (benzin blandet med alkohol eller ether), tappes al brændstof af tanken, hvorefter motoren lades køre, indtil den stopper som følge af brændstofmangel, før den opbevares.

   Benzin må kun efterlades i brændstoftanken, hvis den tilsættes en brændstofstabilisator før opbevaring. Toro anbefaler, at der ikke anvendes stabilisatorer på alkoholbasis som f.eks. ethanol, methanol eller isopropyl. Anvend brændstofstabilisator i de anbefalede mængder som anført på beholderen.

   Under normale forhold er brændstofadditiver effektive i 6–8 måneder.

2. Aftapning af olie: se afsnittet Olieskift i krumtaphuset, side 14. Når olien er aftappet, skal krumtaphuset først fyldes med olie, når følgende trin (3-10) er overstået.

3. Tag tændrøret ud og hæld 2 spiseskefulde SAE 30 olie ind i cylinderhullet. Træk langsomt i startersnoren for at dække cylinderen indvendig med et lag olie. Sæt tændrøret i igen og spænd det til med et moment på 19 N·m (14 ft-lb). **SÆT IKKE KABLET PÅ TÆNDRØRET.**

4. Rengøring : se afsnittet Rengøring, udblæsningskanal, remdæksel og skuffe, side 17.

5. Kontrollér klippeknivens tilstand: se afsnittet Eftersyn/afmontering/slibning af kniv, side 15.

6. Tilspænd alle møtrikker, bolte og skruer.

7. Fjern snavs og avner fra cylinder, topstykkeribber og blæserhuset. Fjern også græsafklip, snavs og skidt fra motorens udvendige dele, klædning og oversiden af rotorhuset.

8. Rengøring af luftfilter: se afsnittet Eftersyn af luftfilter, side 13.

9. Smøring af hjul: se afsnittet Smøring, side 16.

10. Mal alle rustpletter eller steder, hvor malingen er skallet af overfladen. Toro Re–Kote-maling fås hos din autoriserede TORO-forhandler.

11. Påfyldning af olie i krumtaphuset; se afsnittet Påfyldning af olie i krumtaphuset, side 7.

12. Oplad batteriet i 72 timer (model med el-start); se afsnittet Udskiftning af batteri, side 16.

13. Opbevar plæneklipperen på et rent, tørt sted. Dæk plæneklipperen til for at holde den ren og beskytte den.

Tilbehør

Ved anvendelse under specielle forhold kan følgende tilbehør købes hos din lokale autoriserede TORO-forhandler.

1. **Sideudblæsningsæt, modelnr. 59113** — Kan monteres i løbet af få sekunder. Bagendemonteret i stedet for opsamlingsposen. Spreder afklip, mens der trimmes på begge sider (Fig. 32).

2. **Gnistfanger, reservedelsnr. 77-9040** — Hvis lokale eller statslige regler kræver anvendelse af en gnistfanger, kan denne købes hos din autoriserede TORO-forhandler. Hvis plæneklipperen anvendes iCalifornien, U.S.A., på skov-, busk- eller græsdækket land uden en korrekt fungerende gnistfanger, overtræder brugeren den lokale lovgivning.

3. **Tilbehør til fjernelse af sammenfiltret græs, modelnr. 59131** — Kan monteres i løbet af få minutter. Frontmontering - større manøvredygtighed (Fig. 33). Anvendes til at løsne sammenfiltret græs, der suges op i opsamlingspose og let fjernes.

Toro-startgaranti

Fem års begrænset garanti
på Toro GTS 150 OHV-motor

Hvad er omfattet af garantien?

Toro garanterer, at din TORO GTS 150 motor starter ved første eller andet træk i fem år fra købsdatoen — hvis du foretager den rutinemæssige vedligeholdelse, der foreskrives — ellers reparerer vi den. Omkostningerne til reservedele og arbejdsløn dækkes, men ikke transportomkostninger. Denne garanti omfatter TORO GTS 150 motorer, der er købt efter 1. september 1991.

Sådan sikres garantiens fortsatte dækning?

Brugeren skal vedligeholde TORO GTS 150 motoren ved for egen regning at følge det vedligeholdelseskema, der er beskrevet i brugerhåndbogen og notere den foretagne vedligeholdelse på det medfølgende vedligeholdelsesskema samt gemme købskvitteringen. Det er ligeledes et krav, at TORO GTS 150 motoren efterses en gang om året af en autoriseret TORO-forhandler.

Service

Hvis der opstår startproblemer med TORO GTS 150 motoren, således at raske personer ikke længere kan starte den ved at trække et par gange i startsnoren, skal nedenstående procedure følges:

1. Kontakt den autoriserede TORO-forhandler eller TORO-distributøren.
2. Forhandleren eller distributøren vil enten indkalde maskinen eller anbefale indlevering til en anden autoriseret TORO-forhandler, som måtte være mere passende.
3. Medbring maskinen, vedligeholdelsesskemaerne og købskvitteringen til forhandleren.

Skulle du af en eller anden årsag ikke være tilfreds med forhandlerens undersøgelse af motorens starttilstand eller forhandlerens assistance, bedes du kontakte TORO-distributøren.

Hvad dækker garantien ikke?

Denne garanti dækker ikke:

1. Reparationer af produkter, der anvendes til erhvervsmæssige formål.
2. Normal vedligeholdelse herunder udskiftning af tændrør, luftfilter, brændstoffilter og karburatorjustering.
3. Olieskift og smøring.
4. Reparationer eller justeringer, der skyldes følgende forhold:

A. Undladelse af at følge de behørige vedligeholdelsesprocedurer;

B. Den roterende klippekniv har ramt en genstand;

C. Forurenende stoffer i brændstofsystemet;

D. Brug af ukorrekt brændstof eller brændstofblanding (se i brugerhåndbogen hvis der opstår tvivl);

E. Undladelse af at følge de behørige retningslinier for opbevaring som angivet i brugerhåndbogen;

F. Forkert betjening, manglende eftersyn eller uheld med maskinen;

G. Reparationer eller forsøg på reparationer foretaget af andre end en autoriseret TORO-forhandler.

5. Særlige driftsforhold, hvor starten kræver flere gentagne træk i snoren, herunder:

A. Førstegangs-starter efter længere tids stilstand eller opbevaring;

B. Start ved lave temperaturer som f.eks. i det tidlige forår eller sene efterår kan kræve flere træk i snoren for at starte motoren (gælder kun rotorplæneklippere);

C. Ukorrekt startprocedurer. Hvis der er startproblemer, skal det undersøges i brugerhåndbogen om der anvendes de korrekte startprocedurer. På den måde kan unødvendige besøg hos en forhandler undgås.

Alle garantireparationer, der godtgøres i henhold til denne garanti, skal udføres af en autoriseret TORO-forhandler med godkendte Toro-reservedele.

Ovennævnte mulighed for reparation ved autoriseret TORO-forhandler er købers eneste retsmiddel.

Vedligeholdelsesprotokol for startgaranti

For at undgå at startgarantien bortfalder, skal nedenstående vedligeholdelse foretages for hver 25. driftstime eller hyppigere ved anvendelse under støvede eller snavsede forhold. Følg de procedurer, der er beskrevet i denne brugerhåndbog og registrér oplysningerne i dette skema.

Dato	Anvendelse antal timer	Eftersyn af luftfilter	Skift olien Gælder ikke 2–takt	Smøring af hjul	Eftersyn af tændrør	Opbevaring af plæneklipper


TORO®