FORMULARIO No. 3317–909I

TORO®

MODELLO NO. 22038B – 6900001 E SEGUENTI

MANUALE ISTRUZIONI

TOSAERBA RECYCLER® DA 53 CM PER USO COMMERCIALE

⚠ ISTRUZIONI SULLA SICUREZZA

IMPORTANTI NOTE PRELIMINARI

1. Leggere attentamente le istruzioni. Familiarizzatevi con i comandi e l'uso corretto del tosaerba.

2. Non permettete mai l'uso del tosaerba a bambini ed a persone che non abbiano letto attentamente queste istruzioni. Si osservino le eventuali limitazioni d'età prescritte dalla legge per l'uso del tosaerba.

3. Tenere tutti, specialmente bambini ed animali, a debita distanza dalla zona di lavoro.

4. Ricordare che l'operatore ovvero l'utilizzatore è responsabile per incidenti o rischi subiti da terzi o danni a loro proprietà.

PRIMA DELL'USO

1. Durante l'uso indossate calzoni lunghi e scarpe pesanti. Non usate il tosaerba indossando sandali aperti o a piedi nudi.

2. Ispezionare accuratamente la zona in cui si utilizzerà il tosaerba e ripulirla da tutti gli oggetti che possano essere scagliati dal tosaerba.

3. ATTENZIONE - La benzina è altamente infiammabile.

- Immagazzinate il carburante in contenitori espressamente realizzati per questo scopo.
- Riempite il serbatoio del carburante esclusivamente all'aperto. Non fumate durante le operazioni di rifornimento.
- Effettuare il rifornimento di carburante a motore spento. Non togliere il tappo del serbatoio né effettuare rabbocchi di carburante a motore acceso o a motore caldo.
- Nel caso di fuoriuscita di carburante, non accendete il motore, ma spostate il tosaerba dalla zona di fuoriuscita. Evitare qualsiasi tipo di accensione finché i vapori della benzina non si saranno dispersi.
- Rimettere a posto i serbatoi carburante e i tappi dei contenitori in maniera sicura.

4. Sostituire le marmitte di scarico danneggiate.

5. Prima dell'uso, ispezionate sempre visivamente le lame, i bulloni delle lame ed il gruppo di taglio per verificare che essi non siano usurati o danneggiati. Sostituire la serie intera a cui appartengono le lame ed i bulloni usurati o danneggiati, al fine di mantenerne l'equilibrio.

6. Si faccia attenzione nei tosaerba multilama: la rotazione di una lama può provocare la rotazione delle altre lame.

DURANTE L'USO

1. Non accendere il motore al chiuso, dove possano raccogliersi fumi di scarico contenenti monossido di carbonio.

2. Tagliate l'erba esclusivamente di giorno o con buona luce artificiale.

3. Evitate di utilizzare il tosaerba su erba bagnata, laddove sia possibile.

4. Assicuratevi di avere sempre una posizione stabile sui pendii.

5. Procedete camminando, non correte mai.

6. Utilizzando macchine rotative con ruote, tagliate l'erba trasversalmente sui pendii, mai andando su e giù.

7. Quando cambiate direzione su un pendio, usate estrema cautela.

8. Non tagliate erba su pendii troppo ripidi.

9. Usate estrema cautela quando invertite la marcia del tosaerba o lo tirate verso di voi.

10. Fermate la/le lama/e se il tosaerba deve essere inclinato per attraversare superfici non erbose, o per il trasporto del tosaerba dall'area di lavoro o verso di essa.

11. Non utilizzate il tosaerba con schermature o carter difettosi. Assicuratevi che i dispositivi di sicurezza, per esempio deflettori e/o i sacchi di raccolta siano al proprio posto.

12. Non modificate la registrazione del regolatore del motore e non sovraccelerate il motore.

13. Prima di avviare il motore, disinnestate la frizione della trasmissione e delle lame.

14. Avviate il tosaerba o accendete il motore con cautela seguendo le istruzioni e mantenendo i piedi ben lontani dalla/e lama/e.

15. Non inclinare il tosaerba al momento dell'avviamento del tosaerba o dell'accensione del motore, tranne nel caso in cui il tosaerba debba essere inclinato per l'accensione. In questo caso, non inclinare il tosaerba più del necessario e sollevare solo la parte che è distante dall'operatore.

16. Non accendere il motore se vi trovate di fronte al tunnel di scarico.

©The Toro Company-1995
Tutti i diritti riservati

⚠ ISTRUZIONI SULLA SICUREZZA

17. Non mettete le mani o i piedi vicino o sotto parti rotanti. Mantenersi sempre distanti dal tunnel di scarico.

18. Mai sollevare o trasportare un tosaerba a motore acceso.

19. Spegnete il motore e staccate il filo dalla candela:

- prima di eliminare dei blocchi o per sturare il tunnel di scarico;
- prima di effettuare controlli, operazioni di pulizia o lavori sul tosaerba;
- se urtate un oggetto estraneo. In questo caso controllate che non vi siano danni al tosaerba e fate tutte le dovute riparazioni prima di riavviarlo ed utilizzarlo;
- se il tosaerba inizia a vibrare eccessivamente (controllare immediatamente).

20. Spegnete il motore:

- ogni qualvolta lasciate il tosaerba;
- prima di effettuare il rifornimento di carburante.

21. Ridurre l'impostazione della manetta del gas durante l'arresto del motore e, nel caso in cui il motore sia provvisto di una valvola di arresto, chiudete l'alimentazione del carburante dopo aver concluso il taglio dell'erba.

22. Procedere lentamente in caso di utilizzo di un sedile posteriore.

MANUTENZIONE E RIMESSAGGIO

1. Per assicuravi che il tosaerba sia in condizioni di funzionare con sicurezza, controllare con frequenza che tutti i dadi, i bulloni e le viti siano ben serrati.

2. Non ponete il tosaerba con il serbatoio contenente benzina in un edificio in cui i gas di scarico possano raggiungere una fiamma o una scintilla.

3. Lasciate che il motore si raffreddi prima di porre il tosaerba in un luogo chiuso.

4. Per ridurre la possibilità d'incendio, assicuratevi che il motore, la marmitta, lo scomparto della batteria e la zona di immagazzinamento della benzina non siano imbrattati di erba, foglie o grasso in eccesso.

5. Controllate frequentemente il sacco di raccolta per verificarne usura o deterioramento.

6. Per assicurarvi che il tosaerba sia in condizioni di funzionare con sicurezza, sostituite tutte le parti usurate o danneggiate.

7. Se il serbatoio del carburante deve essere vuotato, effettuare questa operazione all'aria aperta.

LIVELLO DI PRESSIONE SONORA

Questa unità possiede una pressione sonora equivalente continua con pesatura A all'orecchio dell'operatore di: 83,5 dB(A), determinata sulla base di misurazioni di macchine identiche come da procedure ANSI B71.5–1984.

LIVELLO DI POTENZA SONORA

Questa unità possiede un livello di potenza sonora di 100 dB(A)/1 pW, basato sulla misurazione di di macchine identiche come da Direttiva 84/538/EEC e relative modifiche.

LIVELLO DELLE VIBRAZIONI

Questa unità ha un livello di vibrazioni massimo mano–braccio di 3,6 m/sec.2, basato sulla misurazione di macchine identiche come da ISO 5349.

SPIEGAZIONE DEI SIMBOLI

Triangolo allarme di sicurezza-- il simbolo all'interno del triangolo indica un pericolo



Allarme di sicurezza



Leggere il manuale d'uso



Consultare il manuale tecnico per apprendere le operazioni di servizio appropriate



Mantenersi ad una distanza di sicurezza dalla macchina

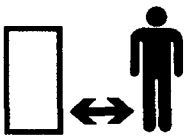

Mantenersi a distanza di sicurezza dal tosaerba

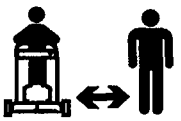

Oggetti scagliati o espulsi-- Esposizione di tutto il corpo



Oggetti scagliati o espulsi-- Tosaerba rotativo laterale. Mantenere a posto il pannello deflettore.

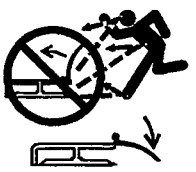

Spegnere il motore prima di lasciare la posizione operativa



Non aprire o togliere i pannelli di sicurezza a motore acceso

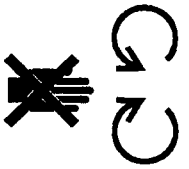

La lama rotante può tagliare le dita della mano o del piede. Stare lontani della lama del tosaerba fintanto che il motore è acceso.

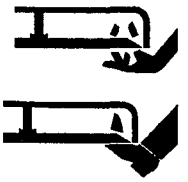

Per evitare danni alla lame effettuando la copertura delle radici, usare un rinforzo lama quando il tosaerba è dotato del relativo inserto

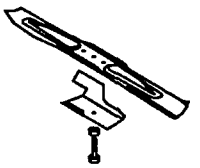

Trasmissione

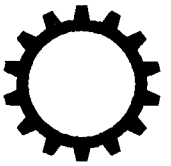

Olio



On/Marcia



Inserire

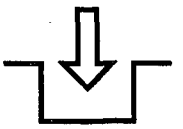

Disinserire

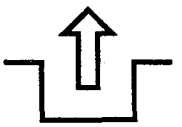

Condizione di caricamento batteria



SPIEGAZIONE DEI SIMBOLI

Contaore/ore di funzionamento terminate

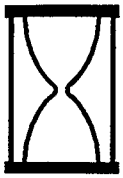

Rapido



Lento



Diminuzione/aumento



Punto di lubrificazione con grasso



Avviamento motore

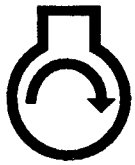

Arresto motore



Starter aperto

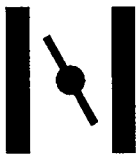

Primer (aiuto per l'avviamento)



Premere il primer tre volte

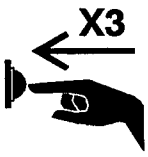

Carburante



Folle



Prima marcia



Seconda marcia



Terza marcia



Elemento di taglio-- elemento base



Elemento di taglio-- Regolazione altezza



Tirare l'avviamento a strappo

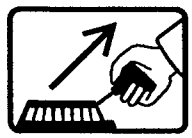

Ruota



Trazione



SPIEGAZIONE DEI SIMBOLI

Smaltire le batterie usate nei contenitori appropriati



Inserire la chiavetta di accensione



Girare la chiaveta di accensione



Muovere il controllo



Muovere il controllo in avanti

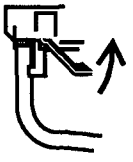

Muovere il controllo indietro



Abbassare la barre di controllo



Alzare la barra di controllo



Alzare/abbassare la barra di controllo

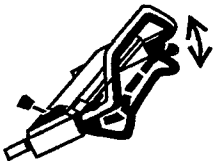

Alzare/abbassare la barra di controllo

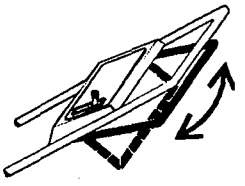

Alzare la barra di controllo

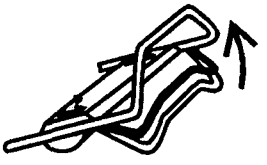

INDICE

	Pag.
Messa in opera	6-8
Prima dell'uso	9
Suggerimenti per l'uso del tosaerba Recycler®	10-11
Istruzioni d'uso	11-13
Manutenzione	14-19
Pulizia del filtro dell'aria	14
Sostituzione della candela	14
Drenaggio del carburante	14
Regolazione del gas	14
Pulizia del sistema di raffreddamento	15
Pulizia della marmitta e dell'orifizio di scappamento	15
Regolazione della trazione	15-16
Ispezione, rimozione e affilatura della lama di taglio	16-17
Lubrificazione	17
Lubrificazione della scatola del cambio	17
Manutenzione delle ruote	17-18
Pulizia	18
Messa a punto del cavo del freno	19
Preparazione per il rimessaggio	19
Opzione	20
Identificazione del prodotto	20
Assistenza TORO	20

MESSA IN OPERA

INSTALLAZIONE DELLA STEGOLA

1. Montate la stegola sulla parte esterna dello chassis del tosaerba, utilizzando il foro inferiore con due viti a ferro da 5/16 - 18 x 1 - 1/4" di lunghezza, rondelle, distanziatori e sottili controdadi scomponibili di nylon.

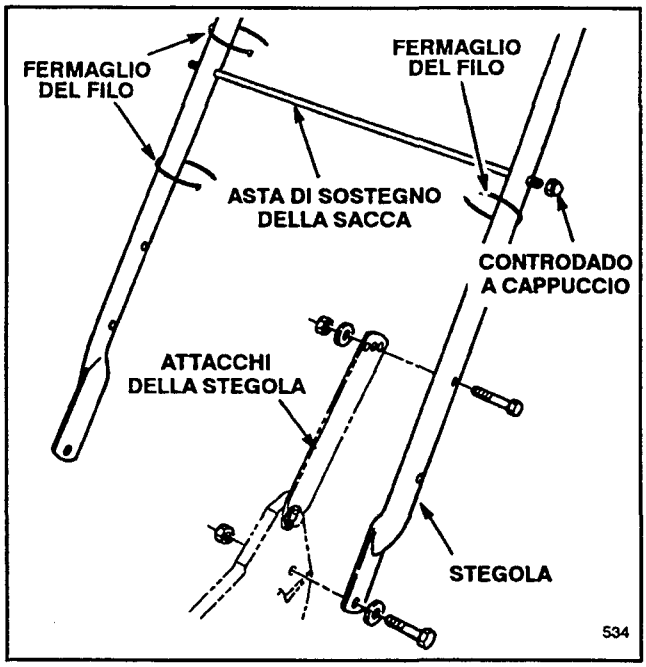

Figura 1

2. Fissate gli attacchi della stegola alla stegola con due viti a ferro da 5/16 - 18 x 1 - 1/2" di lunghezza, rondelle, distanziatori e controdadi scomponibili di nylon; posizionate controdadi e rondelle all'interno della stegola.

3. Fate scivolare l'asta di sostegno del sacco attraverso i fori di montaggio situati sulle stegole e fissate ciascuna estremità con un controdado a cappuccio (Fig. 1).

Nota: L'altezza della stegola è regolabile per maggiore comodità dell'utente. State in piedi dietro alla stegola per valutare l'altezza. Se desiderate alzarla o abbassarla, sistemate le viti e i dadi che fissano i supporti alla stegola in fori diversi sui supporti.

4. Fissate in posizione i fili di controllo con gli appositi fermagli.

INSTALLAZIONE DEL SERBATOIO DELLA BENZINA

1. Imboccate le viti autofilettanti sul fondo del serbatoio e poi togliete le viti.

2. Agganciate i fermagli in plastica sulla parte posteriore del serbatoio sulla staffa del serbatoio stesso (Fig. 2).

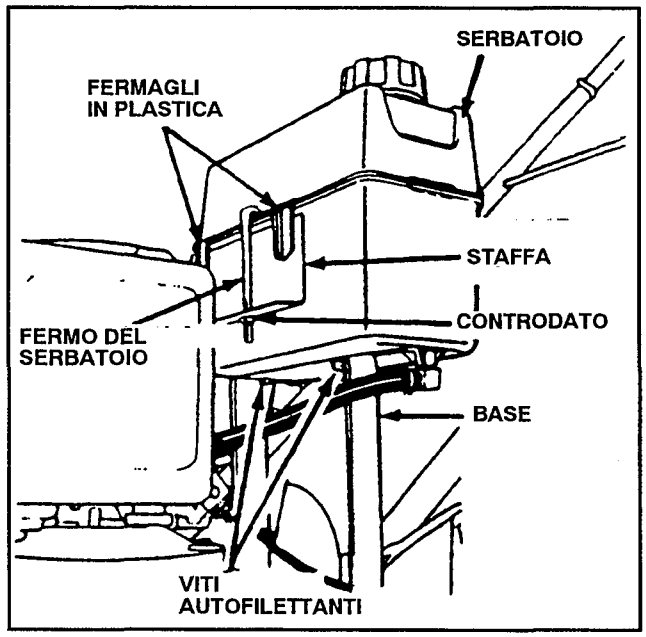

Figura 2

3. Fissate il serbatoio alla base mediante (2) viti autofilettanti (Fig. 2) senza stringerle troppo.

4. Agganciate il fermo al serbatoio e fate scivolare l'estremità del primo nel foro della staffa. Mediante il controdado, fissate il fermo alla staffa (Fig. 2). Non stringete eccessivamente.

5. Far scivolare l'estremità del condotto del carburante nel raccordo gomito. Assicuratene la stabilità mediante un morsetto (Fig. 3).

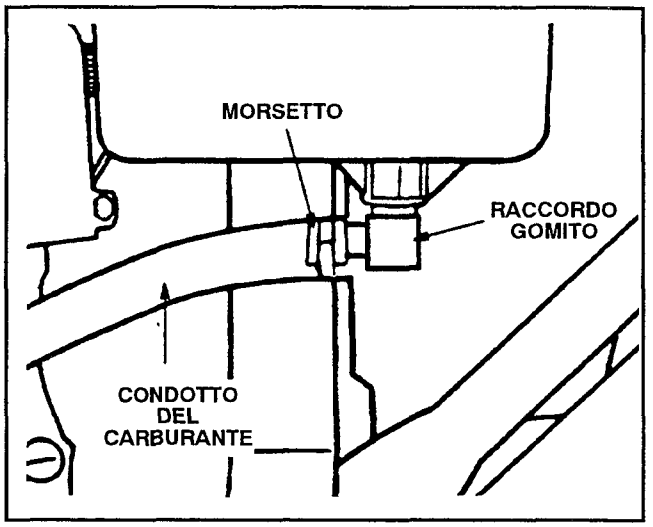

Figura 3

INSTALLAZIONE DEL COPERCHIO DEL FILTRO DELL'ARIA (Fig. 5)

1. Inserite i tasselli inferiori del coperchio del filtro nelle fessure. Ruotate il coperchio verso l'alto e fate scattare in posizione.

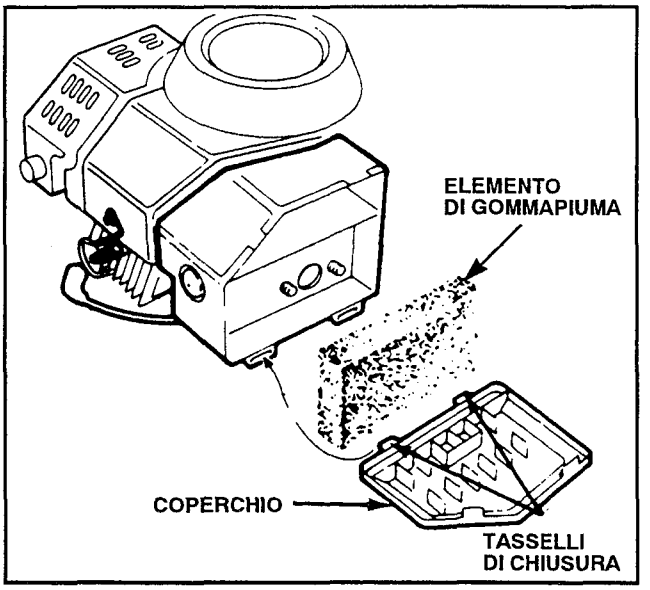

Figura 5

MONTARE IL CAVO DI AVVIAMENTO

1. Tirare il cavo di avviamento attraverso il guidacavo sull'impugnatura (Fig. 4). La formazione del cappio viene agevolata premendo la barra di comando sull'impugnatura per rilasciare il freno della lama.

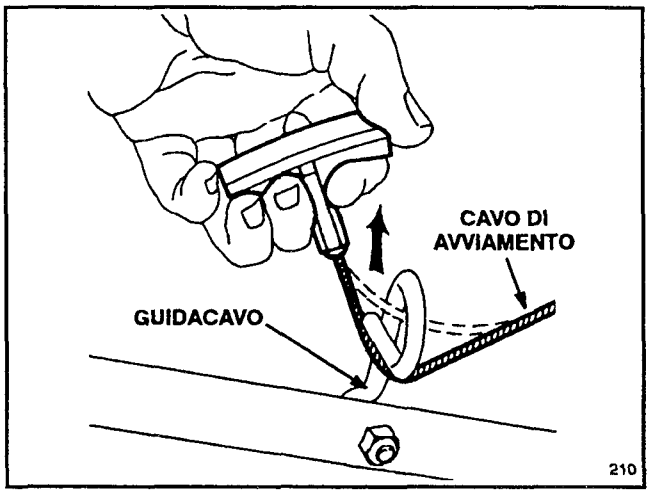

Figura 4

INSTALLAZIONE DELL'OTTURATORE DEL TUNNEL DI SCARICO

1. Aprite il portello di scarico spingendo le stegole in avanti e spostandole all'indietro (Fig. 6). Tenete la maniglia del portello di scarico per evitare che il portello a molla si chiuda mentre inserite l'otturatore.

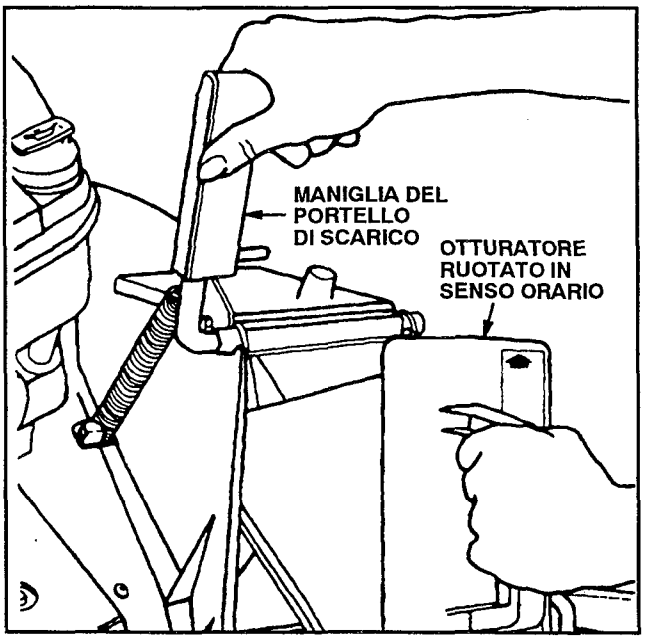

Figura 6

2. Poiché l'otturatore è un po' più largo dell'apertura del tunnel di scarico, ruotatelo leggermente in senso orario mentre lo inserite (Fig. 6). Assicuratevi che la freccia sulla decalcomania dell'otturatore punti verso l'alto.

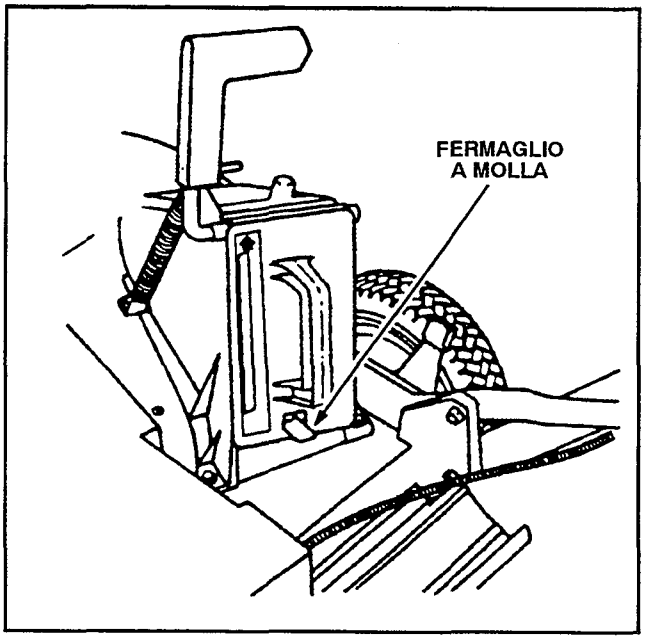

Figura 7

3. Spingete l'otturatore fino in fondo, finché il fermaglio a molla in fondo ad esso non scatti in posizione, bloccandolo nel tunnel di scarico (Fig. 7). Lasciate andare il portello del tunnel di scarico per bloccare la sommità dell'otturatore.

PRIMA DELL'USO

⚠ PERICOLO

PERICOLO: La benzina è estremamente infiammabile ed esplosiva sotto certe condizioni. Non fumate mentre maneggiate il carburante e tenetelo lontano dalle fiamme vive e dalle scintille. Non comprate mai più di una scorta di 30 giorni di benzina. Mettete la benzina in un contenitore approvato e tenetela lontano dai bambini.

Riempite il tosaerba di benzina all'aperto e solo a motore freddo. Riempite il serbatoio fino a 6-13 mm dall'orlo. Questo spazio servirà ad assorbire l'espansione del carburante. Servitevi di un imbuto per evitare di rovesciare della benzina ed asciugate quella eventualmente versata.

MISCELA DI BENZINA E OLIO (Fig. 8)

1. OLIO APPROVATO – Per semplicità e per una migliore prestazione del motore miscelate il contenuto di una bottiglia da 227 ml di Toro 50:1 Two-Cycle Oil insieme a 7,57 litri di benzina fresca, normale e senza piombo. Si può usare della benzina normale se quella senza piombo non è reperibile. Il Toro Two-Cycle Oil è stato formulato in modo speciale onde offrire una migliore lubrificazione, far partire il motore più facilmente ed aumentare la durata dello stesso. Se Toro Two-Cycle Oil non è reperibile miscelate 7,57 litri di benzina insieme ad 227 ml d'olio d'alta qualità per motori a due tempi, purché porti stampata sull'etichetta l'approvazione NMMA o BIA-TCW.

IMPORTANTE: NON USATE MAI NÉ OLIO DI MACCHINA (es., SAE 30, 10W30, ecc.) NÉ OLIO CHE NON PORTI IL CODICE DI CERTIFICAZIONE NMMA/BIA-TCW, NÉ UNA MISCELA SBAGLIATA IN QUANTO QUESTO PUÓ DANNEGGIARE IL MOTORE E NON RISULTEREBBE COPERTO DALLA GARANZIA TORO.

2. Miscelazione Benzina-Olio – Versate la guista quantità di olio a due tempi dentro un contenitore di benzina approvato (preferibilmente di plastica e non di metallo) ed aggiungete 1,892 litri di benzina. Mettete il tappo nel contenitore di benzina ed agitatelo in modo da miscelare l'olio e la benzina uniformemente. Togliete il tappo ed aggiungete la benzina rimanente.

IMPORTANTE: NON USARE MAI NÉ METANOLO NÉ BENZINA CONTENENTE METANOLO, NÉ DELLA BENZINA CONTENENTE PIÙ DEL 10% DI ETANOLO NÉ BENZINA SUPER O BENZINA BIANCA PERCHÉ ESSI POSSONO PROVOCARE DEI DANNI AL SISTEMA DI ALIMENTAZIONE.

La Toro raccomanda inoltre l'uso regolare dello stabilizzante/condizionatore Toro in tutti i suoi prodotti a benzina, sia durante i periodi d'uso che in quelli di rimessaggio. Lo stabilizzante/ condizionatore della Toro pulisce il motore durante il funzionemento evitando la formazione di depositi gommosi di vernice nei periodi di rimessaggio.

NON VERSATE ADDITIVE NEL CARBURANTE CHE NON SIANO PRODOTTI PER LA STABILIZZAZIONE DEL CARBURANTE STESSO DURANTE IL RIMESSAGGIO, COME LO STABILAZZANTE/CONDIZIONATORE DELLA TORO O UN PRODOTTO SIMILE. LO STABILIZZANTE/CONDIZIONATORE DELLA TORO É A BASE DI DISTILLATO DI PETROLIO. LA TORO NON RACCOMANDA STABILIZZANTI A BASE ALCOLICA, COME ETANOL, METANOLO O ISOPROPILE. NON AGIUNGETE ADDITIVI PER CERCARE DI INCREMENTARE LA POTENZA O IL RENDIMENTO DELL 'ATTREZZO.

NOTA: Non miscelate olio e benzina nel serbatoio del mezzo. L'olio che si trova a temperatura ambiente si miscela più facilmente ed uniformemente dell'olio freddo.

50:1 Cartina di Miscelatura BENZINA/OLIO

Benzina	Olio
3,785 litri	79,4 cl
7,57 litri	147,4 cl

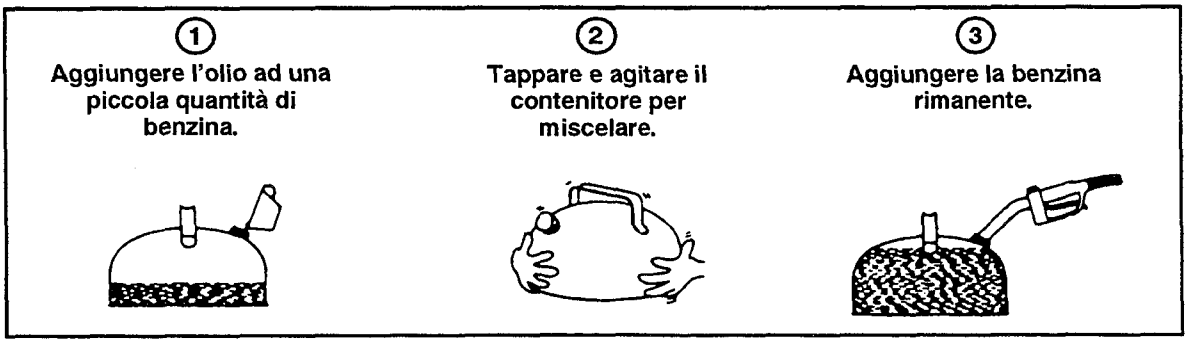

Figura 8

SUGGERIMENTI PER L'USO DEL TOSAERBA RECYCLER®

CARATTERISTICHE DEL TOSAERBA RECYCLER®

Il tosaerba Recycler® della Toro presenta un concetto di taglio nuovo e completamente diverso, che fa sembrare che abbiate raccolto l'erba tagliata senza che l'abbiate fatto.

Il vostro tosaerba Recycler® è munito di parti speciali che ne incrementano la capacità di taglio e ritaglio di erba, foglie ed altri elementi in particelle minuscole per poi iniettarle dentro il prato. Queste parti sono:

A. una lama ed un elemento di rinforzo della lama particolari;

B. tre speciali "piastre di spinta" collocate sul fondo del tosaerba in posizioni strategiche (Fig. 9);

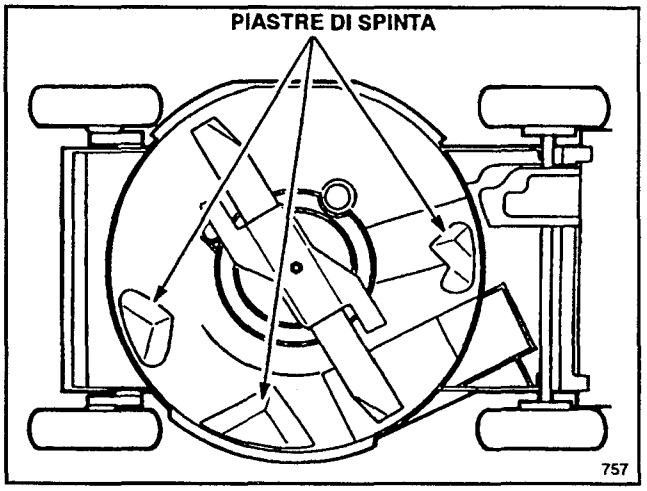

Figura 9

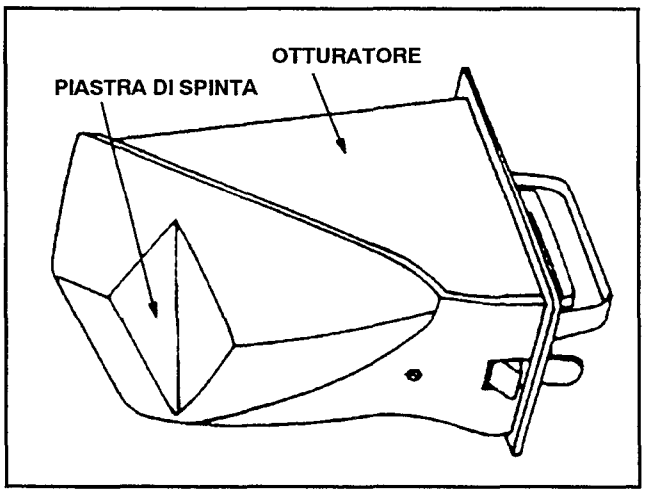

Figura 10

C. uno speciale otturatore si innesta nel tunnel di scarico del tosaerba (una quarta piastra è sull'otturatore) (Fig. 10). La lama e le quattro piastre di spinta sono parti permanenti del vostro tosaerba. La lama dovrebbe essere rimossa solo per l'affilatura o la sostituzione. Le piastre di spinta non vanno mai rimosse, a meno che non debbano essere sostituite. Esse non interferiscono con le normali operazioni di raccolta o di opzionale scarico laterale del tosaerba.

⚠ ATTENZIONE

- **Se si usa il tosaerba senza aver installato il supporto della lama, questa potrebbe flettersi, piegarsi o spezzarsi.**
- **La rottura della lama può causare all'operatore od agli astanti lesioni gravi o anche letali.**
- **Non usare il tosaerba senza il supporto della lama.**

L'otturatore, tuttavia, è una parte amovibile, come il sacco di raccolta e lo scarico laterale, e non può essere usato assieme ad essi.

E' possibile tagliare l'erba senza usare l'otturatore, chiudendo il portello del tunnel di scarico. Tuttavia, l'aspetto del vostro prato sarà molto migliore se userete l'otturatore, dotato di un'addizionale piastra di spinta (Fig. 10) che aiuta a guidare l'erba tagliata dentro il prato.

⚠ ATTENZIONE

Fili d'erba tagliati ed altri detriti possono essere scagliati fuori da un tunnel di scarico aperto con violenza tale da causare lesioni all'operatore. Non accendete o usate mai il tosaerba se non si verifica almeno <u>una</u> delle seguenti condizioni:

1. **l'otturatore del tunnel di scarico è bloccato nel tunnel di scarico;**
2. **il sacco di raccolta è bloccato in posizione;**
3. **lo scarico laterale opzionale è bloccato in posizione;**
4. **il portello del tunnel di scarico è bloccato in posizione di chiusura.**

⚠ ATTENZIONE

L'erba bagnata può farvi scivolare e venire a contatto con la lama, che a sua volta può ferirvi gravemente. Usate il tosaerba solo in condizioni asciutte.

SUGGERIMENTI PER SMINUZZARE L'ERBA TAGLIATA

Anche con il tosaerba Recycler®, potreste imbattervi in situazioni in cui non è possibile nascondere tutto lo sminuzzamento di erba e foglie dentro il prato. Seguite queste istruzioni per ottenere i migliori risultati di taglio e di aspetto del prato.

• Mantenete <u>la lama</u> affilata per tutta la stagione di taglio. Dovrete periodicamente limare le tacche sulla lama.

SUGGERIMENTI PER L'USO DEL TOSAERBA RECYCLER®

• Pulite qualunque residuo dal sottoscocca, dalle piastre di spinta e dall'otturatore dopo ciascun uso. Andate alla sezione Pulizia di chassis, tunnel di scarico, coperchio della cinghia e otturatore, a pagina 18.

• Quando tagliate erba che supera i 15 cm (6") di altezza, vi converrà tagliare il prato due volte per nascondervi l'erba tagliata.

• Con la calura estiva, è di solito una buona idea tosare il prato alle altezze di taglio C, D o E. Si deve tagliare solo un terzo del filo d'erba. Non si raccomanda un taglio al di sotto dell'altezza C a meno che l'erba non sia rada o non si sia nel tardo autunno, quando la crescita dell'erba comincia a diminuire. Un'opzione potrebbe essere quella di usare un'altezza di taglio più alta ed un'andatura più lenta, per poi ritagliare l'erba ad una regolazione più normale. Se l'erba è troppo alta e gli steli si uniscono al di sopra del prato, il tosaerba rischia d'intasarsi e quindi far arrestare il motore.

• Alternate la direzione di taglio. Ciò aiuterà a disperdere lo sminuzzamento sul prato per una fertilizzazione omogenea.

Se l'aspetto finale del prato non vi soddisfa, provate uno o più dei seguenti rimedi:

• affilate la lama;

• camminate ad un'andatura più lenta mentre tosate;

• alzate la regolazione di taglio;

• tagliate l'erba più di frequente;

• tosate sovrapponendo parte delle strisce di taglio invece di tosare un'intera striscia alla volta;

• passate di nuovo il tosaerba sulle zone di contorno;

• regolate l'altezza di taglio delle ruote anteriori di uno scatto più in basso rispetto a quelle posteriori (per esempio, regolate le ruote anteriori su C e quelle posteriori su D).

SUGGERIMENTI PER IL TAGLIO DELLE FOGLIE

In autunno, potete tagliare le foglie invece di raccoglierle. Se decidete di raccoglierle, il Recycler® riduce il numero di sacchi di raccolta di cui avrete bisogno sminuzzando le foglie prima di raccoglierle. Alcune particelle delle foglie saranno reiniettate nel suolo. All'arrivo della primavera, le particelle delle foglie si saranno decomposte e trasformate in utili sostanze nutritive per il suolo.

• Accertatevi che le foglie siano asciutte.

• A taglio terminato, assicuratevi sempre che il 50% del prato sia visibile sotto la copertura di foglie tagliate. Ciò potrebbe richiedere uno o più passaggi sopra le foglie.

• Per un sottile strato di foglie, posizionate l'altezza di tutte le ruote alla stessa regolazione di taglio.

• Se ci fossero oltre 13 cm (5") di foglie sul prato, regolate le ruote anteriori ad un'altezza maggiore di uno o due scatti rispetto a quella delle ruote posteriori. Ciò renderà più facile l'alimentazione delle foglie sotto il tosaerba.

• Se le foglie non vengono sminuzzate abbastanza da nascondersi nell'erba, adottate un'andatura più lenta.

• Se tagliate parecchie foglie di quercia, in primavera è opportuno aggiungere all'erba del concime calcareo, che ne riduce l'acidità.

ISTRUZIONI D'USO

AVVIAMENTO, ARRESTO E AUTOPROPULSIONE

1. COMANDI – La manetta del gas, la barra di comando della lama, la barra di comando autopropulsione e la cordicella per l'avviamento a strappo si trovano sulla parte superiore dell'impugnatura (Fig. 11). Il comando della velocità si trova sul retro del coperchio della cinghia (Fig. 12).

2. Inserite il cavo nella candela.

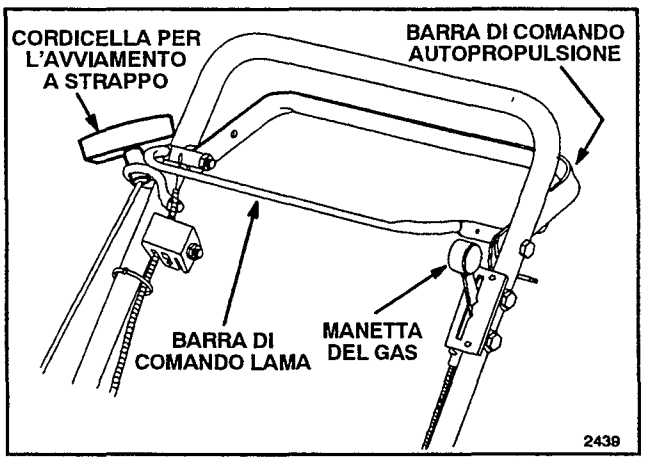

Figura 11

3. AVVIAMENTO – Spostate il comando di avanzamento su N (folle) e la manetta del gas su CHOKE (starter). Coprite il foro al centro dell'iniezione e premere una volta. Stringere la barra di comando della lama contro l'impugnatura. Premete la barra di comando contro la stegola. Tirate la cordicella a strappo finché non ingrana; poi, per avviare il motore, datele uno strattone deciso. Ad avviamento avvenuto, spostate la manetta da CHOKE regolandola come volete.

Nota: La valvola dell'aria può essere innecessaria per l'avviamento del motore caldo.

4. Portate il comando della velocità sulla posizione desiderata (Fig. 12).

5. TRAZIONE – Per azionare e guidare il tosaerba stringere la barra di comando autopropulsione contro l'impugnatura. La velocità varia a seconda dello spazio che intercorre fra la barra di comando e la stegola (Fig. 11).

6. ARRESTO – Per arrestare l'azionamento autopropulsione rilasciare la barra di comando autopropulsione. Per arrestare il motore, rilasciare la barra di comando lama. Tirar via il filo dalla candela se l'utilizzatore deve allontanarsi o se il tosaerba non viene utilizzato.

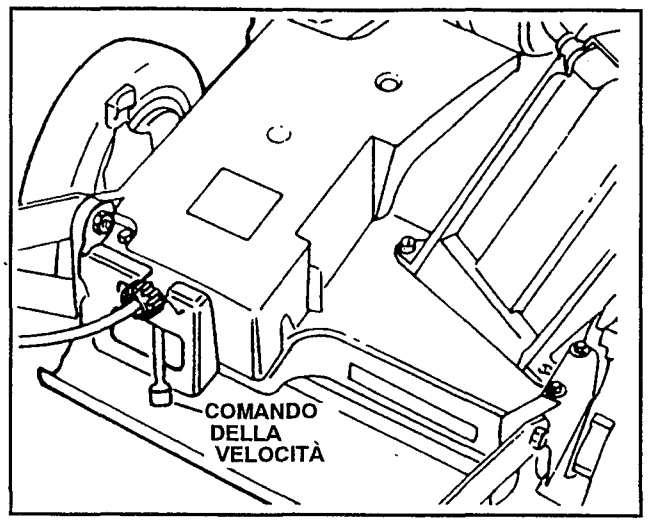

Figura 12

USO DELL'OTTURATORE DEL TUNNEL DI SCARICO

1. Assicuratevi che il motore sia spento. Aprite il portello di scarico tirando in avanti la maniglia e muovendola all'indietro (Fig. 13). Tenete la maniglia del portello di scarico per evitare che il portello a molla si chiuda mentre inserite l'otturatore.

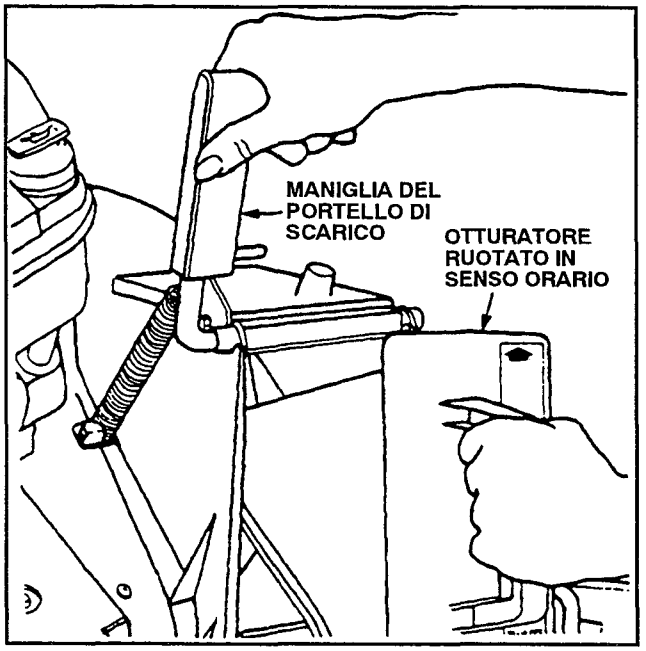

Figura 13

2. Poiché l'otturatore è un po' più largo dell'apertura del tunnel di scarico, ruotatelo leggermente in senso orario mentre lo inserite (Fig. 13). Assicuratevi che la freccia sulla decalcomania dell'otturatore punti verso l'alto.

3. Spingete fino in fondo l'otturatore, finché il fermaglio a molla in fondo ad esso non scatti in posizione, fissandolo nel tunnel di scarico (Fig. 14). Lasciate andare il portello del tunnel di scarico per bloccare la sommità dell'otturatore.

4. Per rimuovere l'otturatore, muovete all'indietro la maniglia del portello di scarico sollevando allo stesso tempo il fermaglio a molla sul fondo dell'otturatore. Quando l'otturatore sarà sbloccato, tiratelo fuori dal tunnel di scarico.

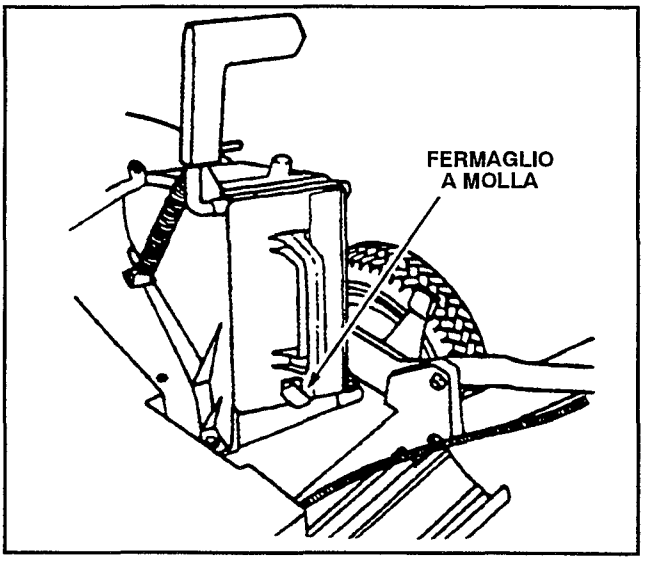

Figura 14

USO DEL SACCO DI RACCOLTA DELL'ERBA

Di quando in quando potreste desiderare di usare il sacco di raccolta dell'erba per raccogliere erba molto lunga, erba abbondante o foglie.

1. Fermate il motore e aspettate che tutte le parti si arrestino.

2. Assicuratevi che la maniglia del portello di scarico sia completamente in avanti ed il perno sia bloccato dal fermo (Fig. 15).

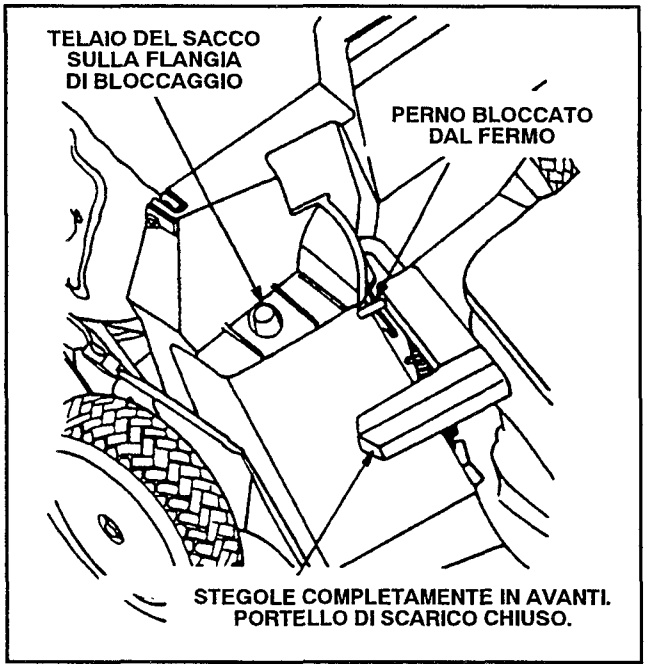

Figura 15

3. INSTALLAZIONE DEL SACCO – Infilate il foro del telaio del sacco sulla flangia di bloccaggio ubicata sullo chassis (Fig. 15) e sistemate il retro del telaio del sacco sull'asta di sostegno sulla stegola.

CAUTELA

Eccetto nei casi in cui usate l'accessorio di scarico laterale, non aprite mai il portello di scarico del tosaerba mentre il motore è acceso se il sacco di raccolta dell'erba non è correttamente montato, perché i fili tagliati ed altri detriti vengono scaricati con violenza tale da poter causare lesioni.

La stoffa del sacco è in grado di trattenere la maggioranza degli oggetti estranei, quali sassi, ghiaia o altro. Tuttavia questa stoffa è soggetta a normale usura e deterioramento, per cui dovrete ispezionare il sacco con frequenza e, quando necessario, sostituirlo con un nuovo sacco di ricambio TORO, provvisto di un avvertimento come questo.

CAUTELA

Se il portello dello scarico non si chiude perché intasato da erba tagliata, spostate lentamente la maniglia del portello avanti e indietro fino a che lo si possa chiudere completamente. Non sforzate la chiusura del portello di scarico quando è intasato perché potreste danneggiare il portello stesso o la maniglia. Se non riuscite a chiuderlo, spegnete il motore e rimuovete la causa dell'intasamento.

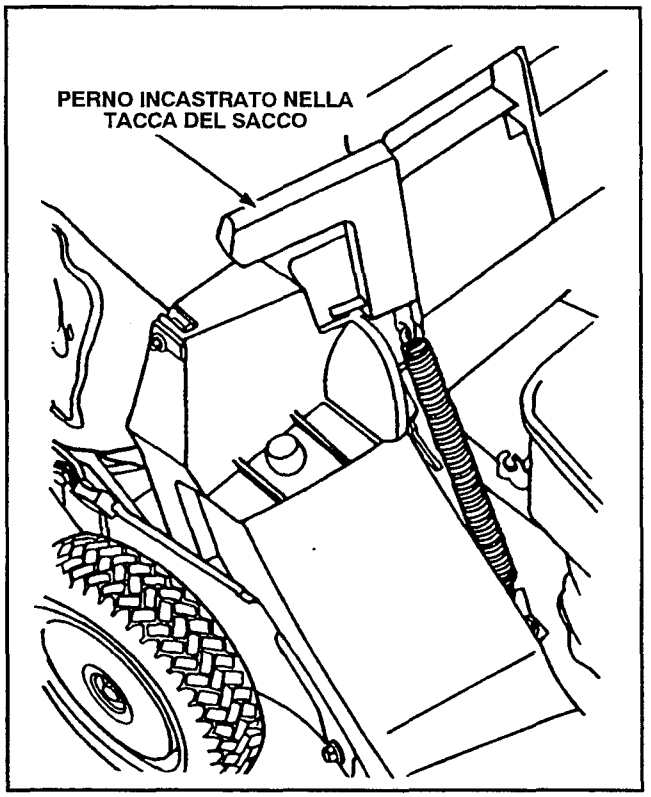

Figura 16

4. Tirate in avanti la maniglia del portello di scarico finché il perno non esca dal fermo e spostate la maniglia all'indietro finché il perno non s'incastri nella tacca del sacco (Fig. 16). Il portello di scarico nello chassis del tosaerba è ora aperto.
5. COME SVUOTARE IL SACCO – Fermate il motore ed aspettate che la lama si arresti. Portate la maniglia del portello di scarico in avanti fino a che sia bloccata nel dispositivo di chiusura (Fig. 15). Afferrate i manici sul davanti e sul retro del sacco e sollevatelo dal tosaerba. Inclinate piano piano il sacco in avanti per svuotarne i fili tagliati.
6. Per rimettere il sacco, ripetere le istruzioni 3 e 4.

REGOLAZIONE DELL'ALTEZZA DI TAGLIO

L'altezza del taglio è regolabile fra i 19 e gli 83 mm, a scatti di 12,7 mm. Spingete in avanti la levetta di regolazione per alzare l'altezza di taglio.

1. Spegnete il motore.

AVVERTIMENTO

Non modificate la regolazione dell'altezza di taglio a motore acceso.

2. Per rendere la regolazione più agiata, alzate il tosaerba in modo da sollevare la ruota da terra. Per sollevare l'alloggiamento, non mettere le mani sotto il carter. Spingete la levetta di regolazione verso la ruota e spostatela sulla posizione desiderata (Fig. 17). Assicuratevi che il perno della levetta sia incastrato nella tacca corrispondente sullo chassis. Regolate tutte le ruote alla stessa altezza.

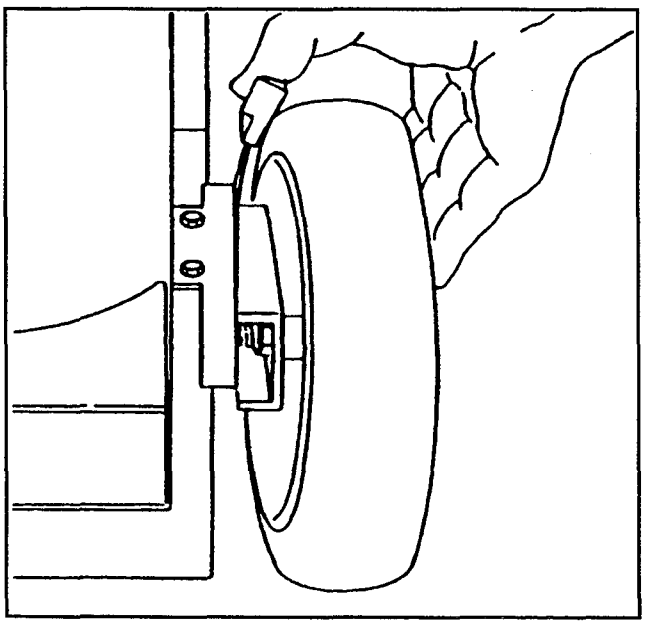

Figura 17

MANUTENZIONE

⚠ CAUTELA

Staccate il cavo dalla candela prima di eseguire regolazioni o interventi di manutenzione.

PULIZIA DEL FILTRO DELL'ARIA

In condizioni di uso normale dovrete pulire il filtro dell'aria ogni 25 ore di servizio. Se il tosaerba viene utilizzato in condizioni di sporcizia o polvere, il filtro dovrà essere pulito con maggior frequenza.

1. Spegnete il motore e togliete il cavo dalla candela (Fig. 18).
2. Spingete in dentro i tasselli di chiusura ed alzate il coperchio del filtro dell'aria. Pulite accuratamente il coperchio (Fig. 18).
3. Se l'esterno dell'elemento di gommapiuma è sporco, rimuovetelo dal filtro (Fig. 18) e pulitelo accuratamente.

A. LAVATE l'elemento di gommapiuma in una soluzione di sapone liquido ed acqua calda. Strizzatelo per estrarne lo sporco ma senza torcerlo percheé potrebbe rompersi. Sciacquatelo bene in acqua pulita.

B. ASCIUGATE l'elemento avvolgendolo in uno straccio pulito. Strizzate lo straccio con l'elemento dentro per asciugarlo.

C. IMBEVETE l'elemento con 5 onces di olio motore. Strizzatelo per distribuire l'olio su tutto l'elemento e farne uscire l'eccesso. La gommapiuma deve essere umida d'olio.

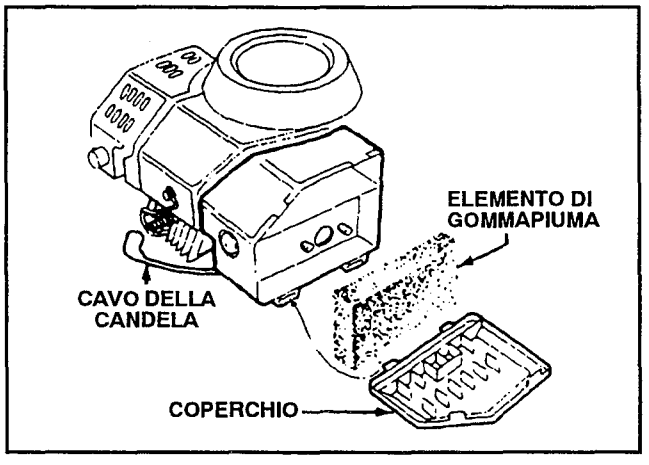

Figura 18

4. Riponete l'elemento nella sua sede e rimettete il coperchio del filtro.

IMPORTANTE: Non fate funzionare il motore senza il filtro dell'aria perchè questo può causare una grave usura del motore e danneggiarlo.

SOSTITUZIONE DELLA CANDELA

Usate una candela NGK BPMR4A o di tipo equivalente, con una distanza tra gli elettrodi di 0,813 mm. Rimuovete la candela ogni 25 ore di servizio e verificatene le condizioni.

1. Fermate il motore e staccate il cavo dalla candela (Fig. 18).
2. Pulite attorno alla candela e toglietela dalla testata del cilindro.

IMPORTANTE: sostituite le candele incrinate, rovinate o eccessivamente sporche. Non sabbiate, scrostate o pulite gli elettrodi perchè delle particelle di metallo potrebbero staccarsi, entrare nel cilindro e quindi danneggiare il motore.

3. Fissate la distanza fra gli elettrodi a 0,813 mm (Fig. 19). Installate la candela correttamente distanziata e la relativa guarnizione. Stringetela forte a 13,6 N•m.

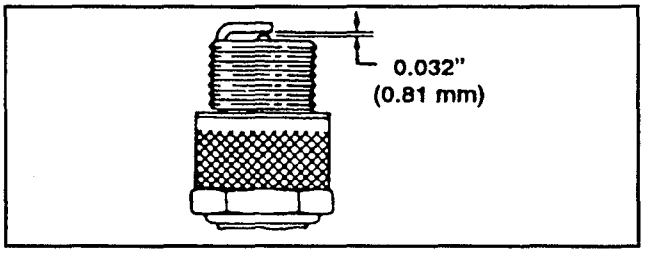

Figura 19

DRENAGGIO DEL CARBURANTE

1. Fermate il motore e staccate il cavo dalla candela (Fig. 18).

Nota: drenate il carburante sempre a motore freddo.

2. Togliete il tappo dal serbatoio e, mediante una pompa a sifone, drenate il carburante in un recipiente pulito.

Nota: Questo è l'unico procedimento consigliato per il drenaggio del carburante.

REGOLAZIONE DEL GAS

Sarà necessario regolare il comando del gas se il motore ha difficoltà ad accendersi. Ogni volta che si installa un nuovo cavo si deve regolare il comando del gas.

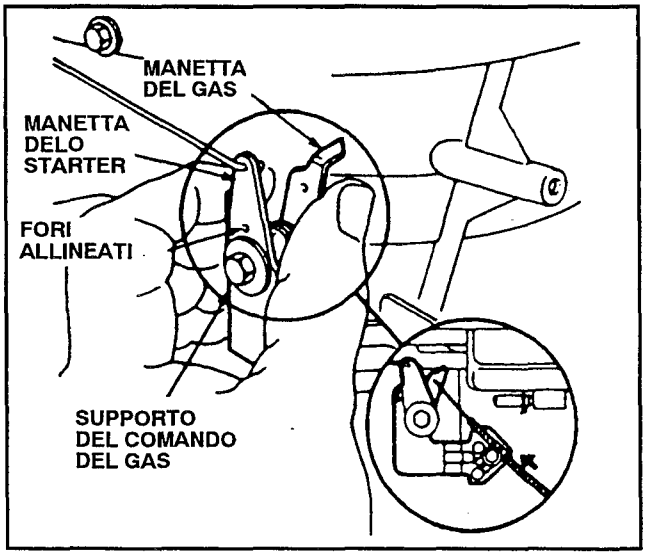

Figura 20

1. Spegnete il motore e staccate il cavo dalla candela.
2. Portate il comando del gas su 🐇 FAST (rapido).
3. Allentate la vite di serraggio del cavo fino a che il cavo possa scorrere (Fig. 20). Allineate i fori sulla manetta dello starter e sul supporto del comando del gas. Potete insere un perno di piccolo diametro nei fori allineati per mantenere la regolazione. Spingete il cavo del gas fino a che la manetta del gas tocchi quella dello starter. Stringete il fermaglio del cavo. Rimuovete il perno se ne avete usato uno.

MANUTENZIONE

⚠ CAUTELA

Pulite la marmitta e l'orifizio di scappamento solo quando motore e marmitta si sono raffreddati. Se sono caldi potrebbero ustionarvi.

PULIZIA DEL SISTEMA DI RAFFREDDAMENTO

Dopo ogni 75 ore di funzionamento, pulite la sporcizia e la loppa dal cilindro, dalle alette della testa del cilindro e dall'area attorno al carburatore ed alla trasmissione. Rimuovete inoltre i detriti alle aperture delle prese d'aria e dell'alloggiamento di rinculo, assicurando in tal modo raffreddamento adeguato e prestazioni ottimali del motore.

PULIZIA DELLA MARMITTA E DELL'ORIFIZIO DI SCAPPAMENTO

Pulite l'estremità del tubo e l'orifizio di scappamento ogni 75 ore di servizio.

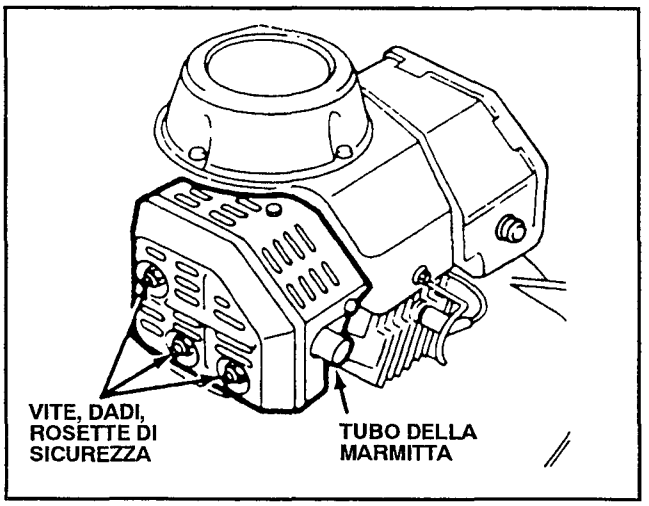

Figura 21

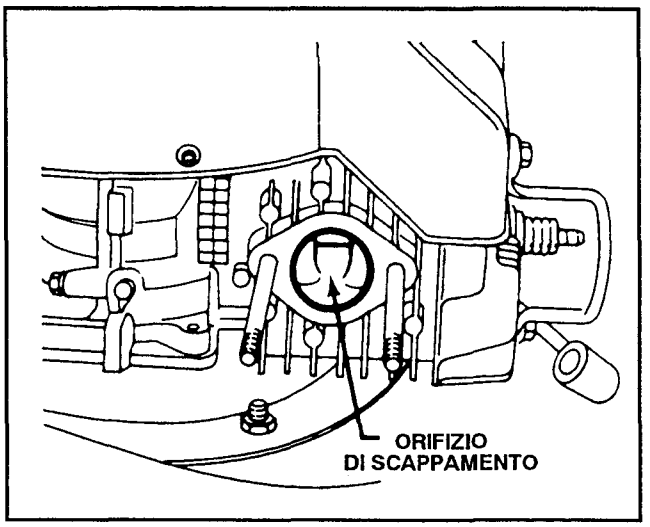

Figura 22

1. Servitevi di un attrezzo di legno duro per togliere le incrostazioni carboniose dall'estremità del tubo della marmitta (Fig. 21).
2. Rimuovete la vite, i due dadi e le rosette di sicurezza (Fig. 21). Facendola scorrere, togliete la marmitta dai perni di montaggio.
3. Staccate il cavo dalla candela. Tirate lentamente il cordone dell'avviamento in modo che il pistone ricopra l'orifizio di scappamento (Fig. 22).
4. Pulite le incrostazioni dall'orifizio di scappamento (Fig. 22) con un attrezzo di legno duro.

IMPORTANTE: Non usate un raschietto metallico o oggetto del genere per pulire l'orifizio di scappamento perché potrebbe facilmente occasionare dei danni accidentali al pistone o al cilindro.

5. Montare la marmitta con la vite, i due dadi e le due rosette (Fig. 21). Dopo aver pulito l'orifizio di scappamento, assicuratevi che la guarnizione della marmitta sia ancora in buono stato.

REGOLAZIONE DELLA TRAZIONE

Se il tosaerba non si muove da solo (autopropulsione) o se ha tendenza a spostarsi in avanti anche quando la trazione non è ingaggiata, regolate il bottone di comando della trazione sul retro della scatola del cambio.

1. Chiudete il portello sullo chassis e rimuovete il sacco di raccolta.
2. REGOLAZIONE (Fig. 23) – Ruotate di mezzo giro la manopola di comando in senso orario se l'autopropulsione del tosaerba non funziona. Se invece tende a spostarsi in avanti, ruotate la manopola di mezzo giro in senso antiorario per allentare la cinghia.

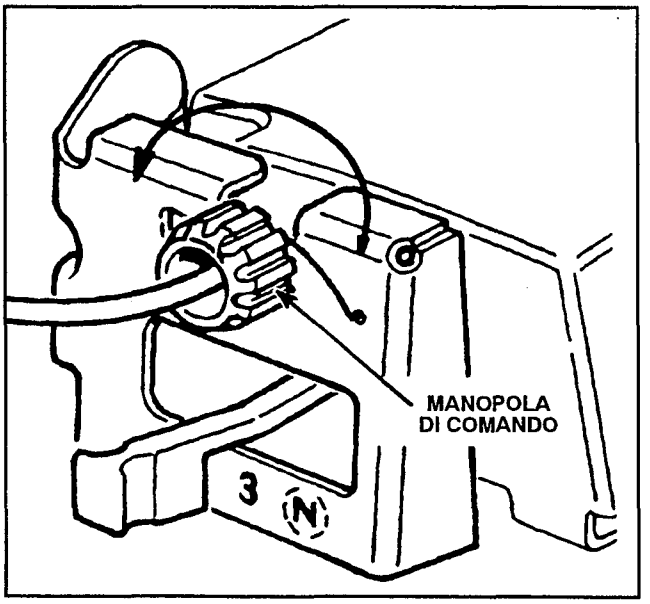

Figura 23

3. CONTROLLO DELLA REGOLAZIONE – Tirate lentamente indietro il tosaerba mentre la barra di comando autopropulsione viene mossa verso l'impugnatura. La regolazione è corretta quando le ruote posteriori non girano più e la barra di comando autopropulsione è a circa 25 mm (1 pollice) dall'impugnatura (Fig. 24).
4. Ripetete le istruzioni 2 e 3 fino ad aver ottenuto una regolazione soddisfacente.

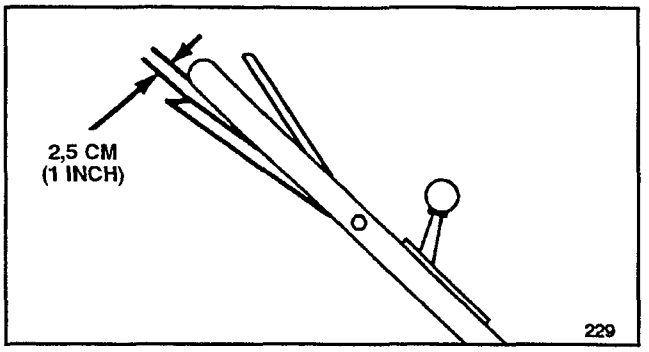

Figura 24

ISPEZIONE, RIMOZIONE, AFFILATURA DELLA LAMA DI TAGLIO

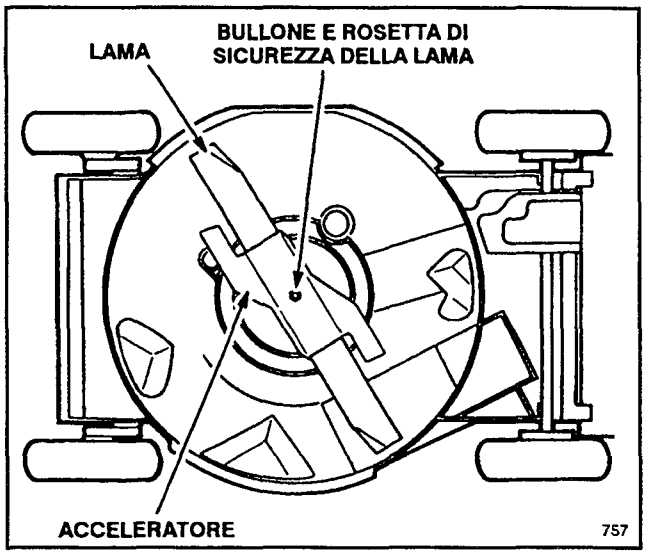

Figura 25

1. Fermate il motore e staccate il cavo dalla candela (Fig. 18).
2. Drenate la benzina del serbatoio seguendo le istruzioni in: Drenaggio del carburante.
3. Inclinate il tosaerba sul fianco destro (Fig. 25). Evitate di far girare la lama. Ne potrebbero risultare dei problemi di accensione.
4. ISPEZIONE DELLA LAMA DI TAGLIO – Esaminate attentamente la lama di taglio per controllare se è tagliente o consumata, soprattutto nel punto d'incontro delle parti piatte e curve della lama (Fig. 26).

Siccoma la sabbia e le materie abrasive possono consumare il metallo che raccorda le parti piatte e quelle curve della lama, controllate la lama prima di utilizzare il tosaerba. Se notate usura o crepe (Fig. 26B e C), sostituite la lama seguendo l'istruzione 5.

5. RIMOZIONE DELLA LAMA – Con la mano ben guantata o protetta da uno straccio, tenete ferma un'estremità della lama. Rimuovete il bullone di bloccaggio della lama, la rondella di fermo, l'acceleratore e la lama (Fig. 25).

⚠ CAUTELA

Se si lascia che una lama si consumi, si verrà a formare una crepa vicino all'alettatura. Col tempo un pezzo di lama potrebbe rompersi e causare gravi lesioni a voi stessi o altri.

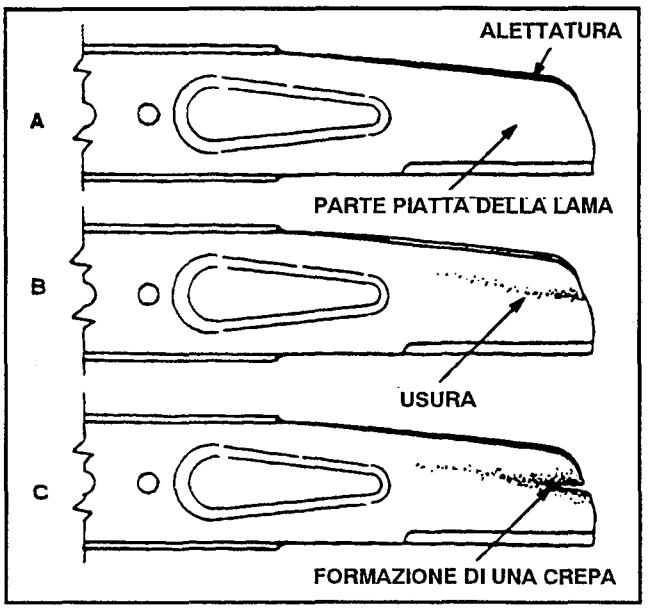

Figura 26

Nota: Per ottenere prestazioni di taglio ottimali, sostituite la lama prima di ogni stagione di taglio. Nel corso dell'anno, limate via le piccole tacche per mantenerla ben affilata.

6. AFFILATURA DELLA LAMA – Con una lima, arrotate il lato superiore della lama badando a mantenere l'angolo di taglio originale (Fig. 27). La lama rimarrà ben bilanciata se, arrotandola, toglierete la stessa quantità di metallo su entrambi i fili.



Figura 27

IMPORTANTE: Controllate la bilanciatura della lama mediante un apposito attrezzo. Si potrà acquistare a poco prezzo un bilanciatore di lame in qualsiasi negozio di ferramenta. Una lama ben bilanciata rimarrà fissa in posizione orizzontale mentre una lama sbilanciata si fermerà sul lato più pesante. Se la lama non è bilanciata, continuate ad affilare per togliere dell'altro metallo dal lato più pesante.

⚠ ATTENZIONE

- **Se si usa il tosaerba senza aver installato il supporto della lama, questa potrebbe flettersi, piegarsi o spezzarsi.**
- **La rottura della lama può causare all'operatore od agli astanti lesioni gravi o anche letali.**
- **Non usare il tosaerba senza il supporto della lama.**

7. Installate una lama affilata e bilanciata, l'acceleratore, la rondella di fermo ed il bullone della lama. Per una corretta installazione, l'alettatura deve essere puntata verso il lato superiore dello chassis del tosaerba. Serrate il bullone della lama a 68 N•m (50 ft-lb).

ATTENZIONE

- **Se si usa il tosaerba senza aver installato il acceleratore, questa potrebbe flettersi, piegarsi o spezzarsi.**
- **La rottura della lama può causare all'operatore od agli astanti lesioni gravi o anche letali.**
- **Non usare il tosaerba senza il acceleratore.**

LUBRIFICAZIONE

Ogni 25 ore di servizio o alla fine della stagione di taglio, si dovranno lubrificare le ruote anteriori e posteriori.

Dopo ogni 25 ore di funzionamento o alla fine della stagione, lubrificate i bracci dei perni.

1. Portate le levette di altezza del taglio sulle ruote posteriori in posizione centrale. Asciugate gli ingrassatori con uno straccio pulito (Fig. 28). Sistemate la pompa a pressione sull'ingrassatore ed applicate una dose di grasso multiuso a base di litio n° 2. Un eccesso di pressione rischia di danneggiare i sigilli.

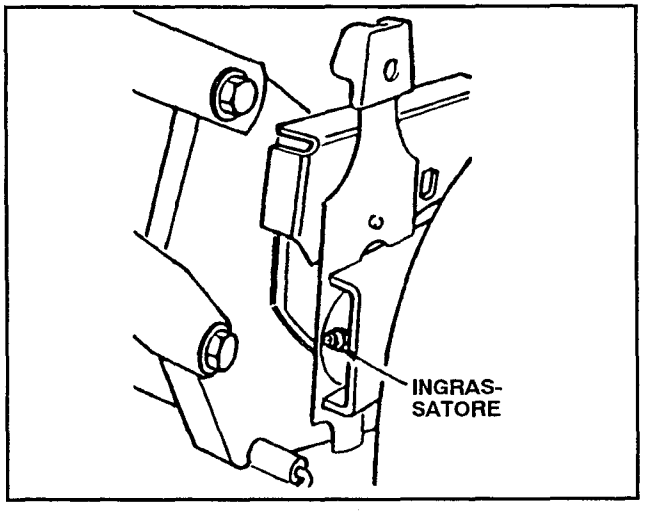

Figura 28

LUBRIFICAZIONE DELLA SCATOLA DEL CAMBIO

Ogni 100 ore di servizio dovrete oliare la scatola del cambio con grasso multiuso a base di litio n°2.

1. Rimuovete il sacco di raccolta.

2. Sistemate la pompa a pressione sull'ingrassatore passando attraverso l'apertura del carter della cinghia (Fig. 29). Applicate lentamente 1-2 dosi di grasso.

3. Rimettete il sacco al suo posto.

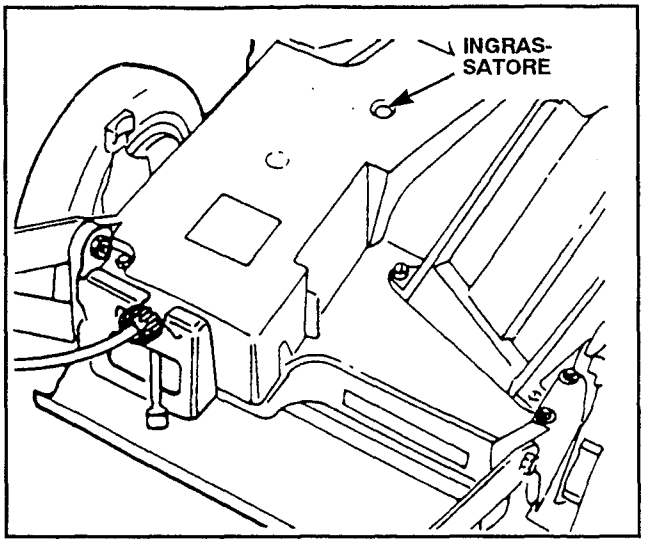

Figura 29

MANUTENZIONE DELLE RUOTE

Rimozione

1. Rimuovete la vite mordente, il distanziatore ed il controdado che tengono fissa la ruota al braccio dell'asse (Fig. 30).

2. Separate le matà della ruota, rimuovendo le (4) viti mordenti ed i controdadi (Fig.30).

Nota: Se si devono togliere i cuscinetti dal mozzo di sostegno, premete sullo spaziatore dei cuscinetti.

Montaggio

1. Sistemate la gomma su una semiruota, allineando le sporgenze su di ognuna (Fig. 30).

2. Mettete il mozzo di sostegno dei cuscinetti nel foro centrale della semiruota. Assicuratevi che i raggi del mozzo siano collocati sopra il bordo del foro.

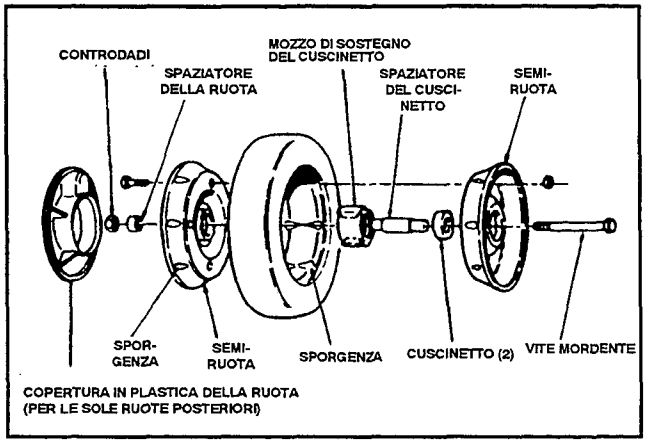

Figura 30

3. Sistemate l'altra semiruota sul mozzo di sostegno dei cuscinetti, allineando le sporgenze della ruota e della gomma ed i fori di montaggio.

4. Con due viti o bulloni da 1/4" - 20 x 1,50", completamente filettati, e dadi non di sicurezza, attaccate le due semiruote l'una all'altra, senza stringere.

5. Verificate che tutti i pezzi siano allineati e stringete le viti, alternando i lati, finché le due semiruote siano a contatto.

6. Installate (2) delle viti mordenti e dei controdadi, prima smontati, nei fori restanti delle metà delle ruote, quindi stringere. Togliete (2) viti lunghe o bulloni e sostituiteli con (2) viti mordenti e controdadi.

7. Rimontate la ruota sul braccio con l'apposita vite, lo spaziatore ed il controdado. Assicuratevi che lo spaziatore si trovi fra il mozzo della ruota ed il braccio dell'asse.

PULIZIA

Otturatore e tunnel di scarico

Per garantire prestazioni ottimali, l'otturatore del tunnel di scarico va pulito dopo ogni uso. Quando l'erba è folta e abbondante, il materiale tagliato potrebbe addensarsi sopra ed attorno all'otturatore, rendendone difficoltosa la rimozione. Dopo ogni uso, rimuovete l'otturatore dal tunnel di scarico e ripulitelo di tutto il materiale di scarto.

Assicuratevi sempre che il portello del tunnel di scarico scatti in posizione di chiusura quando le stegole sono rilasciate. Se i detriti impediscono al portello di chiudersi, pulite accuratamente l'interno del tunnel di scarico e del portello.

Sottoscocca dello chassis

Mantenete pulito il sottoscocca dello chassis del tosaerba. State particolarmente attenti a tenere libere da detriti le piastre di spinta del tosaerba (Fig. 31).

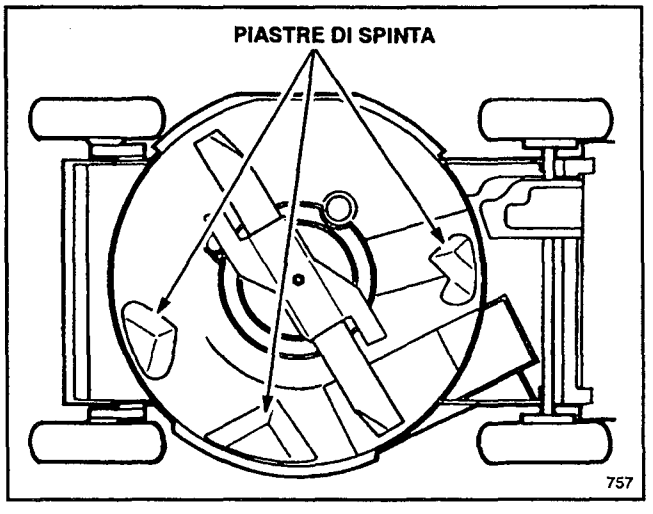

Figura 31

Metodo di lavaggio

1. Posizionate il tosaerba su una superficie piana in prossimità di un tubo per innaffiare il giardino.
2. Stringere la barra di comando della lama contro l'impugnatura
3. Avviare il motore.
4. Mantenete il tubo flessibile al livello della mano e direzionate l'acqua in maniera che fluisca sul terreno proprio di fornte alla ruota posteriore destra (Fig. 32). La lama rotante attirerà l'acqua sotto il sottoscocca ed eliminerà i residui di taglio. Lasciare scorrere l'acqua per alcuni minuti o fino a quando non si vedranno più residui di erba, lavati via da sotto la scocca.



Figura 32

5. Arrestate il motore.
6. Chiudere il tubo flessibile dell'acqua.
7. Riavviare il tosaerba e lasciatelo in funzione per alcuni minuti perché si asciughi l'umidità presente sul tosaerba e sui componenti.

Metodo di raschiatura

Se il lavvagio non rimuove tutti i detriti dal sottoscocca, inclinate il tosaerba e raschiatelo.

1. Fermate il motore e staccate il cavo dalla candela (Fig. 18).
2. Drenate il carburante dal serbatoio seguendo le istruzioni in: Drenaggio del carburante.
3. Se sul tosaerba è installato il sacco per la raccolta, chiudete il portello dello chassis ed estraete il sacco.
4. Inclinate il tosaerba sul fianco destro (Fig. 31) evitando di far girare la lama per evitare problemi d'avviamento in seguito.
5. Ripulite lo sporco ed i resti d'erba tagliata attaccati allo chassis servendovi di un raschietto di legno. Fate attenzione a non farvi male sulle bave e sugli spigoli vivi dello chassis.
6. Rialzate il tosaerba.
7. Riempite il serbatoio del carburante.
8. Ricollegate il filo della candela.

Coperchio della cinghia

Mantenere libera da detriti la zona sotto il coperchio della cinghia.

1. A motore spento, togliere le viti che fissano il coperchio della cinghia (Fig. 33) allo chassis del tosaerba. Sollevate il coperchio e spazzate via tutti i detriti dall'area della cinghia. Rimontate il coperchio.

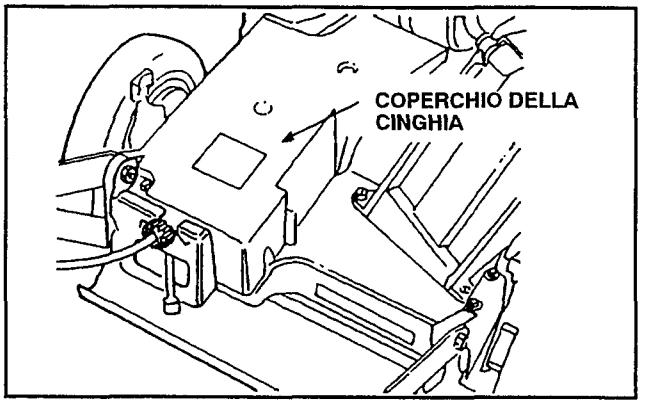

Figura 33

MESSA A PUNTO DEL CAVO DEL FRENO

Quando viene montato un nuovo cavo per il freno della lama, è necessario effettuarne la messa a punto.

1. Arrestare il motore e togliere il cappellotto dalla candela (Fig. 18).

2. VERIFICARE LA MESSA A PUNTO (Fig. 34) – Spostare la sbarra di comando verso l'impugnatura fin quando il cavo è teso. La distanza tra la leva del freno e l'impugnatura deve essere di 3,2 mm-4,8 mm ($^1/_8$"-$^3/_{16}$"). Per la messa a punto si rimanda al punto 3.

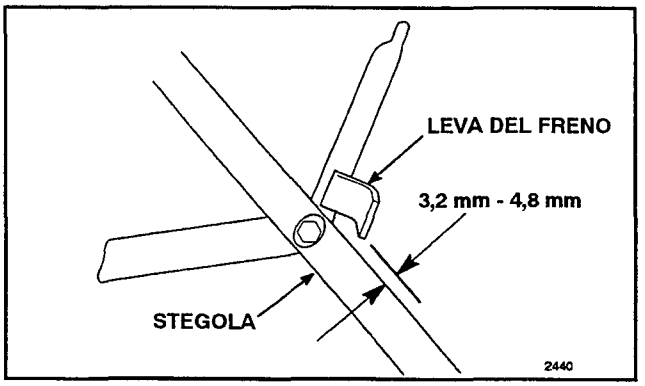

Figura 34

3. VERIFICARE LA CANALETTA DEL CAVO (Fig. 35) – Allentare il dado della staffa del cavo. Inserire un oggetto dello spessore di 3,2 mm-4,8 mm ($^1/_8$"-$^3/_{16}$") tra la leva del freno e l'impugnatura. Premere sulla canaletta fin quando il cavo è completamente teso, quindi serrare il dado.

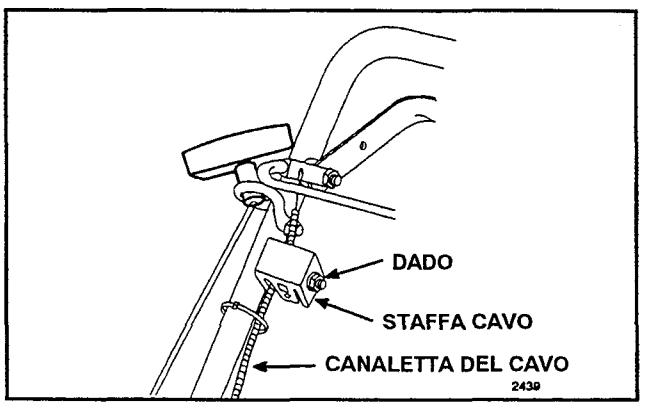

Figura 35

PREPARAZIONE PER IL RIMESSAGGIO

1. Per il rimessaggio a lungo termine, drenate la benzina dal serbatoio oppure aggiungetevi degli additivi. Fate riferimento alla sezione Drenaggio del carburante, a pagina 14. A drenaggio effettuato, avviate il motore lasciandolo girare al minimo finché non si è consumato tutto il carburante rimasto nel tubo ed il motore non si ferma. Se non drenate la benzina ed un additivo a base di alcool isopropilico, si formeranno dei depositi gommosi di vernice che potranno causare difficoltà di funzionamento del motore o addirittura dell'avviamento.

Il carburante va lasciato nel serbatoio solo se prima del rimessaggio vi si è aggiunto uno stabilizzante/condizionatore come quello della Toro. Lo stabilizzante/condizionatore della Toro è a base di distillato di petrolio. La Toro non raccomanda stabilizzanti a base alcolica, come etanolo, metanolo o isopropile. Usate lo stabilizzatore nelle quantità raccomandate rispettando le istruzioni stampate sul contenitore.

In condizioni normali, tutti gli additivi restano efficaci nel carburante per 6-8 mesi.

2. Togliete la candela e versate due cucchiai di olio Toro per motori a due tempi nell'orifizio del cilindro. Tirate lentamente la cordicella dell'avviamento per distribuire l'olio all'interno del cilindro. Rimettete la candela e stringetela a 13,6 N•m. NON REINSERITE IL FILO NELLA CANDELA.

3. Pulite lo chassis: consultate Pulizia di chassis, tunnel di scarico, coperchio della cinghia e otturatore, a pagina 18.

4. Controllate le condizioni della lama di taglio seguendo le istruzioni in: Ispezione, rimozione, affiliatura della lama.

5. Stringete tutti i dadi, bulloni e viti.

6. Pulite lo sporco e i rifiuti dal cilindro, dalle alette del cilindro e dall'alloggiamento del soffiatore. Ripulite anche i fili d'erba, lo sporco e le incrostazioni dalle parti esterne del motore, dall'alloggiamento e da sopra il tosaerba.

7. Pulite il filtro dell'aria seguendo le istruzioni in: Pulizia del filtro dell'aria.

8. Lubrificate i bracci dei perni: fate riferimento alla sezione Lubrificazione.

9. Ritoccate la vernice di tutte le parti scrostate o arrugginite. La vernice Re-Kote Toro è disponibile presso il rivenditore autorizzato della TORO.

10. Riponete il tosaerba in un luogo asciutto e pulito. Copritelo per proteggerlo e mantenerlo pulito.

OPZIONI

1. **Parascintille, Pezzo N° 81-0200** – Se avete bisogno di un parascintille perchè richiesto dai regolamenti, lo potrete acquistare presso il vostro rivenditore autorizzato della TORO. (Se il tosaerba viene usato in una foresta, una macchia o un prato in California senza un parascintille funzionante, chi lo usa incorre in una violazione della legge dello stato, Sezione 4442 del Public Resource Code).
2. **Kit di scarico laterale, Modello N. 59113** – Si installa in pochi secondi sul retro, al posto del sacco di raccolta. Disperde l'erba tagliata mentre la sminuzza su entrambi i lati (Fig. 36).

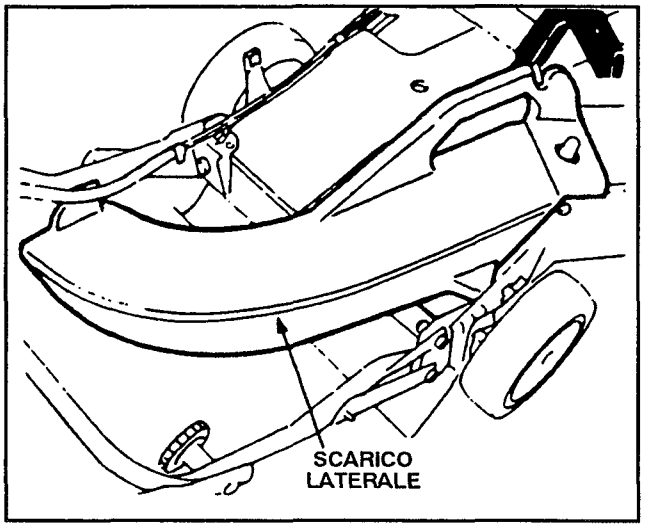

Figura 36

IDENTIFICAZIONE DEL PRODOTTO

Un numero di modello ed un numero di serie sono riportati su un'etichetta posta dietro lo chassis vicino al portello di scarico. Nella corrispondenza relativa al vostra tosaerba o quando richiedete pezzi di ricambio, fate sempre riferimento a entrambi i numeri.

ASSISTENZA TORO

Se mai aveste bisogno di assistenza (riguardo a sicurezza, messa in opera, manutenzione o localizzazione dei guasti) mettetevi in contatto col vostro distributore o rivenditore autorizzato della TORO, che troverete sulle "pagine gialle". I rivenditori ed i distributori, oltre ad avere tecnici specializzati, hanno a disposizione accessori e pezzi di ricambio approvati dalla fabbrica. Usate solo accessori e pezzi di ricambio TORO genuini sul vostro tosaerba TORO.