Form No. 3431-252 Rev B

Främre borstsats för smala och breda Wiehle-rullar och kompletta rullar

DPA Greensmaster®-klippenheter

Modellnr 115-7377
Modellnr 115-7378
Modellnr 115-7379
Modellnr 120-9621
Modellnr 120-9622
Modellnr 120-9623
Modellnr 139-4383
Modellnr 139-5117
Modellnr 139-5125
Modellnr 139-7410
Modellnr 139-7412

Monteringsanvisningar

Montering

1

Förbereda maskinen

Inga delar krävs

Tillvägagångssätt

Se klippenhetens *bruksanvisning* för anvisningar om hur du förbereder maskinen och klippenheten för montering.

2

Montera borsten

Delar som behövs till detta steg:

1	Borste
2	Skruv
2	Huvudskruv
2	Klämma

Tillvägagångssätt

1. Ta bort plogbulten, brickan och muttern som fäster en av klipphöjdsarmarna vid klippenhetens sidoplåt (Figur 1).
2. Lossa rullens fästskruvar i klipphöjdsarmarna (Figur 1).
3. Skjut av klipphöjdsarmen från rullaxeln (Figur 1).
4. Skjut ut rullaxeln från klipphöjdsarmen på motsatt sida av klippenheten.

© 2019—The Toro® Company
8111 Lyndale Avenue South
Bloomington, MN 55420

Registrera din produkt på www.Toro.com.

CE

Översättning av originalet (SV)
Tryckt i USA
Med ensamrätt

3431-252 B

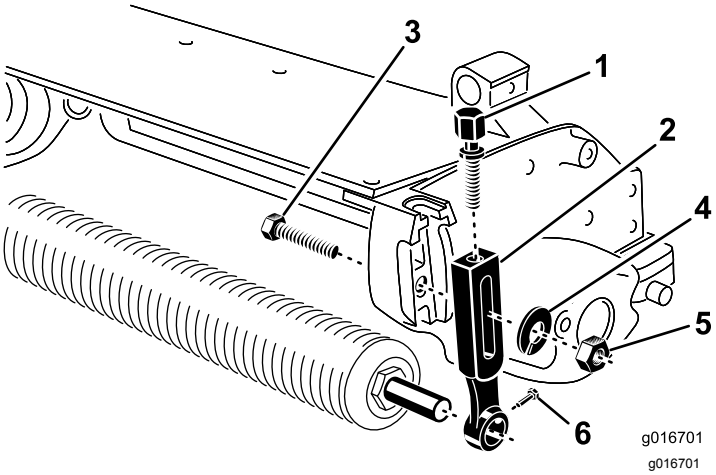

Figur 1

1. Justerskruv
2. Klipphöjdsarm
3. Plogbult
4. Bricka
5. Mutter
6. Fästskruv till rullen

5. Montera en huvudskruv och en mutter löst på respektive klämma (Figur 2). Dra inte åt.
6. Placera en axelklämma i vardera änden av rullaxeln (Figur 2).
7. Montera rullen löst på klippenheten med klipphöjdsarmen och de fästelement som togs bort tidigare.
8. Ställ in önskad klipphöjd och dra åt klipphöjdsarmens fästelement.
9. Placera borsten mellan den främre rullen och klippenheten enligt Figur 2.

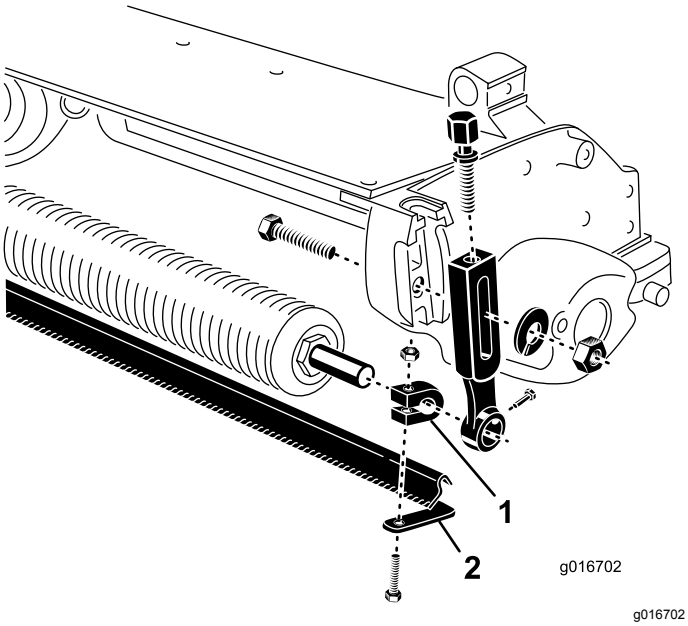

Figur 2

1. Klämma
2. Skrapa

10. Placera borsten på rullen.
11. Flytta skrapan inåt eller utåt tills önskat avstånd från rullen har uppnåtts. Skrapan får inte vidröra rullen. Säkerställ att skrapan är parallell med rullen.
12. Dra åt huvudskruvarna och muttrarna som fäster klämmorna vid rullaxeln. Dra åt till 11 Nm.
13. Placera rullen och borsten mellan klipphöjdsarmarna.
14. Vrid borsten nedåt tills önskad kontakt med gräsmattan har uppnåtts.
15. Dra åt rullens fästskruvar.