Form No. 3431-250 Rev B

Kit de escova frontal e rolos de compressor estreitos e largos

Unidades de corte DPA Greensmaster®

Modelo nº 115-7377
Modelo nº 115-7378
Modelo nº 115-7379
Modelo nº 120-9621
Modelo nº 120-9622
Modelo nº 120-9623
Modelo nº 139-4383
Modelo nº 139-5117
Modelo nº 139-5125
Modelo nº 139-7410
Modelo nº 139-7412

Instruções de instalação

Instalação

1

Preparação da máquina

Nenhuma peça necessária

Procedimento

Consulte o *Manual do utilizador* da sua unidade de corte para obter instruções para preparar a máquina e unidade de corte para instalação.

2

Instalar a escova

Peças necessárias para este passo:

1	Escova
2	Parafuso
2	Parafuso
2	Braçadeira

Procedimento

1. Retire o parafuso, anilha e porca do arado que prende um dos suportes de altura de corte (HOC) à placa lateral da unidade de corte (Figura 1).
2. Desaperte os parafusos de montagem do rolo nos suportes HOC (Figura 1).
3. Deslize o suporte HOC para fora do veio do rolo (Figura 1).
4. Deslize o veio do rolo para fora do suporte HOC no lado oposto da unidade de corte.

© 2019—The Toro® Company
8111 Lyndale Avenue South
Bloomington, MN 55420

Registe o seu produto em www.Toro.com.

CE

Tradução do original (PT)
Impresso nos E.U.A.
Todos os direitos reservados

3431-250 B

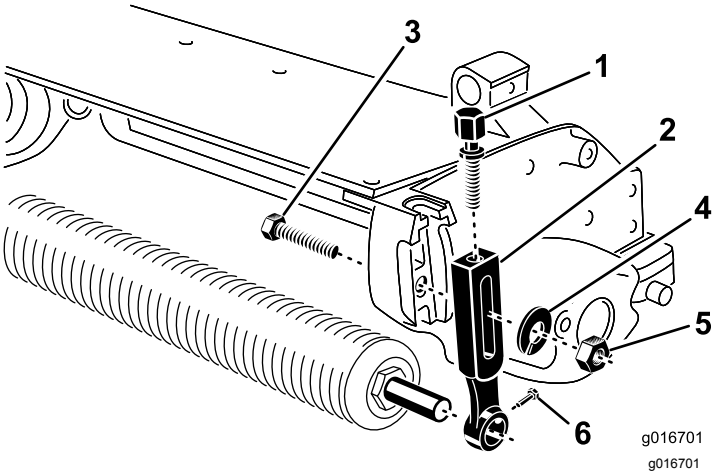

Figura 1

1. Parafuso de ajuste
2. Suporte HOC
3. Parafuso do arado
4. Anilha
5. Porca
6. Parafusos de montagem do rolo

5. Instale sem apertar um parafuso e porca em cada abraçadeira (Figura 2). Não aperte.
6. Insira um grampo de veio em cada extremidade do veio do rolo (Figura 2).
7. Instale, sem apertar, o rolo na unidade de corte com o suporte HOC e dispositivos de fixação previamente removidos.
8. Ajuste na altura de corte desejada e aperte os dispositivos de fixação de montagem do suporte HOC.
9. Posicione escova entre o rolo frontal e a unidade de corte como se mostra na Figura 2.

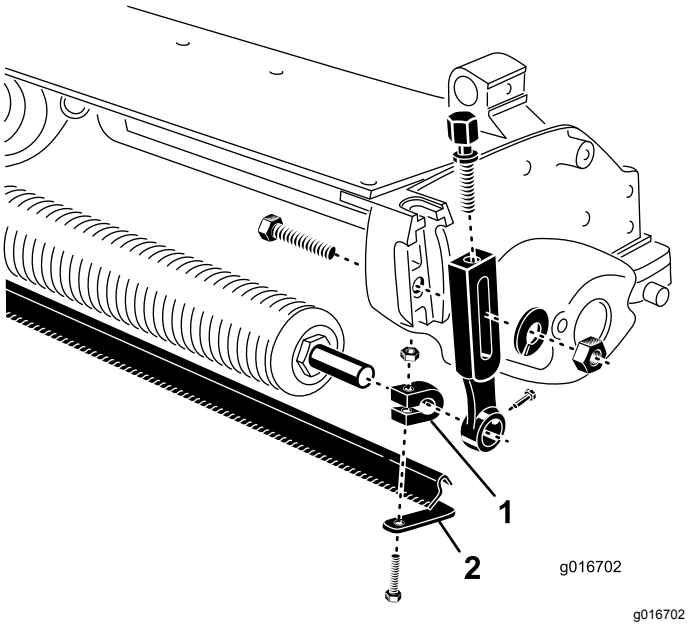

Figura 2

1. Abraçadeira
2. Raspador

10. Centre a escova no rolo.
11. Mova o raspador para dentro ou para fora até alcançar a folga desejada do rolo. O raspador não deve estar em contacto com o rolo. Certifique-se de que o raspador está paralelo em relação ao rolo.
12. Aperte os parafusos e porcas que prendem as abraçadeiras ao veio do rolo. Aperte com uma força de 11 N·m.
13. Centre o rolo e escova entre os suportes HOC.
14. Rode a escova para baixo até alcançar o contacto desejado com a relva.
15. Aperte os parafusos de montagem do rolo.