Form No. 3431-246 Rev B

Voorborstel voor smalle en brede Wiehle rollen en volledige rollen

DPA Greensmaster® maai-eenheden

Modelnr.: 115-7377
Modelnr.: 115-7378
Modelnr.: 115-7379
Modelnr.: 120-9621
Modelnr.: 120-9622
Modelnr.: 120-9623
Modelnr.: 139-4383
Modelnr.: 139-5117
Modelnr.: 139-5125
Modelnr.: 139-7410
Modelnr.: 139-7412

Installatie-instructies

Installatie

1

De machine voorbereiden

Geen onderdelen vereist

Procedure

Raadpleeg de *Gebruikershandleiding* van uw maai-eenheid voor instructies over hoe u de machine en maai-eenheid kunt voorbereiden voor montage.

2

De borstel monteren

Benodigde onderdelen voor deze stap:

1	Borstel
2	Schroef
2	Inbusbout
2	Klem

Procedure

1. Verwijder de ploegbout, ring en moer waarmee één van de maaihoogtearmen aan de zijplaat van het maaidek is bevestigd (Figuur 1).
2. Zet de rolmontagebouten in de maaihoogtearmen los (Figuur 1).
3. Schuif de maaihoogtearm van de rolas (Figuur 1).
4. Schuif de rolas uit de maaihoogtearm aan de andere kant van het maaidek.

© 2019—The Toro® Company
8111 Lyndale Avenue South
Bloomington, MN 55420

Registreer uw product op www.Toro.com. Vertaling van de oorspronkelijke tekst (NL)

CE

Gedrukt in de VS
Alle rechten voorbehouden

3431-246 B

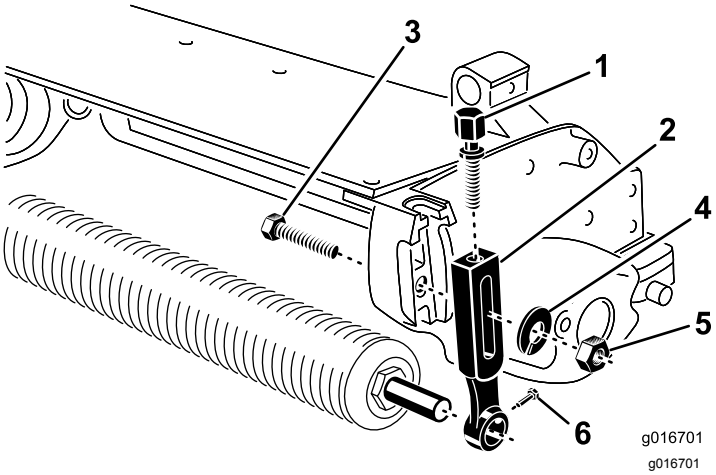

Figuur 1

1. Stelschroef
2. Maaihoogtearm
3. Ploegbout
4. Ring
5. Moer
6. Montageschroef voor de rol

5. Breng op elke klem een inbusbout en een moer aan (Figuur 2). Niet te vast aandraaien.
6. Breng een asklem aan op elk uiteinde van de rolas (Figuur 2).
7. Monteer de rol losjes op het maaidek met de maaihoogtearm en het eerder verwijderde bevestigingsmateriaal.
8. Stel af op de gewenste maaihoogte en draai het montagebevestigingsmateriaal van de maaihoogtearmen vast.
9. Plaats de borstel tussen de voorrol en het maaidek zoals op Figuur 2.

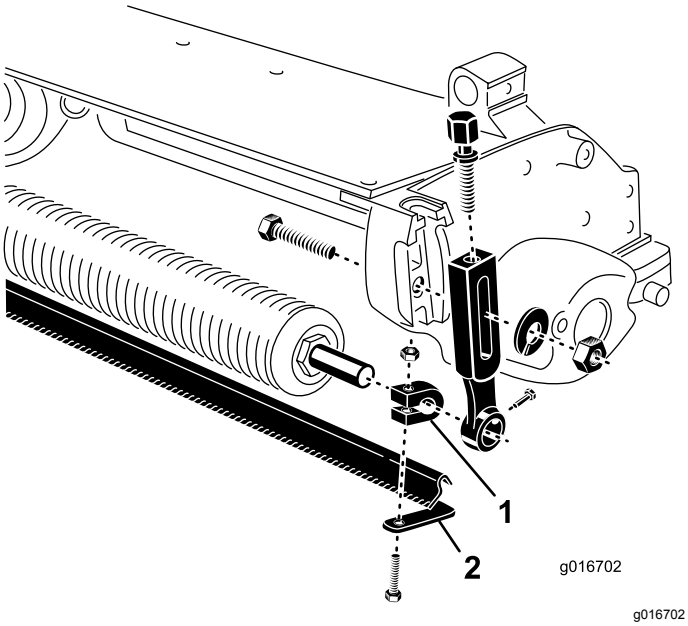

Figuur 2

1. Klem
2. Schraper

10. Centreer de borstel op de rol.
11. Beweeg de schraper in of uit tot de gewenste speling van de rol is bereikt. De schraper mag geen contact maken met de rol. Zorg ervoor dat de schraper evenwijdig loopt met de rol.
12. Draai de inbusbouten en moeren vast waarmee de klemmen aan de rolas zijn bevestigd. Draai vast tot 11 N·m.
13. Centreer de rol en de borstel tussen de maaihoogtearmen.
14. Draai de borstel naar beneden tot het gewenste contact met het gazon is bereikt.
15. Draai de montageschroeven van de rol vast.