Form No. 3431-247 Rev B

Kit brosse avant pour rouleaux Wiehle petite et grande largeur et pour rouleaux pleins

Unités de coupe Greensmaster® DPA

N° de modèle 115-7377
N° de modèle 115-7378
N° de modèle 115-7379
N° de modèle 120-9621
N° de modèle 120-9622
N° de modèle 120-9623
N° de modèle 139-4383
N° de modèle 139-5117
N° de modèle 139-5125
N° de modèle 139-7410
N° de modèle 139-7412

Instructions de montage

Montage

1

Préparation de la machine

Aucune pièce requise

Procédure

Voir le *Manuel de l'utilisateur* de l'unité de coupe pour savoir comment préparer la machine et l'unité de coupe pour l'installation.

2

Montage de la brosse

Pièces nécessaires pour cette opération:

1	Brosse
2	Vis
2	Vis d'assemblage
2	Collier

Procédure

1. Retirez le boulon de charrue, la rondelle et l'écrou qui fixent un des bras de réglage de hauteur de coupe au panneau latéral de l'unité de coupe (Figure 1).
2. Desserrez les vis de fixation du rouleau dans les bras de réglage de hauteur de coupe (Figure 1).
3. Faites glisser le bras hors de l'arbre de rouleau (Figure 1).
4. Faites glisser l'arbre de rouleau hors du bras de l'autre côté de l'unité coupe.

© 2019—The Toro® Company
8111 Lyndale Avenue South
Bloomington, MN 55420

Enregistrez votre produit à www.Toro.com.

CE

Traduction du texte d'origine (FR)
Imprimé aux États-Unis
Tous droits réservés

3431-247 B

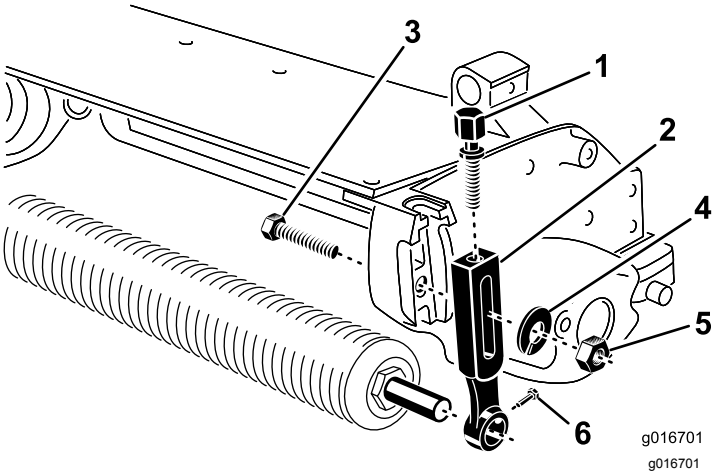

Figure 1

1. Vis de réglage
2. Bras de réglage de hauteur de coupe
3. Boulon de charrue
4. Rondelle
5. Écrou
6. Vis de fixation de rouleau

5. Montez sans serrer une vis et un écrou sur chaque collier (Figure 2). Ne serrez pas.
6. Insérez un collier pour arbre sur chaque extrémité de l'arbre du rouleau (Figure 2).
7. Fixez légèrement le rouleau sur l'unité de coupe avec le bras de réglage de hauteur de coupe et les fixations retirés précédemment.
8. Réglez la hauteur de coupe et serrez les fixations du bras de réglage de hauteur de coupe.
9. Positionnez la brosse entre le rouleau avant et l'unité de coupe, comme montré à la Figure 2.

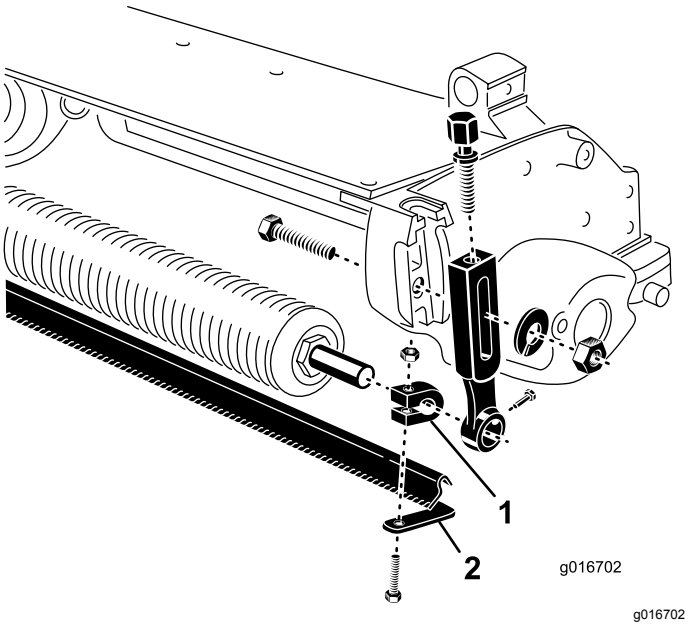

Figure 2

1. Collier
2. Racloir

10. Centrez la brosse sur le rouleau.
11. Avancez ou reculez le racloir jusqu'à obtention de l'espace correct avec le rouleau. Le racloir ne doit pas toucher le rouleau. Vérifiez que le racloir est parallèle au rouleau.
12. Serrez les vis et les écrous qui fixent les colliers à l'arbre de rouleau. Serrez à 11 N·m.
13. Centrez le rouleau et la brosse entre les bras de réglage de hauteur de coupe.
14. Pivotez la brosse vers le bas jusqu'à obtention du contact voulu avec la pelouse.
15. Serrez les vis de fixation du rouleau.