Form No. 3431-244 Rev B

Kit de cepillo delantero para Rodillos seccionados anchos y estrechos, y rodillos macizos

Unidades de corte Greensmaster® DPA

Nº de modelo 115-7377
Nº de modelo 115-7378
Nº de modelo 115-7379
Nº de modelo 120-9621
Nº de modelo 120-9622
Nº de modelo 120-9623
Nº de modelo 139-4383
Nº de modelo 139-5117
Nº de modelo 139-5125
Nº de modelo 139-7410
Nº de modelo 139-7412

Instrucciones de instalación

Instalación

1

Preparación de la máquina

No se necesitan piezas

Procedimiento

Consulte el *Manual del operador* de la unidad de corte para obtener instrucciones sobre la preparación de la máquina y de la unidad de corte para la instalación.

2

Instalación del cepillo

Piezas necesarias en este paso:

1	Cepillo
2	Tornillo
2	Tornillo
2	Abrazadera

Procedimiento

1. Retire el perno avellanado, la arandela y la tuerca que sujetan uno de los brazos de ajuste de la altura de corte (ADC) a la chapa lateral de la unidad de corte (Figura 1).
2. Afloje los tornillos de montaje del rodillo de los brazos ADC (Figura 1).
3. Retire el brazo ADC del eje del rodillo (Figura 1).
4. Retire el eje del rodillo del brazo ADC del otro extremo de la unidad de corte.

© 2019—The Toro® Company
8111 Lyndale Avenue South
Bloomington, MN 55420

Registre su producto en www.Toro.com.

CE

Traducción del original (ES)
Impreso en EE.UU.
Reservados todos los derechos

3431-244 B

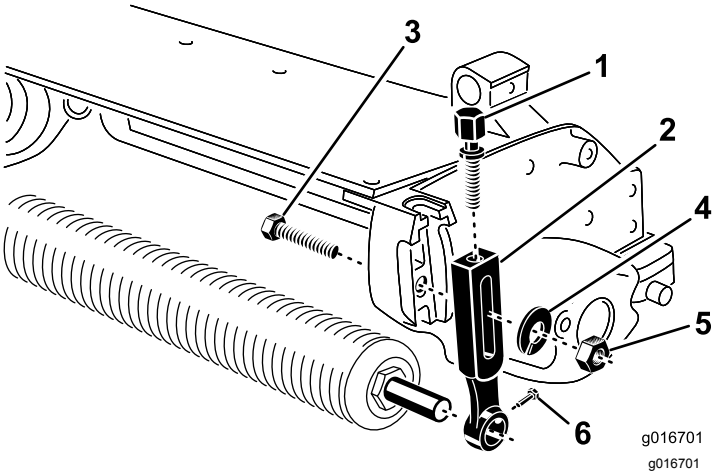

Figura 1

1. Tornillo de ajuste
2. Brazo ADC
3. Perno avellanado
4. Arandela
5. Tuerca
6. Tornillo de montaje del rodillo

5. Instale provisionalmente un tornillo de caperuza y una tuerca en cada abrazadera (Figura 2). No apriete.
6. Introduzca una abrazadera sobre cada extremo del eje del rodillo (Figura 2).
7. Instale el rodillo provisionalmente en la unidad de corte con el brazo ADC y los herrajes que retiró anteriormente.
8. Ajuste el conjunto a la altura de corte deseada, y apriete los herrajes de montaje del brazo ADC.
9. Posicione el cepillo entre el rodillo delantero y la unidad de corte, según se muestra en Figura 2.

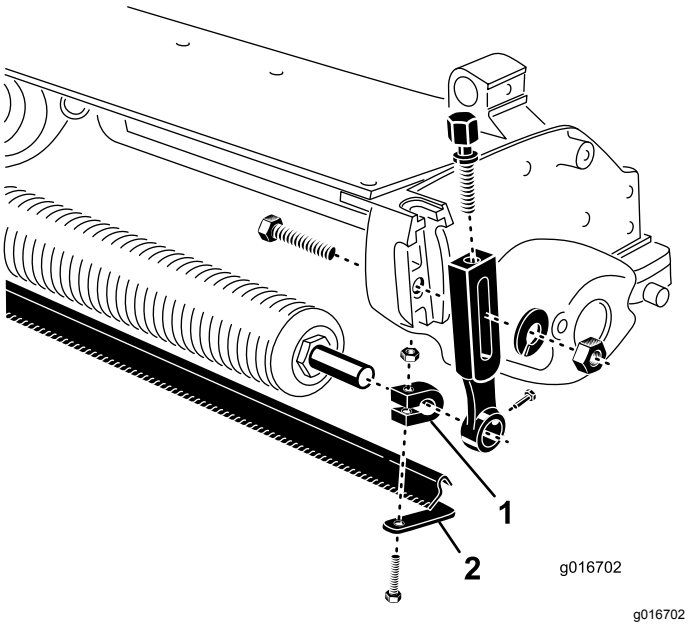

Figura 2

1. Abrazadera
2. Rascador

10. Centre el cepillo en el rodillo.
11. Mueva el rascador hacia dentro o hacia fuera hasta obtener la holgura correcta respecto al rodillo. El rascador no debe tocar el rodillo. Asegúrese de que el rascador está paralelo al rodillo.
12. Apriete los tornillos de caperuza y las tuercas que sujetan las abrazaderas al eje del rodillo. Apriete a 11 N·m.
13. Centre el rodillo y el cepillo entre los brazos ADC.
14. Gire el cepillo hacia abajo hasta obtener el contacto deseado con el césped.
15. Apriete los tornillos de montaje del rodillo.