Form No. 3431-248 Rev B

Fremre børstesett for smale og brede Wiehle-valser og fulle valser

DPA Greensmaster®-klippeenheter

Modellnr. 115-7377
Modellnr. 115-7378
Modellnr. 115-7379
Modellnr. 120-9621
Modellnr. 120-9622
Modellnr. 120-9623
Modellnr. 139-4383
Modellnr. 139-5117
Modellnr. 139-5125
Modellnr. 139-7410
Modellnr. 139-7412

Installasjonsveiledning

Montering

1

Klargjøre maskinen

Ingen deler er nødvendige

Prosedyre

Se *brukerhåndboken* for klippeenheten for instruksjoner for å klargjøre maskinen og klippeenheten for montering.

2

Montere børsten

Deler som er nødvendige for dette trinnet:

1	Børste
2	Skrue
2	Hodeskrue
2	Klemme

Prosedyre

1. Fjern plogskruen, skiven og mutteren som fester én av klippehøydearmene (HOC) til klippeenhetens sideplate (Figur 1).
2. Løsne valsemonteringsskruene i HOC-armene (Figur 1).
3. Før klippehøydearmen av valseakselen (Figur 1).
4. Før valseakselen av klippehøydearmen på motsatt ende av klippeenheten.

© 2019—The Toro® Company
8111 Lyndale Avenue South
Bloomington, MN 55420

Registrer ditt produkt på www.Toro.com.

CE

Oversettelse av originalen (NO)
Trykt i USA
Med enerett

3431-248 B

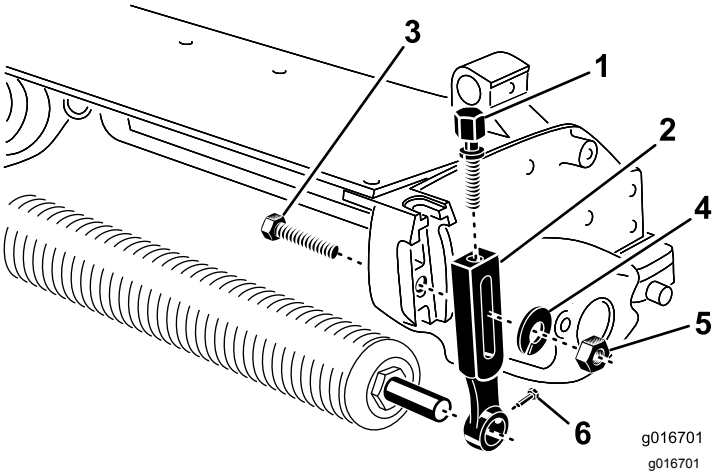

Figur 1

1. Justeringsskrue
2. Klippehøydearm
3. Plugskrue
4. Skive
5. Mutter
6. Valsemonteringsskrue

5. Monter løst en hodeskrue og mutter på hver klemme (Figur 2). Stram ikke til.
6. Sett en akselklemme på hver ende av valseakselen (Figur 2).
7. Monter valsen løst på klippeenheten med klippehøydearmen og festene som ble fjernet tidligere.
8. Juster til ønsket klippehøyde, og stram til monteringsfestene til klippehøydearmen.
9. Plasser børsten mellom fremre valse og klippeenheten, som vist i Figur 2.

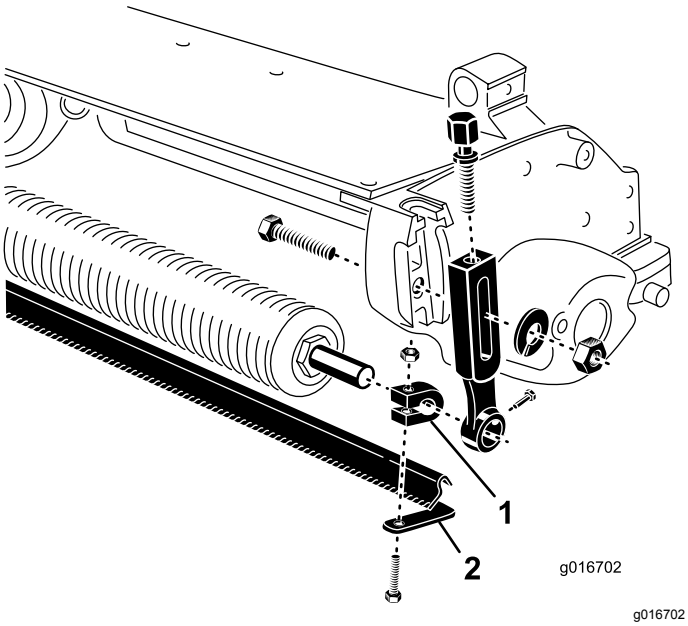

Figur 2

1. Klemme
2. Skrape

10. Plasser børsten midt på valsen.
11. Flytt skrapen inn eller ut til du oppnår ønsket valseklaring. Skrapen må ikke komme i kontakt med valsen. Sørg for at skrapen er parallell med valsen.
12. Stram til flenshodeskruene og mutrene som fester klemmene på valseakselen. Stram til med et moment på 11 Nm.
13. Plasser valsen og børsten i midten mellom klippehøydearmene.
14. Roter børsten nedover helt til ønsket gresskontakt oppnås.
15. Stram til valsefesteskruene.