Form No. 3431-243 Rev B

Frontbürste für schmale und breite Wiehle-Rollen und Ganzrollen

DPA Greensmaster® Mähwerke

Modellnr. 115-7377
Modellnr. 115-7378
Modellnr. 115-7379
Modellnr. 120-9621
Modellnr. 120-9622
Modellnr. 120-9623
Modellnr. 139-4383
Modellnr. 139-5117
Modellnr. 139-5125
Modellnr. 139-7410
Modellnr. 139-7412

Installationsanweisungen

Installation

1

Vorbereiten der Maschine

Keine Teile werden benötigt

Verfahren

In der *Bedienungsanleitung* Ihres Mähwerks finden Sie Anweisungen zur Vorbereitung der Maschine und des Mähwerks für die Installation.

2

Installation der Bürste

Für diesen Arbeitsschritt erforderliche Teile:

1	Bürste
2	Schraube
2	Kopfschraube
2	Klemme

Verfahren

1. Entfernen Sie die Senkschraube, Scheibe und Mutter, mit denen einer der Schnitthöhenarme an der Seitenplatte des Mähwerks befestigt ist (Bild 1).
2. Lösen Sie die Rollenbefestigungsschrauben in den Schnitthöhenarmen (Bild 1).
3. Schieben Sie die Schnitthöhenarme von der Rollenwelle (Bild 1).
4. Schieben Sie die Rollenwelle aus dem Schnitthöhenarm am anderen Ende des Mähwerks.

© 2019—The Toro® Company
8111 Lyndale Avenue South
Bloomington, MN 55420

Registrieren Sie Ihr Produkt unter www.Toro.com.

CE

Originaldokuments (DE)
Druck: USA
Alle Rechte vorbehalten

3431-243 B

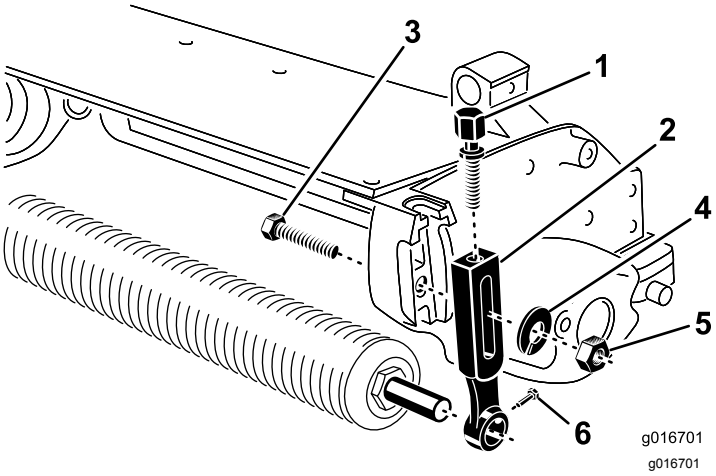

Bild 1

1. Einstellschraube
2. Schnitthöhenarm
3. Senkschraube
4. Scheibe
5. Mutter
6. Rollenbefestigungsschrauben

5. Befestigen Sie eine Kopfschraube und Mutter lose auf jeder Klemme (Bild 2). Ziehen Sie sie nicht an.
6. Setzen Sie eine Wellenklemme auf jedes Ende der Rollenwelle (Bild 2).
7. Befestigen Sie die Rolle lose mit dem vorher entfernten Schnitthöhenarm und den Befestigungen am Mähwerk.
8. Stellen Sie die gewünschte Schnitthöhe ein und ziehen Sie die Befestigungen des Schnitthöhenarms an.
9. Setzen Sie die Bürste zwischen die Frontrolle und das Mähwerk, wie in Bild 2 dargestellt.

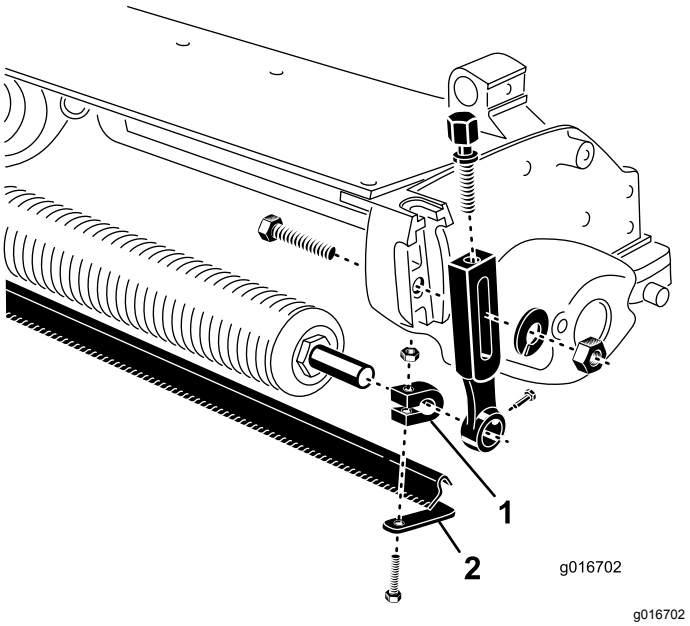

Bild 2

1. Klemme
2. Abstreifer

10. Zentrieren Sie die Bürste auf der Rolle.
11. Schieben Sie den Abstreifer nach innen oder außen, bis Sie das den gewünschten Rollenabstand erhalten. Der Abstreifer darf die Rolle nicht berühren. Stellen Sie sicher, dass der Abstreifer parallel zur Rolle ist.
12. Ziehen Sie die Kopfschrauben und Muttern an, mit denen die Klemmen an der Rollenwelle befestigt sind. Ziehen Sie diese auf ein Drehmoment von 11 Nm an.
13. Zentrieren Sie die Rolle und Bürste zwischen den Schnitthöhenarmen.
14. Drehen Sie die Bürste nach unten, bis Sie den gewünschten Grünflächenkontakt erhalten.
15. Ziehen Sie die Rollenbefestigungsschrauben an.