Form No. 3431-245 Rev B

Etuharjasarja kapeille ja leveille Wiehle-rullille ja täysille rullille

DPA Greensmaster® -leikkuuyksiköt

Mallinro: 115-7377
Mallinro: 115-7378
Mallinro: 115-7379
Mallinro: 120-9621
Mallinro: 120-9622
Mallinro: 120-9623
Mallinro: 139-4383
Mallinro: 139-5117
Mallinro: 139-5125
Mallinro: 139-7410
Mallinro: 139-7412

Asennusohjeet

Asennus

1

Koneen valmistelu

Mitään osia ei tarvita

Ohjeet

Katso leikkuuyksikön *käyttöoppaasta* ohjeet koneen ja leikkuuyksikön valmisteluun asennusta varten.

2

Harjan asennus

Vaiheeseen tarvittavat osat:

1	Harja
2	Ruuvi
2	Kantaruuvi
2	Kiristin

Ohjeet

1. Irrota aurapultti, aluslaatta ja mutteri, joilla yksi leikkuukorkeusvarsista on kiinni leikkuuyksikön sivulevyssä (Kuva 1).
2. Löysää rullan kiinnitysruuvit leikkuukorkeusvarsissa (Kuva 1).
3. Liu'uta leikkuukorkeusvarsi irti rulla-akselista (Kuva 1).
4. Liu'uta rulla-akseli irti leikkuuyksikön vastakkaisessa päässä olevasta leikkuukorkeusvarresta.

© 2019—The Toro® Company
8111 Lyndale Avenue South
Bloomington, MN 55420

Rekisteröi tuotteesi osoitteessa www.Toro.com.

CE

Käännös alkuperäisestä tekstistä (FI)
Painettu Yhdysvalloissa
Kaikki oikeudet pidätetään
3431-245 B

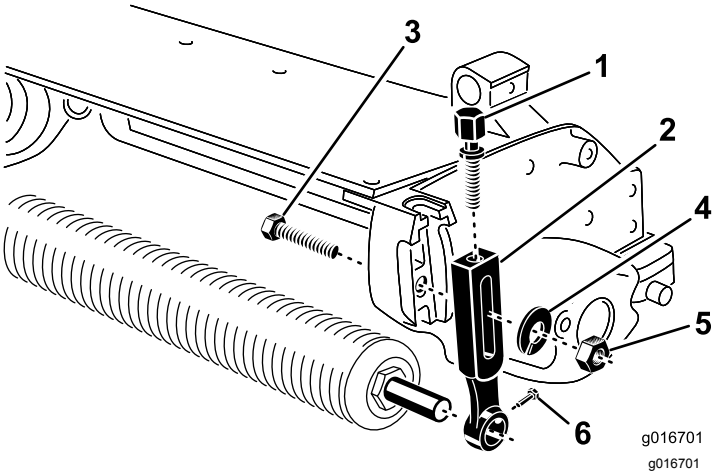

Kuva 1

1. Säätöruuvi
2. Leikkuukorkeusvarsi
3. Aurapultti
4. Aluslaatta
5. Mutteri
6. Rullan kiinnitysruuvi

5. Asenna kantaruuvi ja mutteri löysästi kuhunkin kiristimeen (Kuva 2). Älä kiristä.
6. Asenna akselin kiristin rulla-akselin molempiin päihin (Kuva 2).
7. Asenna rulla löysästi leikkuuyksikköön aiemmin irrotetulla leikkuukorkeusvarrella ja kiinnittimillä.
8. Säädä haluttuun leikkuukorkeuteen ja kiristä leikkuukorkeusvarren kiinnittimet.
9. Aseta harja eturullan ja leikkuuyksikön väliin kuvan mukaisesti (Kuva 2).

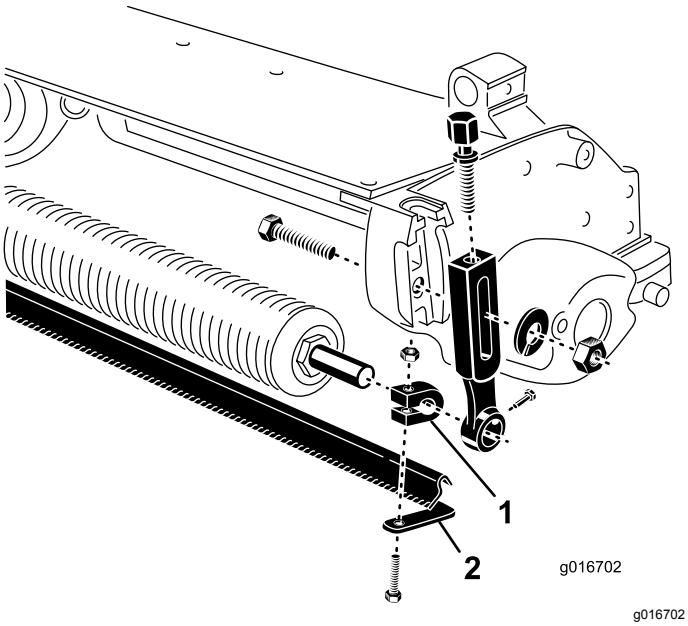

Kuva 2

1. Kiristin
2. Kaavin

10. Aseta harja rullan keskelle.
11. Siirrä kaavinta sisään- tai ulospäin, kunnes rullan välys on haluttu. Kaavin ei saa koskettaa rullaa. Varmista, että kaavin ja rulla ovat yhdensuuntaiset.
12. Kiristä kantaruuvit ja mutterit, joilla kiristimet ovat kiinni rulla-akselissa. Kiristä momenttiin 11 N·m.
13. Keskitä rulla ja harja leikkuukorkeusvarsien väliin.
14. Käännä harjaa alaspäin, kunnes kosketus nurmeen on haluttu.
15. Kiristä rullan kiinnitysruuvit.