Form No. 3431-249 Rev B

Kit spazzola anteriore per rulli Wiehle stretti e largi e rulli pieni

Apparati di taglio Greensmaster® con sistema DPA

Nº del modello 115-7377
Nº del modello 115-7378
Nº del modello 115-7379
Nº del modello 120-9621
Nº del modello 120-9622
Nº del modello 120-9623
Nº del modello 139-4383
Nº del modello 139-5117
Nº del modello 139-5125
Nº del modello 139-7410
Nº del modello 139-7412

Istruzioni di installazione

Installazione

1

Preparazione della macchina

Non occorrono parti

Procedura

Fate riferimento al *Manuale dell'operatore* del vostro apparato di taglio per le istruzioni su come preparare la macchina e l'apparato di taglio per l'installazione.

2

Montaggio della spazzola

Parti necessarie per questa operazione:

1	Spazzola
2	Vite
2	Vite a testa cilindrica
2	Serratubo

Procedura

1. Togliete il bullone della lama, la rondella e il dado che fissano uno dei bracci dell'altezza di taglio (HOC) alla piastra dell'apparato di taglio (Figura 1).
2. Allentate le viti per il montaggio del rullo nei bracci dell'altezza di taglio (Figura 1).
3. Fate scorrere il braccio dell'altezza di taglio dall'albero del rullo (Figura 1).
4. Fate scorrere l'albero del rullo estraendolo dal braccio dell'altezza di taglio sull'estremità opposta dell'apparato di taglio.

© 2019—The Toro® Company
8111 Lyndale Avenue South
Bloomington, MN 55420

Registrate il vostro prodotto presso www.Toro.com.

CE

Traduzione dell'originale (IT)
Stampato negli USA
Tutti i diritti sono riservati

3431-249 B

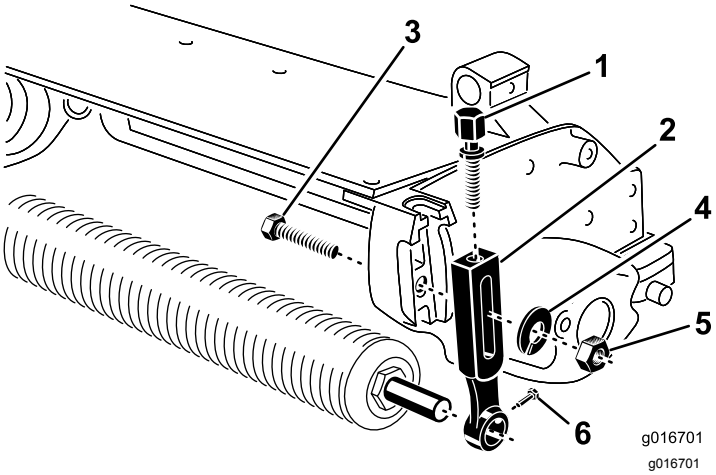

Figura 1

1. Vite di regolazione
2. Braccio dell'altezza di taglio
3. Bullone della lama
4. Rondella
5. Dado
6. Vite per il montaggio del rullo

5. Su ogni serratubo montate una vite a testa cilindrica e un dado, senza serrare (Figura 2). Non serrate.
6. Inserite l'apposito serratubo su ogni estremità dell'albero del rullo (Figura 2).
7. Installate il rullo sull'apparato di taglio, senza serrare, con il braccio dell'altezza di taglio e i fermi tolti in precedenza.
8. Regolate l'altezza di taglio desiderata e serrate i fermi di montaggio dei bracci dell'altezza di taglio.
9. Posizionate la spazzola tra il rullo anteriore e l'apparato di taglio come mostrato in Figura 2.

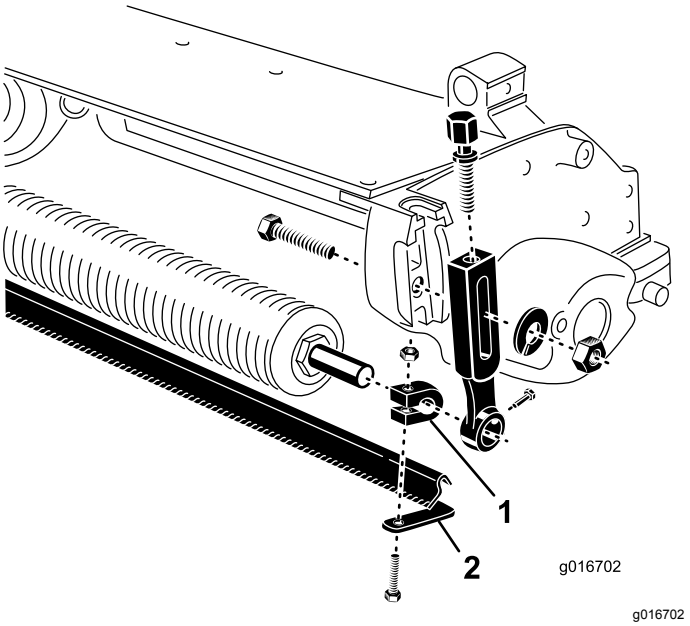

Figura 2

1. Serratubo
2. Raschiatore

10. Centrate la spazzola sul rullo.
11. Spostate il raschiatore in dentro o in fuori fino a ottenere il gioco previsto per il rullo. Il raschiatore non deve essere a contatto con il rullo. Assicuratevi che il raschiatore sia parallelo al rullo.
12. Serrate le viti a testa cilindrica e i dadi che fissano i serratubi all'albero del rullo. Serrate a 11 N·m.
13. Centrate il rullo e la spazzola tra i bracci dell'altezza di taglio.
14. Ruotate la spazzola in basso fino a raggiungere il contatto previsto con il manto erboso.
15. Serrate le viti di fissaggio rullo.