Form No. 3431-242 Rev B

Frontbørstesæt til smalle og bredde Wiehle-ruller og fulde ruller

DPA Greensmaster®-klippeenheder

Modelnr. 115-7377
Modelnr. 115-7378
Modelnr. 115-7379
Modelnr. 120-9621
Modelnr. 120-9622
Modelnr. 120-9623
Modelnr. 139-4383
Modelnr. 139-5117
Modelnr. 139-5125
Modelnr. 139-7410
Modelnr. 139-7412

Monteringsvejledning

Montering

1

Klargøring af maskinen

Kræver ingen dele

Fremgangsmåde

Se klippeenhedens *betjeningsvejledning* for anvisninger til klargøring af maskinen og klippeenheden til montering.

2

Montering af børsten

Dele, der skal bruges til dette trin:

1	Børste
2	Skrue
2	Maskinskrue
2	Klemme

Fremgangsmåde

1. Fjern plovbolten, skiven og møtrikken, der fastgør en af klippehøjdearmene til klippeenhedens sideplade (Figur 1).
2. Løsn rullemonteringsskruerne i klippehøjdearmene (Figur 1).
3. Skyd klippehøjdearmen af rulleakslen (Figur 1).
4. Skyd rulleakslen ud af klippehøjdearmen i den modsatte ende af klippeenheden.

© 2019—The Toro® Company
8111 Lyndale Avenue South
Bloomington, MN 55420

Registrer dit produkt på www.Toro.com.

CE

Oversættelse af original (DA)
Trykt i USA
Alle rettigheder forbeholdes

3431-242 B

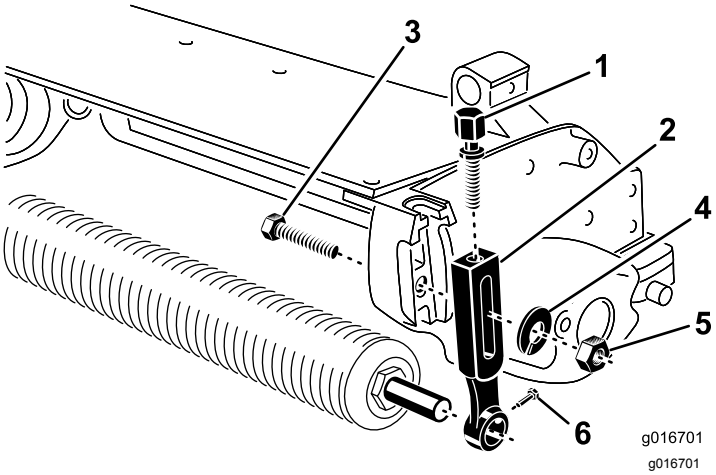

Figur 1

1. Justeringsskrue
2. Klippehøjdearm
3. Plovbolt
4. Spændeskive
5. Møtrik
6. Rullemonteringsskrue

5. Monter en maskinskrue og en møtrik løst på hver klemme (Figur 2). Stram dem ikke.
6. Indsæt en akselklemme i hver ende af rulleakslen (Figur 2).
7. Monter rullen løst på klippeenheden med klippehøjdearmen og fastgørelsesanordningerne, der blev fjernet tidligere.
8. Juster til den ønskede klippehøjde, og stram klippehøjdearmens monteringsskruer.
9. Placer børsten mellem frontrullen og klippeenheden som vist i Figur 2.

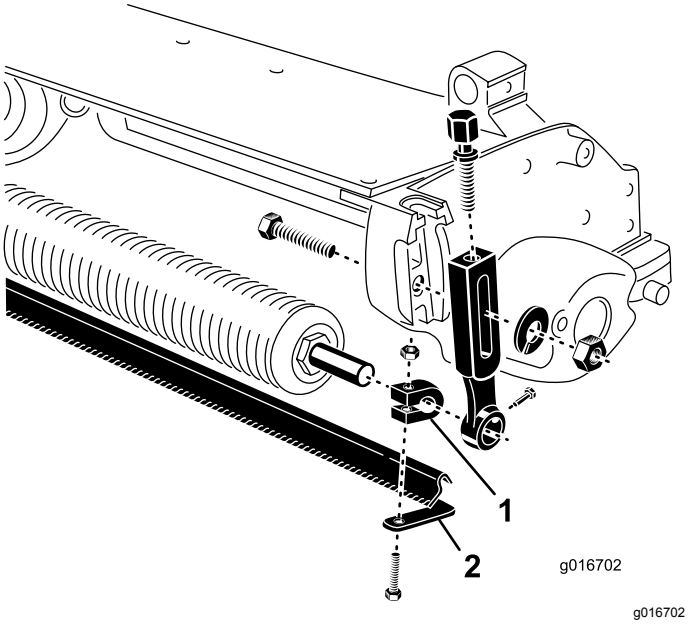

Figur 2

1. Klemme
2. Skraber

10. Centrer børsten på rullen.
11. Flyt skraberen ind eller ud, indtil den ønskede rullefrigang er nået. Skraberen må ikke berøre rullen. Sørg for, at skraberen er placeret parallelt med rullen.
12. Stram maskinskruerne og møtrikkerne, der fastgør klemmerne på rulleakslen. Tilspænd med et moment på 11 Nm.
13. Centrer rullen og børsten mellem klippehøjdearmene.
14. Drej børsten ned, indtil den ønskede plænekontakt er nået.
15. Spænd rullemonteringsskruerne.