Form No. 3432-504 Rev A

TORO®

Count on it.

Navodila za uporabo

# Vlečna enota Groundsmaster® serije 7200 in 7210

**Model št.: 30487—Serijska št.: 315000001 in gor**

**Model št.: 30487N—Serijska št.: 315000001 in gor**

**Model št.: 30495—Serijska št.: 315000001 in gor**

Registrirano pri www.Toro.com.
Prevod originala (SL)

CE

*3432-504* A

Izdelek je skladen z vsemi veljavnimi evropskimi direktivami; za podrobnosti glejte poseben list z izjavo o skladnosti izdelka.

Ker lokalni, regionalni ali zvezni predpisi na nekaterih območjih zahtevajo, da je na motorju tega stroja nameščen lovilec isker, je kot izbirna oprema na voljo tudi lovilec isker. Če potrebujete lovilec isker, se obrnite na pooblaščenega serviserja strojev Toro.

Originalni lovilci isker Toro so odobreni s strani agencije za gozdarstvo ministrstva za kmetijstvo Združenih držav Amerike (USDA).

***Pomembno:*** **Uporaba ali obratovanje motorja z notranjim zgorevanjem na kakršni koli gozdni, grmičasti ali travnati površini brez delujočega glušnika z lovilcem isker oziroma motorja z notranjim zgorevanjem, ki nima ustreznih omejitev, opreme in ni ustrezno vzdrževan za preprečevanje požarov, je kršitev člena 4442 kalifornijskega zakona o varovanju javnih virov. Druge zvezne države ali zvezna območja imajo lahko podobne zakone.**

**⚠ OPOZORILO**

**KALIFORNIJA**
**Problem 65 Opozorilo**

**Izpuh dizelskega motorja in nekatere njegove sestavine so skladno z zakonodajo države Kalifornija pripoznane za povzročiteljice raka, napak pri rojstvih in ostalih škodljivih vplivov na reprodukcijo.**

**Deli akumulatorja, terminali in pripadajoči priključki vsebujejo svinec in svinčene dele ter kemične snovi, ki so s strani države Kalifornija prepoznane kot rakotvorne, s škodljivim vplivom na reprodukcijo. Po končanih delih si umijte roke.**

**Z uporabo tega izdelka boste morda izpostavljeni kemikalijam, za katere je Zvezna država Kalifornija ugotovila, da povzročajo raka, prirojene napake ali škodo reproduktivnim organom.**

# Uvod

Ta stroj je rotacijska kosilnica s sedežem, ki ga lahko uporabljajo profesionalni in najeti upravljavci za komercialne namene. Stroj je primarno zasnovan za košnjo trave na dobro vzdrževanih tratah in v parkih, na športnih igriščih in komercialnih površinah. Ni pa zasnovan za rezanje grmičevja, košnjo trave in drugih rastlin vzdolž avtocest ali za uporabo v kmetijstvu.

Podrobno preberite te informacije, da se seznanite s pravilnim upravljanjem in vzdrževanjem stroja ter preprečite telesne poškodbe in škodo na izdelku. Vi ste odgovorni za pravilno in varno upravljanje izdelka.

Če potrebujete podatke o izdelkih in dodatni opremi ali pomoč pri iskanju prodajalca oziroma če želite registrirati izdelek, se lahko obrnete neposredno na podjetje Toro na naslovu www.Toro.com.

Če potrebujete servisne storitve, originalne dele Toro ali dodatne informacije, se obrnite na pooblaščenega servisnega zastopnika oziroma službo za pomoč strankam družbe Toro, pri čemer predhodno pripravite številko modela in serijsko številko izdelka. Diagram 1 označuje mesto številke modela in serijske številke na izdelku. Številke vpišite v ustrezna polja.

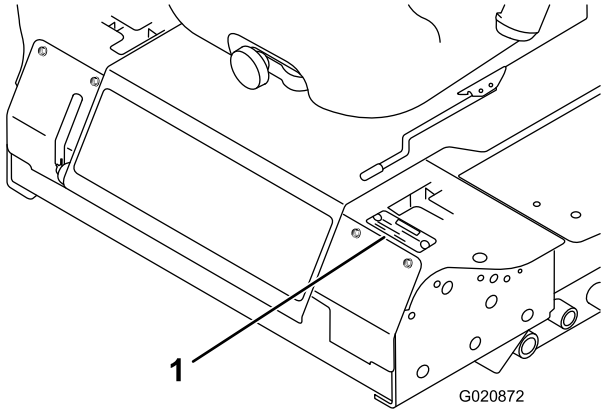


g020872

**Diagram 1**

1. Mesto serijske številke in oznake modela

**Model št.:** _____

**Serijska št.:** _____

V tem priročniku so navedene morebitne nevarnosti, pri čemer so varnostna opozorila označena s posebnim simbolom (Diagram 2), ki označuje nevarnost, ki lahko povzroči hude telesne poškodbe ali smrt, če ne upoštevate priporočenih previdnostnih ukrepov.

g000502

**Diagram 2**

1. Simbol za varnostna opozorila

© 2019—The Toro® Company
8111 Lyndale Avenue South
Bloomington, MN 55420



Kontaktirajte nas na: www.Toro.com.
Natisnjeno v ZDA.
Vse pravice pridržane

Za poudarjanje informacij se v tem priročniku uporabljata tudi 2 besedi. **Pomembno** opozarja na posebne tehnične informacije, medtem ko **Opomba** označuje informacije, ki jih morate posebej pozorno prebrati.

# Vsebina


Varnost ..... 4
Prakse za varno delovanje ..... 4
Varnost pri uporabi traktorske kosilnice Toro ..... 6
Informacije o zvoku in vibracijah ..... 8
Tabela naklonov ..... 8
Kazalnik naklona ..... 9
Nalepke z varnostnimi opozorili in navodili ..... 10
Nastavitve ..... 15
1 Nastavitev varnostnega loka (ROPS) ..... 16
2 Namestitev okrova ..... 16
3 Nastavitev sprednjega levega samoslednega kolesa ..... 16
4 Preverjanje tlaka v pnevmatikah ..... 16
5 Namestitev uteži (za CE-skladnost) ..... 17
6 Preverjanje ravni tekočin ..... 18
7 Branje priročnikov in ogled gradiva za usposabljanje ..... 18
Pregled izdelka ..... 18
Kontrole ..... 18
Specifikacije ..... 20
Delovni priključki/dodatna oprema ..... 20
Delovanje ..... 20
Dolivanje goriva ..... 20
Polnjenje rezervoarja za gorivo ..... 21
Preverjanje ravni motornega olja ..... 22
Preverjanje sistema hlajenja ..... 22
Preverjanje hidravličnega sistema ..... 22
Uporaba varnostnega loka (ROPS) ..... 22
Najprej pomislite na varnost ..... 23
Upravljanje parkirne zavore ..... 24
Zagon in ustavljanje motorja ..... 24
Vožnja stroja ..... 25
Ustavljanje stroja ..... 26
Upravljanje kosilnice ..... 26
Nastavitev višine košnje ..... 27
Nastavitev sank ..... 28
Nastavitev koleščkov za preprečevanje odreza trave do zemlje ..... 28
Nastavitev koleščkov ..... 29
Varnostni zaporni sistem ..... 30
Nastavitev sedeža ..... 32
Sprostitev sedeža ..... 32
Potiskanje stroja z roko ..... 33
Natovarjanje stroja ..... 33
Prevoz strojev ..... 34
Delovni namigi ..... 35
Vzdrževanje ..... 36
Priporočeni urnik(i) vzdrževanja ..... 36
Kontrolni seznam za vsakodnevno vzdrževanje ..... 37
Predvzdrževalni postopki ..... 38
Mazanje ..... 38
Mazanje ležajev in puš ..... 38
Mazivo in servisiranje menjalnika okrova kosilnice ..... 39
Vzdrževanje motorja ..... 40
Preverjanje zračnega filtra ..... 40
Servisiranje motornega olja ..... 41
Vzdrževanje sistema za gorivo ..... 42
Servisiranje izločevalnika vode ..... 42
Čiščenje rezervoarja za gorivo ..... 43
Vodi in priključki za gorivo ..... 43
Odzračevanje sistema za gorivo ..... 43
Odzračevanje vbrizgalnih šob ..... 43
Vzdrževanje električnega sistema ..... 44
Servisiranje akumulatorja ..... 44
Shranjevanje akumulatorja ..... 45
Preverjanje varovalk ..... 45
Vzdrževanje pogonskega sistema ..... 46
Preverjanje tlaka v pnevmatikah ..... 46
Zamenjava samoslednih koles in ležajev ..... 46
Vzdrževanje hladilnega sistema ..... 47
Preverjanje sistema hlajenja ..... 47
Čiščenje hladilnika ..... 47
Vzdrževanje zavor ..... 48
Nastavitev varnostnega zapornega stikala parkirne zavore ..... 48
Vzdrževanje jermena ..... 49
Preverjanje jermena alternatorja. ..... 49
Vzdrževanje krmilnih sistemov ..... 50
Nastavitev zapornega stikala za nevtralni položaj nadzorne ročice ..... 50
Nastavitev povratnega giba za nevtralni položaj nadzorne ročice ..... 50
Nastavitev pogona za vožnjo v nevtralni položaj ..... 51
Nastavitev največje hitrosti vožnje ..... 53
Nastavitev pogona za vožnjo ..... 53
Vzdrževanje hidravličnih sistemov ..... 55
Preverjanje hidravličnega sistema ..... 55
Menjava hidravličnega olja in filtra ..... 55
Vzdrževanje okrova kosilnice ..... 56
Nastavitev naklona okrova kosilnice ..... 56
Čiščenje ..... 57
Čiščenje pod kosilnico ..... 57
Odstranjevanje odpadkov ..... 57
Skladiščenje ..... 57
Stroj ..... 57
Motor ..... 58

# Varnost

Stroji z modelsko številko 30495 in 30487 izpolnjujejo ali presegajo specifikacije CEN-standardov ISO EN 5395 in ANSI B71.4-2012, ki so bile veljavne, ko so bili kompleti opreme CE nameščeni v skladu z izjavo o skladnosti. Stroj z modelsko številko 30487N izpolnjuje ali presega specifikacije standarda ANSI B71.4–2012, ki so veljale v času izdelave.

Če lastnik ali upravljavec nepravilno uporablja ali vzdržuje izdelek, lahko to privede do telesnih poškodb. Zaradi preprečevanja nevarnosti poškodb upoštevajte ta varnostna navodila in vedno upoštevajte simbol za varnostna opozorila, ki lahko pomeni: **svarilo, opozorilo ali nevarnost** – navodilo za osebno varnost. Neupoštevanje teh navodil lahko privede do telesnih poškodb ali smrti.

# Prakse za varno delovanje

Naslednja navodila so prilagojena iz standardov CEN EN 836:1997 in ANSI B71.4-2012.

Ta izdelek lahko amputira roke in noge oziroma izvrže predmete z veliko hitrostjo. Za preprečevanje hudih telesnih poškodb ali smrti vedno upoštevajte varnostna navodila.

## Usposabljanje

- Pazljivo preberite *Priročnik za upravljanje* in drugo dokumentacijo za usposabljanje. Seznanite se z upravljalnimi elementi, varnostnimi znaki in pravilno uporabo opreme.
- Otrokom ali ljudem, ki niso seznanjeni s temi navodili, ne smete nikoli dovoliti, da uporabljajo kosilnico. Lokalni predpisi lahko omejujejo starost upravljavca.
- Ne kosite, kadar so v bližini druge osebe, še posebej otroci, ali domači ljubljenčki.
- Upoštevajte, da je upravljavec ali uporabnik odgovoren za nesreče in nevarne dogodke, ki se zgodijo drugim ljudem na njegovem zemljišču.
- Ne prevažajte potnikov.
- Vsi vozniki morajo opraviti poklicno in praktično usposabljanje. Tako usposabljanje mora poudariti:
  - potrebo po pazljivosti in koncentraciji pri delu na strojih s sedežem;
  - da nadzora nad strojem s sedežem, ki drsi po pobočju, ne boste mogli vzpostaviti z uporabo kontrolnih ročic. Glavni razlogi za izgubo nadzora so:
    - ◊ nezadosten oprijem koles, zlasti na mokri travi;
    - ◊ prehitra vožnja;
    - ◊ neustrezno zaviranje;
    - ◊ uporaba stroja, ki je neprimeren za nalogo;
    - ◊ nepoznavanje in neupoštevanje razmer na tleh; zlasti na klancih;
    - ◊ napačna porazdelitev tovora.

## Priprava

- Pri košnji vedno nosite ustrezno obutev in dolge hlače. Opreme ne smete upravljati bosi ali obuti v odprte sandale.
- Temeljito preglejte območje, kjer boste opremo uporabljali, in odstranite vse predmete, ki jih lahko stroj izvrže.
- Zamenjajte pokvarjene izpušne lonce/glušnike.
- Pred uporabo stroj vedno preglejte ter se prepričajte, da rezila, vijaki rezil in rezalni sklop niso izrabljeni ali poškodovani. Zamenjajte izrabljena ali poškodovana rezila in vijake v kompletih, da ohranite ravnotežje.

## Varno ravnanje z gorivom

- Pri ravnanju z gorivom bodite zelo pazljivi, da preprečite hude telesne poškodbe ali premoženjsko škodo. Gorivo je lahko zelo vnetljivo in hlapi so eksplozivni.
- Ugasnite vse cigarete, cigare, pipe in druge možne vire vžiga.
- Uporabljajte samo odobrene posode za gorivo.
- Ko motor teče, ne smete odstranjevati pokrovčka nastavka za dolivanje goriva ali dolivati goriva.
- Pred dolivanjem goriva počakajte, da se motor ohladi.
- V zaprtih prostorih ne smete nikoli dolivati goriva v stroj.
- Stroja ali posode za gorivo ne smete shranjevati, kjer so lahko prisotni odprti plamen, iskra ali pilotni plamen iz naprav, kot so na primer grelec za vodo ali drugi podobni gospodinjski aparati.
- Posod ne smete nikoli polniti v vozilu ali na tovornjaku ali na prikolici, ki ima keson s plastično oblogo. Pred dolivanjem vedno odstranite posode iz vozila in jih postavite na tla.
- Odstranite opremo s tovornjaka ali prikolice in dolijte gorivo na tleh. Če to ni možno, je bolje, da opravite dolivanje s prenosno posodo, namesto s pištolo za dolivanje goriva.
- Pištola mora biti vedno v stiku z robom odprtine nastavka rezervoarja za gorivo, dokler dolivanje goriva ni končano. Ne uporabljate naprave za odpiranje pištole.

- Če se gorivo razlije po oblačilih, se takoj preoblecite.
- Rezervoarja za gorivo ne smete nikoli napolniti preveč. Namestite pokrovček nastavka rezervoarja za gorivo in ga dobro privijte.

## Upravljanje

- Pri zavijanju bodite pozorni, upočasnite in bodite pazljivi. Pri spreminjanju smeri poglejte nazaj in v levo in desno.
- Motorja ne upravljajte v zaprtih prostorih, kjer se lahko zbirajo nevarni hlapi ogljikovega monoksida.
- Košnjo opravite le pri ustrezni dnevni svetlobi ali pri dobri umetni osvetlitvi.
- Pred zagonom motorja odklopite vse sklopke priključka z rezili in prestavite v nevtralni položaj.
- Ne pozabite, varni klanci ne obstajajo. Še posebej morate biti pazljivi pri vožnji na travnatih klancih. Preprečevanje prevračanja:
  - na klancih ne izvajajte nenadnih zaustavitev ali speljevanj;
  - na klancih in med ostrimi zavoji vozite počasi;
  - bodite pozorni na grbine, luknje in druge skrite nevarnosti.
- Pri prečkanju ali v bližini cestišč bodite pozorni na promet.
- Pred prečkanjem površin, ki niso pokrite s travo, ustavite vrtenje rezil.
- Pri uporabi kakršnih koli priključkov izmeta nikoli ne usmerjajte v mimoidoče in med delovanjem stroja ne dovolite, da se mu druge osebe približajo.
- Stroja ne smete uporabljati, če ima poškodovana varovala, zaščitne pokrove ali če nima nameščenih varnostnih naprav.
- Ne spreminjajte regulatorja vrtljajev motorja oziroma ne nastavljajte previsokega števila vrtljajev. Obratovanje motorja pri previsokih vrtljajih poveča nevarnost za telesne poškodbe.
- Preden zapustite upravljavčev položaj:
  - izklopite priključno gred in spustite priključke;
  - prestavite v nevtralni položaj in zategnite parkirno zavoro;
  - ugasnite motor in odstranite ključ.
- Odklopite pogon priključkov, ugasnite motor in odstranite kontaktni ključ:
  - pred čiščenjem zamašitev ali odmaševanjem izmetne cevi;
  - pred preverjanjem, čiščenjem ali delom na kosilnici;
  - po udarcu ob tuj predmet. Pred ponovnim zagonom in upravljanjem opreme preverite kosilnico za poškodbe in opravite vsa popravila;
  - če na stroju zaznate neobičajne vibracije (takoj preverite).
- Kosilnice ne smete upravljati pod vplivom alkohola ali drog.
- Strela lahko povzroči hude telesne poškodbe ali celo smrt. Če na območju vidite strelo ali zaslišite grom, prenehajte uporabljati stroj in poiščite zavetje.
- Ko stroja ne uporabljate ali ko ga prevažate, odklopite pogon priključka.
- Pred dolivanjem goriva ugasnite motor in izklopite pogon priključka.

## Varnostni lok ROPS (Rollover Protection System) – Uporaba in vzdrževanje

- Varnostni lok (ROPS) je integralna in učinkovita varnostna naprava. Med upravljanjem stroja naj bo varnostni lok ROPS v dvignjenem in zaklenjenem položaju ter uporabljajte varnostni pas.
- Varnostni lok ROPS lahko zložite le, ko je to absolutno potrebno. Ko je zložen, se ne smete pripeti z varnostnim pasom.
- Zavedajte se, da ko je zložljivi varnostni lok ROPS v spuščenem položaju nimate nikakršne zaščite pri prevračanjem.
- Prepričajte se, da boste v nujnih primerih lahko hitro odpeli varnostni pas.
- Preglejte območje, na katerem boste kosili, in nikoli ne zlagajte zložljivega varnostnega loka ROPS na območjih, kjer so prisotni klanci, prepadi ali voda.
- Pred vožnjo pod predmeti se prepričajte, da je nad vami dovolj prostora in da ni ovir (npr. vej, vratnih podbojev, električnih žic), ki bi jih lahko zadeli.
- Varnostni lok (ROPS) ohranjajte v dobrem stanju tako, da ga redno temeljito pregledate za poškodbe in preverite, ali so pritrdilni elementi dobro zategnjeni.
- Če je varnostni lok (ROPS) poškodovan, ga zamenjajte. Ne popravljajte oziroma ne spreminjajte.
- **Ne** odstranjujte varnostnega loka ROPS.
- Vse spremembe varnostnega loka ROPS mora odobriti proizvajalec.

## Vzdrževanje in shranjevanje

- Preverite zategnjenost vseh matic in vijakov in tako zagotovite, da bo oprema med delom varna.
- Če je v rezervoarju prisotno gorivo, opreme ne smete hraniti v stavbah, kjer lahko hlapi goriva dosežejo odprti ogenj ali iskre.

- Preden stroj shranite v zaprtem prostoru, počakajte, da se motor ohladi.
- Da zmanjšate nevarnost požara, ne dovolite, da se trava, listi in mast nabirajo v predelih, kjer so motor, glušnik, akumulator in rezervoar za gorivo.
- Za zagotavljanje varnosti vedno zamenjajte izrabljene ali poškodovane dele.
- Če je treba rezervoar za gorivo izprazniti, to opravite na prostem.
- Pri kosilnicah z več rezil bodite posebej pozorni, saj če ročno zavrtite eno rezilo, se zavrtijo tudi druga rezila.
- Ko morate stroj parkirati, shraniti ali pustiti brez nadzora, spustite okrov kosilnice.

## Prevažanje

- Pri raztovarjanju ali natovarjanju stroja na prikolico ali tovornjak bodite zelo pazljivi.
- Pri natovarjanju stroja na prikolico ali tovornjak uporabljajte nakladalne rampe polne širine.
- Stroj dobro privežite z uporabo trakov, verig, kablov ali vrvi. Sprednji in zadnji trakovi morajo biti usmerjeni navzdol in navzven iz stroja

# Varnost pri uporabi traktorske kosilnice Toro

Naslednji seznam vsebuje varnostne informacije za izdelke Toro ali druge varnostne informacije, s katerimi morate biti seznanjeni in niso vključene v standardih CEN.

- Izpuh motorja vsebuje ogljikov monoksid, strupen plin brez vonja, ki vas lahko ubije. Motor ne sme delovati v zaprtih območjih ali prostorih.
- Rok, nog, las in ohlapnih delov oblačil ne približujte izmetnemu območju priključka, spodnjemu delu kosilnice in vsem gibljivim delom.
- Ne dotikajte se delov opreme ali priključka, ki so lahko vroči po zaključku dela. Pred vzdrževanjem, nastavljanjem ali servisiranjem počakajte, da se ohladijo.
- Kislina iz akumulatorja je strupena in lahko povzroči opekline. Preprečite stik s kožo, očmi ali oblačili. Pri delu z akumulatorjem zaščitite obraz, oči in oblačila.
- Ta stroj ni zasnovan ali opremljen za vožnjo po javnih cestah in je razvrščen med »počasna vozila«. Če morate prečkati ali voziti po javni cesti, morate poznati in upoštevati vse lokalne predpise, kot so obvezna uporaba luči, znakov za počasna vozila in odsevnikov.
- Plini iz akumulatorja lahko eksplodirajo. Zagotovite, da prižgane cigarete, viri iskrenja in plameni ne bodo v bližini akumulatorja.
- Uporabljajte samo originalne nadomestne dele Toro, da zagotovite ohranjanje originalnih standardov.
- Uporabljajte samo priključke, ki jih je odobrilo podjetje Toro. Uporaba neodobrenih priključkov lahko razveljavi garancijo.

## Upravljanje na klancih

- Košnje ne opravljajte v bližini prepadov, jarkov, strmih nabrežij ali vode. Če zapeljete kolesa čez rob, lahko to privede do prevrnitve, kar lahko povzroči hude telesne poškodbe, smrt ali utopitev.
- Ne kosite na klancih, ko je trava mokra. Spolzki pogoji zmanjšajo oprijem in lahko privedejo do drsenja in izgube nadzora.
- Ne izvajajte nenadnih zavijanj oziroma sprememb hitrosti.
- V bližini prepadov, jarkov, strmih nabrežij ali vode uporabite samohodno kosilnico in/ali ročne rezalnike.
- Na klancih morate znižati hitrost in biti izjemno pozorni.
- Iz območja košnje odstranite ali označite ovire, kot so skale, drevesa ipd. Visoka trava lahko zakrije ovire.
- Bodite pozorni na luknje, skale, prepade in nenadne dvige terena, ki lahko spremenijo kot upravljanja, ker se stroj lahko prevrne zaradi neravnega terena.
- Pri košnji po klancu navzgor, se izogibajte nenadnim zagonom, ker se kosilnica lahko prerevne nazaj.
- Upoštevajte, da lahko pri vožnji po klancu navzdol izgubite oprijem. Prenos teže na sprednja kolesa lahko povzroči zdrs pogonskih koles ter onemogoči zaviranje in krmiljenje.
- Na klancih se vedno izogibajte nenadnim zagonom ali zaustavitvam. Če pnevmatike izgubijo oprijem, odklopite rezila in nadaljujte počasi po klancu, dokler niste na ravnem.
- Za izboljšanje stabilnosti upoštevajte priporočila proizvajalca glede uporabe kolesnih uteži ali protiuteži.
- Pri uporabi priključkov bodite zelo pazljivi. Ti lahko spremenijo stabilnost stroja in privedejo do izgube nadzora.

## Uporaba varnostnega loka (ROPS)

- Med upravljanjem stroja naj bo varnostni lok v dvignjenem in zaklenjenem položaju ter uporabljajte varnostni pas.

- Prepričajte se, da boste v nujnih primerih lahko hitro odpeli varnostni pas.
- Upoštevajte, da pri spuščenem varnostnem loku nimate nikakršne zaščite pred prevračanjem.
- Preglejte območje, na katerem boste kosili, in nikoli ne zlagajte varnostnega loka ROPS na območjih, kjer so prisotna pobočja, prepadi ali voda.
- Zložljivi varnostni lok zložite samo, če je to nujno. **Ko je varnostni lok zložen, se ne smete pripeti z varnostnim pasom.**
- Pred vožnjo pod predmeti se prepričajte, da je nad vami dovolj prostora in da ni ovir (npr. vej, vratnih podbojev, električnih žic), ki bi jih lahko zadeli.

# Informacije o zvoku in vibracijah

**Glejte priročnik za opremo CE (30240) za vrednosti zajamčene ravni zvočne moči, ravni zvočnega tlaka in ravni vibracij.**

# Tabela naklonov

Ta tabela prikazuje največji naklon strmine, pri katerem lahko stroj še vedno upravljate varno.

| A | B | C |
|---|---|---|
| 16 stopinj | 17 stopinj | 18 stopinj |

### Modeli 2015+

| | | 30354 | 30353 | 30457 | 30456 |
|---|---|---|---|---|---|
| | | 183 cm okrov SDD | 183 cm osnovni okrov | 157 cm osnovni okrov | 152 cm okrov SDD |
| 30495 | GM 7200 | C | C | C | B |
| 30487(N) | GM 7210 | C | C | C | B |

**Opomba:** Poudarjene vrednosti veljajo za standardne konfiguracije modela.

# Kazalnik naklona

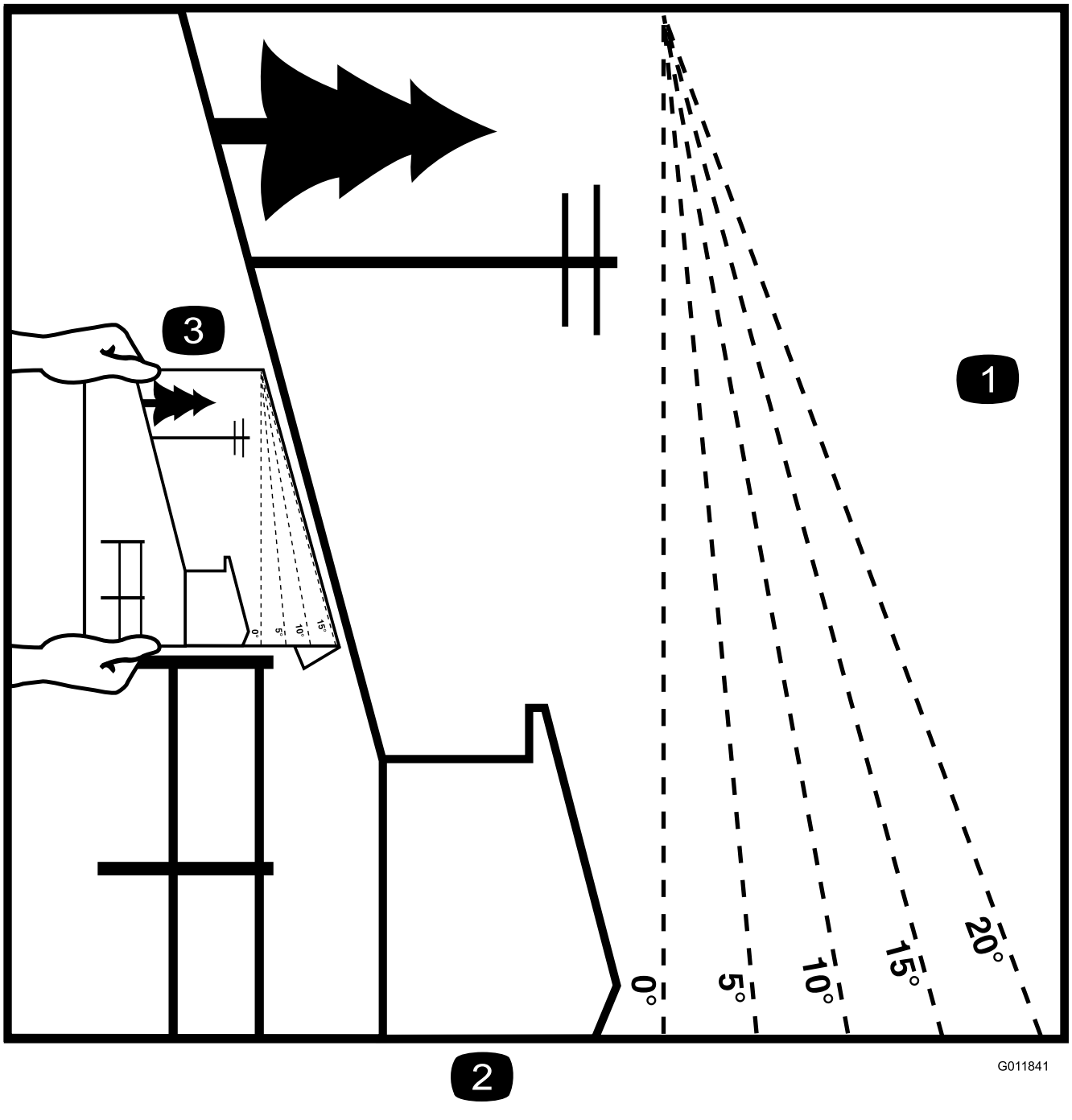


**Diagram 3**

To stran lahko kopirate za osebno uporabo.

1. Največji naklon, pri katerem lahko stroj še vedno varno upravljate, je naveden v zgornji tabeli. Pred začetkom obratovanja uporabite to naklonsko šablono, da ugotovite naklon klanca v stopinjah. **Tega stroja ne smete upravljati na strminah z naklonom, ki je večji od navedene nazivne vrednosti.**Prepognite ob črti, ki se ujema s priporočenim naklonom.
2. Poravnajte ta rob z navpično površino, drevesom, stavbo, drogom ograje itd.
3. Primer primerjave naklona s prepognjenim robom.

# Nalepke z varnostnimi opozorili in navodili

Varnostne nalepke in nalepke z navodili so nameščene v bližini vseh nevarnih predelov in dobro vidne upravljavcu. Poškodovane ali izgubljene varnostne nalepke nadomestite z novimi.

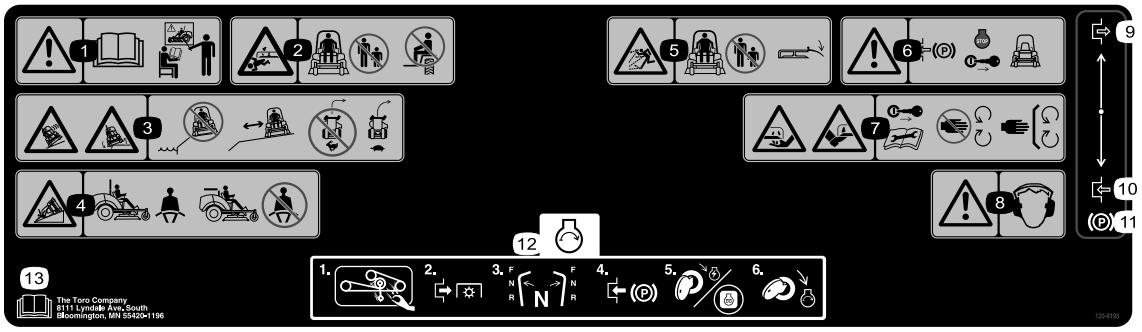


decal120-9195

**120-9195**

1. Opozorilo – pred upravljanjem preberite *Priročnik za upravljanje* in stroja ne upravljajte, če niste ustrezno usposobljeni.
2. Nevarnost stisnjenja/izgube okončin za osebe v bližini – ne prevažajte potnikov in zagotovite, da so vse navzoče osebe na varni razdalji od stroja.
3. Nevarnost prevrnitve, padca – ne upravljajte v bližini vode, prepadov, ostanite na varni razdalji od prepadov, upočasnite stroj pred zavijanjem, ne zavijajte pri velikih hitrostih.
4. Ko je varnostni lok ROPS nameščen, se pripnite z varnostnim pasom. Če je varnostni lok ROPS spuščen, ne smete biti pripeti z varnostnim pasom.
5. Nevarnost izmeta predmetov – zagotovite, da bodo navzoče osebe na varni razdalji od stroja; vsi usmerjevalniki in zaščitni pokrovi morajo biti nameščeni.
6. Opozorilo – preden zapustite stroj, vklopite parkirno zavoro, ugasnite motor in odstranite kontaktni ključ.
7. Nevarnost, da vam odreže roke ali noge – odstranite kontaktni ključ in preberite navodila pred začetkom vzdrževanja ali servisiranja; ne približujte se gibljivim delom.
8. Opozorilo – nosite opremo za zaščito sluha.
9. Vklop
10. Izklop
11. Parkirna zavora
12. Za zagon motorja: očistite vse ostanke iz priključka, izklopite priključno gred, premaknite ročice za nadzor vožnje v nevtralni položaj, vklopite parkirno zavoro, zavrtite kontaktni ključ v položaj za kontakt in počakajte, da lučka za žarilno svečko ugasne ter nato zavrtite kontaktni ključ v položaj za zagon.
13. Preberite *Priročnik za upravljanje.*

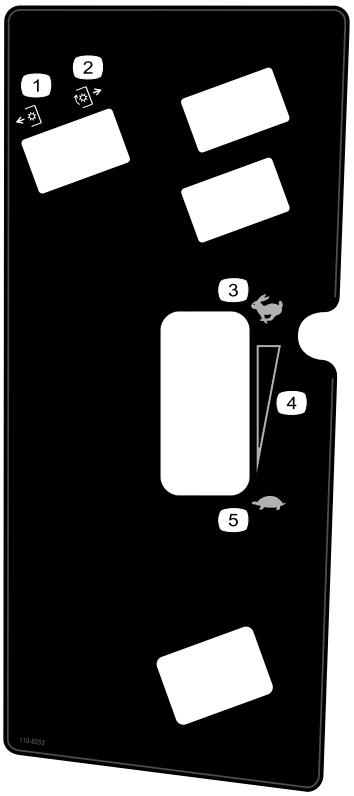


decal110-8253

**110-8253**

1. Izklop priključne gredi
2. Vklop priključne gredi
3. Hitro
4. Zvezno spremenljiva nastavitev
5. Počasi

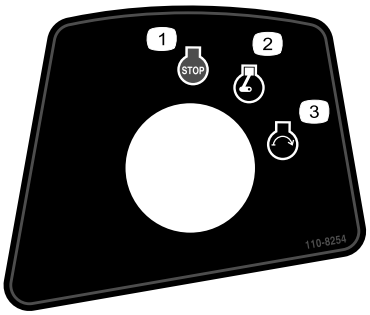


decal110-8254

**110-8254**

1. Motor – ugasnjen
2. Motor – kontakt
3. Motor – zagon

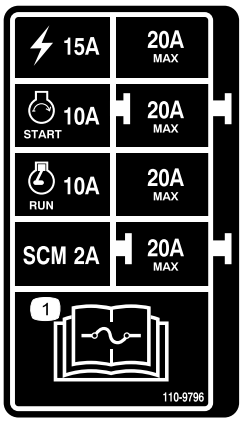


decal110-9796

**110-9796**

1. Za informacije o varovalkah preberite *Priročnik za upravljanje*.

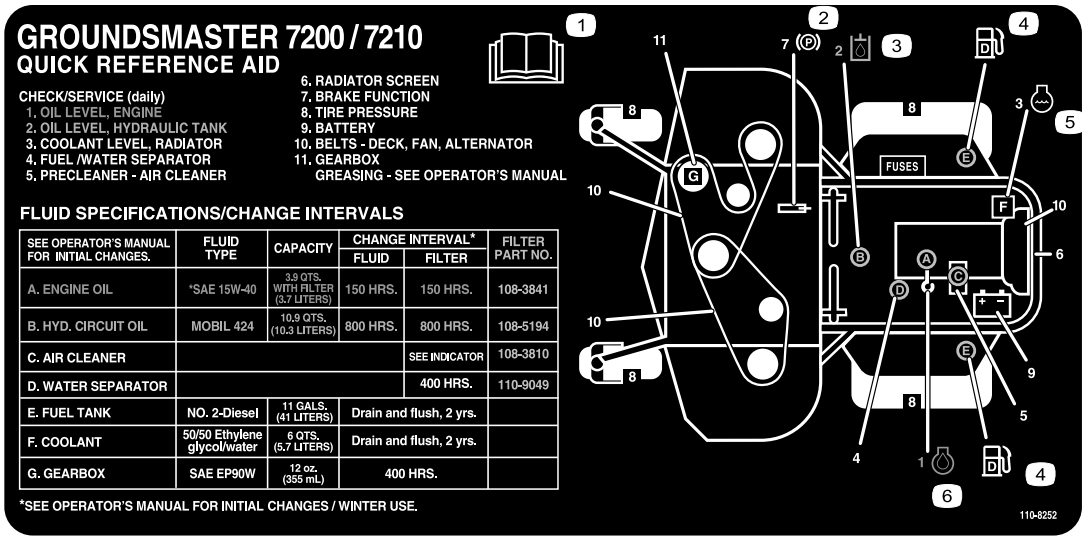


decal110-8252

**110-8252**

1. Preberite *Priročnik za upravljanje.*
2. Parkirna zavora
3. Hidravlično olje
4. Gorivo
5. Hladilna tekočina motorja
6. Motorno olje

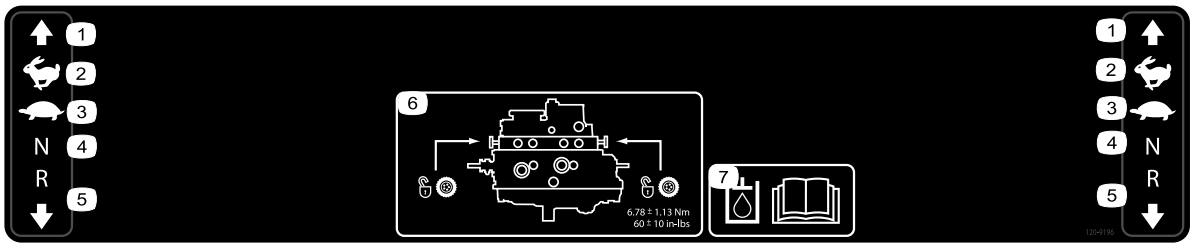


decal120-9196

**120-9196**

1. Vožnja naprej
2. Hitro
3. Počasi
4. Nevtralni položaj
5. Vzvratna vožnja
6. Lokacija vlečnega ventila; vlečni ventil zategnite z zateznim momentom 6,78 ± 1,13 N-m.
7. Za dodatne informacije o hidravličnem olju preberite *Priročnik za upravljanje*.

---

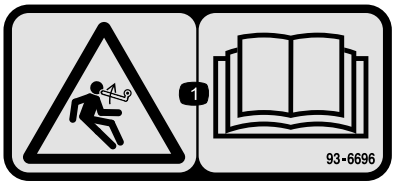


decal93-6696

**93–6696**

1. Nevarnost shranjene energije – preberite *Priročnik za upravljanje.*

---

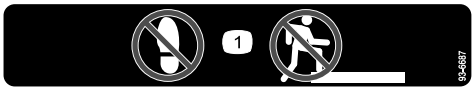


decal93-6687

**93-6687**

1. Prepovedano stopiti na površino.

---

decal93-6697

**93-6697**

1. Preberite *Priročnik za upravljanje*.
2. Vsakih 50 ur dolijte olje SAE 80w-90 (API GL-5).

---

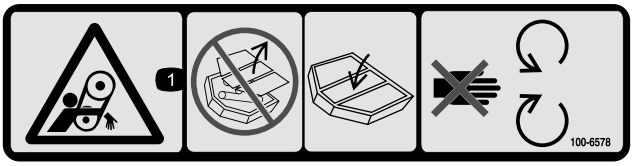


decal100-6578

**100-6578**

1. Nevarnost zapletanja, jermen – ne upravljajte stroja, če so varovala ali zaščitni pokrovi odstranjeni; varovala in zaščitni pokrovi morajo ostati na svojem mestu; ne približujte se gibljivim delom.

---

decal106-6755

**106-6755**

1. Hladilna tekočina motorja je pod tlakom.
2. Nevarnost eksplozije – preberite *Priročnik za upravljanje.*
3. Opozorilo – ne dotikajte se vročih površin.
4. Opozorilo – preberite *Priročnik za upravljanje.*

---

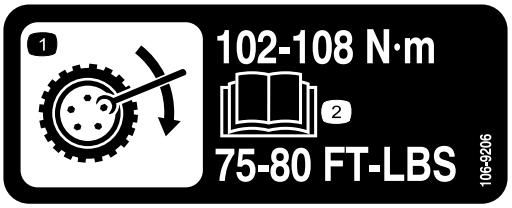


decal106-9206

**106-9206**

1. Specifikacije zateznih momentov za kolesa
2. Preberite *Priročnik za upravljanje*.

---

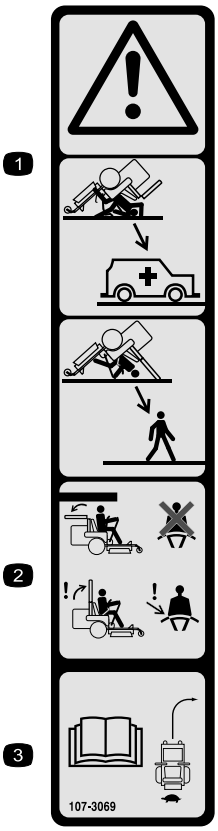


decal107-3069

**107-3069**

1. Opozorilo – ko je varnostni lok spuščen, nimate nikakršnezaščite pri prevračanju.
2. Varnostni lok naj bo v dvignjenem in zaklenjenem položaju ter uporabljajte varnostni pas, da preprečite poškodbe ali smrt zaradi nesreče s prevračanjem. Varnostni lok zložite samo, če je to nujno; ko je varnostni lok v spuščenem položaju, se ne smete pripeti z varnostnim pasom.
3. Preberite *Priročnik za upravljanje*; vozite počasi in previdno.

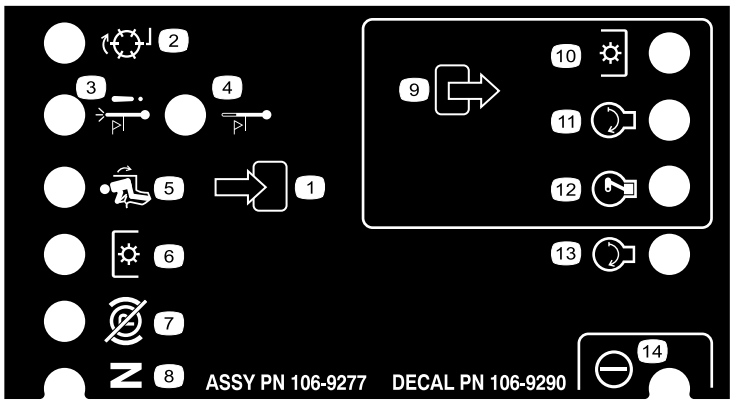


decal106-9290

**106-9290**

1. Vhodi
2. Ni aktivno
3. Ustavitev zaradi visoke temperature
4. Opozorilo za visoko temperaturo
5. Na sedežu
6. Priključna gred
7. Izklop parkirne zavore
8. Nevtralni položaj
9. Izhodi
10. Priključna gred
11. Zagon
12. Napajanje za kontakt (ETR)
13. Zagon
14. Napajanje

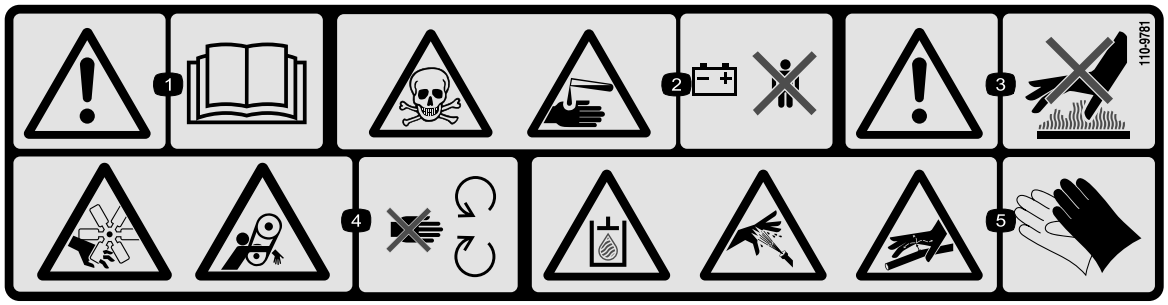


decal110-9781

**110-9781**

1. Opozorilo – preberite *Priročnik za upravljanje.*
2. Nevarnost opeklin zaradi strupenih in kavstičnih tekočin/kemikalij – ne dovolite, da se otroci približajo akumulatorju.
3. Opozorilo – ne dotikajte se vročih površin.
4. Nevarnost za ureznine/amputacije, ventilator in nevarnost zapletanja, jermen – ne približujte se gibljivim delom.
5. Hidravlično olje v sistemu pod tlakom, nevarnost za predrtje kože zaradi hidravličnega olja, ki uhaja, nevarnost zaradi počenih hidravličnih cevi – pri ravnanju s sestavnimi deli hidravličnega sistema nosite zaščitne rokavice.

---

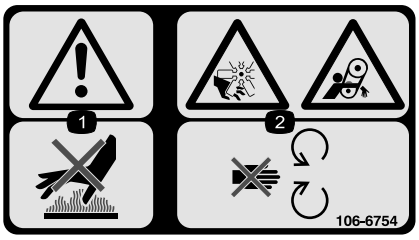


decal106-6754

**106-6754**

1. Opozorilo – ne dotikajte se vročih površin.
2. Nevarnost za ureznine/amputacije, ventilator in nevarnost zapletanja, jermen – ne približujte se gibljivim delom.

---

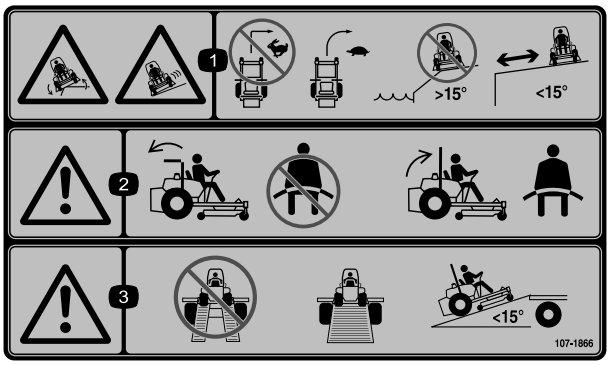


decal107-1866

**107-1866**

1. Nevarnost prevrnitve in nevarnost zaradi drsenja ali izgube nadzora, prepadov – med hitro vožnjo ne zavijajte ostro, namesto tega upočasnite in zavijajte postopoma; ne upravljajte stroja v bližini prepadov, naklonov, ki so večji od 15 stopinj, ali v bližini vode; ostanite na varni razdalji od prepadov.
2. Opozorilo – če je varnostni lok spuščen, ne smete biti pripeti z varnostnim pasom, če je varnostni lok dvignjen, se pripnite z varnostnim pasom.
3. Opozorilo – ne uporabljajte parnih ramp, za natovarjanje stroja za prevoz uporabljajte enodelne rampe, uporabite lahko samo rampe z naklonom, ki je manjši od 15 stopinj.

---

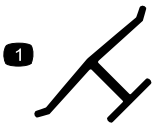

decaloemmarkt

**Oznaka proizvajalca**

1. Označuje, da je rezilo del, ki ga je izdelal proizvajalec originalnega stroja.

---

decalbatterysymbols

**Oznake na akumulatorjih**

Na akumulatorju lahko najdete vse ali samo nekatere naslednje oznake

1. Nevarnost eksplozije
2. Prepovedano kajenje, približevanje z odprtim plamenom ali ognjem.
3. Nevarnost opeklin zaradi kemikalij/jedkih tekočin
4. Nosite opremo za zaščito vida
5. Preberite *Priročnik za upravljanje.*
6. Mimoidoči morajo biti na varni razdalji od akumulatorja.
7. Nosite opremo za zaščito oči; eksplozivni plini lahko povzročijo slepoto in druge poškodbe
8. Kislina iz akumulatorja lahko povzroči slepoto ali hude opekline.
9. Nemudoma sperite oči z vodo in hitro poiščite zdravniško pomoč.
10. Vsebuje svinec; ne zavrzite.

---

# Nastavitve

## Prosti deli

V spodnji karti potrdite vse dele kateri so bili poslani.

| Postopek | Opis | Količina | Uporaba |
|---|---|---|---|
| 1 | Ni zahtevanih delov | – | Nastavite varnostni lok (ROPS). |
| 2 | Priročnik za namestitev okrova | 1 | Namestite okrov |
| 3 | Ni zahtevanih delov | – | Nastavite sprednje levo samosledno kolo |
| 4 | Ni zahtevanih delov | – | Preverite tlak v pnevmatikah. |
| 5 | Ni zahtevanih delov | – | Namestite uteži. |
| 6 | Ni zahtevanih delov | – | Preverite ravni hidravlične tekočine, motornega olja in hladilne tekočine. |
| 7 | Priročnik za upravljanje<br>Priročnik za upravljanje motorja<br>Katalog delov<br>Gradivo za usposabljanje upravljavcev<br>Garancija za motor<br>Izjava o skladnosti<br>Navodila za namestitev okrova | 1<br>1<br>1<br>1<br>1<br>1<br>1 | Pred upravljanjem stroja preberite priročnike in si oglejte gradivo za usposabljanje. Uporabite preostale dele za namestitev priključka. |

# 1

# Nastavitev varnostnega loka (ROPS)

**Ni zahtevanih delov**

## Postopek

1. Odstranite razcepke in 2 zatiča iz varnostnega loka (Diagram 4).

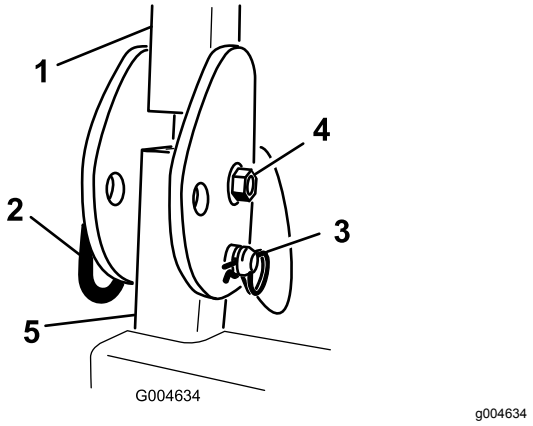


**Diagram 4**

Prikazana je desna stran

1. Varnostni lok
2. Zatič
3. Razcepka

2. Dvignite varnostni lok v dvignjeni položaj in namestite 2 zatiča ter ju pritrdite z razcepkama (Diagram 4).

   **Opomba:** Če morate zložiti varnostni lok, potisnite drog naprej, da sprostite pritisk na zatiče, odstranite zatiče in počasi spuščajte drog ter ga nato pritrdite z zatiči tako, da ne bo poškodoval pokrova motorja.

# 2

# Namestitev okrova

**Deli potrebni za ta postopek:**

| | |
|---|---|
| 1 | Priročnik za namestitev okrova |

## Postopek

Namestite okrov z uporabo *Priročnika za namestitev* za ta model okrova.

# 3

# Nastavitev sprednjega levega samoslednega kolesa

**Ni zahtevanih delov**

## Postopek

Nastavite kolo na zunanji položaj pri 183 cm okrovih in na notranji položaj pri 152 cm in 157 cm okrovih.

# 4

# Preverjanje tlaka v pnevmatikah

**Ni zahtevanih delov**

## Postopek

Pnevmatike so pri dobavi prenapihnjene. Zato izpustite nekaj zraka, da zmanjšate tlak. Pravilni zračni tlak je 1,03 bara v zadnjih pnevmatikah in 1,72 bara v samoslednih kolesih.

# 5

# Namestitev uteži (za CE-skladnost)

**Ni zahtevanih delov**

## Postopek

Stroji z nameščenim 183 cm okrovom in brez drugih priključkov ne potrebujejo dodatnih uteži za skladnost s standardi CE. Vendar boste morali kupiti in namestiti dodatne uteži glede na velikost/tip okrova kosilnice in priključkov, ki ji boste namestili na stroj. V naslednji tabeli so navedene različne konfiguracije priključkov in dodatna sprednja utež za vsak model:

| Konfiguracija priključka | Zahtevana utež pri uporabi 157 cm osnovnega okrova (30457) | Zahtevana utež pri uporabi 183 cm osnovnega okrova (30353) | Zahtevana utež pri uporabi 183 cm okrova s stranskim izmetom (30354) |
|---|---|---|---|
| Vlečna enota Groundsmaster 7200/7210 brez dodatnih priključkov | 10 kg | 0 kg | 0 kg |
| Vlečna enota Groundsmaster 7200/7210 s trdo streho | 34 kg | 9,5 kg | 15 kg |
| Vlečna enota Groundsmaster 7200/7210, trda streha in komplet cestnih luči | 32,2 kg | 28,5 kg | 10 kg |
| Vlečna enota Groundsmaster 7200/7210, trda streha, komplet cestnih luči in podporno stojalo | 18 kg | 17 kg | 10 kg |
| Vlečna enota Groundsmaster 7200/7210, trda streha in podporno stojalo | 14 kg | 10 kg | 10 kg |
| Vlečna enota Groundsmaster 7200/7210, komplet cestnih luči in podporno stojalo | 0 kg | 0 kg | 0 kg |
| Vlečna enota Groundsmaster 7200/7210 in komplet cestnih luči | 11,3 kg | 0 kg | 0 kg |
| Vlečna enota Groundsmaster 7200/7210 in podporno stojalo | 0 kg | 0 kg | 0 kg |

Za ustrezne komplete in uteži za stroj se obrnite na pooblaščenega distributerja za izdelke Toro.

# 6

## Preverjanje ravni tekočin

**Ni zahtevanih delov**

### Postopek

1. Pred zagonom motorja preverite raven hidravlične tekočine, glejte Vzdrževanje hidravličnih sistemov (stran 55).
2. Pred in po zagonu motorja preverite raven motornega olja, glejte Servisiranje motornega olja (stran 41).
3. Pred zagonom motorja preverite hladilni sistem, glejte Preverjanje sistema hlajenja (stran 22).

# 7

## Branje priročnikov in ogled gradiva za usposabljanje

**Deli potrebni za ta postopek:**

| | |
|---|---|
| 1 | *Priročnik za upravljanje* |
| 1 | *Priročnik za upravljanje motorja* |
| 1 | *Katalog delov* |
| 1 | Gradivo za usposabljanje upravljavcev |
| 1 | Garancija za motor |
| 1 | Izjava o skladnosti |
| 1 | Navodila za namestitev okrova |

### Postopek

1. Preberite priročnike.
2. Oglejte si gradivo za usposabljanje upravljavcev.

# Pregled izdelka

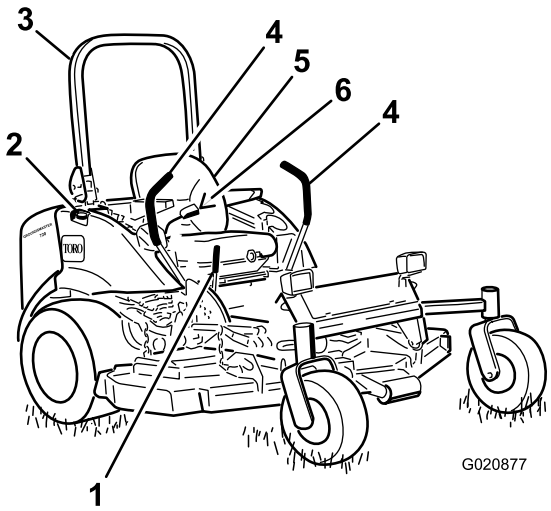


g020877

**Diagram 5**

1. Ročica parkirne zavore
2. Pokrovček rezervoarja za gorivo (na obeh straneh)
3. Varnostni lok
4. Ročica za nadzor vožnje
5. Sedež
6. Varnostni pas

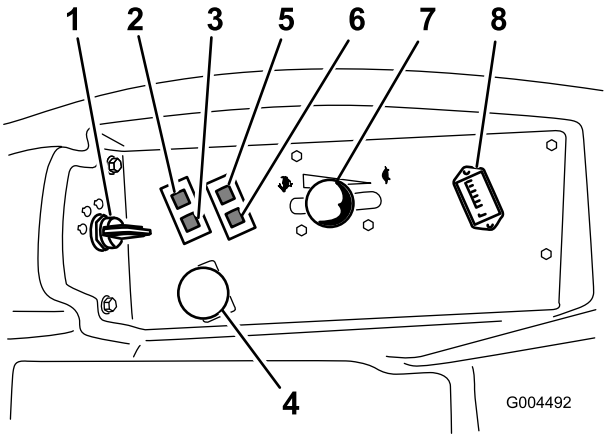


g004492

**Diagram 6**

1. Stikalo vžiga
2. Opozorilna lučka za temperaturo hladilne tekočine motorja
3. Lučka za žarilno svečko
4. Stikalo za priključno gred
5. Opozorilna lučka tlaka olja
6. Indikatorska lučka napolnjenosti
7. Ročica plina
8. Merilnik delovnih ur

# Kontrole

Pred zagonom motorja in upravljanjem se seznanite s komandami stroja (Diagram 5 in Diagram 6).

## Ročice za nadzor vožnje

Ročice za nadzor vožnje nadzirajo vožnjo stroja naprej in vzvratno ter omogočajo zavijanje. Glejte Vožnja stroja (stran 25).

## Ročica parkirne zavore

Ko je motor ugasnjen, vklopite parkirno zavoro, da preprečite nenamerni premik stroja. Za vklop parkirne zavore povlecite ročico parkirne zavore nazaj in navzgor (Diagram 7). Za izklop parkirne zavore potisnite ročico parkirne zavore naprej in navzdol.

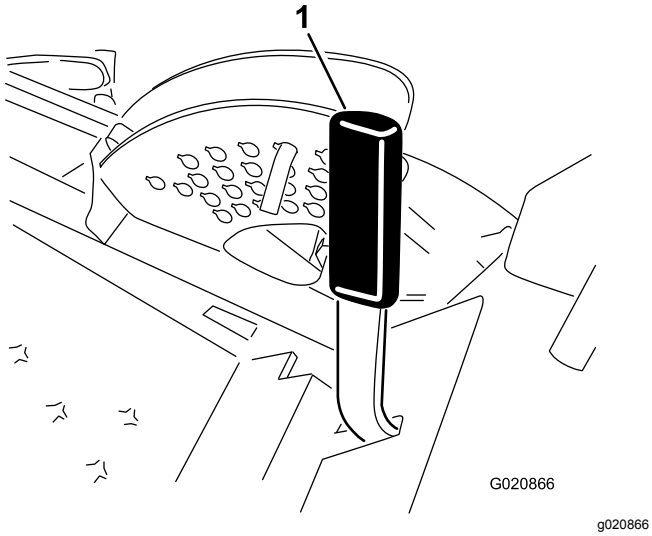


**Diagram 7**

1. Ročica parkirne zavore

**⚠ POZOR**

**Vlečne enote ne smete parkirati na pobočju.**

## Stikalo vžiga

Stikalo vžiga ima 3 položaje: Izklop, Vklop/predogrevanje in Zagon.

## Ročica plina

Ročica za plin nadzoruje število vrtljajev motorja. Če ročico plina premaknete naprej proti položaju Hitro, se vrtljaji motorja povečajo. Če jo pomaknete nazaj proti položaju Počasi, se vrtljaji motorja zmanjšajo. Ročica za plin nadzoruje hitrost vrtenja rezil in skupaj z ročicami za nadzor vožnje uravnava hitrost vožnje stroja. Pri košnji trave mora stroj vedno delovati z ročico plina v položaju Hitro.

## Stikalo za priključno gred

Stikalo za priključno gred vklopi in izklopi vrtenje rezil kosilnice.

## Merilnik delovnih ur

Merilnik delovnih ur beleži število ur obratovanja motorja. Začne delovati, ko je stikalo na ključ v položaju Delovanje. Te čase uporabite za načrtovanje rednega vzdrževanja.

## Lučka za žarilno svečko (oranžna lučka)

Indikatorska lučka za žarilno svečko se prižge, ko stikalo za vžig zavrtite v položaj za vklop. Lučka ostane prižgana 6 sekund. Ko lučka ugasne, je motor pripravljen za zagon.

## Opozorilna lučka za temperaturo hladilne tekočine motorja

Ko je temperatura hladilne tekočine motorja previsoka, se ta lučka prižge in rezila se ustavijo. Če stroja ne ustavite in se temperatura hladilne tekočine dvigne za dodatnih 7 °C, bo motor ugasnil.

***Pomembno:*** **Če se okrov kosilnice ustavi in je opozorilna lučka za temperaturo še vedno vklopljena, pritisnite gumb za priključno gred, zapeljite na varno in ravno površino, premaknite ročico plina v položaj Počasi, premaknite ročice za nadzor vožnje v nevtralni zaklenjeni položaj ter vklopite parkirno zavoro. Za več minut pustite motor v prostem teku, da se ohladi na varno raven. Ugasnite motor in preverite hladilni sistem; glejte Preverjanje sistema hlajenja (stran 22).**

## Indikator napolnjenosti

Prižge se, ko je v tokokrogu za polnjenje sistema zaznana napaka.

## Opozorilna lučka za tlaka olja

Opozorilna lučka za tlak olja zasveti, ko tlak olja v motorju pade pod varno raven. Ko tlak olja pade pod to raven, ugasnite motor in ugotovite vzrok. Pred ponovnim zagonom motorja morate popraviti poškodovani del.

## Merilnik goriva

Merilnik goriva (Diagram 8) kaže količino goriva v rezervoarjih za gorivo.

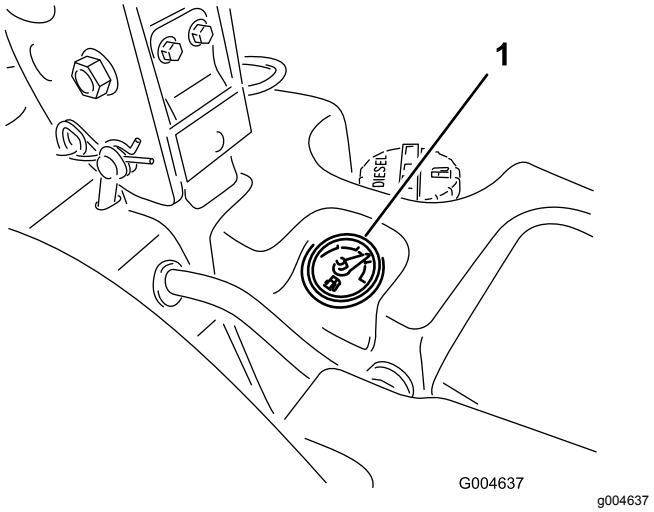


**Diagram 8**

1. Merilnik goriva

# Specifikacije

**Opomba:** Tehnični podatki in zasnova se lahko spremenijo brez predhodnega obvestila.

| | |
|---|---|
| Dolžina | 246,4 cm |
| Širina (zadnja kolesa) | 144,8 cm |
| Višina (dvignjen varnostni lok) | 182,9 cm |
| Višina (spuščen varnostni lok) | 121,9 cm |
| Teža, s 183 cm okrovom SSD (30354 ali 30481) | 934 kg |
| Teža, s 152 cm okrovom SSD (30456) | 900 kg |
| Teža, s 183 cm osnovnim okrovom (30353) | 876 kg |
| Teža, s 157 cm osnovnim okrovom (30457) | 855 kg |

## Delovni priključki/dodatna oprema

Za povečanje in razširitev zmogljivosti stroja podjetje Toro ponuja širok nabor odobrenih delovnih priključkov in dodatne opreme. Za seznam vseh odobrenih delovnih priključkov in dodatne opreme se obrnite na pooblaščenega zastopnika ali distributerja oziroma obiščite www.Toro.com.

# Delovanje

**Opomba:** Ugotovite, katera stran je leva in katera desna, gledano s položaja za upravljanje stroja.

**⚠ POZOR**

**Glasnost stroja pri upravljavčevem ušesu lahko preseže tudi 85 dBA, kar lahko pri dolgotrajni izpostavljenosti privede do okvar sluha.**

**Pri upravljanju stroja nosite opremo za zaščito sluha.**

# Dolivanje goriva

Uporabite le čisto, sveže dizelsko gorivo z ultra nizko vsebnostjo žvepla (< 15 ppm), ki izpolnjuje specifikacije standarda ASTM D 975 ali EN 590. Cetansko število mora biti najmanj 40. Gorivo kupujte v količinah, ki jih lahko porabite v 180 dneh, da zagotovite svežost goriva.

***Pomembno:*** **Uporaba goriva, ki nima ultra nizke vsebnosti žvepla, lahko privede do poškodb na emisijskem sistemu motorja.**

**Prostornina rezervoarja za gorivo:** 43,5 l

Uporabite poletno dizelsko gorivo (št. 2-D) pri temperaturah nad –7 °C in zimsko dizelsko gorivo (št. 1-D ali mešanico goriv št. 1-D/2-D ) pod to temperaturo. Zimsko gorivo ima pri nižjih temperaturah nižje plamenišče in pretočne značilnosti v hladnem, ki olajšajo zagon in zmanjšajo zamašenost filtra za gorivo.

Uporaba poletnega goriva pri temperaturah nad –7 °C podaljša življenjsko dobo črpalke za gorivo in poveča moč v primerjavi z zimskim gorivom.

***Pomembno:*** **Namesto dizelskega goriva ne smete uporabljati kerozina ali bencina. Če tega opozorila ne boste upoštevali, lahko poškodujete motor.**

**⚠ OPOZORILO**

**Gorivo je škodljivo ali celo smrtno nevarno, če ga zaužijete. Dolgotrajna izpostavljenost hlapom lahko povzroči hude telesne poškodbe in bolezni.**

- **Izogibajte se daljšemu vdihavanju hlapov.**
- **Obraza ne približujte pištoli za dolivanje ali rezervoarju za gorivo ali odprtini posode za gorivo.**
- **Preprečite stik goriva z očmi in kožo.**

**Pripravljen za uporabo biodizla**

Stroj lahko uporablja biodizelske mešanice goriva do oznake B20 (20 % biodizla, 80 % naftnega dizla). Za delež naftnega dizla morate uporabiti gorivo z ultra nizko vsebnostjo žvepla. Upoštevajte naslednje previdnostne ukrepe:

- Delež biodizla mora ustrezati specifikacijam v standardu ASTM D6751 ali EN14214.
- Sestava mešanice goriva mora izpolnjevati zahteve standarda ASTM D975 ali EN590.
- Biodizelske mešanice lahko poškodujejo pobarvane površine.
- Nadzorujte stanje tesnil, gibkih cevi in tesnilk, ki so v stiku z gorivom, ker se lahko sčasoma izrabijo.
- Po uporabi biodizelske mešanice lahko določeno obdobje pričakujte zamašitev filtra za gorivo.
- Če želite dodatne informacije o biodizlu, se obrnite na svojega distributerja.

**⚠ NEVARNOST**

**V določenih pogojih je gorivo zelo vnetljivo in eksplozivno. Požar ali eksplozija zaradi goriva ima lahko hude posledice za vas in druge osebe v bližini, kot so opekline in premoženjska škoda.**

- **Polnjenje goriva v rezervoar za gorivo opravite na prostem ter ko je motor ohlajen. Pobrišite razlito gorivo.**
- **Nikoli ne polnite rezervoarja za gorivo v zaprti prikolici.**
- **Pri delu z gorivom ne smete kaditi in se izogibajte odprtemu ognju ali mestom, kjer hlape goriva lahko vžge iskra.**
- **Gorivo hranite v odobrenih posodah in izven dosega otrok. Vedno kupite samo 180-dnevno zalogo goriva.**
- **Ne upravljajte stroja, če celotni izpušni sistem ni nameščen in če ne deluje pravilno.**

**⚠ NEVARNOST**

**V določenih pogojih med dolivanjem goriva lahko pride do statičnega električnega naboja, ki lahko povzroči nastanek iskre, ki vžge hlape goriva. Požar ali eksplozija zaradi goriva ima lahko hude posledice za vas in druge osebe v bližini, kot so opekline in premoženjska škoda.**

- **Pred dolivanjem vedno odstranite posode za gorivo iz vozila in jih postavite na tla.**
- **Posod za gorivo ne smete polniti v vozilu ali na kesonu tovornjaka ali prikolice, ker lahko preproge ali plastične obloge kesona izolirajo posodo in tako upočasnijo odvod statičnega električnega naboja.**
- **Če je praktično, odstranite opremo s tovornjaka ali prikolice in opravite dolivanje goriva, ko so kolesa opreme na tleh.**
- **Če to ni možno, je bolje, da opravite dolivanje na tovornjaku ali prikolici s prenosno posodo, namesto s pištolo za dolivanje goriva.**
- **Če morate uporabiti pištolo za dolivanje goriva, mora biti pištola vedno v stiku z robom odprtine nastavka rezervoarja za gorivo, dokler dolivanje goriva ni zaključeno.**

# Polnjenje rezervoarja za gorivo

1. Parkirajte stroj na ravni površini.

   ***Pomembno:*** **Rezervoarja za gorivo sta povezana, vendar gorivo ne steče dovolj hitro iz enega rezervoarja v drugega. Pri dolivanju goriva je pomembno, da parkirate na ravni površini. Če parkirate na hribu, lahko nenamerno preveč napolnite rezervoarje.**

2. Ugasnite motor in zategnite parkirno zavoro.
3. Očistite območje okoli pokrovčka rezervoarja za gorivo in odstranite pokrovček.

   ***Pomembno:*** **Ne odpirajte rezervoarjev za gorivo, če ste parkirali na strmini. V tem primeru lahko gorivo polijete.**

4. Dolivajte gorivo v oba rezervoarja za gorivo, dokler raven goriva ni poravnana s spodnjim delom nastavka za dolivanje (Diagram 9). **Rezervoarjev za gorivo ne smete napolniti preveč.**

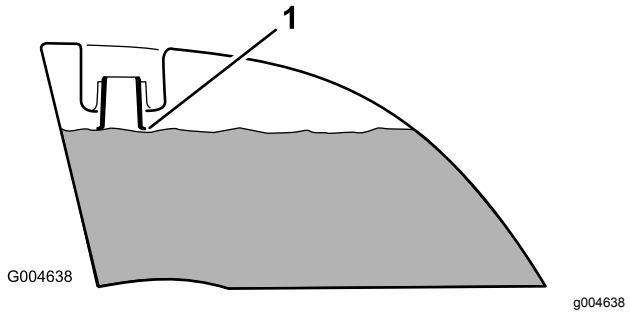


**Diagram 9**

1. Spodnji del nastavka za dolivanje

5. Trdno privijte pokrovčke rezervoarja za gorivo. Obrišite polito gorivo.

**Opomba:** Če je možno, napolnite rezervoarje za gorivo po vsaki uporabi. S tem boste zmanjšali možnost nabiranja kondenzacije v rezervoarju za gorivo.

# Preverjanje ravni motornega olja

Pred zagonom motorja in uporabo stroja preverite raven olja v karterju motorja; glejte Preverjanje ravni motornega olja (stran 41).

# Preverjanje sistema hlajenja

Pred zagonom motorja in uporabo stroja preverite hladilni sistem; glejte Preverjanje sistema hlajenja (stran 22).

# Preverjanje hidravličnega sistema

Pred zagonom motorja in uporabo stroja preverite hidravlični sistem; glejte Vzdrževanje hidravličnih sistemov (stran 55).

# Uporaba varnostnega loka (ROPS)

**⚠ OPOZORILO**

**Da preprečite poškodbe ali smrt zaradi prevračanja: varnostni lok mora biti v dvignjenem in zaklenjenem položaju ter uporabljajte varnostni pas.**

**Prepričajte se, da je zadnji del sedeža pritrjen z zapahom sedeža.**

**⚠ OPOZORILO**

**Ko je zložljivi varnostni lok v spuščenem položaju, nimate nikakršne zaščite pri prevračanju.**

- **Zložljivi varnostni lok lahko zložite samo, če je to absolutno nujno.**
- **Ko je varnostni lok v spuščenem položaju, se ne smete pripeti z varnostnim pasom.**
- **Vozite počasi in previdno.**
- **Dvignite varnostni lok takoj, ko je za to dovolj prostora.**
- **Pred vožnjo pod predmeti se prepričajte, da je nad vami dovolj prostora in da ni ovir (npr. vej, vratnih podbojev, električnih žic), ki bi jih lahko zadeli.**

***Pomembno:*** **Zložljivi varnostni lok lahko zložite samo, če je to absolutno nujno.**

1. Za spuščanje varnostnega loka odstranite razcepke, potisnite varnostni lok naprej na vzmeti in odstranite 2 zatiča (Diagram 10).

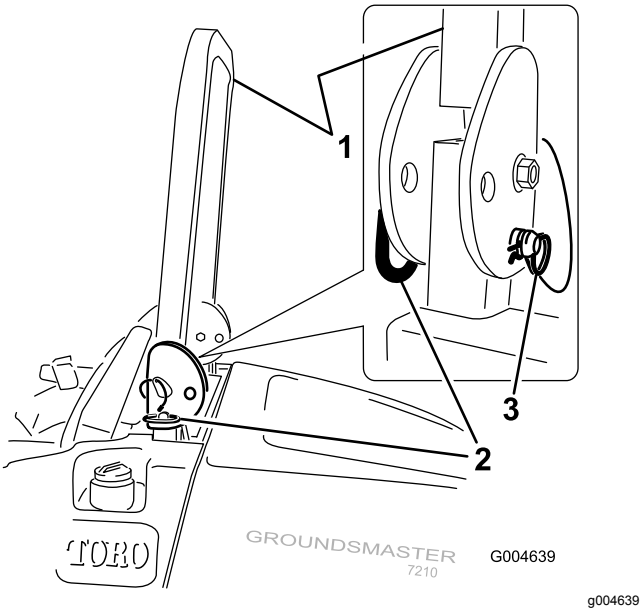


**Diagram 10**

1. Varnostni lok
2. Zatič
3. Razcepka

2. Spustite varnostni lok v spuščeni položaj (Diagram 11).

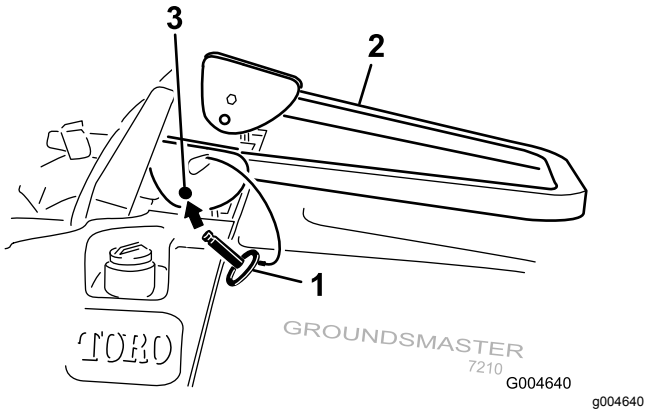


**Diagram 11**

1. Zatič
2. Varnostni lok
3. Luknja za pritrditev

3. Namestite 2 zatiča in ju pritrdite z razcepkama (Diagram 10).

   ***Pomembno:*** **Prepričajte se, da je zadnji del sedeža pritrjen z zapahom sedeža.**

4. Za dvigovanje varnostnega loka odstranite razcepke in odstranite 2 zatiča (Diagram 10).
5. Dvignite varnostni lok v dvignjeni položaj in namestite dva zatiča ter ju pritrdite z razcepkama (Diagram 10).

***Pomembno:*** **Ko je varnostni lok v dvignjenem in zaklenjenem položaju, se vedno pripnite z varnostnim pasom. Ko je varnostni lok v spuščenem položaju, se ne smete pripeti z varnostnim pasom.**

# Najprej pomislite na varnost

V poglavju o varnosti preberite vsa varnostna navodila in oznake. Poznavanje teh informacij lahko pomaga, da sebe in mimoidoče zavarujete pred poškodbami.

**⚠ NEVARNOST**

**Upravljanje stroja na mokri travi ali strmih pobočjih lahko privede do drsenja in izgube nadzora.**

**Če zapeljete kolesa čez rob, lahko to privede do prevrnitve, kar lahko privede do hudih telesnih poškodb, smrti ali utopitve.**

**Ko je varnostni lok spuščen, nimate nikakršne zaščite pri prevračanju.**

**Varnostni lok naj bo vedno v dvignjenem in zaklenjenem položaju ter uporabljajte varnostni pas.**

**Preberite in upoštevajte vsa navodila in opozorila za zaščito pred prevračanjem.**

**Da se izognete izgubi nadzora in možnosti prevračanja:**

- **Stroja ne upravljajte v bližini prepadov ali vode.**
- **Na klancih morate znižati hitrost in biti izjemno pozorni.**
- **Izogibajte se nenadnim zavijanjem oziroma spremembam hitrosti.**

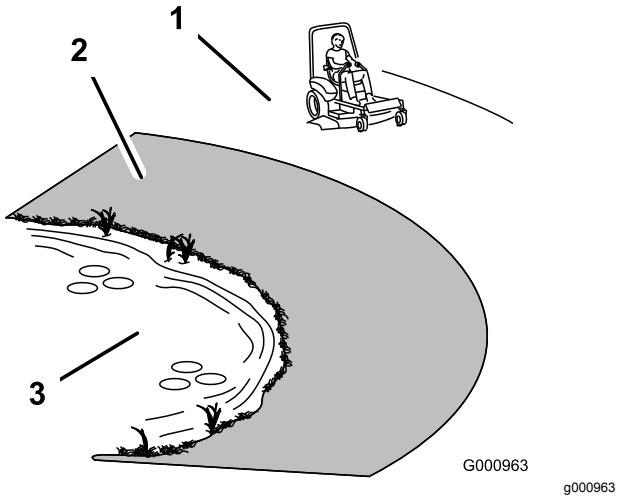


**Diagram 12**

1. Varno območje
2. V bližini prepadov in vode uporabite samohodno kosilnico in/ali ročne rezalnike.
3. Voda

**⚠ POZOR**

**Glasnost stroja pri upravljavčevem ušesu lahko preseže tudi 85 dBA, kar lahko pri dolgotrajni izpostavljenosti privede do okvar sluha.**

**Pri upravljanju stroja nosite opremo za zaščito sluha.**

Priporočamo, da uporabljate zaščitno opremo za oči, ušesa, noge in glavo.

# Upravljanje parkirne zavore

Ko stroj ustavite ali ko ga pustite brez nadzora, vedno zategnite parkirno zavoro.

## Nastavitev parkirne zavore

1. Premaknite ročice za nadzor vožnje (Diagram 17) v nevtralni zaklenjen položaj.
2. Ročico parkirne zavore povlecite navzgor in nazaj, da parkirno zavoro zategnete (Diagram 13).

   **Opomba:** Ročica parkirne zavore mora ostati trdno v zategnjenem položaju.

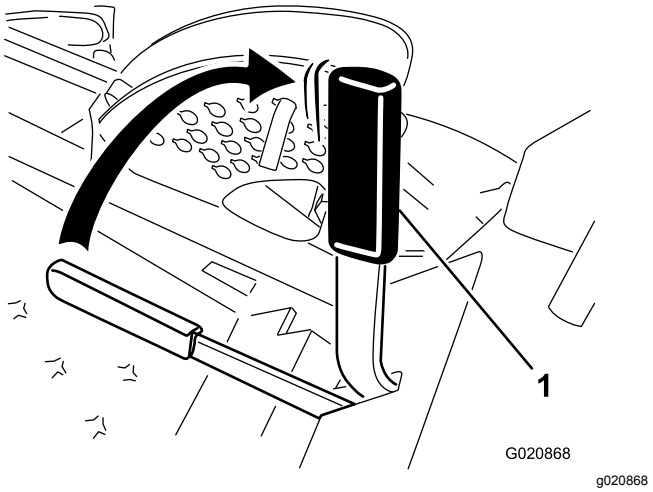


**Diagram 13**

1. Ročica parkirne zavore

**⚠ OPOZORILO**

**Parkirna zavora morda ne bo mogla zadržati stroja, ki je parkiran na strmini, kar lahko privede do telesnih poškodb ali premoženjske škode.**

**Stroja ne parkirajte na strminah, razen v primerih, ko ste kolesa blokirali z zagozdami ali čim podobnim.**

## Sprostitev parkirne zavore

Ročico parkirne zavore potisnite naprej in navzdol, da parkirno zavoro sprostite (Diagram 14).

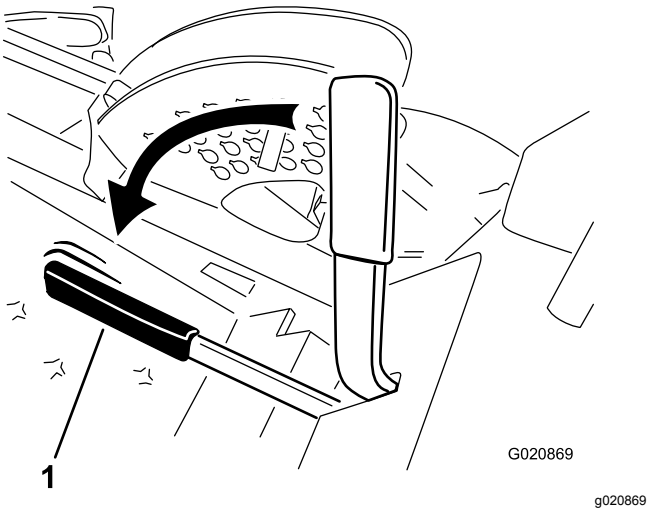


**Diagram 14**

1. Ročica parkirne zavore

# Zagon in ustavljanje motorja

## Zagon motorja

1. Dvignite varnostni lok in ga zaklenite v dvignjenem položaju, usedite se na sedež in se pripnite z varnostnim pasom.
2. Zagotovite, da so ročice za nadzor vožnje v nevtralnem zaklenjenem položaju.
3. Zategnite parkirno zavoro; glejte Nastavitev parkirne zavore (stran 24).
4. Premaknite stikalo priključne gredi v izklopljen položaj (Diagram 15).

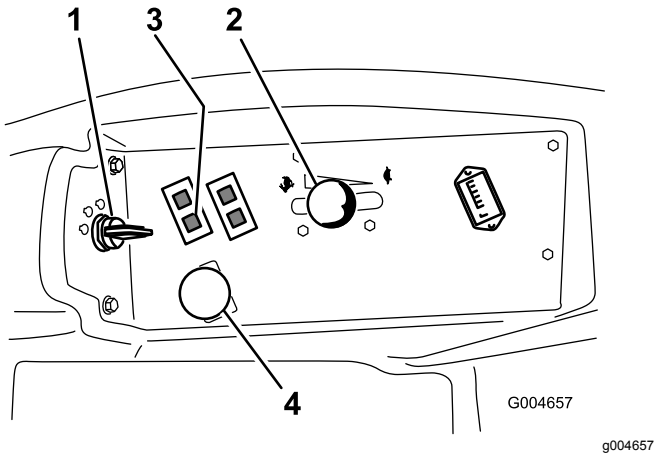


**Diagram 15**

1. Stikalo vžiga
2. Ročica za plin
3. Lučka za žarilno svečko
4. Stikalo za priključno gred

5. Premaknite ročico plina na sredino med položajema Hitro in Počasi (Diagram 15).
6. Obrnite kontaktni ključ v smeri kazalcev na uri v položaj za Delovanje (Diagram 16).

   Lučka za žarilno svečko se bo prižgala za 6 sekund.

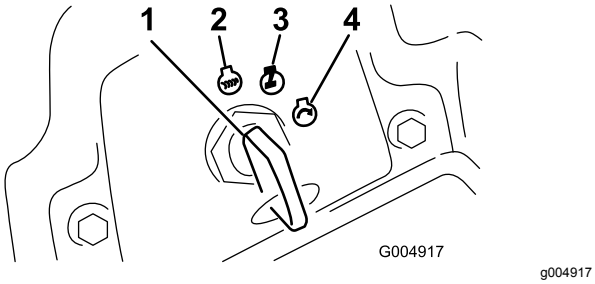


**Diagram 16**

1. Stikalo vžiga
2. Izklop
3. Delovanje/žarilna svečka
4. Zagon

7. Ko lučka za žarilno svečko ugasne, zavrtite ključ v položaj za zagon. Ko se motor zažene, spustite ključ.

   ***Pomembno:*** **Zagonski cikli ne smejo biti daljši od 15 sekund na minuto, da se zaganjalnik ne pregreje.**

   **Opomba:** Po popolni izpraznitvi sistema za gorivo boste mogoče morali pri prvem zagonu motorja večkrat ponoviti cikel zagona.
8. Pustite ročico za plin na sredini med položajema Počasi in Hitro, dokler se motor in hidravlični sistem ne ogrejeta.

   ***Pomembno:*** **Pri prvem zagonu motorja, po zamenjavi motornega olja oziroma po menjavi olja ali obnovi motorja, menjalnika ali kolesnega motorja, upravljajte stroj z ročico plina v položaju Počasi v obe smeri, naprej in nazaj, za 1 do 2 minuti. Prav tako preizkusite delovanje ročice za dvig in ročice priključne gredi, da se prepričate, da vsi deli delujejo pravilno. Nato ugasnite motor in preverite ravni tekočin, za puščanje olja, zrahljane dele in za druge očitne okvare.**

**⚠ POZOR**

**Ugasnite motor in počakajte, da se vsi gibljivi deli ustavijo, preden začnete preverjanje za puščanje olja, zrahljane dele ali druge okvare.**

## Ustavljanje motorja

1. Izklopite priključno gred, premaknite ročice za nadzor vožnje v nevtralni zaklenjeni položaj, zategnite parkirno zavoro in premaknite ročico za plin v položaj Počasi.
2. Pustite motor v prostem teku 60 sekund.
3. Obrnite kontaktni ključ v položaj za Izklop (Diagram 16). Preden zapustite upravljavčev položaj, počakajte, da se vsi gibljivi deli ustavijo.
4. Pred prevozom ali shranjevanjem stroja odstranite kontaktni ključ.

   ***Pomembno:*** **Ne pozabite odstraniti ključa, ker se lahko v nasprotnem primeru zažene črpalka za gorivo ali druga oprema motorja in tako izprazni akumulator.**

**⚠ POZOR**

**Ko je traktor brez nadzora, se lahko otroci ali mimoidoči poškodujejo, če poskusijo premakniti ali upravljati traktor.**

**Vedno izvlecite kontaktni ključ in zategnite parkirno zavoro, ko stroj pustite brez nadzora, četudi le nekaj minut.**

# Vožnja stroja

Ročica za plin nadzoruje vrtljaje motorja, ki se merijo v vrt./min (vrtljaji na minuto). Za najboljšo zmogljivost postavite nadzor plina v položaj Hitro. Pri košnji naj bo ročica za plin vedno nastavljena v položaj Hitro.

**⚠ POZOR**

**Stroj lahko zavije zelo hitro. Če izgubite nadzor, lahko to privede do hudih telesnih poškodb ali poškodb na stroju.**

- **Pri zavijanju bodite pazljivi.**
- **Pred ostrim zavijanjem upočasnite stroj.**

1. Sprostite parkirno zavoro; glejte Sprostitev parkirne zavore (stran 24).

   **Opomba:** Če je parkirna zavora zategnjena, se bo motor ugasnil, ko premaknete ročice za nadzor vožnje.

2. Ročice premaknite na sredino, v odklenjen položaj.
3. Vožnja s strojem:
   - Za vožnjo naravnost naprej, počasi potiskajte ročice za nadzor vožnje naprej (Diagram 17).
   - Za vožnjo naravnost nazaj, počasi povlecite ročice za nadzor vožnje nazaj (Diagram 17).
   - Za zavijanje upočasnite stroj tako, da obe ročici povlečete nazaj in nato potisnete naprej ročico na nasprotni strani smeri, v katero želite zaviti (Diagram 17).
   - Za zaustavitev povlecite ročice za nadzor vožnje spet v nevtralni položaj.

   **Opomba:** Bolj ko boste premaknili ročico za nadzor vožnje v katerokoli smer, hitreje bo stroj zavil v to smer.

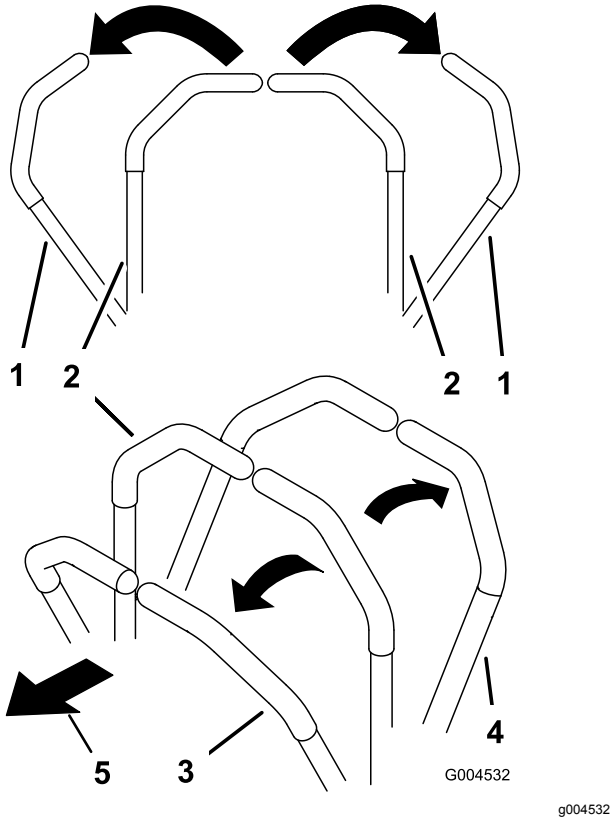


**Diagram 17**

1. Nevtralni zaklenjeni položaj ročice za nadzor vožnje
2. Sredinski odklenjeni položaj
3. Vožnja naprej
4. Vzvratna vožnja

# Ustavljanje stroja

Za ustavljanje stroja premaknite ročice za nadzor vožnje v nevtralni in zaklenjeni položaj, izklopite priključno gred, premaknite ročico za plin v položaj Počasi in nato ugasnite motor.

Preden zapustite stroj, zategnite parkirno zavoro; glejte Nastavitev parkirne zavore. Ne pozabite odstraniti ključa iz stikala za vžig.

**⚠ POZOR**

**Ko je traktor brez nadzora, se lahko otroci ali mimoidoči poškodujejo, če poskusijo upravljati ali premakniti traktor.**

**Vedno izvlecite kontaktni ključ in zategnite parkirno zavoro, ko stroj pustite brez nadzora, četudi le nekaj minut.**

# Upravljanje kosilnice

## Dvigovanje in spuščanje kosilnice z uporabo stikala za dvig okrova

Stikalo za dvig okrova omogoča dviganje in spuščanje okrova kosilnice (Diagram 18). Ročico lahko uporabljate samo, ko motor teče.

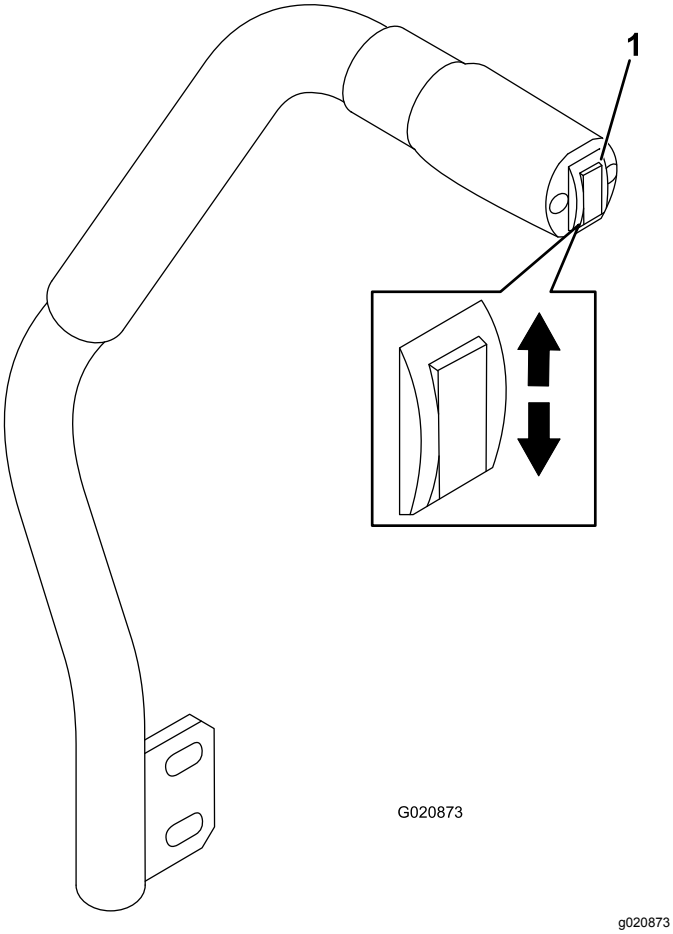


**Diagram 18**

1. Stikalo za dvig okrova

- Za spuščanje okrova kosilnice pritisnite stikalo za dvig okrova navzdol (Diagram 18).

  ***Pomembno:*** **Ko je okrov kosilnice spuščen, ga lahko nastavite v plavajoči položaj/prosti tek.**
- Za dvig okrova kosilnice pritisnite stikalo za dvig okrova navzgor (Diagram 18).

***Pomembno:*** **Ko je kosilnica popolnoma dvignjena ali spuščena, ne nadaljujte s pritiskanjem navzgor ali navzdol. S tem lahko poškodujete hidravlični sistem.**

**Opomba:** Če želite okrov kosilnice zakleniti v dvignjenem položaju, dvignite okrov v položaj, ki je višji od 15 cm, odstranite zatič za omejitev višine košnje in vstavite zatič v položaj za višino košnje 15 cm (Diagram 20).

## Vklop priključne gredi

Stikalo za priključno gred zažene in ustavi rezila kosilnice in nekatere gnane delovne priključke.

1. Če je motor hladen, pred vklopom priključne gredi počakajte od 5 do 10 minut, da se motor ogreje.
2. Ko sedite na sedežu, sprostite pritisk na ročice za nadzor vožnje in jih postavite v nevtralni položaj.
3. Povlecite stikalo priključne gredi navzgor, da gred vklopite (Diagram 19).

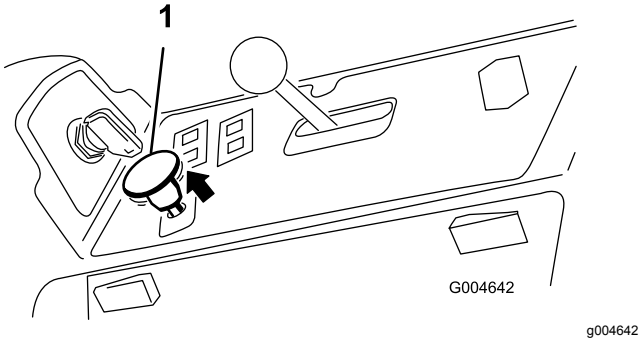


**Diagram 19**

1. Stikalo priključne gredi

## Izklop priključne gredi

Za izklop pritisnite stikalo priključne gredi v izklopljen položaj.

# Nastavitev višine košnje

Višino košnje lahko nastavite na vrednosti od 2,5 do 15,8 cm v korakih po 6 mm tako, da premaknete omejevalni zatič v različne luknje.

1. Ko motor teče, pritisnite stikalo za dvig okrova navzgor, dokler okrov kosilnice ni popolnoma dvignjen in **takoj sprostite stikalo** (Diagram 18).
2. Za nastavitev obračajte omejevalni zatič, dokler elastični zatič na njem ni poravnan z utori v luknjah nosilca za nastavitev višine košnje in ga odstranite (Diagram 20).
3. Izberite luknjo v nosilcu za nastavitev višine košnje, ki ustreza želeni višini košnje, vstavite zatič in zavrtite ga navzdol, da ga zaklenete na mestu (Diagram 20).

   **Opomba:** Na voljo imate 4 vrstice lukenj za nastavitev položaja (Diagram 20). V zgornji vrstici je višina košnje izpisana nad zatičem. V drug vrstici je višina enaka navedeni višini plus 6 mm. V tretji vrstici je višina enaka navedeni višini plus 12 mm. V spodnji vrstici je višina enaka navedeni višini plus 18 mm. Za položaj 15,8 cm je na voljo samo ena luknja v drugi vrstici. S tem položaju 15,8 cm ne dodate 6 mm.

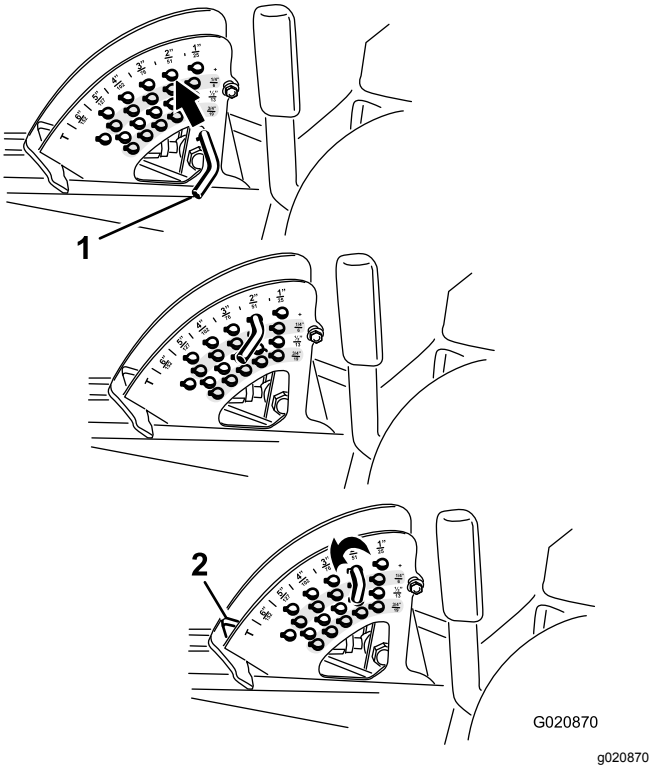


**Diagram 20**

1. Omejevalni zatič
2. Omejitev višine košnje

4. Če je treba, nastavite še valjčke in sanke, ki preprečujejo odrez trave do zemlje (skalpiranje).

# Nastavitev sank

Namestite sanke v spodnji položaj, ko boste obratovali z višino košnje, ki je višja od 64 mm in v zgornji položaj, ko je višina košnje nižja od 64 mm.

**Opomba:** Pri kosilnicah Guardian® lahko sanke, ki se obrabijo, namestite na nasprotno stran kosilnice tako, da ju obrnete. S tem boste omogočili daljšo uporabo sank, preden jih boste morali zamenjati.

1. Izklopite priključno gred, premaknite ročice za nadzor vožnje v nevtralni in zaklenjeni položaj in zategnite parkirno zavoro.
2. Premaknite ročico plina v položaj Počasi, ugasnite motor, odstranite ključ in počakajte, da se vsi premikajoči deli ustavijo, preden zapustite upravljavčev položaj.
3. Zrahljajte vijak na sprednjem delu vseh sank (2 sanke na okrovih Guardian in 1 sanke na okrovih za stranski izmet).

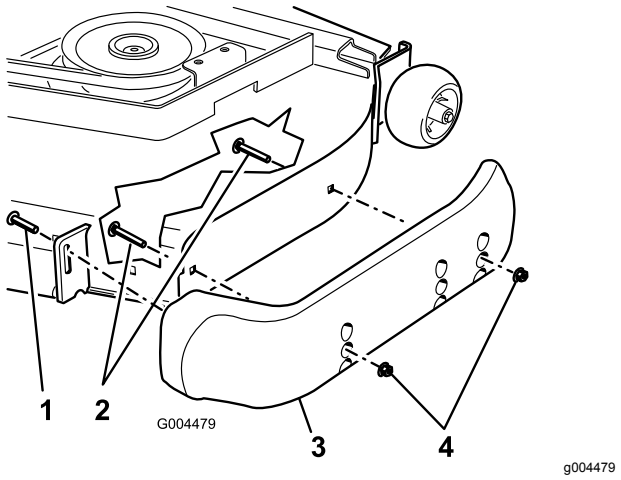


**Diagram 21**

1. Vijak
2. Vijak z glavo s prirobkom
3. Sanka
4. Matica

4. Na vseh sankah odstranite vijake z glavo s prirobkom in matice.
5. Premaknite vse sanke v želeni položaj in jih pritrdite z uporabo vijakov z glavo s prirobkom in matic.

   **Opomba:** Za nastavitev sank uporabite samo zgornje ali srednje nize lukenj. Spodnje luknje se uporabljajo pri zamenjavi strani na okrovu kosilnice Guardian, takrat te na drugi strani kosilnice postanejo zgornje luknje.
6. Vijak na sprednjem delu vsake sanke zategnite z zateznim momentom od 9 do 11 N-m.

# Nastavitev koleščkov za preprečevanje odreza trave do zemlje

Vsakič, ko spremenite višino košnje, nastavite še višino zadnjih koleščkov za preprečevanje odreza do zemlje (skalpiranja).

1. Izklopite priključno gred, premaknite ročice za nadzor vožnje v nevtralni in zaklenjeni položaj in zategnite parkirno zavoro.
2. Premaknite ročico plina v položaj Počasi, ugasnite motor, odstranite ključ in počakajte, da se vsi premikajoči deli ustavijo, preden zapustite upravljavčev položaj.
3. Po nastavitvi višine košnje nastavite koleščke tako, da odstranite matico s prirobnico, pušo, distančnik in vijak (Diagram 22).

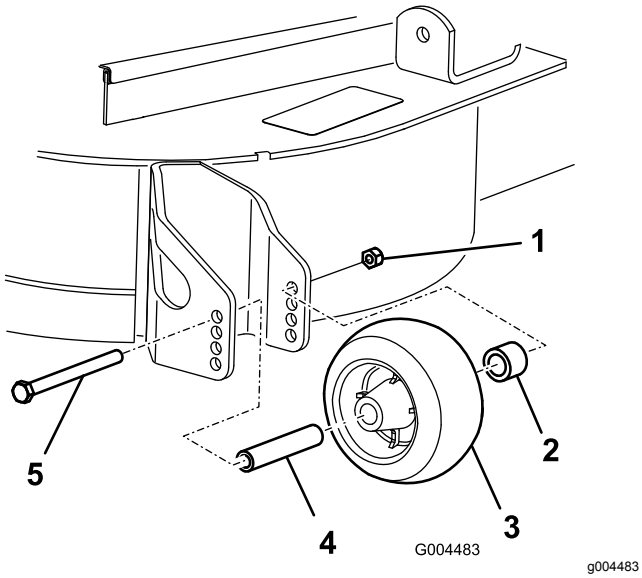


**Diagram 22**

1. Matica s prirobnico
2. Puša
3. Koleščk za preprečevanje odreza do zemlje
4. Distančnik
5. Vijak

4. Izberite luknjo, tako, da bo koleščk za preprečevanje odreza do zemlje (skalpiranje) nameščen na najbližji želeni višini košnje (Diagram 23).

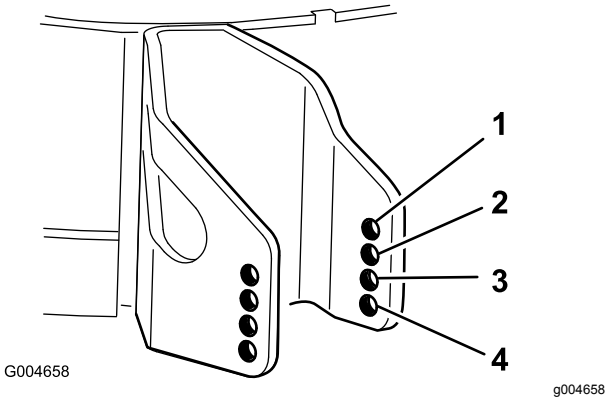


**Diagram 23**

1. 38 mm
2. 51 mm
3. 63 mm
4. 76 mm in višje

5. Namestite matico s prirobnico, pušo, distančnik in vijak.

   **Opomba:** Zategnite z zateznim momentom 54–61 N-m (Diagram 22).

# Nastavitev koleščkov

Namestite koleščke v spodnji položaj, ko boste obratovali z višino košnje, ki je višja od 64 mm in v zgornji položaj, ko je višina košnje nižja od 64 mm.

1. Izklopite priključno gred, premaknite ročice za nadzor vožnje v nevtralni in zaklenjeni položaj in zategnite parkirno zavoro.
2. Premaknite ročico plina v položaj Počasi, ugasnite motor, odstranite ključ in počakajte, da se vsi premikajoči deli ustavijo, preden zapustite upravljavčev položaj.
3. Dvignite sprednji del stroja in ga podprite na podpornih stojalih.
4. Odstranite pritrdilne elemente, s katerimi so koleščki pritrjeni na okrov kosilnice; glejte Diagram 24 do Diagram 28, glede na model vaše kosilnice.

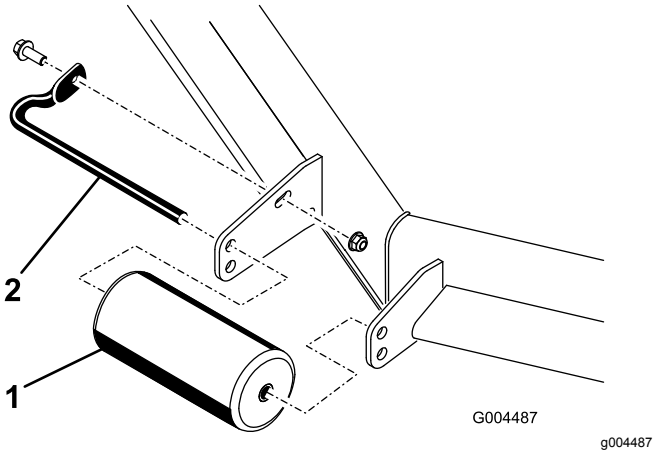


**Diagram 24**

Vsi okrovi kosilnice

1. Sprednji koleščk
2. Gred koleščka

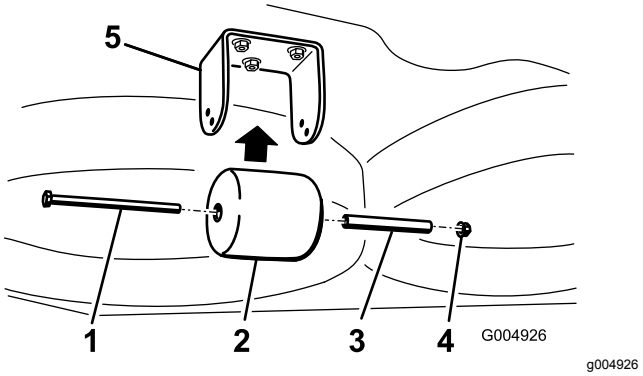


**Diagram 25**

Samo pri okrovih kosilnice Guardian

1. Vijak
2. Zadnji koleščk pod okrovom
3. Distančnik
4. Matica
5. Nosilec

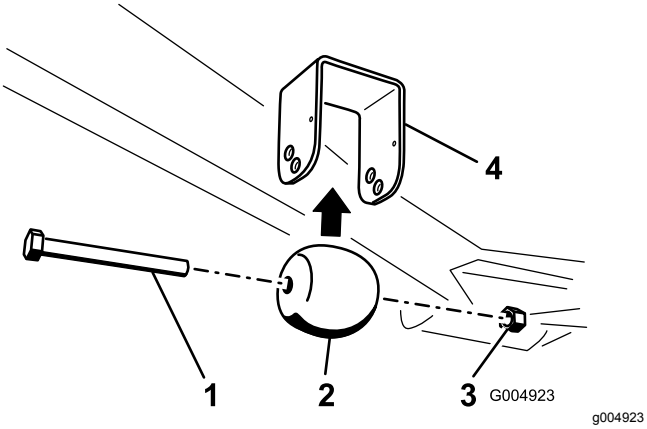


**Diagram 26**

Samo pri okrovih kosilnice Guardian

1. Vijak
2. Sprednji kolešček pod okrovom
3. Matica
4. Nosilec

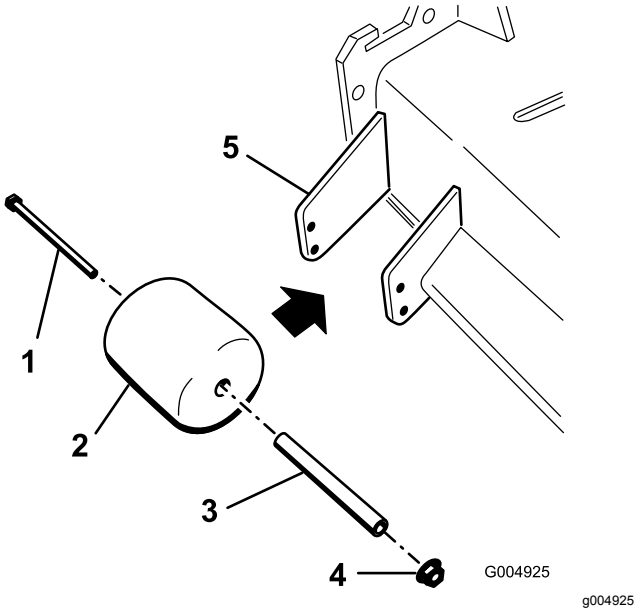


**Diagram 27**

Samo pri okrovih kosilnice s stranskim izmetom

1. Vijak
2. Stranski kolešček na izmetu
3. Distančnik
4. Matica
5. Nosilec

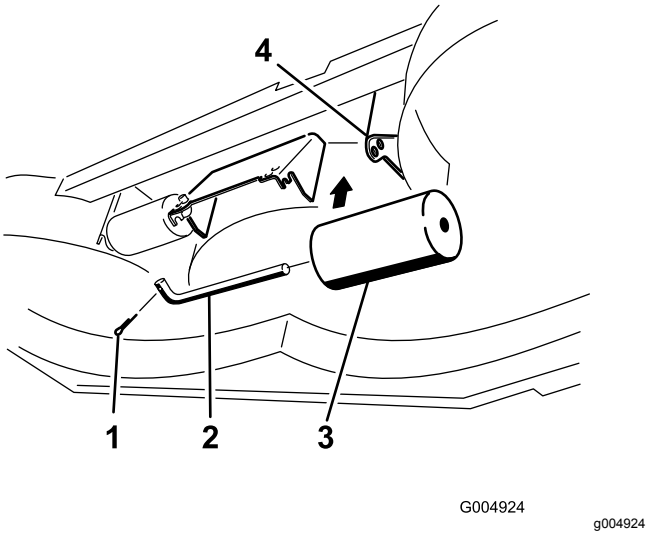


**Diagram 28**

Samo pri okrovih kosilnice s stranskim izmetom

1. Vijak
2. Gred koleščka
3. Kolešček pod okrovom (2)
4. Nosilec

5. Pritrdilne elemente namestite, kot je prikazano na sliki.

# Varnostni zaporni sistem

**⚠ POZOR**

**Če so varnostna zaporna stikala odklopljena ali poškodovana, lahko stroj začne delovati nepričakovano, kar lahko povzroči telesne poškodbe.**

- **Ne posegajte v zaporna stikala.**
- **Vsak dan preverite delovanje zapornih stikal in pred začetkom upravljanja stroja zamenjajte vsa poškodovana stikala.**

## Razumevanje varnostnega zapornega sistema

Varnostni zaporni sistem je zasnovan za preprečevanje zagona motorja razen kadar:

- Sedite na sedežu ali parkirna zavora je vklopljena.
- Priključna gred je odklopljena.
- Ročice za nadzor vožnje so v nevtralnem zaklenjenem položaju.
- Temperatura motorja je nižja od največje dovoljene delovne temperature.

Varnostni zaporni sistem je zasnovan tudi za ustavitev motorja, če se ročice za nadzor vožnje premaknejo iz nevtralnega zaklenjenega položaja, ko je parkirna zavora vklopljena. Če vstanete iz sedeža, ko je

priključna gred vklopljena, se bo motor ugasnil z 1-sekundnim zamikom.

## Preizkušanje varnostnega zapornega sistema

**Servisni interval:** Pred vsako uporabo ali dnevno

Pred vsako uporabo stroja preizkusite delovanje varnostnega zapornega sistema. Če varnostni sistem ne deluje, kot je opisano spodaj, se za popravilo varnostnega sistema takoj obrnite na pooblaščenega serviserja.

1. Usedite se na sedež, vklopite parkirno zavoro in premaknite stikalo za priključno gred v položaj za vklop. Poskusite zagnati motor; motor se ne bi smel zagnati.
2. Usedite se na sedež, vklopite parkirno zavoro in premaknite stikalo za priključno gred v položaj za izklop. Premaknite katero koli ročico za nadzor vožnje (iz nevtralnega zaklenjenega položaja). Poskusite zagnati motor; motor se ne bi smel zagnati. Postopek ponovite za drugo nadzorno ročico.
3. Ko sedite na sedežu, vklopite parkirno zavoro, premaknite stikalo za priključno gred v položaj za izklop in premaknite ročice za nadzor vožnje v nevtralni in zaklenjeni položaj. Zdaj zaženite motor. Medtem ko motor teče, sprostite parkirno zavoro, vklopite priključno gred in se malce dvignite s sedeža; motor bi moral ugasniti v 2 sekundah.
4. Ko upravljavec ni na sedežu, vklopite parkirno zavoro, premaknite stikalo za priključno gred v položaj za izklop in premaknite ročice za nadzor vožnje v nevtralni in zaklenjeni položaj. Zdaj zaženite motor. Ko motor teče, premaknite eno od ročic za nadzor vožnje v sredinski položaj; motor bi moral ugasniti v 2 sekundah. Postopek ponovite za drugo ročico za nadzor vožnje.
5. Ko upravljavec ni na sedežu, izklopite parkirno zavoro, premaknite stikalo za priključno gred v položaj za izklop in premaknite ročice za nadzor vožnje v nevtralni in zaklenjeni položaj. Poskusite zagnati motor; motor se ne bi smel zagnati.

## Uporaba modula SCM za diagnosticiranje težav s sistemom

Stroj je opremljen s sistemom za spremljanje standardnega nadzornega modula (SCM), ki spremlja delovanje različnih ključnih sistemov. Modul SCM je nameščen pod desno nadzorno ploščo. Do njega lahko dostopate preko pokrova stranske plošče (Diagram 29). Za odpiranje pokrova stranske plošče sprostite 2 zapaha in ga povlecite ven.

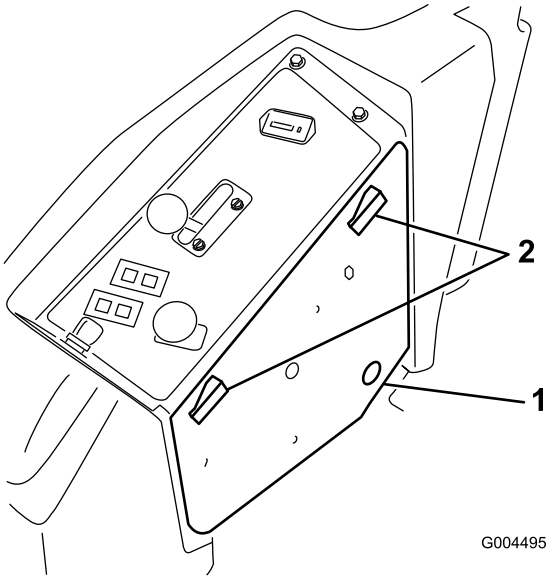


g004495

**Diagram 29**

1. Pokrov stranske plošče
2. Zapaha

Na čelni plošči je 11 diodnih lučk, ki se prižgejo za prikaz različnih stanj sistema. Sedem lučk lahko upravljavec uporabi za diagnozo sistema. Za opis pomena lučk glejte Diagram 30. Za podrobnosti o uporabi drugih funkcij modula SCM, glejte *Servisni priročnik*, ki je na voljo pri pooblaščenem distributerju za izdelke Toro.

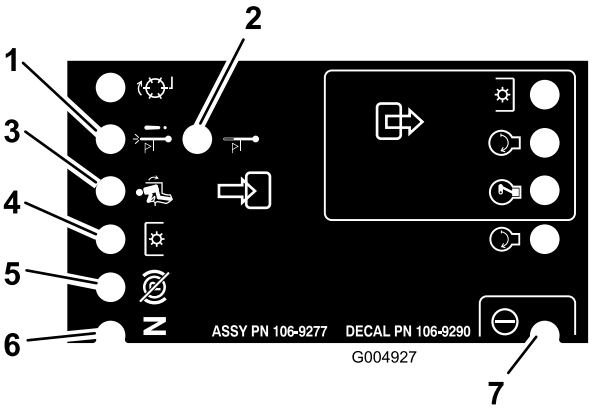


g004927

**Diagram 30**

1. Ustavitev zaradi visoke temperature – temperatura motorja je presegla varne vrednosti in motor je bil zato ugasnjen. Preverite sistem hlajenja.
2. Opozorilo za visoko temperaturo – temperatura motorja se približuje nevarnim vrednostim in okrov kosilnice je bil zato ustavljen. Preverite sistem hlajenja.
3. Upravljavec je na sedežu
4. Priključna gred je vklopljena
5. Parkirna zavora je izklopljena
6. Nadzorne ročice so v nevtralnem položaju
7. Modul SCM prejema napajanje in deluje

# Nastavitev sedeža

## Spreminjanje položaja sedeža

Sedež lahko premikate naprej in nazaj. Sedež postavite v položaj, v katerem boste najlažje in najudobneje upravljali stroj.

1. Za nastavitev položaja premaknite ročico postrani, da sedež odklenete (Diagram 31).

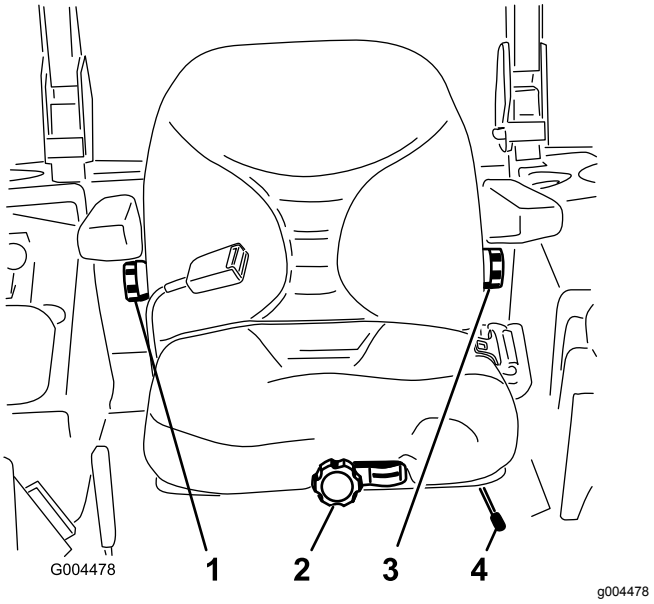


**Diagram 31**

1. Gumb naslonjala
2. Gumb vzmetenja sedeža
3. Gumb za nastavitev ledvene opore
4. Ročica za nastavitev položaja sedeža

2. Potisnite sedež v želeni položaj in sprostite ročico, da ga zaklenete v tem položaju.
3. Prepričajte se, da je sedež zaklenjen v svojem položaju tako, da ga poskusite premakniti naprej in nazaj.

## Spreminjanje vzmetenja sedeža

Sedež lahko nastavite po svojih željah in tako zagotovite mirno in udobno vožnjo. Sedež postavite v najbolj udoben položaj.

Ko ne sedite na sedežu, zavrtite sprednji gumb v katero koli smer, da ga namestite v najbolj udoben položaj (Diagram 31).

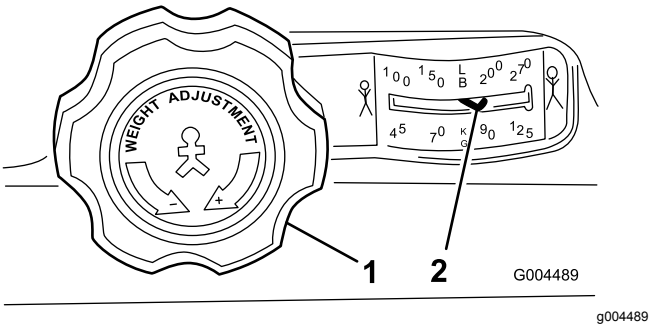


**Diagram 32**

1. Gumb vzmetenja sedeža
2. Nastavitev mase upravljavca

## Spreminjanje položaja naslonjala

Naslonjalo sedeža lahko nastavite, da tako zagotovite udobno vožnjo. Naslonjalo sedeža postavite v najbolj udoben položaj.

Za nastavitev zavrtite gumb pod desnim naslonjalom za roko v katero koli smer, da ga namestite v najbolj udoben položaj (Diagram 31).

## Spreminjanje ledvene opore

Naslonjalo sedeža lahko nastavite tako, da prilagodite ledveno oporo svojemu spodnjemu delu hrbta.

Za nastavitev zavrtite gumb pod levim naslonjalom za roko v katero koli smer, da ga namestite v najbolj udoben položaj (Diagram 31).

# Sprostitev sedeža

Za dostop do hidravličnih in drugih sistemov pod sedežem sprostite sedež in ga nagnite naprej.

1. Uporabite ročico za nastavitev položaja sedeža, da premaknete sedež popolnoma naprej.
2. Povlecite zapah sedeža naprej in navzgor, da sprostite sedež (Diagram 33).

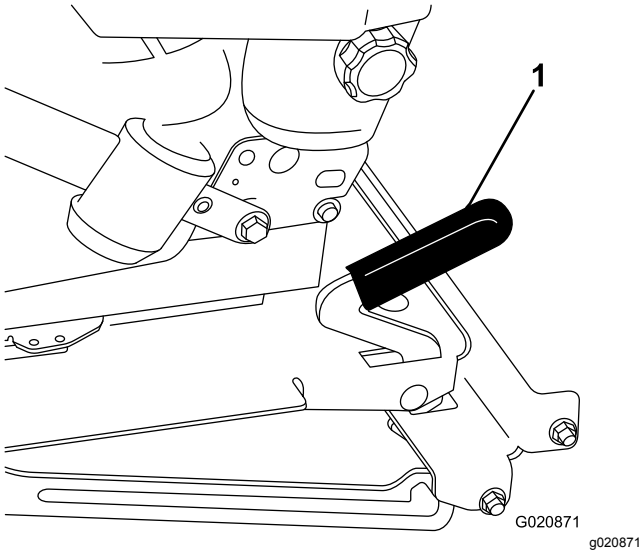


**Diagram 33**

1. Zapah sedeža

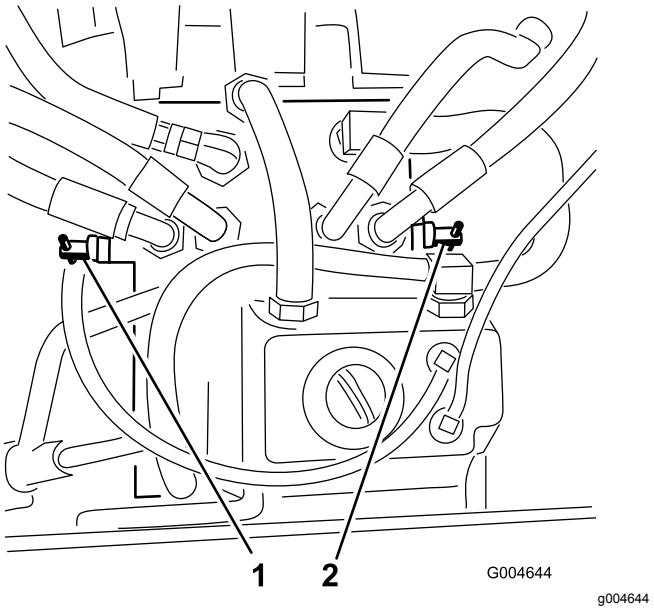


**Diagram 34**

1. Desni ventil obtočnega voda
2. Levi ventil obtočnega voda

# Potiskanje stroja z roko

***Pomembno:*** **Nikoli ne vlecite stroja, ker lahko s tem poškodujete hidravlični sistem.**

## Potiskanje stroja

1. Izklopite priključno gred in zavrtite kontaktni ključ v položaj za izklop. Premaknite ročice v nevtralni zaklenjeni položaj in vklopite parkirno zavoro. Odstranite ključ.
2. Dvignite sedež.
3. Zavrtite vsak ventil obtočnega voda v levo za 1 obrat (Diagram 34).

   S tem boste hidravlično tekočino speljali po obtočnem vodu mimo črpalke in omogočili vrtenje koles.

   ***Pomembno:*** **Ventilov obtočnega voda ne smete zavrteti za več kot 1 obrat. V nasprotnem primeru lahko ventili izpadejo iz ohišja in povzročijo iztekanje tekočine.**
4. Pred začetkom potiskanja izklopite parkirno zavoro.

## Spreminjanje delovanja stroja

Zavrtite vsak ventil obtočnega voda v desno za 1 obrat in ga zategnite z roko (zategnite ga za zateznim momentom približno 8 N-m (Diagram 34)).

**Opomba:** Ventilov obtočnega voda ne smete zategniti preveč.

Vožnja s strojem ne bo mogoča, če ventili obtočnega voda niso obrnjeni navznoter.

# Natovarjanje stroja

Pri natovarjanju enot na prikolice ali tovornjake morate biti zelo previdni. Priporočamo, da uporabite enodelno nakladalno rampo polne širine, ki je širša od zadnjih pnevmatik, namesto parnih ramp za vsako stran enote (Diagram 35). Spodnji zadnji del ogrodja traktorja je podaljšan med zadnjimi kolesi in preprečuje prevračanja nazaj. Rampa polne širine omogoča nosilcem ogrodja, da se naslonijo na površino, če se enota začne nagibati nazaj. Če ni možno uporabiti samo ene rampe polne širine, uporabite dovolj posameznih ramp, da poustvarite površino rampe polne širine.

Rampa mora biti dovolj dolga, da koti ne bodo presegli 15 stopinj (Diagram 35). Večji koti lahko povzročijo, da se deli kosilnice ujamejo, ko se enota premika iz rampe na prikolico ali tovornjak. Večji koti lahko tudi povzročijo, da se stroj prevrne nazaj. Pri natovarjanju na strmini ali blizu strmine postavite prikolico ali

tovornjak tako, da je obrnjen navzdol in da so rampe iztegnjene navzgor po strmini. S tem boste zmanjšali kot rampe. Prikolica ali tovornjak morata stati čim bolj ravno.

***Pomembno:*** **Ko je enota na rampi, ne poskušajte zavijati; lahko izgubite nadzor in zapeljete z rampe s strani.**

Ko vozite po rampi navzgor, se izogibajte nenadnemu pospeševanju, in ko vozite po rampi navzdol, nenadnemu upočasnjevanju. Oba manevra lahko povzročita, da se enota prevrne nazaj.

**⚠ OPOZORILO**

**Natovarjanje enote na prikolico ali tovornjak poveča možnost za prevrnitev, kar lahko privede do hudih telesnih poškodb ali celo smrti.**

- **Pri upravljanju enote na rampi morate biti zelo previdni.**
- **Uporabljajte samo enodelno rampo polne širine; ne uporabljajte posameznih ramp za vsako stran enote.**
- **Če boste uporabili posamezne rampe, jih uporabite dovolj, da poustvarite površino rampe polne širine, ki je širša od enote.**
- **Naklon med rampo in tlemi oziroma med rampo in prikolico ali tovornjakom ne sme presegati 15 stopinj.**
- **Izogibajte se nenadnim pospeševanjem med vožnjo enote po rampi navzgor, da preprečite prevrnitev nazaj.**
- **Izogibajte se nenadnim upočasnitvam med vzvratno vožnjo enote po rampi navzdol, da preprečite prevrnitev nazaj.**

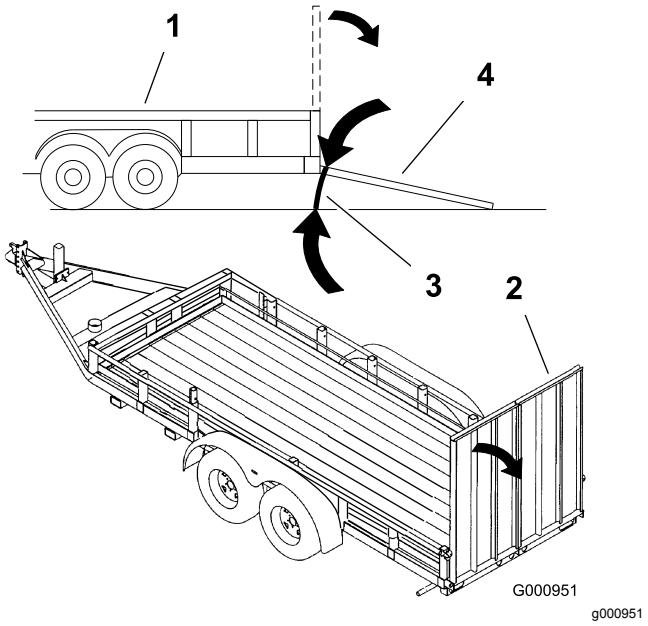


**Diagram 35**

1. Prikolica
2. Rampa polne širine
3. Ne sme biti večji od 15 stopinj
4. Rampa polne širine – stranski pogled

# Prevoz strojev

**⚠ OPOZORILO**

**Vožnja po ulici ali cestišču brez smernikov, luči, odsevnih oznak ali table za označevanje počasnih vozil je nevarna in lahko privede do nesreč, ki lahko povzročijo hude telesne poškodbe.**

**Stroja ne smete voziti po javnih ulicah ali cestah, če ni opremljen z ustreznimi znaki, lučmi in/ali oznakami, ki jih zahtevajo lokalni predpisi.**

Za prevoz stroja uporabite težke tovornjake ali prikolice. Prepričajte se, da ima prikolica ali tovornjak vse obvezne luči in oznake, ki jih zahteva zakonodaja. Pazljivo preberite vsa varnostna navodila. Poznavanje teh informacij lahko pomaga, da sebe in mimoidoče zavarujete pred poškodbami.

Za prevoz stroja:

- Zagotovite, da so vaše vozilo, vlečna kljuka, varnostne verige in prikolica dovolj zmogljivi za tovor, ki ga boste vlekli, ter da izpolnjujejo vse lokalne prometne predpise na območju.
- Zategnite zavoro in blokirajte kolesa.
- Varno privežite stroj na prikolico s trakovi, verigami, kabli ali vrvmi v skladu z lokalnimi prometnimi predpisi, ki veljajo na območju (Diagram 36).

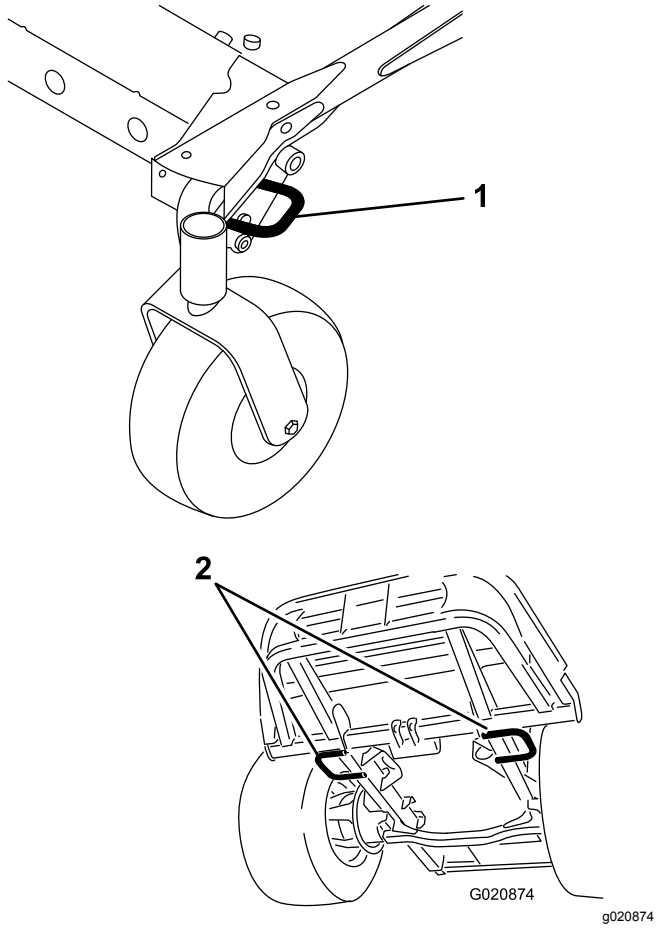


**Diagram 36**

1. Sprednje privezovalne točke (prikazana je leva stran)
2. Zadnje privezovalne točke

# Delovni namigi

## Nastavitev ročice za plin na hitro/hitrost vožnje

Da boste imeli dovolj moči za upravljanje stroja in okrova med košnjo, motor upravljajte tako, da je ročica za plin v položaju za hitro ter prilagodite hitrost vožnje razmeram. Pravilo, ki ga je priporočljivo upoštevati, je, da zmanjšate hitrost vožnje, ko se obremenitev na rezila poveča; in da povečate hitrost vožnje, ko se obremenitev na rezila zmanjša.

## Smer košnje

Spreminjajte smer košnje, da sčasoma ne bi na travnati površini ustvarili kolesnice. S tem boste bolj razpršili odrezke, kar bo izboljšalo razgradnjo in rodovitnost površine.

## Hitrost košnje

Da v določenih pogojih izboljšate kakovost košnje, zmanjšajte hitrost vožnje.

## Izogibajte se prenizki košnji.

Če je širina košnje s kosilnico širša od kosilnice, ki ste jo uporabljali pred tem, dvignite višino košnje, da neravne travnate površine ne bodo pokošene prenizko.

## Izberite ustrezno nastavitev za višino košnje

Pri košnji odrežite približno 25 mm oziroma ne več kot ⅓ travne bilke. Pri izjemno bujni in gosti travi boste morda morali upočasniti hitrost vožnje naprej in/ali dvigniti višino košnje na naslednjo višjo nastavitev.

***Pomembno:*** **Če boste odrezali več kot 1/3 travne bilke, priporočamo, da uporabite ravna rezila v obliki jadra, da zmanjšate količino izmeta odrezkov v zrak in da zmanjšate obremenitev sestavnih delov pogona okrova.**

## Košnja visoke trave

Če trava zraste nekoliko višje kot običajno ali če vsebuje veliko vlage, višino košnje nastavite višje kot običajno in košnjo trave opravite pri tej višini. Nato pokosite travo še enkrat pri nižji, običajni nastavitvi.

## Čiščenje kosilnice

Po vsaki uporabi očistite odrezke in umazanijo na spodnji strani kosilnice. Če se v kosilnici nabere veliko trave in umazanije, se bo kakovost košnje poslabšala.

Da zmanjšate nevarnost požara, ne dovolite, da se trava, listi in mast nabirajo v predelih, kjer so motor, glušnik, akumulator, parkirna zavora, rezalne enote in posoda za gorivo. Pobrišite razlito olje ali gorivo.

## Vzdrževanje rezil

Ohranjajte ostrino rezil med sezono košnje, ker ostro rezilo zagotavlja čisti rez brez trganja ali cefranja bilk trave. Zaradi trganja in cefranja postane trava na robih rjava, kar upočasni njeno rast in poveča verjetnost za bolezni. Vsak dan preverite ostrino, obrabljenost in za poškodbe rezil. Če je treba, rezila nabrusite. Če je rezilo poškodovano ali izrabljeno, ga takoj zamenjajte z originalnim nadomestnim rezilom Toro.

# Vzdrževanje

**Opomba:** Ugotovite, katera stran je leva in katera desna, gledano s položaja za upravljanje stroja.

## Priporočeni urnik(i) vzdrževanja

| Intervali servisnega vzdrževanja | Postopek vzdrževanja |
|---|---|
| Po prvih 10 urah | • Pritrdilne vijake ogrodja zategnite s predpisanim momentom.<br>• Kolesne matice zategnite s predpisanim momentom. |
| Po prvih 50 urah | • Zamenjajte mazivo menjalnika okrova kosilnice.<br>• Zamenjajte motorno olje in filter. |
| Po prvih 200 urah | • Zamenjajte hidravlično olje in filter. |
| Pred vsako uporabo ali dnevno | • Preizkusite varnostni sistem.<br>• Preverite raven motornega olja.<br>• Preverite raven hladilne tekočine motorja.<br>• Hladilnik očistite s stisnjenim zrakom (ne uporabljajte vode).<br>• Preverite hidravlični sistem.<br>• Očistite okrov kosilnice. |
| Vsakih 50 ur | • Namažite mazalke ležajev in puš.<br>• Preverite povezavo kablov akumulatorja.<br>• Preverite tlak v pnevmatikah. |
| Vsakih 100 ur | • Preverite napetost jermena alternatorja. |
| Vsakih 150 ur | • Preverite mazivo v menjalniku okrova kosilnice.<br>• Zamenjajte motorno olje in filter. |
| Vsakih 200 ur | • Preverite tesnila in gibke cevi hladilnega sistema. Če opazite razpoke ali raztrganine, jih zamenjajte.<br>• Kolesne matice zategnite s predpisanim momentom. |
| Vsakih 400 ur | • Zamenjajte mazivo menjalnika okrova kosilnice.<br>• Servisirajte zračni filter.<br>• Zamenjajte posodo filtra goriva za izločevalnik vode.<br>• Odtočite vodo ali druge onesnaževalce iz izločevalnika vode.<br>• Preverite vode in priključke za gorivo. |
| Vsakih 800 ur | • Zamenjajte hidravlično olje in filter.<br>• Preverite zračnost ventilov motorja. Glejte Priročnik za upravljanje motorja. |
| Vsakih 1500 ur | • Zamenjajte premične gibke cevi. |
| Vsaki 2 leti | • Izpraznite in očistite rezervoar za gorivo.<br>• Izpustite in zamenjajte tekočino hladilnega sistema. |

***Pomembno:*** **Za dodatne postopke vzdrževanja glejte *Priročnik za upravljanje motorja*. Pri pooblaščenem distributerju za znamko Toro lahko kupite tudi podroben servisni priročnik.**

# Kontrolni seznam za vsakodnevno vzdrževanje

To stran lahko kopirate za redno uporabo.

| Postavka vzdrževalnega pregleda | Za teden: | | | | | | |
|---|---|---|---|---|---|---|---|
| | Pon. | Tor. | Sre. | Čet. | Pet. | Sob. | Ned. |
| Preverite delovanje varnostnih zapor | | | | | | | |
| Preverite, ali je usmerjevalnik trave obrnjen navzdol (če je nameščen) | | | | | | | |
| Preverite delovanje parkirne zavore | | | | | | | |
| Preverite raven goriva | | | | | | | |
| Preverite raven hidravličnega olja | | | | | | | |
| Preverite raven motornega olja | | | | | | | |
| Preverite raven tekočine za hladilni sistem | | | | | | | |
| Preverite in izpraznite izločevalnik goriva/vode | | | | | | | |
| Preverite indikator zamašitve zračnega filtra[3] | | | | | | | |
| Preverite hladilnik in mrežo za ostanke | | | | | | | |
| Preverite za nenavadne zvoke motorja[1] | | | | | | | |
| Preverite za nenavadne zvoke med delovanjem | | | | | | | |
| Preverite hidravlične gibke cevi za poškodbe | | | | | | | |
| Preverite za puščanje tekočin | | | | | | | |
| Preverite tlak v pnevmatikah | | | | | | | |
| Preverite delovanje instrumentov | | | | | | | |
| Preverite stanje rezil | | | | | | | |
| Namažite vse mazalke[2] | | | | | | | |
| Popravite poškodovane lakirane površine s korekturnim lakom | | | | | | | |

1. Preverite žarilno svečko in vbrizgalne šobe, če zaznate težave pri zagonu, preveč dima ali grob tek.
2. Takoj po vsakem pranju, ne glede na navedene intervale.
3. Če je indikator rdeč

| Obvestilo za vsa težavna območja | | |
|---|---|---|
| Pregled je opravil: | | |
| Postavka | Datum | Informacije |
| | | |
| | | |
| | | |
| | | |
| | | |

**⚠ POZOR**

**Če pozabite kontaktni ključ v stikalu za vžig, lahko nekdo nenamerno zažene motor ter vas ali mimoidoče hudo poškoduje.**

**Pred vsakim vzdrževanjem odstranite kontaktni ključ iz stikala za vžig.**

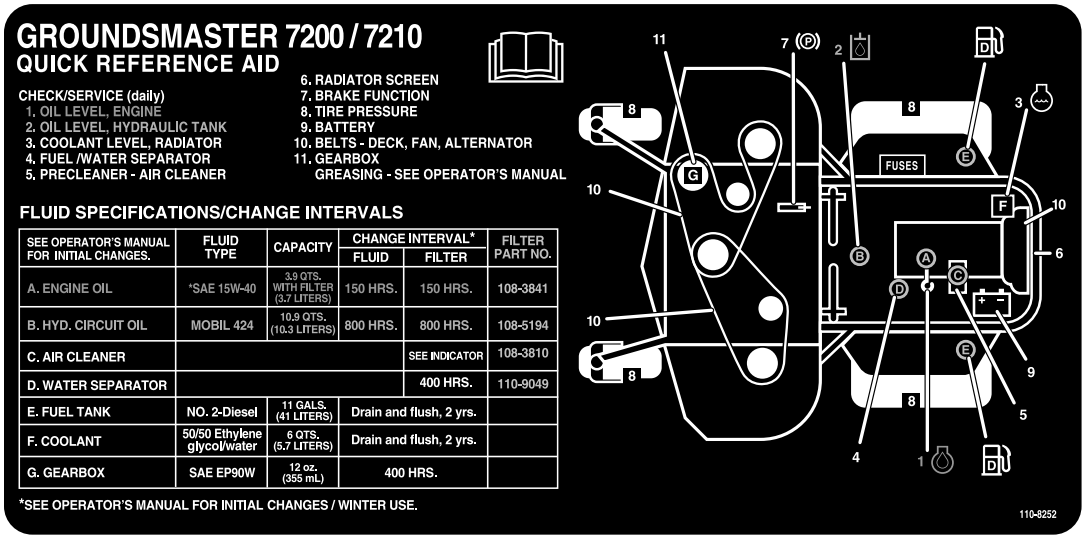


decal110-8252nc

**Diagram 37**

Tabela servisnih intervalov

# *Predvzdrževalni postopki*

***Pomembno:*** **Pritrdilni elementi na pokrovih stroja so zasnovani tako, da po odstranitvi ostanejo na pokrovu. Zrahljajte vse pritrdilne elemente na vsakem pokrov samo za nekaj obratov, tako da bo pokrov zrahljan, vendar še vedno pritrjen, nato se vrnite na začetek in zrahljajte do konca, da boste lahko pokrov odstranili. S tem boste preprečili, da boste nenamerno odstranili vijake iz varovalnih elementov.**

# *Mazanje*

## Mazanje ležajev in puš

**Servisni interval:** Vsakih 50 ur

Stroj ima mazalke, ki jih morate redno namazati z mastjo št. 2 za splošno uporabo na osnovi litija. Če stroj obratuje v normalnih pogojih, namažite vse ležaje in puše na vsakih 50 ur obratovanja. Pri obratovanju v zelo prašnih in umazanih pogojih namažite ležaje in puše vsak dan. V zelo prašnih in umazanih pogojih obratovanja lahko umazanija prodre v ležaje in puše, kar pospeši obrabo. Namažite mazalke takoj po vsakem pranju, ne glede na navedene intervale.

1. Obrišite mazalke tako, da bodo čiste in da preprečite vdor tujkov v ležaj ali pušo.
2. Načrpajte mast v mazalke.

3. Obrišite odvečno mast.

**Opomba:** Na življenjsko dobo ležajev lahko negativno vplivajo neustrezni postopki pranja. Počakajte s pranjem enote, dokler je še vroča, in se izogibajte pršenju vode v velikih količinah ali pod visokim tlakom v ležaje ali tesnila.

# Mazivo in servisiranje menjalnika okrova kosilnice

Menjalnik je zasnovan za delovanje z mazivom za menjalnike SAE EP90W. Čeprav je menjalnik namazan že v tovarni, preverite raven maziva v rezalni enoti pred začetkom uporabe in v skladu s priporočili v Kontrolni seznam za vsakodnevno vzdrževanje (stran 37).

## Preverjanje maziva menjalnika okrova kosilnice

**Servisni interval:** Vsakih 150 ur

1. Postavite stroj in kosilno enoto na ravno površino.
2. Znižajte okrov kosilnice na višino košnje 2,5 cm.
3. Izklopite priključno gred, premaknite ročice za nadzor vožnje v nevtralni in zaklenjeni položaj in zategnite parkirno zavoro.
4. Premaknite ročico plina v položaj Počasi, ugasnite motor, odstranite ključ in počakajte, da se vsi premikajoči deli ustavijo, preden zapustite upravljavčev položaj.
5. Dvignite naslon za nogo, da odkrijete zgornji del okrova kosilnice.
6. Odstranite merilno palico/čep nastavka za dolivanje na zgornjem delu menjalnika (Diagram 38) in se prepričajte, da je raven maziva med oznakama na merilni palici.

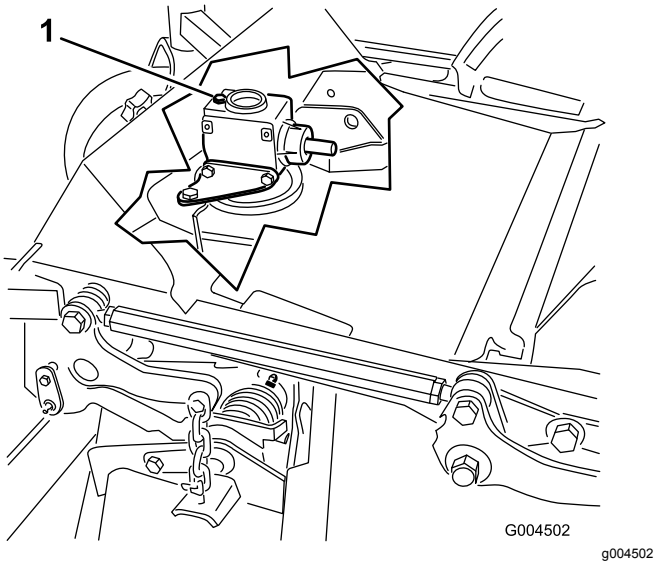


**Diagram 38**

1. Čep nastavka za dolivanje in merilna palica

7. Če je raven maziva nizka, dolijte dovolj maziva, da bo raven spet med oznakama na merilni palici.

   **Opomba:** Menjalnik ne sme biti napolnjen preveč; če menjalnik napolnite preveč, ga lahko poškodujete.

## Menjava maziva menjalnika okrova kosilnice

**Servisni interval:** Po prvih 50 urah

Vsakih 400 ur

1. Postavite stroj in kosilno enoto na ravno površino.
2. Znižajte okrov kosilnice na višino košnje 2,5 cm.
3. Izklopite priključno gred, premaknite ročice za nadzor vožnje v nevtralni in zaklenjeni položaj in zategnite parkirno zavoro.
4. Premaknite ročico plina v položaj Počasi, ugasnite motor, odstranite ključ in počakajte, da se vsi premikajoči deli ustavijo, preden zapustite upravljavčev položaj.
5. Dvignite naslon za nogo, da odkrijete zgornji del okrova kosilnice.
6. Odstranite merilno palico/čep nastavka za dolivanje na zgornjem delu menjalnika (Diagram 38).
7. Namestite lij in posodo za praznjenje pod izpustni čep, ki je pod sprednjim delom menjalnika in odstranite čep, da izpustite mazivo v posodo.
8. Namestite nazaj izpustni čep.

9. Dolijte dovolj maziva, približno 283 ml, da bo raven med oznakama na merilni palici.

   **Opomba:** Menjalnik ne sme biti napolnjen preveč; če menjalnik napolnite preveč, ga lahko poškodujete.

# Vzdrževanje motorja

## Preverjanje zračnega filtra

1. Preverite ohišje zračnega filtra za poškodbe, ki lahko povzročijo puščanje zraka. Če je ohišje zračnega filtra poškodovano, ga zamenjajte. Preverite celotni sesalni sistem za dovajanje čistega zraka za puščanje, poškodbe ali zrahljane cevne objemke.
2. Opravite servisiranje zračnega filtra, ko je indikator zračnega filtra (Diagram 39) rdeč ali na vsakih 400 ur obratovanja (v zelo prašnih ali umazanih pogojih bolj pogosto). Zračnega filtra ne smete servisirati preveč.

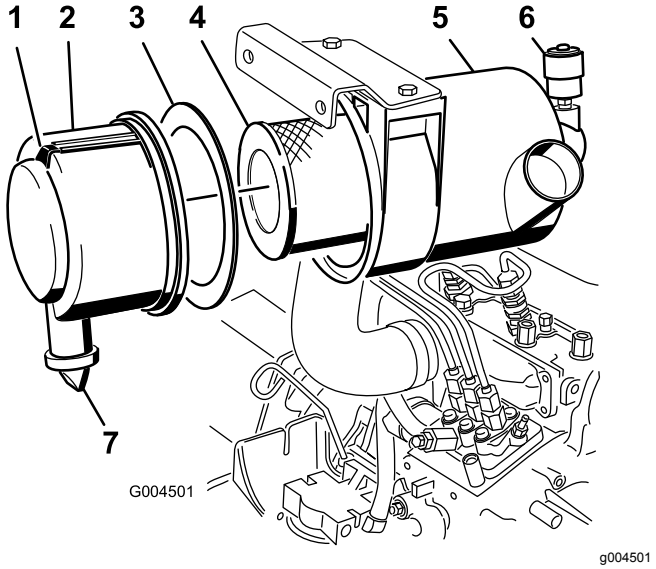


**Diagram 39**

1. Pokrov zračnega filtra
2. Tesnilo
3. Filter
4. Ohišje zračnega filtra
5. Indikator zračnega filtra
6. Zapah zračnega filtra
7. Gumijasti izhodni ventil

3. Prepričajte se, da je pokrov nameščen pravilno in dobro tesni skupaj z ohišjem zračnega filtra.

## Servisiranje zračnega filtra

**Servisni interval:** Vsakih 400 ur

1. Povlecite zapah navzven in zavrtite pokrov zračnega filtra v levo (Diagram 39).
2. Odstranite pokrov z ohišja zračnega filtra (Diagram 39).
3. Pred odstranjevanjem filtra uporabite nizkotlačni zrak (čist in suh, 275,79 kPa) za odstranjevanje večjih količin ostankov, ki so se nabrali med primarnim filtrom in posodo.

S tem postopkom čiščenja preprečite, da ostanki prodrejo v sesalni vod pri odstranitvi primarnega filtra.

***Pomembno:*** **Izogibajte se uporabi zraka pod visokim tlakom, ki lahko potisne umazanijo skozi filter v sesalni vod.**

4. Odstranite in zamenjajte primarni filter (Diagram 39).

   ***Pomembno:*** **Ne čistite izrabljenih elementov, da se izognete poškodbam na vložku filtra.**

5. Prepričajte se, da novi filter ni bil poškodovan med dostavo tako, da preverite zatesnjeni del filtra in ohišje.

   ***Pomembno:*** **Ne uporabljajte poškodovanih elementov.**

6. Prepričajte se, da je penasto tesnilo nameščeno v pokrovu in da ni strgano ali poškodovano (Diagram 39).

   **Opomba:** Če je poškodovano, ga zamenjajte.

7. Vstavite nov filter tako, da pritisnete na zunanji rob elementa, da ga namestite v posodo.

   ***Pomembno:*** **Ne pritiskajte na upogljivi osrednji del filtra.**

8. Očistite priključek za izmet umazanije (ki je na odstranljivem pokrovu) na naslednji način:
   A. Odstranite gumijasti izhodni ventil s pokrova (Diagram 39).
   B. Očistite odprtino.
   C. Namestite izhodni ventil.
9. Namestite pokrov tako, da bo gumijasti izhodni ventil obrnjen navzdol – v položaju od 5.00 do 7.00 na uri, če ga gledamo s konca.
10. Če je indikator (Diagram 39) rdeč, ga ponastavite.

# Servisiranje motornega olja

## Preverjanje ravni motornega olja

**Servisni interval:** Pred vsako uporabo ali dnevno

Motor je dobavljen z oljem v karterju; vendar morate pred in po prvem zagonu motorja preveriti raven olja. Preverite olje vsak dan pred začetkom obratovanja ali vsakič, ko boste uporabili stroj.

Prostornina karterja je približno 3,8 litra s filtrom. Uporabljajte visoko-kakovostno motorno olje, ki izpolnjuje naslednje zahteve:

- Zahtevana raven razvrstitve API: CH-4, CI-4 ali višja.
- Priporočeno olje: SAE 15W-40 (nad –17,7 °C)
- Alternativno olje: SAE 10W-30 ali 5W-30 (za vse temperature)

**Opomba:** Premijsko motorno olje Toro z viskoznostjo 15W-40 ali 10W-30 je na voljo pri vašem distributerju. Za številke delov glejte katalog delov.

1. Parkirajte stroj na ravni površini, spustite okrov kosilnice, premaknite ročico za plin v položaj Počasi, ugasnite motor in odstranite ključ iz stikala za vžig.
2. Odprite pokrov motorja.
3. Odstranite merilno palico (Diagram 40), obrišite jo in nato vstavite nazaj. Odstranite merilno palico in preverite raven olja.

   Raven olja mora segati do oznake Polno na merilni palici.

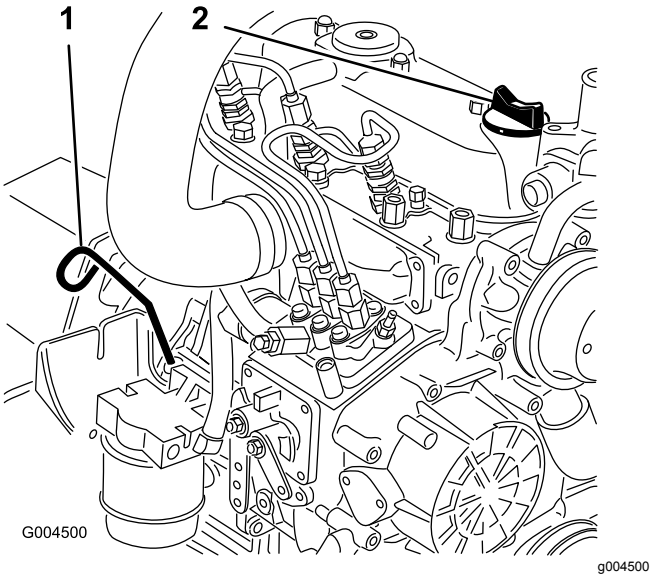


**Diagram 40**

1. Merilna palica
2. Dolivanje olja

4. Če raven olja ne sega do oznake Polno, odstranite pokrovček za dolivanje (Diagram 40) in dolijte olje, dokler se raven na merilni palici ne dvigne do oznake za polno.

   ***Pomembno:*** **Pazite, da ne dolijete preveč.**

   **Opomba:** Da preprečite razlitje, uporabite čist lijak.

5. Namestite pokrovček za dolivanje olja.
6. Zaprite pokrov motorja.

## Menjava motornega olja in filtra

**Servisni interval:** Po prvih 50 urah
Vsakih 150 ur

Na začetku zamenjajte olje in filter po prvih 50 urah obratovanja in nato na vsakih 150 ur obratovanja.

Če je možno, zaženite motor neposredno pred menjavo olja, ker toplo olje teče bolje in vsebuje več onesnaževalcev kot mrzlo olje.

1. Postavite stroj na ravno površino.
2. Odprite pokrov motorja.
3. Postavite posodo za praznjenje pod oljno kad in neposredno pod izpustnim čepom (Diagram 41).

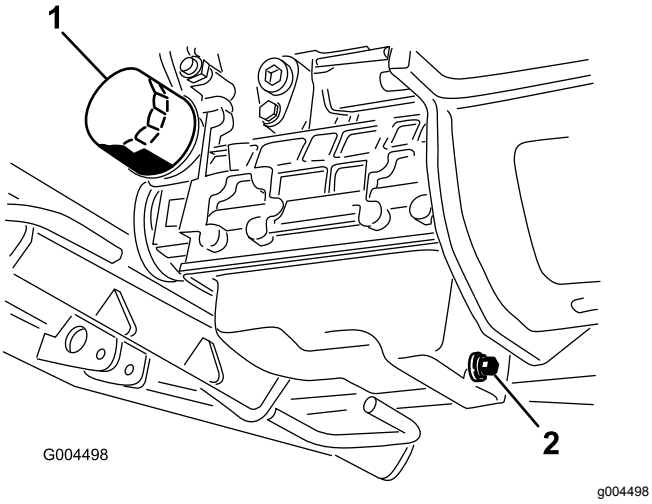


**Diagram 41**

1. Oljni filter
2. Izpustni čep

4. Očistite območje okoli izpustnega čepa.
5. Odstranite izpustni čep in pustite, da olje steče v odtočno posodo.
6. Odstranite in zamenjajte oljni filter (Diagram 41).
7. Ko je olje izpraznjeno, namestite izpustni čep in obrišite razlito olje.
8. Napolnite karter z oljem; glejte Preverjanje ravni motornega olja.

# *Vzdrževanje sistema za gorivo*

**⚠ NEVARNOST**

**V določenih pogojih so dizelsko gorivo in hlapi goriva zelo vnetljivi in eksplozivni. Požar ali eksplozija zaradi goriva ima lahko hude posledice za vas in druge osebe v bližini, kot so opekline in premoženjska škoda.**

- **Polnjenje goriva v rezervoar za gorivo opravite s pomočjo lijaka, na prostem ter ko je motor ugasnjen in ohlajen. Pobrišite razlito gorivo.**
- **Rezervoarja za gorivo ne smete napolniti do konca. V rezervoar za gorivo dolivajte gorivo, dokler raven goriva ni poravnana s spodnjim delom nastavka za dolivanje.**
- **Pri delu z gorivom ne smete kaditi in se izogibajte odprtemu ognju ali mestom, kjer hlape goriva lahko vžge iskra.**
- **Gorivo mora biti shranjeno v čisti, homologirani varnostni posodi z nameščenim pokrovčkom.**

## Servisiranje izločevalnika vode

**Servisni interval:** Vsakih 400 ur

Vsakih 400 ur

Vsak dan odtočite vodo ali druge onesnaževalce iz izločevalnika vode (Diagram 42).

1. Pod filter goriva postavite čisto posodo.
2. Zrahljate izpustni čep na spodnjem delu posode za filter.

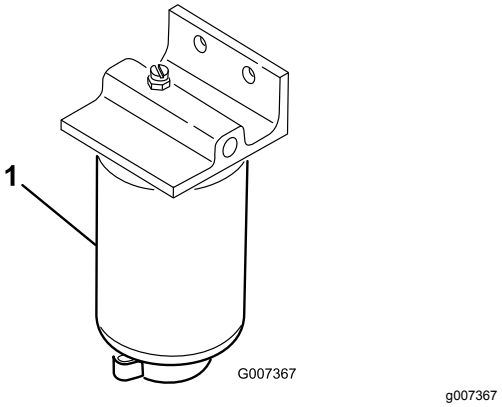


**Diagram 42**

1. Posoda filtra goriva za izločevalnik vode

3. Očistite območje pritrditve posode za filter.
4. Odstranite posodo za filter in očistite pritrdilno površino.
5. S čistim oljem namažite tesnila na posodi za filter.
6. Z roko privijte posodo za filter, dokler se tesnilo ne dotakne pritrdilne površine in nato zavrtite za dodatno ½ obrata.
7. Zategnite izpustni čep na spodnjem delu posode za filter.

# Čiščenje rezervoarja za gorivo

**Servisni interval:** Vsaki 2 leti

Izpraznite in očistite rezervoar za gorivo vsaki 2 leti. Po izpraznitvi rezervoarja odstranite in očistite še mrežaste filtre v vodu. Za izpiranje rezervoarja uporabite čisto dizelsko gorivo.

***Pomembno:*** **Izpraznite in očistite rezervoar za gorivo, če sistem za goriva postane onesnažen ali če boste stroj shranili za daljše obdobje.**

# Vodi in priključki za gorivo

**Servisni interval:** Vsakih 400 ur

Preverite vode in priključke za gorivo. Preglejte jih za obrabljenost, poškodbe, praske ali zrahljane povezave.

# Odzračevanje sistema za gorivo

1. Parkirajte stroj na ravni površini. Prepričajte se, da je rezervoar za gorivo napolnjen vsaj do polovice.
2. Sprostite in dvignite pokrov motornega prostora.
3. Postavite krpo pod vijak za odzračevanje na črpalki sistema za vbrizgavanje goriva in ga odprite (Diagram 43).

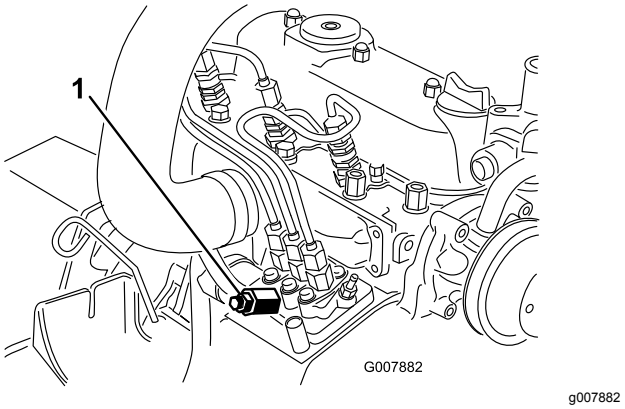


**Diagram 43**

1. Odzračevalni vijak črpalke sistema za vbrizgavanje goriva

4. Obrnite ključ v stikalu na ključ v položaj Vklop.

   Električna črpalka za gorivo bo začela delovati in potiskati zrak ven okoli odzračevalnega vijaka.

   **⚠ POZOR**

   **Med tem postopkom se motor lahko zažene. Vrteči ventilatorji in jermeni na motorju, ki teče, lahko hudo poškodujejo vas ali druge osebe.**

   **Med tem postopkom, ne približujte rok, prstov, ohlapnih oblačil/nakita in las ventilatorjem in jermenom motorja.**

5. Ključ mora ostati v položaju Vklop, dokler okoli vijaka ne priteče neprekinjen pretok goriva.
6. Zategnite vijak in obrnite ključ v položaj Izklop.

   **Opomba:** Po zgoraj opisanem postopku se bo motor običajno zagnal. Če pa se motor ne zažene, je zrak verjetno ujet med črpalko za vbrizgavanje goriva in vbrizgalnimi šobami; glejte Odzračevanje vbrizgalnih šob (stran 43).

# Odzračevanje vbrizgalnih šob

**Opomba:** Ta postopek uporabite samo, če je bil sistem za gorivo odzračen z običajnimi postopki za odzračevanje in se motor kljub temu ni zagnal; glejte Odzračevanje sistema za gorivo (stran 43).

1. Postavite krpo pod cevni priključek, ki prihaja iz črpalke vbrizgavanja in vodi do vbrizgalne šobe št. 1, kot je prikazano na sliki Diagram 44.

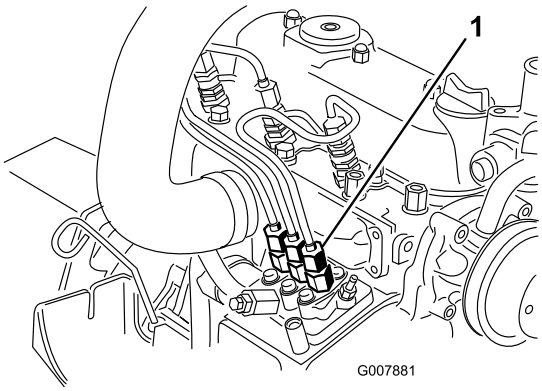


g007881

**Diagram 44**

1. Cevni priključek, ki prihaja iz črpalke vbrizgavanja in vodi do vbrizgalne šobe št. 1

2. Premaknite ročico plina v položaj Hitro.
3. Zavrtite kontaktni ključ v položaj za zagon in opazujte, kako gorivo teče okoli priključka.

**⚠ POZOR**

**Med tem postopkom se motor lahko zažene. Vrteči ventilatorji in jermeni na motorju, ki teče, lahko hudo poškodujejo vas ali druge osebe.**

**Med tem postopkom, ne približujte rok, prstov, ohlapnih oblačil/nakita in las ventilatorjem in jermenom motorja.**

4. Ko je pretok stabilen, dobro zategnite cevni priključek.
5. Obrnite ključ v položaj za Izklop.
6. Ponovite postopek za ostale šobe.

# *Vzdrževanje električnega sistema*

***Pomembno:*** **Ko delate na električnem sistemu, vedno izklopite akumulatorske kable, najprej negativni kabel (–), da preprečite poškodbe kablov zaradi krakih stikov.**

## Servisiranje akumulatorja

**Servisni interval:** Vsakih 50 ur

**OPOZORILO**

**KALIFORNIJA**
**Problem 65 Opozorilo**

**Priključni nastavki, priključne sponke in povezana dodatna oprema akumulatorja vsebujejo svinec in svinčene spojine, za katere je v zvezni državi Kalifornija znano, da povzročajo raka in da so škodljive za razmnoževanje. Po rokovanju si umijte roke.**

Zgornji del akumulatorja naj bo vedno čist. Če boste stroj hranili na mestu, kjer so temperature izjemno visoke, se bo akumulator izpraznil hitreje kot na mestu, kjer so temperature nižje.

Zgornji del akumulatorja morate ohranjati čist z rednim pranjem s krtačo, pomočeno v amonijaku ali v raztopini sode bikarbone. Po čiščenju izperite zgornjo površino z vodo. Med čiščenjem akumulatorja ne smete odstraniti pokrovčkov.

Za zagotavljanje dobrega električnega kontakta morajo biti kabli akumulatorja dobro spojeni s priključnimi sponkami.

Če na priključnih sponkah nastane korozija, odklopite kable, najprej negativni kabel (–) in obrusite priključne (krokodil) klešče in priključne sponke ločeno. Povežite kable, najprej pozitivni (+) kabel, in nato namažite priključne sponke z vazelinom.

**⚠ OPOZORILO**

**Akumulatorske priključne sponke ali kovinska orodja lahko povzročijo kratek stik s kovinskimi sestavnimi deli stroja, kar lahko privede do iskrenja. Iskre lahko povzročijo eksplozijo plinov iz akumulatorja, kar ima lahko za posledico hude telesne poškodbe.**

- **Pri odstranjevanju ali nameščanju akumulatorja ne dovolite, da se priključne sponke akumulatorja dotaknejo kovinskih delov stroja.**
- **Preprečite, da se priključne sponke akumulatorja dotaknejo kovinskih delov stroja in tako povzročijo kratek stik.**

**⚠ OPOZORILO**

**Napačna povezava akumulatorskih kablov lahko poškoduje stroj in kable ter privede do iskrenja. Iskre lahko povzročijo eksplozijo plinov iz akumulatorja, kar ima lahko za posledico hude telesne poškodbe.**

- **Vedno izklopite najprej negativni (črni) akumulatorski kabel, preden izklopite pozitivni (rdeči) kabel.**
- **Vedno priklopite najprej pozitivni (rdeči) akumulatorski kabel, preden priklopite negativni (črni) kabel.**

# Shranjevanje akumulatorja

Če bo stroj shranjen več kot 30 dni, odstranite akumulator in ga napolnite do konca. Shranite ga lahko na polici ali v stroju. Če bo shranjen v stroju, morajo biti kabli odklopljeni. Akumulator shranite v hladnem okolju, da preprečite hitro izpraznitev akumulatorja. Zagotovite, da bo akumulator popolnoma napolnjen, da preprečite njegovo zamrznitev. Specifična gostota popolnoma napolnjenega akumulatorja je med 1,265 in 1,299.

# Preverjanje varovalk

Varovalke so nameščene pod nadzorno ploščo. Do njih lahko dostopate preko pokrova stranske plošče (Diagram 45). Za odpiranje pokrova stranske plošče sprostite 2 zapaha in ga povlecite ven.

Če se stroj nenadoma ustavi ali če naletite na druge težave z električnim sistemom, preverite varovalke. Vsako varovalko posebej primite in jo odstranite, eno za drugo, da preverite, ali je pregorela. Če morate zamenjati varovalko, vedno uporabite **varovalko enakega tipa in nazivnega toka**, kot jo ima varovalka, ki jo zamenjujete; **v nasprotnem primeru lahko poškodujete električni sistem** (za diagram s podatki o varovalki in njenem nazivnem toku glejte nalepko poleg varovalk).Diagram 46

**Opomba:** Če varovalke pogosto pregorijo, je v električnem sistemu verjetno prisoten kratek stik, zato naj sistem servisira ustrezno usposobljen serviser.

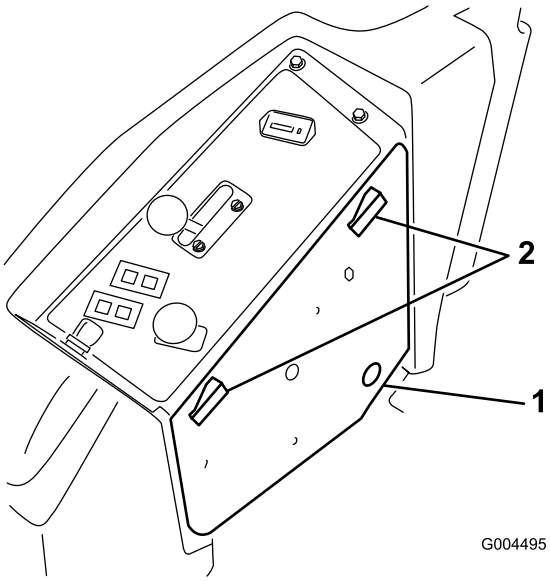


g004495

**Diagram 45**

1. Pokrov stranske plošče
2. Zapaha

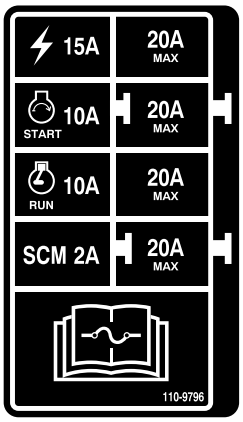


decal110-9796nc

**Diagram 46**

# *Vzdrževanje pogonskega sistema*

## Preverjanje tlaka v pnevmatikah

**Servisni interval:** Vsakih 50 ur

Preverite tlak po vsakih 50 urah obratovanja ali vsak mesec, kar nastopi prej (Diagram 47).

Vzdržujte tlak zraka v sprednjih in zadnjih pnevmatikah. Pravilni zračni tlak je 1,24 bara v zadnjih pnevmatikah in 1,72 bara v samoslednih kolesih. Neustrezen tlak v pnevmatikah lahko povzroči neenakomerno košnjo. Za najnatančnejši odčitek tlaka opravite preverjanje, ko so pnevmatike ohlajene.

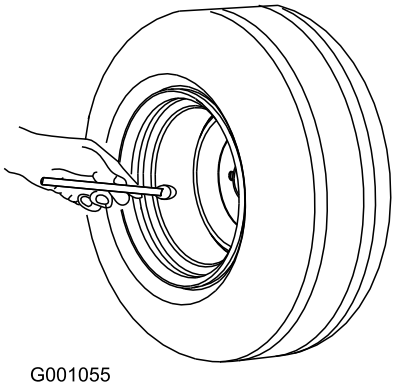


**Diagram 47**

## Zamenjava samoslednih koles in ležajev

1. Nov sklop samoslednega kolesa, stožčaste ležaje in tesnila ležajev lahko dobite pri pooblaščenem distributerju za izdelke Toro.
2. Odstranite varovalno matico z vijaka, ki drži sklop samoslednega kolesa med vilicami samoslednega kolesa (Diagram 48).

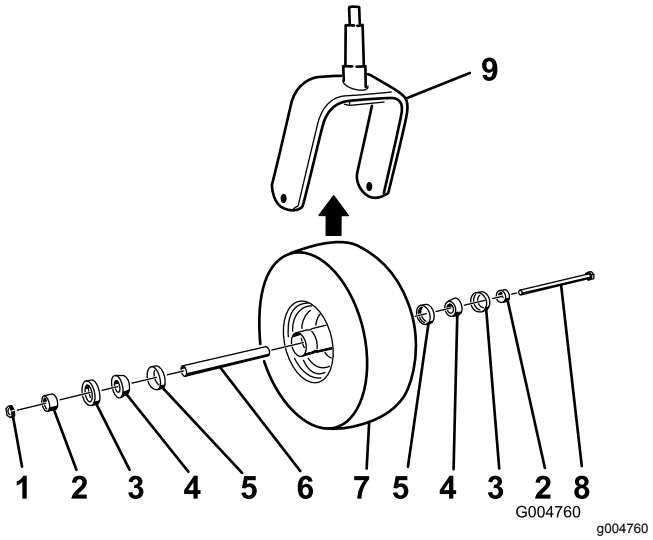


**Diagram 48**

1. Matica
2. Distančnik ležaja
3. Zunanje tesnilo ležaja
4. Stožčasti ležaj
5. Notranje tesnilo ležaja
6. Distančnik
7. Samosledno kolo
8. Osni vijak
9. Vilice samoslednega kolesa

3. Primite samosledno kolo in potisnite vijak iz vilic ali tečajne roke.
4. Zavrzite stara samosledna kolesa in ležaje.
5. Sestavite samosledno kolo tako, da potisnete stožčaste ležaje in tesnila, napolnjena z mastjo v pesto kolesa, kot je prikazano na sliki (Diagram 48).
6. Potisnite distančnik v pesto kolesa skozi ležaje tako, da zajamete distančnik v pestu kolesa z 2 distančnikoma ležajev.

   ***Pomembno:*** **Prepričajte se, da robovi tesnila niso prepognjeni navznoter.**
7. Namestite sklop samoslednega kolesa med vilicami samoslednega kolesa in ga pritrdite z vijakom in varovalno matico.
8. Zategujte matico, dokler se kolo ne vrti več prosto, nato jo popustite za toliko, da se kolo spet lahko vrti prosto.
9. Namestite mazalno pištolo na mazalke na samoslednem kolesu in jo napolnite z mastjo št. 2 za splošno uporabo na osnovi litija.

# Vzdrževanje hladilnega sistema

**⚠ NEVARNOST**

**Izpust vroče hladilne tekočine pod tlakom ali dotik z vročim hladilnikom in deli v bližini lahko povzroči hude opekline.**

- **Ne odstranjujte pokrovčka hladilnika, ko je motor vroč. Pred odstranjevanjem pokrovčka hladilnika vedno počakajte vsaj 15 minut, da se motor ohladi, ali dokler pokrovček hladilnika ni toliko ohlajen, da se ga lahko dotaknete, ne da bi se pri tem opekli.**
- **Ne dotikajte se hladilnika in delov v bližini, ki so vroči.**

**⚠ NEVARNOST**

**Vrteči ventilator in pogonski jermen lahko povzročita hude telesne poškodbe.**

- **Ne upravljajte stroja brez nameščenih pokrovov.**
- **Prsti, roke in oblačila ne smejo biti blizu vrtečih se delov in pogonskih jermenov.**
- **Pred vzdrževanjem ugasnite motor in odstranite kontaktni ključ.**

**⚠ POZOR**

**Zaužitje hladilne tekočine motorja lahko povzroči zastrupitev.**

- **Hladilne tekočine motorja ne smete pogoltniti.**
- **Hranite izven dosega otrok in domačih ljubljenčkov.**

# Preverjanje sistema hlajenja

**Servisni interval:** Pred vsako uporabo ali dnevno

Sistem hlajenja je napolnjen z raztopino vode in permanentnega antifriza na osnovi etilenglikola v razmerju 50/50. Preverite raven hladilne tekočine v ekspanzijski posodi na začetku vsakega dneva pred zagonom motorja. Prostornina hladilnega sistema je 7,5 litra.

1. Prevrite raven hladilne tekočine v ekspanzijski posodi (Diagram 49). Raven hladilne tekočine mora biti med oznakama na bočni strani rezervoarja.

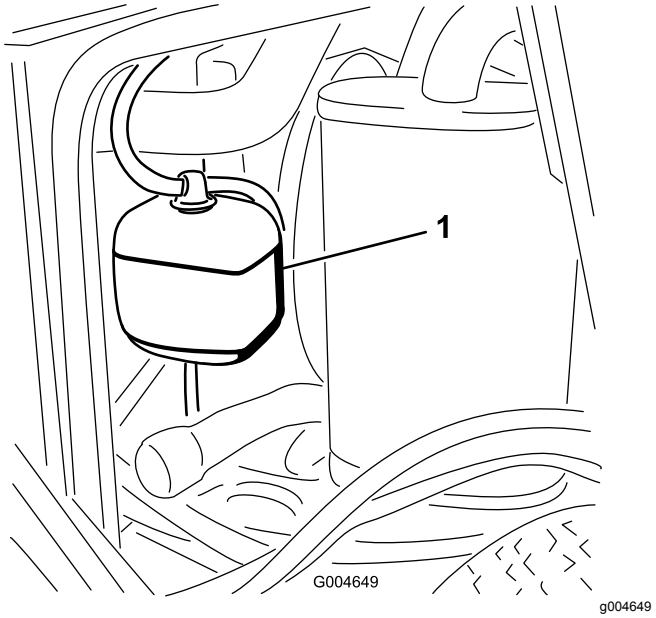


**Diagram 49**

1. Ekspanzijska posoda

2. Če je raven hladilne tekočine prenizka, odstranite ekspanzijsko posodo in dolijte tekočino v sistem. **Pazite, da ne dolijete preveč.**
3. Namestite pokrovček ekspanzijske posode.

# Čiščenje hladilnika

**Servisni interval:** Pred vsako uporabo ali dnevno

Vsakih 1500 ur

Vsakih 200 ur

Vsaki 2 leti

Hladilnik mora biti čist, da preprečite pregrevanje motorja. Običajno je treba hladilnik preveriti vsak dan, in če na teh delih odkrijete ostanke, jih očistite. Vendar bo v zelo prašnih ali umazanih pogojih treba preveriti in očistiti hladilnik bolj pogosto.

**Opomba:** Če okrov kosilnice ali motor ugasne zaradi pregrevanja, najprej preverite hladilnik za čezmerno nabiranje delcev.

Očistite hladilnik, kot je opisano v nadaljevanju:

1. Odprite pokrov motorja.
2. Na strani hladilnika z ventilatorjem izpihajte delce s stisnjenim zrakom pri nizkem tlaku 3,45 bara **(ne uporabljajte vode)**. Ponovite ta postopek na sprednjem delu hladilnika in spet na strani z ventilatorjem.

3. Ko ste hladilnik temeljito očistili, očistite še ostanke, ki so se nabrali v kanalu na podnožju hladilnika.
4. Zaprite pokrov motorja.

# *Vzdrževanje zavor*

## Nastavitev varnostnega zapornega stikala parkirne zavore

1. Ustavite stroj, premaknite stikalo za dvig okrova popolnoma v nevtralni zaklenjeni položaj, vklopite parkirno zavoro in odstranite kontaktni ključ.
2. Odstranite vijake, ki držijo sprednjo ploščo in odstranite ploščo (Diagram 50).

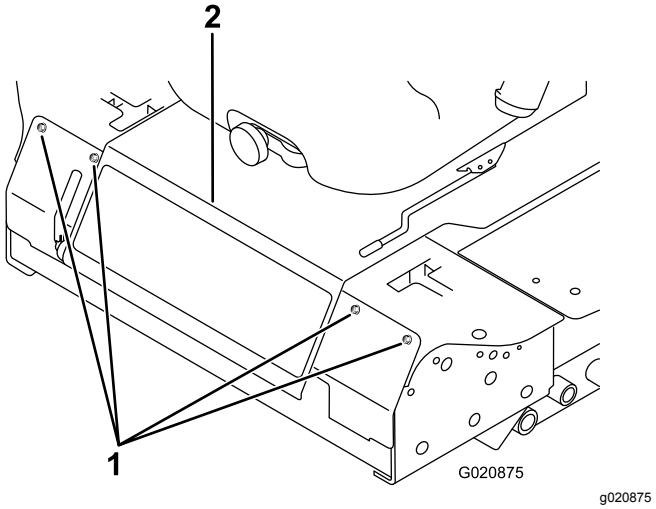


**Diagram 50**

1. Vijaki
2. Sedežna plošča

3. Zrahljajte 2 protimatici, ki pritrjujeta zaporno stikalo parkirne zavore na pritrdilnem nosilcu.

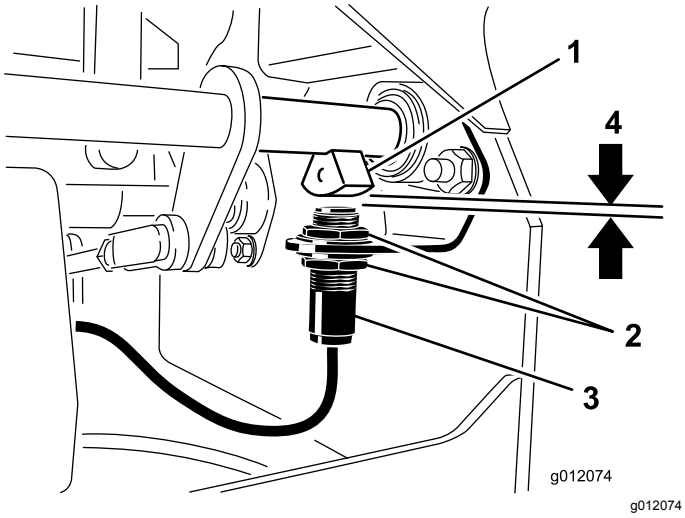


**Diagram 51**

1. Senzor na gredi zavore
2. Protimatice
3. Zaporno stikalo parkirne zavore
4. 3,9 mm

4. Premikajte stikalo gor in dol na nosilcu, dokler razdalja med senzorjem na gredi parkirne zavore in potisnim drogom stikala ni 3,9 mm (Diagram 51).

   **Opomba:** Prepričajte se, da se senzor na gredi zavore ne dotika potisnega droga stikala.

5. Pritrdite stikalo s protimaticama.
6. Preizkusite nastavitve:
   A. Prepričajte se, da je parkirna zavora vklopljena in da nihče ne sedi na sedežu, nato zaženite motor.
   B. Premaknite ročice za nadzor vožnje iz nevtralnega zaklenjenega položaja.

      Motor se mora ugasniti. Če se ne ugasne, ponovno preverite nastavitev stikala.
7. Namestite sprednjo ploščo.

# *Vzdrževanje jermena*

## Preverjanje jermena alternatorja.

**Servisni interval:** Vsakih 100 ur

Preverite stanje in napetost jermenov (Diagram 52) vsakih 100 ur obratovanja.

1. Ustrezna napetost omogoča 10 mm odklon, če pritisnete s silo 44 N na sredino jermena med jermenicama.
2. Če odklon ni 10 mm, zrahljajte pritrdilne vijake alternatorja (Diagram 52). Povečajte ali zmanjšajte napetost jermena alternatorja in zategnite vijake. Ponovno preverite odklon jermena, da preverite, ali je napetost pravilna.

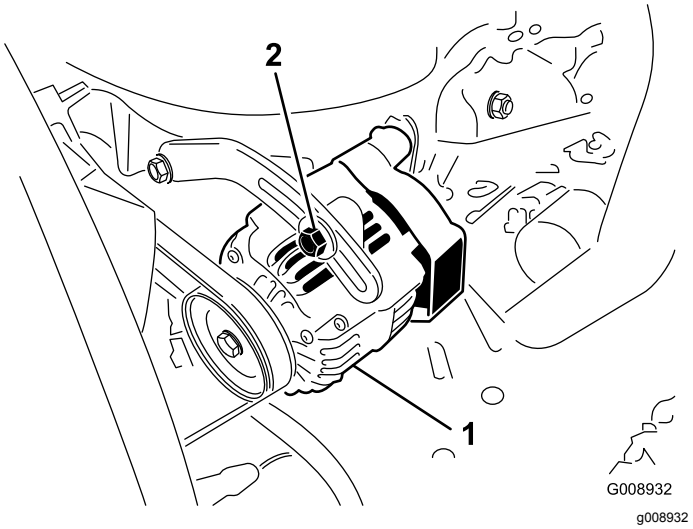


**Diagram 52**

1. Pritrdilni vijak
2. Alternator

# Vzdrževanje krmilnih sistemov

## Nastavitev zapornega stikala za nevtralni položaj nadzorne ročice

1. Ustavite stroj, premaknite stikalo za dvig okrova popolnoma v nevtralni zaklenjeni položaj, vklopite parkirno zavoro in odstranite kontaktni ključ.
2. Odstranite vijake, ki držijo sprednjo ploščo in odstranite ploščo (Diagram 53).

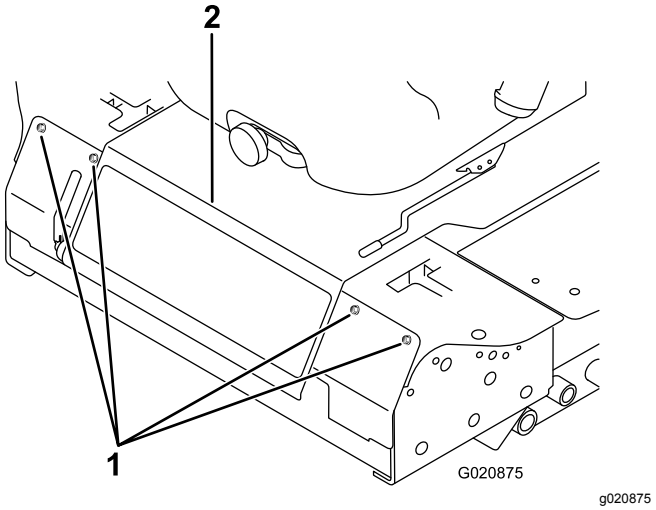


**Diagram 53**

1. Vijaki
2. Sedežna plošča

3. Zrahljajte 2 vijaka, ki držite zaporno stikalo (Diagram 54).

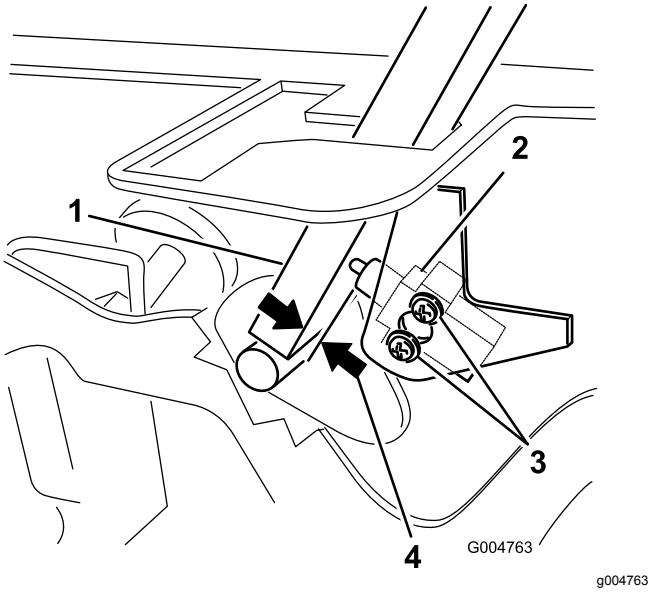


**Diagram 54**

1. Nadzorna ročica
2. Zaporno stikalo za nevtralni položaj
3. Vijaki
4. Od 0,4 do 1 mm

4. Držite nadzorno ročico pritisnjeno ob okvir, premikajte stikalo proti ročici, dokler razdalja med ročico in ohišjem stikala ni od 0,4 mm do 1 mm (Diagram 54).
5. Pritrdite stikalo.
6. Ponovite korake od 3 do 5 za drugo ročico.
7. Namestite sprednjo ploščo.

## Nastavitev povratnega giba za nevtralni položaj nadzorne ročice

Če se ročice za nadzor vožnje ne poravnajo z nevtralnimi zarezami, ko jih sprostite iz položaja za vzvratno vožnjo, jih morate nastaviti. Nastavite vsako ročico, vzmet in drog posebej.

1. Izklopite priključno gred, premaknite ročico za nadzor vožnje v nevtralni in zaklenjeni položaj in vklopite parkirno zavoro.
2. Premaknite ročico plina v položaj Počasi, ugasnite motor, odstranite ključ in počakajte, da se vsi premikajoči deli ustavijo, preden zapustite upravljavčev položaj.
3. Odstranite vijake, ki držijo sprednjo ploščo in odstranite ploščo (Diagram 55).

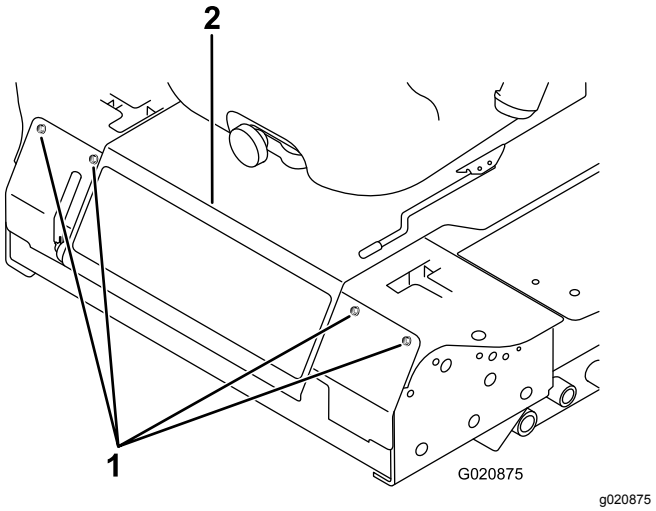


**Diagram 55**

1. Vijaki
2. Sedežna plošča

4. Premaknite nadzorno ročico v nevtralni položaj, vendar **ne v zaklenjen** (Diagram 57).
5. Povlecite ročico nazaj, dokler se vezni sornik (na roki nad tečajno gredjo) ne dotakne konca reže (ko začne pritiskati na vzmet) (Diagram 56).

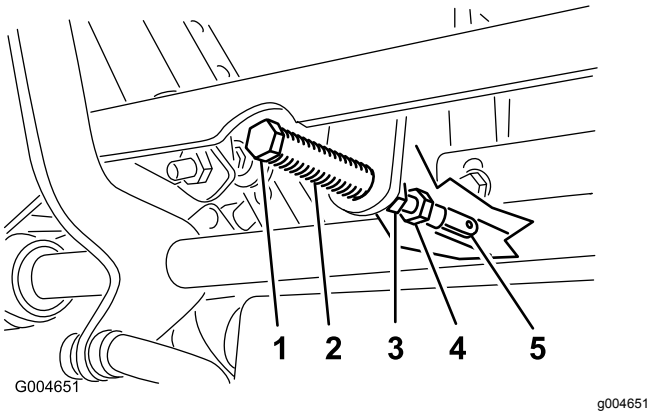


**Diagram 56**

1. Vezni sornik
2. Reža
3. Protimatice
4. Nastavitveni vijak
5. Vilice

6. Preverite, kje je nadzorna ročica glede na zarezo na konzoli (Diagram 57).

   **Opomba:** Biti mora na sredini, tako da omogoča premik ročice navzven v nevtralni zaklenjeni položaj.

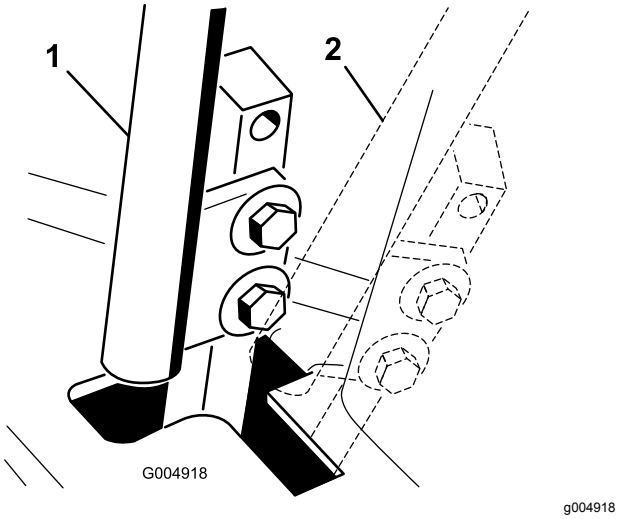


**Diagram 57**

1. Nevtralni položaj
2. Nevtralni zaklenjeni položaj

7. Če je treba opraviti nastavitev, zrahljajte matico in protimatico proti vilicam (Diagram 56).
8. Uporabite rahel pritisk v vzvratni smeri premika ročice za nadzor vožnje, zavrtite glavo nastavitvenega vijaka v ustrezno smer, dokler nadzorna ročica ni na sredini v nevtralnem zaklenjenem položaju (Diagram 56).

   **Opomba:** Vzdrževanje pritiska na ročici v vzvratni smeri bo ohranilo sornik na koncu reže in omogočilo nastavitvenemu vijaku, da premakne ročico v ustrezen položaj.
9. Zategnite matico in protimatico (Diagram 56).
10. Ponovite korake od 4 do 9 za drugo nadzorno ročico.
11. Namestite sprednjo ploščo.

# Nastavitev pogona za vožnjo v nevtralni položaj

To nastavitev morate opraviti, ko se pogonska kolesa vrtijo.

**⚠ NEVARNOST**

**Mehanske in hidravlične dvigalke mogoče ne bodo mogle podpreti stroja, kar lahko privede do hudih telesnih poškodb.**

- **Za podpiranje stroja uporabite podporna stojala.**
- **Ne uporabljajte hidravličnih dvigalk.**

**⚠ OPOZORILO**

**To nastavitev lahko opravite le, ko motor teče. Stik s premičnimi deli ali vročimi površinami lahko povzroči telesne poškodbe.**

**Roke, noge, oblačila in drugi deli telesa ne smejo biti v bližini vrtečih se delov ter v bližini glušnika ali drugih vročih površin.**

1. Okvir dvignite na stabilna podporna stojala, da se bodo pogonska kolesa lahko prosto vrtela.
2. Potisnite sedež naprej, sprostite ga in ga zavrtite navzgor in naprej.
3. Odklopite električni priključek z varnostnega stikala sedeža.
4. Začasno namestite premostitveno žico med terminale v priključku kabelskega snopa.
5. Zaženite motor in zagotovite, da je ročica za plin na sredini med položajema Hitro in Počasi ter sprostite parkirno zavoro.

   **Opomba:** Pri nastavljanju morajo biti ročice za nadzor vožnje v nevtralnem zaklenjenem položaju.

6. Prilagodite dolžino batnice črpalke na eni strani tako, da zavrtite šestkotno gred v ustrezno smer, dokler se ustrezno kolo ne ustavi ali se malce vrti vzvratno (Diagram 58).

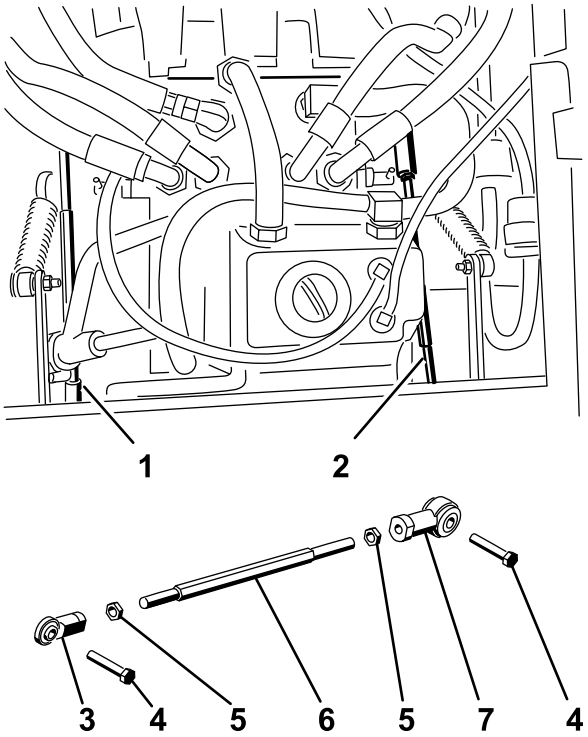


Figure 56
g004488

**Diagram 58**

1. Desna batnica črpalke
2. Leva batnica črpalke
3. Kroglasti zglob
4. Vijak
5. Protimatica
6. Šestkotna gred
7. Kroglasti zglob

7. Premaknite ročico za nadzor vožnje v položaj za vožnjo naprej in vzvratno ter nato nazaj v nevtralni položaj. Kolo se mora ustaviti ali se malce zavrteti vzvratno.
8. Premaknite ročico plina v položaj Hitro. Prepričajte se, da kolo ostane ustavljeno ali da se malce vrti vzvratno; prilagodite, če je treba.
9. Ponovite korake od 6 do8 za drugo stran stroja.
10. Zategnite protimatice na krogelnih zglobih (Diagram 56).
11. Premaknite ročico plina v položaj Počasi in nato ugasnite motor.
12. Odstranite premostitveno žico s priključka kabelskega snopa in priključite priključek v stikalo sedeža.

**⚠ OPOZORILO**

**Pri nameščeni premostitveni žici električni sistem ne more izvesti pravilne varnostne zaustavitve.**

- **Ko je nastavitev zaključena, odstranite premostitveno žico s priključka kabelskega snopa in priključite priključek v stikalo sedeža.**
- **Enota ne sme obratovati z nameščeno premostitveno žico in premočenim stikalom sedeža.**

13. Spustite sedež v ustrezen položaj.
14. Odstranite podporna stojala.

# Nastavitev največje hitrosti vožnje

1. Izklopite priključno gred, premaknite ročice za nadzor vožnje v nevtralni in zaklenjeni položaj in zategnite parkirno zavoro.
2. Premaknite ročico plina v položaj Počasi, ugasnite motor, odstranite ključ in počakajte, da se vsi premikajoči deli ustavijo, preden zapustite upravljavčev položaj.
3. Odstranite vijake, ki držijo sprednjo ploščo in odstranite ploščo (Diagram 59).

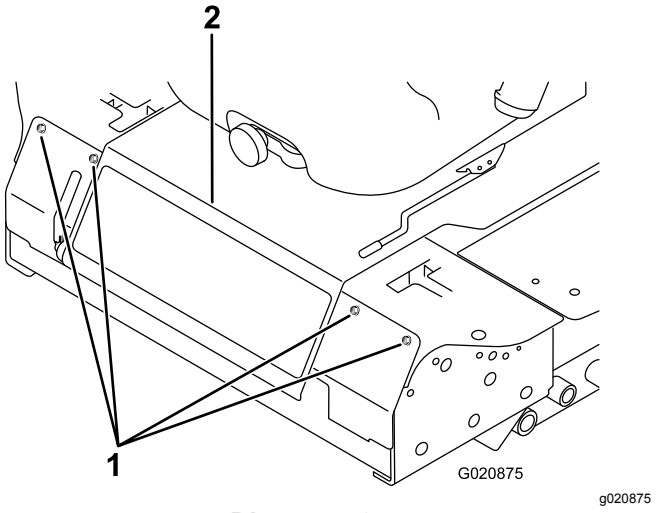


**Diagram 59**

1. Vijaki
2. Sedežna plošča

4. Zrahljajte protimatico na omejevalnem vijaku za eno izmed nadzornih ročic (Diagram 60).

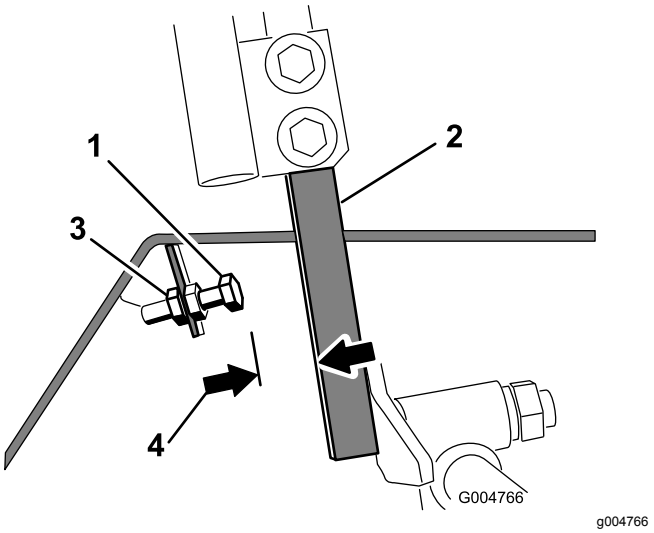


**Diagram 60**

1. Omejevalni vijak
2. Nadzorna ročica
3. Protimatica
4. 1,5 mm

5. Privijte omejevalni vijak do konca (stran od nadzorne ročice).
6. Premaknite nadzorno ročico do konca naprej, dokler se ne ustavi in jo zadržite tam.
7. Odvijte omejevalni vijak navzven (proti nadzorni ročici), dokler razmak med glavo omejevalnega vijaka in nadzorno ročico ni 1,5 mm.
8. Zategnite protimatico, da pritrdite omejevalni vijak na tem mestu.
9. Ponovite korake od 4 do 8 za drugo nadzorno ročico.
10. Namestite sprednjo ploščo.

**Opomba:** Če želite zmanjšati največjo hitrost stroja, nastavite hitrost za obe nadzorni ročici, kot je opisano zgoraj in nato odmaknite vsak omejevalni vijak za enako razdaljo proti nadzorni ročici, dokler ne dosežete največje želene hitrosti (svoje nastavitve boste verjetno morali preizkusiti večkrat). Prepričajte se, da stroj vozi naravnost in da ne zavija, ko sta obe nadzorni ročici potisnjeni do konca naprej. Če stroj zavija, omejevalna vijaka nista enako nastavljena, zato ju boste morali nastaviti ponovno.

# Nastavitev pogona za vožnjo

1. Izklopite priključno gred, premaknite ročice za nadzor vožnje v nevtralni in zaklenjeni položaj in zategnite parkirno zavoro.
2. Premaknite ročico plina v položaj Počasi, ugasnite motor, odstranite ključ in počakajte, da se vsi premikajoči deli ustavijo, preden zapustite upravljavčev položaj.

3. Zrahljajte vijake, s katerimi so nadzorne ročice pritrjene (Diagram 61)

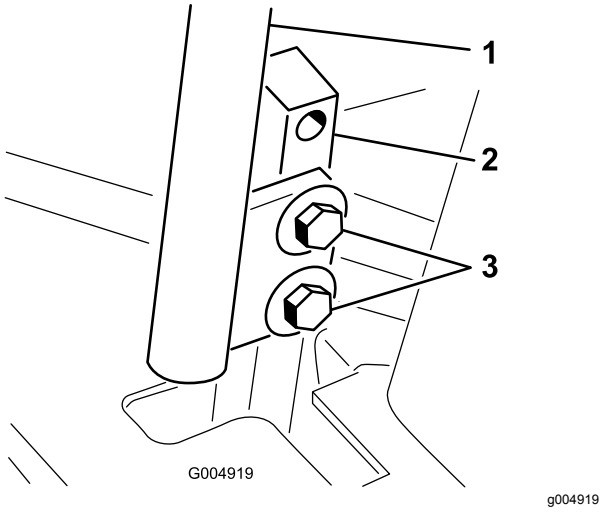


**Diagram 61**

1. Nadzorna ročica
2. Vzvod nadzorne ročice
3. Vijaki

4. Poiščite nekoga, ki bo vzvode nadzorne ročice (in ne nadzorne ročice) potisnil do konca naprej v položaj za največjo hitrost in jih zadržal tam.
5. Nastavite nadzorne ročice tako, da so poravnane (Diagram 62) in zategnite vijake, da pritrdite ročice na vzvode.

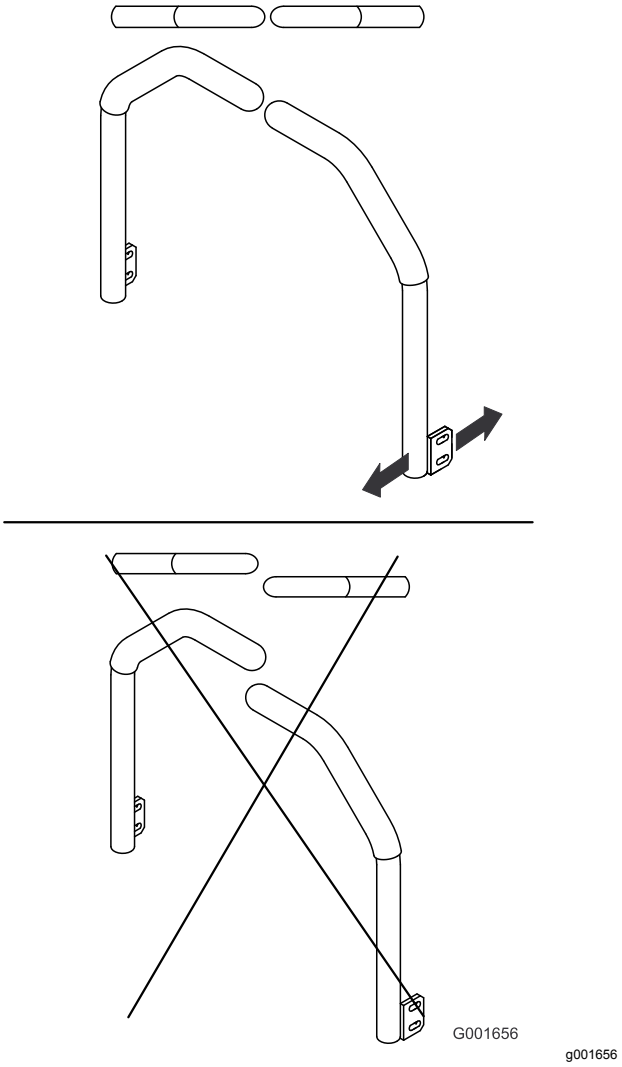


**Diagram 62**

# *Vzdrževanje hidravličnih sistemov*

Rezervoar je napolnjen v tovarni s približno 4,7 litra visokokakovostne hidravlične tekočine/olja za traktorske menjalnike. Pri zamenjavi priporočamo uporabo naslednjega olja:

> **Toro Premium Transmission/Hydraulic Tractor Fluid** (na voljo v sodih s prostornino 208 litrov ali v vedrih s prostornino pribl. 19 litrov. Za številke delov glejte katalog delov ali se obrnite na distributerja za izdelke Toro.)

Alternativne tekočine: če tekočina Toro ni na voljo, lahko uporabite hidravlično tekočino Mobil® 424.

**Opomba:** Toro ne prevzema nikakršne odgovornosti za škodo, ki bi nastala zaradi uporabe neprimernih nadomestnih hidravličnih tekočin.

**Opomba:** Veliko hidravličnih tekočin je skoraj brezbarvnih, kar otežuje zaznavanje puščanj. Za te primere je na voljo aditiv za olje hidravličnega sistema v obliki rdečega barvila v 20 ml stekleničkah. Ena steklenička zadostuje za 15–22 litrov hidravličnega olja. Naročite jo lahko pri pooblaščenem distributerju za izdelke Toro, številka dela je 44-2500.

# Preverjanje hidravličnega sistema

**Servisni interval:** Pred vsako uporabo ali dnevno

Preverite raven hidravlične tekočine pred prvim zagonom motorja in nato vsak dan.

1. Postavite stroj na ravno površino.
2. Postavite ročice v nevtralni zaklenjeni položaj in nato zaženite motor.

   **Opomba:** Motor naj teče pri najnižjih možnih vrtljajih, da se sistem odzrači. **Ne vklapljajte priključne gredi**.
3. Dvignite okrov, da iztegnete dvižne cilindre, ugasnite motor in odstranite ključ.
4. Za dostop do rezervoarja za hidravlično tekočino dvignite sedež.
5. Odstranite pokrovček za dolivanje hidravlične tekočine (Diagram 63) z nastavka za dolivanje.

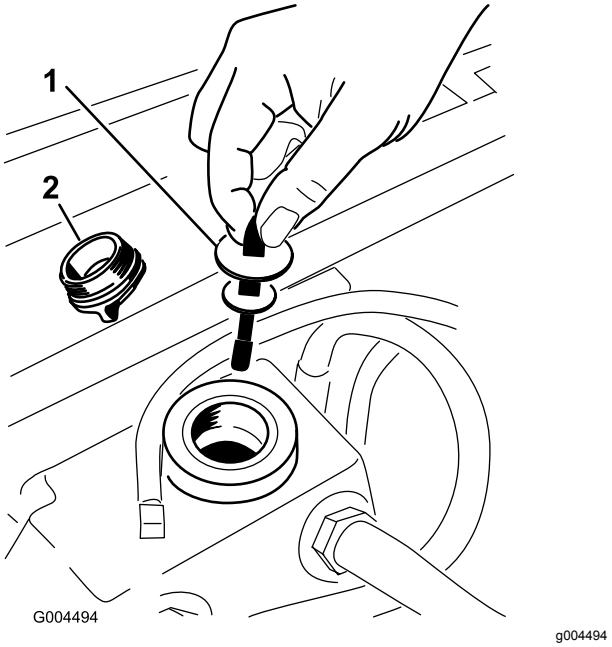


**Diagram 63**

1. Merilna palica
2. Pokrovček za dolivanje

6. Odstranite merilno palico in jo obrišite s čisto krpo (Diagram 63).
7. Postavite merilno palico nazaj v nastavek za dolivanje; nato jo odstranite in preverite raven tekočine (Diagram 63).

   **Opomba:** Če raven tekočine ni med oznakama na merilni palici, dolijte dovolj visokokakovostne hidravlične tekočine, da se bo raven dvignila v območje med oznakama. **Pazite, da ne dolijete preveč.**
8. Namestite merilno palico nazaj in privijte pokrovček nastavka za dolivanje s prsti na nastavek za dolivanje.
9. Preverite vse cevi in armature za puščanje.

# Menjava hidravličnega olja in filtra

**Servisni interval:** Po prvih 200 urah

Vsakih 800 ur

1. Izklopite priključno gred, premaknite ročice za nadzor vožnje v nevtralni in zaklenjeni položaj in zategnite parkirno zavoro.
2. Premaknite ročico plina v položaj Počasi, ugasnite motor, odstranite ključ in počakajte, da se vsi premikajoči deli ustavijo, preden zapustite upravljavčev položaj.
3. Pod hidravlični rezervoar in ohišje menjalnika postavite veliko posodo in odstranite čepe, da izpustite vso hidravlično tekočino (Diagram 64).

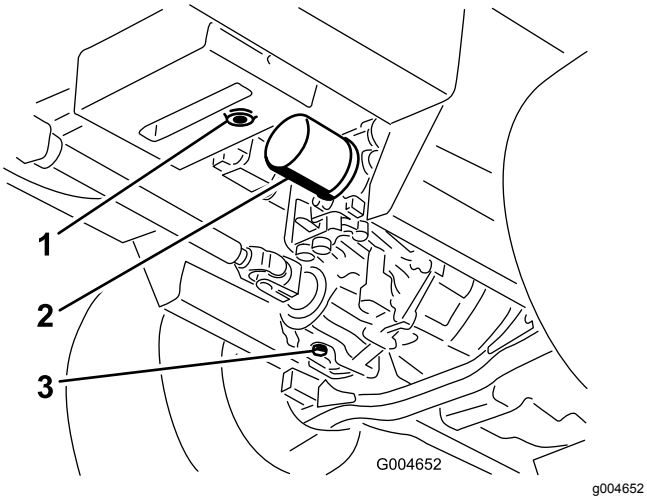


**Diagram 64**

1. Izpustni čep hidravličnega rezervoarja
2. Filter
3. Izpustni čep ohišja menjalnika

4. Očistite območje okoli filtra za hidravlično olje in ga odstranite (Diagram 64).
5. Takoj namestite nov filter za hidravlično olje.
6. Namestite izpustna čepa za hidravlični rezervoar in ohišje menjalnika.
7. Napolnite rezervoar do ustrezne ravni; glejte Vzdrževanje hidravličnih sistemov (stran 55).
8. Zaženite motor in preverite za puščanje olja. Pustite, naj motor teče pet minut in ga nato ugasnite.
9. Po 2 minutah preverite raven hidravlične tekočine; glejte Vzdrževanje hidravličnih sistemov (stran 55).

# *Vzdrževanje okrova kosilnice*

## Nastavitev naklona okrova kosilnice

Naklon kosilne enote je razlika med višino košnje na sprednjem delu roba rezila in zadnjim delom roba rezila. Naklon rezila naj bo približno 8 mm. To pomeni, da je zadnji del roba rezila 8 mm višje od sprednjega.

1. Postavite stroj na ravno površino na tleh delavnice.
2. Nastavite kosilno enoto na želeno višino košnje in premaknite ročico za plin v položaj Počasi, ugasnite motor, vklopite parkirno zavoro in odstranite kontaktni ključ.
3. Zavrtite srednje rezilo tako, da je obrnjeno naravnost naprej.
4. Z uporabo kratkega ravnila izmerite razdaljo med tlemi in sprednjo konico rezila.
5. Zavrtite isto konico rezila nazaj in izmerite razdaljo med tlemi in konico rezila na zadnjem delu okrova.
6. Odštejte sprednjo mero od zadnje, da izračunate naklon rezila.
7. Prilagodite protimatice, s katerimi so zadnje verige/vilice okrova pritrjene, da dvignete zadnji del okrova, tako da bo naklon rezila nastavljen na 8 mm (Diagram 65).

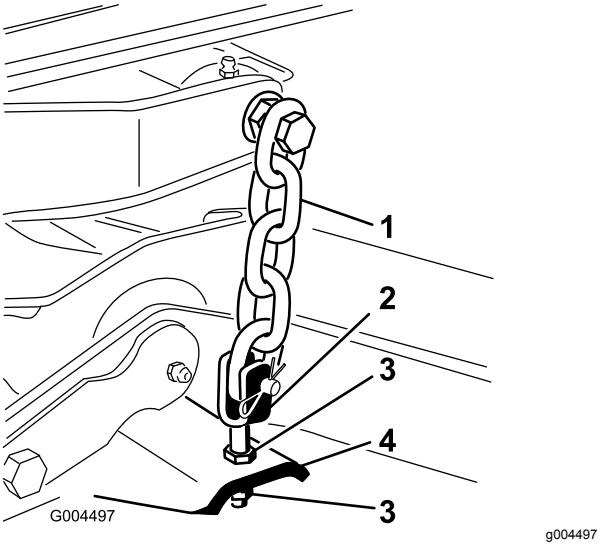


**Diagram 65**

1. Veriga
2. Vilice
3. Protimatica
4. Okrov kosilnice

# Čiščenje

## Čiščenje pod kosilnico

**Servisni interval:** Pred vsako uporabo ali dnevno

Vsak dan odstranite nabrano travo pod kosilnico.

1. Izklopite priključno gred, premaknite ročice za nadzor vožnje v nevtralni in zaklenjeni položaj in zategnite parkirno zavoro.
2. Premaknite ročico plina v položaj Počasi, ugasnite motor, odstranite ključ in počakajte, da se vsi premikajoči deli ustavijo, preden zapustite upravljavčev položaj.
3. Dvignite kosilnico v položaj za prevoz.
4. Dvignite sprednji del stroja s pomočjo podpornih stojal.
5. Temeljito očistite spodnjo stran kosilnice z vodo.

## Odstranjevanje odpadkov

Motorno olje, akumulatorji, hidravlično olje in hladilna tekočina motorja so onesnaževalci. Odpadke odstranite v skladu z državnimi ali lokalnimi predpisi.

# Skladiščenje

## Stroj

1. Temeljito očistite stroj, okrov in motor, posebno pozornost namenite naslednjim območjem:
   - Hladilnik in rešetka hladilnika
   - Pod okrovom
   - Pod pokrovi jermenov okrova
   - Vzmeti protiuteži
   - Sklop priključne gredi
   - Vse mazalke in tečajna mesta
   - Odstranite nadzorno ploščo in očistite notranjost nadzorne omarice
   - Pod ploščo sedeža in na zgornjem delu menjalnika
2. Preverite in prilagodite tlak v sprednjih in zadnjih traktorskih pnevmatikah; glejte Preverjanje tlaka v pnevmatikah (stran 46).
3. Odstranite, nabrusite in uravnotežite rezila kosilnice. Namestite rezila in zategnite pritrdilne elemente z zateznim momentom 115–149 N-m.
4. Preverite, ali so vsi pritrdilni elementi dobro zategnjeni in jih zategnite, če je treba. Še posebej zategnite 6 vijakov, ki pritrjujejo ogrodje okrova kosilnice na vlečno enoto (Diagram 66) z zateznim momentom 359 N-m.

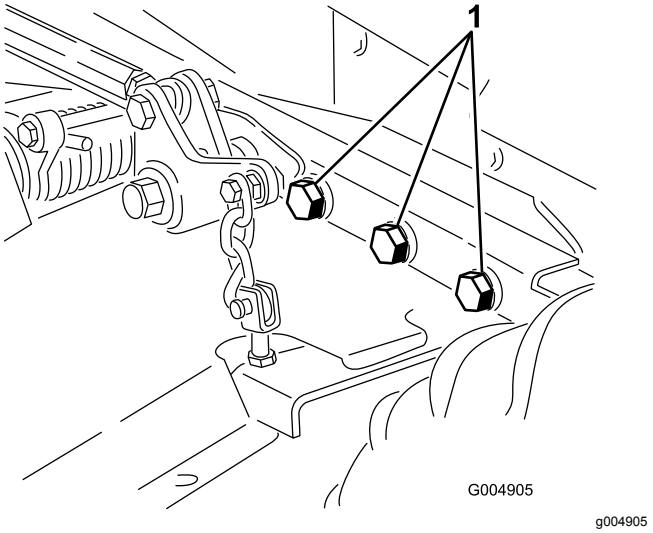


**Diagram 66**

Desna stran ni prikazana.

1. Vijaki

5. Z oljem ali mastjo namažite vse mazalke, tečajne točke in zatiče ventila obtočnega voda menjalnika. Obrišite odvečno mazivo.
6. Opraskane, oluščene ali zarjavele dele laka narahlo obrusite in prebarvajte s korekturnim

lakom. Popravite vse udrtine v kovinskih delih karoserije.

7. Servisiranje akumulatorja in kablov opravite, kot je opisano v nadaljevanju:

   A. Odstranite priključne sponke akumulatorja s priključnih nastavkov akumulatorja.

   B. Očistite akumulator, priključne sponke in priključne nastavke z žično krtačo in raztopino sode bikarbone.

   C. Za preprečevanje korozije namažite priključne sponke kabla in priključne nastavke akumulatorja z mastjo Grafo 112X za ustvarjanje trde zaščitne plasti (št. dela Toro 505-47).

   D. Počasi polnite akumulator 24 ur vsakih 60 dni, da preprečite sulfatizacijo svinca v akumulatorju.

# Motor

1. Izpustite motorno olje iz oljne kadi in namestite izpustni čep.
2. Zamenjajte oljni filter.
3. Napolnite motor s priporočenim motornim oljem.
4. Zaženite motor in ga 2 minuti pustite v prostem teku.
5. Izpraznite gorivo iz rezervoarja za gorivo, vodov za gorivo, črpalke, filtra in izločevalnika. Izpirajte rezervoar za gorivo s čistim dizelskim gorivom in nato povežite vse vode za gorivo.
6. Temeljito očistite in servisirajte sklop zračnega filtra.
7. Zatesnite vhodno odprtino zračnega filtra z zaščitnim trakom, odpornim na vremenske vplive.
8. Preverite, ali sta pokrovček nastavka za dolivanje olja in pokrovček nastavka rezervoarja za gorivo dobro privita.

# Opombe:

# Garancija Toro s popolnim kritjem

Omejena garancija

## Zajeti pogoji in izdelki

Podjetje Toro Company in njegova podružnica Toro Warranty Company, v skladu z medsebojnim dogovorom jamčita, da bo vaš komercialni izdelek Toro (»izdelek«) brez napak v materialu ali izdelavi za obdobje dveh let ali 1.500 delovnih ur*, kar nastopi prej. Garancija velja za vse izdelke z izjemo prezračevalnikov (za te izdelke glejte ločeno garancijsko izjavo). Kjer so izpolnjeni garancijski pogoji, bomo brezplačno popravili izdelek, kar vključuje tudi diagnostiko, delo, sestavne dele in prevoz. Garancije začne veljati na dan, ko je izdelek dostavljen izvirnemu maloprodajnemu kupcu.
* Izdelek s števcem delovnih ur.

## Navodila za uveljavitev garancijskega servisa

Vaša odgovornost je, da obvestite distributerja komercialnih izdelkov ali pooblaščenega zastopnika za komercialne izdelke, pri katerem ste kupili izdelek, takoj ko menite, da so garancijski pogoji izpolnjeni. Če potrebujete pomoč pri iskanju distributerja komercialnih izdelkov ali pooblaščenega zastopnika oziroma če imate vprašanja v zvezi z garancijskimi pravicami, lahko stopite v stik z nami na naslednjem naslovu:

Toro Commercial Products Service Department
Toro Warranty Company
8111 Lyndale Avenue South
Bloomington, MN 55420-1196

952–888–8801 ali 800–952–2740
E-pošta: commercial.warranty@toro.com

## Odgovornost lastnika

Kot lastnik ste odgovorni za izvedbo zahtevanih vzdrževalnih postopkov in nastavitev, navedenih v *Priročniku za upravljanje*. Če obveznega vzdrževanja in prilagoditev ne opravite po načrtu, je lahko to vzrok za razveljavitev garancijskega zahtevka.

## Predmeti in pogoji, za katere garancija ne velja

Vse okvare izdelka, ki se zgodijo v garancijskem obdobju, niso nujno napake v materialu ali izdelavi. Ta garancija ne zajema naslednjega:

- Okvare izdelka, ki so posledica uporabe nadomestnih delov, ki jih ni odobrilo podjetje Toro, oziroma namestitve in uporabe dodatkov ali nastavitev dodatne opreme ali izdelkov, ki niso znamke Toro. Izdelovalec teh delov lahko nudi ločeno garancijo.
- Okvare izdelkov zaradi neizvedenega priporočenega vzdrževanja in/ali nastavitev. Če izdelek Toro ni ustrezno vzdrževan v skladu s priporočenimi postopki za vzdrževanje, ki so navedeni v *Priročniku za upravljanje*, lahko to privede do zavrnitve garancijskih zahtevkov.
- Okvare izdelka, ki so posledica upravljanja izdelka na malomaren, brezbrižen ali nepreviden način.
- Delov, ki so podvrženi obrabi, razen v primerih, ko so pokvarjeni. Primeri izdelkov, ki se lahko obrabijo med normalno uporabo izdelka, vključujejo, vendar niso omejeni na zavorne obloge in ploščice, obloge sklopk, rezila, kolute, valjčke in ležaje (zatesnjene ali namazane), spodnje nože, vžigalne svečke, samosledna kolesa in ležaje, pnevmatike, filtre, jermene in določene sestavne dele škropilnika, kot so membrane, šobe in kontrolni ventili itd.
- Okvare zaradi zunanjih vplivov. Pogoji, na katere ni mogoče vplivati, vključujejo, vendar niso omejeni na vreme, postopke skladiščenja, kontaminacijo, uporabo neodobrenih goriv, hladilnih tekočin, maziv, aditivov, gnojil, vode ali kemikalij itd.
- Okvare ali poslabšanje zmogljivosti zaradi uporabe goriv (npr. bencina, dizelskega goriva ali biodizla), ki niso skladna z ustreznimi industrijskimi standardi.
- Običajni zvoki, vibracije, obrabe in poslabšanje.
- Normalna »obraba« vključuje, vendar ni omejena na poškodbe sedežev zaradi obrabe ali drgnjenja, obrabljene lakirane površine, spraskane nalepke ali okna ipd.

## Deli

Za dele, za katere je predvidena zamenjava po načrtu rednega vzdrževanja, velja garancijsko kritje samo do datuma načrtovane redne zamenjave tega dela. Deli, zamenjani v garancijskem obdobju, postanejo last podjetja Toro in zanje velja enaka garancija kot za izvirni izdelek. Podjetje Toro bo samo presodilo, ali bo treba določeni del popraviti oziroma zamenjati. Toro lahko pri garancijskih popravilih uporabi obnovljene dele.

## Garancija za litij-ionske in ciklične akumulatorje:

Ciklični in litij-ionski akumulatorji imajo navedeno skupno število kilovatnih ur, ki jih lahko v življenjski dobi dosežejo. Postopki upravljanja, polnjenja in vzdrževanja lahko podaljšajo ali skrajšajo celotno življenjsko dobo akumulatorja. Z izrabo akumulatorjev se bo količina uporabnega dela med intervali polnjenja počasi zmanjševala, dokler akumulator ne bo popolnoma izrabljen. Za zamenjavo izrabljenih akumulatorjev zaradi običajne uporabe je odgovoren lastnik izdelka. V običajnem garancijskem obdobju za izdelek bo morda treba opraviti zamenjavo akumulatorja na stroške lastnika. Opomba (samo za litij-ionske akumulatorje): litij-ionski akumulator ima garancijo z delnim povračilom stroškov, ki začne veljati v 3. letu in velja do 5. leta, glede na čas v uporabi in porabljene kilovatne ure. Za dodatne informacije glejte *Priročnik za upravljanje*.

## Vzdrževanje na stroške lastnika

Pregled motorja, mazanje, čiščenje in poliranje, zamenjava filtrov, hladilne tekočine in dokončanje priporočenega vzdrževanja so samo nekateri običajni postopki, ki jih je treba opraviti za izdelke Toro na stroške lastnika.

## Splošni pogoji

V skladu s to garancijo je edina dovoljena možnost popravilo s strani pooblaščenega distributerja ali zastopnika za izdelke Toro.

**Podjetji Toro Company in Toro Warranty Company ne prevzemata nikakršne odgovornosti za posredno, naključno ali posledično škodo, ki je povezana z uporabo izdelkov Toro, ki jih zajema garancija, vključno z vsemi stroški zagotavljanja nadomestne opreme ali storitve ali nezmožnosti uporabe zaradi v razumnem obdobju nedokončanega garancijskega popravila. Razen spodaj navedene garancije za emisije, če je veljavna, niso dane nobene druge izrecne garancije. Vse implicitne garancije glede primernosti za nadaljnjo prodajo ali za uporabo so omejene na obdobje trajanja te izrecne garancije.**

Nekatere države ne dovoljujejo izključitve naključne in posledične škode oziroma omejitve trajanja implicitne garancije, zato morda zgoraj navedene omejitve in izključitve ne veljajo za vas. Na podlagi te garancije imate določene zakonske pravice, vendar morda za vas veljajo tudi druge pravice, ki so odvisne od državne zakonodaje.

## Opomba glede garancije za motor:

Za sistem za zmanjšanje onesnaževanja, vgrajen v izdelek, lahko velja ločena garancija, ki izpolnjuje zahteve ameriških agencije EPA (Environmental Protection Agency) in kalifornijske komisije CARB (California Air Resources Board). Zgoraj navedene omejitve ur delovanja ne veljajo za garancijo za sistem za zmanjšanje onesnaževanja.
Za podrobnosti glejte garancijsko izjavo o sistemih za zmanjšanje onesnaževanja motorja, ki je priložena izdelku ali dokumentaciji proizvajalca motorja.

## Države razen Združenih držav Amerike in Kanade

Za specifične garancijske pogoje, ki veljajo za vašo državo, pokrajino ali zvezno državo, se morajo stranke, ki so kupile izdelke Toro, ki so bili izvoženi iz Združenih držav Amerike ali Kanade, obrniti na distributerja (zastopnika) za izdelke Toro. Če iz kakršnega koli razloga niste zadovoljni s storitvami svojega distributerja ali če imate težave pri pridobivanju informacij o garanciji, se lahko obrnete na uvoznika za izdelke Toro.