Form No. 3419-257 Rev C

53 cm gressklipper med kverning / oppsamling bak / sideutslipp

Modellnr. 29732—Serienr. 402100000 og oppover

Modellnr. 29734—Serienr. 402100000 og oppover

Brukerhåndbok

Innledning

Denne gressklipperen av skyvemodell med roterende kniver er beregnet for privat bruk. Den er hovedsakelig beregnet på å klippe gress på godt vedlikeholdte plener på private eiendommer. Den er ikke beregnet på å klippe kratt eller for jordbruksbruk.

Les denne håndboken nøye, slik at du lærer å bruke og vedlikeholde produktet på riktig måte og unngår person- eller produktskade. Du har ansvar for å bruke produktet på en riktig og sikker måte.

Du kan kontakte Toro direkte på www.Toro.com for informasjon om produkter og tilbehør, hjelp til å finne en forhandler eller for å registrere produktet ditt.

Hvis maskinen må repareres, eller du trenger service, originale Toro-deler eller mer informasjon, kan du kontakte et autorisert forhandlerverksted eller Toros kundeserviceavdeling. Ha modell- og serienummer for hånden når du tar kontakt. Figur 1 viser hvor på produktet modell- og serienumrene er plassert. Skriv inn numrene i de tomme feltene.

Viktig: **Med smarttelefonen eller nettbrettet skanner du QR-koden på serienummermerket for å få tilgang til garantien, deler og annen produktinformasjon.**

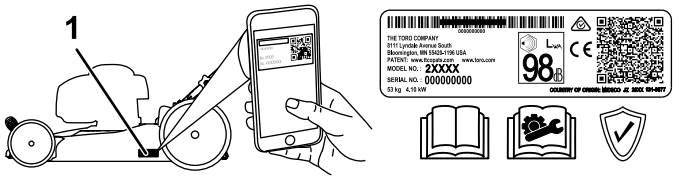

g226626

Figur 1

1. Plassering av modell- og serienummer

Modellnr. _____

Serienr. _____

Denne brukerhåndboken identifiserer mulige farer, og markerer sikkerhetsbeskjeder gjennom sikkerhetsvarslingssymbolet (Figur 2) som varsler om en fare som kan føre til alvorlige skader eller dødsfall hvis du ikke følger de anbefalte forholdsreglene.

g000502

Figur 2

Sikkerhetsvarselssymbol

I tillegg brukes to ord for å utheve informasjon. **Viktig** gjør oppmerksom på spesiell mekanisk informasjon og **Obs** henviser til generell informasjon som det er verdt å huske på.

Dette produktet er i samsvar med alle relevante europeiske direktiver. Se eget samsvarserklæringsskjema for produktet for detaljert informasjon.

Nettomoment: Motorens brutto- eller nettomoment ble beregnet i et laboratorium av motorprodusenten i overensstemmelse med Society of Automotive Engineers (SAE) J1940 eller J2723. Når den er konfigurert til å overholde sikkerhets-, utslipps- og driftskrav, vil det faktiske dreiemomentet for motorer for gressklipper i denne klassen være betydelig lavere. Se motorprodusentens informasjon som følger med maskinen.

Sikkerhetsanordninger på maskinen skal ikke tukles med eller deaktiveres, og riktig drift må sjekkes regelmessig. Ikke prøv å justere eller tukle med motorhastighetskontrollen, da dette kan utgjøre en usikker driftstilstand, som kan føre til personskader.

Innhold

Innledning 1
Sikkerhet 2
Generell sikkerhet 2
Sikkerhets- og instruksjonsmerker 3
Montering 4
1 Folde ut håndtaket 4
2 Montere tilbakespolingsstartersnoren i snorføreren 4

© 2019—The Toro® Company
8111 Lyndale Avenue South
Bloomington, MN 55420

Registrer ditt produkt på www.Toro.com.

CE

Oversettelse av originalen (NO)
Trykt i Mexico
Med enerett

*3419-257*C

3 Fylle olje på motoren 5
4 Lade batteriet 6
5 Montere gressposen 6
Oversikt over produktet 7
Spesifikasjoner 8
Bruk 8
Før bruk 8
Sikkerhet før bruk 8
Fylle drivstofftanken 9
Kontrollere motoroljenivået 9
Justere klippehøyden 10
Under bruk 10
Sikkerhet under drift 10
Starte motoren 11
Bruke selvdrift 11
Slå av motoren 12
Kverne klippet gress 12
Samle opp gresset 12
Sideutslipp av gress- og løvrester 13
Brukstips 13
Etter bruk 14
Sikkerhet etter bruk 14
Rengjøre maskinens underside 14
Folde sammen håndtaket 14
Vedlikehold 15
Anbefalt vedlikeholdsplan 15
Sikkerhet ved vedlikehold 15
Gjøre klar til vedlikehold 15
Vedlikeholde luftfilteret 16
Skifte motorolje 16
Lade opp batteriet 17
Bytte ut sikringen 18
Skift ut kniven 18
Justere selvdrift 19
Lagring 20
Gjøre maskinen klar til oppbevaring 20
Ta maskinen frem fra oppbevaring 20

Sikkerhet

Denne maskinen har blitt designet i henhold til EN ISO-standard 5395:2013.

Generell sikkerhet

Dette produktet kan amputere hender og føtter og slynge gjenstander opp i luften. Følg alltid alle sikkerhetsinstruksjoner for å unngå alvorlige skader.

- Les, forstå og følg instruksjonene og advarslene i denne *brukerhåndboken* og på maskinen og utstyret før du starter motoren.
- Hold hender og føtter borte fra roterende deler på maskinen. Hold deg unna alle åpninger på utløpssjakten.
- Bruk aldri maskinen uten at alle verneplater og andre sikkerhetsanordninger sitter på plass og fungerer som tiltenkt.
- Hold tilskuere og barn borte fra arbeidsområdet. Ikke la barn bruke maskinen. Maskinen skal kun brukes av ansvarlige personer som har opplæring, er kjent med instruksjonene og er fysisk i stand til å bruke den.
- Stopp maskinen, slå av motoren, ta ut tenningsnøkkelen (hvis utstyrt), og vent til alle bevegelige deler har stanset før du utfører service, fyller drivstoff eller fjerner materiale fra maskinen.

Feilaktig bruk og vedlikehold av maskinen kan føre til personskade. For å redusere muligheten for skader må du følge disse sikkerhetsinstruksjonene og alltid være oppmerksom på sikkerhetsalarmsymbolet (⚠), som betyr Forsiktig, Advarsel eller Fare – personsikkerhetsinstruks. Hvis ikke disse instruksjonene tas hensyn til, kan det føre til alvorlige personskader eller dødsfall.

Sikkerhets- og instruksjonsmerker

Sikkerhetsmerker og -instruksjoner er lett synlige for føreren og er plassert i nærheten av alle områder som representerer en potensiell fare. Bytt ut alle merker som er ødelagte eller mangler.

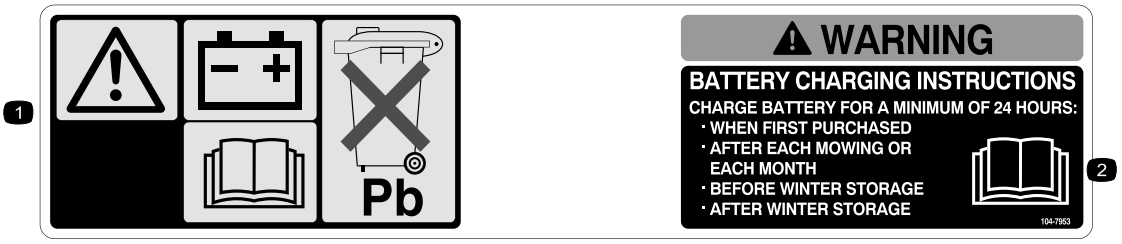

decal104-7953

104-7953

Kun modeller med elektrisk start

1. Advarsel – les *Brukerhåndboken* for å få informasjon om lading av batteriet; inneholder bly, må ikke kastes.
2. Les *Brukerhåndboken*.

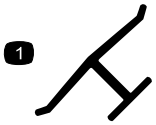

decaloemmarkt

Produsentens merke

1. Dette merket angir om kniven er identifisert som en del fra den originale maskinprodusenten.

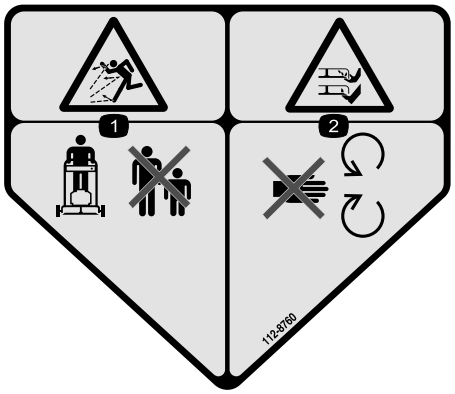

decal112-8760

112-8760

1. Fare for at gjenstander slynges gjennom luften – hold andre på god avstand.
2. Fare for å kutte/lemleste hender og føtter i gressklipperkniv – hold trygg avstand fra bevegelige deler.

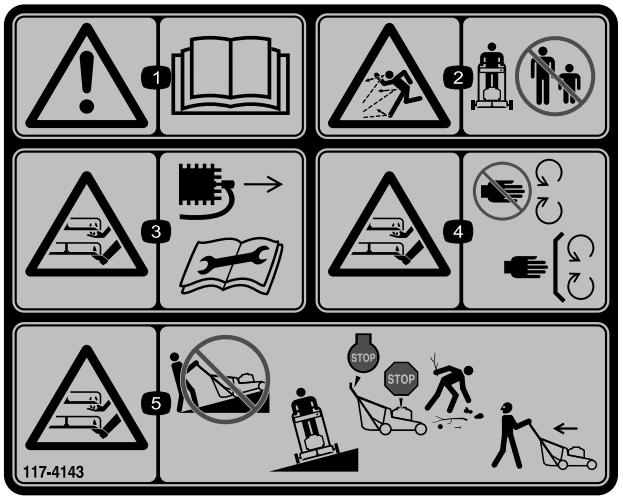

decal117-4143

117-4143

1. Advarsel – les *brukerhåndboken*.
2. Fare for at gjenstander slynges gjennom luften – hold tilskuere på god avstand.
3. Fare for kutting/lemlesting av hender og føtter, gressklipperkniv – koble fra tennpluggkabelen og les *brukerhåndboken* før du utfører vedlikehold.
4. Fare for å kutte/lemleste hender og føtter, gressklipperkniv – hold trygg avstand fra bevegelige deler og hold alle verneplater og skydd på plass.
5. Fare for kutting/lemlesting av hender eller føtter, gressklipperkniv: ikke bruk opp og ned skråninger; skal kun brukes på tvers av løyper; slå av motoren og vent til alle bevegelige deler har stanset før du forlater maskinen.; plukk opp rusk før klipping; se bakover og nedover når du beveger deg i revers.

Montering

Viktig: **Fjern og kast plasten som beskytter motoren og eventuelt annet plast- eller innpakningsmateriale på maskinen.**

Viktig: **For å unngå utilsiktet start må du ikke sette nøkkelen inn i elektrisk start-tenningen (hvis utstyrt med dette) før du er klar til å starte motoren.**

1

Folde ut håndtaket

Ingen deler er nødvendige

Prosedyre

⚠ ADVARSEL

Hvis man folder sammen eller ut håndtaket på feil måte, kan dette føre til skade på ledningene, noe som igjen kan utgjøre en usikker driftstilstand.

- **Pass på at du ikke skader ledningene når du folder sammen eller ut håndtaket.**
- **Hvis en ledning blir skadet kontakter du et autorisert forhandlerverksted.**

1. Fjern håndtaksknottene og boltene fra maskinhuset (Figur 3).
2. Fest håndtaket til maskinhuset (Figur 3).

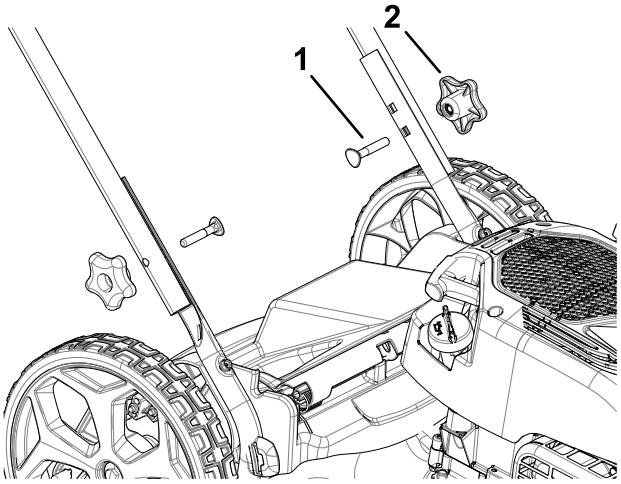

Figur 3

1. Skrue
2. Knott

3. Flytt håndtaket til driftsstillingen (Figur 4).

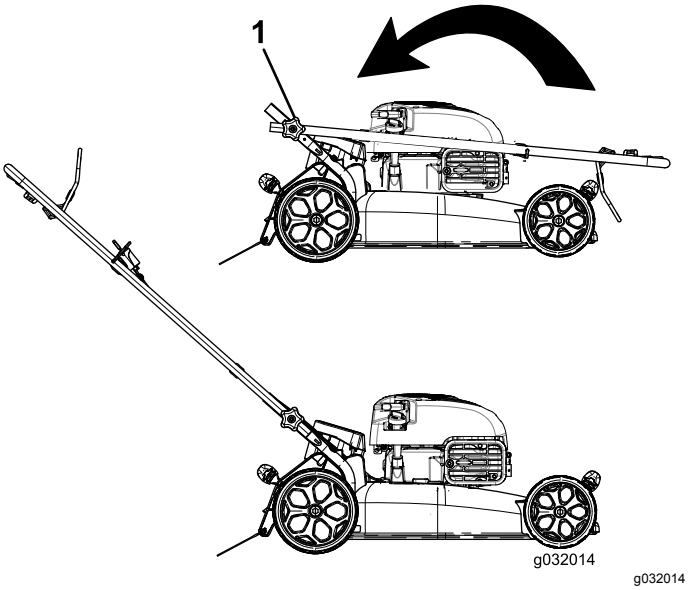

Figur 4

1. Håndtaksknott (to)

Viktig: **Før kablene på utsiden av håndtaket når du bretter ut håndtaket (Figur 5).**

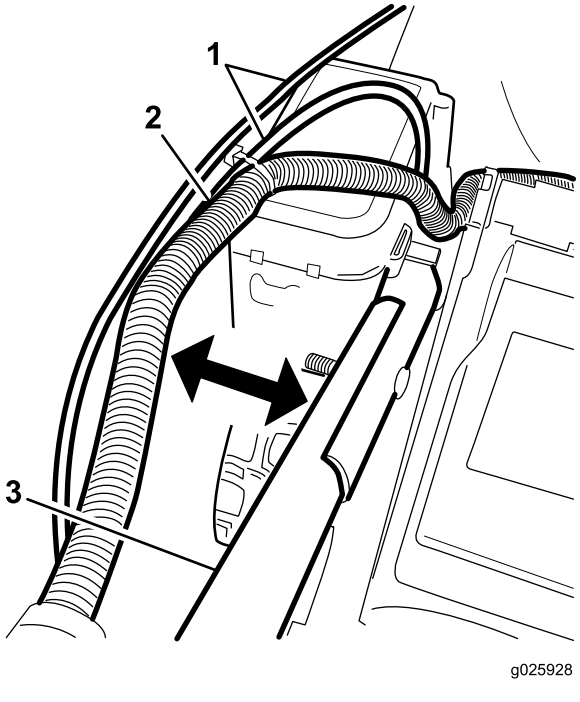

Figur 5

Modell med elektrisk start vises

1. Kabler
2. Ledningssats (kun for modeller med elektrisk start)
3. Håndtak

4. Monter håndtaksknottene og stram dem til for hånd.

2

Montere tilbakespolings-startersnoren i snorføreren

Ingen deler er nødvendige

Prosedyre

Viktig: **Monter tilbakespolingsstartersnoren i snorføreren for å starte motoren sikkert og på en enkelt måte hver gang du bruker maskinen.**

Hold knivkontrollbøylen til det øvre håndtaket, og trekk tilbakespolingsstartersnoren gjennom snorføreren på håndtaket (Figur 6).

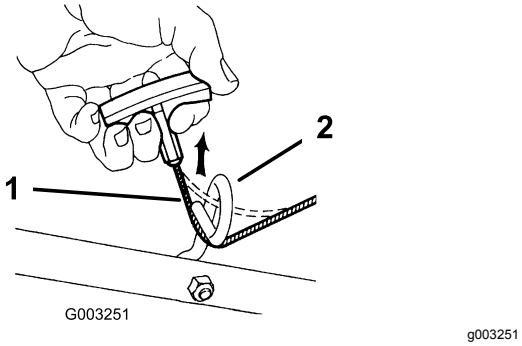

Figur 6

1. Tilbakespolingsstartersnor
2. Snorfører

3

Fylle olje på motoren

Ingen deler er nødvendige

Prosedyre

Viktig: **Maskinen leveres ikke med olje i motoren. Før du starter motoren, fyll olje på motoren.**

Spesifikasjoner for motorolje

Motoroljekapasitet	0,44 l
Oljeviskositet	SAE 30 eller SAE 10W-30 rensende olje
API-serviceklassifikasjon	SJ eller høyere

1. Flytt maskinen til en jevn flate.
2. Fjern peilestaven ved å vri lokket mot venstre og trekke den ut (Figur 7).

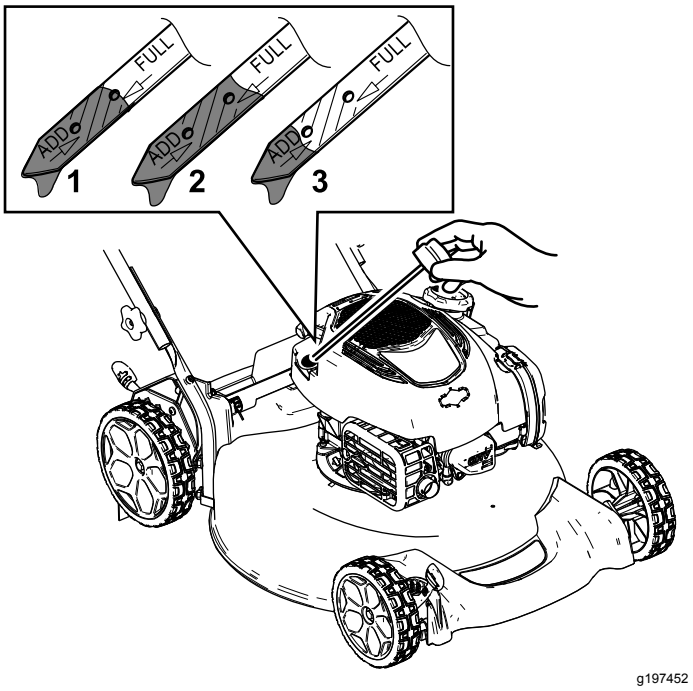

Figur 7

1. Full
2. Høy
3. Fyll på

3. Hell forsiktig olje i oljepåfyllingsrøret til motoren er ¾ full.
4. Vent i tre minutter til oljen stabiliseres i motoren.
5. Tørk av peilestaven med en ren fille.
6. Før peilestaven helt inn i oljepåfyllingsrøret, og trekk den så ut igjen.

7. Les av oljenivået på peilestaven (Figur 7).
   - Hvis oljenivået er for lavt, fyll forsiktig på litt olje i oljepåfyllingsrøret, vent i tre minutter, og gjenta så trinn 5 til og med 7, til oljenivået på peilestaven er ved riktig nivå.
   - Hvis oljenivået på peilestaven er for høyt, må du tappe av olje helt til oljenivået på peilestaven på ved riktig nivå. Se Skifte motorolje (side 16).

   Viktig: **Hvis oljenivået i motoren er for lavt eller for høyt, og du kjører motoren, kan dette føre til skade på motoren.**
8. Sett peilestaven godt inn i oljepåfyllingsrøret.

4

Lade batteriet

Ingen deler er nødvendige

Prosedyre

Kun modeller med elektrisk start

Se Lade opp batteriet (side 17).

5

Montere gressposen

Ingen deler er nødvendige

Prosedyre

1. Plasser posen over rammen som vist i Figur 8.

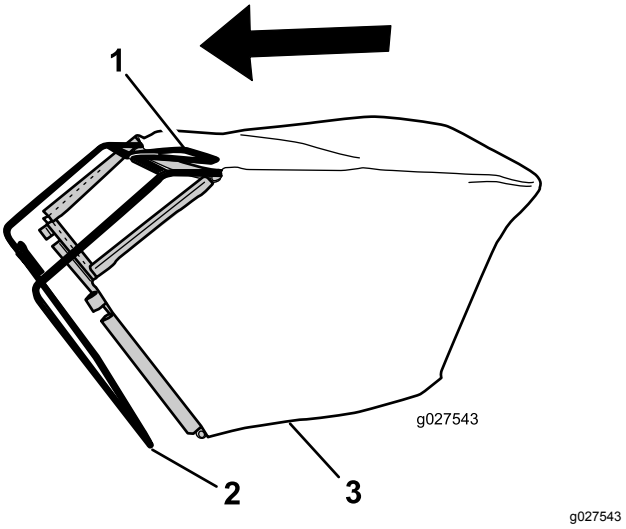

Figur 8

1. Håndtak
2. Ramme
3. Gresspose

Merk: Ikke plasser posen over håndtaket (Figur 8).

2. Hekt bunnen på posen fast til rammebunnen (Figur 9).

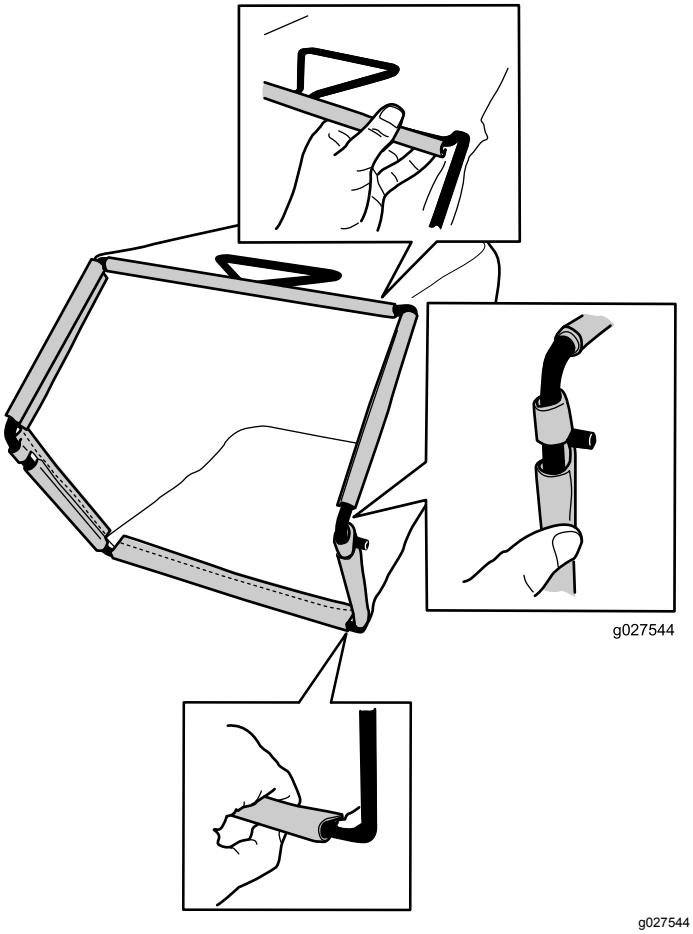

Figur 9

3. Hekt topp- og sidekantene av posen fast til henholdsvis toppen og sidene av rammen (Figur 9).

Oversikt over produktet

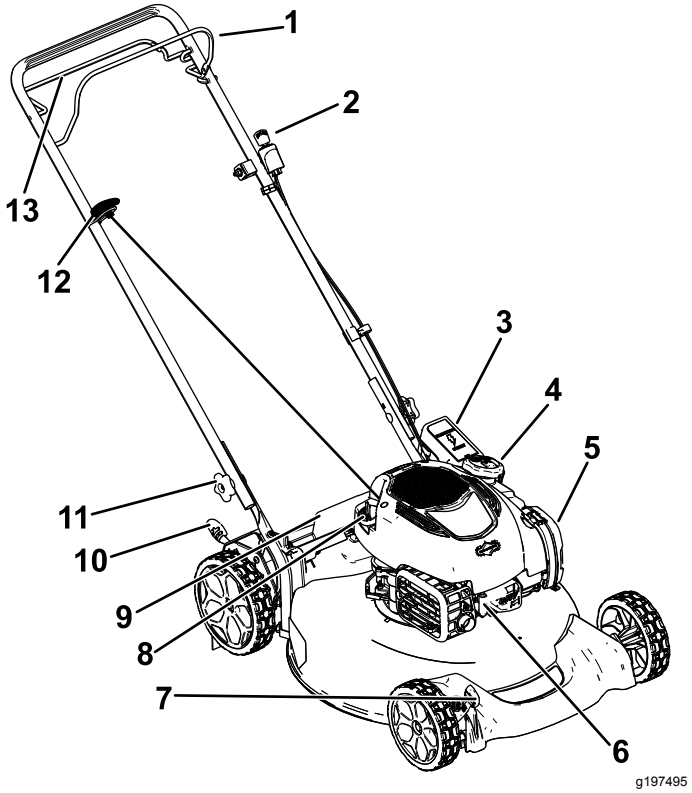

Figur 10

Modell med elektrisk start vises

1. Knivkontrollbøyle
2. Tenningsnøkkel (kun for modeller med elektrisk start)
3. Batteri (kun for modeller med elektrisk start)
4. Drivstofftanklokk
5. Luftfilter
6. Tennplugg
7. Fremre klippehøydespak
8. Oljelokk/peilestav
9. Bakre avleder
10. Bakre klippehøydespak
11. Håndtaksknott (to)
12. Tilbakespolingsstarterhåndtak
13. Selvdriftsbøyle

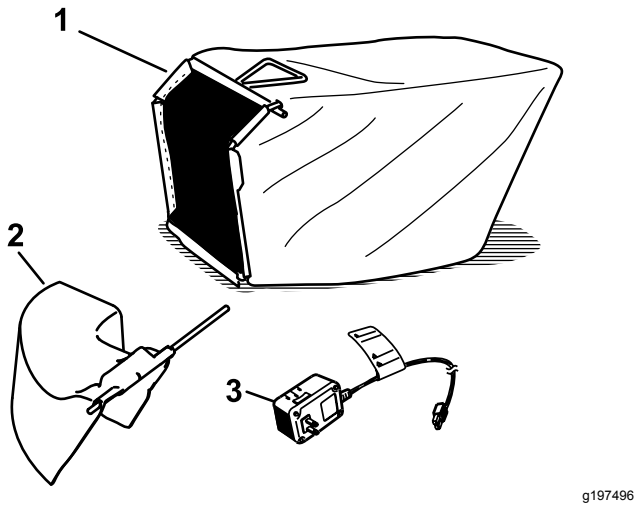

Figur 11

1. Gresspose
2. Sideutslippssjakt
3. Batterilader (kun på modeller med elektrisk start)

Spesifikasjoner

Modell	Vekt	Lengde	Bredde	Høyde
29732	34 kg	140 cm	56 cm	102 cm
29734	39 kg	140 cm	56 cm	102 cm

Bruk

Merk: Angi hva som er høyre og venstre side på maskinen ved å stå i normal arbeidsstilling.

Før bruk

Sikkerhet før bruk

Generell sikkerhet

- Gjør deg kjent med sikker bruk av utstyret, driftskontrollene og sikkerhetssymbolene.
- Kontroller at alle vern og sikkerhetsanordninger, som avledere og/eller gressoppsamlere, er på plass og fungerer korrekt.
- Undersøk alltid maskinen for å sikre at knivene, knivboltene og klippeenheten er fri for skader og slitasje.
- Undersøk området hvor du skal bruke maskinen, og fjern alle gjenstander som kan komme i veien for bruken av maskinen eller slynges ut av maskinen.
- Når du justerer klippehøyden kan du komme i kontakt med kniv i bevegelse, noe som kan forårsake alvorlig personskade.
  - Slå av motoren, fjern tenningsnøkkelen (kun for modeller med elektrisk start), og vent til alle bevegelige deler har stanset.
  - Ikke plasser fingrene under huset når du justere klippehøyden.

Drivstoffsikkerhet

- Drivstoff er meget brannfarlig og svært eksplosivt. Brann eller eksplosjon forårsaket av drivstoff kan påføre deg og andre brannskader samt ødelegge eiendom.
  - Når du fyller tanken, må drivstoffkannen og/eller maskinen være plassert direkte på bakken og ikke i et kjøretøy eller på en gjenstand, for å hindre at statisk elektrisitet antenner drivstoffet.
  - Fyll opp drivstofftanken utendørs på et åpent område når motoren er nedkjølt. Tørk opp eventuelt drivstoffsøl.
  - Ikke håndter drivstoff når du røyker eller er i nærheten av åpen ild eller gnister.
  - Ikke ta lokket av drivstofftanken eller fyll på drivstofftanken mens motoren går eller er varm.
  - Ikke prøv å starte motoren hvis du har sølt drivstoff. Unngå antenningskilder til all drivstoffdamp er forsvunnet.

– Drivstoff må oppbevares på en godkjent kanne, utenfor barns rekkevidde.

- Drivstoff kan føre til skader eller dødsfall hvis det svelges. Hvis du utsettes for damp fra drivstoff over lengre tid, kan dette føre til alvorlig skade og sykdom.
  - Unngå innånding av damp fra drivstoff over lengre tid.
  - Hold hendene og ansiktet unna dysen og drivstofftankåpningen.
  - Hold drivstoffet unna øyne og hud.

Fylle drivstofftanken

- For best resultat må du bruke kun ren, fersk og blyfri bensin med oktankvalitet på 87 eller høyere (vurderingsmetode (R+M)/2)).
- Oksidert drivstoff med opptil 10 % etanol eller 15 % MTBE i volum er godkjent.
- **Ikke** bruk etanolblandinger av bensin (som f.eks. E15 eller E85) med mer enn 10 % etanol i volum. Det kan føre til ytelsesproblemer og/eller motorskade som kanskje ikke dekkes av garanti.
- **Ikke** bruk bensin som inneholder metanol.
- **Ikke** oppbevar drivstoff i drivstofftanken eller i drivstoffbeholdere over vinteren, med mindre det er tilsatt drivstoffstabilisator i drivstoffet.
- **Ikke** bland olje i bensinen.

Fyll drivstofftanken med ny, blyfri bensin fra en av de store bensinstasjonskjedene (Figur 12).

Viktig: **For å redusere oppstartsproblemer, tilsett drivstoffstabilisator i drivstoffet året rundt. Bland stabilisatoren med drivstoff som er mindre enn 30 dager gammelt.**

Se brukerhåndboken for motoren for mer informasjon.

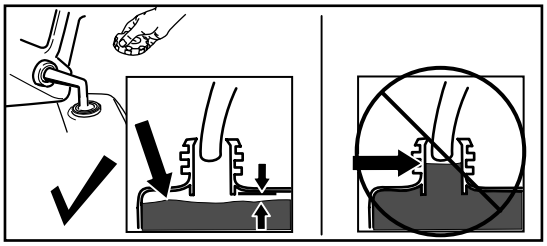

g230458

Figur 12

Kontrollere motoroljenivået

Serviceintervall: For hver bruk eller daglig

1. Flytt maskinen til en jevn flate.
2. Fjern peilestaven ved å vri lokket mot venstre og trekke den ut (Figur 13).

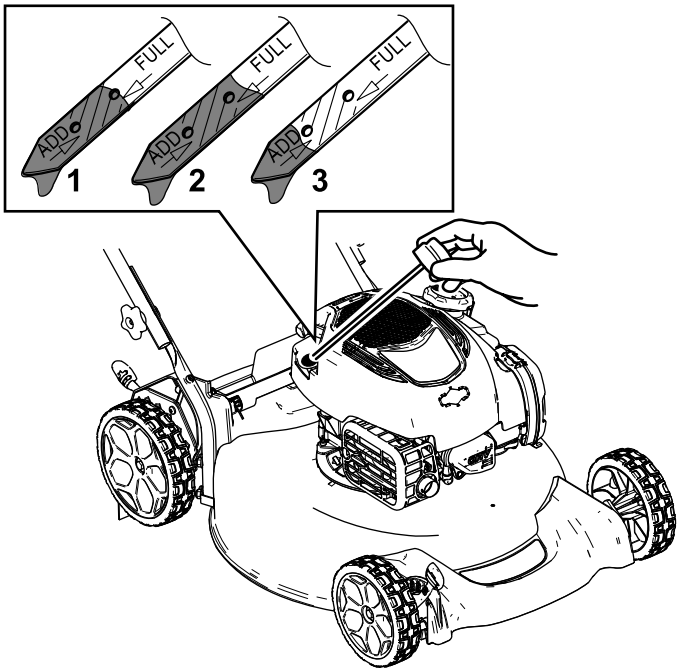

g197452

Figur 13

1. Full
2. Høy
3. Fyll på

3. Tørk av peilestaven med en ren fille.
4. Før peilestaven helt inn i oljepåfyllingsrøret, og trekk den så ut igjen.
5. Les av oljenivået på peilestaven (Figur 13).
   - Hvis oljenivået er for lavt (Figur 13), fyll forsiktig på litt SAE 30 eller SAE 10W-30 rensende olje i oljepåfyllingsrøret, vent i tre minutter, og gjenta så trinn 3 til og med 5, til oljenivået på peilestaven er ved riktig nivå. For å finne oljetypen. Se Skifte motorolje (side 16).
   - Hvis oljenivået på peilestaven er for høyt (Figur 13), må du tappe av olje helt til oljenivået på peilestaven på ved riktig nivå. Se Skifte motorolje (side 16).

   Viktig: **Hvis oljenivået i motoren er for lavt eller for høyt, og du kjører motoren, kan dette føre til skade på motoren.**
6. Sett peilestaven godt inn i oljepåfyllingsrøret.

Justere klippehøyden

Juster klippehøyden som ønsket. Still alle klippehøydespakene til samme høyde. For å heve og senke maskinen, se Figur 14.

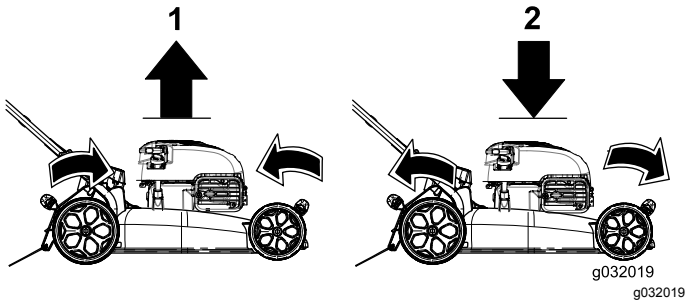

Figur 14

1. Hev maskinen
2. Senk maskinen

Viktig: **Klippehøydeinnstillingene er 32 mm, 44 mm, 57 mm, 70 mm, 83 mm og 95 mm.**

Under bruk

Sikkerhet under drift

Generell sikkerhet

- Ha på deg passende klær, inkludert vernebriller, langbukser, sklisikkert og kraftig fottøy og hørselsvern. Sett opp langt hår, fest løse klær og ikke bruk løse smykker.
- Ikke bruk maskinen når du er syk, trett eller påvirket av alkohol eller andre rusmidler.
- Kniven er skarp, kontakt med kniven kan føre til personskader. Slå av motoren, fjern tenningsnøkkelen (kun for modeller med elektrisk start), og vent til alle bevegelige deler har stanset før du forlater førerplassen.
- Når du slipper knivkontrollbøylen, skal motoren slå seg av og knivene stanse innen tre sekunder. Hvis de ikke stopper som de skal, skal du umiddelbart slutte å bruke maskinen. Kontakt en autorisert serviceforhandler.
- Hold andre personer, spesielt små barn, borte fra arbeidsområdet. Stopp maskinen hvis noen kommer inn på området.
- Se alltid bakover og ned du før du flytter maskinen i revers.
- Maskinen skal kun brukes under forhold med god sikt og egnede værforhold. Ikke bruk maskinen hvis det er fare for lyn.
- Vått gress eller løv kan føre til alvorlig personskade hvis du mister fotfestet og kommer i kontakt med kniven. Unngå klipping i våte forhold.
- Vær spesielt forsiktig når du nærmer deg hjørner, busker, trær eller andre objekter som kan hindre sikten din.
- Vær oppmerksom på hull, steiner eller andre skjulte objekter. Ujevnt terreng kan føre til at maskinen velter eller at du mister balansen eller fotfeste.
- Hvis maskinen treffer en gjenstand eller begynner å vibrere, slå av motoren øyeblikkelig, ta ut nøkkelen (hvis den kommer med nøkkel), vent til alle deler i bevegelse har stoppet, og koble kabelen fra tennpluggen før du undersøker maskinen for skade. Foreta alle nødvendige reparasjoner før du gjenopptar bruk.
- Før du forlater førerplassen, må du slå av motoren, fjerne tenningsnøkkelen (kun for modeller med elektrisk start) og vente til alle bevegelige deler har stanset.
- Hvis motoren er varm, vil lyddemperen være varm og kan forårsake alvorlige brannsår. Ikke berør den varme lyddemperen.
- Kontroller gressoppsamlingskomponentene og utslippssjakten regelmessig, og skift dem ut med produsentens anbefalte deler når det er nødvendig.
- Bruk bare tilbehør og utstyr som er godkjent av The Toro® Company.

Sikkerhet i bakker

- Klipp på tvers av bakker, aldri oppover og nedover. Vær ytterst forsiktig når du forandrer retning i skråninger.
- Klipp ikke i overdrevent bratte skråninger. Dårlig fotfeste kan føre til at du glir og faller.
- Vær forsiktig når du klipper gress i nærheten av kanter, grøfter eller voller.

Starte motoren

1. Trekk knivkontrollbøylen (Figur 15) mot håndtaket og hold den der.

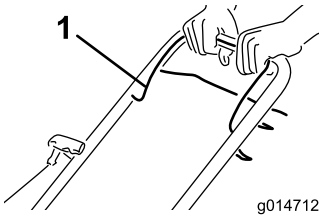

g014712

Figur 15

1. Knivkontrollbøyle

2. Sett nøkkelen i den elektriske starteren (hvis utstyrt med dette) og vri den om (se Figur 16) eller trekk i tilbakespolingshåndtaket (Figur 17).

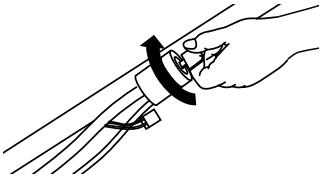

g014717

Figur 16

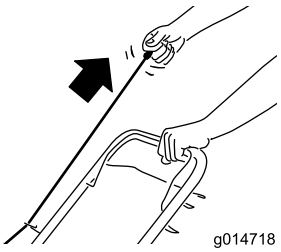

g014718

Figur 17

Merk: Hvis maskinen ikke starter, ta kontakt med et autorisert forhandlerverksted.

Bruke selvdrift

Kun for modeller med selvdrift

For å bruke maskinen med selvdrift klemmer du selvdriftsbøylen (Figur 18) mot håndtaket og holder den.

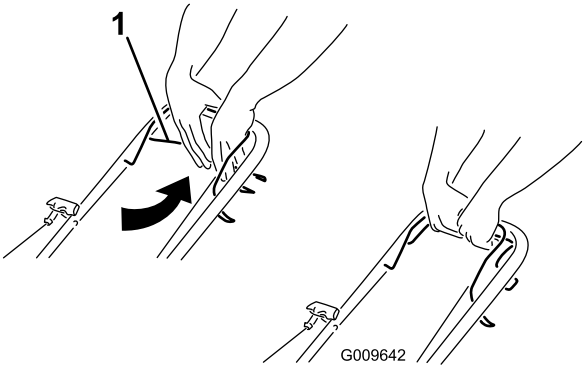

g009642

Figur 18

1. Selvdriftsbøyle

For å koble fra selvdriften, slipp opp selvdriftsbøylen.

Merk: Maks. selvdriftshastighet er fast. For å redusere bakkehastigheten, øk avstanden mellom selvdriftsbøylen og håndtaket.

Slå av motoren

Serviceintervall: For hver bruk eller daglig

Frigjør knivkontrollbøylen for å slå av motoren (Figur 19).

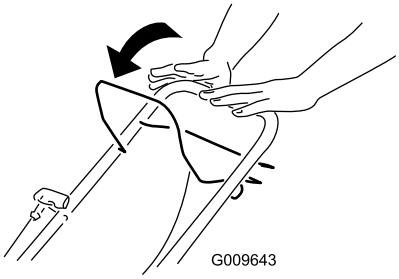

g009643

Figur 19

Merk: Fjern nøkkelen (hvis utstyrt med dette) når du forlater maskinen.

Viktig: **Når du slipper knivkontrollbøylen, skal motoren slå seg av og knivene stanse innen tre sekunder. Hvis de ikke stopper, skal du umiddelbart slutte å bruke maskinen. Kontakt en autorisert serviceforhandler.**

Kverne klippet gress

Maskinen leveres klar til å kverne gress- og løvrester tilbake i plenen.

Hvis gressposen er på maskinen, skal den fjernes før du kverner gress- og løvrester. Se Fjerne gressposen (side 12).

Samle opp gresset

Bruk gressposen når du vil samle opp gress- og løvrester fra plenen.

Montere gressposen

1. Løft opp gressavlederen (Figur 20).

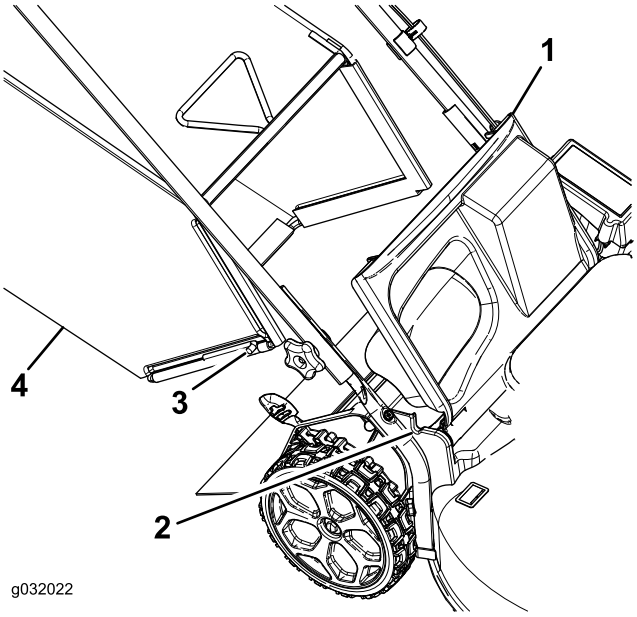

g032023

Figur 20

1. Bakre avleder
2. Hakk i håndtaksbraketten (2)
3. Stangende (2)
4. Gresspose

2. Sett stangendene til gressposen inn i hakkene på håndtaksbrakettene (Figur 20).
3. La den bakre avlederen hvile på posen.

Fjerne gressposen

1. Løft opp gressavlederen (Figur 20).
2. Løft gressposehåndtaket ut fra hakkene på håndtaksbrakettene og fjern posen fra maskinen.
3. Lukk den bakre gressavlederen.

Sideutslipp av gress- og løvrester

Montere sideutslippssjakten

1. Løft opp gressavlederen (Figur 21).

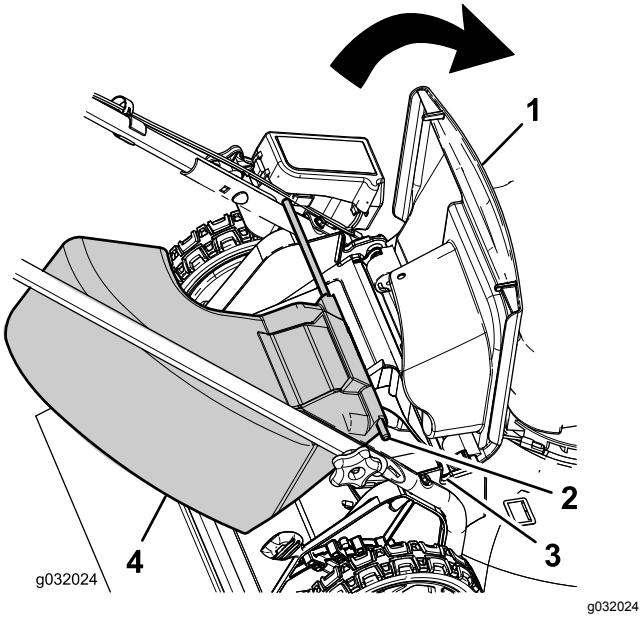

Figur 21

1. Bakre avleder	3. Hakk i håndtaksbraketten (2)
2. Stangende (2)	4. Sideutslippssjakt

Merk: Hvis gressposen er på maskinen, fjern den. Se Fjerne gressposen (side 12).

2. Sett stangendene til sideutslippssjakten inn i hakkene på håndtaksbrakettene (Figur 21).
3. La den bakre avlederen hvile på sjakten.

Fjerne sideutslippssjakten

1. Løft opp gressavlederen (Figur 21).
2. Løft sideutslippssjakten ut fra hakkene på håndtaksbrakettene og fjern sjakten fra maskinen.
3. Lukk den bakre gressavlederen.

Brukstips

Generelle klippetips

- Undersøk området der du skal bruke maskinen, og fjern alle gjenstander som kan slynges ut av maskinen.
- La ikke kniven treffe harde gjenstander. Klipp aldri over en gjenstand med overlegg.
- Hvis maskinen treffer en gjenstand eller begynner å vibrere, slå av motoren øyeblikkelig, ta ut nøkkelen (hvis den kommer med nøkkel), koble kabelen fra tennpluggen og undersøk maskinen for skade.
- For best mulig resultat kan du montere en ny kniv før klippesesongen begynner.
- Skift ut kniven med en original Toro-kniv når det er nødvendig.

Klippe gress

- Klipp kun av ca. en tredjedel av gresstrået av gangen. Ikke klipp lavere enn innstillingen på 51 mm med mindre gresset er glissent eller det er sent på høsten og gresset vokser saktere.
- Når du klipper gress som er mer enn 15 cm høyt, klippe først på den høyeste klippehøydeinnstillingen og ved lavere hastighet, og klipp så en gang til på en lavere innstilling for å oppnå best mulig utseende på gressplenen. Hvis gresset er for langt, kan maskinen bli tettet og motoren stanse.
- Vått gress og løv har en tendens til å klumpe seg på bakken og kan føre til at maskinen tilstoppes eller at motoren stanser. Unngå klipping i våte forhold.
- Vær oppmerksom på brannfare ved svært tørre forhold, følg alle lokale brannvarsler og hold maskinen fri for tørt gress og løvrester.
- Veksle klipperetningen. På denne måten spres gress- og løvrestene jevnere på plenen.
- Hvis den ferdig klipte gressplenen ikke ser bra ut, kan du prøve én gang til og gjøre følgende:
  - Skift ut kniven eller bryn den.
  - Gå saktere mens du klipper.
  - Hev klippehøydeinnstillingen på maskinen.
  - Klipp gresset oftere.
  - Overlapp skårganger i stedet for å klippe en hel skårgang hver gang.

Klippe løv

- Når du har klippet plenen, kontroller at halvparten av gresset vises gjennom lavet med klippet løv. Det kan være nødvendig å gå over løvet mer enn én gang.

- Hvis det er mer enn 13 cm med løv på plenen, bruk en høyere klippehøyde og deretter i ønsket klippehøyde.
- Reduser klippehastigheten hvis maskinen ikke klipper løvene fint nok.

Etter bruk

Sikkerhet etter bruk

Generell sikkerhet

- Fjern gress og rusk fra maskinen for å unngå at det begynner å brenne. Tørk opp eventuelt olje- eller drivstoffsøl.
- La motoren bli kald før maskinen settes på et lukket sted.
- Oppbevar aldri maskinen eller bensinkannen hvor det er åpen ild, gnist eller kontrollampe som på en varmtvannstank eller andre apparater.

Sikkerhet under transport

- Ta ut nøkkelen (hvis den kommer med nøkkel) før du laster maskinen for transport.
- Vær forsiktig når du laster maskinen av eller på en lastebil eller tilhenger.
- Fest maskinen slik at den ikke ruller.

Rengjøre maskinens underside

Serviceintervall: Etter hver bruk

For best mulig resultat, rengjør under maskinen med en gang etter at du er ferdig med klippe gresset.

1. Senk maskinen til laveste klippehøydeinnstilling.
2. Flytt maskinen til en jevn, belagt overflate.
3. Mens motoren går og kniven er aktivert, rett en vannstråle foran **høyre** bakhjul (Figur 22).

   Merk: Vannet vil sprute inn i knivens bane, slik at gressrester spyles bort.

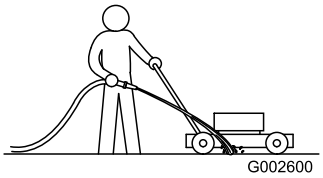

g002600

Figur 22

4. Når det ikke kommer ut flere gressrester, stopp vannet og flytt maskinen til et tørt område.
5. La motoren kjøre i noen få minutter for å tørke maskinens underside.

Folde sammen håndtaket

⚠ ADVARSEL

Hvis man folder sammen eller ut håndtaket på feil måte, kan dette føre til skade på ledningene, noe som igjen kan utgjøre en usikker driftstilstand.

- **Pass på at du ikke skader ledningene når du folder sammen eller ut håndtaket.**
- **Hvis en ledning blir skadet kontakter du et autorisert forhandlerverksted.**

1. Ta ut tenningsnøkkelen (hvis utstyrt med dette).
2. Løsne knottene på håndtaket til du kan flytte håndtaket fritt (Figur 23).

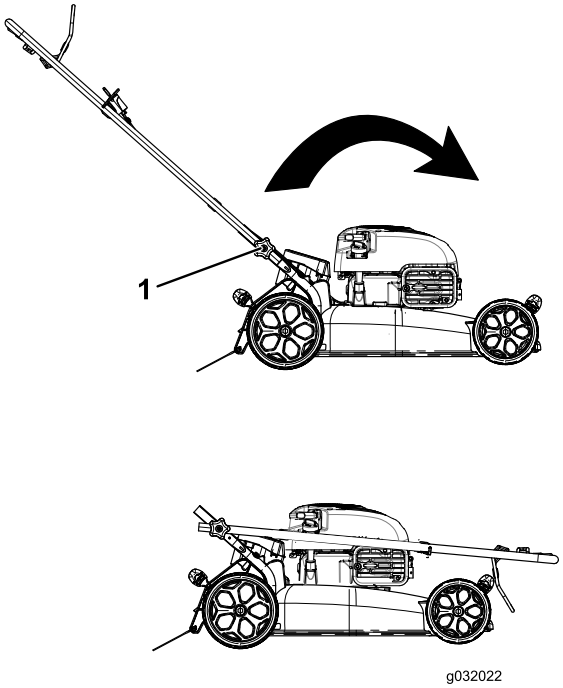

g032022

Figur 23

1. Håndtaksknott (to)

3. Flytt håndtaket fremover som vist i Figur 23.

Vedlikehold

Merk: Angi hva som er høyre og venstre side på maskinen ved å stå i normal arbeidsstilling.

Anbefalt vedlikeholdsplan

Vedlikeholdsintervall	Vedlikeholdsprosedyre
For hver bruk eller daglig	• Kontrollere motoroljenivået. • Kontroller at motoren slås av innen tre sekunder etter at du slipper knivkontrollbøylen.
Etter hver bruk	• Fjern gressrester og smuss fra undersiden av maskinen.
Hver 25. driftstime	• Vedlikehold luftfilteret. Vedlikehold det oftere hvis gressklipperen brukes i støvete omgivelser. • Lad batteriet i 24 timer (hvis utstyrt med dette).
Årlig	• Skift motoroljen. • Skift ut kniven eller bryn den (oftere hvis eggen raskt blir sløv). • Rengjør luftfilteret ved å gjerne smuss toppen og sidene. Rengjør det oftere under støvete driftsforhold.
Årlig eller før lagring	• Tøm drivstofftanken før reparasjon som oppgitt og før årlig lagring.

Viktig: **Hvis du vil ha mer informasjon om vedlikeholdsprosedyrer, ser du i håndboken for motoren.**

Sikkerhet ved vedlikehold

- Koble tennpluggledningen fra tennpluggen og fjern tenningsnøkkelen (kun for modeller med elektrisk start) før du utfører vedlikeholdsprosedyrer.
- Bruk hansker og vernebriller når du vedlikeholder maskinen.
- Kniven er skarp, kontakt med kniven kan føre til personskader. Bruk hansker når du utfører service på kniven. Kniven(e) skal ikke repareres eller modifiseres.
- Du må aldri fingre med sikkerhetsenhetene. Kontroller regelmessig at de virker tilfredsstillende.
- Når du vender maskinen på siden kan drivstoffet lekke ut. Drivstoff er meget brannfarlig og eksplosivt, og kan føre til personskader. Kjør motoren tom eller fjern drivstoffet med en håndpumpe, sug den aldri opp med hevert.
- For å oppnå optimal ytelse og holde maskinen i sikkerhetsgodkjent stand må du bare bruke originale Toro-reservedeler og -tilbehør. Reservedeler og tilbehør som er laget av andre produsenter, kan være farlige, og bruken av disse kan føre til at garantien blir ugyldig.

Gjøre klar til vedlikehold

1. Slå av motoren, ta ut nøkkelen (hvis den kommer med nøkkel), og vent til alle bevegelige deler har stanset.
2. Koble fra tennpluggledningen fra tennpluggen (Figur 24).

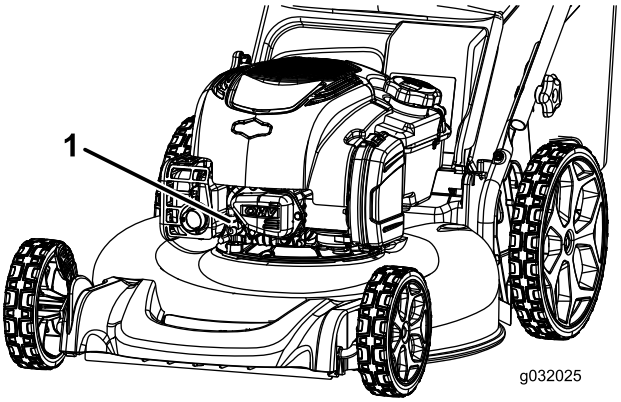

g032025

Figur 24

1. Tennpluggkabel

3. Når du har utført vedlikeholdsprosedyrer, koble tennpluggledningen til tennpluggen.

Vedlikeholde luftfilteret

Serviceintervall: Hver 25. driftstime/Årlig (avhengig av hva som kommer først)

1. Trekk opp tappen for å åpne luftfilterdekselet (Figur 25).

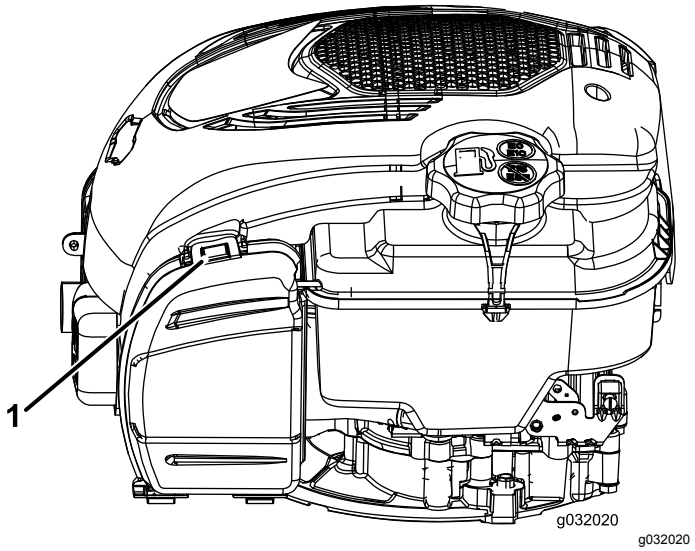

Figur 25

1. Tapp

2. Skift ut luftfilteret.
3. Lukk luftfilterdekselet.

Skifte motorolje

Serviceintervall: Årlig

Det er ikke nødvendig å skifte motoroljen, men hvis du vil skifte olje, bruk følgende prosedyre.

Merk: La motoren gå i noen minutter for å varme opp oljen før du skifter den. Varm olje flyter bedre og bærer med seg flere urenheter.

Spesifikasjoner for motorolje

Motoroljekapasitet	0,44 l
Oljeviskositet	SAE 30 eller SAE 10W-30 rensende olje
API-serviceklassifikasjon	SJ eller høyere

1. Flytt maskinen til en jevn flate.
2. Se Sikkerhet ved vedlikehold (side 15).
3. Fjern peilestaven ved å vri lokket mot venstre og trekke den ut (Figur 26).

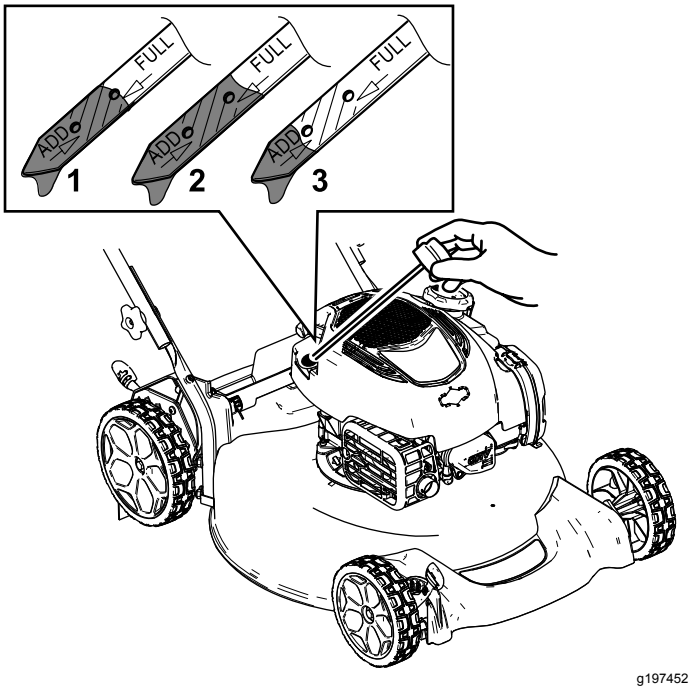

Figur 26

1. Full
2. Høy
3. Fyll på

4. Vend gressklipperen over på siden (slik at luftfilteret vender opp) for å tømme den brukte oljen fra oljefyllingsrøret (Figur 27).

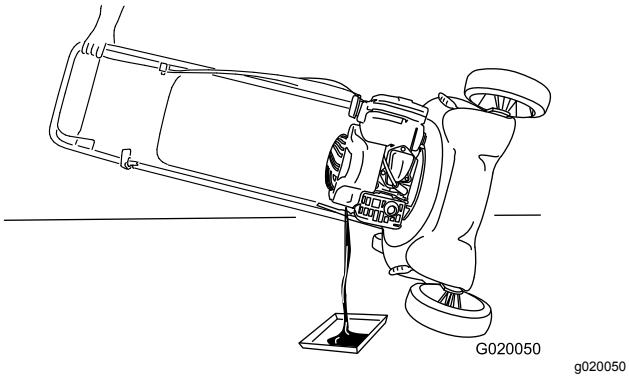

Figur 27

5. Etter at den brukte oljen er tappet ut, sett maskinen tilbake i driftsstilling.
6. Hell forsiktig olje i oljepåfyllingsrøret til motoren er ¾ full.
7. Vent i tre minutter til oljen stabiliseres i motoren.
8. Tørk av peilestaven med en ren fille.
9. Før peilestaven helt inn i oljepåfyllingsrøret, og trekk den så ut igjen.
10. Les av oljenivået på peilestaven (Figur 26).
    - Hvis oljenivået er for lavt, fyll forsiktig på litt olje i oljepåfyllingsrøret, vent i tre minutter, og gjenta så trinn 8 til og med 10, til oljenivået på peilestaven er på riktig nivå.
    - Hvis oljenivået på peilestaven er for høyt, må du tappe av olje helt til oljenivået på peilestaven er på riktig nivå.

    Viktig: **Hvis oljenivået i motoren er for lavt eller for høyt, og du kjører motoren, kan dette føre til skade på motoren.**
11. Sett peilestaven godt inn i oljepåfyllingsrøret.
12. Resirkuler den brukte oljen på korrekt måte.

Lade opp batteriet

Kun modeller med elektrisk start

Serviceintervall: Hver 25. driftstime

Lad opp batteriet i 24 timer første gang, deretter hver måned (etter hver 25. oppstart) eller som nødvendig. Bruk alltid laderen på i et avskjermet område og lad batteriet ved romtemperatur (22 °C) om mulig.

1. Koble laderen til ledningssatsen som sitter under tenningsnøkkelen (Figur 28).

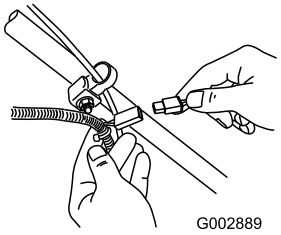

Figur 28

2. Koble laderen til et strømuttak.

   Merk: Når batteriet ikke lenger kan lades, skal det resirkuleres eller avhendes i overensstemmelse med lokale forskrifter.

Merk: Batteriladeren kan ha lysdioder i to farger som indikerer følgende ladestatuser:

- Rødt lys indikerer at laderen lader batteriet.
- Grønt lys indikerer at laderen er fulladet eller at laderen er frakoblet fra batteriet.
- Et blinkende lys som veksler mellom rødt og grønt indikerer at batteriet er nesten fulladet. Denne statusen varer kun noen få sekunder før batteriet er fulladet.

Bytte ut sikringen

Kun modeller med elektrisk start

Hvis batteriet ikke kan lades eller motoren ikke vil starte ved hjelp av den elektriske starteren, kan det hende at sikringen er gått. Bytt den ut med plug-in-sikring på 40 A.

1. Løsne batteridekselet og fjern det (Figur 29).

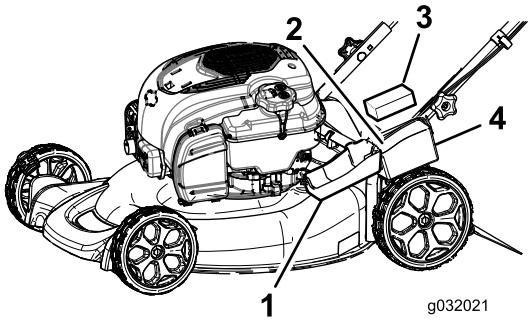

g032021

Figur 29

1. Batterideksel
2. Skum
3. Batteri
4. Sikringsholderen

2. Sett sikringen inn i sikringsholderen (Figur 30).

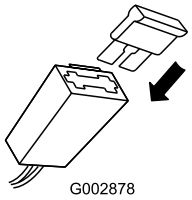

g002878

Figur 30

3. Sett på batteridekslet igjen.

Skift ut kniven

Serviceintervall: Årlig

Viktig: Du trenger en momentnøkkel for å montere kniven korrekt. **Hvis du ikke har en momentnøkkel, eller ikke føler deg kompetent til å utføre prosedyren, kontakt en autorisert serviceforhandler.**

Kontroller kniven hver gang gressklipperen går tom for drivstoff. Hvis kniven er skadet eller sprukket, må den skiftes ut omgående. Hvis kniveggen er sløv eller har hakk, skal den brynes og balanseres eller skiftes ut.

⚠ ADVARSEL

Kniven er skarp, kontakt med kniven kan føre til personskader.

Bruk hansker når du utfører service på kniven.

1. Se Gjøre klar til vedlikehold (side 15).
2. Vend maskinen over på siden med luftfilteret opp.
3. Bruk en treblokk til å holde kniven fast (Figur 31).

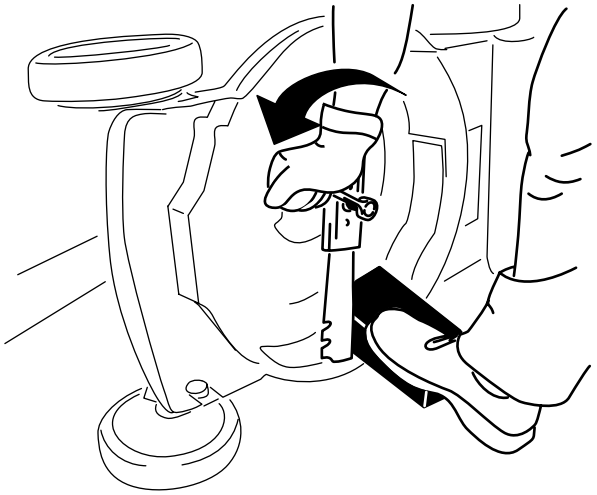

g231389

Figur 31

4. Fjern kniven, behold alle monteringsdeler (Figur 31).
5. Monter den nye kniven og alle monteringsdeler (Figur 32).

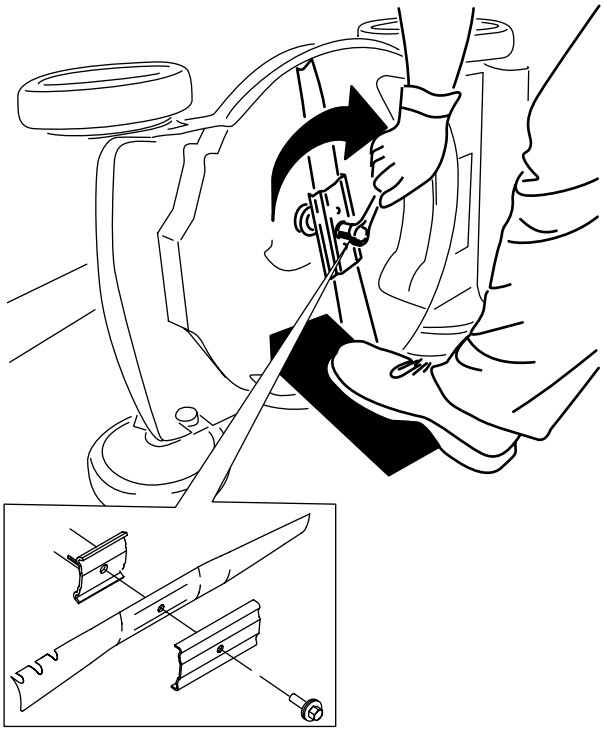

g231390

Figur 32

Viktig: **Plasser knivens bueformede ender slik at de peker mot maskinhuset.**

6. **Stram knivbolten med en momentnøkkel til 82 N·m.**

Viktig: **En bolt med dreiemoment på 82 N·m er veldig godt tilstrammet. Hold fast kniven med en trekloss og legg vekten på skrallen eller momentnøkkelen og stram bolten godt til. Det er nesten umulig å stramme denne bolten for mye.**

Justere selvdrift

Når du monterer en ny selvdriftskabel eller hvis selvdriftsdrevet er feiljustert, juster selvdriftskabelen.

1. Løsne mutteren på kabelfestet (Figur 33).

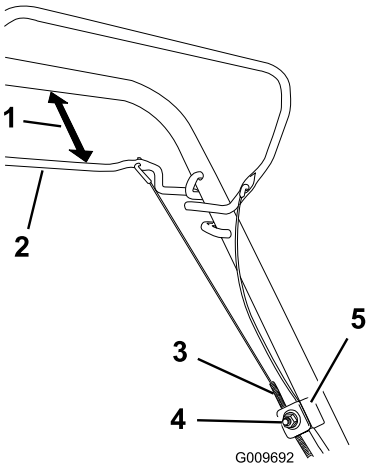

g009692

Figur 33

1. 25 til 38 mm
2. Selvdriftsbøyle
3. Kabelkappe
4. Kabelfestemutter
5. Kabelfeste

2. Hold selvdriftsbøylen 25 til 38 mm fra håndtaket (Figur 33).
3. Trekk kabelkappen ned (mot maskinen) til det ikke er slakk i kabelen (Figur 33).
4. Stram til mutteren på kabelfestet.
5. Slipp ut selvdriftsbøylen og påse at kabelen er løs.

   Merk: Kabelen må være løs med selvdriftsbøylen i frigitt stilling. Hvis ikke kan det hende at maskinen beveger seg når bøylen er deaktivert.

Lagring

Maskinen må oppbevares på et kjølig, rent og tørt sted.

Gjøre maskinen klar til oppbevaring

1. Når du for siste gang for sesongen heller på mer drivstoff, tilsett stabiliseringsmiddel (for eksempel Toro Premium Fuel Treatment) i drivstoffet som angitt på etiketten.
2. Drivstoff kasseres i henhold til lokale forskrifter. Resirkuler i samsvar med lokale forskrifter, eller bruk drivstoffet i bilen din.

   Merk: Gammelt drivstoff i drivstofftanken er den viktigste årsaken til at det kan være vanskelig å starte. Ikke lagre drivstoff uten stabilisator i mer enn 30 dager, og ikke lagre stabilisert drivstoff i mer enn 90 dager.
3. Kjør maskinen til den går tom for drivstoff.
4. Start motoren igjen, og kjør den til den stopper. Når du ikke lenger kan starte motoren, er den tilstrekkelig tom for drivstoff.
5. Koble fra ledningen fra tennpluggen og koble den til oppbevaringsspolen (hvis utstyrt), og fjern tenningsnøkkelen (hvis utstyrt).
6. Ta ut tennpluggen, hell 30 ml motorolje gjennom tennplugghullet, og dra sakte i snoren for tilbakespolingsstarteren flere ganger for å fordele oljen gjennom sylinderen, for å hindre korrosjon i sylinderen mellom sesongene.
7. Monter tennpluggen løst.
8. Stram alle løse skruer, bolter og muttere.
9. **Kun modeller med elektrisk start:** Lad batteriet i 24 timer, koble så fra batteriladeren og oppbevar maskinen i et uoppvarmet område. Hvis du må oppbevare maskinen i et oppvarmet område, må du lade batteriet hver 90. dag. Se Lade opp batteriet (side 17).

Ta maskinen frem fra oppbevaring

1. **Kun modeller med elektrisk start:** Lad batteriet i 24 timer. Se 4 Lade batteriet (side 6).
2. Kontroller og stram alle fester.
3. Fjern tennpluggen og roter motoren hurtig ved å trekke i tilbakespolingshåndtaket for å blåse ut overflødig olje fra sylinderen.
4. Monter tennpluggen, og trekk den til med et moment på 20 N·m.
5. Utfør de vedlikeholdsprosedyrene. Se Vedlikehold (side 15).
6. Kontroller motoroljenivået. Se Kontrollere motoroljenivået (side 9).
7. Fyll drivstofftanken med ferskt drivstoff. Se Fylle drivstofftanken (side 9).
8. Koble ledningen til tennpluggen.

Notat:

Notat:

Notat:

Europeisk personvernerklæring

Informasjonen Toro samler inn
Toro Warranty Company (Toro) respekterer ditt personvern. For at vi skal kunne behandle ditt garantikrav og kontakte deg ved en eventuell produkttilbakekalling, ber vi deg om å dele enkelte personopplysninger med oss, enten direkte eller gjennom din lokale Toro-bedrift eller -forhandler.

Toros garantisystem finnes på vertsservere i USA, hvor personvernlovgivningen kanskje ikke gir samme beskyttelse som i ditt eget land.

VED Å DELE DIN PERSONLIGE INFORMASJON MED OSS, SAMTYKKER DU I BEHANDLINGEN AV DIN PERSONLIGE INFORMASJON SOM BESKREVET I DENNE PERSONVERNERKLÆRINGEN.

Måten Toro bruker informasjon på
Toro kan bruke din personlige informasjon til å behandle garantikrav, til å kontakte deg ved en eventuell produkttilbakekalling og av andre hensyn som vi vil fortelle deg om. Toro kan dele din informasjon med Toros datterselskaper, forhandlere eller andre forretningspartnere i forbindelse med disse aktivitetene. Vi vil ikke selge din personlige informasjon til andre selskaper. Vi forbeholder oss retten til å oppgi personlig informasjon for samsvar med gjeldende lovgivning og på forespørsel fra passende myndighet, for å kunne drive våre systemer korrekt eller for vår egen eller andre brukeres beskyttelse.

Oppbevaring av personlig informasjon
Vi vil oppbevare din personlige informasjon så lenge vi har behov for den, av hensynene de opprinnelig ble samlet inn for eller av andre legitime hensyn (som f.eks. samsvar med regelverk), eller som påkrevd av gjeldende lovgivning.

Toros forpliktelse til din personlige informasjons sikkerhet
Vi tar rimelige forholdsregler for å beskytte sikkerheten til din personlige informasjon. Vi setter også i verk tiltak for å opprettholde nøyaktigheten til og gjeldende status for personlig informasjon.

Tilgang og korrigering av din personlige informasjon
Hvis du vil gjennomgå eller korrigere din personlige informasjon, kontakt oss per e-post på legal@toro.com.

Australsk forbrukerlov

Australske kunder vil finne opplysninger angående australsk forbrukerlov enten inni boksen eller hos din lokale Toro-forhandler.