Form No. 3416-852 Rev C

TORO®

# EN 1800 Power Curve® Snowthrower

**38303**

# CS Sněhová fréza 1800 Power Curve®

**38303**

# DE Schneefräse 1800 Power Curve®

**38303**

# FR Fraise à neige Power Curve® 1800

**38303**

# IT Spazzaneve Power Curve® 1800

**38303**

# NO 1800 Power Curve®-snøfreser

**38303**

# SV 1800 Power Curve®-snöslunga

**38303**



CE

*3416-852* C

Form No. 3416-770 Rev D

# 1800 Power Curve® Snowthrower

**Model No. 38303—Serial No. 318000001 and Up**

**Operator's Manual**

**Register your product at www.Toro.com.**

# IMPORTANT SAFETY INSTRUCTIONS

**When using an electrical appliance, basic precautions should always be followed, including the following:**

## READ ALL INSTRUCTIONS BEFORE USING THIS APPLIANCE

**WARNING—To reduce the risk of fire, electric shock, or injury, follow these safety instructions.**

**It is essential that you or any other operator of the appliance** read and understand the contents of this manual before operating the appliance. Pay particular attention to the safety alert symbol ⚠ which means CAUTION, WARNING, or DANGER—personal safety instruction. Read and understand the instruction because it has to do with safety. **Failure to comply with these instructions may result in personal injury, risk of fire, or electrical shock.**

Do not use the appliance on graveled surface.

**Keep children, pets, and bystanders away**—All visitors should be kept at a distance from the work area.

**Dress properly**—Do not wear loose clothing or jewelry. They can be caught in moving parts.

Wear rubber boots when operating the appliance.

Operating the appliance in the hand-held position is unsafe.

**Warning**—To prevent electric shock, use the appliance only with an extension cord suitable for outdoor use.

**Extension cords**—To prevent the appliance cord and the extension cord from disconnecting during operation, connect the extension cord to the appliance as shown in Figure 9.

**Avoid accidental starting**—Do not carry the appliance with your finger on the switch. Ensure that the switch is off when plugging in the appliance.

**Do not abuse the cord**—Never carry the appliance by its cord or yank on the extension cord to disconnect the appliance from the receptacle. Keep the cord from heat, oil, and sharp edges.

Keep hands away from moving parts.

Keep guards in place and in working order.

**Do not force the appliance**—It will perform better and safer at the rate for which it was designed.

**Do not overreach**—Watch your footing and keep your balance at all times.

If the appliance strikes a foreign object, follow these steps:

- Immediately release the control bar to stop the appliance.
- Unplug the power cord.
- Inspect for damage.
- Repair any damage before starting and operating the appliance.

**Disconnect the appliance**—Disconnect the appliance from the power supply when not in use, before servicing, when changing accessories, etc.

Store an idle appliance indoors. When the appliance is not in use, it should be stored indoors in a dry, secured place out of the reach of children.

**Maintain the appliance with care**—Follow instructions for changing accessories.

**This appliance meets or exceeds the B71.3 specifications of the American National Standards Institute in effect at the time of production.**

**Read and understand the contents of this manual before you start the motor.**

**⚠This is the safety alert symbol. It is used to alert you to potential personal injury hazards. Obey all safety messages that follow this symbol to avoid possible injury or death.**

**Improperly using or maintaining this appliance could result in injury or death. To reduce this potential, comply with the following safety instructions.**

**This appliance is capable of amputating hands and feet and of throwing objects. Failure to observe the following safety instructions could result in serious injury.**

# Training

- Read, understand, and follow all instructions on the appliance and in the manual(s) before operating this appliance. Be thoroughly familiar with all the controls and the proper use of the appliance. Know how to stop the appliance and disengage the controls quickly.
- Never allow children to operate the appliance. Never allow adults to operate the appliance without proper instruction.
- Keep the area of operation clear of all persons, particularly small children and pets.
- Exercise caution to avoid slipping or falling when operating on slippery surfaces and at high speeds.

**© 2019—The Toro® Company**
**8111 Lyndale Avenue South**
**Bloomington, MN 55420**

Register at www.Toro.com.

CE

Original Instructions (EN)
**Printed in Mexico**
**All Rights Reserved**

*3416-770* D

# Preparation

- Thoroughly inspect the area where the appliance is to be used and remove all doormats, sleds, boards, wires, and other foreign objects.
- Do not operate the appliance without wearing adequate winter garments. Avoid loose fitting clothing that can get caught in moving parts. Wear footwear that will improve footing on slippery surfaces.
- Do not attempt to clear snow from a gravel or crushed rock surface. This appliance is intended for use only on paved surfaces.
- Never attempt to make any adjustments while the motor is running (except when specifically recommended by manufacturer).
- Always wear safety glasses or eye shields during operation or while performing an adjustment or repair to protect eyes from foreign objects that may be thrown from the appliance.

# Operation

- Do not put hands or feet near or under rotating parts. Keep clear of the discharge opening at all times.
- Exercise extreme caution when operating on or crossing gravel drives, walks, or roads. Stay alert for hidden hazards or traffic.
- After striking a foreign object, stop the motor, unplug the extension cord, remove the interlock button (key), and thoroughly inspect the appliance for any damage. Repair any damage before starting and operating the appliance.
- If the appliance should start to vibrate abnormally, stop the motor and check immediately for the cause. Vibration is generally a warning of trouble.
- Stop the motor, remove the interlock button (key), and unplug the appliance whenever you leave the operating position, before unclogging the rotor blade housing or discharge chute, and when making any repairs, adjustments, inspections, and while transporting the machine.
- Do not direct the snow discharge at any bystanders.
- Do not operate with anyone standing in front of the machine.
- When cleaning, repairing, or inspecting the appliance, stop the motor, remove the interlock button (key), unplug the appliance, and ensure that the rotor blades and all moving parts have stopped.
- Exercise extreme caution when operating on slopes.
- Do not operate the machine at high transport speed on slippery surfaces.
- Use care when reversing the machine.
- Never operate the appliance without proper guards and other safety protective devices in place and working.
- Never direct the discharge toward people or areas where property damage can occur. Keep children and others away.
- Do not overload the capacity of the appliance by attempting to clear snow at too fast a rate.
- Look behind and use care when backing up with the appliance.
- Never operate the appliance without good visibility or light. Always be sure of your footing, and keep a firm hold on the handle. Walk; never run.
- Disengage power to the rotor when the machine is being transported or not in use.
- Use only Toro-approved attachments and accessories.

# Clearing a Clogged Discharge Chute

Hand contact with the rotating rotor blades inside the discharge chute is the most common cause of injury associated with snowthrowers. Never use your hand to clean out the discharge chute.

To clear the chute:

- **Shut the motor off, remove the interlock button (key), and unplug the extension cord from the machine!**
- Wait 10 seconds to be sure the rotor blades have stopped rotating.
- Always use a clean-out tool, not your hands.

# Maintenance and Storage

- Before each use check all fasteners for proper tightness to ensure that the appliance is in safe working condition.
- Always refer to the *Operator's Manual* for important details if the appliance is to be stored for an extended period.
- Maintain or replace safety and instruction labels as needed.
- Run the appliance for a few minutes after throwing snow to prevent freeze-up of the rotor blades.

# SAVE THESE INSTRUCTIONS

# Sound Pressure

This unit has a maximum sound pressure level at the operator's ear of 83 dBA, based on measurements of identical machines per EN 11201.

# Sound Power

This unit has a guaranteed sound power level of 98 dBA, based on measurements of identical machines per EN 3744.

# Vibration

This unit does not exceed a hand/arm vibration level of 1.2 $m/s^2$, based on measurements of identical machines per EN 1033.

# Safety and Instructional Decals

Safety decals and instructions are easily visible to the operator and are located near any area of potential danger. Replace any decal that is damaged or missing.

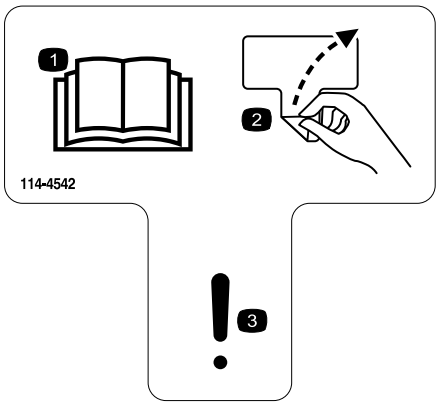


decal114-4542

**114-4542**

1. Read the *Operator's Manual*.
2. Remove decal
3. Warning

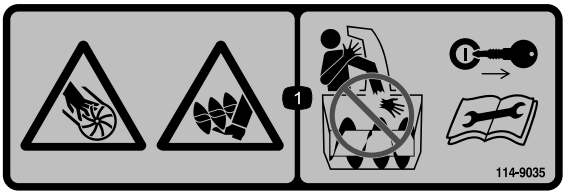


decal114-9035

**114-9035**

1. Cutting/dismemberment hazards of hand or foot, rotor—do not place your hand in the chute; remove the interlock button (key) and read the instructions before servicing or performing maintenance.

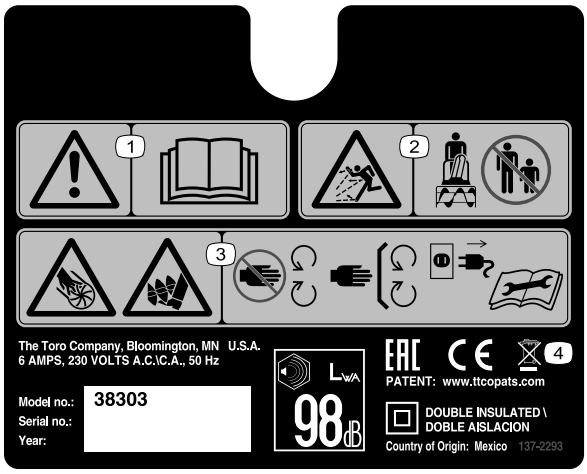


decal137-2293

**137-2293**

1. Warning—read the *Operator's Manual*.
2. Thrown object hazard—keep bystanders away.
3. Cutting/dismemberment hazard of hand, impeller; cutting/dismemberment hazard of foot, auger—stay away from moving parts; keep all guards and shields in place; disconnect the power cord from the power source and read the *Operator's Manual* before performing maintenance.
4. Do not dispose in the garbage.

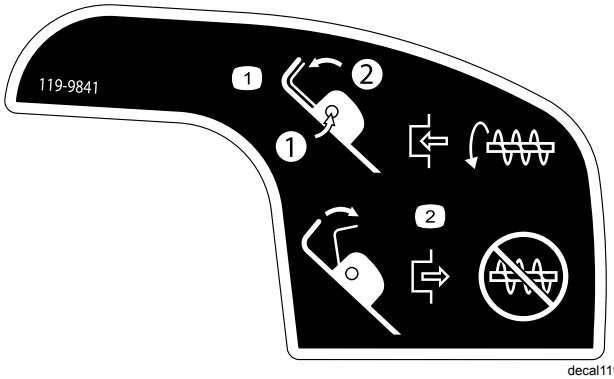


decal119-9841

**119-9841**

1. 1) Push the interlock button; 2) Hold the handle to engage the rotation of the rotor blade.
2. Release the handle to disengage the rotation of the rotor blade.

# Setup

**Note:** Determine the left and right sides of the machine from the normal operating position.

# Installing the Upper Handle

1. Remove the handle knobs, oval bolts, and curved washers from the lower handle.
2. Install the upper handle to the lower handle of the machine with the handle knobs, curved washers, and oval bolts as shown in Figure 1.

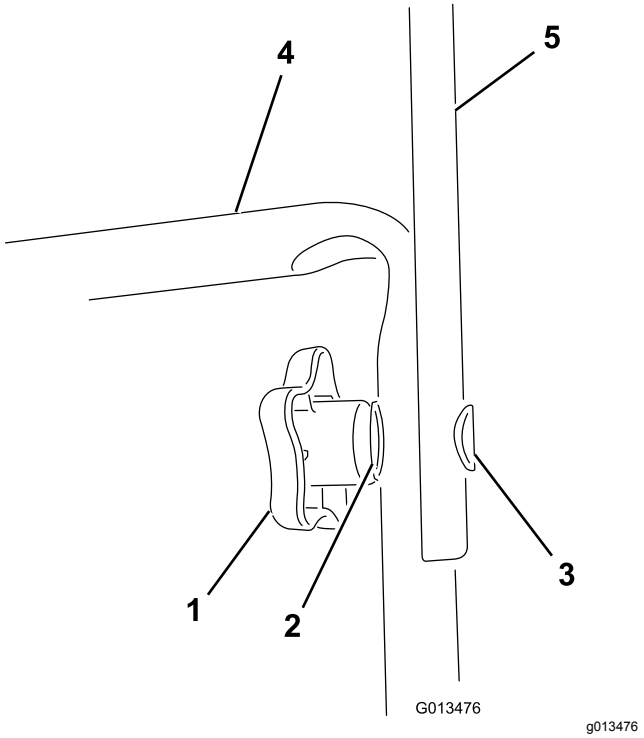


**Figure 1**

1. Handle knob (2)
2. Curved washer (2)
3. Oval bolt (2)
4. Lower handle
5. Upper handle

**Note:** Ensure that the power cord attached to the machine is routed over the lower handle and to the **inside** of the handle assembly.

3. Tighten the handle knobs firmly by hand.
4. Attach the cord guide to the handle (Figure 2).

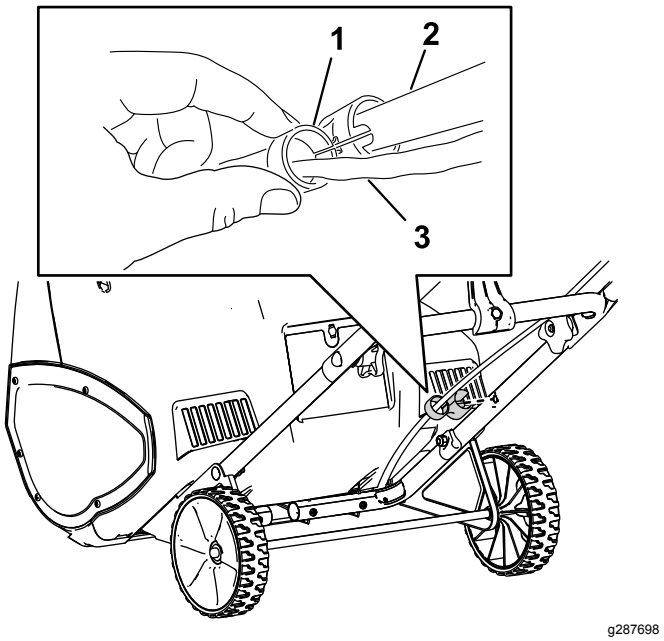


**Figure 2**

1. Cord guide
2. Handle
3. Cord

# Installing the Chute Control Rod

1. Position the discharge chute so that it faces forward.

   ***Important:*** **Align the arrow on the discharge chute with the arrow on the housing (Figure 3).**

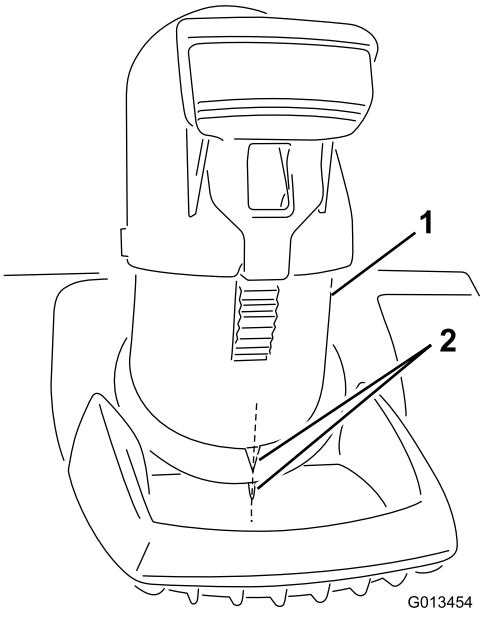


**Figure 3**

1. Discharge chute
2. Align the arrows

2. Insert the end of the chute control rod through the keyed hole in the bracket that is attached to the top of the lower handle (Figure 4).

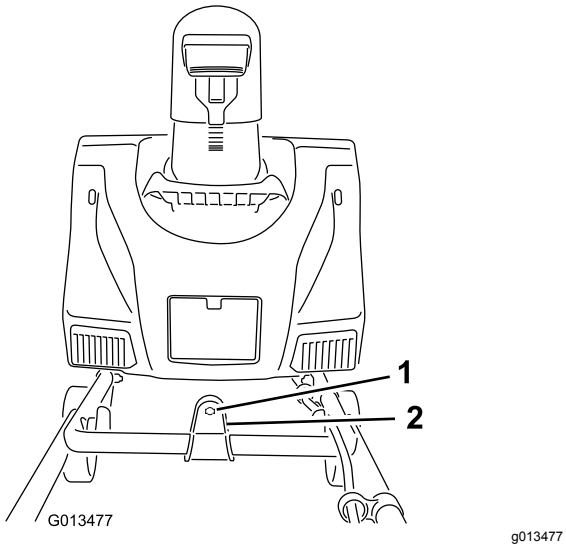


g013477

**Figure 4**

1. Keyed hole
2. Bracket

3. Remove the decal that covers the keyed hole in the back of the housing (Figure 5).

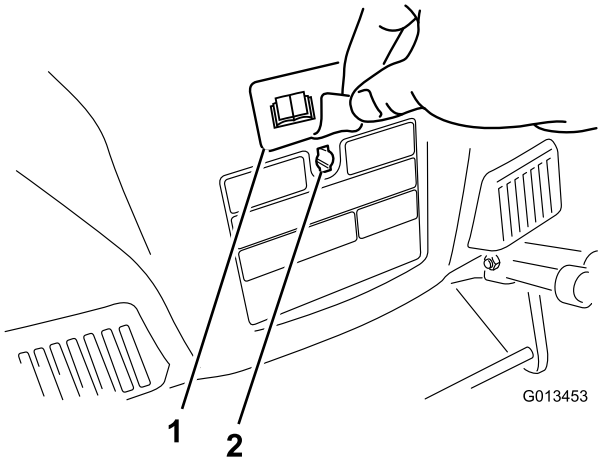


g013453

**Figure 5**

1. Decal
2. Keyed hole

4. Ensure that the handle of the chute control rod points upward (Figure 6), and insert the rod into the keyed hole in the back of the housing.

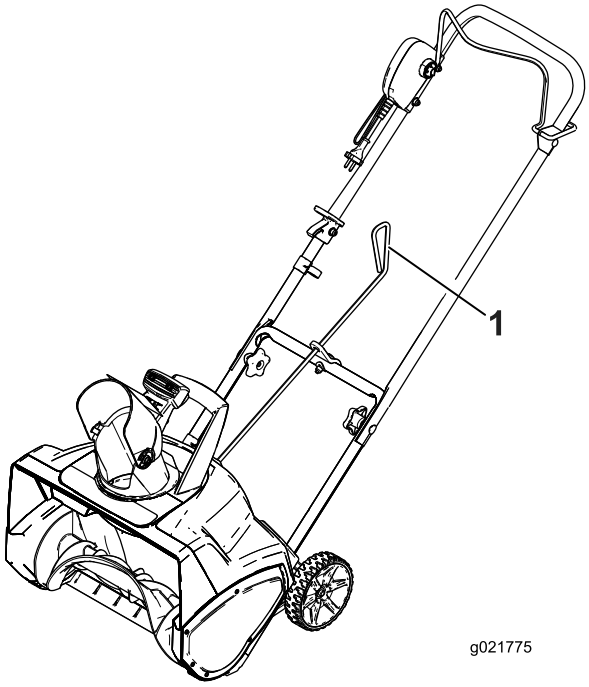


g021775

**Figure 6**

1. Handle on the chute control rod

5. Firmly push the rod into the keyed hole in the back of the housing until it snaps into place.
6. Move the handle on the chute control rod to ensure that it moves in the same direction as the chute (Figure 7).

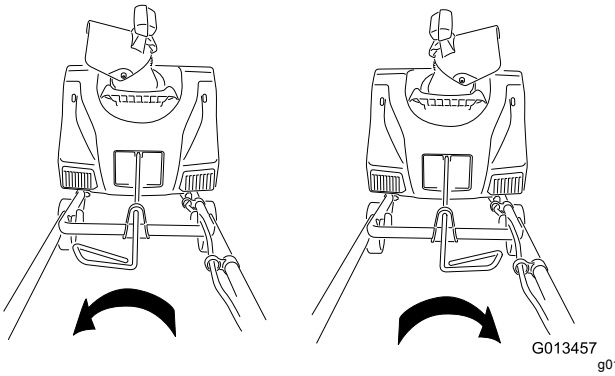


g013457

**Figure 7**

# Operation

## Product Overview

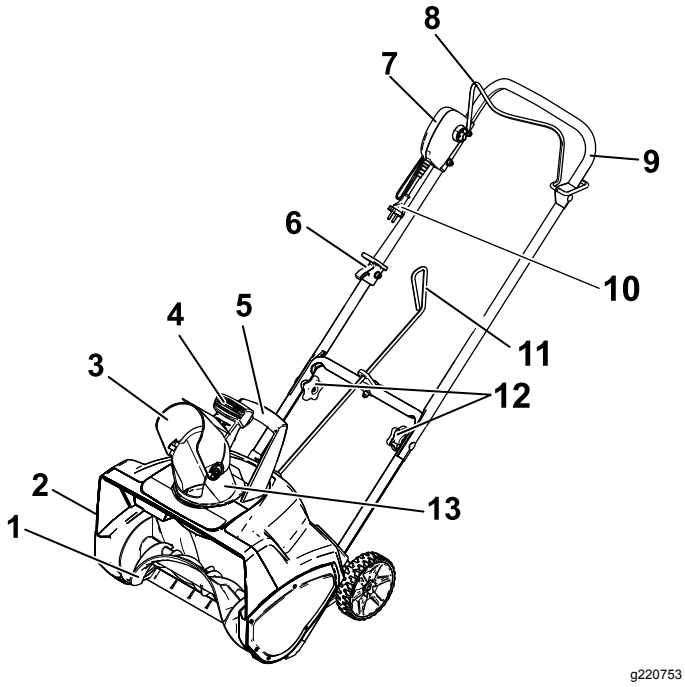


**Figure 8**

1. Rotor blades
2. Belt cover (not shown)
3. Chute deflector
4. Chute deflector trigger
5. Discharge chute handle
6. Cord lock
7. Interlock button (key)
8. Power control bar
9. Upper handle
10. Cord
11. Chute control rod
12. Handle knobs
13. Discharge chute

***Important:*** **This machine is intended for outdoor, residential use only. Do not use it indoors or for commercial or industrial purposes.**

# Connecting to a Power Source

The power supply you use with this appliance should be a residential current device (RCD) with a tripping current of not more than 30 mA. Use only a CE approved extension cord recommended for outdoor use. Do not change the appliance or extension cord plug in any way.

**⚠ DANGER**

**Contact with water while operating the machine could cause electric shock, causing injury or death.**

- **Do not handle the plug or the machine with wet hands or while standing in water.**
- **Use only an extension cord recommended for outdoor cold-weather use.**

| Extension Cord Length | Minimum Wire Gauge |
|---|---|
| Up to 20 m | 3 x 1.5 mm² |
| 20 to 40 m | 3 x 2.5 mm² |

***Important:*** **Check the extension cord frequently during use for holes or cracks in the insulation. Do not use a damaged cord. Do not run the cord through standing water.**

**Note:** To prevent the extension cord from disconnecting during operation, use the cord lock on the upper handle before you connect it to the machine (Figure 9).

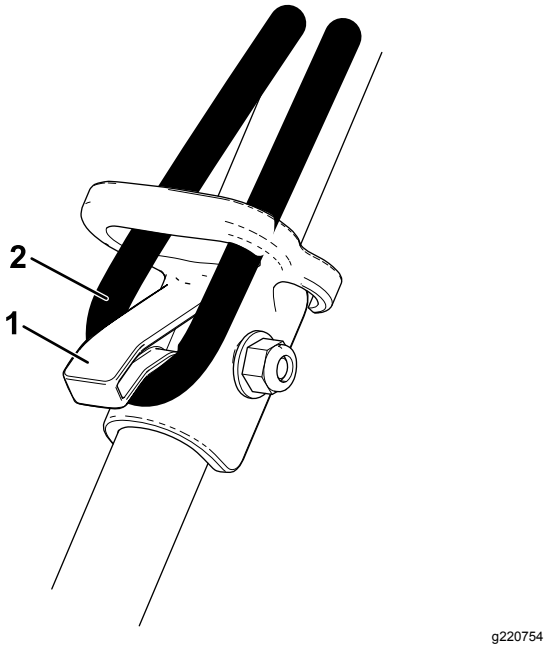


**Figure 9**

1. Cord lock
2. Extension cord

**⚠ WARNING**

**The electrical cord can get damaged, causing a shock or fire.**

**Thoroughly inspect the electrical cord before using the snowthrower. If the cord is damaged, do not operate the snowthrower. Repair or replace the damaged cord immediately. Contact an Authorized Service Dealer for assistance.**

# Starting and Stopping the Motor

1. To start the motor, insert the interlock button (key), press and hold the interlock button (key), and squeeze the power control bar to the handle (Figure 10).

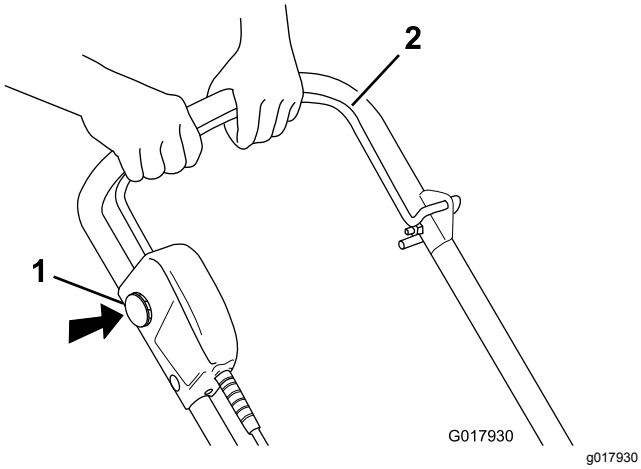


**Figure 10**

1. Interlock button (key)
2. Power control bar

---

**Note:** You may release the interlock button (key) after you squeeze and hold the power control bar to the handle.

2. To stop the motor, release the power control bar.

**Note:** When you stop the machine after you have finished removing the snow, also remove the interlock button (key) and disconnect the extension cord.

# Adjusting the Discharge Chute and Chute Deflector

To adjust the discharge chute, move the handle on the chute control rod in the direction that you wish to direct the snow stream (Figure 6 and Figure 7).

To adjust the chute deflector (and therefore the height of the snow stream), squeeze the trigger and raise or lower the chute deflector (Figure 11).

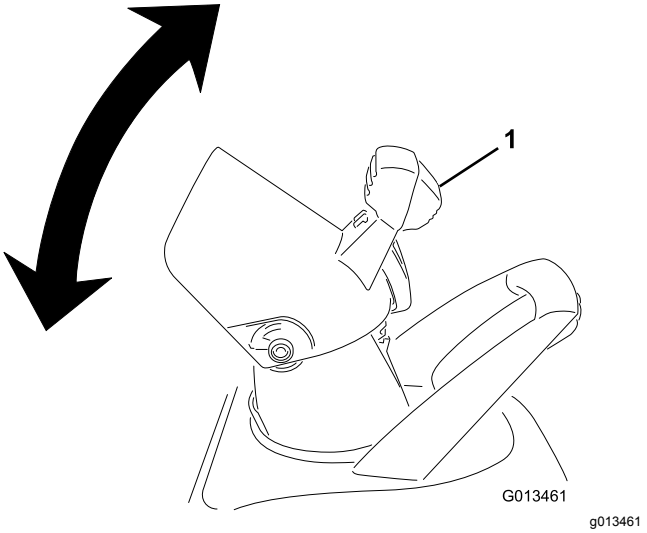


**Figure 11**

1. Chute deflector trigger

---

**⚠ WARNING**

**A gap between the discharge chute and the chute deflector may allow the machine to throw snow and objects toward you or bystanders. Thrown objects could cause serious personal injury.**

- **Do not force the chute deflector too far forward so that a gap appears between the discharge chute and chute deflector.**
- **Do not adjust the chute deflector with the power control bar engaged. Release the power control bar before adjusting the chute deflector.**

# Operating Tips

**⚠ WARNING**

**If the machine hits an object while in operation, the object could be thrown toward you or bystanders, causing serious personal injury.**

**Keep the area to be cleared free of all objects that the rotor blades could pick up and throw.**

- Check the condition of the machine before operating it to ensure that the rotor turns freely.
- Always keep children and pets away from the area of operation.
- Keep the area to be cleared free of stones, toys, or other objects which the rotor blades can throw. Such items could be covered by snowfall and go unnoticed. If the machine strikes an object during operation, stop the machine, unplug the extension cord, remove the obstruction, and check the machine for damage.
- Begin removing snow near the electrical outlet and work outward. Blow back and forth, not away from and toward the outlet.
- When turning at the end of a swath, step over the cord and turn the machine.
- Always overlap each swath and discharge the snow downwind when possible.

**⚠ WARNING**

**When using the discharge chute handle, never direct the snow discharge chute toward you or bystanders. The machine can throw objects and cause serious personal injury.**

**When using the discharge chute handle, always turn the discharge chute in the opposite direction from where you or bystanders are standing.**

- Keep the extension cord clear of obstructions, sharp objects, and all moving parts. Do not pull sharply on cord or abuse it in any manner. Inspect the extension cord frequently for damage that may result in an electric shock. If the extension cord is damaged, replace it.
- In cold and snowy weather conditions, some controls and moving parts may freeze. Therefore, if any control becomes difficult to operate, stop the motor, disconnect the extension cord, and check for frozen parts. Do not use excessive force when trying to operate frozen controls. Bring the machine indoors to thaw frozen controls before operating it.
- When operating the machine, keep the wheels 1 inch (2.5 cm) off the pavement by tipping the machine forward. This helps prevent the snow from building up on the wheels.
- After clearing the snow, let the motor run for a few minutes so that moving parts do not freeze. Then shut off the motor, wait for all moving parts to stop, and wipe the ice and snow off the machine. Rotate the chute crank several times to remove any snow.

# Maintenance

***Important:*** **All electrical repairs should be performed by an Authorized Service Dealer only.**

**Note:** Determine the left and right sides of the machine from the normal operating position.

**⚠ WARNING**

**If the extension cord is plugged into the machine, someone could accidentally operate the machine while you are performing maintenance on it, causing serious personal injury.**

**Remove the interlock button (key) and disconnect the extension cord before you perform any maintenance on the machine.**

# Lubricating the Machine

You do not need to lubricate the machine; all the bearings have been lubricated at the factory for the life of the machine.

# Replacing the Scraper

The scraper is located at the bottom of the rotor housing as shown in Figure 12.

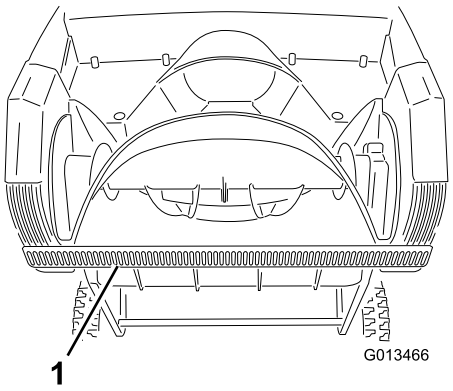


g013466

**Figure 12**

1. Scraper

1. Remove the screw from each side plate that holds the scraper (Figure 13) and 2 screws from under the machine (Figure 14) that secure the scraper to the machine.

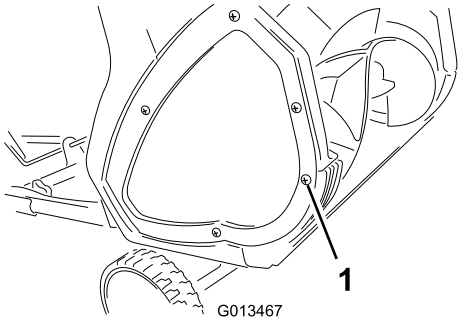


g013467

**Figure 13**

1. Screw (2)

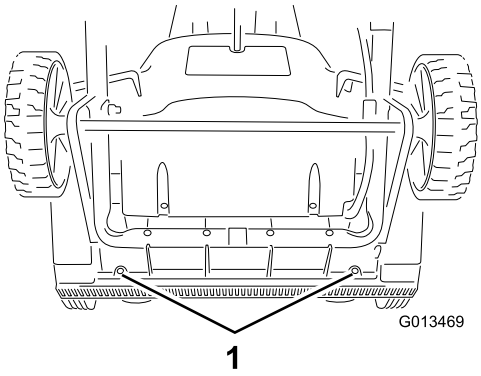


**Figure 14**

1. Screws

2. Remove and discard the old scraper.
3. Install the new scraper, and fasten it securely with the 4 screws that you previously removed.

# Replacing the Rotor

1. Remove the screws that secure the right side plate to the machine frame (Figure 15).

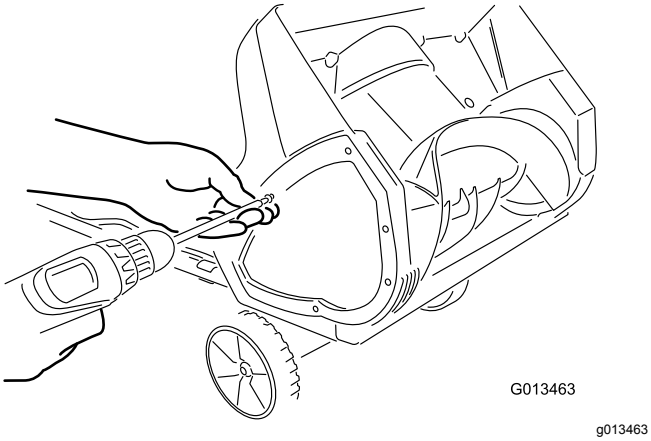


**Figure 15**

2. Remove the rotor pin (Figure 16).

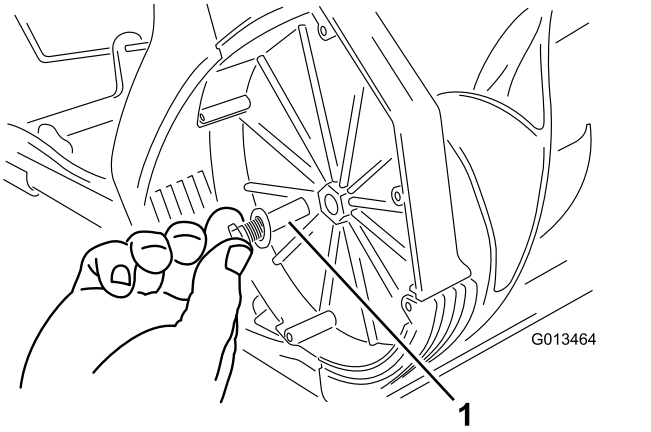


**Figure 16**

1. Rotor pin

3. Remove the old rotor.
4. Install the new rotor by inserting the end of the rotor onto the fitted end in the housing and rotating the rotor until it snaps into place (Figure 17).

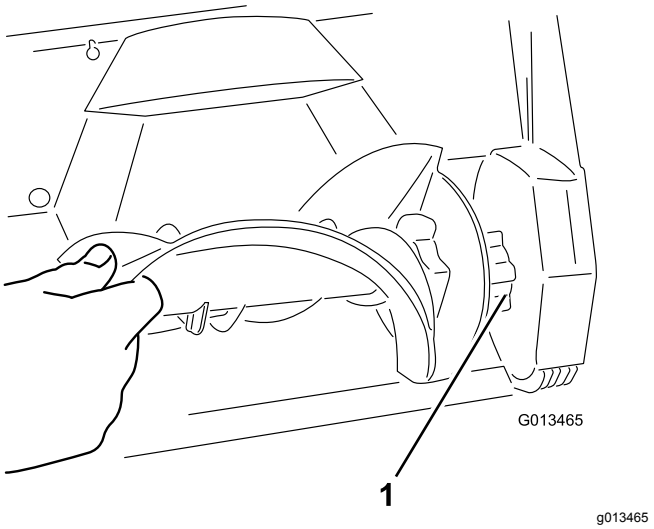


**Figure 17**

1. Fitted end of the rotor

**Note:** Ensure that the nut that secures the rotor pin remains inside the recessed hole in the right inside wall of the housing.

**Note:** The housing will flex when you install the rotor.

5. Tighten the bolt on the side of the housing.
6. Install the right side plate with the screws that you removed in step 1.

# Service

Toro has designed this machine to give you years of trouble-free use. Should it need service, bring the machine to an Authorized Service Dealer.

# Double-insulated Appliances

In a double-insulated appliance, two systems of insulation are provided instead of grounding. No grounding means is provided on a double-insulated appliance, nor should a means for grounding be added to the appliance. Servicing a double-insulated appliance requires extreme care and knowledge of the system, and should be done only by the qualified service personnel at an Authorized Service Dealer. Replacement parts for a double-insulated appliance must be identical to the parts they replace. A double-insulated appliance is marked with the words “Double Insulation” or “Double Insulated.” The symbol (square within a square) ⧈ may also be marked on the appliance.

## Product Information

A model and serial number decal is located on the housing. Always refer to specific numbers on the decal in correspondence or when you need replacement parts.

# Storage

1. Run the machine for a few minutes and wipe away any melted snow on the machine.
2. Remove the interlock button (key) and disconnect the extension cord from the machine.
3. Examine the extension cord thoroughly for signs of wear or damage. Replace it if it is worn or damaged.
4. Examine the machine thoroughly for worn, loose, or damaged parts. To repair or replace parts, contact an Authorized Service Dealer for assistance.
5. Store the extension cord with the machine.
6. Store the machine in a clean, dry place.

## European Privacy Notice

The Information Toro Collects
Toro Warranty Company (Toro) respects your privacy. In order to process your warranty claim and contact you in the event of a product recall, we ask you to share certain personal information with us, either directly or through your local Toro company or dealer.

The Toro warranty system is hosted on servers located within the United States where privacy law may not provide the same protection as applies in your country.

BY SHARING YOUR PERSONAL INFORMATION WITH US, YOU ARE CONSENTING TO THE PROCESSING OF YOUR PERSONAL INFORMATION AS DESCRIBED IN THIS PRIVACY NOTICE.

The Way Toro Uses Information
Toro may use your personal information to process warranty claims, to contact you in the event of a product recall and for any other purpose which we tell you about. Toro may share your information with Toro's affiliates, dealers or other business partners in connection with any of these activities. We will not sell your personal information to any other company. We reserve the right to disclose personal information in order to comply with applicable laws and with requests by the appropriate authorities, to operate our systems properly or for our own protection or that of other users.

Retention of your Personal Information
We will keep your personal information as long as we need it for the purposes for which it was originally collected or for other legitimate purposes (such as regulatory compliance), or as required by applicable law.

Toro's Commitment to Security of Your Personal Information
We take reasonable precautions in order to protect the security of your personal information. We also take steps to maintain the accuracy and current status of personal information.

Access and Correction of your Personal Information
If you would like to review or correct your personal information, please contact us by email at legal@toro.com.

## Australian Consumer Law

Australian customers will find details relating to the Australian Consumer Law either inside the box or at your local Toro Dealer.

Form No. 3416-771 Rev D

# Sněhová fréza 1800 Power Curve®

**Číslo modelu 38303—Výrobní číslo 318000001 a vyšší**

**Návod k obsluze**

**Zaregistrujte svůj výrobek na stránkách www.Toro.com.**

# DŮLEŽITÉ BEZPEČNOSTNÍ INSTRUKCE

**Při používání jakéhokoli elektrického přístroje je nutné vždy dodržovat základní bezpečnostní opatření, včetně následujících:**

## PŘED TÍM, NEŽ ZAČNETE PŘÍSTROJ POUŽÍVAT, SI PŘEČTĚTE CELÝ NÁVOD

## DŮLEŽITÉ UPOZORNĚNÍ—Abyste zabránili riziku vzniku ohně, utrpění elektrického šoku nebo zranění, řiďte se těmito bezpečnostními pokyny.

**Je nezbytné, aby si obsluha tohoto stroje** před jeho použitím přečetla tuto uživatelskou příručku a porozuměla jejímu obsahu. Věnujte zvláštní pozornost výstražnému symbolu ⚠ s významem UPOZORNĚNÍ, VÝSTRAHA nebo NEBEZPEČÍ – pokyn týkající se osobní bezpečnosti. Přečtěte si tento pokyn a porozumějte mu, protože se týká bezpečnosti. **Nedodržení těchto pokynů může mít za následek poranění, vznik požáru nebo úraz elektrickým proudem.**

Nepoužívejte stroj na štěrkovitém povrchu.

**Zabraňte v přístupu dětem, zvířatům a kolemjdoucím** – všichni návštěvníci se musí zdržovat v dostatečné vzdálenosti od pracovního prostoru.

**Používejte správný oděv** – Nenoste volné oblečení ani šperky. Může dojít k jejich zachycení v pohyblivých součástech.

Při práci se strojem používejte gumové boty.

Používat stroj a držet ho pouze v rukou je nebezpečné.

**Výstraha** – Zabraňte zásahu elektrickým proudem, používejte stroj pouze s prodlužovacím kabelem, který je vhodný pro venkovní použití.

**Prodlužovací kabely** – Chcete-li zabránit rozpojení kabelu stroje a prodlužovacího kabelu během provozu, připojte prodlužovací kabel ke stroji podle znázornění na Obrázek 9.

**Zabraňte náhodnému spuštění** – Při přenášení stroje nepokládejte prsty na spínač. Při zapojování stroje se přesvědčte, že je spínač ve vypnuté poloze.

**S kabelem zacházejte opatrně** – Při přenášení nikdy nedržte stroj za kabel nebo páčku na prodlužovacím kabelu pro odpojení stroje ze zásuvky. Chraňte kabel před teplem, olejem a ostrými hranami.

Nepřibližujte ruce k pohyblivým dílům.

Ochranné kryty musí být vždy na svém místě a v dobrém provozním stavu.

**Netlačte na stroj** – Výkonnost stroje je lepší a bezpečnější při rychlosti, pro kterou je zkonstruován.

**Nenatahujte se** – Vždy dbejte na správný postoj a rovnováhu.

Pokud strojem narazíte na cizí předmět, proveďte tyto kroky:

- Okamžitě stroj zastavte uvolněním ovládací tyče.
- Odpojte napájecí kabel.
- Zkontrolujte, zda nedošlo k poškození.
- Před opětovným zahájením provozu stroje poškození opravte.

**Odpojte stroj** – Stroj odpojte od zdroje napájení, pokud jej nepoužíváte, před prováděním servisu, při výměně příslušenství atd.

Nepoužívaný stroj uložte uvnitř budovy. Pokud stroj nepoužíváte, uložte jej uvnitř budovy na suchém a bezpečném místě mimo dosah dětí.

**Provádějte pečlivou údržbu stroje** – Dodržujte pokyny k výměně příslušenství.

**Tento stroj splňuje či překračuje požadavky specifikací B71.3 ANSI (Amerického národního institutu pro normalizaci) platných v době výroby.**

**Před spuštěním motoru se důkladně seznamte s touto příručkou.**

**⚠Toto je bezpečnostní výstražný symbol. Používá se k tomu, aby vás upozornil na hrozící nebezpečí úrazu. Dodržujte všechna bezpečnostní upozornění, která následují za tímto symbolem, abyste předešli možnému úrazu nebo usmrcení.**

**Při nesprávném používání či nesprávné údržbě stroje může dojít k úrazu nebo usmrcení. Aby se toto riziko snížilo, dodržujte následující bezpečnostní pokyny.**

**Tento stroj může amputovat ruce a nohy a vrhat předměty. Nedodržení následujících bezpečnostních pokynů může mít za následek vážné zranění.**

# Zaškolení

- Před používáním tohoto stroje si přečtěte a dodržujte veškeré pokyny uvedené na stroji a v příručkách. Dokonale se

**© 2019—The Toro® Company**
**8111 Lyndale Avenue South**
**Bloomington, MN 55420**

Zaregistrujte svůj výrobek na adrese www.Toro.com.

CE

Překlad originálu (CS)
**Vytištěno v Mexiku**
**Všechna práva vyhrazena**

*3416-771* D

seznamte se všemi ovládacími prvky stroje a s jeho správným použitím. Naučte se, jak stroj rychle zastavit a jak vypnout ovládací prvky.

- Nikdy nedovolte, aby stroj ovládaly děti. Nikdy nedovolte, aby stroj ovládaly dospělé osoby, které nejsou řádně seznámeny s jeho používáním.
- Lidé, zejména malé děti, a zvířata musí být vždy v bezpečné vzdálenosti od pracovní oblasti stroje.
- Při práci na kluzkém povrchu při vysokých rychlostech dbejte opatrnosti, abyste neuklouzli.

# Příprava

- Pečlivě zkontrolujte celou oblast, ve které se strojem hodláte pracovat, a odstraňte všechny cizí předměty, například rohožky, sáňky, desky, dráty apod.
- Se strojem pracujte pouze v řádném zimním oblečení. Nenoste volné oblečení, které by mohlo být zachyceno pohyblivými částmi stroje. Noste boty, které dobře drží na kluzkém povrchu.
- Nikdy neodklízejte sníh z povrchu posypaného štěrkem nebo kamennou drtí. Tento stroj je určen pouze k odklízení sněhu z dlážděných nebo asfaltovaných povrchů.
- Za chodu motoru stroj nikdy neseřizujte ani nenastavujte (pokud to výrobce výslovně nedoporučuje).
- Při práci se strojem, nastavování nebo opravách vždy používejte ochranné brýle nebo štít na ochranu očí před předměty, které mohou od stroje odlétávat.

# Obsluha

- Nedávejte ruce nebo nohy do blízkosti rotujících částí nebo pod ně. Držte se v bezpečné vzdálenosti od vyhazovacího otvoru.
- Při přejíždění nebo odklízení sněhu z šotolinových cest či chodníků buďte mimořádně opatrní. Dávejte pozor na skrytá nebezpečí a provoz na silnici.
- Po nárazu na cizí předmět zastavte motor, odpojte prodlužovací kabel, vyjměte blokovací tlačítko (klíč) a důkladně zkontrolujte stroj, zda není poškozen. Před opětovným zahájením provozu stroje poškození opravte.
- Začne-li stroj nadměrně vibrovat, ihned vypněte motor a zjistěte příčinu. Vibrace všeobecně upozorňují na vznikající potíže.
- Zastavte motor, vyjměte blokovací tlačítko (klíč) a odpojte stroj vždy, když odcházíte z pracoviště, před čištěním pouzdra nožů rotoru a vyhazovacího komínu, při provádění veškerých oprav, seřizování, kontrol a při přepravě stroje.
- Nemiřte vyhazovaným sněhem na jiné osoby.
- Nepoužívejte stroj, pokud před ním někdo stojí.
- Než začnete stroj čistit, opravovat nebo kontrolovat, vypněte motor, vyjměte blokovací tlačítko (klíč), odpojte stroj a ujistěte se, že nože rotoru a všechny ostatní pohyblivé části jsou v klidu.
- Buďte velmi opatrní při pohybu na svazích.
- Nejezděte se strojem příliš rychle, pokud jste na kluzkém povrchu.
- Při couvání se strojem buďte opatrní.
- Nikdy neprovozujte stroj bez funkčních krytů a dalších bezpečnostních zařízení.
- Dbejte na to, aby vyhazovací komín nikdy nemířil na lidi nebo na místa, kde může dojít ke škodám na majetku. Děti a ostatní osoby musí být v dostatečné vzdálenosti od stroje.
- Nepřetěžujte kapacitu stroje – nesnažte se odklízet sníh příliš rychle.
- Pokud se strojem couváte, dívejte se za sebe a buďte velmi opatrní.
- Stroj používejte pouze při dobré viditelnosti či dobrém osvětlení. Vždy stůjte pevně na zemi a rukama se pevně držte rukojeti. Pohybujte se chůzí, nikdy během.
- Během přepravy stroje a v době, kdy jej nepoužíváte, odpojte pohon rotoru.
- Používejte pouze přídavná zařízení a příslušenství schválená společností Toro.

# Čištění ucpaného vyhazovacího komínu.

Kontakt ruky s rotujícími noži rotoru uvnitř vyhazovacího komínu je nejčastější příčinou zranění při práci se sněhovými frézami. Čištění vyhazovacího komínu nikdy neprovádějte rukou.

Čištění provádějte následovně:

- **Vypněte motor, vyjměte blokovací tlačítko (klíč) a odpojte prodlužovací kabel od stroje!**
- Vyčkejte 10 sekund, abyste měli jistotu, že nože rotoru se zastavily.
- Použijte nástroj na odstraňování sněhu, nikoli ruce.

# Údržba a skladování

- Před každým použitím zkontrolujte řádné utažení všech upevňovacích prvků a ujistěte se, že je stroj v bezpečném provozním stavu.
- Chcete-li stroj uskladnit na delší dobu, řiďte se pokyny uvedenými v *uživatelské příručce*.
- Poškozené bezpečnostní štítky a štítky s pokyny podle potřeby opravte nebo vyměňte za nové.
- Po odklízení sněhu nechte stroj několik minut běžet, aby nedošlo k zamrznutí nožů rotoru.

# USCHOVEJTE TENTO NÁVOD

# Akustický tlak

Maximální úroveň akustického tlaku u tohoto zařízení v blízkosti ucha obsluhy činí 83 dBA, jak bylo zjištěno z měření na shodných strojích podle směrnice EN 11201.

# Akustický výkon

Zaručená úroveň akustického výkonu u tohoto zařízení činí 98 dBA, jak bylo zjištěno z měření na shodných strojích podle normy EN 3744.

# Vibrace

Úroveň chvění ruky a paže řidiče u tohoto zařízení nepřekračuje 1,2 m/s², jak bylo vypočteno z měření provedených na shodných strojích podle směrnice EN 1033.

# Bezpečnostní a instrukční štítky

Bezpečnostní štítky a pokyny jsou umístěny na viditelném místě v blízkosti každého místa představujícího potenciální nebezpečí. V případě ztráty nebo poškození původního štítku jej nahraďte štítkem novým.

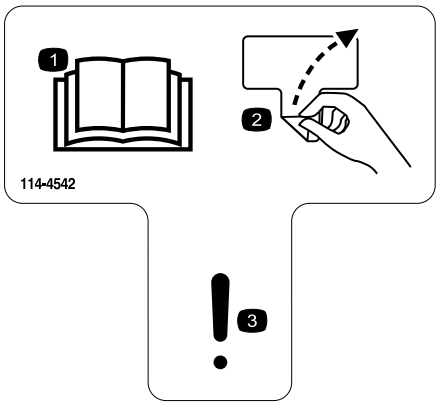


decal114-4542

**114-4542**

1. Přečtěte si *provozní příručku*.
2. Sejměte štítek.
3. Výstraha

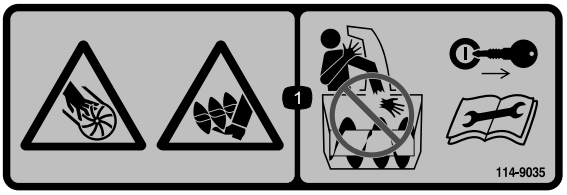


decal114-9035

**114-9035**

1. Nebezpečí pořezání/amputace končetin rotorem – nestrkejte ruce do vyhazovacího komínu. Před prováděním oprav nebo údržby vyjměte blokovací tlačítko (klíč) a přečtěte si návod k obsluze.

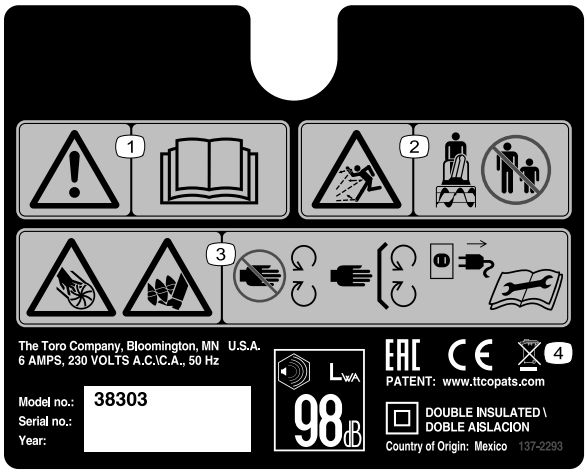


decal137-2293

**137-2293**

1. Varování – přečtěte si *Provozní příručku*.
2. Nebezpečí zranění odlétávajícími předměty – přihlížející osoby musí vždy zůstat v bezpečné vzdálenosti.
3. Nebezpečí pořezání / amputace rukou lopatkovým kolem; nebezpečí pořezání / amputace nohou nabíracím šroubem – udržujte bezpečnou vzdálenost od pohyblivých součástí, zajistěte, aby všechny kryty a ochranné prvky byly na místě; před prováděním servisu či údržby odpojte napájecí kabel od zdroje napájení a přečtěte si *provozní příručku*.
4. Nevyhazute s domovním odpadem.

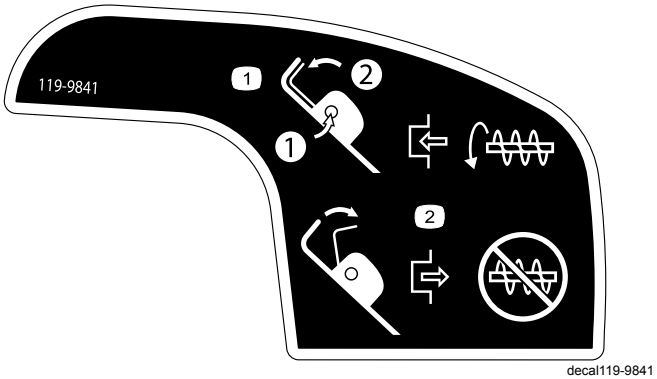


**119-9841**

1. 1) Stiskněte blokovací tlačítko. 2) Přidržením rukojeti aktivujte rotaci nože rotoru.
2. Uvolněním rukojeti rotaci nože rotoru deaktivujete.

# Nastavení

**Poznámka:** Z polohy obsluhy určete levou a pravou stranu stroje.

# Montáž horní části rukojeti

1. Sejměte knoflíky rukojeti, oválné šrouby a tvarové podložky z dolní části rukojeti.
2. Nainstalujte horní část rukojeti na dolní část rukojeti stroje pomocí knoflíků, tvarových podložek a oválných šroubů podle znázornění na Obrázek 1.

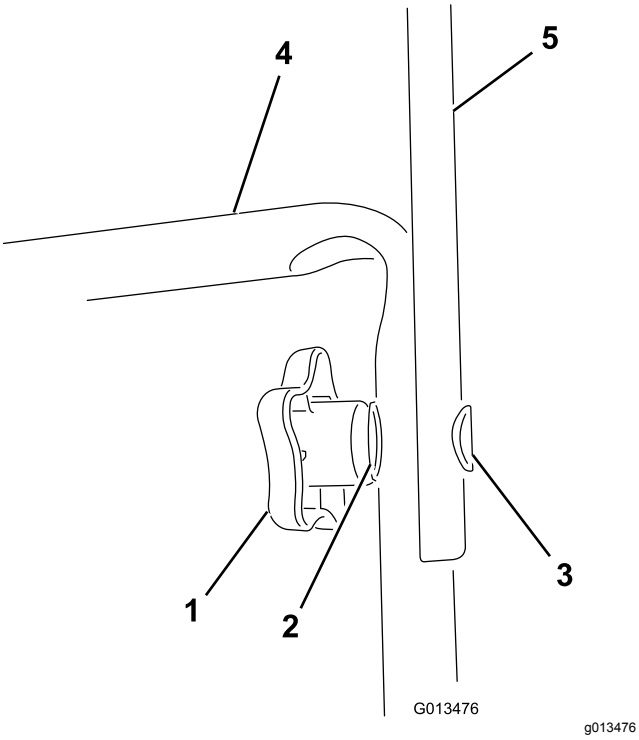


g013476

**Obrázek 1**

1. Knoflík rukojeti (2)
2. Tvarová podložka (2)
3. Oválný šroub (2)
4. Dolní část rukojeti
5. Horní část rukojeti

**Poznámka:** Dbejte na to, aby napájecí kabel připojený ke stroji vedl přes dolní část rukojeti a **dovnitř** sestavy rukojeti.

3. Pevně utáhněte rukou knoflíky rukojeti.
4. Přitáhněte vodítko kabelu směrem k rukojeti (Obrázek 2).

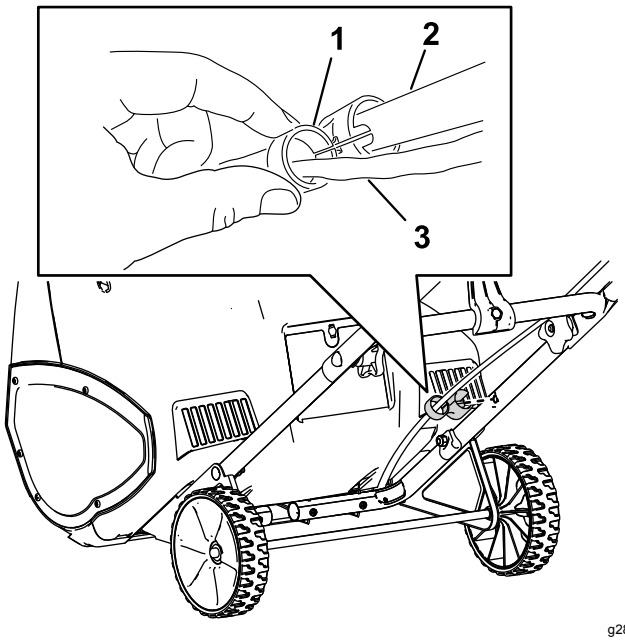


g287698

**Obrázek 2**

1. Vodítko kabelu
2. Rukojeť
3. Kabel

# Montáž ovládací tyče vyhazovacího komínu

1. Vyhazovací komín umístěte tak, aby byl otočen směrem dopředu.

   ***Důležité:*** **Šipku na vyhazovacím komínu zarovnejte se šipkou na pouzdru (Obrázek 3).**

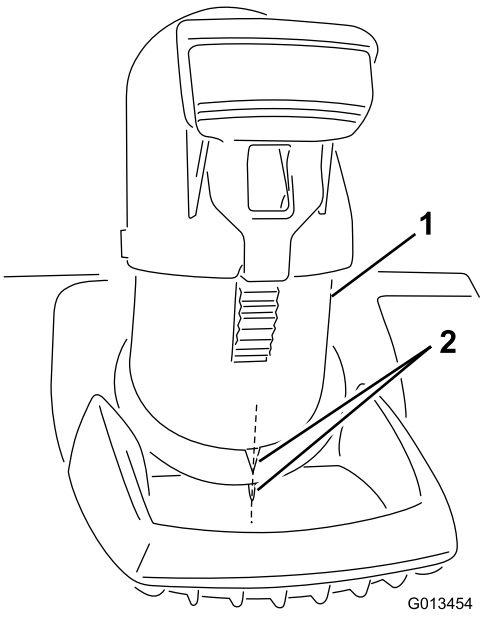


g013454

**Obrázek 3**

1. Vyhazovací komín
2. Zarovnejte šipky.

2. Zasuňte konec ovládací tyče vyhazovacího komínu do otvoru se zarážkou v držáku, který je upevněn k horní straně dolní části rukojeti (Obrázek 4).

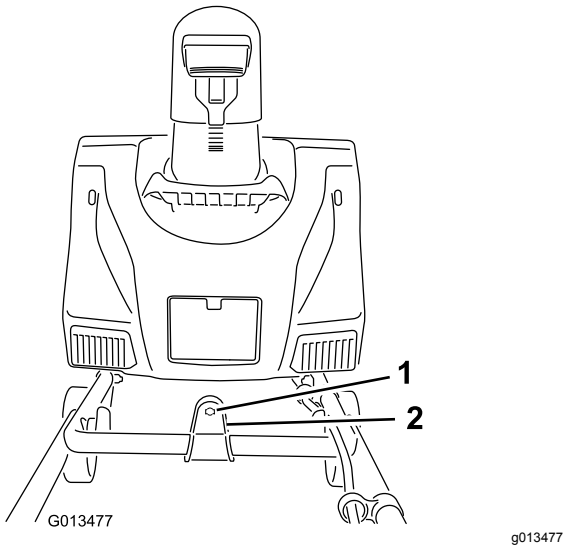


**Obrázek 4**

1. Otvor se zarážkou
2. Držák

3. Odstraňte štítek, který zakrývá otvor se zarážkou na zadní straně pouzdra (Obrázek 5).

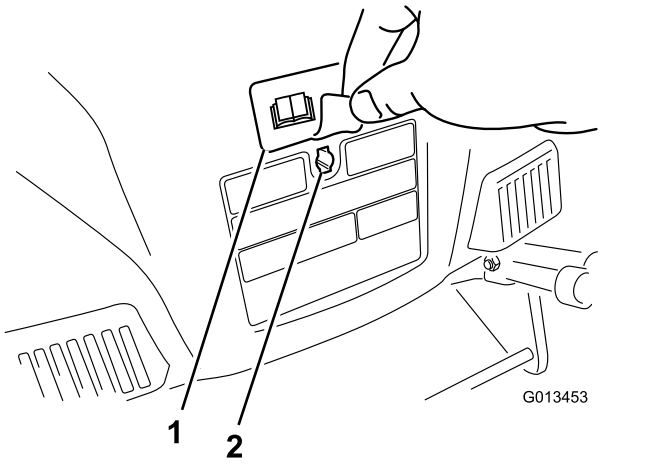


**Obrázek 5**

1. Štítek
2. Otvor se zarážkou

4. Rukojeť ovládací tyče vyhazovacího komínu musí ukazovat směrem vzhůru (Obrázek 6); tyč zasuňte do otvoru se zarážkou na zadní straně pouzdra.

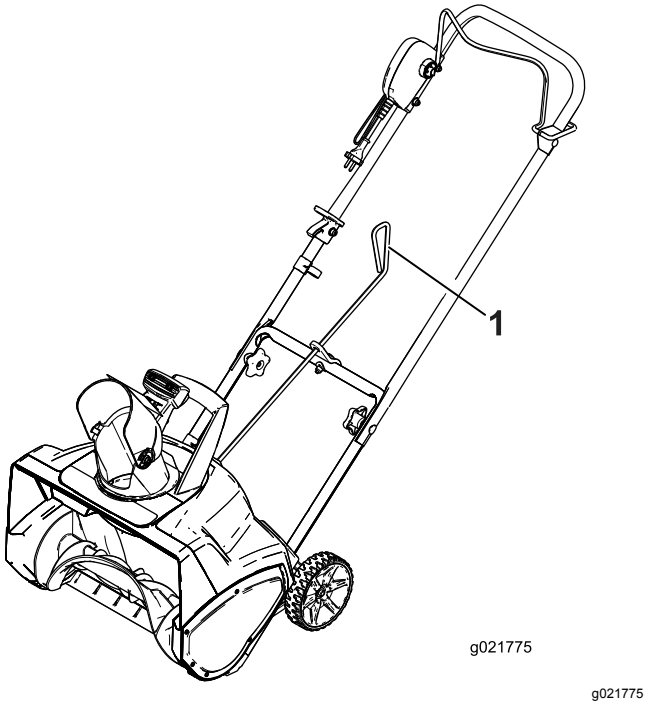


**Obrázek 6**

1. Rukojeť ovládací tyče vyhazovacího komínu

5. Silně zatlačte tyč do otvoru se zarážkou na zadní straně pouzdra, aby zapadla na místo.
6. Pohybem do rukojeti ovládací tyče vyhazovacího komínu zkontrolujte, zda se pohybuje stejným směrem jako vyhazovací komín (Obrázek 7).

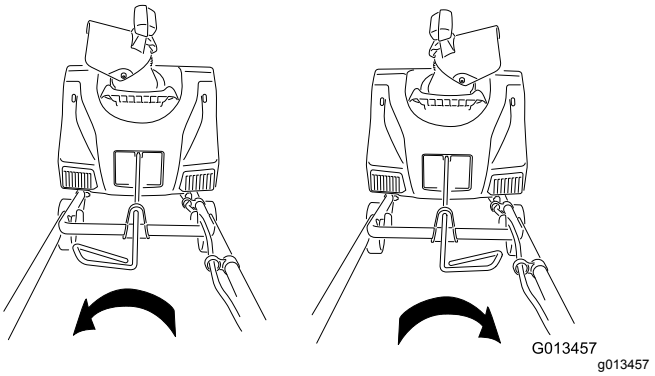


**Obrázek 7**

# Obsluha

## Přehled produktu

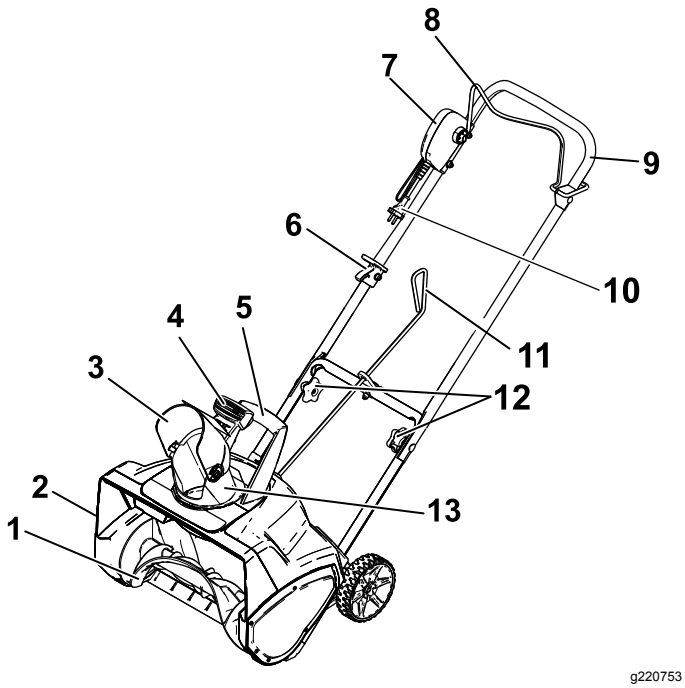


**Obrázek 8**

1. Nože rotoru
2. Kryt řemene (není zobrazen)
3. Deflektor vyhazovacího komínu
4. Páčka deflektoru
5. Rukojeť vyhazovacího komínu
6. Pojistka kabelu
7. Blokovací tlačítko (klíč)
8. Ovládací tyč napájení
9. Horní část rukojeti
10. Kabel
11. Ovládací tyč vyhazovacího komínu
12. Knoflíky rukojeti
13. Vyhazovací komín

***Důležité:*** **Tento stroj je určen pouze pro venkovní, soukromé použití. Nepoužívejte jej uvnitř budov ani pro komerční či průmyslové účely.**

# Připojení ke zdroji napětí

Stroj by měl být používán pouze s domovním rozvodem napětí chráněným jističem s vypínacím proudem nepřesahujícím 30 mA. Používejte pouze prodlužovací kabely s certifikátem CE určené pro venkovní použití. Zástrčku na přístroji ani na prodlužovacím kabelu nijak neměňte.

**⚠ NEBEZPEČÍ**

**Kontakt s vodou při práci se strojem může vést k úrazu elektrickým proudem nebo usmrcení.**

- **Se zástrčkou ani strojem nemanipulujte s mokrýma rukama, nebo pokud stojíte ve vodě.**
- **Používejte pouze prodlužovací kabely doporučené pro venkovní použití v chladném počasí.**

| Délka prodlužovacího kabelu | Minimální tloušťka drátu |
|---|---|
| Do 20 m | 3 × 1,5 mm² |
| 20 až 40 m | 3 × 2,5 mm² |

***Důležité:*** **Během provozu pravidelně kontrolujte, zda není porušena izolace napájecího kabelu. Nepoužívejte poškozený kabel. Kabel neveďte stojatou vodou.**

**Poznámka:** Před připojením prodlužovacího kabelu ke stroji jej připevněte k pojistce kabelu na horní části rukojeti, abyste zabránili jeho nechtěnému odpojení (Obrázek 9).

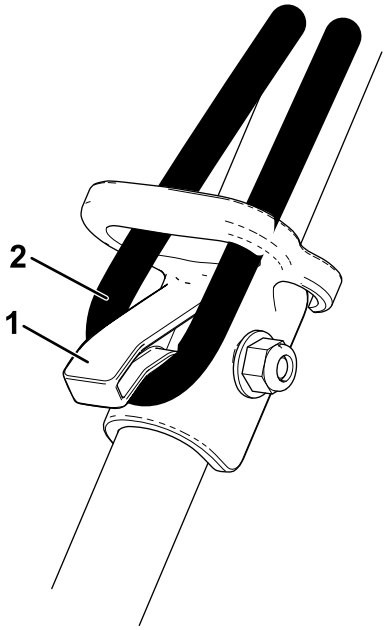


**Obrázek 9**

1. Pojistka kabelu
2. Prodlužovací kabel

**⚠ DŮLEŽITÉ UPOZORNĚNÍ**

**Poškozený napájecí kabel může způsobit poranění nebo vznik požáru.**

**Před použitím sněhové frézy napájecí kabel důkladně zkontrolujte. Je-li napájecí kabel poškozen, stroj nepoužívejte. Ihned jej opravte nebo vyměňte. Kontaktujte autorizované servisní středisko.**

# Startování a zastavení motoru

1. Chcete-li motor spustit, vložte blokovací tlačítko (klíč), poté jej stiskněte a přidržte a zároveň přitáhněte ovládací tyč napájení k rukojeti (Obrázek 10).

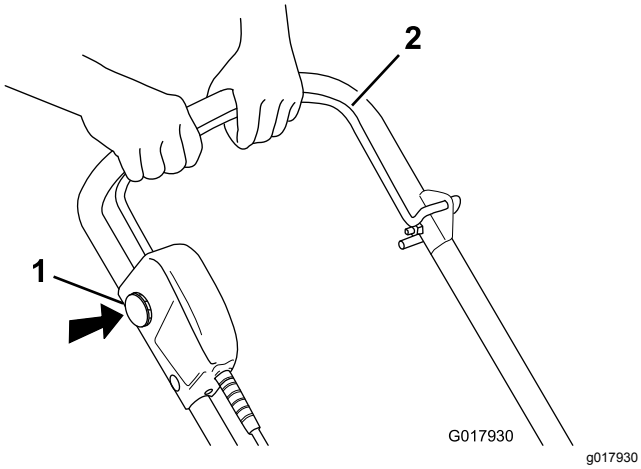


**Obrázek 10**

1. Blokovací tlačítko (klíč)
2. Ovládací tyč napájení

---

**Poznámka:** Pokud již držíte ovládací tyč napájení u rukojeti, můžete blokovací tlačítko (klíč) uvolnit.

2. Uvolněním ovládací tyče napájení motoru zastavíte.

**Poznámka:** Jakmile po odstranění sněhu stroj zastavíte, vyjměte blokovací tlačítko (klíč) a odpojte prodlužovací kabel.

# Seřízení vyhazovacího komínu a deflektoru

Chcete-li seřídit vyhazovací komín, přemístěte rukojeť na ovládací tyči vyhazovacího komínu ve směru, kterým chcete nastavit proud sněhu (Obrázek 6 a Obrázek 7).

Chcete-li seřídit deflektor vyhazovacího komínu (a tím výšku proudu sněhu), stiskněte páčku a deflektor zvedněte nebo spusťte (Obrázek 11).

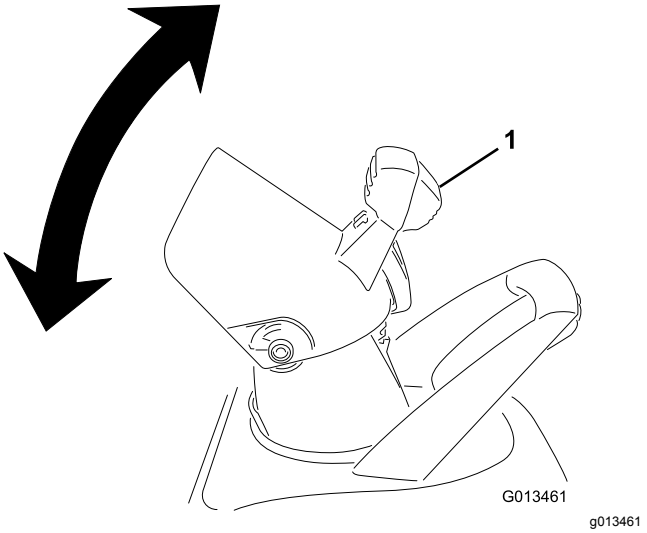


**Obrázek 11**

1. Páčka deflektoru

---

## ⚠ DŮLEŽITÉ UPOZORNĚNÍ

**Sníh a cizí předměty mohou odlétnout otvorem mezi vyhazovacím komínem a deflektorem směrem k obsluze stroje nebo k osobám v okolí. Odhozené předměty mohou způsobit vážné poranění.**

- **Nesklápějte deflektor příliš dopředu tak, aby mezi vyhazovacím komínem a deflektorem vznikl otvor.**
- **Seřízení deflektoru neprovádějte, pokud je ovládací tyč napájení stisknutá. Před seřízením vyhazovacího komínu ovládací tyč napájení uvolněte.**

# Provozní tipy

**⚠ DŮLEŽITÉ UPOZORNĚNÍ**

**Pokud stroj při odklízení sněhu narazí na cizí předmět, může jej odmrštit na vás nebo osoby v okolí a způsobit tak vážná zranění.**

**Odstraňte z plochy určené k čištění všechny předměty, které by mohly nože rotoru zachytit a odhodit.**

- Před zahájením práce zkontrolujte stav stroje a ujistěte se, zda se rotor volně otáčí.
- Sníh odklízejte v bezpečné vzdálenosti od zvířat a dětí.
- Z prostoru, ze kterého chcete odklízet sníh, odstraňte kameny, hračky nebo jiné předměty, které by mohly rotující čepele stroje zachytit a odmrštit. Jakmile by zapadly sněhem, obtížně by se hledaly. Pokud stroj narazí při odklízení na cizí předmět, zastavte jej, odpojte prodlužovací kabel, odstraňte překážku a zkontrolujte, zda nedošlo k poškození stroje.
- Sníh začněte odklízet nejblíže k elektrické přípojce a postupujte směrem od ní. Postupujte ve směru zády k přípojce.
- Na konci záběru překročte napájecí kabel a otočte stroj.
- Jednotlivé záběry překrývejte. Je-li to možné, odhazujte sníh směrem po větru.

**⚠ DŮLEŽITÉ UPOZORNĚNÍ**

**Používáte-li rukojeť vyhazovacího komínu, nemiřte nikdy vyhazovacím komínem na sebe nebo osoby v okolí. Stroj může odmrštit předměty a způsobit závažná poranění.**

**Používáte-li rukojeť vyhazovacího komínu, vždy otočte vyhazovací komín do opačného směru, než stojíte vy a osoby v blízkosti.**

- Zabraňte, aby se napájecí kabel dotýkal překážek, ostrých předmětů a veškerých pohyblivých dílů. Netrhejte za napájecí kabel. Vždy s ním zacházejte opatrně. Kontrolujte pravidelně, zda není prodlužovací kabel poškozen. Jinak hrozí nebezpečí úrazu elektrickým proudem. Je-li prodlužovací kabel poškozen, vyměňte jej.
- Za mrazu a při sněžení mohou některé ovládací prvky a pohyblivé části stroje zamrznout. Pokud lze s některým ovládacím prvkem obtížně manipulovat, vypněte motor, odpojte prodlužovací kabel a zkontrolujte, které díly jsou zamrzlé. Snažíte-li se rozhýbat zamrzlé díly, nepoužívejte hrubou sílu. Přeneste stroj dovnitř a nechte zmrzlé ovládací prvky před další činností roztát.
- Při provozu nakloňte stroj mírně směrem dopředu a udržujte kola ve vzdálenosti 2,5 cm od chodníku. Omezíte tak usazování sněhu na kolech.
- Po dokončení odklízení sněhu nechte motor několik minut běžet, aby pohyblivé části stroje nezamrzly. Poté motor vypněte, vyčkejte, až se všechny pohyblivé části zastaví, a očistěte stroj od sněhu a ledu. Několikrát otočte klikou vyhazovacího komínu, aby se uvolnil veškerý sníh.

# Údržba

***Důležité:*** **Veškeré opravy elektrických součástí stroje smí provádět pouze autorizované servisní středisko.**

**Poznámka:** Z polohy obsluhy určete levou a pravou stranu stroje.

**⚠ DŮLEŽITÉ UPOZORNĚNÍ**

**Je-li prodlužovací kabel připojen ke stroji, může dojít k neúmyslnému spuštění, které může způsobit vážné poranění osobám provádějícím údržbu.**

**Před prováděním údržby stroje vyjměte blokovací tlačítko (klíč) a odpojte prodlužovací kabel.**

# Mazání stroje

Stroj není třeba mazat. Všechna ložiska jsou promazána od výrobce a toto mazání vydrží po celou životnost stroje.

# Výměna shrnovače

Shrnovač je namontován na spodní straně skříně rotoru, viz Obrázek 12.

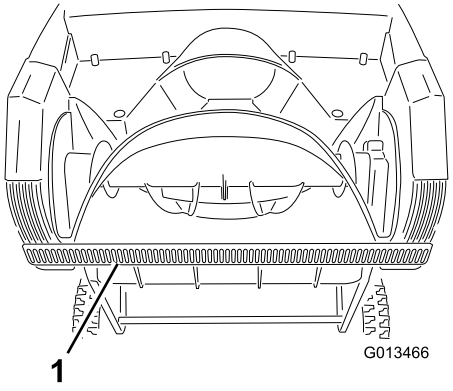


**Obrázek 12**

1. Shrnovač

1. Demontujte šroub na obou stranách desky, která drží shrnovač (Obrázek 13), a 2 šrouby ze spodní strany stroje (Obrázek 14), které upevňují shrnovač ke stroji.

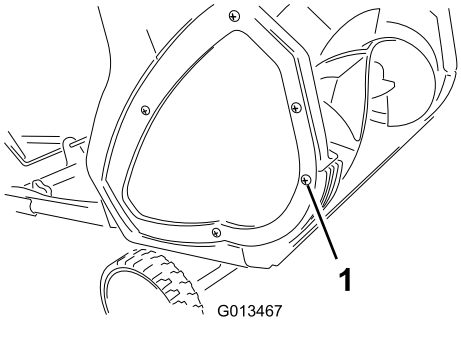


**Obrázek 13**

1. Šroub (2)

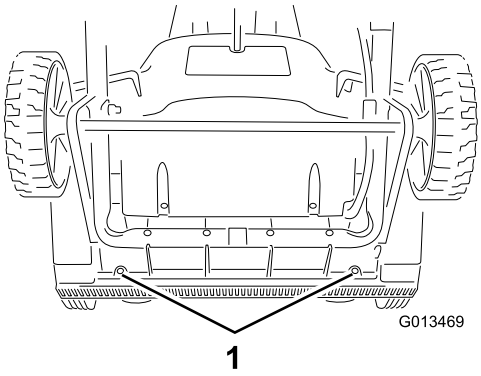


**Obrázek 14**

1. Šrouby

2. Starý shrnovač demontujte a zlikvidujte.
3. Nasaďte nový shrnovač a připevněte jej pomocí 4 šroubů, které jste demontovali.

# Výměna rotoru

1. Vyšroubujte šrouby, kterými je pravá boční deska připevněna k rámu stroje (Obrázek 15).

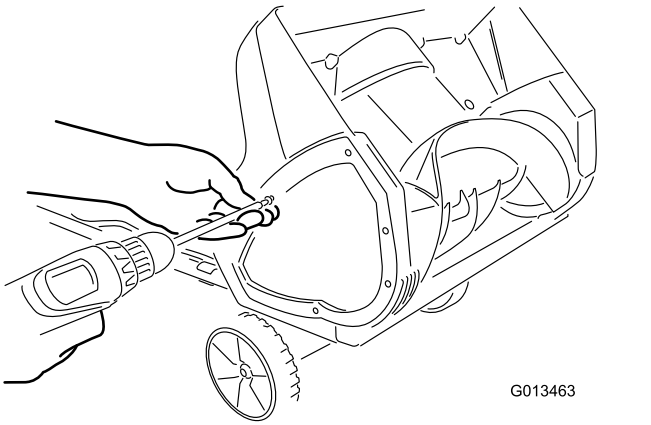


**Obrázek 15**

2. Vyjměte čep rotoru (Obrázek 16).

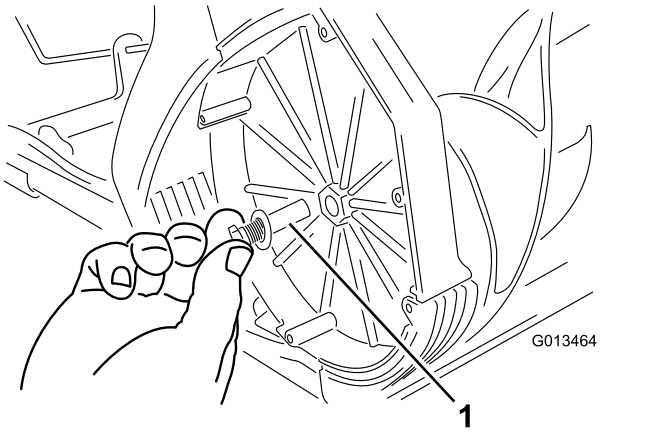


**Obrázek 16**

1. Čep rotoru

3. Vyjměte starý rotor.
4. Nainstalujte rotor tak, že vložíte konec rotoru do odpovídajícího konce pouzdra a budete otáčet rotorem, dokud nezapadne na místo (Obrázek 17).

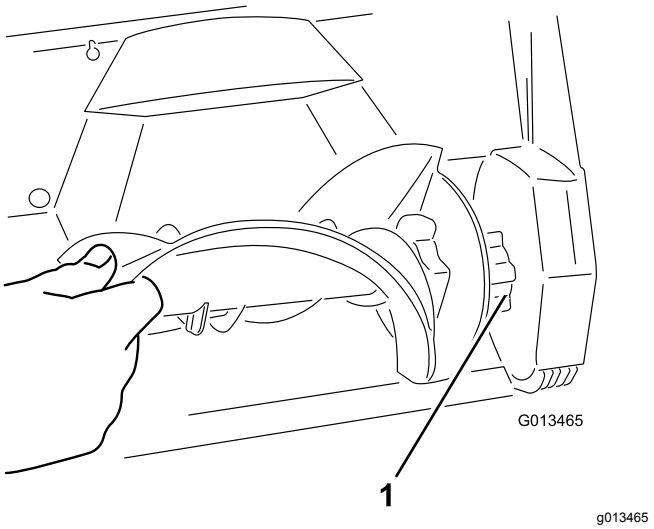


**Obrázek 17**

1. Nasazený konec rotoru

**Poznámka:** Matice, která drží čep rotoru, musí zůstat uvnitř prohlubně vpravo ve stěně pouzdra.

**Poznámka:** Po instalaci rotoru se pouzdro ohne.

5. Utáhněte šroub na straně pouzdra.
6. Upevněte desku na pravé straně šrouby, které jste vyšroubovali v kroku 1.

# Servis

Společnost Toro zkonstruovala tento produkt tak, aby bez závady fungoval řadu let. Pokud by stroj vyžadoval opravu, nechte jej opravit u autorizovaného prodejce.

# Dvojitá izolace

U elektrických spotřebičů s dvojitou izolací jsou namísto ochrany uzemněním použity dva systémy izolace. Elektrické spotřebiče s dvojitou izolací nejsou zemněny a nejsou určeny k použití s jakýmkoliv systémem uzemnění. Oprava elektrických spotřebičů s dvojitou izolací vyžaduje mimořádnou péči a znalost systému a smí ji provádět pouze kvalifikovaný personál autorizovaných servisních středisek. Náhradní díly elektrických spotřebičů s dvojitou izolací musí být totožné s původními díly. Elektrické spotřebiče s dvojitou izolací jsou označeny slovy „Double Insulation“ (dvojitá izolace) nebo „Double Insulated“ (dvojitě izolováno). Na stroji může být také tento symbol (čtverec ve čtverci)⧈.

# Informace o produktu

Na krytu se nachází štítek s označením modelu a sériovým číslem. Při korespondenci či při žádosti o náhradní díly vždy uvádějte konkrétní čísla na štítku.

# Uskladnění

1. Spusťte stroj na několik minut a setřete ze stroje roztátý sníh.
2. Vyjměte blokovací tlačítko (klíč) a odpojte prodlužovací kabel od stroje.
3. Pozorně prohlédněte napájecí kabel, zda není poškozen nebo opotřeben. Je-li poškozen nebo opotřeben, vyměňte jej.
4. Zkontrolujte, zda na stroji nejsou opotřebené, uvolněné nebo poškozené díly. Potřebujete-li některé díly opravit nebo vyměnit, kontaktujte autorizovaného servisního prodejce.
5. Prodlužovací kabel uložte v blízkosti stroje.
6. Stroj uskladněte na čistém a suchém místě.

## Oznámení o ochraně soukromí pro Evropu

Informace, které společnost Toro shromažďuje
Společnost Toro Warranty Company (Toro) respektuje vaše soukromí. Aby bylo možné zpracovávat reklamace a kontaktovat vás v případě stažení výrobku, žádáme vás o poskytnutí některých osobních údajů, a to buď přímo společnosti Toro, nebo místní pobočce či prodejci společnosti Toro.

Záruční systém společnosti Toro je umístěn na serverech, které se nacházejí ve Spojených státech, kde zákon o soukromí nemusí poskytovat stejnou ochranu, jaká se uplatňuje ve vaší zemi.

UVEDENÍM VAŠICH OSOBNÍCH ÚDAJŮ DÁVÁTE SOUHLAS KE ZPRACOVÁNÍ VAŠICH OSOBNÍCH ÚDAJŮ ZPŮSOBEM, KTERÝ JE POPSÁN V TOMTO OZNÁMENÍ O OCHRANĚ SOUKROMÍ.

Jak společnost Toro údaje využívá
Společnost Toro může použít vaše osobní údaje ke zpracování reklamací, ke kontaktování v případě stažení výrobku a k libovolnému jinému uvedenému účelu. Společnost Toro může sdílet vaše údaje s pobočkami společnosti Toro, prodejci a dalšími obchodními partnery v souvislosti s kteroukoli z těchto činností. Společnost Toro neprodá vaše osobní údaje žádné jiné společnosti. Vyhrazujeme si právo zpřístupnit osobní údaje za účelem dosažení souladu s platnými právními předpisy a požadavky ze strany příslušných orgánů, v rámci správného fungování našich systémů a pro vlastní ochranu i ochranu dalších uživatelů.

Uchovávání osobních údajů
Vaše osobní údaje budeme uchovávat po dobu potřebnou pro účely, pro které byly původně shromážděny, nebo pro jiné legitimní účely (např. dodržování právních předpisů) nebo podle požadavků příslušného zákona.

Závazek zabezpečení vašich osobních údajů společnosti Toro
Podnikáme přiměřená opatření s cílem chránit bezpečnost vašich osobních údajů. Podnikáme také kroky k zajištění přesného a aktuálního stavu osobních údajů.

Přístup k vašim osobním údajům a jejich oprava
Pokud si přejete zkontrolovat nebo opravit své osobní údaje, kontaktujte nás prosím e-mailem na adrese legal@toro.com.

## Australský spotřebitelský zákon

Australští zákazníci najdou informace o australském spotřebitelském zákonu uvnitř krabice nebo je mohou získat od místního prodejce produktů Toro.

Form No. 3416-773 Rev D

# Schneefräse 1800 Power Curve®

**Modellnr. 38303—Seriennr. 318000001 und höher**

**Bedienungsanleitung**

**Registrieren Sie das Produkt unter www.Toro.com.**

# WICHTIGE SICHERHEITS-ANWEISUNGEN

**Beim Einsatz von elektrischen Geräten sollten Sie immer grundlegende Sicherheitsmaßnahmen einhalten, u. a.:**

## LESEN SIE ALLE ANLEITUNGEN VOR DEM EINSATZ DES GERÄTS

**WARNUNG:—Halten Sie die Sicherheitsanweisungen ein, um die Gefahr eines Brandes, eines elektrischen Schlags oder einer Verletzung zu verringern.**

**Es ist wichtig, dass Sie und jeder andere Benutzer dieses Geräts** den Inhalt der Anleitung vor der Verwendung des Geräts sorgfältig lesen und verstehen. Achten Sie besonders auf das Gefahrensymbol ⚠, das VORSICHT, WARNUNG oder GEFAHR – Anweisungen zur persönlichen Sicherheit – bedeutet. Lesen und verstehen Sie die Anweisungen, da sie wichtig für die Sicherheit sind. **Ein Nichtbeachten dieser Anweisungen kann zu Verletzungen, Brandgefahr oder einem Stromschlag führen.**

Setzen Sie das Gerät nicht auf Kiesoberflächen ein.

**Halten Sie Kinder, Haustiere und Unbeteiligte vom Arbeitsbereich fern**: Alle Unbeteiligten sollten einen Abstand zum Arbeitsbereich einhalten.

**Richtige Bekleidung:** Tragen Sie keine weiten Kleidungsstücke oder Schmuck. Sie können sich in beweglichen Teilen verfangen.

Tragen Sie Gummistiefel, wenn Sie das Gerät einsetzen.

Die Verwendung des Geräts in der handgeführten Stellung ist unsicher.

**Warnung:** Setzen Sie das Gerät nur mit einem Verlängerungskabel ein, dass für den Außeneinsatz geeignet ist, um die Gefahr eines Stromschlags zu vermeiden.

**Verlängerungskabel:** Schließen Sie das Verlängerungskabel so wie in Bild 9 abgebildet an das Gerät an, damit sich das Gerätekabel und Verlängerungskabel nicht beim Einsatz löst.

**Vermeiden eines versehentlichen Anlassens:** Tragen Sie das Gerät nicht mit Ihrem Finger auf dem Schalter. Stellen Sie sicher, dass der Schalter abgeschaltet ist, wenn Sie das Gerät an den Strom anschließen.

**Kein Missbrauch des Kabels:** Tragen Sie das Gerät nie am Kabel oder ziehen am Verlängerungskabel, um das Gerät von der Steckdose abzuschließen. Schützen Sie das Kabel vor Hitze, Öl und scharfen Kanten.

Berühren Sie keine beweglichen Teile mit den Händen.

Schutzvorrichtungen sollten montiert und funktionsfähig sein.

**Wenden Sie keine Kraft auf das Gerät aus:** Das Gerät funktioniert besser mit dem Durchsatz, für den es konzipiert ist.

**Kein zu starkes Strecken:** Achten Sie auf Ihren Halt und behalten Sie immer das Gleichgewicht.

Wenn das Gerät auf einen Fremdkörper prallt, folgen Sie diesen Schritten:

- Lassen Sie sofort den Schaltbügel los, damit das Gerät abstellt.
- Ziehen Sie das Stromkabel ab.
- Prüfen Sie auf Beschädigungen.
- Reparieren Sie alle Schäden, bevor Sie das Gerät anlassen und einsetzen.

**Abschließen des Geräts vom Stromkreis:** Schließen Sie das Gerät von der Stromzufuhr ab, wenn Sie es nicht verwenden, vor Wartungsarbeiten, beim Wechseln von Zubehör usw.

Lagern Sie ein nicht verwendetes Gerät innen. Wenn das Gerät nicht verwendet wird, sollte es innen an einem trockenen und sicheren Ort gelagert werden, der nicht Kinder zugänglich ist.

**Sorgfältige Wartung des Geräts:** Folgen Sie zum Wechseln von Zubehör den Anweisungen.

**Dieses Gerät erfüllt zum Zeitpunkt der Herstellung die Anforderungen der Sicherheitsbestimmungen B71.3 des American National Standards Institutes oder übertrifft sie sogar.**

**Lesen Sie vor dem Anlassen des Motors den Inhalt dieser Anleitung sorgfältig durch.**

**⚠Dies ist das Warnzeichen. Es macht Sie auf mögliche Verletzungsgefahren aufmerksam. Befolgen Sie zum Vermeiden von Verletzungen und Todesfällen immer sämtliche Sicherheitshinweise.**

**Der unsachgemäße Einsatz und die falsche Wartung des Geräts können zu Verletzungen oder tödlichen Verletzungen führen. Befolgen Sie die folgenden Sicherheitsanweisungen, um das Risiko so gering wie möglich zu halten.**

**Diese Maschine kann Hände und Füße amputieren und Gegenstände herausschleudern. Das Nichtbeachten der**

**© 2019—The Toro® Company**
**8111 Lyndale Avenue South**
**Bloomington, MN 55420**

Registrieren Sie Ihr Produkt unter www.Toro.com.

CE

Originaldokuments (DE)
**Gedruckt in Mexiko**
**Alle Rechte vorbehalten**

*3416-773* D

**folgenden Sicherheitsvorschriften kann zu schweren Verletzungen führen.**

# Schulung

- Lesen, verstehen und halten Sie alle Anweisungen an, die am Gerät angebracht oder in dieser Anleitung angeführt sind, bevor Sie dieses Gerät einsetzen. Machen Sie sich mit den Bedienelementen sowie dem richtigen Einsatz des Geräts vertraut. Insbesondere ist es für Sie wichtig zu wissen, wie Sie das Gerät schnell stoppen und die Bedienelemente ausschalten können.
- Das Gerät darf niemals von Kindern eingesetzt werden. Auch Erwachsene dürfen das Gerät ohne entsprechende Anleitung nicht verwenden.
- Lassen Sie keine Personen, insbesondere kleine Kinder und Haustiere, im Arbeitsbereich zu.
- Passen Sie auf, damit Sie nicht rutschen oder fallen, wenn Sie auf rutschigen Oberflächen mit hoher Geschwindigkeit arbeiten.

# Vorbereitung

- Prüfen Sie den Arbeitsbereich gründlich und entfernen Fußmatten, Schlitten, Bretter, Kabel und andere Fremdkörper.
- Setzen Sie das Gerät nicht ohne entsprechende Winterkleidung ein. Tragen Sie keine weiten Kleidungsstücke, die sich in drehenden Teilen verfangen können. Tragen Sie Schuhe mit rutschfesten Sohlen.
- Versuchen Sie nie, Schnee von Oberflächen zu räumen, die mit Kies oder zerkleinerten Steinen bedeckt sind. Dieses Gerät ist nur für den Einsatz auf befestigten Oberflächen geeignet.
- Versuchen Sie nie, Einstellungen bei laufendem Motor vorzunehmen, wenn es nicht ausdrücklich vom Hersteller empfohlen wird.
- Tragen Sie beim Einsatz oder bei der Durchführung von Einstellungen oder Reparaturen immer eine Schutzbrille oder einen Augenschutz, um die Augen vor Fremdkörpern zu schützen, die vom Gerät herausgeschleudert werden können.

# Betrieb

- Halten Sie Hände und Füße von sich drehenden Teilen fern. Bleiben Sie immer von der Auswurföffnung fern.
- Gehen Sie auf oder beim Überqueren von Kieswegen, Bürgersteigen oder Straßen besonders vorsichtig vor. Achten Sie auf versteckte Gefahren und auf den Verkehr.
- Stellen Sie nach dem Aufprall auf einen Fremdkörper den Motor ab, ziehen Sie das Verlängerungskabel ab, entfernen den Sicherheitsschalter (Schlüssel) und prüfen Sie das Gerät gründlich auf Beschädigungen. Reparieren Sie alle Schäden, bevor Sie das Gerät anlassen und einsetzen.
- Wenn das Gerät ungewöhnlich vibriert, stellen Sie den Motor ab und gehen Sie sofort der Ursache nach. Vibrationen sind im Allgemeinen ein Warnsignal für einen Defekt.
- Stellen Sie den Motor ab, entfernen den Sicherheitsschalter (Schlüssel) und schließen das Gerät vom Strom ab, wenn Sie die Einsatzstellung verlassen, Verstopfungen aus dem Gehäuse des Rotorblatts oder dem Auswurfkanal entfernen und wenn Sie Reparaturen, Einstellungen oder Inspektionen durchführen sowie die Maschine transportieren.
- Richten Sie den Schneeauswurfkanal nie auf Unbeteiligte.
- Setzen Sie das Gerät nicht ein, wenn eine Person vor ihr steht.
- Stellen Sie bei der Reinigung, Reparatur und Inspektion des Geräts den Motor ab, ziehen den Sicherheitsschalter (Schlüssel) ab, schließen das Gerät vom Strom ab und achten Sie darauf, dass die Rotorblätter und alle beweglichen Teile zum Stillstand gekommen sind.
- Gehen Sie an Hanglagen äußert vorsichtig vor.
- Setzen Sie die Maschine auf rutschigen Oberflächen nie mit hoher Transportgeschwindigkeit ein.
- Passen Sie beim Wenden der Maschine auf.
- Setzen Sie das Gerät nie ohne montierte Schutzvorrichtungen oder andere Sicherheitsvorrichtungen ein.
- Richten Sie den Auswurf nie auf Personen oder Bereiche, in denen Sachschäden auftreten können. Halten Sie Kinder und Haustiere vom Arbeitsbereich fern.
- Überlasten Sie die Maschine nicht, indem Sie versuchen, Schnee zu schnell zu räumen.
- Schauen Sie beim Rückwärtsfahren nach hinten und gehen vorsichtig vor.
- Setzen Sie das Gerät nie bei schlechter Sicht oder schlechter Beleuchtung ein. Achten Sie immer auf festen Stand und halten Sie sich an den Griffen fest. Gehen Sie, aber laufen Sie nie.
- Schalten Sie den Strom zum Drehzylinder ab, wenn Sie die Maschine transportieren oder nicht verwenden.
- Verwenden Sie nur Toro Originalanbaugeräte und -zubehör.

# Entfernen von Verstopfungen vom Auswurfkanal

Ein Berühren mit der Hand der sich drehenden Rotorblätter im Auswurfkanal ist die häufigste Ursache für Verletzungen mit Schneefräsen. Entfernen Sie nie Verstopfungen vom Auswurfkanal mit der Hand.

So reinigen Sie den Auswurfkanal:

- **Stellen Sie den Motor ab, entfernen den Sicherheitsschalter (Schlüssel) und ziehen das Verlängerungskabel von der Maschine ab.**
- Warten Sie 10 Sekunden, um sicher zu sein, dass sich die Rotorblätter nicht mehr drehen.
- Verwenden Sie immer ein Reinigungswerkzeug und nie die Hände.

# Wartung und Lagerung

- Stellen Sie vor jedem Einsatz sicher, dass alle Befestigungen angezogen sind, damit das Gerät in sicherem Betriebszustand ist.
- Lesen Sie in dieser *Bedienungsanleitung* immer wichtige Angaben nach, wenn Sie das Gerät für einen längeren Zeitraum einlagern.
- Reinigen oder tauschen Sie die Sicherheits- und Anweisungsaufkleber bei Bedarf aus.
- Lassen Sie das Gerät nach dem Schneeräumen für einige Minuten laufen, um ein Einfrieren der Rotorblätter zu vermeiden.

# BEWAHREN SIE DIESE ANWEISUNGEN AUF

# Schallleistung

Diese Maschine entwickelt nach Messungen an baugleichen Maschinen laut EN 3744 einen Schallleistungspegel von 98 dBA.

# Schalldruck

Diese Maschine erzeugt einen maximalen Schalldruckpegel, der am Ohr des Benutzers auf der Grundlage von Messungen an baugleichen Maschinen nach Richtlinie EN 11201 83 dBA beträgt.

# Vibration

Diese Maschine hat auf der Grundlage von Messungen an baugleichen Maschinen gemäß EN 1033 an der Hand bzw. dem Arm des Bedieners ein maximales Vibrationsniveau von 1,2 m/s²

# Sicherheits- und Bedienungsschilder

Die Sicherheits- und Anweisungsaufkleber sind gut sichtbar; sie befinden sich in der Nähe der möglichen Gefahrenbereiche. Tauschen Sie beschädigte oder verloren gegangene Aufkleber aus.

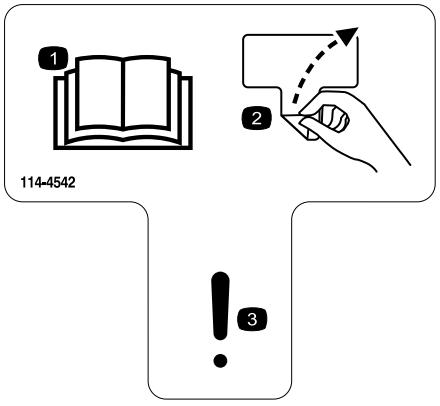


decal114-4542

**114-4542**

1. Lesen Sie die *Bedienungsanleitung*.
2. Aufkleber entfernen
3. Warnung

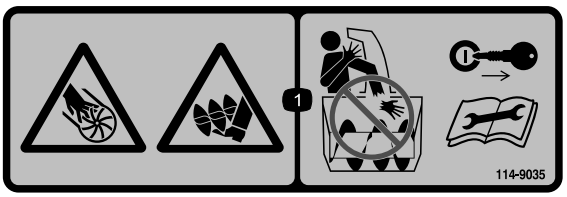


decal114-9035

**114-9035**

1. Schnitt- bzw. Amputationsgefahr an Händen und Füßen beim Drehzylinder: Stecken Sie die Hand nicht in den Auswurfkanal. Ziehen Sie den Sicherheitsschalter (Schlüssel) ab und lesen Sie die Anweisungen, bevor Sie Wartungs- oder Kundendienstarbeiten ausführen.

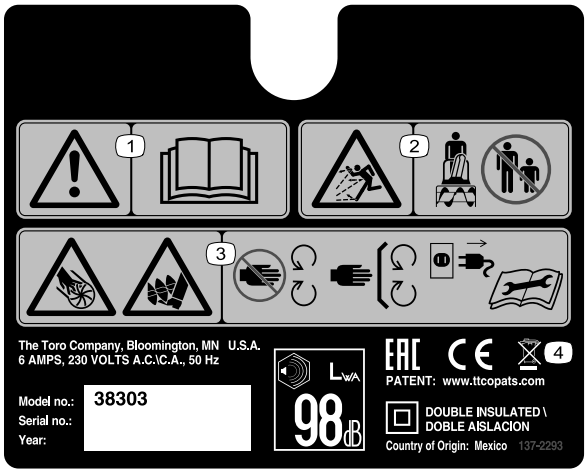


decal137-2293

**137-2293**

1. Warnung: Lesen Sie die *Bedienungsanleitung*.
2. Gefahr durch herausgeschleuderte Objekte: Unbeteiligte müssen einen Abstand zur Maschine halten.
3. Schnitt- bzw. Amputationsgefahr für Hände am Gebläserad, Schnitt- bzw. Amputationsgefahr für Füße am Räumwerk: Berühren Sie keine beweglichen Teile, lassen Sie alle Schutzvorrichtungen und Schutzbleche montiert, ziehen Sie das Stromkabel aus der Steckdose und lesen Sie die *Bedienungsanleitung*, bevor Sie Kundendienst- oder Wartungsarbeiten durchführen.
4. Nicht im Hausmüll entsorgen.

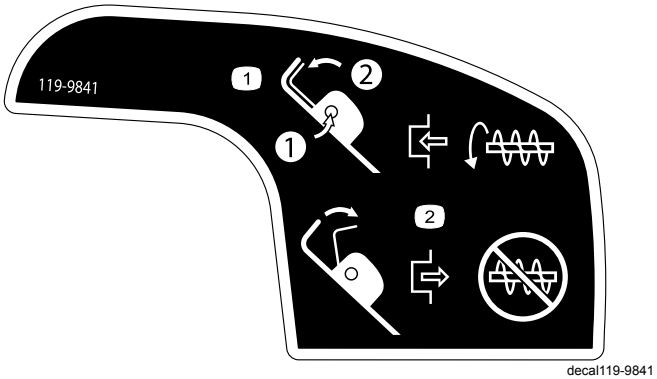


**119-9841**

1. 1) Drücken Sie den Sicherheitsschalter.
   2) Halten Sie den Holm fest, um die Drehung des Rotorblatts zu aktivieren.
2. Lassen Sie den Holm los, um die Drehung des Rotorblatts zu deaktivieren.

# Einrichtung

**Hinweis:** Bestimmen Sie die linke und rechte Seite der Maschine anhand der üblichen Einsatzposition.

## Einbauen des oberen Holms

1. Entfernen Sie die Holmhandräder, ovalen Schrauben und Wellenscheiben vom unteren Holm.
2. Befestigen Sie den oberen Holm mit den Holmhandrädern, Wellenscheiben und ovalen Schrauben am Holm der Maschine, wie in Bild 1 abgebildet.

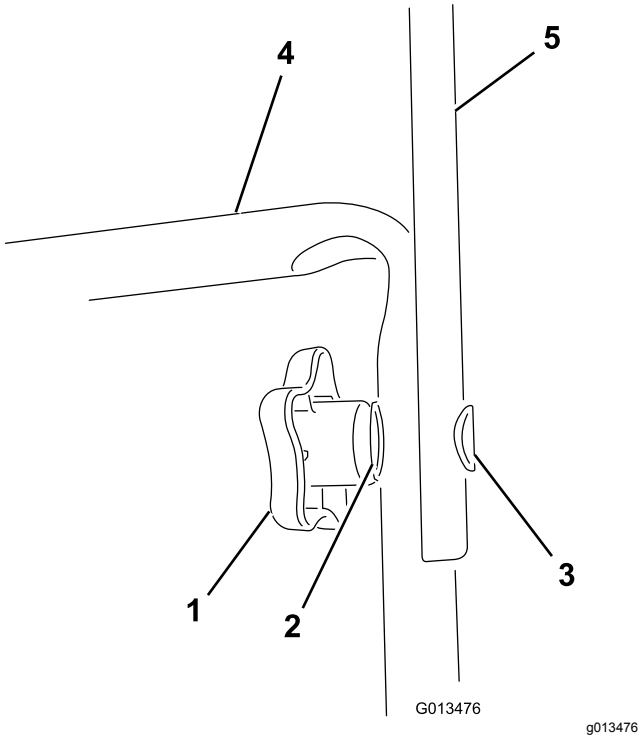


**Bild 1**

1. Holmhandrad (2)
2. Wellenscheibe (2)
3. Ovale Schraube (2)
4. Unterer Holm
5. Oberer Holm

**Hinweis:** Stellen Sie sicher, dass das an der Maschine angebrachte Stromkabel über den unteren Holm und zur **Innenseite** des Holms verlegt ist.

3. Ziehen Sie die Holmhandräder mit der Hand fest.
4. Befestigen Sie die Kabelführung am Holm (Bild 2).

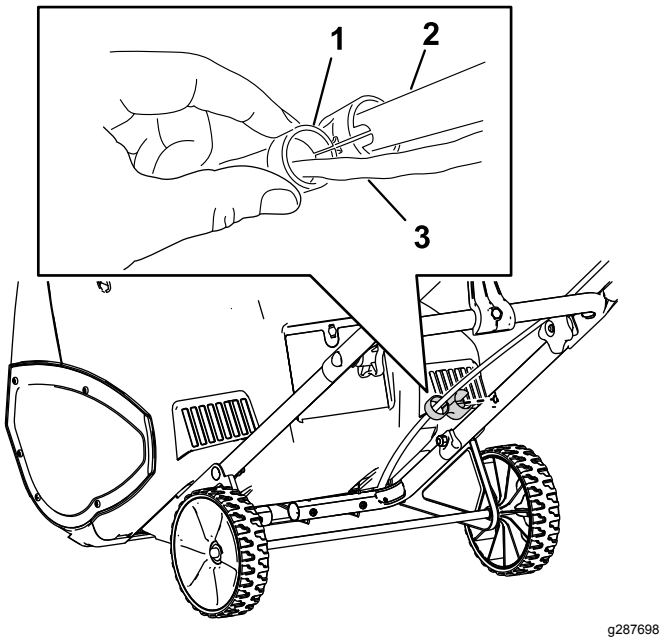


**Bild 2**

1. Kabelführung
2. Holm
3. Kabel

## Einbauen der Schaltstange für den Auswurfkanal

1. Drehen Sie den Auswurfkanal so, dass er nach vorne zeigt.

   ***Wichtig:*** **Fluchten Sie den Pfeil am Auswurfkanal mit dem Pfeil am Gehäuse aus (Bild 3).**

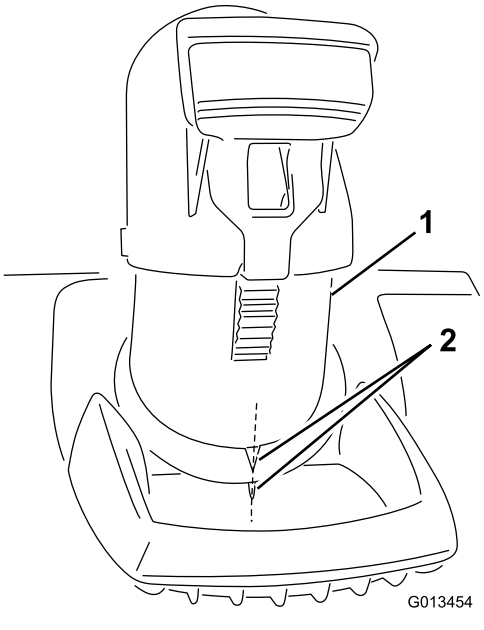


**Bild 3**

1. Auswurfkanal
2. Ausfluchten der Pfeile

2. Stecken Sie das Ende der Auswurfkanal-Schaltstange durch das gekeilte Loch in der Halterung, die oben am unteren Holm befestigt ist (Bild 4).

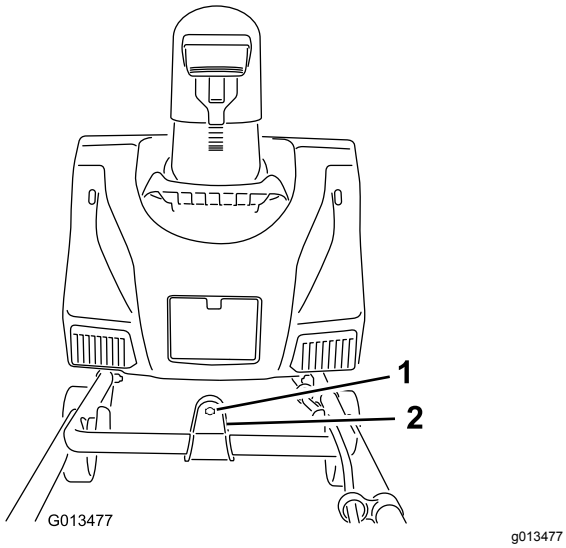


**Bild 4**

1. Gekeiltes Loch
2. Halterung

3. Entfernen Sie den Aufkleber, mit dem das gekeilte Loch hinten am Gehäuse abgedeckt ist (Bild 5).

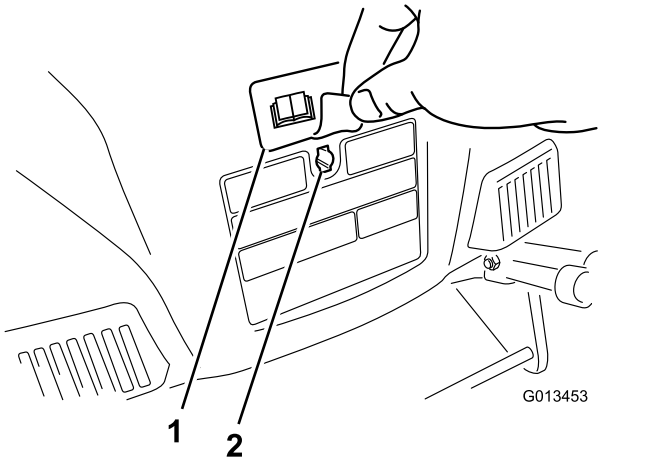


**Bild 5**

1. Aufkleber
2. Gekeiltes Loch

4. Stellen Sie sicher, dass der Griff der Auswurfkanal-Schaltstange nach oben (Bild 6) zeigt, und stecken Sie die Stange in das gekeilte Loch hinten am Gehäuse.

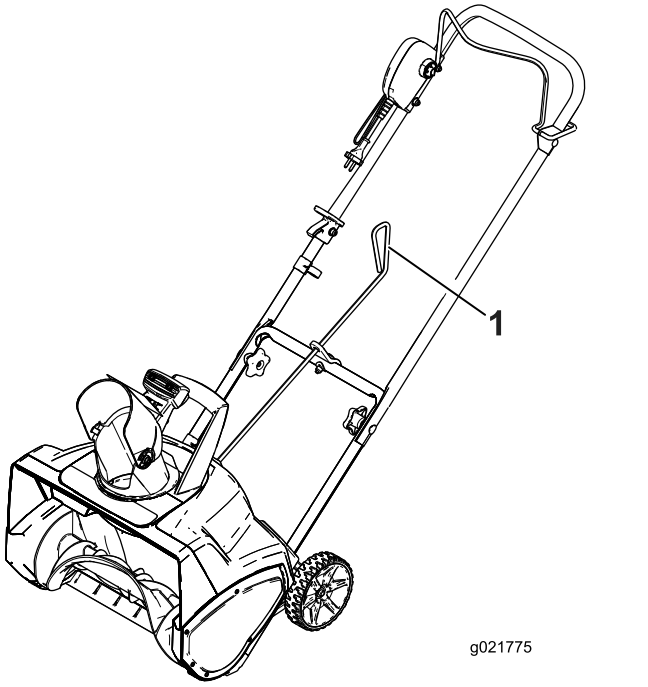


**Bild 6**

1. Griff an der Auswurfkanal-Schaltstange

5. Drücken Sie die Stange in das gekeilte Loch hinten am Gehäuse, bis sie einrastet.
6. Bewegen Sie den Griff an der Auswurfkanal-Schaltstange, um sicherzustellen, dass sie sich in der gleichen Richtung wie der Auswurfkanal bewegt (Bild 7).

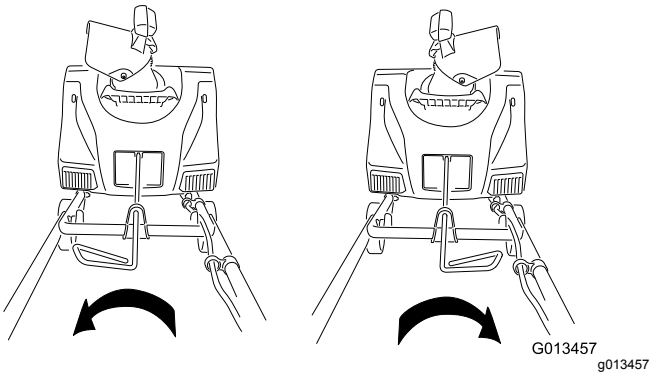


**Bild 7**

# Betrieb

## Produktübersicht

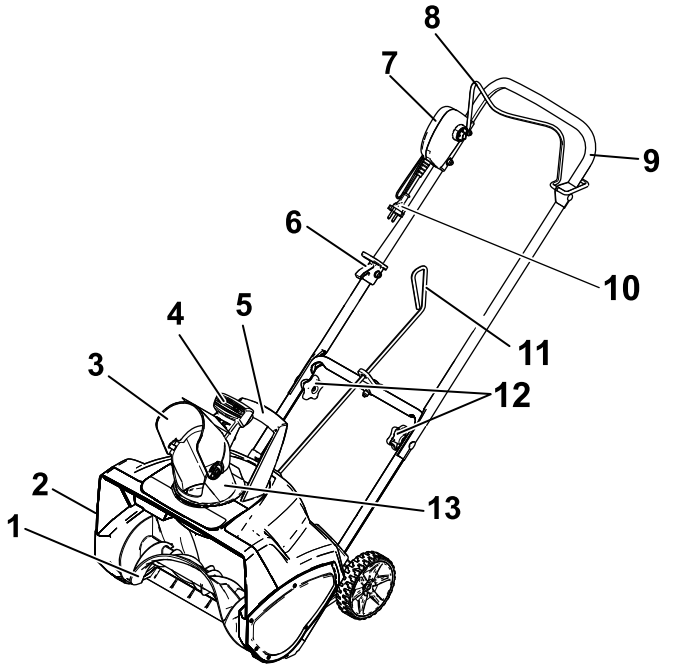


**Bild 8**

1. Rotorblätter
2. Riemenabdeckung (nicht abgebildet)
3. Auswurfablenkblech
4. Abzug für Auswurfkanalablenkblech
5. Auswurfkanalgriff
6. Kabelsperre
7. Sicherheitsschalter (Schlüssel)
8. Schaltbügel
9. Oberer Holm
10. Kabel
11. Auswurfkanal-Schaltstange
12. Holmhandräder
13. Auswurfkanal

***Wichtig:*** **Diese Maschine ist nur für den privaten Gebrauch außen gedacht. Setzen Sie sie nicht innen oder für gewerbliche Zwecke ein.**

# Anschließen an eine Stromquelle

Die für das Gerät verwendete Stromversorgung sollte eine Fehlerstrom-Schutzvorrichtung mit einem Auslösestrom von höchstens 30 mA sein. Verwenden Sie nur ein CE-zugelassenes Verlängerungskabel, das für den Außeneinsatz geeignet ist. Modifizieren Sie weder das Gerät noch den Stecker des Verlängerungskabels.

**⚠ GEFAHR**

**Ein Kontakt mit Wasser kann beim Einsatz des Geräts einen Stromschlag verursachen, der Verletzungen oder sogar Lebensgefahr bedeuten kann.**

- **Fassen Sie den Stecker oder die Maschine nicht mit nassen Händen an, oder wenn Sie im Wasser stehen.**
- **Verwenden Sie nur das für den Einsatz außen und bei kaltem Wetter geeignete Verlängerungskabel.**

| Länge des Verlängerungskabels | Mindestdrahtdurchschnitt |
|---|---|
| Bis zu 20 m | 3 x 1,5 mm² |
| 20 m bis 40 m | 3 x 2,5 mm² |

***Wichtig:*** **Prüfen Sie das Verlängerungskabel regelmäßig auf Löcher oder Risse in der Isolierung. Verwenden Sie kein beschädigtes Kabel. Verlegen Sie das Kabel nicht durch Wasserflächen.**

**Hinweis:** Verwenden Sie die Kabelsperre am oberen Holm, damit das Kabel nicht beim Betrieb abgezogen wird. Schließen Sie das Kabel dann an die Maschine an (Bild 9).

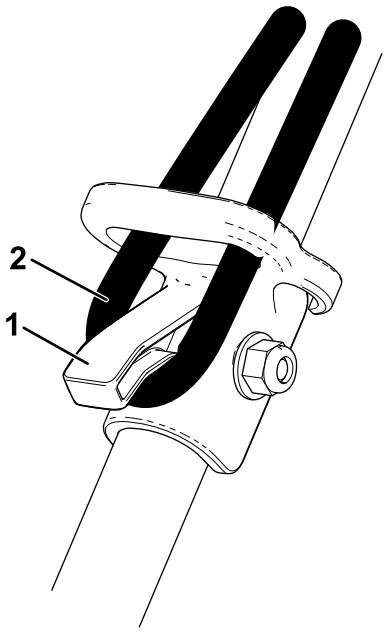


**Bild 9**

1. Kabelsperre
2. Verlängerungskabel

**⚠ WARNUNG:**

**Das Elektrokabel kann beschädigt werden und einen Schlag oder Brand verursachen.**

**Prüfen Sie das Elektrokabel gründlich, bevor Sie die Schneefräse einsetzen. Setzen Sie die Schneefräse nicht ein, wenn das Kabel beschädigt ist. Reparieren oder wechseln Sie ein beschädigtes Kabel sofort aus. Setzen Sie sich mit Ihrem Toro Vertragshändler in Verbindung, der Ihnen gerne weiterhilft.**

# Anlassen und Abstellen des Motors

1. Stecken Sie zum Anlassen des Motors den Sicherheitsschalter (Schlüssel) ein, halten Sie den Sicherheitsschalter (Schlüssel) gedrückt und drücken Sie den Schaltbügel zum Holm (Bild 10).

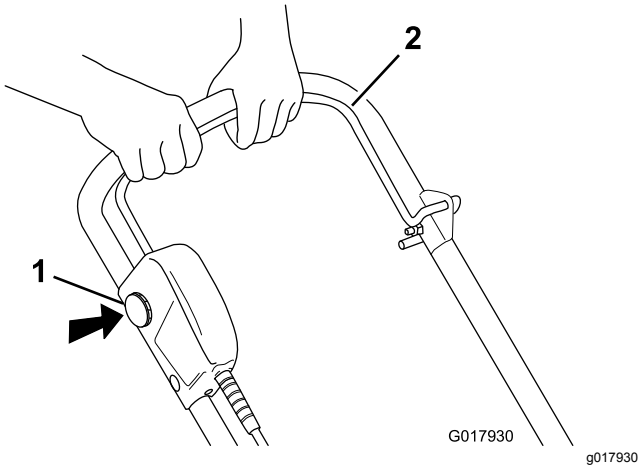


**Bild 10**

1. Sicherheitsschalter (Schlüssel)
2. Schaltbügel

**Hinweis:** Sie können den Sicherheitsschalter (Schlüssel) loslassen, wenn Sie den Schaltbügel an den Holm halten.

2. Lassen Sie zum Abstellen des Motors den Schaltbügel los.

**Hinweis:** Wenn Sie die Maschine nach dem Schneeräumen abstellen, ziehen Sie auch den Sicherheitsschalter (Schlüssel) und das Verlängerungskabel ab.

# Einstellen des Auswurfkanals und des Auswurfkanalablenkblechs

Bewegen Sie zum Einstellen des Auswurfkanals den Griff an der Auswurfkanal-Schaltstange in die Richtung, in der Sie den Schnee auswerfen möchten (Bild 6 und Bild 7).

Drücken Sie zum Einstellen des Auswurfkanalablenklechs (und damit der Höhe des Schneeauswurfs) den Abzug und heben Sie das Auswurfkanalablenkblech an oder senken es ab (Bild 11).

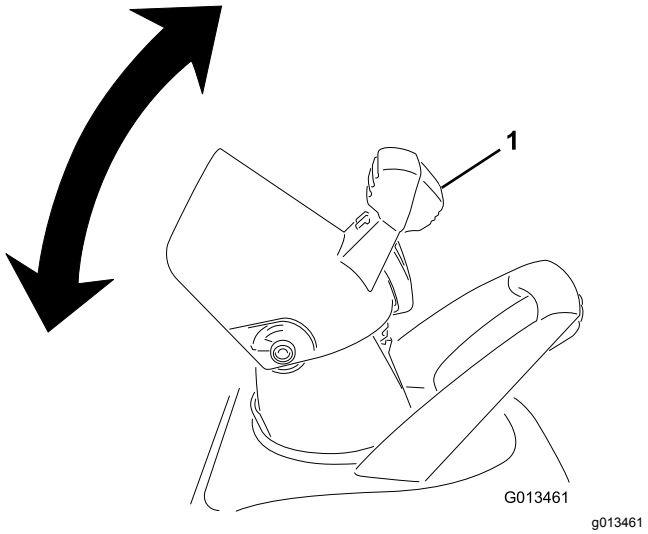


**Bild 11**

1. Abzug für Auswurfkanalablenkblech

**⚠ WARNUNG:**

**Wenn zwischen dem Auswurfkanal und dem Auswurfkanalablenkblech ein Spalt besteht, kann die Maschine Schnee und Objekte in die Richtung des Bedieners oder Unbeteiligter auswerfen. Herausgeschleuderte Gegenstände können schwere Verletzungen verursachen.**

- **Schieben Sie das Auswurfablenkblech nicht zu weit nach vorne, sodass ein Spalt zwischen dem Auswurfkanal und dem Auswurfkanalablenkblech besteht.**
- **Stellen Sie das Auswurfkanalablenkblech nicht bei aktiviertem Schaltbügel ein. Lassen Sie den Schaltbügel los, bevor Sie das Auswurfkanalablenkblech einstellen.**

# Einsatzhinweise

**⚠ WARNUNG:**

**Wenn die Maschine beim Einsatz auf ein Objekt prallt, kann es in die Richtung des Bedieners oder Unbeteiligter ausgeworfen werden und schwere Verletzungen verursachen.**

**Entfernen Sie alle Objekte aus dem Arbeitsbereich, die von den Rotorblättern aufgenommen und hochgeschleudert werden könnten.**

- Prüfen Sie den Zustand der Maschine vor dem Einsatz. Stellen Sie sicher, dass sich die Rotorblätter ungehindert drehen.
- Halten Sie Kinder und Haustiere aus dem Arbeitsbereich fern.
- Entfernen Sie aus dem Arbeitsbereich alle Steine, Spielzeuge oder andere Gegenstände, die von den Rotorblättern ausgeworfen werden könnten. Diese Gegenstände können vom Schnee verdeckt sein und daher nicht bemerkt werden. Wenn die Maschine beim Einsatz auf ein Objekt prallt, stellen Sie die Maschine ab und ziehen das Verlängerungskabel ab. Entfernen Sie dann den Gegenstand und prüfen Sie die Maschine auf Beschädigungen.
- Räumen Sie zuerst den Schnee um die Steckdose und arbeiten Sie dann nach außen weiter. Räumen Sie vor und zurück und nicht von der Steckdose entfernt und in Richtung der Steckdose.
- Treten Sie am Ende eines Räumgangs über das Kabel und wenden Sie die Maschine.
- Lassen Sie jeden Räumgang überlappen und werfen Sie den Schnee wenn möglich mit dem Wind aus.

**⚠ WARNUNG:**

**Richten Sie bei Verwendung des Auswurfkanalgriffs den Auswurfkanal nie auf den Bediener oder auf Unbeteiligte. Die Maschine kann Objekte ausschleudern und schwere Verletzungen verursachen.**

**Drehen Sie bei Verwendung des Auswurfkanalgriffs den Auswurfkanal immer in die entgegengesetzte Richtung vom Bediener oder von Unbeteiligten.**

- Halten Sie das Verlängerungskabel von Hindernissen, scharfen Gegenständen und allen beweglichen Teilen fern. Ziehen Sie nicht ruckartig am Kabel oder setzen Sie es unsachgemäß ein. Prüfen Sie das Verlängerungskabel regelmäßig auf Beschädigungen, die zu einem elektrischen Schlag führen können. Wechseln Sie das Verlängerungskabel aus, wenn es beschädigt ist.
- Bei Schnee und kalten Temperaturen können Bedienelemente und bewegliche Teile einfrieren. Sollten Bedienelemente schwer zu betätigen sein, stellen Sie den Motor ab, ziehen Sie das Verlängerungskabel ab und prüfen Sie, ob Teile eingefroren sind. Wenden Sie niemals übermäßig viel Kraft an, wenn Sie versuchen, eingefrorene Bedienelemente zu betätigen. Lassen Sie die Maschine innen abtauen, bevor Sie sie einsetzen.
- Beim Einsatz der Maschine sollte der Abstand zwischen den Rädern und dem Bürgersteig 2,5 cm betragen. Kippen Sie die Maschine nach vorne, um dies zu erreichen. Dies verhindert eine Schneeablagerung auf den Rädern.
- Lassen Sie nach dem Räumen des Schnees den Motor ein paar Minuten weiter laufen, damit bewegliche Teile nicht einfrieren. Stellen Sie dann den Motor ab, warten Sie, bis alle beweglichen Teile zum Stillstand gelangt sind, und entfernen Sie dann Eis und Schnee von der Maschine. Drehen Sie die Auswurfkurbel mehrmals, um den Schnee zu entfernen.

# Wartung

***Wichtig:*** **Alle elektrischen Reparaturen sollten nur von einem offiziellen Vertragshändler ausgeführt werden.**

**Hinweis:** Bestimmen Sie die linke und rechte Seite der Maschine anhand der üblichen Einsatzposition.

**⚠ WARNUNG:**

**Wenn das Verlängerungskabel an der Maschine angeschlossen ist, könnte die Maschine versehentlich beim Ausführen von Wartungsarbeiten aktiviert werden und schwere Verletzungen verursachen.**

**Ziehen Sie den Sicherheitsschalter (Schlüssel) und das Verlängerungskabel ab, bevor Sie Wartungsarbeiten an der Maschine durchführen.**

# Einfetten der Maschine

Die Maschine muss nicht eingefettet werden, alle Lager wurden im Werk für die Nutzungsdauer der Maschine eingeschmiert.

# Austauschen der Schürfleiste

Die Schürfleiste befindet sich unten am Rotorblättergehäuse, siehe Bild 12.

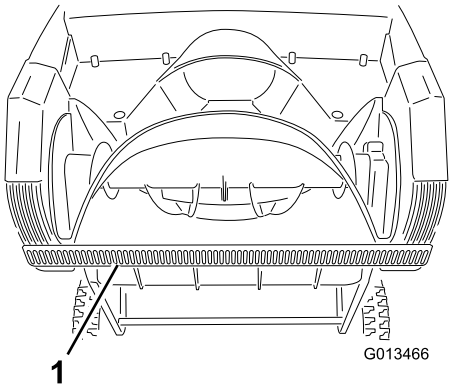


**Bild 12**

1. Schürfleiste

1. Entfernen Sie die Schraube an jeder Seitenplatte, mit der der Abstreifer (Bild 13) befestigt ist, und die zwei Schrauben unter der Maschine (Bild 14), mit denen der Abstreifer an der Maschine befestigt ist.

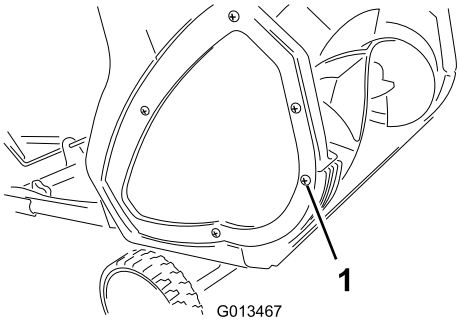


g013467

**Bild 13**

1. Schraube (2)

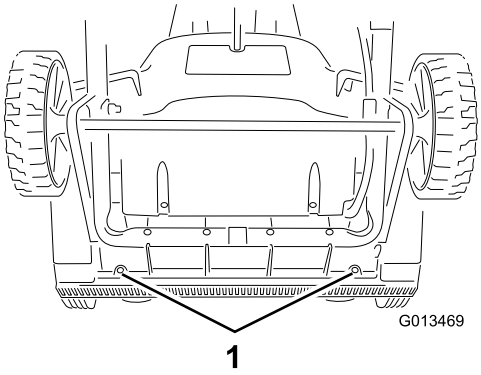


g013469

**Bild 14**

1. Schrauben

2. Entfernen und entsorgen Sie den alten Abstreifer.
3. Montieren Sie den neuen Abstreifer und befestigen Sie ihn mit den vier vorher entfernten Schrauben.

# Auswechseln der Rotorblätter

1. Nehmen Sie die Schrauben ab, mit denen die rechte Seitenplatte am Maschinenrahmen befestigt ist (Bild 15).

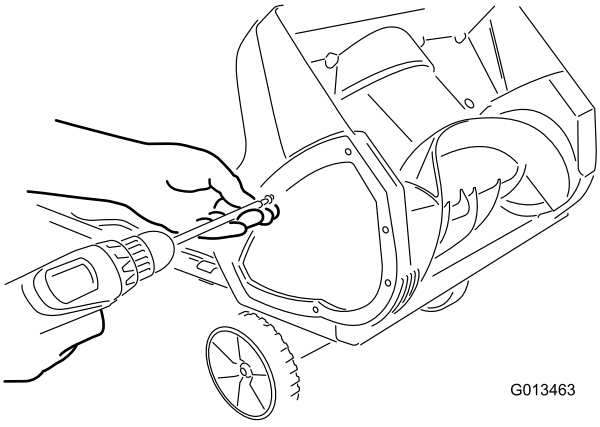


g013463

**Bild 15**

2. Nehmen Sie den Rotorstift ab (Bild 16).

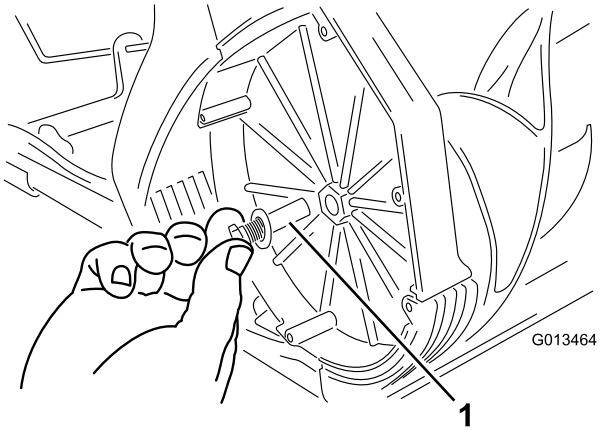


g013464

**Bild 16**

1. Rotorstift

3. Entfernen Sie den alten Rotor.
4. Bauen Sie den neuen Rotor ein. Setzen Sie das Ende des Rotors auf das befestigte Ende im Gehäuse und drehen Sie den Rotor, bis er einrastet (Bild 17).

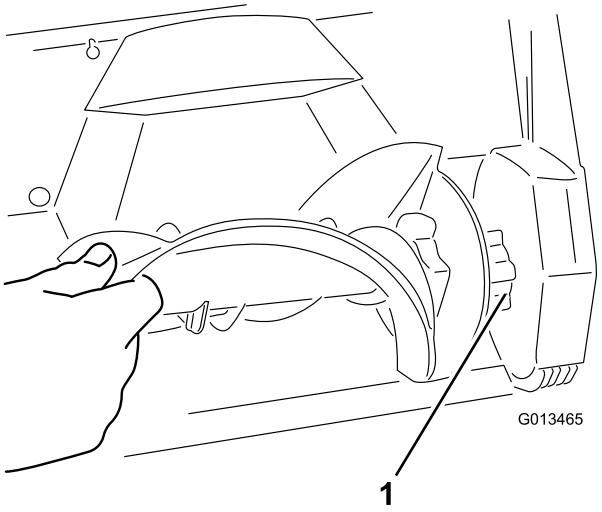


g013465

**Bild 17**

1. Befestigtes Ende des Rotors

**Hinweis:** Stellen Sie sicher, dass die Mutter, mit der der Rotorstift befestigt ist, im vertieften Loch in der rechten Innenwand des Gehäuses bleibt.

**Hinweis:** Das Gehäuse verbiegt sich, wenn Sie den Rotor einbauen.

5. Ziehen Sie die Schraube an der Seite des Gehäuses an.
6. Befestigen Sie die rechte Seitenplatte mit den Schrauben, die Sie in Schritt 1 abgenommen haben.

# Kundendienst

Toro hat diese Maschine speziell für jahrelange und problemlose Verwendung entwickelt. Sollte eine Wartung am Gerät erforderlich sein, bringen Sie die Maschine zu einem offiziellen Vertragshändler.

# Doppelt isolierte Geräte

Bei einem doppelt isoliertem Gerät werden anstelle von einer Erde zwei Isolierungen eingesetzt. Keine Erde ist an einem doppelt isoliertem Gerät vorhanden. Es sollte auch keine Erde dem Gerät hinzugefügt werden. Reparaturen an einem doppelt isoliertem Gerät müssen sorgfältig und mit Kenntnis des Systems ausgeführt werden. Diese Arbeiten sollten nur von Servicetechniker bei einem offiziellen Händler ausgeführt werden. Ersatzteile für ein doppelt isoliertes Gerät müssen identisch zu dem Teil sein, das Sie ersetzen. Ein doppelt isoliertes Gerät ist mit den Worten „Doppelisolierung“ oder „Doppelt isoliert“ markiert. Das Symbol (Rechteck in einem Rechteck) ⧈ kann auch auf dem Gerät vorhanden sein.

## Produktinformationen

Ein Aufkleber mit der Modell- und Seriennummer befindet sich am Gehäuse. Geben Sie diese Nummern auf dem Schild immer in Schreiben oder beim Bestellen von Ersatzteilen an.

# Einlagerung

1. Lassen Sie die Maschine für ein paar Minuten laufen und wischen Sie getauten Schnee von der Maschine.
2. Ziehen Sie den Sicherheitsschalter (Schlüssel) und das Verlängerungskabel von der Maschine ab.
3. Prüfen Sie das Verlängerungskabel auf Beschädigungen oder Abnutzungen. Tauschen Sie ein beschädigtes oder abgenutztes Verlängerungskabel aus.
4. Prüfen Sie die Maschine auf abgenutzte, lockere oder beschädigte Teile. Wenden Sie sich für Reparaturen oder für Ersatzteile an den offiziellen Vertragshändler.
5. Bewahren Sie das Verlängerungskabel mit der Maschine auf.
6. Lagern Sie die Maschine an einem sauberen und trockenen Ort.

## Europäischer Datenschutzhinweis

Die von Toro gespeicherten Informationen
Toro Warranty Company (Toro) respektiert Ihre Privatsphäre. Zum Bearbeiten Ihres Garantieanspruchs und zur Kontaktaufnahme bei einem Produktrückruf bittet Toro Sie, Toro direkt oder über den lokalen Vertragshändler bestimmte persönliche Informationen mitzuteilen.

Das Garantiesystem von Toro wird auf Servern in USA gehostet; dort gelten ggf. andere Vorschriften zum Datenschutz ggf. als in Ihrem Land.

Wenn Sie Toro persönliche Informationen mitteilen, stimmen Sie der Verarbeitung der persönlichen Informationen zu, wie in diesem Datenschutzhinweis beschrieben.

Verwendung der Informationen durch Toro
Toro kann Ihre persönlichen Informationen zum Bearbeiten von Garantieansprüchen, zur Kontaktaufnahme bei einem Produktrückruf oder anderen Zwecken, die Toro Ihnen mitteilt, verwenden. Toro kann die Informationen im Rahmen dieser Aktivitäten an Toro Tochtergesellschaften, Händler oder Geschäftspartner weitergeben. Toro verkauft Ihre persönlichen Informationen an keine anderen Unternehmen. Toro hat das Recht, persönliche Informationen mitzuteilen, um geltende Vorschriften und Anfragen von entsprechenden Behörden zu erfüllen, um die Systeme richtig zu pflegen oder Toro oder andere Benutzer zu schützen.

Speicherung persönlicher Informationen
Toro speichert persönliche Informationen so lange, wie es für den Zweck erforderlich ist, für den die Informationen gesammelt wurden, oder für andere legitime Zwecke (z. B. Einhaltung von Vorschriften) oder Gesetzesvorschriften.

Toros Engagement zur Sicherung Ihrer persönlichen Informationen
Toro trifft angemessene Sicherheitsmaßnahmen, um Ihre persönlichen Informationen zu schützen. Toro unternimmt auch Schritte, um die Genauigkeit und den aktuellen Status der persönlichen Informationen zu erhalten.

Zugriff auf persönliche Informationen und Richtigkeit persönlicher Informationen
Wenn Sie die Richtigkeit Ihrer persönlichen Informationen prüfen möchten, senden Sie bitte eine E-Mail an legal@toro.com.

## Australisches Verbrauchergesetz

Kunden in Australien finden weitere Details zum australischen Verbrauchergesetz entweder in der Verpackung oder können sich an den örtlichen Toro Fachhändler wenden.

Form No. 3416-776 Rev D

# Fraise à neige Power Curve® 1800

**N° de modèle 38303—N° de série 318000001 et suivants**

**Manuel de l'utilisateur**

**Enregistrez votre produit sur www.Toro.com.**

# CONSIGNES DE SÉCURITÉ IMPORTANTES

**L'utilisation d'un appareil électrique exige de prendre certaines précautions élémentaires, notamment :**

## LIRE TOUTES LES INSTRUCTIONS AVANT D'UTILISER CET APPAREIL

**ATTENTION—Respectez ces consignes de sécurité pour réduire le risque d'incendie, d'électrocution ou de blessures.**

**Tout utilisateur de la machine doit impérativement** lire et comprendre le contenu de ce manuel avant d'utiliser la machine. Faites particulièrement attention aux symboles de sécurité ⚠ qui signifient PRUDENCE, ATTENTION ou DANGER et concernent la sécurité des personnes. Vous devez lire et bien comprendre ces directives car elles portent sur votre sécurité. **Vous risquez de vous blesser, de vous électrocuter ou de provoquer un incendie si vous ne respectez pas ces instructions.**

N'utilisez pas la machine sur le gravier.

**Tenez les enfants, les animaux et les spectateurs à distance** – ne laissez approcher personne de la zone de travail.

**Portez des vêtements adéquats** – ne portez pas de vêtements amples ou de bijoux pendants. Ils risquent de se prendre dans les pièces mobiles.

Portez des bottes en caoutchouc lorsque vous utilisez la machine.

L'utilisation de la machine lorsqu'elle est soulevée du sol est dangereuse.

**Attention** – pour éviter tout risque d'électrocution, utilisez toujours une rallonge prévue pour l'utilisation extérieure.

**Rallonges** – pour éviter que le cordon d'alimentation se débranche de la rallonge pendant l'utilisation, branchez la rallonge à la machine comme montré à la Figure 9.

**Évitez les démarrages accidentels** – ne posez pas les doigts sur l'interrupteur lorsque vous transportez la machine. Vérifiez que l'interrupteur est en position d'arrêt quand vous branchez la machine.

**Ne maltraitez pas le cordon d'alimentation** – ne transportez jamais la machine par le cordon et ne tirez pas sur la rallonge pour débrancher la machine de la prise. N'approchez pas le cordon d'alimentation de la chaleur, de l'huile ou des arêtes vives.

N'approchez pas les mains des pièces en mouvement.

Les protections doivent toujours être en place et en bon état.

**Ne faites pas forcer la machine** – elle sera plus performante et fonctionnera de manière plus sécuritaire si vous l'utilisez à la vitesse pour laquelle elle est prévue.

**Ne travaillez pas trop loin devant vous** – regardez ou vous mettez les pieds et faites en sorte de ne pas perdre l'équilibre.

Si la machine heurte un obstacle, procédez comme suit :

- Relâchez immédiatement la barre de commande pour arrêter la machine.
- Débranchez le cordon d'alimentation.
- Recherchez les dégâts éventuels.
- Effectuez les réparations nécessaires avant de remettre la machine en marche.

**Débranchez la machine** – débranchez la machine du secteur lorsqu'elle ne sert pas, avant tout entretien, avant de changer d'accessoire, etc.

Remisez la machine à l'intérieur lorsqu'elle ne sert pas. Lorsque la machine ne sert pas, rangez-la toujours dans un local sec et sûr, hors de la portée des enfants.

**Entretenez soigneusement la machine** – suivez les instructions de changement des accessoires.

**Cette machine est conforme ou supérieure aux spécifications de la norme B71.3 de l'American National Standards Institute en vigueur au moment de la production.**

**Lisez et assimilez le contenu de ce manuel avant de mettre le moteur en marche.**

**⚠Voici le triangle de sécurité. Il signale les dangers potentiels susceptibles de causer des blessures. Respectez tous les messages de sécurité qui suivent ce symbole pour éviter des accidents, potentiellement mortels.**

**L'usage ou l'entretien incorrect de cette machine peut occasionner des accidents, parfois mortels. Pour réduire les risques, respectez les consignes de sécurité suivantes.**

**Cette machine peut sectionner les mains ou les pieds et projeter des objets. Des accidents graves ou mortels sont possibles si les consignes de sécurité suivantes ne sont pas respectées.**

**© 2019—The Toro® Company**
**8111 Lyndale Avenue South**
**Bloomington, MN 55420**

Enregistrez votre produit à www.Toro.com.

CE

Traduction du texte d'origine (FR)
**Imprimé au Mexique**
**Tous droits réservés**

*3416-776* D

# Apprendre à se servir de la machine

- Avant d'utiliser la machine, vous devez lire, comprendre et respecter toutes les instructions qui figurent sur la machine et dans le(s) manuel(s). Familiarisez-vous avec toutes les commandes et l'utilisation correcte de la machine. Sachez comment arrêter la machine et débrayer les commandes rapidement.
- Ne laissez jamais un enfant utiliser la machine. N'autorisez jamais un adulte à utiliser la machine sans instructions adéquates.
- N'admettez personne dans la zone de travail, et surtout pas d'enfants ou d'animaux domestiques.
- Faites preuve de prudence pour éviter de glisser ou tomber lorsque vous utilisez la machine sur des surfaces glissantes et à haute vitesse.

# Avant d'utiliser la machine

- Inspectez soigneusement la zone de travail et enlevez tous les paillassons, luges, planches, fils de fer ou autres objets qui s'y trouvent.
- Portez toujours des vêtements d'hiver adaptés lorsque vous utilisez la machine. Ne portez pas de vêtements amples qui risquent de s'accrocher dans les pièces mobiles. Portez des chaussures offrant une bonne prise sur les surfaces glissantes.
- N'essayez pas de déblayer les surfaces couvertes de cailloux ou de gravier. Cette machine est uniquement destinée aux surfaces revêtues.
- N'entreprenez jamais de réglages lorsque le moteur est en marche, sauf si le fabricant le demande expressément.
- Portez toujours des lunettes de sécurité ou une protection oculaire pendant le travail, et lorsque vous effectuez des réglages ou des réparations pour protéger vos yeux des objets pouvant être projetés par la machine.

# Utilisation

- N'approchez pas les mains ni les pieds des pièces en rotation. Ne vous tenez jamais devant l'ouverture d'éjection.
- Faites preuve de la plus grande prudence lorsque vous utilisez la machine sur des routes, des trottoirs ou des allées de gravier, ou si vous devez les traverser. Faites attention aux dangers cachés et à la circulation.
- Si la machine heurte un obstacle, arrêtez le moteur, débranchez la rallonge, enlevez le bouton de sécurité (clé) et vérifiez soigneusement l'état de la machine. Effectuez les réparations nécessaires avant de remettre la machine en marche.
- Si la machine se met à vibrer de façon anormale, arrêtez le moteur et cherchez-en immédiatement la cause. Les vibrations indiquent généralement la présence d'un problème.
- Arrêtez toujours le moteur, enlevez le bouton de sécurité (clé) et débranchez la machine avant de quitter la position d'utilisation, de dégager les obstructions du carter du rotor ou de la goulotte, d'entreprendre des réparations, des réglages ou des contrôles et de transporter la machine.
- Ne projetez jamais la neige vers des personnes.
- N'utilisez pas la machine si quelqu'un se trouve juste devant.
- Avant de nettoyer, réparer ou contrôler la machine, arrêtez le moteur, enlevez le bouton de sécurité (clé), débranchez la machine et attendez l'arrêt complet du rotor et de toutes les pièces mobiles.
- Soyez extrêmement prudent sur un terrain en pente.
- N'utilisez jamais la machine à grande vitesse sur une surface glissante.
- Faites toujours marche arrière avec prudence.
- N'utilisez pas la machine s'il manque des capots ou d'autres dispositifs de protection, ou s'ils sont endommagés.
- Ne dirigez jamais l'éjection vers des personnes ou des endroits qui pourraient subir des dommages matériels. Tenez les enfants et les animaux à distance.
- Ne surchargez pas la machine en essayant de déblayer la neige trop rapidement.
- Regardez derrière vous et soyez très prudent lorsque vous faites marche arrière.
- N'utilisez jamais la machine à moins de disposer d'une visibilité et d'un éclairage suffisants. Veillez à ne pas perdre l'équilibre et tenez fermement le guidon. Marchez, ne courez pas.
- Débrayez le rotor avant de transporter la machine et de la remiser.
- Utilisez uniquement des accessoires et outils agréés par Toro.

# Pour déboucher la cheminée d'éjection

Le contact avec le rotor en marche à l'intérieur de la goulotte est une cause courante de blessures associées aux fraises à neige. N'utilisez jamais vos mains pour nettoyer la goulotte.

Pour déboucher la goulotte :

- **Coupez le moteur, enlevez le bouton de sécurité (clé) et débranchez la rallonge de la machine !**
- Attendez 10 secondes pour être certain que le rotor ne tourne plus.
- Nettoyez toujours la goulotte à l'aide d'un outil, jamais avec les mains.

# Entretien et remisage

- Avant chaque utilisation, vérifiez le serrage de toutes les fixations pour assurer le fonctionnement sûr de la machine.
- Suivez toujours les instructions de remisage qui figurent dans le *Manuel de l'utilisateur* avant de remiser la machine pour une durée prolongée, afin de n'oublier aucune opération importante.
- Au besoin, remplacez les autocollants d'instruction ou de sécurité manquants ou endommagés.
- Après avoir utilisé la machine, laissez-le tourner à vide quelques minutes pour éviter que le rotor soit bloqué par le gel.

# CONSERVEZ CES INSTRUCTIONS

# Pression acoustique

Cette machine produit au niveau de l'oreille de l'utilisateur une pression acoustique maximale de 83 dBA, d'après des mesures effectuées sur des machines identiques selon la norme EN 11201.

# Puissance acoustique

Cette machine a un niveau de puissance acoustique garanti de 98 dBA, d'après des mesures effectuées sur des machines identiques selon les spécifications de la norme EN 3744.

# Niveau de vibrations

Cette machine expose les mains et les bras à un niveau de vibrations maximum de 1,2 m/s², d'après des mesures effectuées sur des machines identiques selon la norme EN 1033.

# Autocollants de sécurité et d'instruction

Des autocollants de sécurité et des instructions bien visibles par l'opérateur sont placés près de tous les endroits potentiellement dangereux. Remplacez tout autocollant endommagé ou manquant.

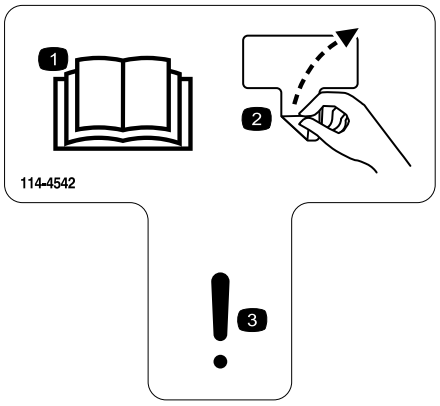


decal114-4542

**114-4542**

1. Lisez le *Manuel de l'utilisateur*.
2. Enlevez l'autocollant
3. Attention

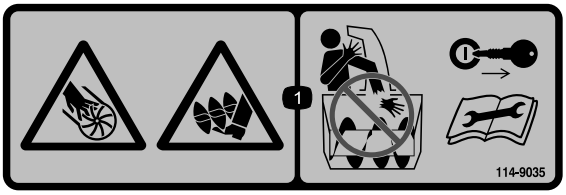


decal114-9035

**114-9035**

1. Risque de coupure/mutilation des mains ou des pieds par le rotor – ne placez pas les mains dans la goulotte ; enlevez le bouton de sécurité (clé) et lisez les instructions avant d'effectuer un entretien ou une révision.

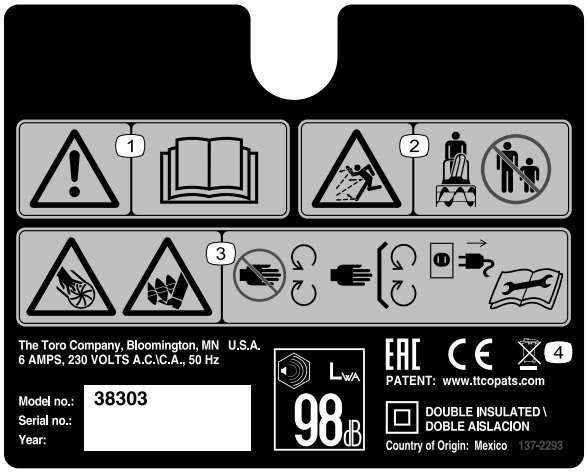


decal137-2293

**137-2293**

1. Attention – lisez le *Manuel de l'utilisateur*.
2. Risque de projections – tenez tout le monde à distance.
3. Risque de coupure/mutilation des mains par la turbine ; risque de coupure/mutilation des pieds par la vis sans fin – ne vous approchez pas des pièces mobiles, laissez toutes les protections en place, débranchez le cordon d'alimentation de la source d'alimentation et lisez le *Manuel de l'utilisateur* avant de procéder à des entretiens.
4. Ne pas jeter à la poubelle.

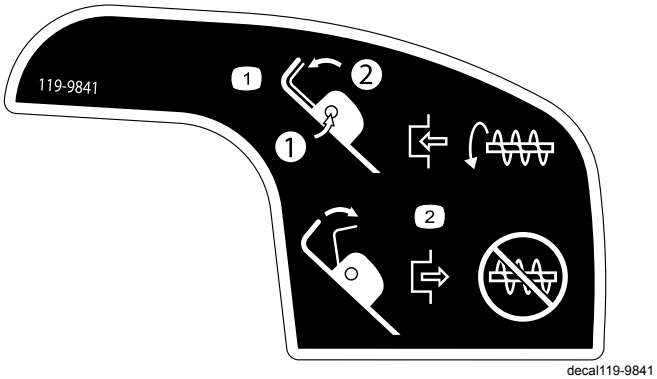


**119-9841**

1. 1) Appuyez sur le bouton de sécurité ; 2) Maintenez la poignée pour engager la rotation du rotor.
2. Relâchez la poignée pour arrêter la rotation du rotor.

# Mise en service

**Remarque:** Les côtés gauche et droit de la machine sont déterminés d'après la position d'utilisation normale.

# Montage de la partie supérieure du guidon

1. Retirez les boutons du guidon, les boulons ovales et les rondelles bombées de la partie inférieure du guidon.
2. Montez la partie supérieure du guidon sur la partie inférieure au moyen des boutons, des rondelles bombées et des boulons ovales, comme montré à la Figure 1.

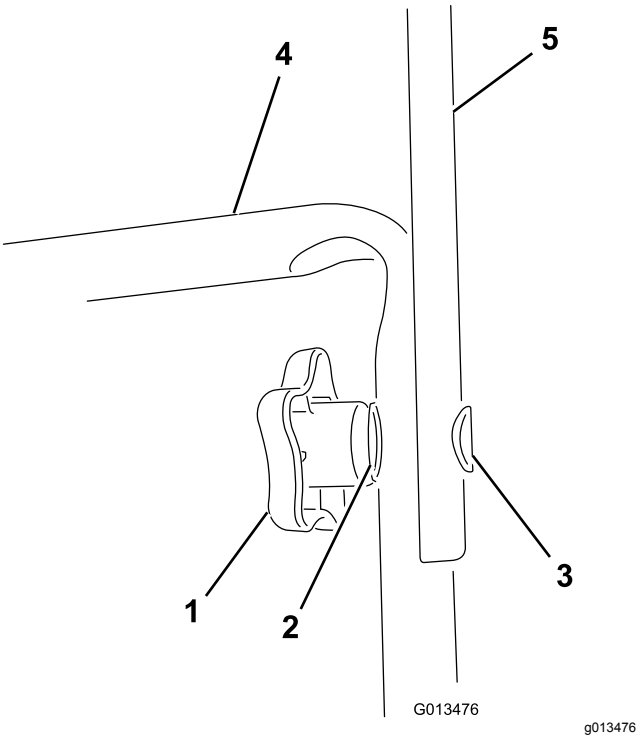


**Figure 1**

1. Bouton du guidon (2)
2. Rondelle bombée (2)
3. Boulon ovale (2)
4. Partie inférieure du guidon
5. Partie supérieure du guidon

**Remarque:** Vérifiez que le cordon d'alimentation fixé à la machine passe par dessus la partie inférieure du guidon et à l'**intérieur** du guidon assemblé.

3. Serrez solidement les boutons du guidon à la main.
4. Fixez le guide du cordon d'alimentation au guidon (Figure 2).

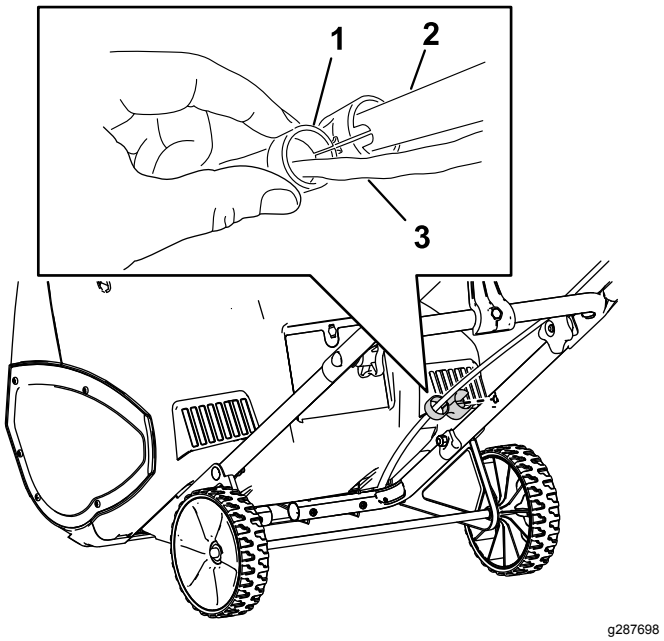


**Figure 2**

1. Guide du cordon d'alimentation
2. Guidon
3. Cordon d'alimentation

# Montage de la tige d'orientation de la goulotte

1. Orientez la goulotte vers l'avant.

   ***Important:*** **Alignez la flèche sur la goulotte et la flèche sur le carter (Figure 3).**

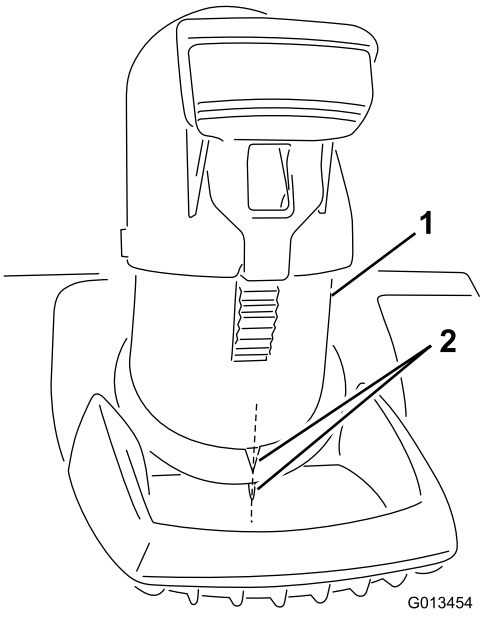


**Figure 3**

1. Cheminée d'éjection
2. Alignez les flèches

2. Insérez l'extrémité de la tige d'orientation de la goulotte dans le trou de clavette du support qui est fixé au sommet de la partie inférieure du guidon (Figure 4).

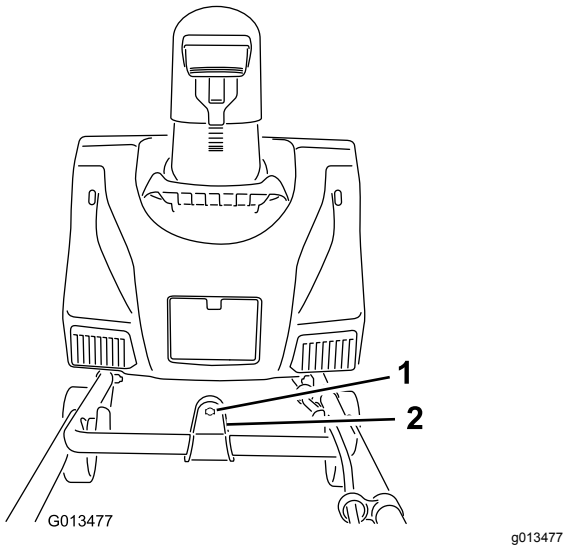


**Figure 4**

1. Trou de clavette
2. Support

3. Retirez l'autocollant qui masque le trou de clavette au dos du carter (Figure 5).

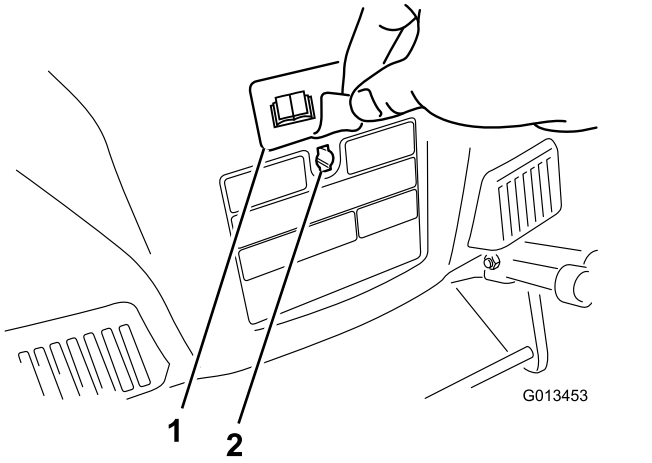


**Figure 5**

1. Autocollant
2. Trou de clavette

4. Vérifiez que la poignée de la tige d'orientation de la goulotte est dirigée vers le haut (Figure 6) et insérez la tige dans le trou de clavette au dos du carter.

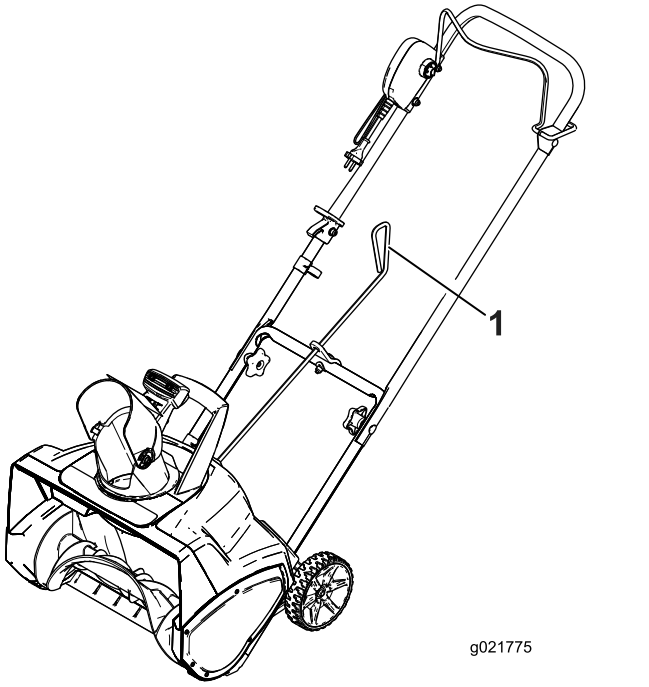


**Figure 6**

1. Poignée sur la tige d'orientation de la goulotte

5. Poussez fermement la tige dans le trou de clavette au dos du carter jusqu'à ce qu'elle s'enclenche en place.
6. Agitez la poignée de la tige d'orientation pour vérifier qu'elle se déplace dans la même direction que la goulotte (Figure 7).

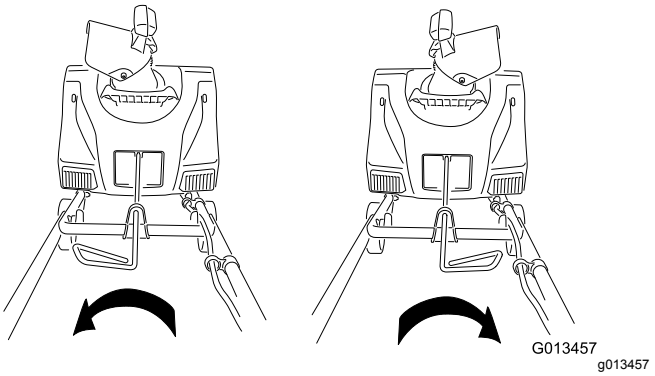


**Figure 7**

# Utilisation

## Vue d'ensemble du produit

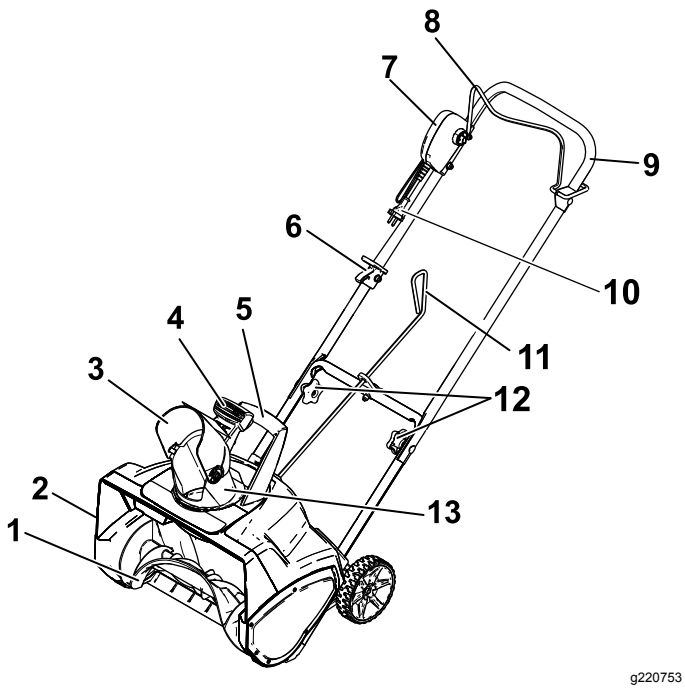


**Figure 8**

1. Rotor
2. Couvercle de courroie (non représentée)
3. Déflecteur de goulotte
4. Actionneur du déflecteur de goulotte
5. Poignée de la goulotte
6. Dispositif de blocage du cordon d'alimentation
7. Bouton de sécurité (clé)
8. Barre de commande
9. Partie supérieure du guidon
10. Cordon d'alimentation
11. Tige d'orientation de la goulotte
12. Boutons de guidon
13. Cheminée d'éjection

***Important:*** **Cette machine est uniquement destinée à l'usage domestique en extérieur. Ne l'utilisez pas à l'intérieur ni à des fins commerciales ou industrielles.**

# Connexion à une source d'alimentation

L'alimentation utilisée pour cet appareil doit comporter un dispositif à courant résiduel (RCD) maximum de 30 mA. Utilisez uniquement une rallonge homologuée CE prévue pour l'extérieur. Ne modifiez surtout pas la fiche de la rallonge ou de la machine.

**⚠ DANGER**

**Tout contact avec de l'eau pendant l'utilisation de la machine peut causer des blessures ou la mort par électrocution.**

- **Ne manipulez pas la fiche ou la machine si vous avez les mains mouillées ou les pieds dans l'eau.**
- **Utilisez uniquement une rallonge agréée prévue pour l'utilisation à l'extérieur à basse température.**

| Longueur de la rallonge | Calibre de fil minimum |
|---|---|
| Jusqu'à 20 m | 3 x 1,5 mm² |
| 20 à 40 m | 3 x 2,5 mm² |

***Important:*** **Pendant l'utilisation, vérifiez régulièrement que la gaine du cordon d'alimentation n'est pas percée ou fendue. N'utilisez pas le cordon d'alimentation s'il est endommagé. Ne faites pas passer le cordon dans des flaques d'eau.**

**Remarque:** Pour éviter que la rallonge se débranche en cours d'utilisation, utilisez le dispositif de blocage sur la partie supérieure du guidon avant de la brancher à la machine (Figure 9).

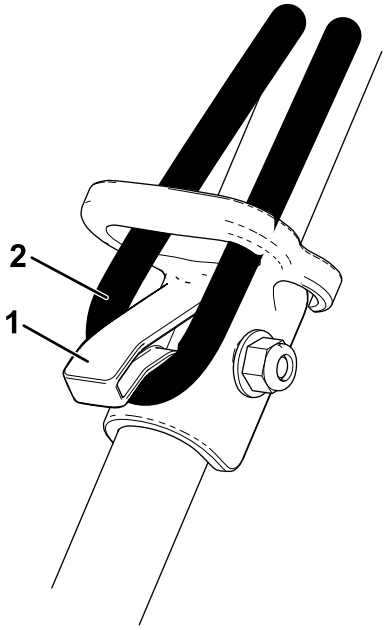


**Figure 9**

1. Dispositif de blocage du cordon d'alimentation
2. Rallonge

**⚠ ATTENTION**

**La rallonge peut être endommagée et électrocuter quelqu'un ou causer un incendie.**

**Examinez soigneusement la rallonge avant d'utiliser la fraise à neige. Si la rallonge est endommagée, n'utilisez pas la fraise à neige. Réparez ou remplacez immédiatement la rallonge si elle est endommagée. Adressez-vous à un réparateur agréé.**

# Démarrage et arrêt du moteur

1. Pour démarrer le moteur, insérez le bouton de sécurité (clé) et appuyez de manière prolongée dessus, puis serrez la barre de commande contre le guidon (Figure 10).

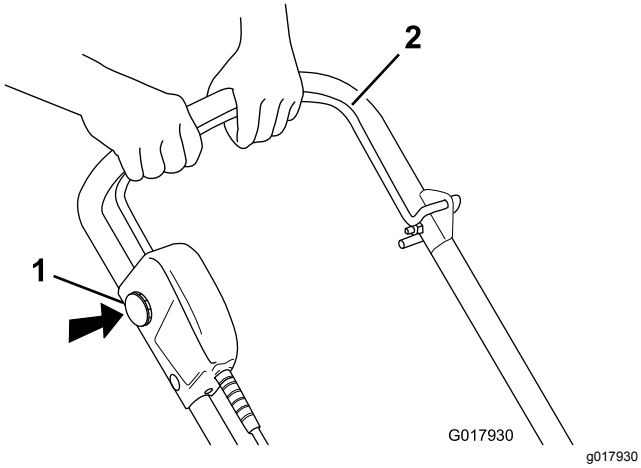


**Figure 10**

1. Bouton de sécurité (clé) 2. Barre de commande

**Remarque:** Vous pouvez relâcher le bouton de sécurité (clé) une fois que vous serrez et maintenez la barre de commande contre le guidon.

2. Pour arrêter le moteur, relâchez la barre de commande.

**Remarque:** Lorsque vous arrêtez la machine après avoir déblayé la neige, enlevez le bouton de sécurité (clé) et débranchez la rallonge.

# Réglage de la goulotte et du déflecteur d'éjection

Pour régler la goulotte, déplacez la poignée de la tige d'orientation dans la direction où vous souhaitez éjecter la neige (Figure 6 et Figure 7).

Pour régler le déflecteur de la goulotte (et donc la hauteur d'éjection de la neige), serrez l'actionneur et relevez ou abaissez le déflecteur (Figure 11).

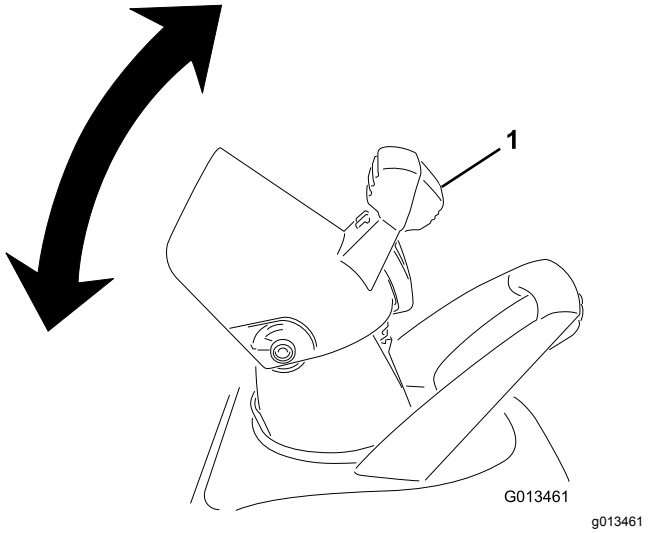


**Figure 11**

1. Actionneur du déflecteur de goulotte

**⚠ ATTENTION**

**Un espace entre la goulotte et le déflecteur peut laisser passer de la neige et n'importe quel objet ramassé par la machine et dans votre direction et celle des personnes à proximité. Les débris projetés peuvent infliger des blessures graves.**

- **Ne poussez pas le déflecteur trop en avant pour éviter de créer un espace entre la goulotte et le déflecteur.**
- **Ne réglez pas le déflecteur quand la barre de commande est engagée. Relâchez la barre de commande avant de régler le déflecteur de la goulotte.**

# Conseils d'utilisation

**⚠ ATTENTION**

**Si la machine heurte un obstacle pendant l'utilisation, celui-ci risque d'être projeté dans votre direction ou celle d'une personne à proximité.**

**Enlevez de la zone à déblayer tout objet susceptible d'être ramassé et projeté par le rotor.**

- Vérifiez l'état de la machine avant de l'utiliser, pour vous assurer que le rotor tourne librement.
- Tenez les enfants et les animaux domestiques à l'écart de la zone de travail.
- Enlevez de la zone à déblayer les pierres, jouets ou autres objets susceptibles d'être ramassés et projetés par le rotor. Ils pourraient être recouverts par la neige et disparaître. Si la machine heurte un obstacle quelconque pendant l'utilisation, arrêtez-la, débranchez la rallonge, enlevez l'obstacle et vérifiez que la machine n'est pas endommagée.
- Commencez par déblayer la neige près de la prise murale et travaillez en avançant. Travaillez latéralement par rapport à la prise, et non d'arrière en avant.
- Lorsque vous arrivez au bout d'une bande, enjambez le cordon d'alimentation et faites demi-tour.
- Veillez à ce que les bandes déblayées se chevauchent et éjectez la neige dans le sens du vent de préférence.

**⚠ ATTENTION**

**Lorsque vous utilisez la poignée de la goulotte, ne dirigez jamais la goulotte dans votre direction ou celle de personnes à proximité. La machine peut projeter des objets et causer de graves blessures.**

**Lorsque vous utilisez la poignée de la goulotte, orientez toujours la goulotte dans la direction opposée par rapport à vous ou d'autres personnes.**

- Éloignez la rallonge des obstructions, des objets tranchants et des pièces mobiles. Ne tirez pas brutalement sur le cordon et ne le maltraitez pas d'une manière générale. Vérifiez fréquemment l'état de la rallonge, car elle présente un risque d'électrocution si elle est endommagée. Remplacez la rallonge si elle est endommagée.
- Lorsqu'il a neigé et par temps froid, certaines commandes et pièces mobiles peuvent être bloquées par le gel. Si cela se produit et que des commandes sont difficiles à actionner, arrêtez le moteur, débranchez la rallonge et recherchez les pièces bloquées. Ne forcez jamais les commandes pour les faire fonctionner si elles sont gelées. Amenez la machine à l'intérieur d'un local pour permettre aux commandes de dégeler avant l'utilisation.
- Lorsque vous utilisez la machine, gardez les roues à 2,5 cm du sol en basculant la machine en avant. Vous éviterez ainsi que la neige s'accumule sur les roues.
- Après utilisation de la machine, laissez le moteur tourner quelques minutes pour éviter le blocage par le gel des pièces mobiles. Arrêtez alors le moteur, attendez l'arrêt de toutes les pièces mobiles et enlevez la glace et la neige qui se trouvent sur la machine. Tournez plusieurs fois la manivelle de la goulotte pour faire tomber la neige.

# Entretien

***Important:*** **Confiez toutes les réparations électriques à un concessionnaire réparateur agréé.**

**Remarque:** Les côtés gauche et droit de la machine sont déterminés d'après la position d'utilisation normale.

**⚠ ATTENTION**

**Si la rallonge est branchée à la machine, celle-ci peut être mise en marche accidentellement pendant l'entretien et causer de graves blessures.**

**Enlevez le bouton de sécurité (clé) et débranchez la rallonge avant d'effectuer l'entretien de la machine.**

# Graissage de la machine

La machine ne nécessite aucune lubrification, car tous les roulements sont lubrifiés à vie en usine.

# Remplacement de la lame racleuse

La lame racleuse est située au bas du rotor, comme montré à la Figure 12.

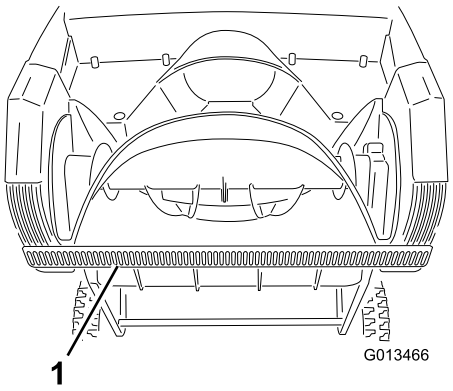


g013466

**Figure 12**

1. Lame racleuse

1. Retirez la vis de chaque plaque latérale qui fixe la lame racleuse (Figure 13) et les 2 vis sous la machine (Figure 14) qui fixent la lame racleuse à la machine.

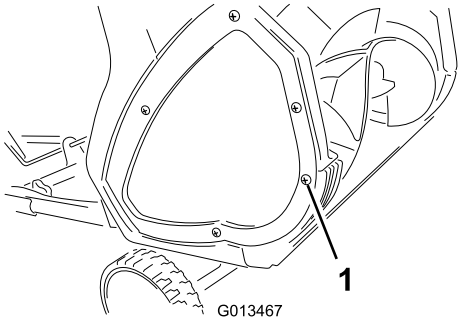


g013467

**Figure 13**

1. Vis (2)

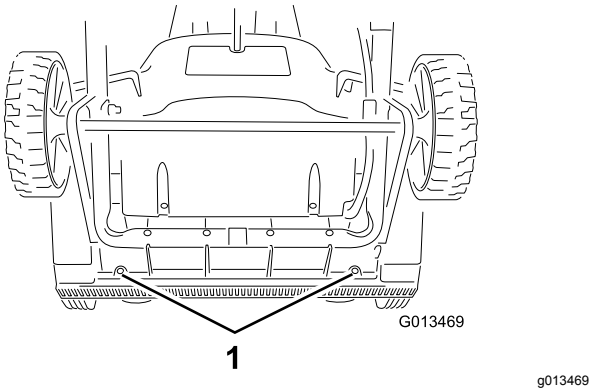


**Figure 14**

1. Vis

2. Déposez la lame racleuse et mettez-la au rebut.
3. Montez la lame racleuse neuve et fixez-la solidement avec les 4 vis retirées précédemment.

# Remplacement du rotor

1. Retirez les vis qui fixent la plaque latérale droite au cadre de la machine (Figure 15).

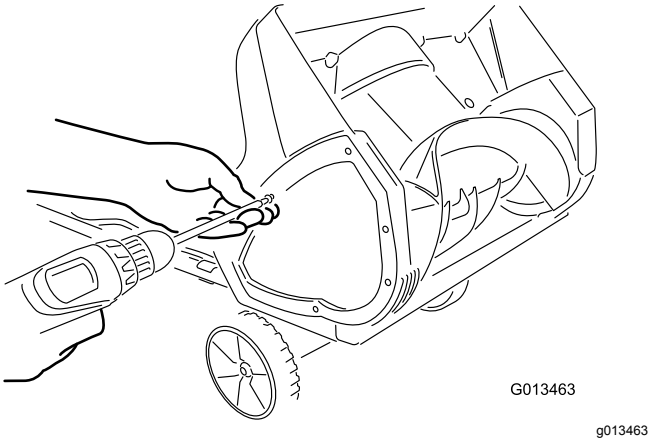


**Figure 15**

2. Retirez l'axe du rotor (Figure 16).

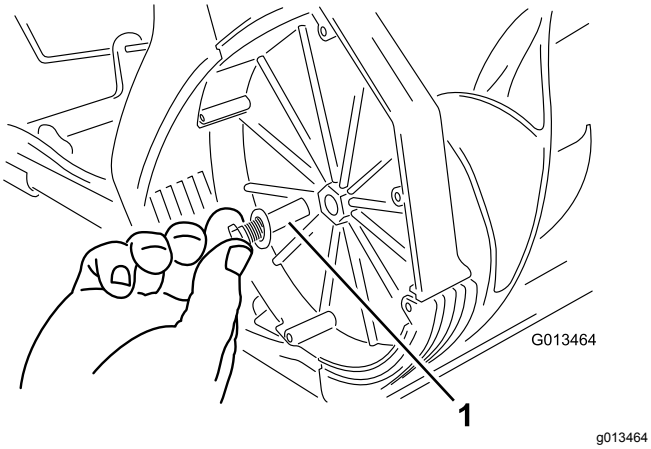


**Figure 16**

1. Axe de rotor

3. Déposez le rotor usagé.
4. Pour monter le rotor neuf, insérez son extrémité sur l'extrémité ajustée du carter, et tournez le rotor jusqu'à ce qu'il s'enclenche en position (Figure 17).

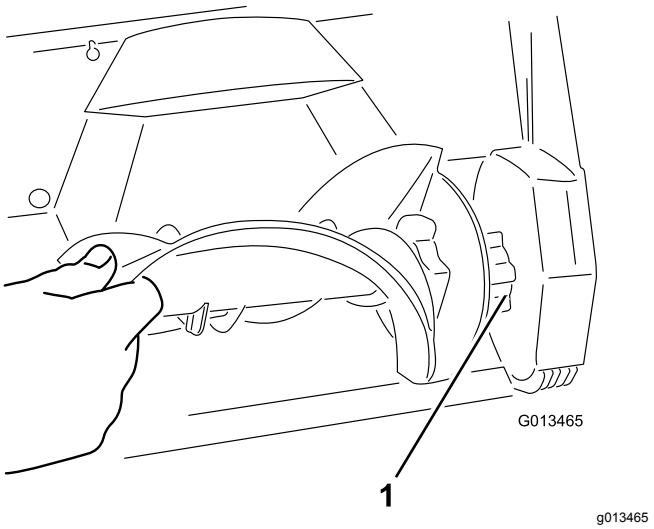


**Figure 17**

1. Extrémité ajustée du rotor

**Remarque:** Vérifiez que l'écrou qui fixe l'axe du rotor reste à l'intérieur du trou en retrait dans la paroi intérieure droite du carter.

**Remarque:** Le carter fléchit lors de la pose du rotor.

5. Serrez le boulon sur le côté du carter.
6. Fixez la plaque latérale droite avec les vis retirées à l'opération 1.

# Entretien

Toro a conçu cette machine pour vous offrir des années de bons et loyaux services. Si un entretien est requis, confiez la machine à un concessionnaire-réparateur agréé.

# Machines à double isolation

Ce type de machine dispose de deux systèmes d'isolation au lieu d'une mise à la masse. Aucun dispositif de mise à la masse n'est prévu sur une machine à double isolation et aucun ne doit lui être ajouté. L'entretien d'une machine à double isolation est délicat et exige de bien connaître le système. Pour cette raison, n'en confiez l'entretien qu'au personnel qualifié d'un concessionnaire-réparateur agréé. Les pièces de rechange d'une machine à double isolation doivent être identiques aux pièces d'origine. Les appareils à double isolation portent les mentions « Double Insulation » ou « Double Insulated » (« Double isolation » ou « Doublement isolé »). Le symbole (un carré entouré d'un carré) ⧈ est parfois aussi utilisé.

## Informations sur le produit

Un autocollant portant les numéros de modèle et de série est collé sur le carter. Indiquez toujours les numéros figurant sur l'autocollant dans toute correspondance et lors de la commande de pièces détachées.

# Remisage

1. Faites fonctionner la machine quelques minutes et essuyez la neige fondue qui reste dessus.
2. Enlevez le bouton de sécurité (clé) et débranchez la rallonge de la machine.
3. Vérifiez soigneusement l'état de la rallonge. Remplacez-la si elle est usée ou endommagée.
4. Vérifiez soigneusement que la machine ne présente aucune pièce usée, desserrée ou endommagée. Adressez-vous à un concessionnaire-réparateur agréé pour faire remplacer ou réparer les pièces.
5. Rangez la rallonge avec la machine.
6. Remisez la machine dans un local propre et sec.

## Déclaration de confidentialité européenne

Les renseignements recueillis par Toro
Toro Warranty Company (Toro) respecte votre vie privée. Pour nous permettre de traiter votre réclamation au titre de la garantie et de vous contacter dans l'éventualité d'un rappel de produit, nous vous prions de nous communiquer certains renseignements personnels, soit directement soit par l'intermédiaire de votre société ou concessionnaire Toro local(e).

Le système de garantie de Toro est hébergé sur des serveurs situés aux États-Unis où la loi relative à la protection de la vie privée n'offre pas forcément la même protection que dans votre pays.

EN NOUS FOURNISSANT DES RENSEIGNEMENTS PERSONNELS, VOUS CONSENTEZ À CE QUE NOUS LES TRAITIONS COMME DÉCRIT DANS LE PRÉSENT AVIS DE CONFIDENTIALITÉ.

L'utilisation des renseignements par Toro
Toro peut utiliser vos renseignements personnels pour traiter vos réclamations au titre de la garantie et vous contacter dans l'éventualité d'un rappel de produit, ainsi que pour vous communiquer toute information nécessaire. Toro pourra partager les renseignements personnels que vous lui aurez communiqués avec les filiales, concessionnaires ou autres associés Toro en rapport avec ces activités. Nous ne vendrons vos renseignements personnels à aucune autre société. Nous nous réservons le droit de divulguer des renseignements personnels afin de satisfaire aux lois applicables et aux demandes des autorités concernées, pour assurer l'utilisation correcte de nos systèmes ou votre protection et celle d'autres usagers.

Conservation de vos renseignements personnels
Nous conserverons vos renseignements personnels uniquement pendant la durée nécessaire pour répondre aux fins pour lesquelles nous les avons collectés ou autres fins légitimes (comme la conformité réglementaire), ou conformément à la loi en vigueur.

Engagement de Toro relatif à la sécurité de vos renseignements personnels
Nous prenons toutes les précautions raisonnables pour protéger la sécurité de vos renseignements personnels. Nous prenons également les mesures nécessaires pour que vos renseignements personnels restent exacts et à jour.

Consultation et correction de vos renseignements personnels
Si vous souhaitez vérifier ou modifier vos renseignements personnels, veuillez nous contacter par courriel à legal@toro.com.

## Droit australien de la consommation

Les clients australiens trouveront les détails concernant le Droit australien de la consommation à l'intérieur de l'emballage ou auprès de leur concessionnaire Toro local.

Form No. 3416-777 Rev D

# Spazzaneve Power Curve® 1800

**Nº del modello 38303—Nº di serie 318000001 e superiori**

**Manuale dell'operatore**

**Registrate il vostro prodotto su www.Toro.com.**

# IMPORTANTI ISTRUZIONI PER LA SICUREZZA

**Durante l'utilizzo di un apparecchio elettrico è sempre necessario rispettare le precauzioni di base seguenti:**

## PRIMA DI UTILIZZARE IL PRESENTE APPARECCHIO LEGGERE TUTTE LE ISTRUZIONI

**AVVERTENZA—Attenersi alle presenti istruzioni per la sicurezza per limitare il rischio di incendio, shock elettrico e infortuni.**

**È assolutamente importante che voi e gli altri operatori dell'apparecchio** leggiate e comprendiate il contenuto di questo manuale prima dell'utilizzo. Prestate particolare attenzione al simbolo di avvertimento ⚠ che significa ATTENZIONE, AVVERTENZA o PERICOLO – norme di sicurezza personali. Leggete e comprendete le istruzioni, perché si tratta della vostra sicurezza. **Il mancato rispetto di queste istruzioni può provocare infortuni, rischio d'incendio e scosse elettriche.**

Non utilizzate l'apparecchio sulla ghiaia.

**Tenete persone e animali lontano dall'area di lavoro** – tenete i visitatori lontani dall'area di lavoro.

**Indossate abiti appropriati** – non indossate abiti svolazzanti o gioielli. Possono restare impigliati nelle parti mobili.

Indossate stivali di gomma quando azionate l'apparecchio.

Azionare l'apparecchio in posizione manuale non è sicuro.

**Avvertenza** – per prevenire scosse elettriche, utilizzate la macchina solo con il cavo di prolunga raccomandato per uso all'aperto.

**Cavi di prolunga** – per evitare che il cavo dell'apparecchio e il cavo di prolunga si stacchino durante il funzionamento, collegate il cavo di prolunga all'apparecchio come mostrato in Figura 9.

**Evitate l'avviamento accidentale** – non tenete un dito sull'interruttore quando trasportate l'apparecchio. Prima di mettere sotto tensione l'apparecchio, verificate che l'interruttore sia spento.

**Non utilizzare impropriamente il cavo** – non trasportate l'apparecchio dal cavo né tirate il cavo di prolunga per staccare l'apparecchio dalla presa. Tenete il cavo lontano da calore, olio e spigoli acuti.

Tenete le mani lontano dalle parti mobili.

Tenete montate le protezioni, in stato di marcia.

**Non forzate l'apparecchio** – funzionerà meglio e con maggiore sicurezza alla velocità per cui è stato progettato.

**Non sporgetevi** – prestate attenzione alla stabilità dei piedi e mantenete sempre l'equilibrio.

Se l'apparecchio colpisce un corpo estraneo, agite come segue:

- Rilasciate immediatamente la barra di comando per arrestare la macchina.
- Staccate il cavo di alimentazione.
- Verificate il danno.
- Riparate eventuali danni prima di avviare e utilizzare l'apparecchio.

**Staccate l'apparecchio** – staccate l'apparecchio dall'alimentazione quando resta inutilizzato, prima di effettuare interventi di manutenzione, quando sostituite gli accessori, ecc.

Conservatelo l'apparecchio inutilizzato in un locale chiuso. Quando l'apparecchio resta inutilizzato, conservatelo in un locale chiuso, asciutto e sicuro, fuori della portata dei bambini.

**Provvedete accuratamente alla manutenzione dell'apparecchio** – seguite le istruzioni relative alla sostituzione degli accessori.

**L'apparecchio soddisfa o supera le specifiche della norma B71.3 dell'American National Standards Institute, in vigore al momento della produzione.**

**Prima di avviare il motore dovete aver letto e compreso il contenuto del presente manuale.**

**⚠Questo è il simbolo di avviso di sicurezza che viene usato per richiamare l'attenzione a pericoli di infortuni potenziali. Attenetevi a tutti i messaggi di sicurezza che seguono questo simbolo, al fine di evitare infortuni ed anche la morte.**

**L'errato utilizzo o manutenzione di questo apparecchio può causare infortuni ed anche la morte. Limitate questo pericolo attenendovi alle seguenti istruzioni di sicurezza.**

**L'apparecchio è in grado di amputare mani e piedi e scagliare oggetti. La mancata osservanza delle seguenti norme di sicurezza può provocare gravi infortuni.**

# Addestramento

- Prima di utilizzare l'apparecchio dovete leggere, comprendere e seguire tutte le istruzioni presenti sull'apparecchio stesso e nel/nei manuale/i. Prendete dimestichezza con i comandi

**© 2019—The Toro® Company**
**8111 Lyndale Avenue South**
**Bloomington, MN 55420**

Registrate il vostro prodotto presso www.Toro.com.

CE

Traduzione dell'originale (IT)
**Stampato in Messico**
**Tutti i diritti sono riservati**

*3416-777* D

e il corretto utilizzo dell'apparecchio. Imparate a spegnere l'apparecchio e a disinserire i comandi rapidamente.

- Non permettete mai che bambini e ragazzi azionino l'apparecchio. Non permettete mai che gli adulti utilizzino l'apparecchio senza idoneo addestramento.
- Mantenete l'area da spazzare sgombra da persone, soprattutto bambini, e animali da compagnia.
- Prestate particolare attenzione al rischio di scivolamento o caduta, specialmente durante l'azionamento su superfici scivolose e ad alta velocità.

# Preparazione

- Ispezionate accuratamente la zona dove verrà usato l'apparecchio e ripulitela da zerbini, slittini, tavole, cavi ed altri corpi estranei.
- Non utilizzate l'apparecchio senza indumenti invernali adeguati. Non indossate capi di abbigliamento larghi poiché potrebbero impigliarsi nelle parti in movimento. Indossate calzature in grado di offrire la massima stabilità su superfici scivolose.
- Non tentate di spazzare la neve da superfici con ghiaia o pietra frantumata. Questo apparecchio è stato progettato per impiego su superfici lastricate o asfaltate.
- Non tentate mai di effettuare regolazioni a motore acceso (salvo espressa indicazione del costruttore).
- Durante l'utilizzo della macchina o l'esecuzione di regolazioni o riparazioni indossate sempre occhiali di sicurezza o visiere per proteggere gli occhi da oggetti che potrebbero essere scagliati dall'apparecchio.

# Funzionamento

- Non mettete le mani o i piedi vicino o sotto le parti rotanti. Restate sempre lontani dall'apertura di scarico.
- Procedete con la massima cautela quando lavorate o attraversate vialetti, sentieri o strade di ghiaia. Prestate la massima attenzione a eventuali pericoli nascosti ed al traffico.
- Dopo avere urtato un oggetto estraneo, spegnete il motore, scollegate il cavo di prolunga, togliete il pulsante di interblocco (chiave) e controllate accuratamente che l'apparecchio non sia danneggiato. Riparate eventuali danni prima di avviare e utilizzare l'apparecchio.
- Qualora l'apparecchio iniziasse a vibrare in maniera anomala, spegnete il motore e verificate immediatamente la causa. La vibrazione segnala generalmente un problema.
- Spegnete il motore, togliete il pulsante di interblocco (chiave) e scollegate l'apparecchio prima di lasciare la posizione di lavoro, prima di disintasare l'alloggiamento delle pale rotanti o il camino di scarico, prima di effettuare riparazioni, regolazioni, controlli e durante il trasporto della macchina.
- Non orientate lo scarico della neve verso i presenti.
- Non azionate in presenza di una persona davanti alla macchina.
- Quando dovete pulire, riparare o ispezionare l'apparecchio, spegnete il motore, togliete il pulsante di interblocco (chiave), scollegate l'apparecchio e accertate che le pale rotanti e tutte le parti in movimento si siano arrestate.
- Abbiate estrema cautela quando utilizzate la macchina sulle pendenze.
- Non utilizzate la macchina a velocità di trasferimento elevate su superfici scivolose.
- Eseguite le retromarce della macchina con prudenza.
- Non utilizzate l'apparecchio senza le adeguate protezioni e altri dispositivi di sicurezza in sede e funzionanti.
- Non dirigete mai lo scarico verso persone o aree dove si potrebbero causare danni alla proprietà. Tenete lontano i bambini e altre persone.
- Non sovraccaricate la capacità dell'apparecchio nel tentativo di spazzare troppo velocemente la neve.
- Guardate indietro e prestate la massima attenzione quando fate retromarcia con l'apparecchio.
- Non utilizzate mai l'apparecchio in caso di scarsa visibilità o poca luce. Procedete con passo sicuro e tenete le mani saldamente sull'impugnatura. Camminate, non correte.
- Disinnestate l'alimentazione alle pale rotanti quando la macchina è in fase di trasporto o non in uso.
- Utilizzate soltanto accessori approvati da Toro.

# Pulizia di un camino di scarico intasato

La più comune causa di lesioni associate alla macchina è il contatto delle mani con le pale rotanti in movimento in fondo al camino di scarico. Non usate mai le mani per pulire il camino di scarico.

Per pulire il camino:

- **Spegnete il motore, togliete il pulsante di interblocco (chiave) e scollegate il cavo di prolunga dalla macchina!**
- Attendete 10 secondi per essere certi che le pale rotanti abbiamo smesso di girare.
- Utilizzate sempre un attrezzo per la pulizia, mai le mani.

# Manutenzione e rimessaggio

- Prima dell'uso, controllate la corretta tenuta di tutti gli elementi di fissaggio per accertare che l'apparecchio sia in buone condizioni di sicurezza.
- Leggete attentamente il *Manuale dell'operatore* per informazioni importanti sul rimessaggio prolungato dell'apparecchio.
- Mantenete in buone condizioni le targhette di avvertenza e istruzione, e all'occorrenza sostituitele.
- Dopo aver spazzato la neve, fate funzionare l'apparecchio per qualche minuto per prevenire il congelamento delle pale rotanti.

# Conservate queste istruzioni

# Pressione acustica

Questa macchina ha un livello massimo di pressione acustica all'orecchio dell'operatore di 83 dBA, basato sulla misura di macchine identiche in ottemperanza alla norma EN 11201.

# Potenza acustica

Questa unità ha un livello di potenza acustica garantito di 98 dBA, basato sulla misura di macchine identiche in ottemperanza alla norma EN 3744.

# Vibrazione

Basandosi su misurazioni effettuate su macchine identiche in conformità alla norma EN 1033, questa unità non supera il livello di vibrazioni mano-braccio di 1,2 m/s².

# Adesivi di sicurezza e informativi

Gli adesivi di sicurezza e di istruzione sono chiaramente visibili e sono affissi accanto a zone particolarmente pericolose. Sostituite eventuali adesivi se danneggiati o mancanti.

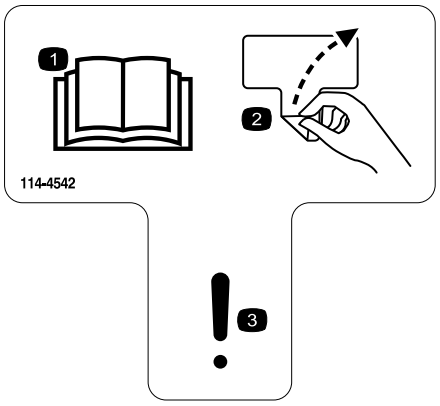


decal114-4542

**114-4542**

1. Leggete il *Manuale dell'operatore*.
2. Rimuovete l'adesivo
3. Avvertenza

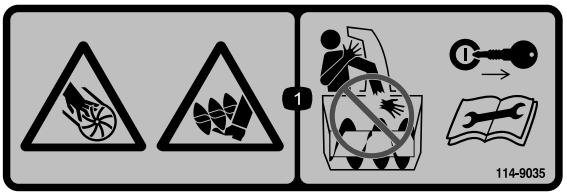


decal114-9035

**114-9035**

1. Pericolo di taglio/smembramento di mani o piedi, pala rotante – non posizionate la mano nel camino; rimuovete il pulsante del microinterruttore (chiave) e leggete le istruzioni prima di effettuare interventi di assistenza o manutenzione.

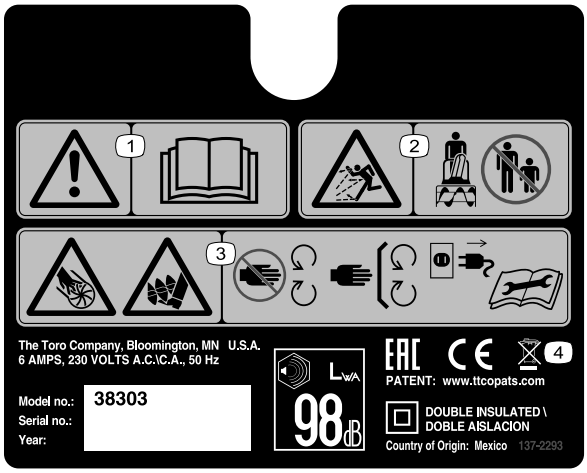


decal137-2293

**137-2293**

1. Avvertenza: leggete il *Manuale dell'operatore*.
2. Pericolo di lancio di oggetti: tenete gli astanti a distanza.
3. Pericolo di taglio o smembramento delle mani, ventola; pericolo di taglio o smembramento dei piedi, coclea – non avvicinatevi alle parti in movimento; non rimuovete le protezioni e i carter; scollegate il cavo dall'alimentazione e leggete il *Manuale dell'operatore* prima di effettuare la manutenzione.
4. Non disperdere nella spazzatura.

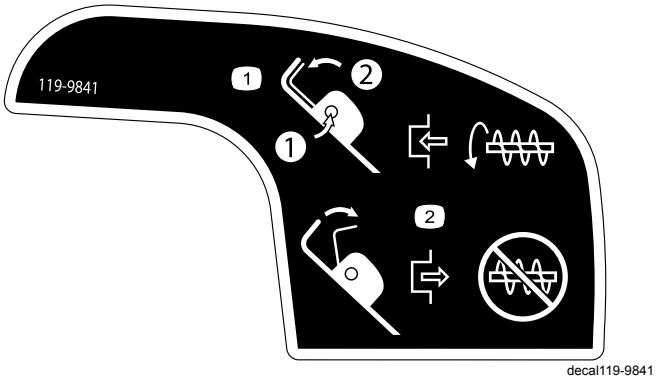


**119-9841**

1. 1) Spingete il pulsante del microinterruttore; 2) Tenete ferma la stegola per innestare la rotazione della pala rotante.
2. Rilasciate la stegola per disinnestare la rotazione della pala rotante.

# Preparazione

**Nota:** Stabilite i lati sinistro e destro della macchina dalla normale postazione di guida.

# Montaggio della stegola superiore

1. Togliete le manopole della stegola, i bulloni ovali e le rondelle concave dalla stegola inferiore.
2. Montate la sezione superiore della stegola nella sezione inferiore con le relative manopole, rondelle concave e bulloni ovali, come mostrato in Figura 1.

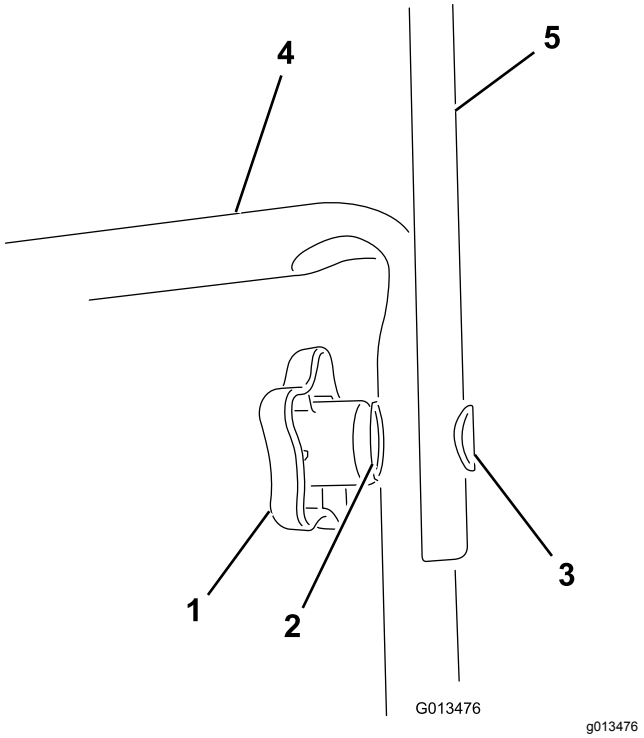


**Figura 1**

1. Manopola della stegola (2)
2. Rondella concava (2)
3. Bullone ovale (2)
4. Sezione inferiore della maniglia
5. Maniglia superiore

**Nota:** Verificate che il cavo dell'alimentazione attaccato alla macchina sia posato sulla stegola inferiore e all'**interno** del gruppo maniglia.

3. Serrate saldamente le manopole della stegola a mano.
4. Fissate la guida del cavo alla stegola (Figura 2).

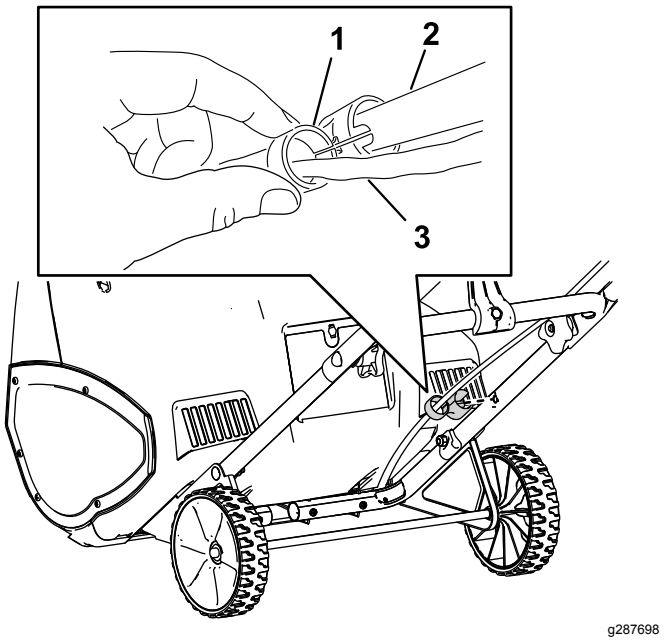


**Figura 2**

1. Guida del cavo
2. Stegola
3. Cavo

# Montaggio dell'asta di comando del camino di scarico

1. Posizionate il camino di scarico in modo che sia rivolto in avanti.

   ***Importante:*** **Allineate la freccia sul camino di scarico con la freccia sull'alloggiamento (Figura 3).**

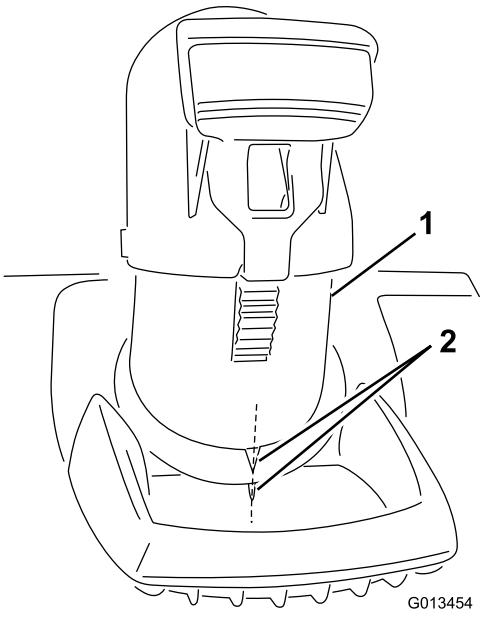


**Figura 3**

1. Camino di scarico
2. Allineate le frecce

2. Inserite l'estremità dell'asta di comando del camino nel foro della chiavetta nella staffa fissata alla parte superiore della stegola inferiore (Figura 4).

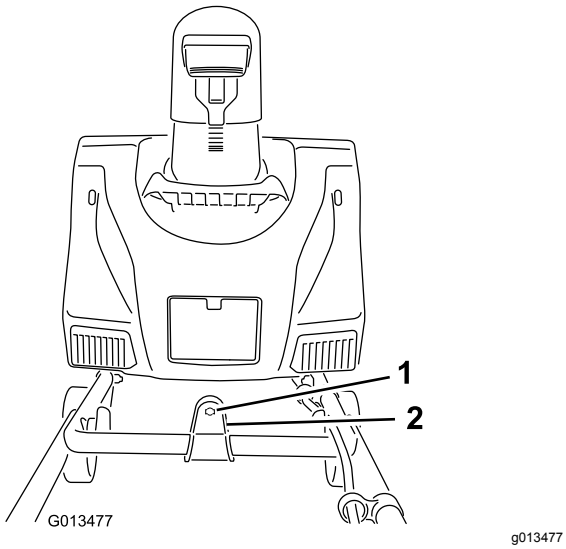


**Figura 4**

1. Foro della chiavetta
2. Staffa

3. Rimuovete l'adesivo che copre il foro della chiavetta nella parte posteriore dell'alloggiamento (Figura 5).

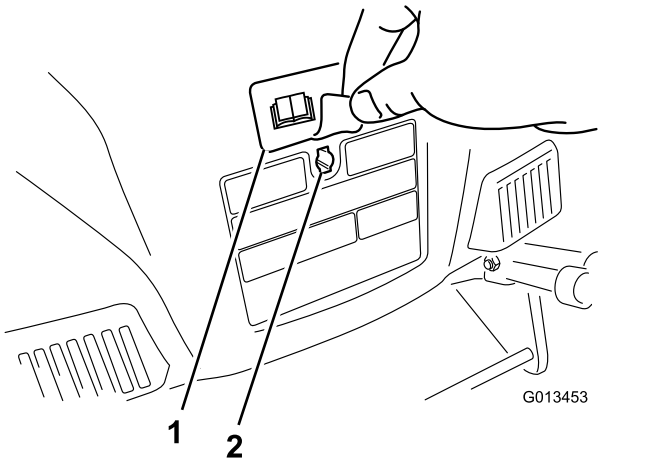


**Figura 5**

1. Adesivi
2. Foro della chiavetta

4. Verificate che la stegola dell'asta di comando del camino sia rivolta verso l'alto (Figura 6) e inserite l'asta nel foro della chiavetta nella parte posteriore dell'alloggiamento.

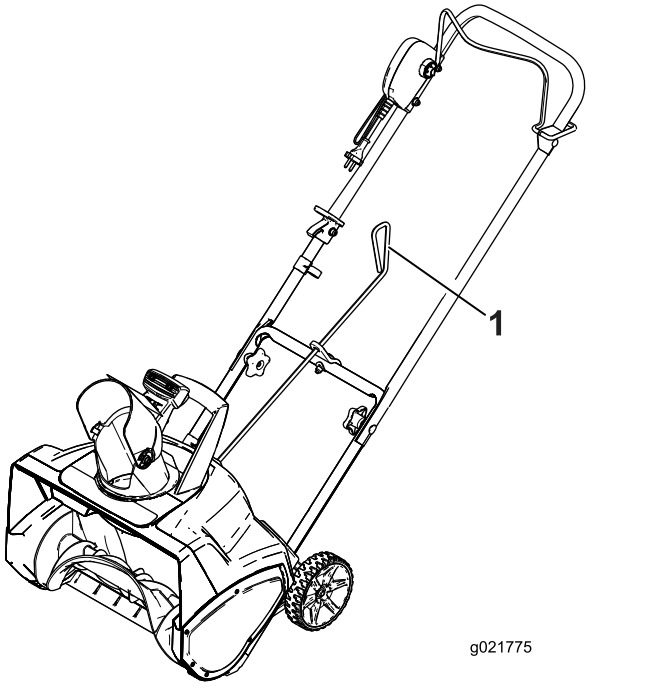


g021775

**Figura 6**

1. Stegola sull'asta di comando del camino

5. Premete con decisione l'asta nel foro della chiavetta nella parte posteriore dell'alloggiamento fino allo scatto di posizionamento.
6. Spostate la stegola sull'asta di comando del camino per verificare che si sposti nella stessa direzione del camino stesso (Figura 7).

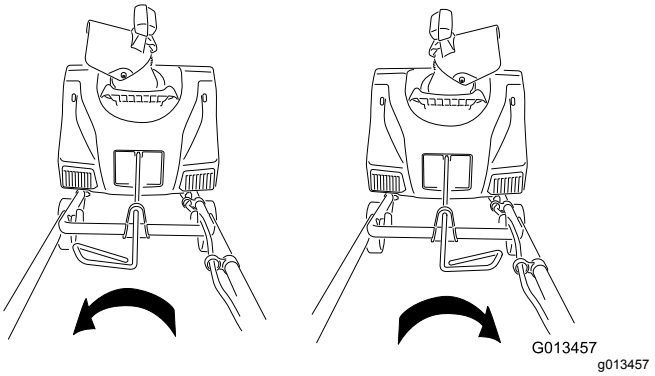


**Figura 7**

# Funzionamento

## Sommario del prodotto

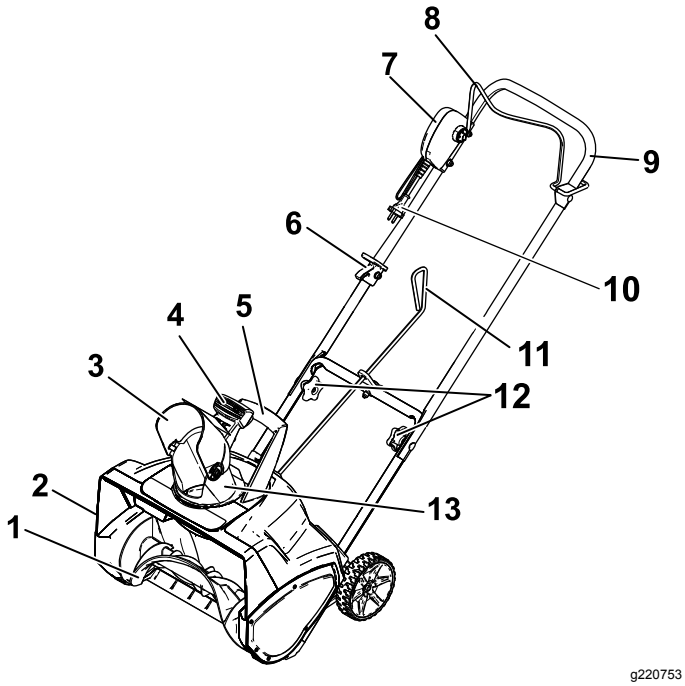


**Figura 8**

1. Pale rotanti
2. Copricinghia (non in figura)
3. Deflettore del camino di scarico
4. Leva del deflettore del camino
5. Stegola del camino di scarico
6. Blocco del cavo
7. Pulsante di interblocco (chiave)
8. Barra di comando dell'alimentazione
9. Maniglia superiore
10. Cavo
11. Asta di comando del camino
12. Manopole della stegola
13. Camino di scarico

***Importante:*** **La macchina è concepita soltanto per uso all'aperto e residenziale. Non utilizzate in ambenti chiusi o a fini commerciali o industriali.**

# Collegamento alla presa elettrica

L'alimentazione utilizzata con questo apparecchio deve essere fornita da un dispositivo differenziale (RCD) con corrente di scatto non superiore a 30 mA. Utilizzate soltanto un cavo di prolunga con approvazione CE raccomandato per l'uso all'aperto. Non modificate l'apparecchio o la spina del cavo di prolunga in alcun modo.

**⚠ PERICOLO**

**Il contatto con l'acqua durante l'azionamento della macchina può provocare scosse elettriche e causare infortuni o anche la morte.**

- **Non maneggiate la spina o la macchina con mani bagnate o con i piedi nell'acqua.**
- **Utilizzate soltanto un cavo di prolunga raccomandato per uso all'aperto a basse temperature.**

| Lunghezza del cavo di prolunga | Calibro minimo del cavo |
|---|---|
| Fino a 20 m | 3 x 1,5 mm² |
| Da 20 a 40 m | 3 x 2,5 mm² |

***Importante:*** **Durante l'uso controllate sovente il cavo di prolunga, per accertare che l'isolante non sia stato forato o incrinato. Non usate il cavo se è danneggiato. Non fate passare il cavo in acqua ferma.**

**Nota:** Per impedire che il cavo di prolunga di stacchi durante l'uso, utilizzate il fermacavo sulla stegola superiore prima di collegarlo alla macchina (Figura 9).

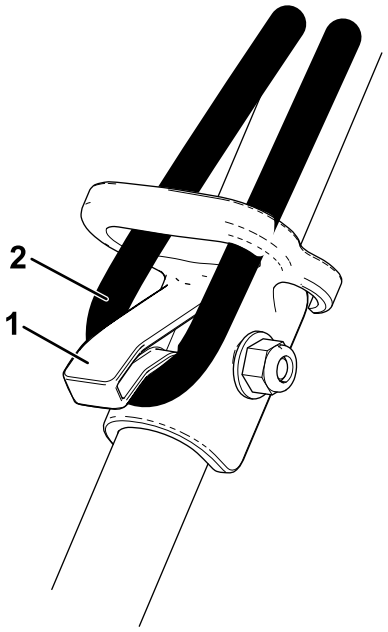


**Figura 9**

1. Blocco del cavo
2. Cavo di prolunga

**⚠ AVVERTENZA**

**Il cavo elettrico può subire danni e causare shock o incendi.**

**Ispezionate accuratamente il cavo elettrico prima di utilizzare lo spazzaneve. Se il cavo è danneggiato, non utilizzate lo spazzaneve. Riparate o sostituite il cavo danneggiato immediatamente. Rivolgetevi a un Centro Assistenza autorizzato.**

# Avviamento e spegnimento del motore

1. Per avviare il motore, inserite il pulsante di interblocco (chiave), tenete premuto il pulsante di interblocco (chiave) e premete la barra di comando dell'alimentazione contro la stegola (Figura 10).

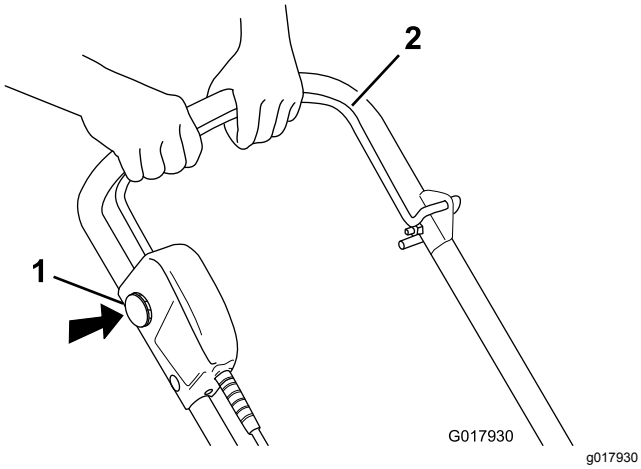


**Figura 10**

1. Pulsante di interblocco (chiave)
2. Barra di comando dell'alimentazione

**Nota:** Potete rilasciare il pulsante di interblocco (chiave) dopo avere tenuto premuta la barra di comando dell'alimentazione contro la stegola.

2. Per spegnere il motore, rilasciate la barra di comando dell'alimentazione.

**Nota:** Quando spegnete la macchina dopo avere terminato di rimuovere la neve, togliete anche il pulsante di interblocco (chiave) e scollegate il cavo di prolunga.

# Regolazione del camino di scarico e del deflettore

Per regolare il camino di scarico, spostate la stegola sull'asta di comando del camino nella stessa direzione in cui intendete orientare il getto di neve (Figura 6 e Figura 7).

Per regolare il deflettore del camino di scarico (e quindi l'altezza del getto di neve), premete la leva e alzate o abbassate il deflettore del camino (Figura 11).

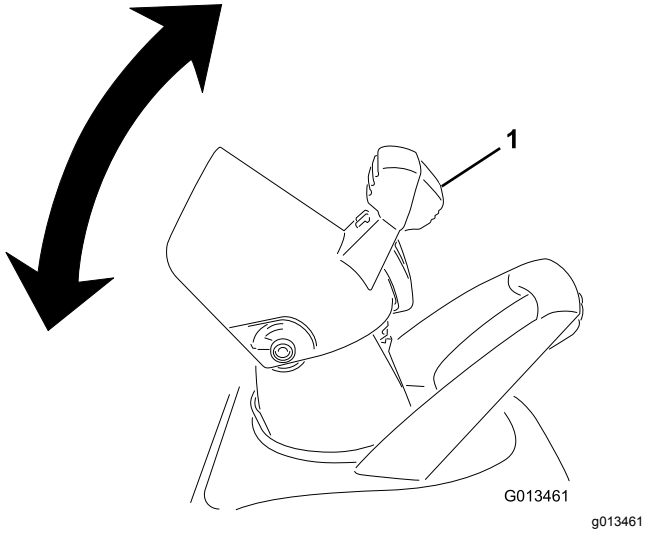


**Figura 11**

1. Leva del deflettore del camino

**⚠ AVVERTENZA**

**Uno spazio tra il camino di scarico e il deflettore del camino può consentire il lancio di neve e oggetti verso di voi o in direzione degli astanti. Gli oggetti lanciati possono causare gravi infortuni.**

- **Non spingete in avanti con forza eccessiva il deflettore del camino, in modo che tra il camino di scarico ed il relativo deflettore non si formi uno spazio.**
- **Non regolate il deflettore del camino di scarico con la barra di comando dell'alimentazione innestata. Rilasciate la barra di comando dell'alimentazione prima di regolare il deflettore del camino di scarico.**

# Suggerimenti

**⚠ AVVERTENZA**

**Se la macchina dovesse colpire un oggetto mentre è in funzione, quest'ultimo potrebbe venire lanciato verso di voi o in direzione degli astanti, e causare lesioni gravi.**

**Tenete sempre pulita l'area da oggetti che possano essere raccolti e scagliati dalle lame della ventola.**

- Prima di utilizzare la macchina, verificatene le condizioni al fine di accertare che il rotore funzioni senza intralci.
- Tenete sempre lontano bambini ed animali da compagnia dall'area di utilizzo dello spazzaneve.
- Mantenete la zona di lavoro sgombra da sassi, giocattoli e altri oggetti che possano essere lanciati dalle pale del rotore. Oggetti di questo genere possono venire coperti dalla neve e passare inosservati. Se durante l'utilizzo la macchina dovesse colpire un oggetto, fermate la macchina, scollegate il cavo di prolunga, rimuovete l'ostruzione e verificate che la macchina non abbia subito danni.
- Iniziate con la rimozione della neve accanto alla presa elettrica, e spostatevi gradualmente verso l'esterno. Soffiate avanti e indietro, non allontanandovi ed avvicinandovi alla presa.
- Quando girate al termine di una striscia, scavalcate il cavo e girate la macchina.
- Sovrapponete sempre le strisce, e se possibile scaricate la neve sottovento.

**⚠ AVVERTENZA**

**Quando utilizzate la stegola del camino di scarico, non dirigete mai il camino di scarico della neve verso di voi o gli astanti. La macchina può lanciare oggetti e causare gravi infortuni.**

**Quando utilizzate la stegola del camino di scarico, dirigete sempre il camino di scarico in direzione opposta a quella in cui vi trovate voi o gli astanti.**

- Tenete il cavo di prolunga lontano da ostruzioni, oggetti taglienti e da tutte le parti mobili. Non date strappi al cavo, trattatelo con cautela. Controllate spesso il cavo di prolunga, verificando che non sia danneggiato e non possa causare scosse elettriche. Se fosse danneggiato, sostituitelo.
- Può accadere che quando nevica e col gelo alcuni comandi e parti mobili si congelino. Quando è difficile utilizzare un comando, spegnete il motore, scollegate il cavo di prolunga e individuate le parti gelate. Non usate forza eccessiva e non cercate di usare i comandi quando sono gelati. Prima dell'azionamento, portate la macchina all'interno per scongelate i comandi.
- Quando usate la macchina, inclinatela in avanti e tenete le ruote a 2,5 cm dal suolo; in tal modo impedirete che la neve si accumuli sulle ruote.
- Dopo avere spazzato la neve, lasciate girare il motore per alcuni minuti perché le parti non gelino. Spegnete quindi il motore, attendete che tutte le parti mobili si siano fermate, ed eliminate il ghiaccio e la neve dalla macchina. Girate alcune volte la manovella del camino di scarico per togliere la neve.

# Manutenzione

***Importante:*** **Le riparazioni elettriche devono essere eseguite soltanto da un Centro Assistenza autorizzato.**

**Nota:** Stabilite i lati sinistro e destro della macchina dalla normale postazione di guida.

**⚠ AVVERTENZA**

**Se il cavo di prolunga è inserito nella macchina, qualcuno potrebbe mettere accidentalmente in moto la macchina mentre eseguite un intervento di manutenzione, e infortunarvi gravemente.**

**Prima di qualsiasi intervento di manutenzione sulla macchina, togliete il pulsante di interblocco (chiave) e scollegate il cavo di prolunga.**

# Lubrificazione della macchina

Non è necessario lubrificare la macchina; tutti i cuscinetti sono stati lubrificati in fabbrica, per l'intera durata utile della macchina.

# Sostituzione del raschiatore

Il raschiatore si trova in fondo alla sede del rotore, come illustrato in Figura 12.

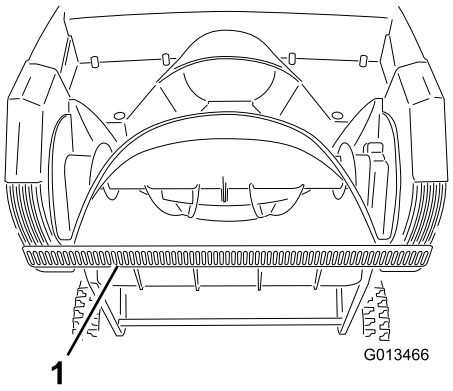


**Figura 12**

1. Raschiatore

1. Togliete la vite da ogni piastra laterale che fissa il raschiatore (Figura 13) e le 2 viti sotto la macchina (Figura 14) che fissano il raschiatore alla macchina.

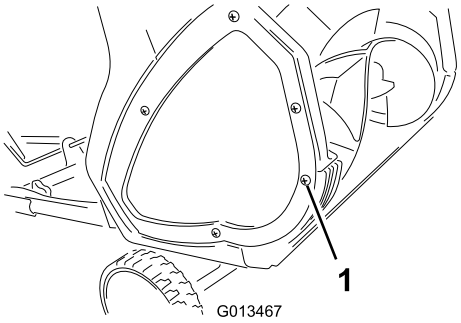


g013467

**Figura 13**

1. Vite (2)

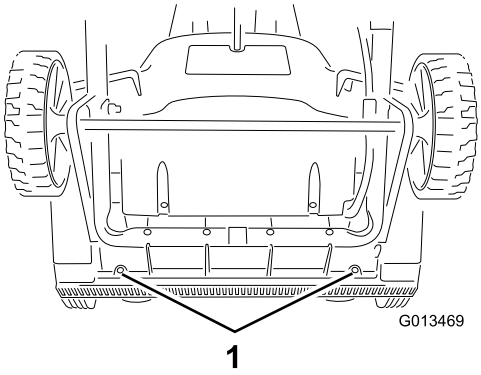


g013469

**Figura 14**

1. Viti

2. Togliete il raschiatore usato e gettatelo.
3. Montate il nuovo raschiatore e fissatelo saldamente con le 4 viti rimosse in precedenza.

# Sostituzione del rotore

1. Togliete le viti che fissano la piastra laterale sinistra al telaio della macchina (Figura 15).

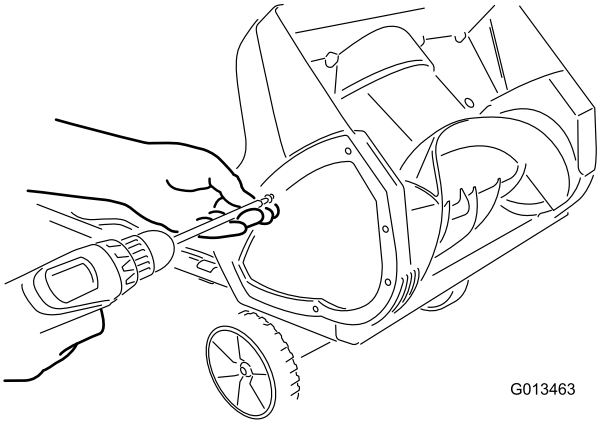


g013463

**Figura 15**

2. Togliete il perno del rotore (Figura 16).

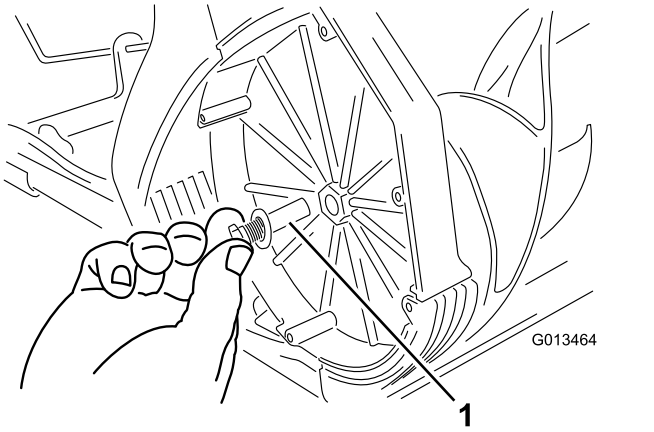


g013464

**Figura 16**

1. Perno del rotore

3. Togliete il rotore usato.
4. Montate il rotore nuovo inserendo l'estremità del rotore nell'attacco previsto nell'alloggiamento e girate il rotore finché non s'inserisce a fondo con uno scatto (Figura 17).

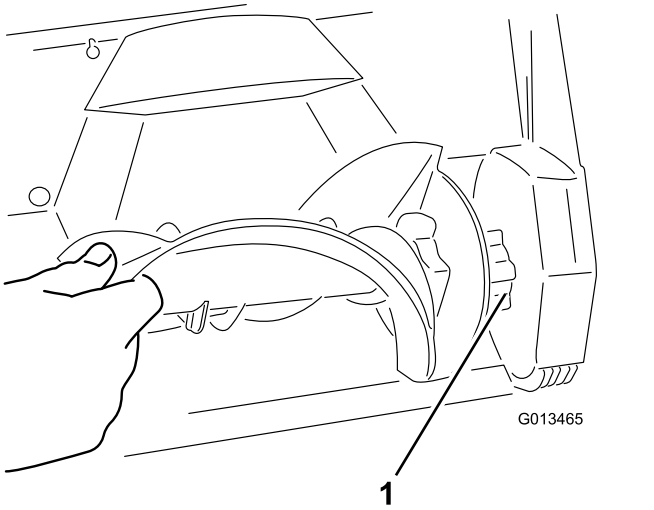


g013465

**Figura 17**

1. Attacco del rotore

**Nota:** Verificate che i dadi che fissano il perno del rotore restino all'esterno del foro incassato nella parete interna destra dell'alloggiamento.

**Nota:** L'alloggiamento si piega durante l'installazione del rotore.

5. Serrate il bullone sul lato dell'alloggiamento.
6. Montate la piastra laterale destra con le viti rimosse al punto 1.

# Manutenzione

Toro ha progettato questa macchina in modo da garantirvi anni di servizio affidabile. Se fosse necessario eseguire interventi di manutenzione, portate la macchina presso un Centro Assistenza autorizzato.

# Doppio isolamento

Gli apparecchi a doppio isolamento sono dotati di due sistemi di isolamento anziché della messa a terra. Sugli apparecchi a doppio isolamento non è prevista la messa a terra, e non si devono aggiungere mezzi di messa a terra. La revisione di apparecchiature con doppio isolamento deve essere eseguita con la massima cautela da personale esperto, pertanto deve essere eseguita soltanto da addetti alla revisione qualificati, presso un Centro Assistenza autorizzato. Le parti di ricambio degli apparecchi a doppio isolamento devono essere identiche alle parti da sostituire. Le apparecchiature con doppio isolamento sono contrassegnate dalla dicitura “Doppio isolamento“ (Double Insulation) o “Doppiamente isolate” (Double Insulated). Sull'apparecchiatura può essere presente anche il simbolo (quadrato all'interno di un quadrato) ⧈.

# Informazioni sul prodotto

L'adesivo di modello e numero di serie è posizionato sull'alloggiamento. Fate sempre riferimento ai numeri specificati sull'adesivo in corrispondenza o quando siano necessari pezzi di ricambio.

# Rimessaggio

1. Fate funzionare la macchina per alcuni minuti e rimuovete la neve sciolta sulla macchina.
2. Rimuovete il pulsante di interblocco (chiave) e scollegate il cavo di prolunga dalla macchina.
3. Controllate accuratamente il cavo di prolunga per accertare che non sia usurato o danneggiato. Se fosse usurato o danneggiato, sostituitelo.
4. Controllate accuratamente la macchina e accertate che non vi siano parti consumate, allentate o danneggiate. Per la riparazione o le parti di ricambio contattate un Centro Assistenza autorizzato.
5. Conservate il cavo di prolunga con la macchina.
6. Riponete la macchina in un luogo pulito e asciutto.

## Informativa europea sulla privacy

Dati raccolti da Toro
Toro Warranty Company (Toro) rispetta la privacy. Al fine di elaborare i reclami in garanzia e contattarvi in caso di richiamo di un prodotto, vi chiediamo di comunicarci determinati dati personali direttamente o tramite Toro Company o un rivenditore Toro in loco.

Il sistema di garanzia Toro è installato su server situati negli Stati Uniti, dove la legge sulla tutela della privacy può prevedere una protezione diversa da quella del vostro paese.

COMUNICANDOCI I VOSTRI DATI PERSONALI ACCONSENTITE ALLA LORO ELABORAZIONE COME INDICATO NELL'INFORMATIVA SULLA PRIVACY.

Utilizzo delle informazioni da parte di Toro
Toro può utilizzare i vostri dati personali per elaborare i reclami in garanzia, contattarvi in caso di richiamo di un prodotto e per qualsiasi altro scopo di cui vi informiamo. Toro può anche condividere i vostri dati con consociate, rivenditori e altri partner commerciali collegati a tali attività. Non venderemo i vostri dati personali ad altre compagnie. Ci riserviamo il diritto di divulgare i dati personali a scopo di conformità con la legislazione applicabile e su richiesta delle autorità competenti, per il corretto funzionamento del nostro sistema o per tutelare noi stessi o gli altri utenti.

Conservazione dei dati personali
Conserveremo i vostri dati personali finché saranno necessari per gli scopi previsti al momento della loro raccolta iniziale o per altri scopi legittimi (come la conformità normativa) o laddove richiesto dalla legislazione applicabile.

Impegno di Toro alla sicurezza dei dati personali
Adottiamo precauzioni ragionevoli al fine di tutelare la sicurezza dei vostri dati personali, nonché misure atte a mantenere l'accuratezza e lo status corrente dei dati personali.

Accesso e correzione delle vostre informazioni personali
Per rivedere o correggere i vostri dati personali, contattateci via email all'indirizzo legal@toro.com.

## Legislazione australiana relativa ai consumatori

I clienti australiani potranno reperire i dettagli concernenti la legislazione australiana relativa ai consumatori all'interno della confezione o il concessionario Toro in loco.

Form No. 3416-779 Rev D

# 1800 Power Curve®-snøfreser

**Modellnr. 38303—Serienr. 318000001 og oppover**

**Brukerhåndbok**

**Registrer ditt produkt på www.Toro.com.**

# VIKTIGE SIKKERHETSINSTRUKSJONER

**Når man bruker et elektrisk apparat bør man alltid ta grunnleggende forhåndsregler, bl.a. følgende:**

## LES ALLE INSTRUKSJONER FØR DU BRUKER DETTE APPARATET

## ADVARSEL—Følg disse sikkerhetsinstruksjonene for å redusere faren for brann, elektrisk støt eller skader.

**Det er helt avgjørende at du eller andre som skal betjene denne maskinen** leser og forstår innholdet i denne brukerhåndboken før maskinen startes opp. Vær spesielt oppmerksom på sikkerhetsvarselsymbolet ⚠ som betyr FARE, ADVARSEL eller FORSIKTIG – personlige sikkerhetsinstruksjoner. Les og forstå sikkerhetsinstruksjonene, da disse er viktige for din egen sikkerhet. **Hvis ikke disse instruksjonene overholdes, kan det resultere i personskade, brann eller elektrisk støt.**

Ikke bruk maskinen på underlag med grus og singel.

**Hold barn, kjæledyr og tilskuere unna** – Alle må holdes på trygg avstand fra arbeidsområdet.

**Ha på egnet tøy** – Ikke bruk løse plagg eller smykker. De kan settes seg fast i bevegelige deler.

Bruk gummistøvler når du bruker denne maskinen.

Det er ikke trygt å betjene maskinen i håndholdt stilling.

**Advarsel** – Maskinen må kun brukes med skjøteledning egnet for utendørs bruk for å unngå elektrisk støt.

**Skjøteledninger** – For å unngå at maskinledningen og skjøteledningen kobles fra hverandre under drift, må du koble skjøteledningen til maskinen som vist i Figur 9.

**Unngå at maskinen starter ved et uhell** – Bær aldri maskinen med fingrene på bryteren. Sikre at bryteren er av når du kobler til maskinen.

**Vær forsiktig med ledningen** – Bær aldri maskinen etter ledningen, og trekk aldri i skjøteledningen for å trekke den ut av stikkontakten. Hold kabelen unna varme, olje og skarpe kanter.

Hold hendene borte fra bevegelige deler.

Se til at skjermene er på plass og fungerer.

**Ikke bruk makt på maskinen** Den yter bedre og sikrere ved hastigheten den ble konstruert for.

**Ikke strekk deg over** – Du må alltid se hvor du går og holde balansen til enhver tid.

Hvis maskinen treffer en gjenstand, følg denne fremgangsmåten:

- Slipp styrestangen umiddelbart for å stoppe maskinen.
- Trekk ut strømledningen.
- Se etter skader.
- Reparer enhver skade før du starter og betjener maskinen igjen.

**Koble fra maskinen** – Koble maskinen fra strømuttaket når den ikke er i bruk, før vedlikehold, når du skal skifte ekstrautstyr osv.

Oppbevar en inaktiv maskin innendørs. Når maskinen ikke er i bruk, må den oppbevares på et tørt og sikkert sted utenfor barns rekkevidde.

**Vedlikehold maskinen med forsiktighet** – Følg instruksjonene for hvordan du skifter ekstrautstyr.

**Denne maskinen overholder eller overgår B71.3-spesifikasjonene til American National Standards Institute som gjaldt da maskinen ble produsert.**

**Les og forstå innholdet i denne håndboken før du starter motoren.**

**⚠Dette er et sikkerhetsvarselssymbol. Det brukes for å varsle deg om mulige farer for personskade. Følg alle sikkerhetsmeldinger som følger dette symbolet for å unngå skader eller dødsulykker.**

**Feilaktig bruk og vedlikehold av denne maskinen kan føre til personskade eller dødsfall. For å redusere muligheten for skader bør du følge sikkerhetsinstruksjonene nedenfor.**

**Denne maskinen kan amputere hender og føtter, og slynge gjenstander opp i luften. Dersom man ikke følger sikkerhetsinstruksjoner, kan dette føre til alvorlige skader.**

# Opplæring

- Les, forstå og følg alle instruksjoner på maskinen og i brukerhåndboken/-bøkene før bruk. Gjør deg godt kjent med alle kontroller og riktig bruk av maskinen. Lær hvordan du raskt kan stoppe maskinen og koble fra kontrollene.
- La aldri barn få lov til å betjene maskinen. La heller aldri voksne få lov til å betjene maskinen uten at de har fått riktig opplæring.

**© 2019—The Toro® Company**
**8111 Lyndale Avenue South**
**Bloomington, MN 55420**

Registrer ditt produkt på www.Toro.com.

Oversettelse av originalen (NO)
**Trykket i Mexico**
**Med enerett**

*3416-779* D

- Ikke la noen oppholde seg i området der maskinen skal brukes, spesielt ikke små barn og kjæledyr.
- Vær forsiktig, slik at du ikke sklir eller faller når du bruker maskinen på glatte underlag og i høy hastighet.

# Forberedelser

- Foreta en grundig inspeksjon der maskinen skal brukes, og fjern alle dørmatter, kjelker, brett, ledninger og andre uvedkommende gjenstander.
- Sørg alltid for å ha på deg gode vinterklær når du bruker maskinen. Unngå løstsittende klær som kan sette seg fast i bevegelige deler. Bruk fottøy som gir godt grep på glatte underlag.
- Ikke prøv å rydde vekk snø fra underlag med singel og småstein. Denne maskinen skal kun brukes på asfaltert vei.
- Forsøk aldri å foreta justeringer mens motoren er i gang (unntatt når en slik justering er spesielt anbefalt av produsenten).
- Ha alltid på deg vernebriller eller skjerm ved bruk eller ved utføring av en justering eller reparasjon, for å beskytte øyne fra fremmedlegemer som kan kastes fra maskinen.

# Bruk

- Hold hender og føtter borte fra roterende deler. Hold deg unna åpningen på utløpssjakten til enhver tid.
- Vær ytterst forsiktig når du arbeider på eller krysser gruslagte innkjørsler, fortau eller veier. Vær oppmerksom på skjulte farer og trafikk.
- Når du har truffet en gjenstand, stopper du motoren, kobler fra skjøteledningen, fjerner sperren knappen (nøkkelen) og inspiserer maskinen for skader. Reparer enhver skade før du starter og betjener maskinen igjen.
- Hvis maskinen begynner å vibrere sterkt, må du stanse motoren umiddelbart, og lete etter årsaken. Vibrasjon er som regel et tegn på at det har oppstått et problem.
- Stopp motoren, fjern sperreknappen (nøkkelen) og koble fra maskinen når du forlater førerplassen, før du renser rotorbladhuset eller utløpssjakten og ved reparasjon, justeringer, inspeksjoner og ved transport av maskinen.
- Du må aldri rette snøutløpssjakten mot eventuelle tilskuere.
- Du må aldri betjene maskinen når noen står foran den.
- Ved rengjøring, reparasjoner, eller inspisere maskinen, stopp motoren, fjern sperreknappen (nøkkelen), koble fra maskinen og sikre at rotorbladene og alle bevegelige deler har stoppet.
- Vær ytterst forsiktig når maskinen brukes i skråninger.
- Ikke bruk høye transporthastigheter for maskinen på glatte overflater.
- Vær forsiktig når du rygger med maskinen.
- Bruk aldri maskinen uten at riktige skjermer og andre sikkerhetsanordninger sitter på plass og fungerer.
- Rett aldri snøskyen mot folk eller områder hvor eiendomsskade kan inntreffe. Hold barn og andre på avstand.
- Maskinens kapasitet må ikke overbelastes ved at du forsøker å rydde snøen for fort.
- Se deg bakover, og vær forsiktig når du rygger med maskinen.
- Maskinen må kun brukes når det er godt lys og god sikt. Sørg alltid for å ha godt fotfeste, og godt grep om håndtaket. Gå, ikke løp.
- Koble fra strømtilførselen til rotoren når maskinen transporteres eller ikke er i bruk.
- Bruk bare utstyr og tilbehør som er godkjent av Toro.

# Rengjøre en blokkert utløpssjakt

Håndkontakt med roterende rotorblader inni utløpssjakten er den mest vanlige årsaken til personskade assosiert med snøfresere. Bruk aldri hendene dine til å rengjøre utløpssjakt.

Slik rengjør du sjakten:

- **Slå av motoren, fjern sperreknappen (nøkkelen) og koble fra skjøteledningen fra maskinen!**
- Vent i ti sekunder for å være sikker på at rotorblader har stoppet å rotere.
- Bruk alltid rengjøringsutstyr, ikke hendene, til å gjøre rent.

# Vedlikehold og oppbevaring

- Undersøk alle fester før bruk for å se om tiltrekningsmomentet er riktig, slik at du er sikker på at maskinen er trygg å bruke.
- Se alltid i *brukerhåndboken* for viktig informasjon hvis maskinen skal lagres over en lengre periode.
- Sikkerhets- og instruksjonsmerker må vedlikeholdes og skiftes ut etter behov.
- La maskinen gå i noen få minutter etter at du har ryddet snø, for å unngå at rotorbladene fryser fast.

# TA VARE PÅ DISSE INSTRUKSJONENE

# Lydtrykk

Denne maskinen har et maks. lydtrykknivå på 83 dBA ved operatørens øre, basert på måling av identiske maskiner i henhold til EN 11201.

# Lydstyrke

Denne maskinen har et garantert lydstyrkenivå på 98 dBA, basert på måling av identiske maskiner i henhold til EN 3744.

# Vibrasjon

Denne maskinen overskrider ikke hånd-arm-vibrasjonsnivået på 1,2 m/s², basert på måling av identiske maskiner i henhold til EN 1033.

# Sikkerhets- og instruksjonsmerker

Sikkerhetsmerker og instruksjoner er lett synlige for føreren og er plassert i nærheten av alle områder som representerer en potensiell fare. Bytt ut alle merker som er ødelagte eller mangler.

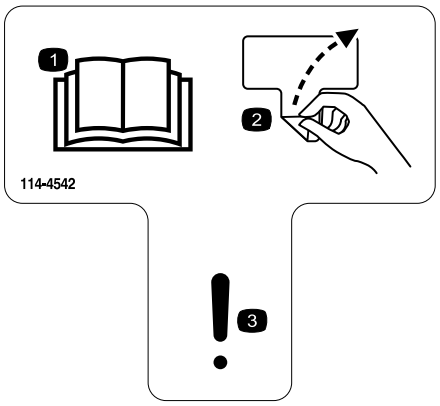


decal114-4542

**114-4542**

1. Les *Brukerhåndboken*.
2. Fjern merket
3. Advarsel

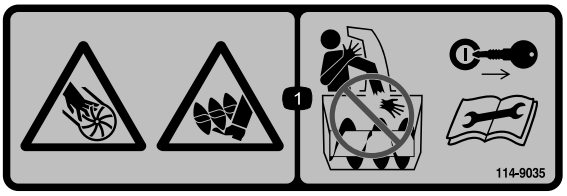


decal114-9035

**114-9035**

1. Fare for amputering av hender og føtter, rotor – hold hender vekk fra sjakten, fjern sperreknappen (nøkkelen) og les instruksjonene før service eller vedlikehold.

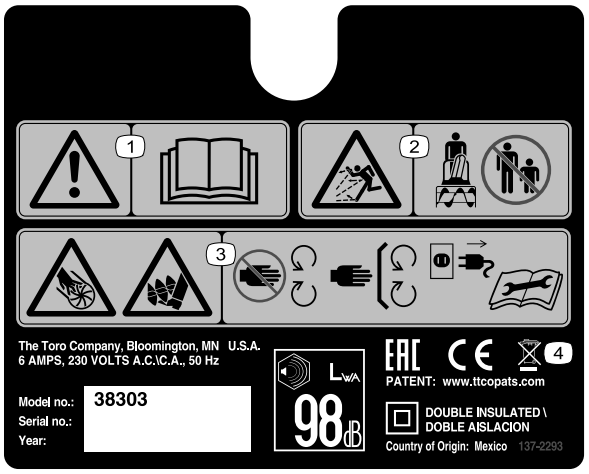


decal137-2293

**137-2293**

1. Advarsel – les *Brukerhåndboken*.
2. Fare for at gjenstander slynges gjennom luften – hold andre på god avstand.
3. Fare for kutting / amputering av hender, viftehjul, fare for kutting / amputering av føtter, spiralblad – hold deg borte fra bevegelige deler, behold alle skydd og verneplater på plass, koble strømkabelen fra strømkilden og les *brukerhåndboken* før service eller vedlikehold.
4. Skal ikke kastes i søppeldunken.

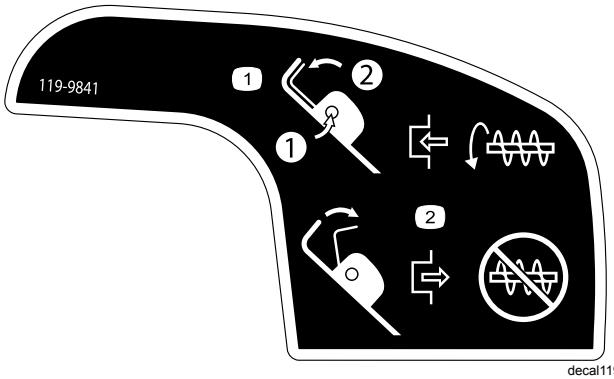


decal119-9841

**119-9841**

1. 1) Trykk på sperreknappen, 2) Hold håndtaket for å aktivere rotasjonen av rotorbladet.
2. Slipp opp håndtaket for å koble fra rotasjonen til rotorbladet.

# Montering

**Merk:** Fastslå hva som er høyre og venstre side av maskinen ved å stå i normal arbeidsstilling.

## Montere øvre håndtak

1. Fjern håndtaksknottene, ovalhodeboltene og de buede skivene fra den nedre delen av håndtaket.
2. Monter den øvre delen av håndtaket på den nedre delen av håndtaket på maskinen med håndtaksknottene, de buede skivene og ovalhodeboltene, som vist i Figur 1.

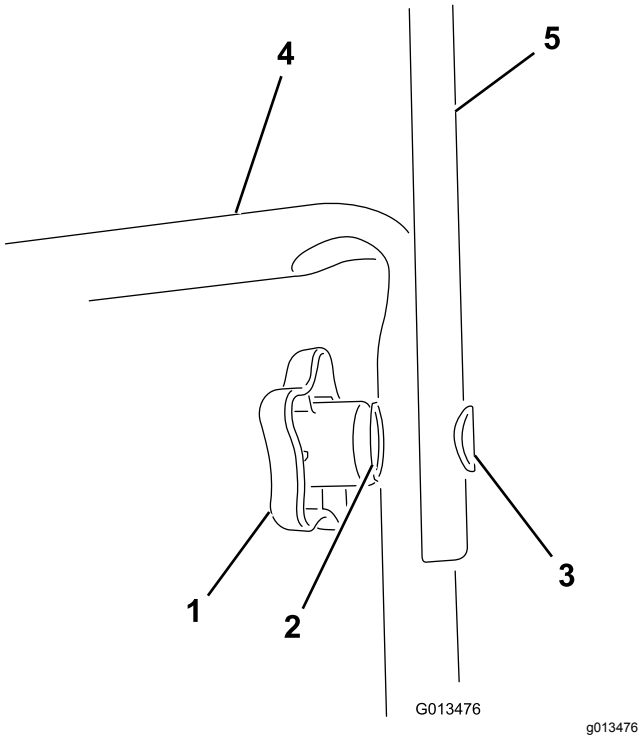


**Figur 1**

1. Håndtaksknott (2)
2. Buet skive (2)
3. Ovalhodebolt (2)
4. Nedre håndtak
5. Øvre håndtak

**Merk:** Kontroller at strømledningen som er festet til maskinen ligger over den nedre delen av håndtaket, og mot **innsiden** av håndtakssettet.

3. Stram til håndtaksknottene for hånd.
4. Fest kabelføreren på håndtaket (Figur 2).

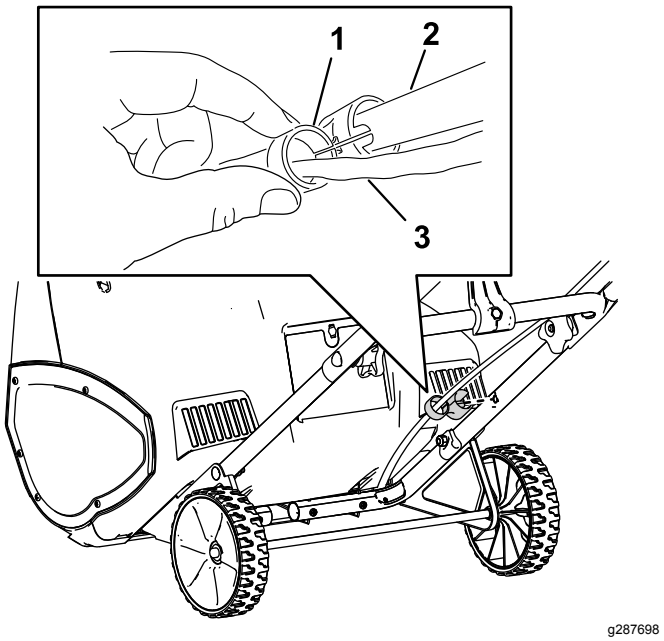


**Figur 2**

1. Kabelfører
2. Håndtak
3. Ledning

## Montere sjaktkontrollstag

1. Vend utløpssjakten slik at den peker fremover.

   ***Viktig:*** **Innrett pilen på utløpssjakten med pilen på huset (Figur 3).**

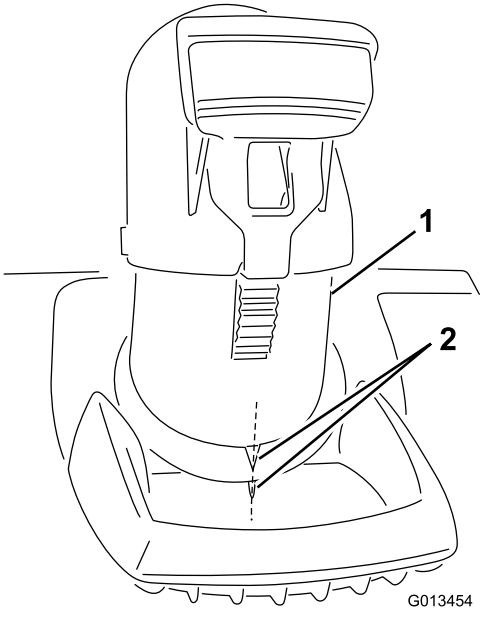


**Figur 3**

1. Utløpssjakt
2. Rett inn pilene

2. Sett inn enden på sjaktkontrollstaget gjennom det nøkkelhullformede hullet i braketten som er festet oppå det nedre håndtaket (Figur 4).

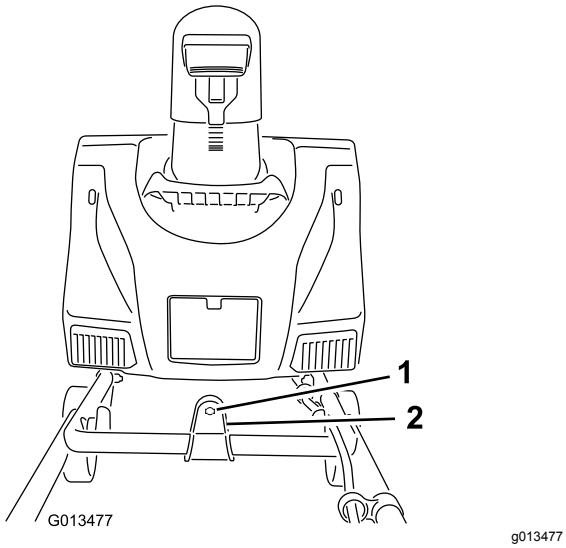


**Figur 4**

1. Nøkkelhull
2. Brakett

3. Fjern merket som dekker det nøkkelhullformede hullet bak i huset (Figur 5).

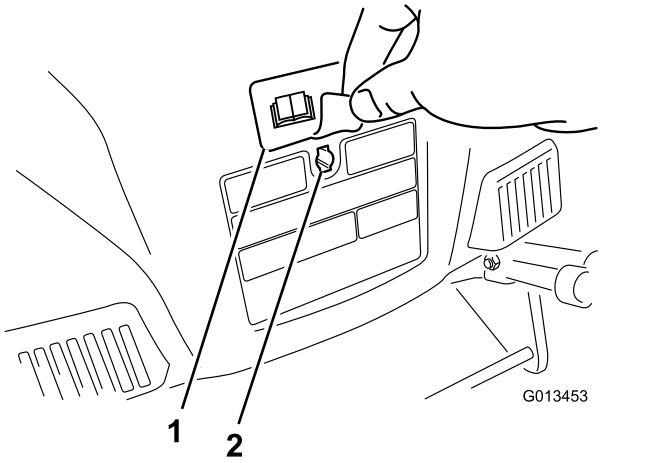


**Figur 5**

1. Merke
2. Nøkkelhull

4. Kontroller at håndtaket på sjaktkontrollstaget vender oppover (Figur 6), og før staget inn i det nøkkelhullformede hullet bak i huset.

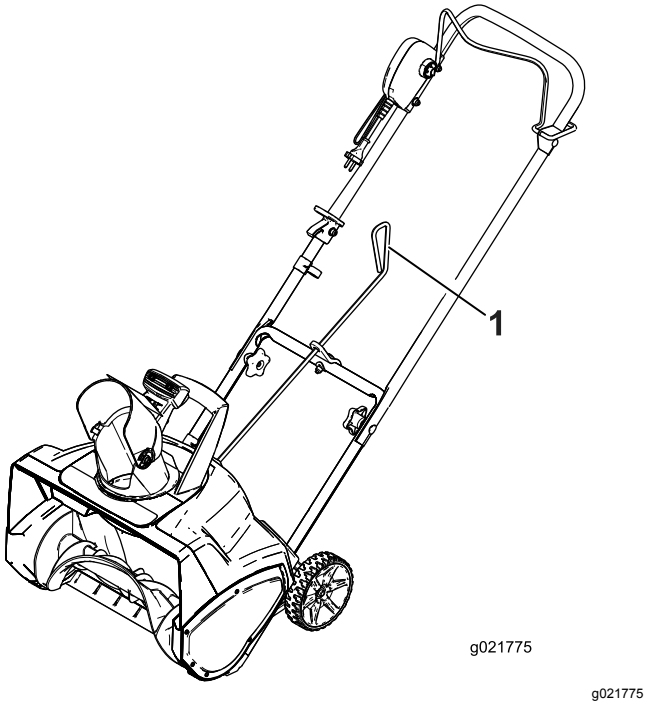


**Figur 6**

1. Håndtak på sjaktkontrollstaget

5. Skyv staget bestemt inn i det nøkkelhullformede hullet bak i huset til det knepper på plass.
6. Flytt på håndtaket på sjaktkontrollstaget for være sikker på at det beveger seg i samme retning som sjakten (Figur 7).

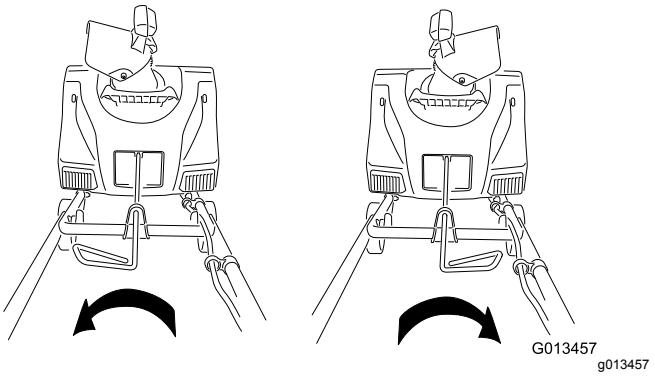


**Figur 7**

# Bruk

## Produktoversikt

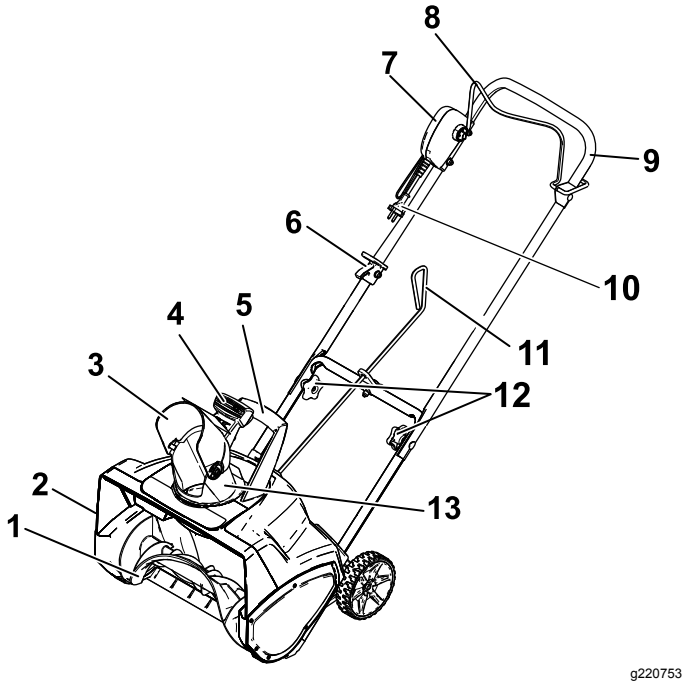


**Figur 8**

1. Rotorblader
2. Remdeksel (ikke vist)
3. Sjaktavleder
4. Utløser for sjaktavleder
5. Håndtak til utløpssjakt
6. Ledningslås
7. Sperreknapp (nøkkelen)
8. Strømkontrollbøyle
9. Øvre håndtak
10. Ledning
11. Sjaktkontrollstag
12. Håndtaksknotter
13. Utløpssjakt

***Viktig:*** **Denne maskinen er kun ment for utendørs bruk på privat eiendom. Den må aldri brukes innendørs eller for kommersielle formål eller industriformål.**

# Koble til en strømkilde

Strømforsyningen som brukes med dette apparatet, skal ha en jordfeilbryter med en utløsningsstrøm på ikke mer enn 30 mA. Bruk bare en CE-godkjent skjøteledning for utendørs bruk. Ikke endre apparat- eller skjøteledningsstøpselet på noen måte.

**⚠ FARE**

**Kontakt med vann under bruk av maskinen kan gi elektrisk støt, og resultere i personskade eller dødsfall.**

- **Ikke håndter pluggen eller maskinen med våte hender eller mens du står i vann.**
- **Bruk kun en skjøteledning som er anbefalt for utendørs bruk i kaldt vær.**

| Lengde på skjøteledning | Minimum trådlære |
|---|---|
| Opptil 20 m | 3 x 1,5 mm² |
| 20 til 40 m | 3 x 2,5 mm² |

***Viktig:*** **Undersøk skjøteledningen regelmessig under bruk for hull eller sprekker i isolasjonen. Ikke bruk en skadet ledning. Ikke legg kabelen gjennom vann.**

**Merk:** Fest skjøteledningen i ledningslåsen på det øvre håndtaket før du kobler den til maskinen, slik at den ikke frakobles ved et uhell under bruk (Figur 9).

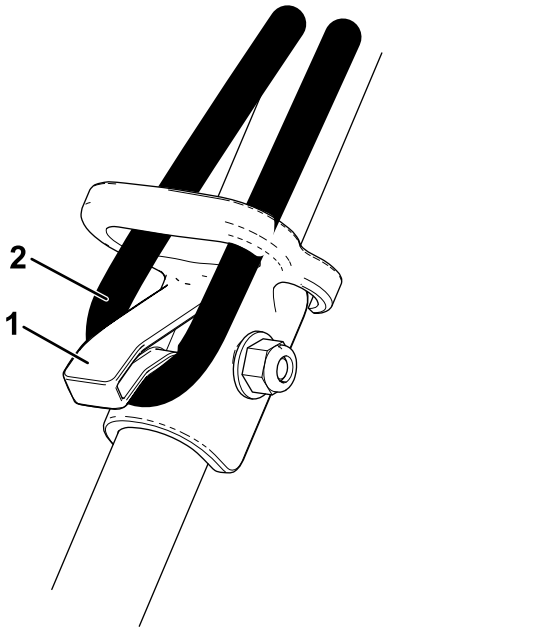


**Figur 9**

1. Ledningslås
2. Skjøteledning

**⚠ ADVARSEL**

**Den elektriske ledningen kan bli skadet, og forårsake støt eller brann.**

**Sjekk den elektriske ledningen grundig før du bruker snøfreseren. Dersom ledningen blir skadet, må du ikke fortsette å bruke snøfreseren. Reparer eller erstatt ødelagte ledningen umiddelbart. Kontakt et autorisert forhandlerverksted.**

# Starte og stoppe motoren

1. For å starte motoren, sett sperreknappen (nøkkelen), trykk og hold sperreknappen (nøkkelen) og klem strømmen styrestangen mot håndtaket (Figur 10).

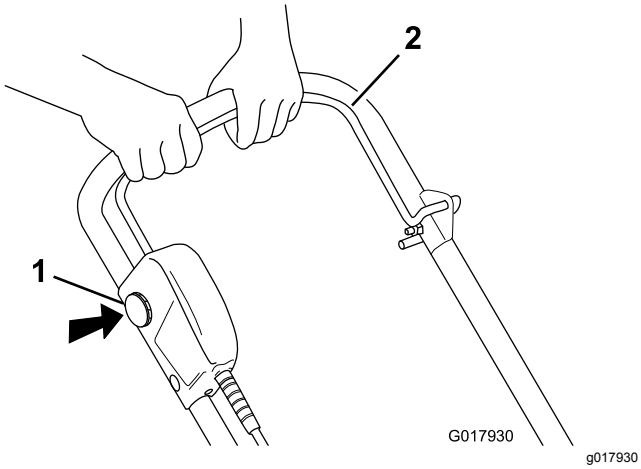


**Figur 10**

1. Sperreknapp (nøkkelen)
2. Strømkontrollbøyle

---

**Merk:** Du kan frigjøre sperreknappen (nøkkelen) når du trykker og holder effekten styrestangen mot håndtaket.

2. Slipp strømkontrollbøylen for å stoppe motoren.

**Merk:** Når du stopper maskinen når du er ferdig med å fjerne snø også fjerne sperreknappen (nøkkelen) og koble fra skjøteledningen.

# Justere utløpssjakten og sjaktavlederen

For å justere utløpssjakten flytter du håndtaket på sjaktkontrollstaget i den retningen som du ønsker å lede utslippsstrømmen (Figur 6 og Figur 7).

For å justere sjaktavlederen (og dermed høyden på utslippsstrømmen), trykk på utløseren og hev eller senk sjaktavlederen (Figur 11).

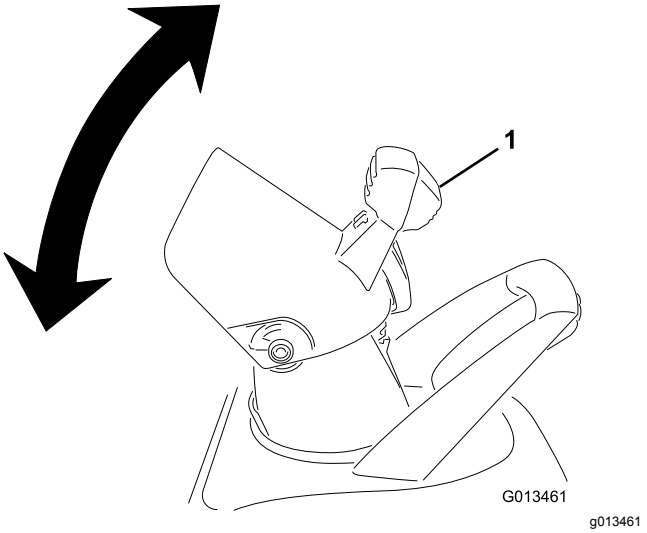


**Figur 11**

1. Utløser for sjaktavleder

---

**⚠ ADVARSEL**

**Et mellomrom mellom utløpssjakten og sjaktavlederen kan få maskinen til å kaste snø og objekter mot deg eller bivånere. Gjenstander som slynges gjennom luften kan forårsake alvorlig personskader.**

- **Ikke skyv sjaktavlederen så langt forover at det blir et mellomrom mellom utløpssjakten og sjaktavlederen.**
- **Du må aldri justere sjaktavlederen mens strømkontrollbøylen er aktivert. Slipp strømkontrollbøylen før du justerer sjaktavlederen.**

# Brukstips

**⚠ ADVARSEL**

**Hvis maskinen treffer en gjenstand under bruk, kan gjenstanden kastes mot deg eller andre og forårsake alvorlige personskader.**

**Hold området som skal ryddes, fritt for alt som kan bli frest opp og kastet ut av rotorbladene.**

- Sjekk maskinens tilstand før du bruker den for å være sikker på at rotoren beveger seg fritt.
- Hold barn og kjæledyr borte fra arbeidsområdet.
- Hold området som skal ryddes, fritt for steiner, leker eller andre gjenstander som rotorbladene kan slynge bort. Slike gjenstander kan bli dekket av snø slik at man ikke ser dem. Hvis maskinen treffer en gjenstand under bruk, må du stanse maskinen, koble fra skjøteledningen, fjerne hindringen og kontrollere maskinen for skader.
- Start med å fjerne snø rundt det elektriske uttaket og arbeid utover. Blås frem og tilbake, ikke til og fra, uttaket.
- Når du skal snu i enden av en skårgang, stiger du over ledningen og snur maskinen.
- Overlapp hver skårgang, og slipp snøen ut i vindretningen når mulig.

**⚠ ADVARSEL**

**Når du bruker sjakthåndtaket, må snøutløpssjakten aldri rettes mot deg eller tilskuere. Maskinen kan slynge gjenstander gjennom luften og forårsake personskader.**

**Når du bruker sjakthåndtaket, må snøutløpssjakten alltid vendes bort fra der du eller tilskuere står.**

- Pass på at skjøteledningen ikke kommer borti hindringer, skarpe gjenstander og alle bevegelige deler. Ikke trekk hardt i ledningen eller mishandle den på annen måte. Sjekk ofte om det er skader på skjøteledningen som kan forårsake elektrisk støt. Hvis skjøteledningen er skadet, må den skiftes ut.
- Når det er kaldt ute og mye snø, kan det hende at noen kontroller og bevegelige deler fryser fast. Derfor må du stoppe motoren hvis en kontroll blir vanskelig å betjene, koble fra skjøteledningen og sjekke om noen deler har frosset fast. Ikke bruk for mye makt når du prøver å bruke kontroller som er frosset. Ta maskinen innendørs for å tine kontroller som har frosset, før du bruker den igjen.
- Når du bruker maskinen, må du holde en avstand på 2,5 cm mellom hjulene og fortauet ved å vippe maskinen forover. Dette gjør det lettere å forhindre at det bygger seg opp snø på hjulene.
- Når du har ryddet snøen, lar du motoren gå i noen få minutter for å unngå at bevegelige deler fryser fast. Slå av motoren og vent til alle delene har stanset, før du fjerner all is og snø fra maskinen. Roter sjaktsveiven flere ganger for å fjerne eventuell snø.

# Vedlikehold

***Viktig:*** **Alle elektriske reparasjoner må kun utføres av en autorisert serviceforhandler.**

**Merk:** Fastslå hva som er høyre og venstre side av maskinen ved å stå i normal arbeidsstilling.

**⚠ ADVARSEL**

**Hvis skjøteledningen er koblet til maskinen, kan noen ved et uhell bruke maskinen mens du foretar vedlikehold på den, og forårsake alvorlige personskader.**

**Fjern sperreknappen (nøkkelen) og koble fra skjøteledningen før du utfører vedlikehold på maskinen.**

# Smøre maskinen

Du behøver ikke å smøre maskinen, alle lagre har blitt smurt på fabrikken, og dette skal vare i hele maskinens levetid.

# Skifte skrapen

Skrapen er plassert under rotorhuset som vist i Figur 12.

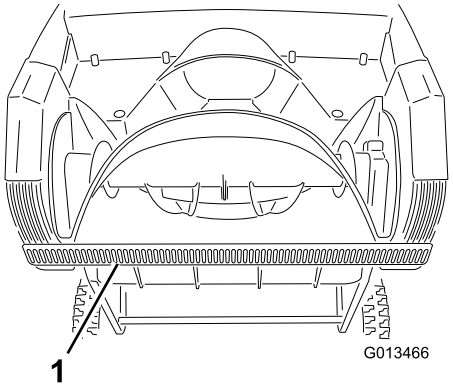


**Figur 12**

1. Skrape

1. Fjern skruen fra hver side av platen som holder skrapen (Figur 13) og 2 skruer fra undersiden av maskinen (Figur 14) som fester skrapen til maskinen.

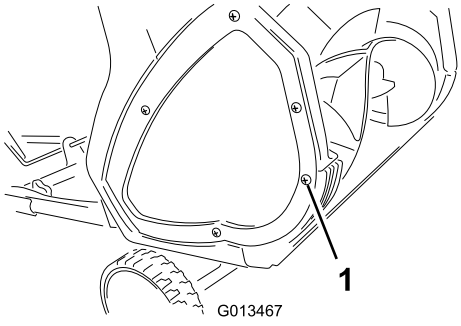


**Figur 13**

1. Skrue (2)

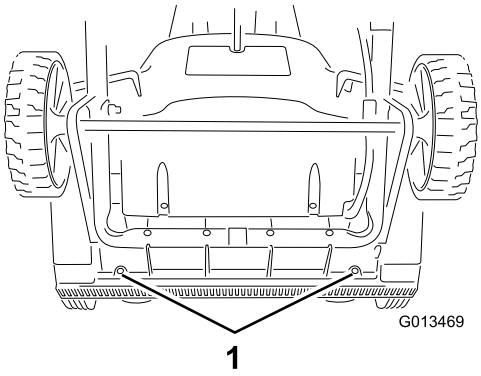


**Figur 14**

1. Skruer

2. Ta ut og kast den gamle skrapen.
3. Monter den nye skrapen, og fest den godt med de fire skruene som du nylig fjernet.

# Skifte rotoren

1. Fjern skruene som fester den høyre sideplaten til maskinrammen (Figur 15).

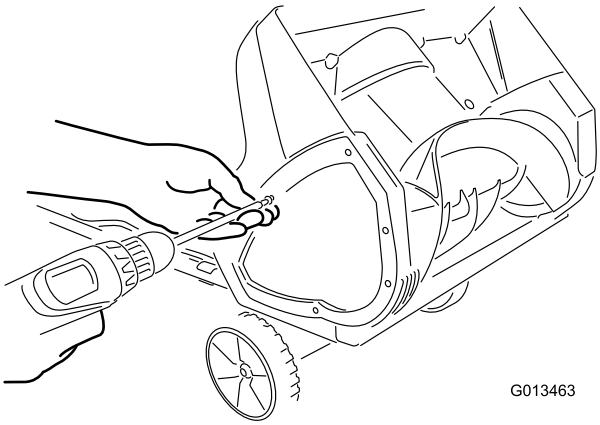


**Figur 15**

2. Fjern rotorpinnen (Figur 16).

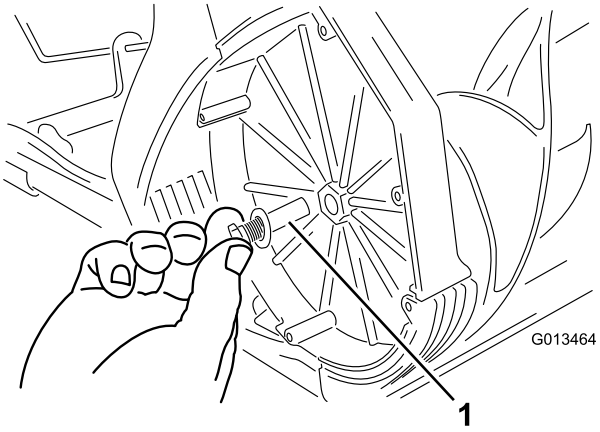


**Figur 16**

1. Rotorpinne

3. Fjern den gamle rotoren.
4. Sett inn den nye rotoren ved å sette inn enden av rotoren på monteringsenden i huset, og vri på rotoren til den knepper på plass (Figur 17).

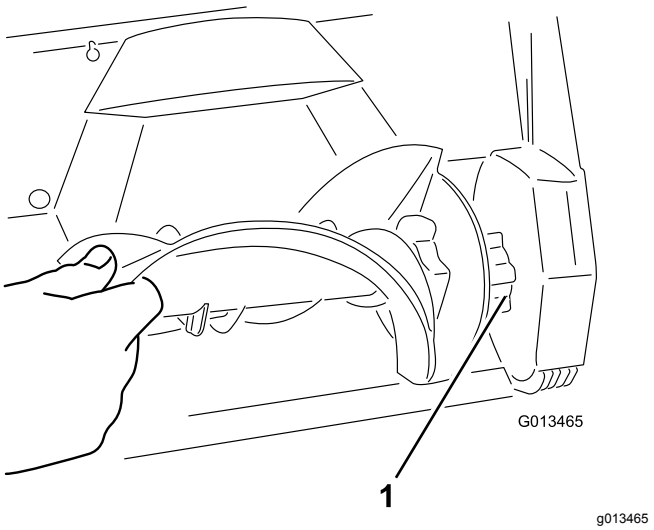


**Figur 17**

1. Monteringsende på rotoren

**Merk:** Kontroller at mutteren som fester rotorpinnen, forblir i det forsenkede hullet på høyre vegg inni huset.

**Merk:** Huset vil bøye seg når du monterer rotoren.

5. Stram til klemskruen på siden av huset.
6. Monter den høyre sideplaten med skruene som du fjernet i trinn 1.

# Service

Toro har laget denne maskinen for å gi deg mange års bruk uten problemer. Hvis den har behov for vedlikeholdsarbeid, leverer du maskinen til et autorisert forhandlerverksted.

# Dobbeltisolerte apparater

I et dobbeltisolert apparat finnes to systemer for isolasjon i stedet for jording. Det finnes ingen jording på et dobbeltisolert apparat, heller ikke skal det legges til muligheter for jording på apparatet. Service på et dobbelisolert apparat krever ekstrem forsiktighet og kunnskap om systemet, og skal kun utføres av kvalifisert personell ved et autorisert serviceverksted. Erstatningsdeler til et dobbeltisolert apparat må være identisk til de delene de erstatter. Et dobbeltisolert apparat er merket med ordene "Double Insulation" eller "Double Insulated". Symbolet (en firkant inne i en firkant) ⧈ kan også markeres på apparatet.

## Produktinformasjon

Et merke med modell- og serienummer er plassert på huset. Henvis alltid til de spesifikke numrene på merket ved korrespondanse eller når du trenger reservedeler.

# Lagring

1. La maskinen stå å gå i noen minutter, og tørk av eventuell smeltet snø på maskinen.
2. Fjern sperreknappen (nøkkelen), og koble fra skjøteledningen fra maskinen.
3. Undersøk skjøteledningen grundig, og se etter tegn på slitasje eller skade. Erstatt den hvis den er slitt eller skadet.
4. Undersøk maskinen grundig for slitte, løse eller skadde deler. For å reparere eller erstatte deler, kontakt et lokalt autorisert verksted for hjelp.
5. Oppbevar skjøteledningen sammen med maskinen.
6. Oppbevar maskinen på et rent og tørt sted.

## Europeisk personvernerklæring

Informasjonen Toro samler inn
Toro Warranty Company (Toro) respekterer ditt personvern. For at vi skal kunne behandle ditt garantikrav og kontakte deg ved en eventuell produkttilbakekalling, ber vi deg om å dele enkelte personopplysninger med oss, enten direkte eller gjennom din lokale Toro-bedrift eller -forhandler.

Toros garantisystem finnes på vertsservere i USA, hvor personvernlovgivningen kanskje ikke gir samme beskyttelse som i ditt eget land.

VED Å DELE DIN PERSONLIGE INFORMASJON MED OSS, SAMTYKKER DU I BEHANDLINGEN AV DIN PERSONLIGE INFORMASJON SOM BESKREVET I DENNE PERSONVERNERKLÆRINGEN.

Måten Toro bruker informasjon på
Toro kan bruke din personlige informasjon til å behandle garantikrav, til å kontakte deg ved en eventuell produkttilbakekalling og av andre hensyn som vi vil fortelle deg om. Toro kan dele din informasjon med Toros datterselskaper, forhandlere eller andre forretningspartnere i forbindelse med disse aktivitetene. Vi vil ikke selge din personlige informasjon til andre selskaper. Vi forbeholder oss retten til å oppgi personlig informasjon for samsvar med gjeldende lovgivning og på forespørsel fra passende myndighet, for å kunne drive våre systemer korrekt eller for vår egen eller andre brukeres beskyttelse.

Oppbevaring av personlig informasjon
Vi vil opbevare din personlige informasjon så lenge vi har behov for den, av hensynene de opprinnelig ble samlet inn for eller av andre legitime hensyn (som f.eks. samsvar med regelverk), eller som påkrevd av gjeldende lovgivning.

Toros forpliktelse til din personlige informasjons sikkerhet
Vi tar rimelige forholdsregler for å beskytte sikkerheten til din personlige informasjon. Vi setter også i verk tiltak for å opprettholde nøyaktigheten til og gjeldende status for personlig informasjon.

Tilgang og korrigering av din personlige informasjon
Hvis du vil gjennomgå eller korrigere din personlige informasjon, kontakt oss per e-post på legal@toro.com.

## Australsk forbrukerlov

Australske kunder vil finne opplysninger angående australsk forbrukerlov enten inni boksen eller hos din lokale Toro-forhandler.




**Count on it.**

Form No. 3416-782 Rev D

# 1800 Power Curve®-snöslunga

**Modellnr 38303—Serienr 318000001 och högre**

**Bruksanvisning**

**Registrera din produkt på www.Toro.com.**

# VIKTIGA SÄKERHETSANVISNINGAR

**Vidta alltid grundläggande försiktighetsåtgärder när du använder elektrisk utrustning, inklusive följande:**

## LÄS ALLA ANVISNINGAR INNAN DU ANVÄNDER UTRUSTNINGEN

**VARNING—Följ dessa säkerhetsanvisningar för att minska risken för brand, elektriska stötar och personskador.**

**Det är viktigt att du och alla andra som ska använda maskinen** läser och förstår innehållet i den här bruksanvisningen innan den tas i drift. Var särskilt uppmärksam på varningssymbolen ⚠ som betyder FÖRSIKTIGHET, VARNING eller FARA – föreskrifter för personlig säkerhet. Läs och ta till dig anvisningarna eftersom de rör säkerheten. **Om anvisningarna inte följs kan det medföra risk för personskador, brand eller elektriska stötar.**

Använd inte maskinen på grusunderlag.

**Håll sällskapsdjur, barn och andra personer på behörigt avstånd** – alla besökare måste hållas borta från arbetsområdet.

**Använd lämplig klädsel** – använd inte löst sittande kläder eller smycken. Dessa kan fastna i rörliga delar.

Bär skor med gummisula då du använder maskinen.

Det är farligt att använda maskinen i det handhållna läget.

**Varning** – för att undvika elektriska stötar måste den förlängningssladd som du använder tillsammans med maskinen vara avsedd för utomhusbruk.

**Förlängningssladdar** – för att förhindra att sladden till maskinen lossnar från förlängningssladden när du använder maskinen ska du koppla ihop förlängningssladden med maskinen enligt Figur 9.

**Undvik att maskinen startas oavsiktligt** – bär inte på maskinen med fingret på säkerhetsknappen. Kontrollera att säkerhetsknappen inte är intryckt innan du kopplar in maskinen.

**Var rädd om sladden** – bär inte maskinen i sladden och ryck inte i förlängningssladden när du kopplar loss maskinen från uttaget. Utsätt inte sladden för värme och låt den inte komma i kontakt med olja eller vassa kanter.

Håll händerna på avstånd från rörliga delar.

Se till att skydden sitter på plats och att de fungerar.

**Tvinga inte maskinen att arbeta för hårt** – den presterar bättre och fungerar på ett säkrare sätt om den används för den belastning den konstruerades för.

**Försök inte att sträcka dig för långt när du arbetar** – se efter var du sätter fötterna och se till att inte tappa balansen.

Om du kör på någonting med maskinen ska du vidta följande åtgärder:

- Släpp omedelbart upp styrstången så att maskinen stannar.
- Dra ut strömsladden.
- Undersök om maskinen har fått några skador.
- Reparera eventuella skador innan du startar och använder maskinen igen.

**Koppla från maskinen** – koppla från maskinen från strömkällan när den inte används, före service, vid byte av tillbehör osv.

Förvara maskinen inomhus om den inte används. När maskinen inte används ska den förvaras inomhus på en torr och skyddad plats utom räckhåll för barn.

**Var försiktig då du utför underhåll på maskinen** – följ anvisningarna för byte av tillbehör.

**Denna maskin uppfyller eller överträffar specifikationerna för B71.3 från American National Standards Institute, som gällde vid tidpunkten när maskinen tillverkades.**

**Du måste läsa och förstå innehållet i den här bruksanvisningen innan du startar motorn.**

**⚠Detta är varningssymbolen. Den används för att göra dig uppmärksam på eventuella risker för personskador. Följ samtliga säkerhetsmeddelanden som följer efter denna symbol för att undvika eventuella skador eller dödsfall.**

**Felaktigt bruk eller underhåll av den här maskinen kan leda till personskador eller dödsfall. Följ nedanstående säkerhetsföreskrifter för att minska denna risk.**

**Maskinen kan slita av händer och fötter och kasta omkring föremål. Följ alltid följande säkerhetsinstruktioner för att förhindra allvarliga personskador.**

# Utbildning

- Du måste läsa, förstå och följa alla anvisningar på maskinen och i alla tillämpliga bruksanvisningar innan du använder den här maskinen. Bekanta dig ordentligt med alla reglagen och hur maskinen ska användas. Lär dig hur man snabbt stannar maskinen och kopplar ur reglagen.

**© 2019—The Toro® Company**
**8111 Lyndale Avenue South**
**Bloomington, MN 55420**

Registrera din produkt på www.Toro.com.

CE

Översättning av originalet (SV)
**Tryckt i Mexiko**
**Med ensamrätt**

*3416-782* D

- Låt aldrig barn använda maskinen. Låt aldrig vuxna använda maskinen utan att ha fått ordentliga instruktioner.
- Håll arbetsområdet fritt från människor, och särskilt småbarn och sällskapsdjur.
- Var försiktig så att du inte halkar eller ramlar när du arbetar på hala underlag eller med höga hastigheter.

# Förberedelser

- Undersök noggrant det område där maskinen ska köras och avlägsna alla dörrmattor, kälkar, brädor, ledningar och andra föremål.
- Använd inte maskinen utan att ha på dig ordentliga vinterkläder. Undvik löst sittande kläder som kan fastna i rörliga delar. Bär skor som ger bra fotfäste på hala underlag.
- Försök inte röja snö från grusunderlag. Denna maskin är endast avsedd för snöröjning på stenbelagda underlag.
- Gör aldrig några justeringar med motorn i gång (utom då det rekommenderas specifikt av tillverkaren).
- Använd alltid skyddsglasögon eller visir under körning och vid justering och reparation för att skydda ögonen från främmande föremål som kan kastas i väg av maskinen.

# Körning

- Håll inte händer eller fötter nära eller under roterande delar. Håll alltid avstånd till utkastaröppningen.
- Var mycket försiktig när du kör på eller korsar grusgångar, stigar och vägar. Se upp för dolda faror och trafik.
- Om du kör på någonting med snöslungan ska du stanna motorn, koppla loss förlängningssladden, ta bort säkerhetsknappen (nyckeln) och undersöka maskinen noga för att se om den fått några skador. Reparera eventuella skador innan du startar och använder maskinen igen.
- Stanna genast motorn och ta reda på orsaken om maskinen börjar vibrera onormalt. Vibrationer är vanligtvis ett tecken på att något är fel.
- Du ska alltid stanna motorn, ta bort säkerhetsknappen (nyckeln) och dra ur strömsladden när du inte längre befinner dig i en position för att köra maskinen, innan du rensar rotorbladhuset eller utkastaren samt vid reparation, justering, inspektion och transport av maskinen.
- Rikta inte snöstrålen mot någon person.
- Det får inte stå någon framför maskinen när den används.
- Du måste stanna motorn, ta bort säkerhetsknappen (nyckeln) och dra ur strömsladden samt se till att rotorbladen och alla rörliga delar har stannat innan du rengör, reparerar eller inspekterar maskinen.
- Var mycket försiktig vid körning i sluttningar.
- Kör aldrig maskinen fort på hala underlag.
- Var försiktig när du backar maskinen.
- Kör aldrig maskinen utan att lämpliga skydd och andra säkerhetsanordningar sitter på plats och fungerar.
- Rikta aldrig utkastet mot människor eller områden där det kan uppstå egendomsskador. Håll barn och andra på avstånd.
- Överbelasta inte maskinen genom att försöka röja snön för snabbt.
- Ha uppsikt bakåt och var försiktig då du backar med maskinen.
- Använd inte maskinen om sikten eller belysningen är dålig. Se till att du har bra fotfäste och håll ordentligt i handtaget. Gå! Spring aldrig.
- Koppla ur drivningen till rotorn när maskinen transporteras eller inte används.
- Använd endast redskap och tillbehör som godkänts av Toro.

# Rensa en igensatt utkastare

Den vanligaste orsaken till skador i anknytning till snöslungor är handkontakt med roterande rotorblad inuti utkastaren. Använd aldrig händerna för att rensa utkastaren.

Så här rensar du utkastaren:

- **Stäng av motorn, ta bort säkerhetsknappen (nyckeln) och dra ur förlängningssladden!**
- Vänta i 10 sekunder tills du är säker på att rotorbladen har stannat.
- Använd alltid en rensningsverktyg och inte händerna.

# Underhåll och förvaring

- Kontrollera före varje användningstillfälle att alla fästelement sitter fast ordentligt så att maskinen är i säkert bruksskick.
- Läs alltid *bruksanvisningen* för viktig information om hur maskinen ska förvaras under längre perioder.
- Underhåll eller byt vid behov ut etiketter med säkerhetsföreskrifter och instruktioner.
- Fortsätt att ha maskinen påslagen ett par minuter efter användning så att rotorbladen inte fryser fast.

# SPARA DESSA ANVISNINGAR

# Ljudtryck

Maskinen ger en maximal ljudtrycksnivå vid operatörens öra på 83 dBA, grundat på mätningar på identiska maskiner i enlighet med EN 11201.

# Ljudeffekt

Maskinen har en garanterad ljudeffektsnivå på 98 dBA, grundat på mätningar på identiska maskiner i enlighet med EN 3744.

# Vibration

Maskinen ger en maximal hand-/armvibration på 1,2 m/s², grundat på mätningar på identiska maskiner i enlighet med SS-EN 1033.

# Säkerhets- och instruktionsdekaler

Säkerhetsdekalerna och anvisningarna är fullt synliga för operatören och finns nära alla potentiella farozoner. Ersätt dekaler som har skadats eller saknas.

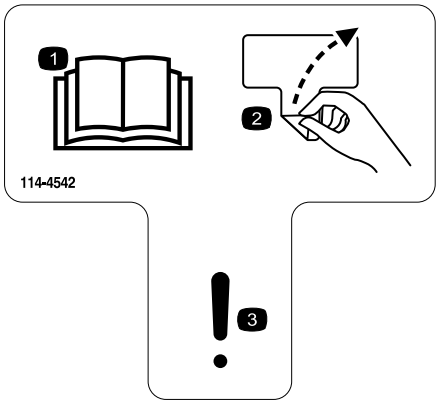


decal114-4542

**114-4542**

1. Läs *bruksanvisningen*.
2. Ta bort dekalen
3. Varning




decal114-9035

**114-9035**

1. Risk för att händer och fötter slits av, rotor – placera aldrig händerna i utkastaren. Ta ut säkerhetsknappen (nyckeln) och läs anvisningarna innan du utför service eller underhåll.

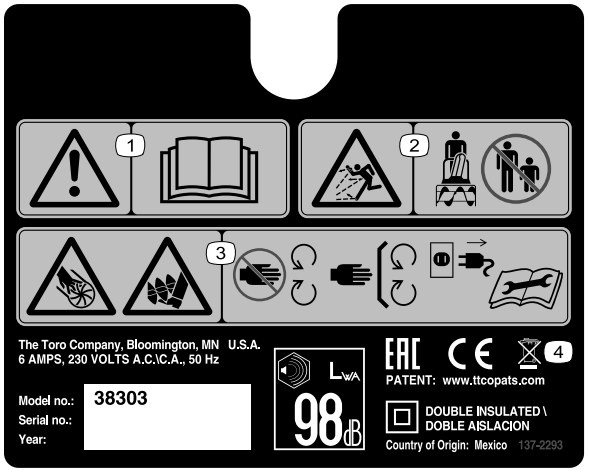


decal137-2293

**137-2293**

1. Varning – läs *bruksanvisningen*.
2. Risk för kringflygande föremål – håll kringstående på avstånd.
3. Risk för att händer slits av, impeller; risk för att fötter slits av, borr – håll avstånd till rörliga delar och se till att alla skydd sitter på plats. Dra ut strömsladden ur strömkällan och läs *bruksanvisningen* innan du utför underhåll.
4. Får ej slängas i soporna.

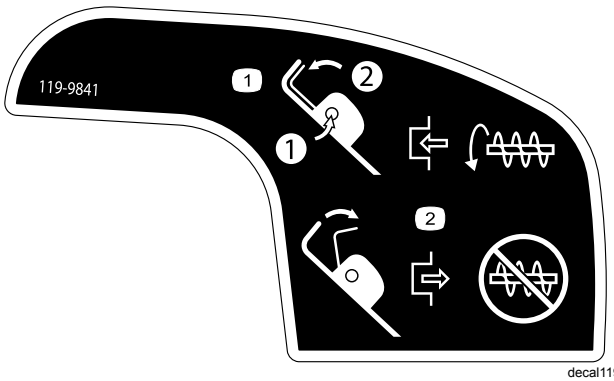


decal119-9841

**119-9841**

1. 1) Tryck in säkerhetsknappen. 2) Håll i handtaget så att rotorbladet börjar rotera.
2. Släpp handtaget för att stoppa rotorbladets rotation.

# Montering

**Obs:** Vänster och höger sida på maskinen är lika med operatörens vänstra respektive högra sida vid normal körning.

## Montera det övre handtaget

1. Ta bort handtagsvreden, de ovala bulthuvudena och de böjda brickorna från det nedre handtaget.
2. Montera det övre handtaget vid det nedre handtaget på maskinen med hjälp av handtagsvreden, de ovala bulthuvudena och de böjda brickorna enligt Figur 1.

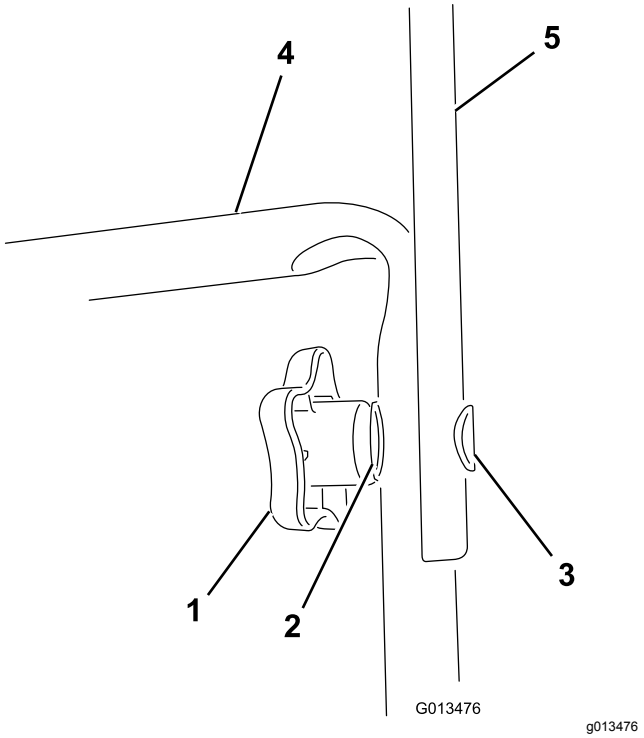


**Figur 1**

1. Handtagsvred (2)
2. Böjd bricka (2)
3. Ovalt bulthuvud (2)
4. Nedre handtag
5. Övre handtag

**Obs:** Kontrollera att strömsladden som har kopplats till maskinen går över det nedre handtaget och på **insidan** av handtagsenheten.

3. Dra åt handtagsvreden ordentligt för hand.
4. Fäst kabelguiden vid handtaget (Figur 2).

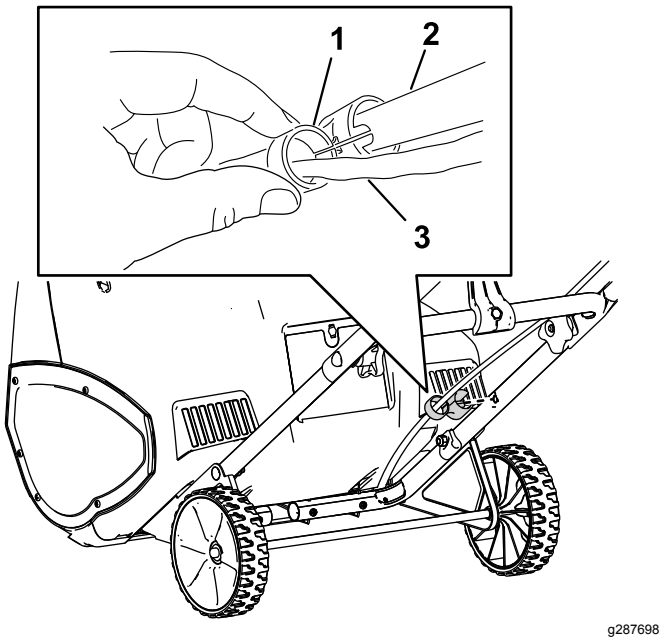


**Figur 2**

1. Kabelguide
2. Handtag
3. Sladd

## Montera reglagestången till utkastaren

1. Placera utkastaren så att den är riktad framåt.

   ***Viktigt:*** **Rikta in pilen på utkastaren mot pilen på kåpan (Figur 3).**

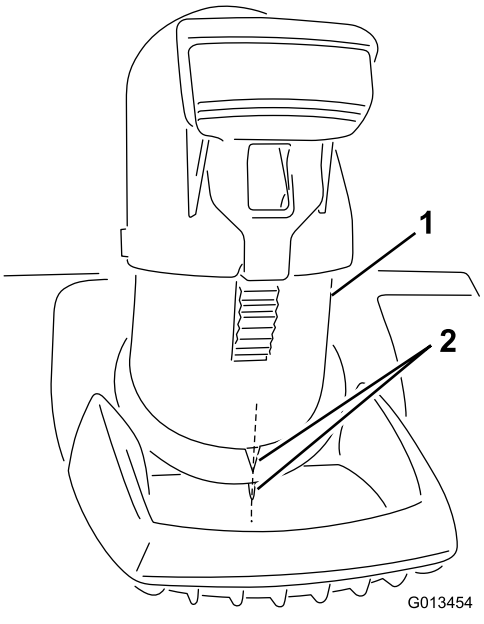


**Figur 3**

1. Utkastare
2. Rikta in pilarna mot varandra

2. För in änden på utkastarens reglagestång genom det maskinbearbetade införingshålet på fästet som sitter längst upp på det nedre handtaget (Figur 4).

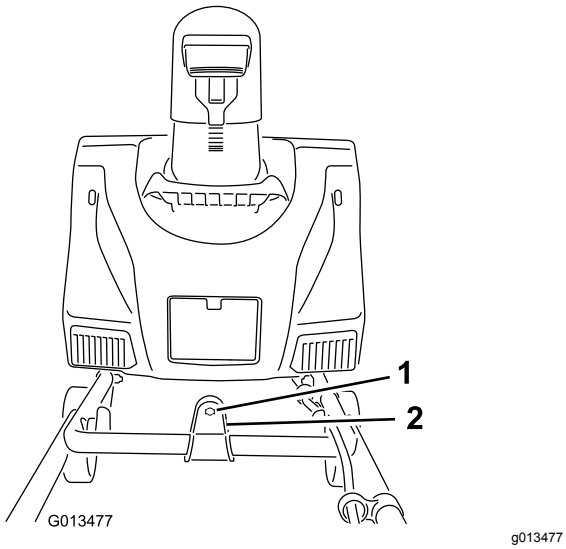


**Figur 4**

1. Maskinbearbetat införingshål
2. Fäste

3. Ta bort dekalen som sitter för det maskinbearbetade införingshålet baktill på kåpan (Figur 5).

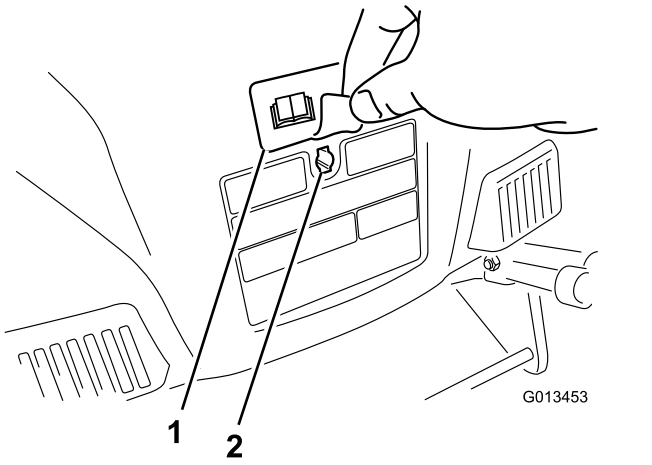


**Figur 5**

1. Dekal
2. Maskinbearbetat införingshål

4. Kontrollera att handtaget på reglagestången till utkastaren pekar uppåt (Figur 6) och för in stången i det maskinbearbetade införingshålet baktill på kåpan.

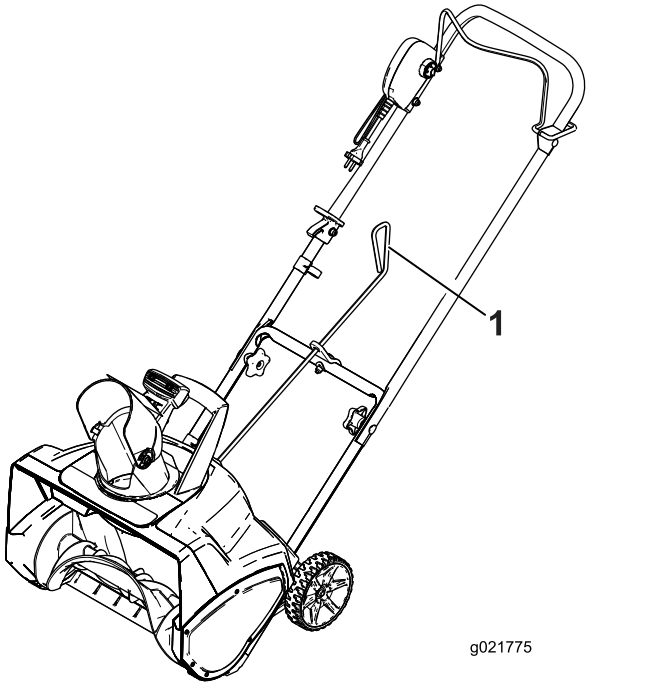


**Figur 6**

1. Handtag på utkastarens reglagestång

5. Tryck in stången ordentligt i det maskinbearbetade införingshålet baktill på kåpan tills den snäpper fast.
6. Kontrollera att handtaget på utkastarens reglagestång rör sig i samma riktning som utkastaren (Figur 7).

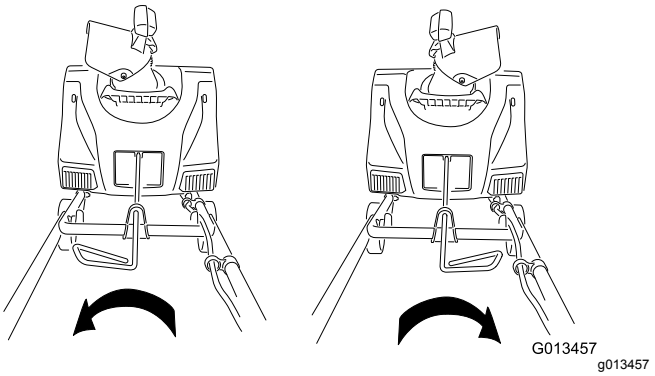


**Figur 7**

# Körning

## Produktöversikt

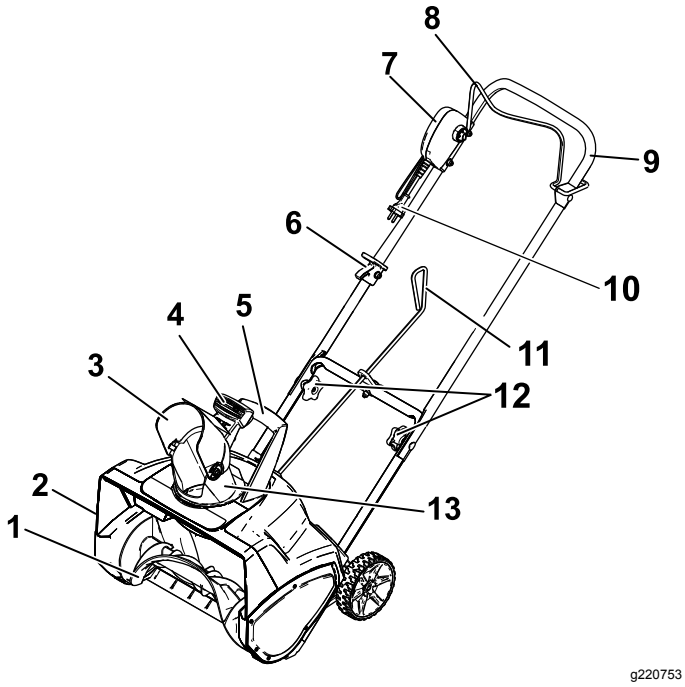


**Figur 8**

1. Rotorblad
2. Remkåpa (visas ej)
3. Strålriktare
4. Strålriktarens avtryckare
5. Utkastarhandtag
6. Sladdlås
7. Säkerhetsknapp (nyckel)
8. Styrstång
9. Övre handtag
10. Sladd
11. Utkastarens reglagestång
12. Handtagsvred
13. Utkastare

***Viktigt:*** **Den här maskinen är endast avsedd för privat bruk utomhus. Använd den inte inomhus eller i kommersiellt eller industriellt syfte.**

# Ansluta till en strömkälla

Till utrustningen krävs en strömkälla med jordfelsbrytare (jfb), som utlöses redan vid 30 mA. Använd endast CE-godkända förlängningssladdar för utomhusbruk. Ändra inte maskinen eller förlängningssladdens kontakt på något sätt.

**⚠ FARA**

**Om maskinen kommer i kontakt med vatten under användning kan elektriska stötar uppstå, vilket kan innebära livsfara eller leda till personskador.**

- **Hantera inte kontakten eller maskinen med våta händer eller medan du står i vatten.**
- **Använd endast en förlängningssladd som är avsedd för utomhusbruk under kalla väderförhållanden.**

| Förlängningssladdens längd | Minsta kabelgrovlek |
|---|---|
| Upp till 20 m | 3 x 1,5 mm² |
| 20–40 m | 3 x 2,5 mm² |

***Viktigt:*** **Under användning ska du kontrollera förlängningssladden ofta för att se om det finns några hål eller sprickor i isoleringen. Använd inte en skadad sladd. Dra inte sladden genom stillastående vatten.**

**Obs:** Använd sladdlåset på det övre handtaget för att fästa förlängningssladden på maskinen så att den inte lossnar när du använder maskinen (Figur 9).

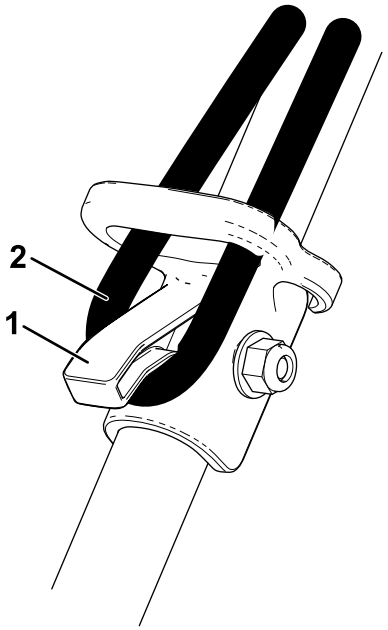


**Figur 9**

1. Sladdlås
2. Förlängningssladd

**⚠ VARNING**

**Den elektriska sladden kan skadas, och orsaka elektriska stötar eller eldsvåda.**

**Inspektera den elektriska sladden noga innan du börjar använda snöslungan. Om sladden är skadad ska du inte använda snöslungan. Reparera eller byt ut den skadade sladden omedelbart. Kontakta en auktoriserad återförsäljare för hjälp.**

# Starta och stänga av motorn

1. För att starta motorn ska du sätta i säkerhetsknappen (nyckeln), trycka och hålla inne säkerhetsknappen (nyckeln) samt trycka in styrstången mot handtaget (Figur 10).

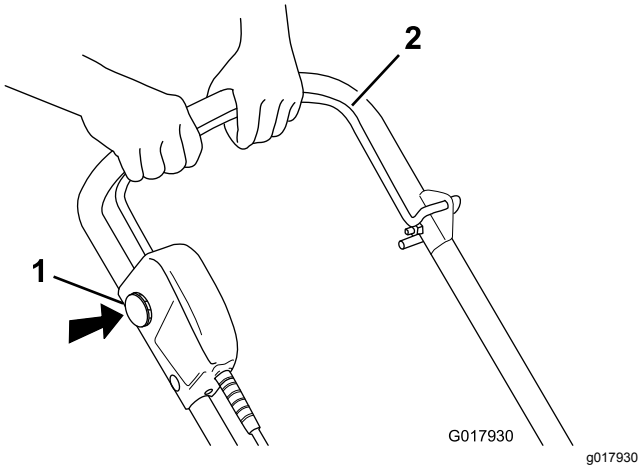


**Figur 10**

1. Säkerhetsknapp (nyckel) 2. Styrstång

**Obs:** När du håller styrstången mot handtaget kan du släppa säkerhetsknappen (nyckeln).

2. Släpp styrstången för att stänga av motorn.

**Obs:** När du är färdig med att ta bort snön och du stannar maskinen ska du även ta ur säkerhetsknappen (nyckeln) och koppla från förlängningssladden.

# Justera utkastaren och strålriktaren

För att justera utkastaren flyttar du handtaget till utkastarens reglagestång i den riktning som du vill att snön ska slungas i väg (Figur 6 och Figur 7).

Du kan justera strålriktaren (och därigenom höjden på snöstrålen) genom att trycka på avtryckaren och höja eller sänka strålriktaren (Figur 11).

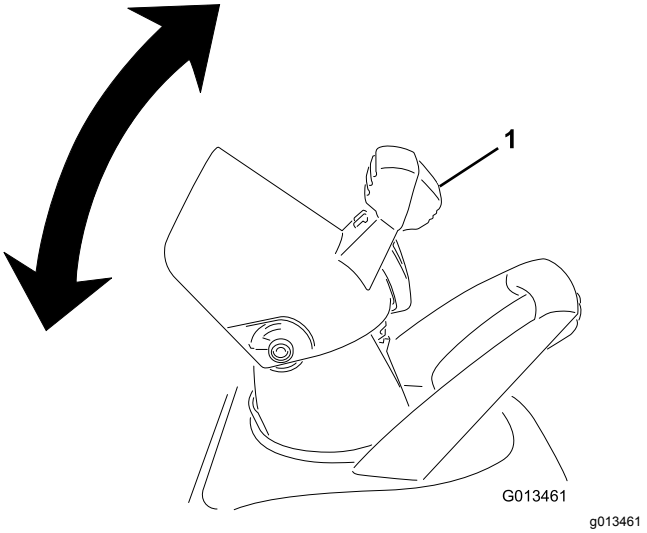


**Figur 11**

1. Strålriktarens avtryckare

**⚠ VARNING**

**Ett gap mellan utkastaren och strålriktaren kan göra så att maskinen slungar ut snö och föremål mot dig eller kringstående personer. Utslungade föremål kan orsaka allvarliga personskador.**

- **Pressa inte strålriktaren alltför långt fram, så att ett gap uppstår mellan utkastaren och strålriktaren.**
- **Justera inte strålriktaren medan styrstången är intryckt. Släpp styrstången innan du justerar strålriktaren.**

# Arbetstips

**⚠ VARNING**

**Om du kör på ett föremål när maskinen är i gång, kan föremålet slungas mot dig eller kringstående personer, vilket kan leda till allvarliga personskador.**

**Håll området som ska röjas fritt från föremål som kan plockas upp och slungas omkring av rotorbladen.**

- Kontrollera maskinens skick innan du börjar använda den, för att försäkra att rotorn roterar fritt.
- Håll alltid barn och sällskapsdjur borta från det område som ska röjas.
- Håll området som ska röjas fritt från stenar, leksaker och andra föremål som kan slungas i väg av rotorbladen. Dessa föremål kan vara täckta av snö och lätta att missa. Om du kör på ett föremål med maskinen ska du stänga av den, koppla ur förlängningssladden, avlägsna det blockerande föremålet och undersöka om maskinen är skadad.
- Börja röja snö nära eluttaget och arbeta utåt. Kör maskinen fram och tillbaka, inte bort från och emot uttaget.
- När du svänger i slutet av en svepning, kliver du över sladden och vänder maskinen.
- Överlappa alltid varje svepning och låt snön slungas ut mot lä när så är möjligt.

**⚠ VARNING**

**När du använder utkastarhandtaget får du aldrig rikta utkastaren mot dig själv eller kringstående personer. Maskinen kan slunga ut föremål och orsaka allvarliga personskador.**

**När du använder utkastarhandtaget ska du alltid vända utkastaren i motsatt riktning från dig själv och kringstående personer.**

- Håll förlängningssladden på avstånd från blockerande och vassa föremål, samt från alla rörliga delar. Ryck inte i sladden och hantera den inte med våld. Undersök förlängningssladden ofta med avseende på skador som kan leda till elektriska stötar. Byt ut förlängningssladden om den har skadats.
- Under kalla och snöiga väderförhållanden kan vissa reglage och rörliga delar frysa fast. Stäng därför av motorn om ett reglage blir svårt att manövrera, koppla ur förlängningssladden och kontrollera om någon del har frusit fast. Bruka inte våld för att försöka manövrera reglage som har frusit fast. Ta in maskinen inomhus och låt de frusna reglagen tina innan du använder maskinen.
- När du kör maskinen ska du hålla hjulen 2,5 cm från marken genom att tippa den framåt. På så sätt undviker du att snö ansamlas på hjulen.
- Fortsätt att ha motorn påslagen ett par minuter efter snöröjning så att rörliga delar inte fryser fast. Stäng sedan av motorn, vänta tills alla rörliga delar har stannat och ta bort all is och snö från maskinen. Rotera utkastarveven flera gånger för att ta bort snön.

# Underhåll

***Viktigt:*** **Alla elektriska reparationer måste utföras av en auktoriserad återförsäljare.**

**Obs:** Vänster och höger sida på maskinen är lika med operatörens vänstra respektive högra sida vid normal körning.

**⚠ VARNING**

**Om förlängningssladden har anslutits till maskinen kan någon sätta i gång den oavsiktligt medan du utför underhåll på den, vilket kan orsaka allvarliga personskador.**

**Ta bort säkerhetsknappen (nyckeln) och koppla ur förlängningssladden innan du utför underhåll på maskinen.**

# Smörja maskinen

Maskinen behöver inte smörjas; alla lager har smorts på fabriken och ska inte behöva smörjas igen.

# Byta skrapan

Skrapan sitter längst ned på rotorhöljet såsom visas i figur Figur 12.

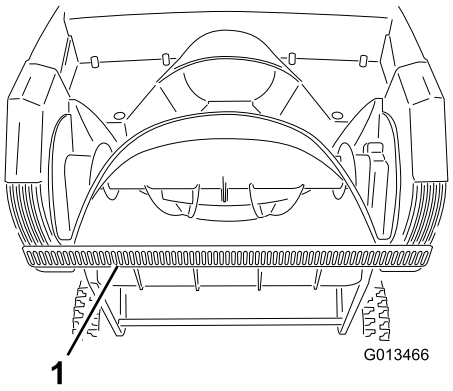


g013466

**Figur 12**

1. Skrapa

1. Ta bort skruven från de båda sidoplåtar som håller skrapan på plats (Figur 13) och de två skruvarna på maskinens undersida (Figur 14) som håller fast skrapan på maskinen.

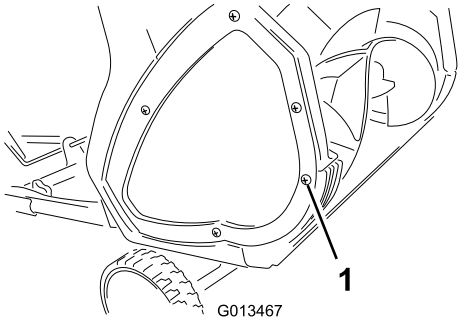


g013467

**Figur 13**

1. Skruv (2)

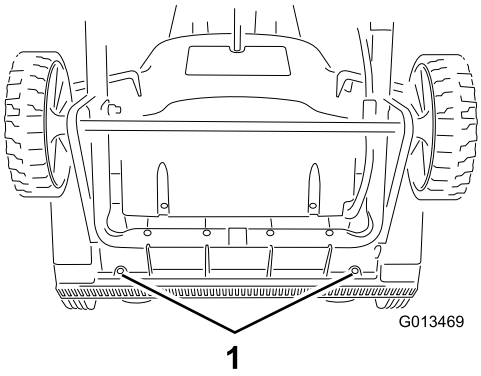


**Figur 14**

1. Skruvar

2. Ta bort och släng den gamla skrapan.
3. Montera den nya skrapan och fäst den med de fyra skruvar som du tog bort tidigare.

# Byta rotorn

1. Ta bort skruvarna som håller fast den högra sidoplåten vid maskinens ram (Figur 15).

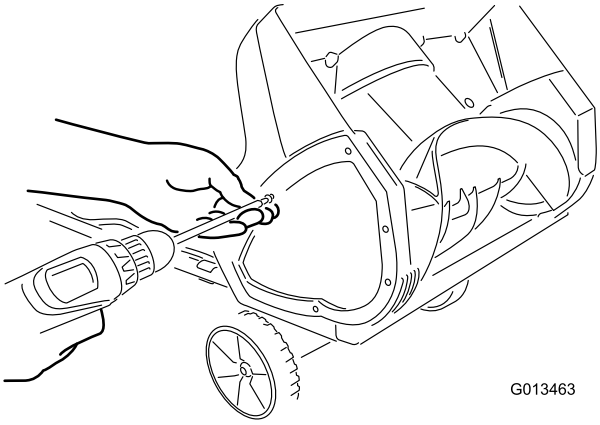


**Figur 15**

2. Ta bort rotorpinnen (Figur 16).

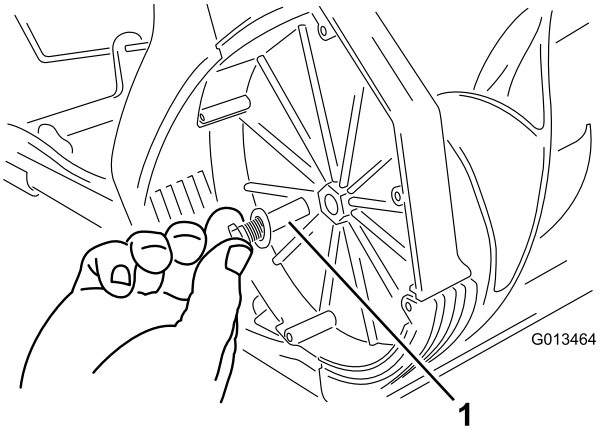


**Figur 16**

1. Rotorpinne

3. Ta bort den gamla rotorn.
4. Montera den nya rotorn genom att föra in rotorns ände i kåpans avpassade ände och rotera rotorn tills den snäpper på plats (Figur 17).

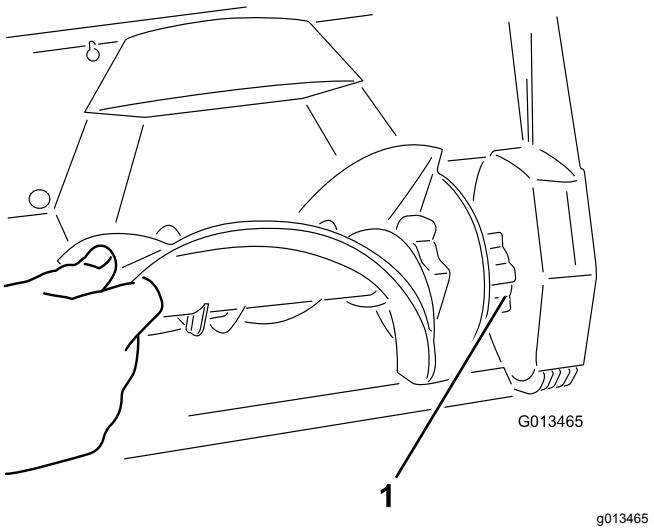


**Figur 17**

1. Rotorns avpassade ände

**Obs:** Se till att muttern som håller rotorpinnen på plats stannar kvar inuti hålet i kåpans högra innervägg.

**Obs:** Kåpan böjs när du monterar rotorn.

5. Dra åt bulten på sidan av kåpan.
6. Montera den högra sidoplåten med skruvarna som du tog bort i steg 1.

# Service

Toro har konstruerat den här maskinen för att ge dig flera års felfri drift. Ta med maskinen till en auktoriserad återförsäljare vid behov av service.

# Dubbelisolerade enheter

I en dubbelisolerad enhet finns två isoleringssystem i stället för jordning. En dubbelisolerad enhet är inte jordad, och ingen jordande enhet bör heller kopplas till den. För att utföra service på en dubbelisolerad enhet krävs stor försiktighet och god kunskap om systemet. Låt därför endast kvalificerad servicepersonal hos en auktoriserad återförsäljare serva maskinen. Reservdelarna till en dubbelisolerad enhet måste vara exakt likadana som de delar som byts ut. En dubbelisolerad enhet är märkt med orden ”Double Insulation” eller ”Double Insulated”. Enheten kan även vara märkt med en symbol i form av en kvadrat inuti en kvadrat ⧈.

## Produktinformation

Det finns en dekal med modell- och serienummer på kåpan. Du behöver ha de särskilda numrena på dekalen till hands när du kontaktar Toro eller om du behöver reservdelar.

# Förvaring

1. Låt maskinen vara i gång i ett par minuter och torka av all snö från den.
2. Ta bort säkerhetsknappen (nyckeln) och koppla ur förlängningssladden.
3. Undersök förlängningssladden grundligt för att kontrollera om den visar tecken på slitage eller skada. Byt ut den om den är sliten eller skadad.
4. Kontrollera noggrant att maskinen inte har några slitna, lösa eller skadade delar. Kontakta en auktoriserad återförsäljare för assistans om du behöver reparera eller byta ut delar.
5. Förvara förlängningssladden tillsammans med maskinen.
6. Förvara maskinen på en ren, torr plats.

## Europeiskt sekretessmeddelande

De uppgifter som Toro registrerar
Toro Warranty Company (Toro) respekterar din integritet. För att kunna behandla dina garantianspråk och kontakta dig i händelse av att en produkt måste återkallas ber vi dig att uppge vissa personuppgifter, antingen direkt eller via din lokala Toro-återförsäljare.

Toros garantisystem körs på servrar som finns i USA där sekretesslagarna kanske inte ger samma skydd som i ditt land.

GENOM ATT UPPGE DINA PERSONUPPGIFTER TILL OSS SAMTYCKER DU TILL ATT DE BEHANDLAS SÅ SOM BESKRIVS I DET HÄR SEKRETESSMEDDELANDET.

Så här använder Toro informationen
Toro kan använda dina personuppgifter för att behandla garantianspråk, för att kontakta dig i händelse av att en produkt återkallas och för andra syften som vi upplyser dig om. Toro kan vidarebefordra uppgifterna till sina dotterbolag, återförsäljare eller andra affärspartners i samband med någon av dessa aktiviteter. Vi säljer inte dina personuppgifter till något annat företag. Vi förbehåller oss rätten att vidarebefordra personuppgifter i syfte att efterleva tillämpliga lagar och uppfylla förfrågningar från vederbörliga myndigheter, administrera system på rätt sätt eller för vår egen eller andra användares säkerhet.

Så här sparas dina personuppgifter
Vi sparar dina personuppgifter så länge vi behöver dem för de syften de ursprungligen registrerades för, av andra legitima skäl (t.ex. för att följa föreskrifter) eller så länge som krävs enligt tillämplig lag.

Toros engagemang för att skydda dina personuppgifter
Vi vidtar skäliga försiktighetsåtgärder för att skydda dina personuppgifter. Vi vidtar också åtgärder för att bibehålla personuppgifternas aktuella status så att de är korrekta.

Åtkomst och korrigering av personuppgifter
Om du vill granska eller korrigera dina personuppgifter kan du kontakta oss via e-post på legal@toro.com.

## Konsumenträtt i Australien

Australiensiska kunder hittar information rörande australiensisk konsumenträtt inuti förpackningen eller hos den lokala Toro-återförsäljaren.




**Count on it.**