FORMULARIO NO. 3316-971 IT

TORO®

Recycler da 43 cm®

Tosaerba a motore manovrato a piedi da dietro

Modello 21010BC-5900001 E SEGUENTI
Modello 21011BC-5900001 E SEGUENTI

Manuale dell'operatore

IMPORTANTE: Leggete attentamente questo manuale. Contiene informazioni sulla vostra sicurezza e quella delle altre persone. Prima di utilizzare il prodotto, famigliarizzatevi coi commandi ed il loro uso.

Introduzione

Grazie per aver acquistato un prodotto Toro.

Tutti noi della Toro vogliamo che siate completamente soddisfatti del vostro nuovo prodotto, pertanto per assistenza, parti di ricambio originali Toro, o per qualsiasi informazione di cui aveste necessità, non esitate ad interpellare il vostro Centro di Assistenza Autorizzato.

Ogni volta che contattate il vostro Centro di Assistenza Autorizzato o la fabbrica, indicate sempre il numero del modello e il numero di serie del vostro prodotto. Questi numeri aiuteranno il Centro di Assistenza o il Responsabile dell'Assistenza a fornire informazioni esatte sul vostro prodotto specifico. Troverete la decalcomania con il numero del modello e il numero di serie in un unico posto sul prodotto come mostrato di seguito.

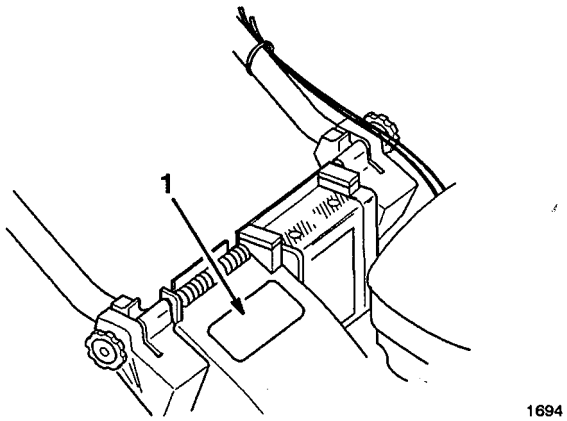

1694

1. Decalcomania con numero del modello e numero di serie.

Per vostra comodità, scrivete il numero del modello e il numero di serie nello spazio seguente.

N° modello: _____

N° di serie: _____

Leggete attentamente questo manuale per apprendere come utilizzare il prodotto ed eseguirne la manutenzione in maniera corretta. La lettura di questo manuale aiuterà voi e gli altri ad evitare infortuni a persone o danni al prodotto. Sebbene la Toro progetti, produca e venda prodotti sicuri e rispondenti alle più moderne concezioni, è vostra responsabilità utilizzare il prodotto in maniera appropriata e sicura. È inoltre vostra responsabilità fornire alle persone a cui permettete l'uso del prodotto l'addestramento necessario per un utilizzo sicuro.

Il sistema di sicurezza Toro in questo manuale identifica i pericoli potenziali e utilizza particolari messaggi di sicurezza per aiutare voi e gli altri ad evitare infortuni, o perfino la morte. PERICOLO, AVVERTENZA e ATTENZIONE sono parole di segnalazione utilizzate per identificare il livello di rischio. Comunque, indipendentemente dal rischio, fate molta attenzione.

PERICOLO segnala una situazione di estremo pericolo che provoca infortuni gravi o la morte se non si osservano le precauzioni raccomandate.

AVVERTENZA segnala un pericolo che può provocare infortuni gravi o la morte se non si osservano le precauzioni raccomandate.

ATTENZIONE segnala un rischio che può causare infortuni lievi o moderati se non si osservano le precauzioni raccomandate.

Altre due parole vengono usate per evidenziare delle informazioni: "Importante" richiama l'attenzione su particolari informazioni relative alla meccanica, mentre "Nota" dà rilievo a informazioni generali che meritano particolare attenzione.

I lati sinistro e destro della macchina sono determinati stazionando dietro la stegola nella normale posizione dell'operatore.

©The Toro Company - 1995
Tutti i diritti riservati

Stampato negli Stati-Uniti

Indice

	Pagina
Indice	1
Sicurezza	2
Glossario dei simboli	5
Montaggio	8
Stegola	8
Corda di avviamento	8
Rampa sacco di raccolta dell'erba	9
Otturatore tubo di scarico	9
Prima di iniziare	10
Riempire d'olio il banco motore	10
Riempire il serbatoio del carburante	11
Funzionamento	13
Comandi	13
Avviamento del motore	13
Arresto del motore	14
Sacco di raccolta dell'erba	14
Otturatore tunnel di scarico	15
Regolazione dell'altezza di taglio	16
Consigli per un utilizzo ottimale del tosaerba	16
Manutenzione	19
Pulizia del filtro dell'aria	19
Drenaggio della benzina	20
Cambio dell'olio del banco motore	20
Candela	20
Regolazione dell'acceleratore	21
Regolazione del cavo del freno	22
Regolazione della trazione delle ruote	22
Ispezione/Rimozione/Affilatura della lama di taglio	23
Lubrificazione	25
Pulizia	25
Rimessaggio	28

Sicurezza

Addestramento

1. Leggete attentamente le istruzioni. Prendete conoscenza con i comandi e il corretto utilizzo della macchina.
2. Non consentite mai l'uso della macchina a bambini o a persone che non abbiamo perfetta conoscenza delle presenti istruzioni. Eventuali normative locali possono imporre limiti all'età dell'operatore.
3. Non eseguite il taglio dell'erba in prossimità di altre persone, soprattutto bambini, o di animali.
4. Ricordate sempre che l'operatore o utilizzatore è responsabile di incidenti o pericoli occorsi ad altre persone o alla loro proprietà.

Preparazione

1. Durante l'uso, indossate sempre calzoni lunghi e scarpe pesanti. Non utilizzate il tosaerba a piedi nudi né indossando sandali aperti.
2. Ispezionate accuratamente la zona dove verrà usato il tosaerba e ripulitela di tutti gli oggetti che il tosaerba potrebbe far schizzare via.
3. AVVERTENZA - Il carburante è altamente infiammabile.
   - Utilizzate appositi contenitori per carburante.
   - Riempite il serbatoio all'aperto e non fumate durante questa operazione.
   - Rabboccate il carburante prima di accendere il motore. Non togliete mai il tappo del serbatoio né rabboccate il carburante quando il motore è accesso o caldo.
   - In caso di fuoriuscita di carburante, non tentate di accendere il motore ma allontanate il tosaerba dalla zona interessata ed evitate di creare qualsiasi causa di innesco finché i vapori di carburante non si sono dispersi.
   - Rimettete il tappo sul contenitore e chiudete il tappo del serbatoio.
4. Sostituite la marmitta, se difettosa.
5. Prima dell'uso, effettuate sempre un'ispezione visiva per verificare che le lame, i bulloni delle lame e il gruppo di taglio non siano usurati o danneggiati. In caso di lame o bulloni danneggiati, sostituire la serie completa per mantenere l'equilibratura.
6. Su macchine multilama, ricordate che la rotazione di una lama può provocare la rotazione anche di altre lame.

Funzionamento

1. Non azionate il motore in un locale chiuso in cui possono raccogliersi i fumi tossici del monossido di carbonio.
2. Eseguite il taglio dell'erba solamente alla luce del giorno od in presenza di adeguata illuminazione artificiale.
3. Evitate di utilizzare il tosaerba su erba bagnata, laddove sia possibile.
4. Assicuratevi di avere sempre una posizione stabile sui pendii.
5. Procedete camminando, non correte mai.
6. Utilizzando macchine rotative con ruote, tagliate l'erba trasversalmente sui pendii, mai andando su e giù.
7. Quando cambiate direzione su un pendio, usate estrema cautela.
8. Non tagliate erba su pendii troppo ripidi.

9. Usate estrema cautela quando invertite la marcia del tosaerba o lo tirate verso di voi.

10. Fermate la/le lama/e se il tosaerba deve essere inclinato per attraversare superfici non erbose, o per il trasporto del tosaerba dall'area di lavoro o verso di essa.

11. Non utilizzate il tosaerba con schermature o carter difettosi. Assicuratevi che i dispositivi di sicurezza, per esempio deflettori e/o i sacchi di raccolta siano al proprio posto.

12. Non modificate la registrazione del regolatore del motore e non sovraccelerate il motore.

13. Prima di avviare il motore, disinnestate la frizione della trasmissione e delle lame.

14. Avviate il tosaerba o accendete il motore con cautela seguendo le istruzioni e mantenendo i piedi ben lontani dalla/e lama/e.

15. Non inclinare il tosaerba al momento dell'avviamento del tosaerba o dell'accensione del motore, tranne nel caso in cui il tosaerba debba essere inclinato per l'accensione. In questo caso, non inclinare il tosaerba più del necessario e sollevare solo la parte che è distante dall'operatore.

16. Non accendere il motore se vi trovate di fronte al tunnel di scarico.

17. Non mettete le mani o i piedi vicino o sotto parti rotanti. Mantenersi sempre distanti dal tunnel di scarico.

18. Mai sollevare o trasportare un tosaerba a motore acceso.

19. Spegnete il motore e staccate il filo dalla candela:

    - prima di pulire i blocchi o rimuovere eventuali ostruzioni del piano inclinato;
    - prima di controllare, pulire o azionare il tosaerba;
    - dopo aver colpito un corpo estraneo. Ispezionate il tosaerba per verificare eventuali danni ed effettuate le riparazioni necessarie prima di riavviare ed utilizzare il tosaerba;
    - se il tosaerba inizia a vibrare in modo anomalo (controllate immediatamente).

20. Spegnete il motore

    - ogniqualvolta lasciate il tosaerba;
    - prima di effettuare il rifornimento di carburante.

21. Riducete la manetta del gas quando fermate il motore e, se il motore è dotato di una valvola di intercettazione, chiudete il carburante quando avete finito di tagliare l'erba.

22. Procedete lentamente se utilizzate un sedile posteriore.

Manutenzione e rimessaggio

1. Mantenete adeguatamente serrati tutti i dadi, i bulloni e le viti, per assicurarvi che la macchina possa funzionare nelle migliori condizioni di sicurezza.

2. Non tenete la macchina con benzina nel serbatoio all'interno di edifici, dove i vapori della benzina possono raggiungere fiamme libere o scintille.

3. Lasciate raffreddare il motore prima di ricoverare la macchina al chiuso.

4. Per ridurre il rischio di incendio, mantenete motore, marmitta di scarico, compartimento della batteria e zona di conservazione della benzina esenti da erba, foglie ed eccessi di grasso.

5. Controllate di frequente il raccoglierba, per verificarne l'usura o il deterioramento.

6. Sostituite le parti usurate o danneggiate per motivi di sicurezza.

7. Dovendo scaricare il serbatoio del carburante, eseguite l'operazione all'aperto.

Livello sonoro

La macchina presenta un massimo di emissioni sonore trasportate dall'aria, sulla base di misurazioni effettuate su unità identiche.



Livello di vibrazioni

Modello 21010BC
Questo tosaerba ha un livello massimo di vibrazione di 5.02 m/s2, basato su misurazioni di macchinari identici.

Modello 21011BC
Questo tosaerba ha un livello massimo di vibrazione di 5.86 m/s2, basato su misurazioni di macchinari identici.

Glossario dei simboli

Triangolo di avvertimento– all'interno il simbolo di triangolo indica una situazione di pericolo



Simbolo di avvertimento



Leggete il manuale d'istruzione



Consultate il manuale tecnico per le corrette procedure di manutenzione



Rimanete a distanza di sicurezza dalla macchina.

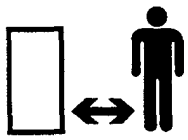

Rimanete a distanza di sicurezza dal tosaerba.

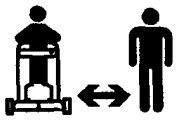

Oggetti scagliati– Esposizione totale del corpo

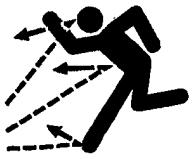

Oggetti scagliati– Tosaerba con rotazione montata lateralmente. Mantenete il deflettore in posizione.

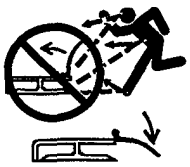

Spegnere il motore prima di lasciare la posizione operativa



Non aprite né togliete i ripari di sicurezza quando il motore è in funzione.

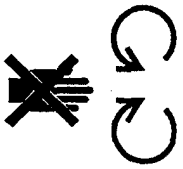

La lama rotante può amputare le dita di mani o dei piedi. State lontano dalla lama quando il motore è in funzione.

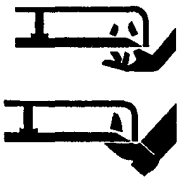

Per evitare danni alle lame effettuando la copertura delle radici, usare un rinforzo lama quando il tosaerba è dotato del relativo inserto.

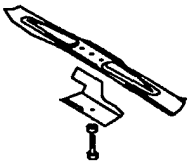

Trasmissione

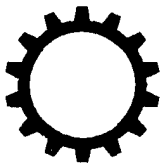

Olio



On/Funzionamento



Innesto

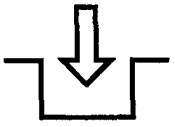

Disinnesto

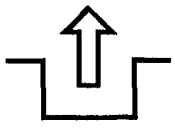

Condizione di carica della batteria

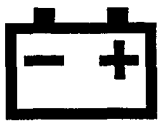

Contaore/Ore di funzionamento trascorse

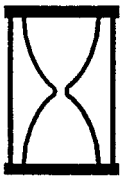

Veloce



Lento



Diminuire/aumentare



Punto di ingrassaggio



Avviamento motore

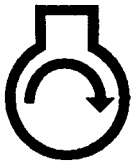

Arresto motore



Starter

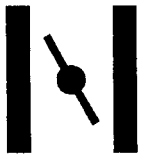

Cicchetto (aiuto per l'avviamento)



Premere il cicchetto tre volte

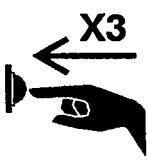

Carburante



Neutral



Prima



Seconda



Terza



Elemento di taglio–simbolo di base



Elemento di taglio–regolazione dell'altezza



Tirare la corda di avviamento

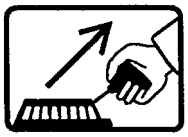

Ruota



Trazione ruota

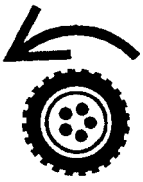

Smaltire correttamente le batterie utilizzate



Inserire la chiave di accensione



Girare la chiave di accensione



Muovere il comando



Muovere il comando in avanti

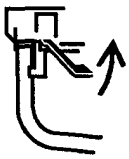

Muovere il comando indietro

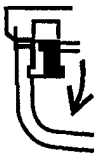

Abbassare la barra di comando



Sollevare la barra di comando



Sollevare/abbassare la barra di comando



Sollevare/abbassare la barra di comando

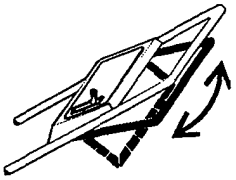

Sollevare la barra di comando

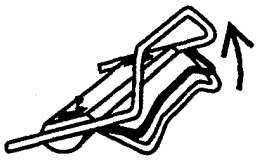

Sollevare la barra di comando



Abbassare la barra di comando



Montaggio

Stegola

Montaggio

1. Allentate le manopole sui supporti di montaggio (Fig. 1).

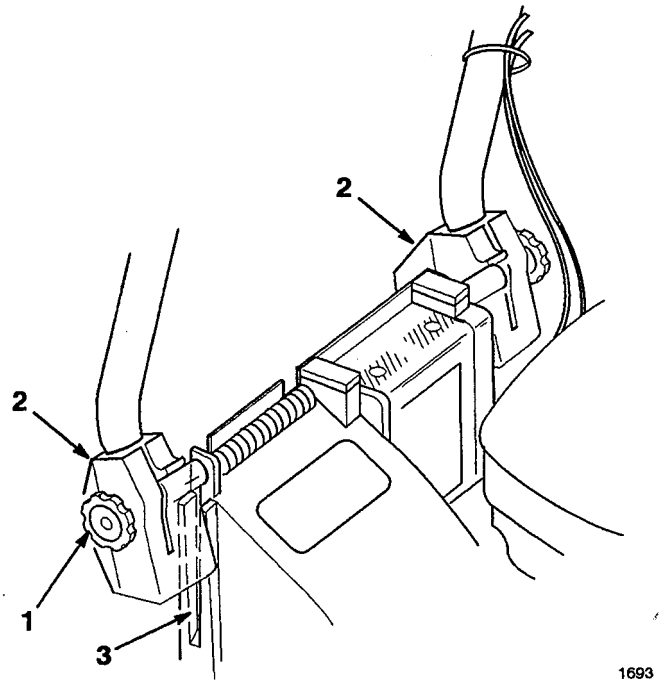

Figura 1

1. Manopola
2. Supporto stegola
3. Alloggiamento

2. Posizionate i supporti di montaggio in posizione verticale in modo che i fori siano verso l'alto.

3. Fatte scorrere le estremità della stegola nei fori dei supporti di montaggio fino a che le estremità stesse siano completamente inserite nei supporti (Fig. 1). Assicuratevi che i cavi siano posizionati sopra il supporto di montaggio sinistro (Fig. 2).

4. Ruotate la stegola e i supporti di montaggio indietro fino a che i supporti siano ben fissati negli alloggiamenti (Fig. 2).

5. Stringete le manopole sui supporti di montaggio fino a che le estremità della parte superiore a ganascia non si tocchino.

6. Usare delle fascette per assicurare i cavi al braccio sinistro della stegola (Fig. 2).

   Nota: Assicuratevi che i cavi non interferiscano con il sollevamento o l'abbassamento del portello di scarico.

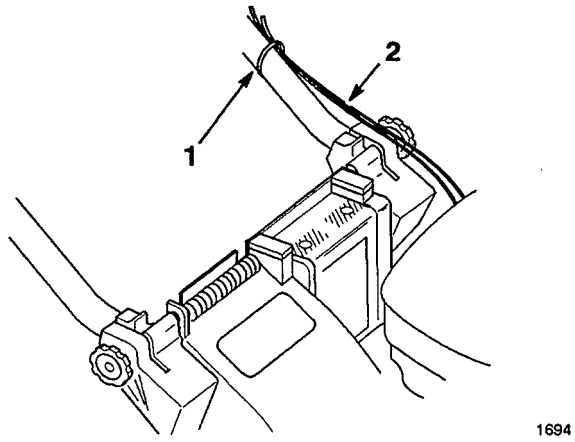

Figura 2

1. Fascetta per cavi
2. Cavi

Corda di avviamento

1. Fate passare la corda dell'avviamento attraverso il guidacavo sulla stegola (Fig. 3). Premendo la barra di comando sulla stegola, il freno della lama sarà rilasciato e ciò faciliterà l'aggancio della corda di avviamento.

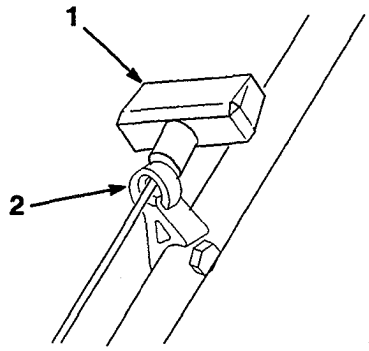

Figura 3

1. Avviamento a strappo
2. Guidacavo

Rampa del sacco di raccolta dell'erba

1. Inserite a scatto le tre (3) linguette della rampa sul telaio del sacco di raccolta erba (Fig. 4 & 5).

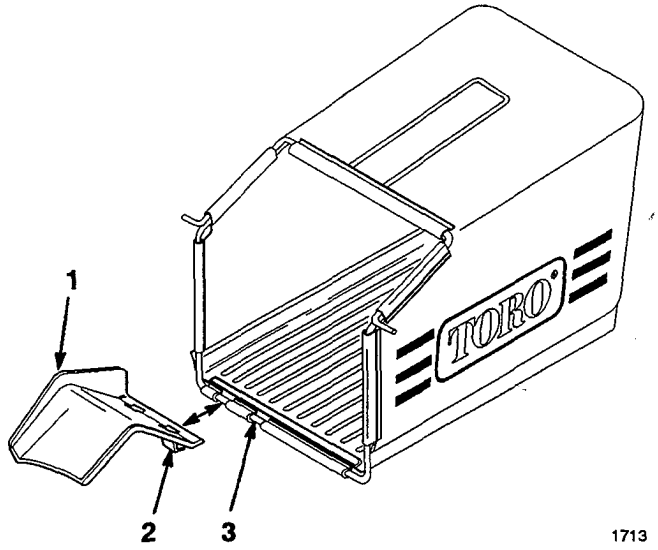

Figura 4

1. Rampa del sacco di raccolta dell'erba
2. Linguetta
3. Telaio del sacco di raccolta erba

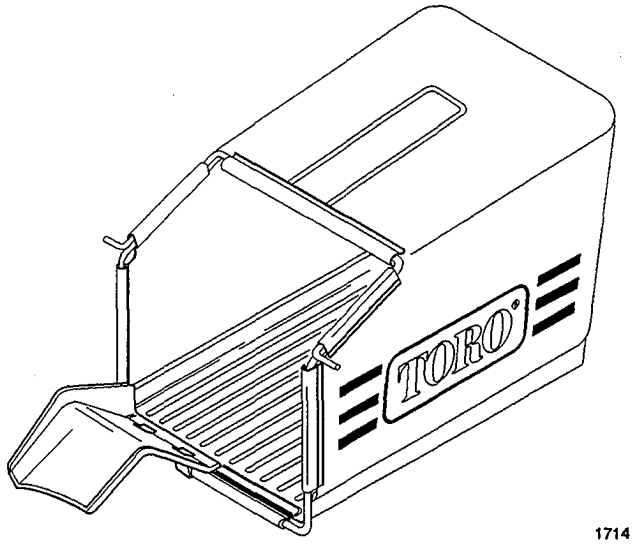

Figura 5

Otturatore tubo di scarico

1. Assicuratevi che il motore sia spento.
2. Aprite il portello di scarico e inserite l'otturatore nell'apertura del tunnel di scarico (Fig. 6). Poiché l'otturatore è un po' più largo dell'apertura del tunnel di scarico, ruotatelo leggermente in senso orario mentre lo inserite.

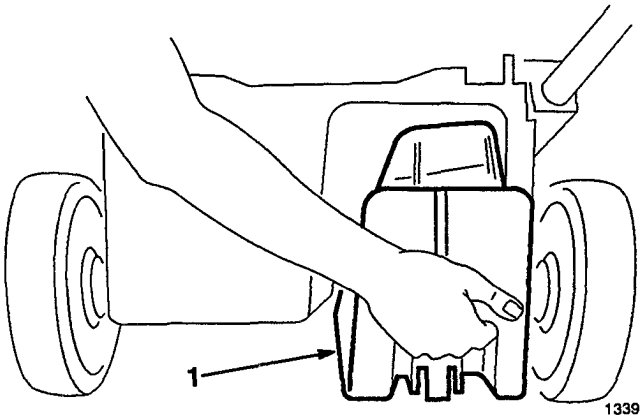

Figura 6

1. Otturatore

3. Spingete fino in fondo l'otturatore nell'apertura del tunnel di scarico.
4. Abbassate il portello di scarico sull'otturatore.

Prima di iniziare

Riempire d'olio il banco motore

Inizialmente riempite il serbatoio con 0,6 L di olio SAE 30. Usate un qualsiasi olio detergente di alta qualità che abbia la "qualifica di servizio" SF, SG o SH dell'API (American Petroleum Institute).

Prima di ciascun uso, assicuratevi che l'olio si trovi tra i livelli ADD ("Rabboccare") e FULL ("Pieno") (Fig. 7). Se il livello è più basso, aggiungete olio.

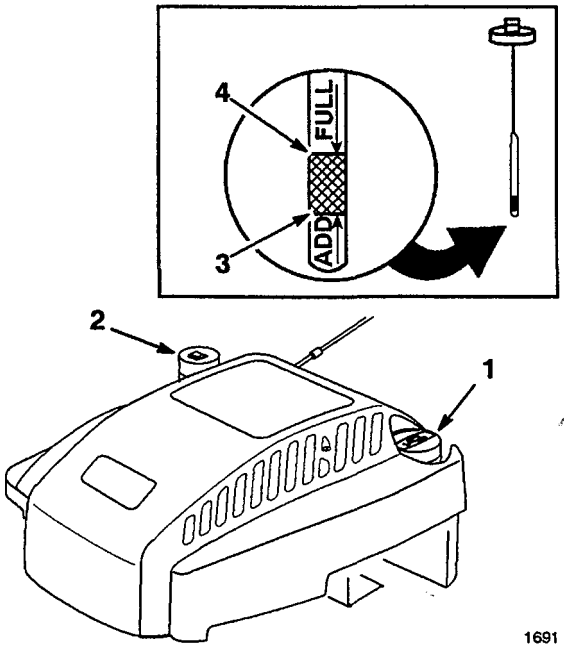

Figura 7

1. Asta di livello
2. Tappo serbatoio carburante
3. Tacca ADD ("Rabboccare")
4. Tacca FULL ("Pieno")

1. Portate il tosaerba su una superficie piana e pulite la superficie attorno all'asta di livello dell'olio.

2. Togliete l'asta dell'olio facendo ruotare il tappo di 1/4 di giro in senso antiorario.

3. Asciugate l'asta di livello ed inseritela nel foro di rabbocco. Ruotate il tappo di 1/4 di giro in senso orario. Poi togliete l'asta e controllate il livello dell'olio (Fig. 7). Se il livello è basso, aggiungete tanto olio quanto basta ad arrivare al livello di FULL sull'asta. **NON RIEMPITE OLTRE IL LIVELLO FULL. POTRESTE CAUSARE DANNI AL MOTORE AL MOMENTO DELL'AVVIAMENTO. VERSATE L'OLIO LENTAMENTE.**

   Nota: Controllate il livello dell'olio ogni volta che usate il tosaerba oppure ogni cinque ore di servizio. La prima volta dovrete cambiarlo dopo le prime 2 ore di servizio; in seguito dovrete cambiarlo ogni 25 ore. In condizioni di polvere o sporco eccessivi, saranno necessari dei cambi d'olio più frequenti.

4. Inserire l'asta di livello nel foro di rabbocco e ruotate il tappo di 1/4 di giro in senso orario per chiuderlo nella propria sede.

Riempire il serbatoio del carburante con benzina

⚠ PERICOLO

PERICOLO POTENZIALE

- **In alcune condizioni la benzina è estremamente infiammabile ed altamente esplosiva.**

COSA PUO' SUCCEDERE

- **Un incendio o un'esplosione causata dalla benzina può ustionare voi, o altre persone, e causare danni alla proprietà.**

COME EVITARE IL PERICOLO

- **Usate un imbuto e riempite il serbatoio del carburante all'aperto, in una zona libera, quando il motore del tosaerba è freddo. Pulite via eventuali residui di benzina che si siano versa fuori dal serbatoio.**
- **Non riempite il serbatoio completamente: riempitelo fino da 6 a 13 mm (1/4-1/2") dall'orlo del foro di rabbocco. Questo spazio servirà ad assorbire l'espansione del carburante.**
- **Non fumate mai quando maneggiate benzina, e state lontani da fiamme vive o dove i fumi di benzina possano essere accesi da una scintilla.**
- **Tenete la benzina in un contenitore approvato e tenetelo fuori dalla portata dei bambini.**
- **Non acquistate una quantità di benzina che superi la fornitura per 30 giorni.**

1. Pulite attorno al tappo del serbatoio di benzina e rimuovete il tappo del serbatoio (Fig. 7). Non riempite completamente il serbatoio. Usando benzina senza piombo, riempite il serbatoio 6-13 mm (1/4-1/2") dall'orlo, non fino all'orlo stesso.

2. Rimettete il tappo del serbatoio del carburante e ripulite la benzina eventualmente versatasi fuori.

La Toro raccomanda anche che, durante l'uso e la stagione di rimessaggio, in tutte le attrezzature a benzina della Toro si usi regolarmente lo stabilizzatore/depuratore per carburante. Tale prodotto pulisce il motore durante il funzionamento ed evita la formazione di depositi gommosi di vernice nei periodi di rimessaggio.

IMPORTANTE: Non mischiate l'olio con la benzina. Mai usare metanolo, benzina contenente metanolo, gasohol contenente oltre il 10% di etanolo, benzina super, o benzina non etilata, poiché il sistema del carburante del motore potrebbe danneggiarsi.

Non utilizzate additivi che non siano prodotti per stabilizzare il carburante stesso durante il rimessaggio, come lo stabilizzatore/depuratore Toro o prodotto analogo. Lo stabilizzatore/depuratore Toro è un prodotto basato su distillato di petrolio. La Toro non raccomanda stabilizzanti a base alcoolica, come etanolo, metanolo o isopropile. Non aggiungete additivi per cercare di incrementare la potenza o il rendimento del tosaerba.

Funzionamento

Comandi

Il comando della trazione (modello a propulsione indipendente), l'acceleratore, la barra di comando spegnimento motore e l'avviatore a strappo sono posizionati sulla stegola (Fig. 8 and 9).

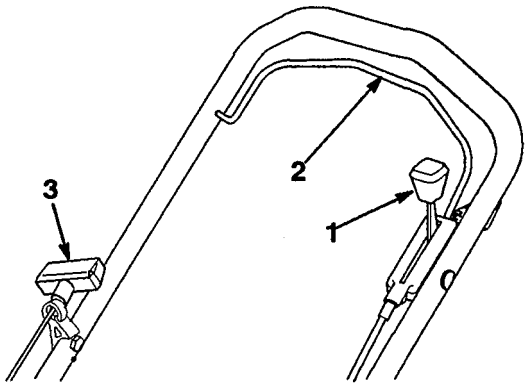

1689

Modello a spinta manuale

Figura 8

1. Leva dell'acceleratore
2. Barra di comando
3. Avviatore a strappo

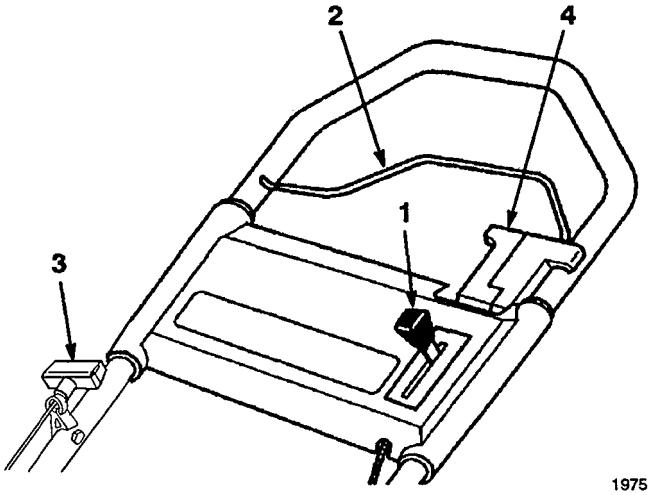

1975

Modello a propulsione indipendente

Figura 9

1. Leva dell'acceleratore
2. Barra di comando
3. Avviatore a strappo
4. Leva di comando trazione

Avviamento del motore

1. Spingete il filo della candela sulla candela (Fig. 10).
2. Premere il cicchetto tre (3) volte (Fig. 10). **Attendete circa due (2) secondi tra una pressione e l'altra del cicchetto.**

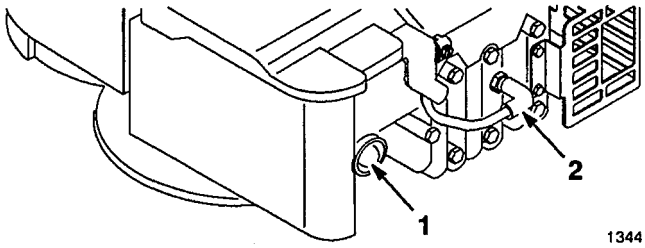

1344

Figura 10

1. Cicchetto
2. Filo candela

Nota: Non utilizzate il cicchetto per riavviare un motore caldo dopo un breve arresto. Tuttavia, con condizioni climatiche di freddo potrebbe essere necessario ripetere il cicchetto.

3. Muovete la leva dell'acceleratore in avanti fino alla posizione 🐇 (VELOCE).

Modello a spinta manuale

- Tenete la barra di comando contro la stegola.
- Tirate l'avviatore a strappo fino ad eliminare l'imbando della corda di accensione. Quindi, per avviare il motore, datele uno strattone deciso.

Modello a propulsione indipendente

- Muovere in avanti la leva di comando della trazione (verso il motore).
- Tenete la barra di comando contro la stegola.

- Tirate l'avviatore a strappo fino ad eliminare l'imbando della corda di accensione. Quindi, per avviare il motore, datele uno strattone deciso.
- Abbassare fino a metà la barra di comando e muovere indietro la leva di comando trazione (verso l'operatore).
- Premete lentamente la barra di comando contro la stegola per innestare il meccanismo di trazione. Il tosaerba è attrezzato con una marcia singola. Quando la barra di comando è premuta contro la stegola, il tosaerba si muoverà alla massima velocità.

4. Quando il motore è avviato, regolare l'acceleratore come desiderato tra (VELOCE) e (LENTO).

Arresto del motore

1. Rilasciate la barra di comando. Il motore e la lama si arresterà. Se ciò non avviene contattate immediatamente il vostro rivenditore. Per i modelli a propulsione indipendente muovete in avanti la leva di controllo trazione (verso il motore). Rimanete dietro la stegola fino a che non si arrestino tutte le parti in movimento.
2. Tirate via il filo dalla candela quando il tosaerba non viene utilizzato o l'operatore si deve allontanare.

Per riavviare il motore

1. Muovete la leva dell'acceleratore sulla posizione (VELOCE) e ripetete i punti 3 e 4 della procedura di AVVIAMENTO MOTORE.
2. Se il motore non si avvia dopo due tentativi, ripetere i punti 2–4 della procedura di AVVIAMENTO MOTORE.

Sacco di raccolta dell'erba

Installazione

1. Fermate il motore ed aspettate che tutte le parti si arrestino.
2. Sollevate il portello di scarico, fate scorrere la rampa del sacco attaccata al sacco stesso nell'apertura di scarico ed agganciate il telaio del sacco sul supporto di montaggio (Fig. 11). Lasciate che il portello di scarico appoggi sulla sommità del sacco (Fig. 12).

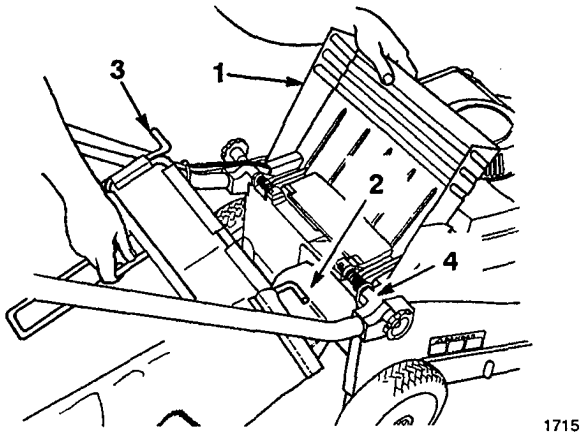

Figura 11

1. Portello di scarico
2. Rampa del sacco
3. Dispositivo di aggancio del telaio del sacco
4. Supporto di montaggio

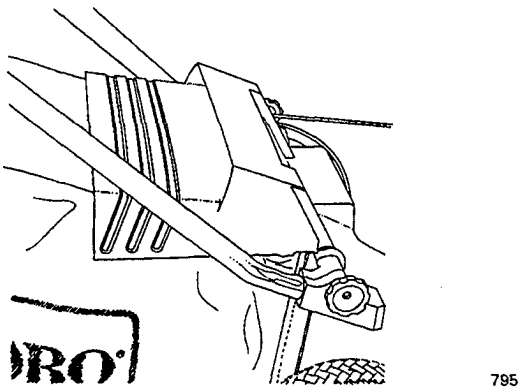

Figura 12

Rimozione

1. **Arrestare il motore ed attendete che si arrestino tutte le parti in movimento.** Per proteggervi, tenete le mani e i piedi sempre lontani dal corpo del tosaerba quando il motore è acceso. Sollevate il portello di scarico. Mentre tenete sollevato il portello di scarico afferrate l'impugnatura sul sacco di raccolta dell'erba e sollevatelo via dal tosaerba. Lasciate che il portello di scarico si chiuda.

   Nota: Quando si toglie il sacco di raccolta dell'erba, la rampa svuota fuori erba tagliuzzata eventualmente presente che ostruisca l'apertura di scarico. Qualora l'apertura di scarico rimanga ostruita, togliete tutti i residui di erba dal tosaerba aiutandovi con un piccolo bastone.

Svuotamento

1. Afferrate l'impugnatura del telaio del sacco e il retro del sacco stesso. Inclinatelo gradualmente per svuotarlo dall'erba tagliata.

Otturatore del tunnel di scarico

1. Assicurateri che il motore sia spento.
2. Aprite il portello di scarico e inserite l'otturatore nell'apertura del tunnel di scarico (Fig. 13). Poiché l'otturatore è un po' più largo dell'apertura del tunnel di scarico, ruotatelo leggermente in senso orario mentre lo inserite.
3. Spingete fino in fondo l'otturatore nell'apertura del tunnel di scarico.
4. Abbassate il portello di scarico sull'otturatore.

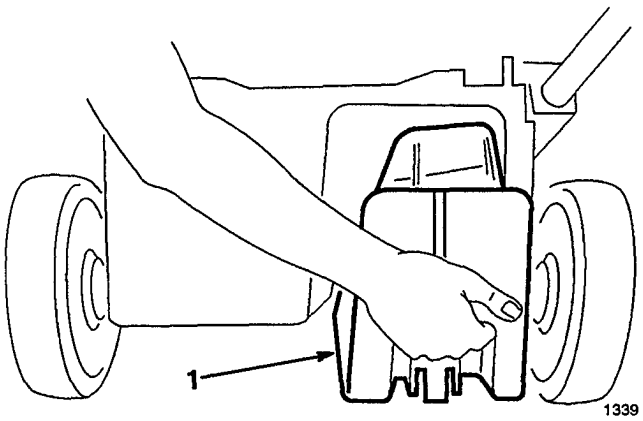

Figura 13

1. Otturatore

Regolazione dell'altezza di taglio

Le sei (6) lettere sul coperchio della cinghia rappresentano le possibili regolazioni dell'altezza di taglio. Tutte le ruote si adattano automaticamente alla stessa altezza di taglio.

1. Arrestate il motore e togliete il filo dalla candela (Fig. 10).
2. Usate uno o due dita per premere la leva di regolazione dell'altezza di taglio (Fig. 14).

   Per aumentare l'altezza della ruota, premere la leva per sbloccare l'altezza di taglio e fate un movimento di sollevamento del tosaerba. Rilasciare la leva quando è stata raggiunta l'altezza desiderata. Per diminuire l'altezza premere la leva di regolazione e spingere giù il tosaerba **mentre lo muovete in avanti.** Usare l'indicatore sull'asta di collegamento per individuare l'impostazione corretta.

3. Assicuratevi che la leva di regolazione dell'altezza sia bloccata sull'altezza desiderata prima di riprendere a lavorare con il tosaerba. L'altezza non dovrebbe variare se la leva è stata bloccata.

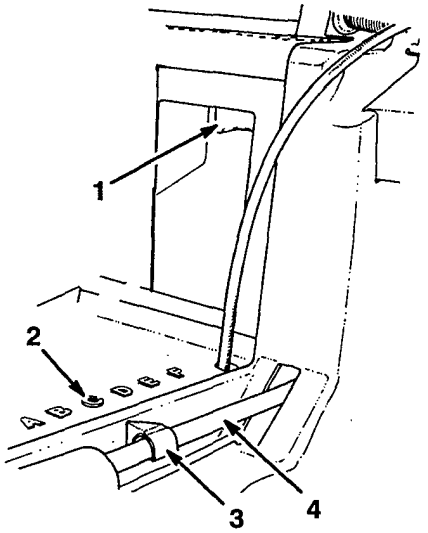

Figura 14

1. Leva di regolazione dell'altezza di taglio
2. Tacche della regolazione dell'altezza
3. Indicatore
4. Asta di collegamento

Consigli per un utilizzo ottimale del tosaerba

Consigli generali

Per ottenere risultati ottimali ed un prato di aspetto eccellente, seguite queste istruzioni sia per il taglio di erba che per le foglie:

- Abbiate cura di mantenere la **lama affilata** per tutta la stagione di taglio. Limate periodicamente le tacche eventualmente presenti sulla lama.
- **Tagliate solo erba e foglie asciutte.** L'erba e le foglie bagnate tendono a creare cumuli nella superficie da tagliare e possono causare intasamenti nel tosaerba o arresti del motore. Possono inoltre essere scivolosa e potrebbe farvi scivolare e cadere.

⚠ AVVERTENZA

PERICOLO POTENZIALE
- **Erba o foglie bagnate possono farvi cadere e venire a contatto con la lama.**

COSA PUO' SUCCEDERE
- **Il contatto con la lama può causarvi gravi ferite.**

COME EVITARE IL PERICOLO
- **Usate il tosaerba solo quando è asciutto.**

- Impostate la velocità del motore sulla posizione più veloce. La massima potenza consente i migliori risultati di taglio.
- Pulite qualunque residuo (erba o foglie) dal sottoscocca dopo ciascun uso.
- Mantenete il motore in buone condizioni di funzionamento. Tagliare e ritagliare richiede potenza.
- Pulite il filtro dell'aria frequentemente. Il tagliare ed il ritagliare crea residui e polvere che intasano il filtro dell'aria con conseguente diminuzione delle le prestazioni del motore.

Taglio dell'erba

- L'erba cresce a velocità differenti nei diversi periodi dell'anno. Con la calura estiva è di solito buona idea tosare il prato alle altezze di taglio C, D, o E. Si deve tagliare solo un terzo del filo d'erba. Non si raccomanda un taglio al di sotto dell'altezza C a meno che l'erba non sia rada o non si sia nel tardo autunno, quando la crescita dell'erba comincia a diminuire.
- Se dovete tagliare erba che supera i 15 cm (6") di altezza, potreste usare all'inizio l'altezza di taglio più alta e un'andatura più lenta, per poi ritagliare l'erba ad una regolazione più bassa, al fine di conferire al prato un aspetto migliore. Se l'erba è troppo alta e le foglie si raggruppano al di sopra del prato, il tosaerba rischia d'intasarsi e quindi far arrestare il motore.

- Alternate la direzione di taglio. Ciò aiuterà a disperdere l'erba sminuzzata sul prato permettendo una fertilizzazione omogenea.

Se l'aspetto finale del prato non vi soddisfa, provate uno o più dei seguenti rimedi:

- Affilate la lama.
- Mentre tagliate l'erba, camminate ad un'andatura più lenta.
- Aumentate l'impostazione dell'altezza di taglio sul vostro tosaerba.
- Tagliate l'erba più di frequente.
- Tosate sovrapponendo le strisce di taglio invece di tosare un'intera striscia per ciascun passaggio.
- Passate di nuovo il tosaerba sulle zone di contorno;

Taglio delle foglie

- A taglio terminato, assicuratevi sempre che il 50% del prato sia visibile sotto la copertura di foglie tagliate. Ciò potrebbe richiedere uno o più passaggi sopra le foglie.
- Per un sottile strato di foglie, posizionate l'altezza di tutte le ruote alla stessa regolazione di taglio.
- Se le foglie non vengono sminuzzate abbastanza da nascondersi nell'erba, adottate un'andatura più lenta.
- Se tagliate parecchie foglie di quercia, in primavera è opportuno concimare l'erba con calce. La calce riduce l'acidità delle foglie di quercia.

Manutenzione

⚠ ATTENZIONE

PERICOLO POTENZIALE
- **Se lasciate il filo sulla candela qualcuno potrebbe avviare il motore.**

COSA PUO' SUCCEDERE
- **L'avviamento accidentale del motore potrebbe causare lesioni gravi a voi o a persone che si trovino vicino.**

COME EVITARE IL PERICOLO
- **Prima di compiere qualsiasi regolazione od operazione di manutenzione, staccate il filo dalla candela. Spingete il filo in parte in modo che non entri accidentalmente in contatto con la candela.**

Pulizia del filtro dell'aria

In condizioni d'uso normale dovrete pulire il filtro dell'aria ogni 25 ore di servizio. Se il tosaerba viene utilizzato in condizioni di sporcizia o polvere, il filtro andrà pulito con maggiore frequenza. Per parti di ricambio contattate il vostro Rivenditore Autorizzato Toro.

1. Arrestate il motore e togliete il filo dalla candela. (Fig. 15).

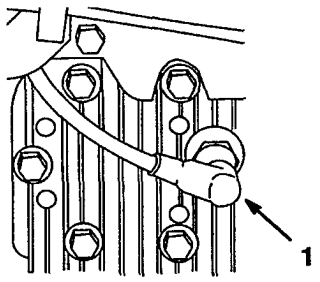

1002

Figura 15

1. Filo della candela

2. Togliete la vite che fissa il coperchio del filtro dell'aria al motore, finché non riuscite a rimuovere il coperchio (Fig. 16). Inclinate verso il basso il coperchio e pulitelo accuratamente.

3. Togliete il filtro dell'aria di carta (Fig. 16) ed eliminatelo.

4. Inserite un nuovo filtro dell'aria di carta.

5. Reinstallare il coperchio del filtro dell'aria e fissatelo con la vite.

   IMPORTANTE: Non fate funzionare il motore senza il filtro dell'aria, ciò causerebbe un'estrema usura al motore e danni.

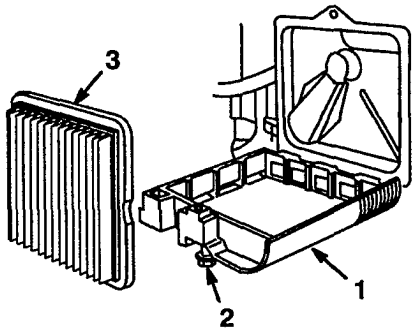

1003

Figura 16

1. Coperchio
2. Vite
3. Filtro di carta

Drenaggio della benzina

1. Spegnete il motore e aspettate che si raffreddi. Staccate il filo dalla candela (Fig. 15).

   IMPORTANTE: Drenate la benzina solo quando il motore è freddo.

2. Togliete il tappo dal serbatoio e mediante una pompa a sifone drenate il carburante in una tanica pulita.

   Nota: *Questa è l'unica procedura raccomandata per il drenaggio del carburante.*

Cambio dell'olio del banco motore

Cambiate l'olio dopo le prime due ore d'uso e poi ogni 25 ore di servizio. Poiché l'olio caldo viene drenato meglio e trasporta più agenti contaminanti di quello freddo, fate girare il motore per alcuni minuti prima di drenare l'olio.

1. Arrestate il motore e togliete il filo dalla candela. (Fig. 15).
2. Drenate la benzina dal serbatoio dal serbatoio del carburante: fare riferimento al paragrafo Drenaggio della benzina.
3. Inclinate il tosaerba sul lato sinistro (Fig. 17).
4. Sistemate una bacinella sotto il tosaerba.
5. Da sotto il tosaerba rimuovete il tappo di drenaggio (Fig. 17).
6. Abbassate il tosaerba lasciando che l'olio scenda nella bacinella.

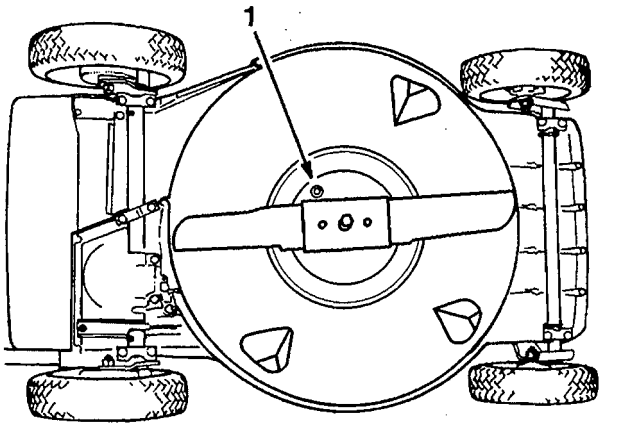

1973

Figura 17

1. Tappo di drenaggio dell'olio

7. Dopo il drenaggio, pulite il tappo di drenaggio e reinstallatelo.
8. Rimettete in posizione il tosaerba.
9. Pulite l'olio eventualmente versato sul tosaerba.
10. Riempite il motore con olio nuovo: fare riferimento al paragrafo Riempimento d'olio del banco motore.

Candela

Usate una candela Champion RJ19LM o un tipo equivalente. La giusta distanza tra gli elettrodi è 0,76 mm (0,030"). Rimuovete la candela ogni 25 ore di servizio e controllatene le condizioni.

1. Arrestate il motore e togliete il filo dalla candela (Fig. 15).
2. Pulite intorno alla candela e toglietela dalla testa del cilindro.

   IMPORTANTE: Sostituite le candele incrinate, rovinate o sporche. Non sabbiate, scrostate o pulite gli elettrodi, perché le particelle di metallo potrebbero staccarsi, entrare nel cilindro e quindi danneggiare il motore.

3. Fissate la distanza tra gli elettrodi a 0.76 mm (0.030") (Fig. 18). Installate la candela correttamente distanziata e la relativa guarnizione. Serratela bene a 20 Nm (15 ft-lb).

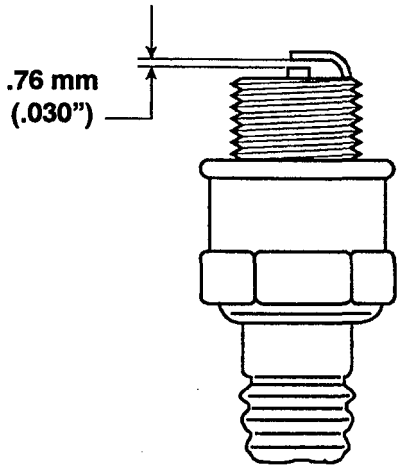

Figura 18

4. Ricollegate il filo della candela quando la manutenzione sia stata completata.

Regolazione dell'acceleratore

La regolazione della manetta può rendersi necessaria quando il motore non si accende o si ferma. Ogni volta che si installa un nuovo filo della manetta, la manetta stessa va regolata.

1. Arrestate il motore e togliete il filo dalla candela (Fig. 15).

2. Togliete due (2) viti dal coperchio del motore e sollevate il coperchio. (Fig. 19).

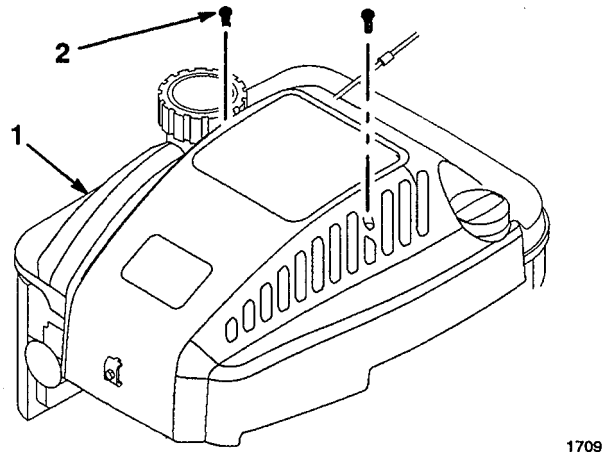

Figura 19

1. Coperchio motore 2. Vite (2)

3. Allentate la vite del morsetto del cavo fino a che il cavo dell'acceleratore possa scorrere (Fig. 20).

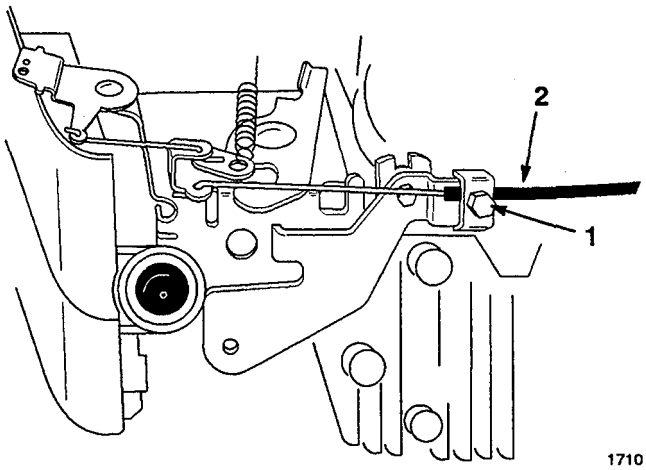

Figura 20

1. Morsetto cavo 2. Cavo acceleratore

4. Muovere il comando acceleratore nella posizione (VELOCE).

5. Stringere il morsetto per fissare la regolazione.

6. Reinstallare il coperchio con le due (2) viti. Stringere con coppia di 0.9-1.1 Nm (8-10 in.-lbs)

Regolazione del cavo del freno

Si richiede una regolazione tutte le volte che si installa un nuovo filo del freno della lama.

1. Arrestate il motore. Togliete il filo dalla candela.
2. VERIFICARE LA REGOLAZIONE - Spostare la barra di comando verso la stegola fin quando il cavo è teso. La distanza tra la leva del freno e la stegola deve essere di $3/32$"-$1/8$" (Fig. 21 e Fig. 22).
3. VERIFICARE LA CANALETTA DEL CAVO - Allentare il dado della staffa del cavo. Inserire un oggetto $3/32$"-$1/8$" tra la leva del freno e la stegola. Premere sulla canaletta fin quando il cavo non sia completamente teso, quindi serrare il dado.

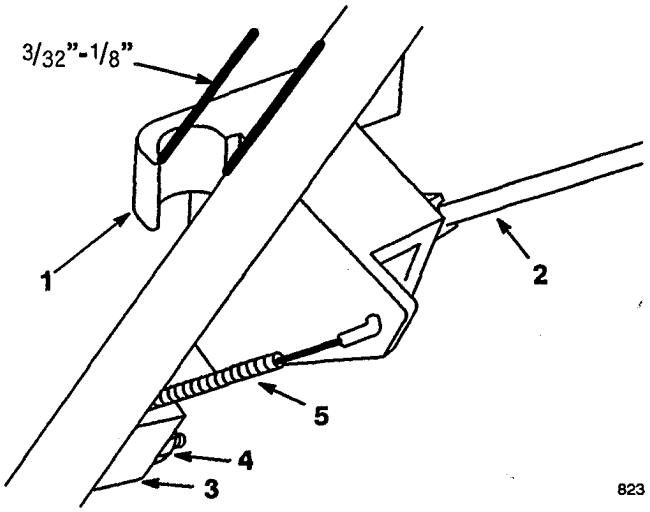

Modello a propulsione indipendente

Figura 21

1. Leva del freno
2. Barra di comando
3. Staffa cavo
4. Dado
5. Canaletta del cavo

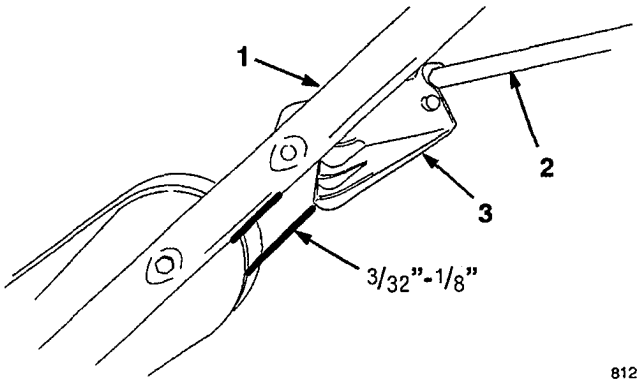

Modello a spinta manuale

Figura 22

1. Stegola
2. Barra di comando
3. Leva del freno

Regolazione della trazione delle ruote

(solo modelli a propulsione indipendente)

Se il tosaerba non si muove automaticamente o se ha tendenza a spostarsi in avanti quando la frizione non è inserita, sarà necessario regolare il cavo di comando della trazione.

1. Spegnete il motore
2. Allentate il controdado (Fig. 23).

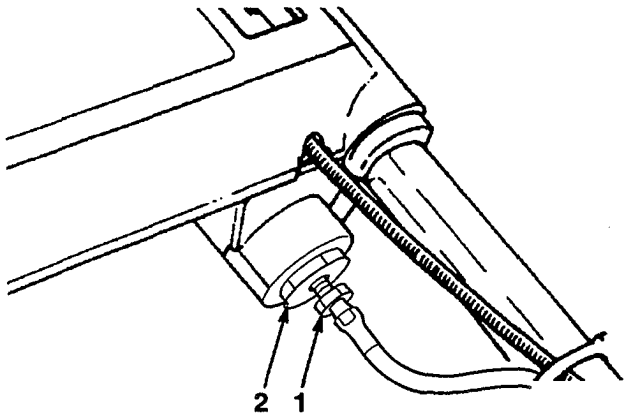

Figura 23

1. Controdado
2. Dado grande

3. Girate il dado grande in senso orario se il tosaerba ha la tendenza a muoversi quando l'azionamento della trazione non è innestato. Girate il dado grande in senso antiorario se il tosaerba non ha trazione quando l'azionamento è innestato.

   Nota: I lati sinistro e destro del tosaerba sono dal punto di vista della posizione dell'operatore.

4. Stringete il controdado dopo aver eseguito la regolazione.

Ispezione/Rimozione/ Affilatura della lama di taglio

Una lama affilata fornisce le massime prestazioni di taglio. Ispezionate ed affilate la lama regolarmente.

⚠ AVVERTENZA

PERICOLO POTENZIALE
- **La lama è affilata.**

COSA PUO' SUCCEDERE
- **Il contatto con la lama affilata può causare gravi lesioni a persone.**

COME EVITARE IL PERICOLO
- **Indossate dei guanti o avvolgete i bordi taglienti della lama con uno straccio.**

1. Arrestate il motore e togliete il filo dalla candela (Fig. 15).

2. Drenate la benzina dal serbatoio del carburante. Vedi paragrafo Drenaggio della Benzina.

⚠ AVVERTENZA

PERICOLO POTENZIALE
- **La benzina è estremamente infiammabile, altamente esplosiva e in certe condizioni può causare lesioni a persone o danni alla proprietà.**

COSA PUO' SUCCEDERE
- **Inclinare il tosaerba può causare una perdita di carburante dal carburatore o dal serbatoio del carburante.**

COME EVITARE IL PERICOLO
- **Evitate che si versi del carburante facendo girare il motore asciutto o togliere il carburante con una pompa a mano. Non travasate per mezzo di un sifone.**

3. Inclinate il tosaerba sul lato sinistro (Fig. 24). evitando di far girare la lama per non causare problemi d'avviamento in seguito.

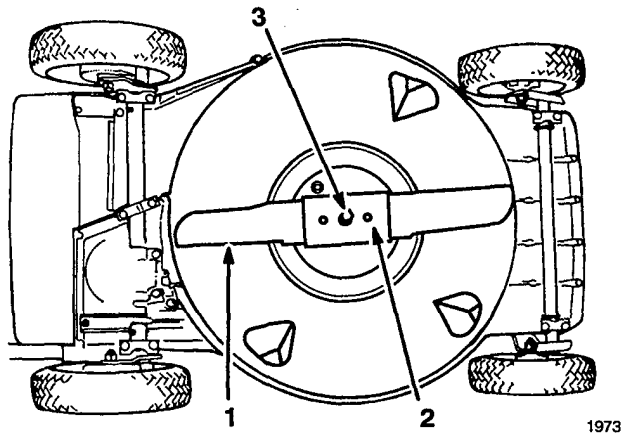

Figura 24

1. Lama
2. Piastra di fermo della lama
3. Bullone e rondella di bloccaggio della lama

4. ISPEZIONE DELLA LAMA DI TAGLIO–Esaminate attentamente la lama di taglio per controllare se è affilata o usurata, soprattutto nel punto d'incontro delle parti piatte e di quelle curve (Fig. 25A). Sabbia e materiale abrasivo possono consumare il metallo che raccorda le parti piatte e curve della lama, perciò controllatela prima di usare il tosaerba. Se notate usura o crepe (Fig. 25B & C), sostituitela, seguendo l'istruzione 5.

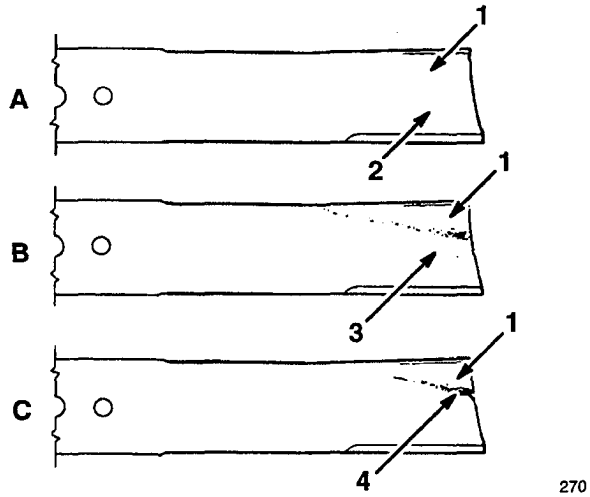

Figura 25

1. Alettatura
2. Parte piatta della lama
3. Usura
4. Formazione di una crepa

Nota: Per ottenere prestazioni ottimali, installate una nuova lama prima di ogni stagione di taglio. Nel corso dell'anno, limate via le piccole tacche per mantenere affilato il bordo di taglio.

⚠ PERICOLO

PERICOLO POTENZIALE

- **Una lama usurata o danneggiata potrebbe rompersi ed un pezzo di essa potrebbe essere scagliato nell'area dell'operatore o di persone che si trovino vicine.**

COSA PUO' SUCCEDERE

- **Un pezzo di lama scagliato intorno può causare gravi lesioni, o morte, all'operatore o a chi si trovi vicino.**

COME EVITARE IL PERICOLO

- **Ispezionate la lama periodicamente per verificare che non vi siano usura o danni.**
- **Sostituite una lama usurata o danneggiata.**

5. RIMOZIONE DELLA LAMA–Con la mano protetta da un guanto spesso o da uno straccio spesso, tenete ferma un'estremità della lama. Rimuovete il bullone della lama, la rondella di fermo, la lama e la piastra di fermo (Fig. 24).

6. AFFILATURA DELLA LAMA–Con una lima, affilate il lato superiore della lama badando a mantenere l'angolo di taglio originale (Fig. 26). La lama rimarrà ben bilanciata se affilandola eliminerete la stessa quantità di metallo su entrambe le estremità.

IMPORTANTE: Controllate la bilanciatura della lama mediante un bilanciatore di lame che potrete acquistare ad un prezzo modico in qualsiasi negozio di ferramenta. Una lama ben bilanciata rimarrà ferma in posizione orizzontale, mentre una lama sbilanciata si fermerà sul lato più pesante. Se la lama non risulta bilanciata, continuate ad affilare il lato più pesante.

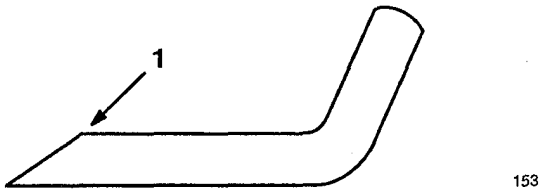

Figura 26

1. Affilare solo a questo angolo

7. Installate una lama TORO affilata e bilanciata, la piastra di fermo, la rondella di fermo ed il bullone della lama. Per una corretta installazione, l'alettatura deve essere puntata verso il lato superiore del corpo del tosaerba. Serrate il bullone della lama a 68 Nm (50 ft-lb).

⚠ AVVERTENZA

PERICOLO POTENZIALE
- **Quando si affila la lama, dei pezzi della stessa potrebbero essere scagliati attorno.**

COSA PUO' SUCCEDERE
- **Degli oggetti scagliati attorno possono causare gravi lesioni agli occhi.**

COME EVITARE IL PERICOLO
- **Quando affilate la lama indossate delle protezioni per gli occhi appropriate.**

⚠ AVVERTENZA

PERICOLO POTENZIALE
- **Se si fa funzionare il tosaerba senza che la piastra di fermo sia stata montata la piastra di fermo, la lama si potrebbe flettere, piegare o rompere.**

COSA PUO' SUCCEDERE
- **Una lama rotta può causare gravi infortuni, o morte, all'operatore o a chi si trovi vicino.**

COME EVITARE IL PERICOLO
- **Non utilizzate mai il tosaerba senza aver prima montato la piastra di fermo della lama.**

Lubrificazione

Ogni 25 ore di servizio o alla fine della stagione di taglio, si dovranno lubrificare le ruote anteriori e posteriori.

1. Applicate una o due gocce di olio leggero all'interno e all'esterno dei bulloni delle ruote. Fatele girare per distribuire l'olio sui cuscinetti. Pulite l'olio in eccesso.

Pulizia

Otturatore e tunnel di scarico

Per garantire prestazioni ottimali, l'otturatore del tunnel di scarico va pulito dopo ogni uso. Quando l'erba e folta e abbondante, il materiale tagliato potrebbe addensarsi sopra ed attorno all'otturatore, rendendone difficoltosa la rimozione. Dopo ogni uso, rimuovete l'otturatore dal tunnel di scarico e ripulitelo di tutto il materiale di scarto.

Sottoscocca del corpo del tosaerba.

Tenete pulito il sottoscocca del corpo del tosaerba. Fate particolare attenzione a tenere pulite dai detriti le piastre di spinta. (Fig. 28).

Metodo del lavaggio

1. Posizionare il tosaerba su una superficie piana vicino a un tubo flessibile dell'acqua.
2. Avviate il motore.
3. Innestate la lama.
4. Mantenete il tubo flessibile al livello della stegola e dirigete il flusso dell'acqua in maniera che fluisca sul terreno proprio di fronte alla ruota posteriore destra (Fig. 27). La lama rotante attirerà l'acqua sotto il sottoscocca ed eliminerà i residui di taglio. Lasciare scorrere l'acqua per alcuni minuti o fino a quando non si vedranno più residui di erba, lavati via da sotto la scocca.

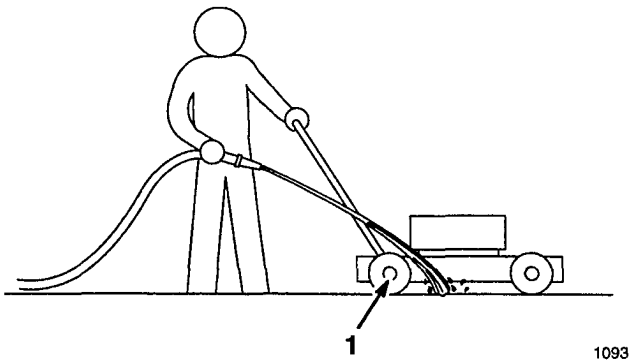

Figura 27

1. Ruota posteriore destra

5. Spegnete il motore
6. Chiudete l'acqua del tubo flessibile.
7. Riavviate il tosaerba e lasciatelo in moto per alcuni minuti affinché l'umidità sul tosaerba e i suoi componenti si asciughi.

Metodo della raschiatura

Se il lavaggio non rimuove tutti i detriti dal sottoscocca, inclinate il tosaerba e raschiatelo.

1. Fate girare il motore finché non si spegne. Provate ad avviarlo di nuovo per assicurarvi che non ci sia benzina nel carburatore.

⚠ AVVERTENZA

PERICOLO POTENZIALE

- **La benzina è estremamente infiammabile, altamente esplosiva e in certe condizioni può causare lesioni a persone o danni alla proprietà.**

COSA PUO' SUCCEDERE

- **L'inclinazione del tosaerba può dar luogo a perdite di carburante dal carburatore o dal serbatoio del carburante.**

COME EVITARE IL PERICOLO

- **Evitate che vi siano fuoriuscite di carburante facendo girare il motore finché non si esaurisca la benzina, o togliendo la benzina con una pompa a mano. Non travasate mai con sifone.**

2. Togliete il filo dalla candela.
3. Se sul tosaerba è installato il sacco per la raccolta dell'erba, chiudete il portello del corpo del tosaerba ed estraete il sacco.
4. Inclinate il tosaerba sul fianco sinistro (Fig. 28). Evitate di far girare la lama: ne potrebbero risultare problemi di accensione.

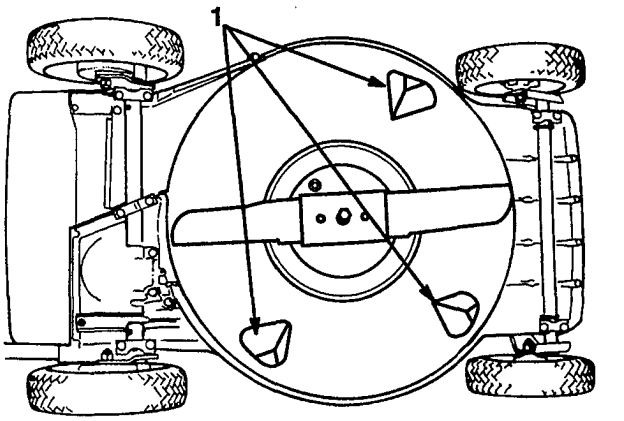

Figura 28

1. Piastre di spinta

5. Togliete lo sporco e l'erba sminuzzata con un raschietto in legno duro. Evitate frese e bordi acuminati.
6. Riportate in posizione diritta il tosaerba.
7. Riempite il serbatoio del carburante.
8. Ricollegate il filo della candela.

Rimessaggio

1. Per il rimessaggio a lungo termine, raccomandiamo che dreniate la benzina dal serbatoio o che aggiungiate un additivo al carburante. Per il drenaggio della benzina fare riferimento alle istruzioni contenute in Drenaggio della Benzina. Dopo aver eseguito il drenaggio, avviate il motore, lasciandolo girare al minimo finché non si sia consumato tutto il carburante ed il motore non si sia fermato. Se non drenate il carburante, si formeranno dei depositi gommosi di vernice che potranno causare difficoltà di funzionamento del motore o addirittura problemi di avviamento.

   Il carburante può essere lasciato nel serbatoio solo se un additivo di carburante come lo stabilizzatore/depuratore Toro viene aggiunto alla benzina e fatto girare nel motore prima del rimessaggio. Lo stabilizzatore/depuratore Toro è un prodotto basato su distillato di petrolio. La Toro non raccomanda stabilizzanti a base alcoolica, come etanolo, metanolo o isopropile. Usate l'additivo per carburante nelle quantità raccomandate come specificato sul contenitore.

   In condizioni normali gli additivi rimangono efficaci nel carburante per 6-8 mesi.

2. Drenate l'olio seguendo le istruzioni esposte nel paragrafo Cambio d'olio del banco motore. Fatto ciò, non riempite d'olio il motore prima di aver portato a termine le seguenti istruzioni (3-10).

3. Togliete la candela e versate 30 ml (2 cucchiai da cucina) di olio SAE 30 nel foro del cilindro. Tirate lentamente la cordicella d'avviamento per distribuire l'olio all'interno del cilindro. Rimettete la candela e serratela a 20 Nm (15 ft-lb). **NON REINSERITE IL FILO SULLA CANDELA.**

4. Pulite il corpo del tosaerba; fate riferimento al paragrafo Pulizia Corpo Tosaerba.

5. Verificate le condizioni della lama; fate riferimento al capitolo Ispezione/Rimozione/Affilatura della lama.

6. Stringere tutti dadi, bulloni e viti.

7. Pulite dalla sporcizia, dal pulviscolo, dall'erba sminuzzata le parti esterne del motore. i carter e la parte superiore del corpo tosaerba.

8. Pulire il filtro dell'aria, fare riferimento al paragrafo Pulizia filtro dell'aria.

9. Lubrificare le ruote; fare riferimento al paragrafo Lubrificazione.

10. Ritoccare tutte le superfici arrugginite o le superfici verniciate rovinate. La vernice Toro Re-Kote è disponibile da un Rivenditore autorizzato.

11. Riempire d'olio il banco motore; fare riferimento al paragrafo Riempire d'olio il banco motore.

12. Il rimessaggio del tosaerba dovrà essere in un posto asciutto e pulito. Coprite il tosaerba per tenerlo pulito e protetto.


TORO®