TORO

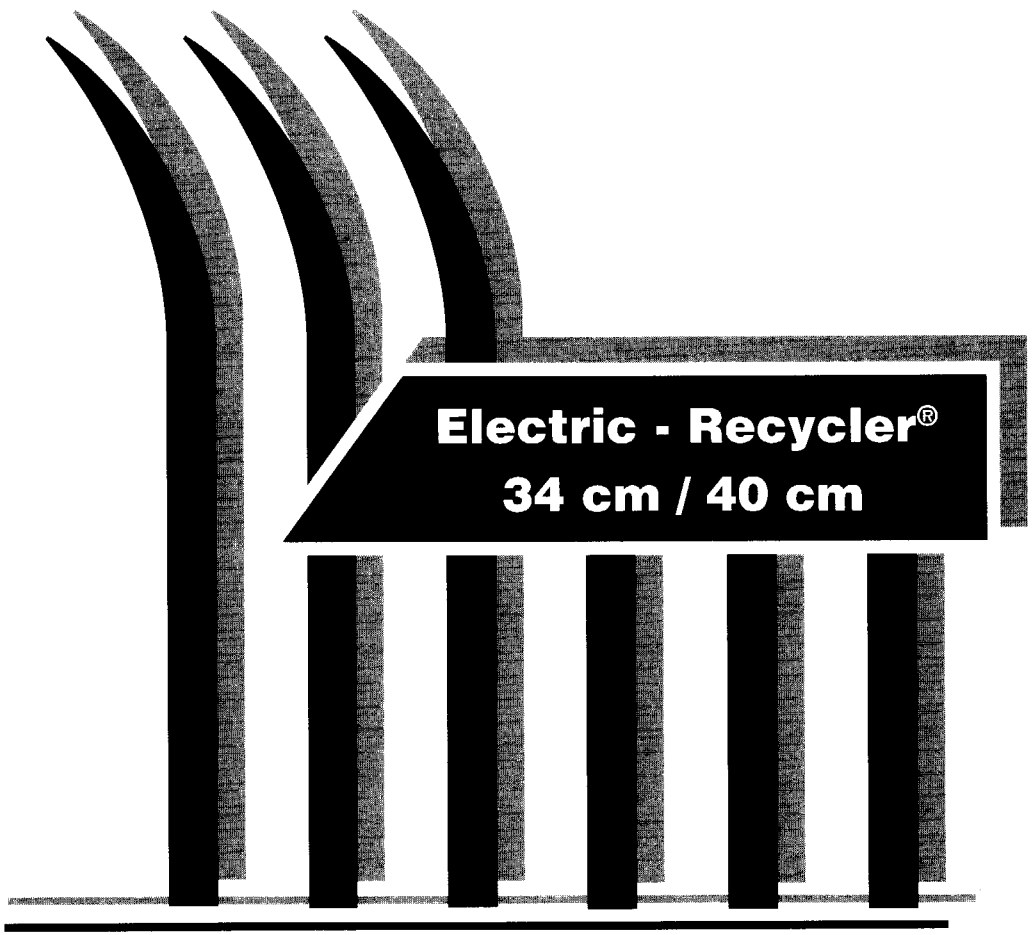

Model	
34 cm	21060, 21061, 21062
40 cm	21070, 21071, 21072

CZ

Návod k použití

© 1998 by The Toro Company

Základní údaje	3		Údržba	15	
Bezpečnost	5		Náhradní díly a zjišťování závad	17	
Sestavení a příprava	7		Zásady péče o trávník	19	
Provoz	11				

© 1998 by The Toro Company

TORO

1 Základní údaje

1.1 Úvod

1.2 Pravidla použití travních sekaček

1.3 Technické údaje

1.1 Úvod

Tato travní sekačka TORO byla navržena podle platných technických norem tak, aby odpovídala bezpečnostním požadavkům, které jsou na tato zařízení kladena.
Se speciální vestavěnou technologií sekání Recycler® lze sekačkou sekat trávu a listí, aniž by bylo třeba použít sběracího koše. Jemně nasekaný rostlinný materiál bude přitom sekačkou vpraven hluboko do trávníku.
Před prvním použitím sekačky přečtěte pečlivě celý návod k použití. Seznamte se s bezpečnostními pokyny, s provozem a s údržbou sekačky.
Tato travní sekačka TORO je určena pro sekání trávníků na zahradách v okolí domů. Není určena pro sekání veřejných ploch, parků, sportovních hřišť apod., nebo pro použití v zemědělství nebo lesnictví nebo k jiným výdělečným účelům.
Dodržování pokynů obsažených v tomto návodu k použití je předpokladem pro správné používání travní sekačky. V návodu jsou obsaženy také pokyny pro správné používání, údržbu a posezónní uložení.

Bezpečnost

Výstraha. Tento symbol naleznete všude tam, kde se hovoří o nebezpečí nebo o riziku poranění. Je nutné tyto pokyny dodržovat. Také musí být přesně dodržovány ty pokyny, které pojednávají o všeobecných zásadách bezpečnosti a ochrany před nehodami.

Varování. Tento symbol označuje místa, která upozorňují na riziko poškození nebo zničení stroje.

1.2 Pravidla použití travních sekaček

Použití travních sekaček může být omezeno zvláštními místními předpisy. Jedná se především o rozličná omezení činnosti strojů v určitých regionech, v určité denní době atp. Přesné informace získáte na obecních úřadech.

1.3 Technické údaje

Elektro Recycler 34 cm

záběr sekačky:	34 cm
typ motoru:	CRB 52/21A s brzdou
výkon:	1100 W
napětí:	230 V~ 50 Hz
proud:	5,5 A
otáčky motoru:	2800 min^{-1}
vibrace na rukojeti a_{hw}:	4 m/sec^2 (měřeno podle pr EN 1033)
hmotnost:	17 kg
rozměry :	D x Š x V = 80 x 38 x 35 cm (složeno)

Elektro Recycler 40 cm

záběr sekačkyt:	40 cm
typ motoru:	CRB 72/21A s brzdou
výkon:	1400 W
napětí:	230 V~ 50 Hz
proud:	6,5 A
otáčky motoru:	2800 min^{-1}
vibrace na rukojeti a_{hw}:	4 m/sec^2 (měřeno podle pr EN 1033)
hmotnost:	19 kg
rozměry:	D x Š x V = 88 x 44 x 35 cm (složeno)

© 1998 by The Toro Company

TORO

Prohlášení o shodě se směrnicemi EHS
89/392, 91/368, 93/44, 93/68, 89/336, 73/23 (EN60335)

Certifikát shody
Odpovídá požadavkům směrnice 84/538/EEC

Výrobce: **The Toro Company, 8111 Lyndale Ave.So., Bloomington, MN 55420-1196, USA**

Název: **Toro Recycler®**

Výrobní číslo: **8900101 +**

Model:
TORO 34 cm 21060, 21061, 21062
TORO 40 cm 21070, 21071, 21072

Informace o hluku:

TORO 34 cm: L_{WA} = 85 db (A), L_{pA} = 72 db (A)

TORO 40 cm L_{WA} = 89 db (A), L_{pA} = 76 db (A)

Jméno, Funkce, Datum:

Bloomington, MN, USA
23.01.1998

Jerry Patrin
VP Technický ředitel

© 1998 by The Toro Company

2 Bezpečnost

2.1 Všeobecné zásady
2.2 Správné použití
2.3 Nesprávné použití
2.4 Příprava sekačky
2.5 Provoz
2.6 Údržba a posezónní uložení
2.7 Význam použitých symbolů

2.1 Všeobecné zásady

1. Pečlivě pročtěte všechny pokyny. Seznamte se s ovládacími prvky stroje a naučte se správnému používání.
2. Děti a osoby, které nejsou obeznámeny s obsluhou stroje v rozsahu tohoto návodu, nesmí sekačku používat.
3. Nespouštějte sekačku, pokud jsou v blízkosti děti nebo zvířata.
4. Uživatel stroje je zodpovědný za případná zranění třetích osob nebo za poškození jejich majetku.

2.2 Správné použití

Tato travní sekačka je určena výhradně k sekání menších a malých ploch trávníků v okolí domů. Jakékoli jiné použití je považováno za nevhodné. Výrobce, firma Roth Motorgeraete GmbH, není zodpovědný za škody vzniklé v důsledku nevhodného použití.

2.3 Nesprávné použití

Tato travní sekačka není určena k sekání křovin, živých plotů a keřů, pro sekání na balkónech, na střešních zahradách, pro čistící práce (vysávání, odfukování, odstraňování sněhu apod.). Sekačka nesmí být používána jako pohonná jednotka pro jiné stroje nebo příslušenství. To se týká také vlečených příslušenství jako jsou např. provzdušňovače, tažené sběrače, rozmetadla hnojiv apod. Na sekačce se nesmí sedět, převážet materiál a jinak nevhodně zatěžovat.

2.4 Příprava sekačky

1. Při práci se sekačkou používejte vhodný přiléhavý oděv a uzavřenou pevnou obuv (nikdy nenoste pantofle nebo sandály).
2. Před zahájením práce zkontrolujte pracovní plochu a odstraňte všechny předměty, které by mohly být sebrány strojem a odhozeny. Vhodně si označte nebezpečná místa v trávníku, která nejsou na první pohled vidět (např. prohlubně).
3. Před zapojením sekačky do sítě zkontrolujte její technický stav. Zvláštní pozornost věnujte především řeznému noži, dotažení všech spojů a stav sběracího koše. Opotřebované nebo poškozené díly musí být nahrazeny novými.

2.5 Provoz

1. Sekejte pouze ve dne nebo za velmi dobrého umělého osvětlení.
2. Nesekejte mokrou trávu.
3. Během sekání dbejte na to, abyste měli za všech okolností pevný a stabilní postoj (to se týká především sekání na svazích).
4. Během sekání choďte, nikdy neběhejte.
5. Při sekání na svahu postupujte vždy po vrstevnici, nikdy ne nahoru a dolů.
6. Při změně směru sečení na svahu dbejte zvýšené opatrnosti.
7. Nesekejte na zvlášť prudkých svazích.
8. Buďte opatrní, když táhnete sekačku směrem k sobě, nebo když s ní ustupujete.
9. Vždy před tím, než překlopíte sekačku, před přejížděním mimo trávník (přes cestu apod.), vypněte sekačku. Sekačku přenášejte s vypnutým motorem a s přívodním kabelem odpojeným od sítě.
10. Nikdy nepoužívejte sekačku s upravenými nebo odstraněnými bezpečnostními prvky, např. bez deflektoru nebo sběracího koše.
11. Před spuštěním motoru stůjte v poloze obsluhy (tj. za sekačkou v místě rukojeti) a dbejte na to, aby Vaše nohy byly v bezpečné vzdálenosti od sekačky.
12. Nepřevracejte sekačku, když je motor v chodu. Pouze v případě spouštění sekačky na neposečené ploše je možné přizvednout přední část sekačky, aby se odlehčilo motoru, ale pouze v nezbytně nutné míře.
13. Při sekání mějte vždy sklopený deflektor nebo nasazený sběrací koš.
14. Nedávejte ruce ani nohy do blízkosti rotujících částí stroje. Udržujte řádný odstup od vyhazovacího otvoru sekačky.
15. Nezvedejte a nepřenášejte sekačku, pokud je motor v chodu.
16. Vypněte motor a odpojte přívodní kabel ze sítě:
- před odstraňováním nánosů travní hmoty z krytu sekačky anebo před uvolňováním vyhazovacího otvoru,
- před kontrolou, čištěním a prováděním údržby,
- po nárazu sekačky na pevnou překážku - zkontrolujte, zda nedošlo k poškození sekačky, a před dalším použitím proveďte nutné opravy,
- pokud začne sekačka nezvykle vibrovat (okamžitě proveďte kontrolu sekačky).
17. Používejte pouze takové prodlužovací kabely, které odpovídají příslušné ČSN. Prodlužovací kabely pravidelně kontrolujte. Poškozené kabely nepoužívejte.

2.6 Údržba a posezónní uložení

1. Pravidelné dotahování všech šroubových spojů je předpokladem pro bezpečný provoz sekačky.
2. Pravidelně kontrolujte také stav opotřebení sběracího koše. Poškozený sběrací koš nepoužívejte a nahraďte ho novým.
3. Z bezpečnostních důvodů musí být všechny poškozené díly nahrazeny pouze originálními díly TORO.

© 1998 by The Toro Company

2.7 Význam použitých symbolů

„Zapnutí motoru“

„Vypnutí motoru“

„Nastaveni výšky sečení“



Pozor

Před použitím sekačky si přečtěte návod k obsluze



Dbejte, aby třetí osoby byly v bezpečné vzdálenosti od sekačky

Pozor! Rotující nůž!

Ruce a nohy držte stranou



Pozor! Nebezpečí elektrického šoku!

Udržujte v suchu



Odpojte přívodní kabel před zahájením údržby

© 1998 by The Toro Company

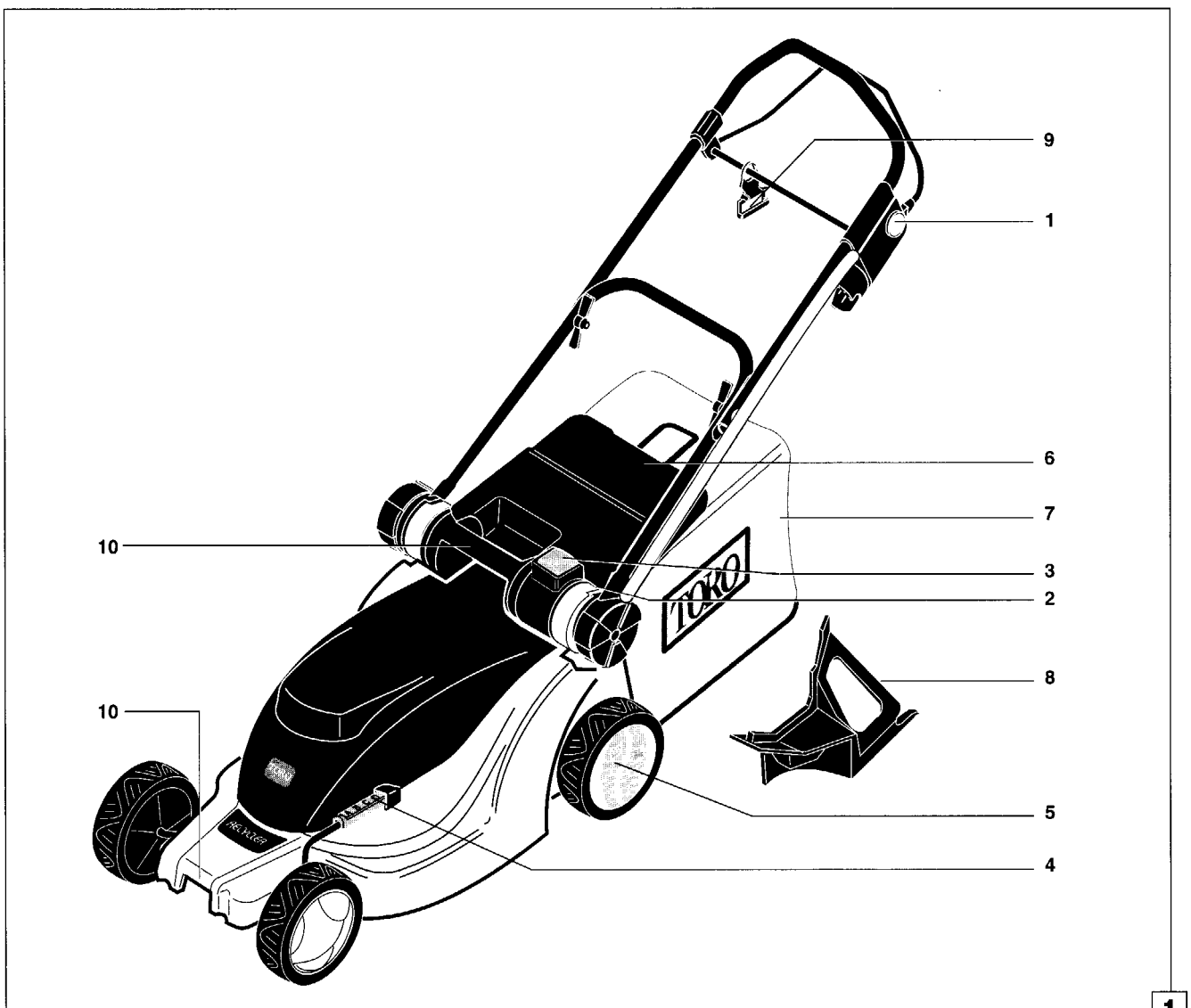

1

3 Sestavení a příprava

3.1 Popis sekačky
3.2 Vybalení sekačky
3.3 Nasazení koleček
3.4 Montáž rukojeti
3.5 Sestavení sběracího koše
3.6 Nastavení výšky sečení
3.7 Optimální nastavení výšky sečení
3.8 Připojení sekačky k síti

3.1 Popis sekačky

1 Spínač

Stisknutím spínače a přitažením ovládací páky k rukojeti se uvede do chodu motor sekačky.

2 Seřizovací prvky pro nastavení výšky rukojeti

3 Tlačítko pro nastavení výšky sečení (6 poloh)

4 Ukazatel nastavení výšky sečení

Ukazatel ukazuje výšku sečení.

5 Stupnice „Smart Wheel“

Stupnice pro optimální nastavení výšky sečení.

6 Deflektor

Deflektor je bezpečnostní prvek, který zakrývá vyhazovací otvor sekačky a usměrňuje proud posekané travní hmoty dolů na trávník (pokud se seká bez sběracího koše). Při provozu sekačky musí být deflektor nasazen. Nikdy deflektor neupravujte, poškozený vyměňte.

7 Sběrací koš

Zařízení slouží ke sběru posečené travní hmoty.

8 Záslepka Recycler®

Před provozem sekačky v systému Recycler® je nutné uzavřít vyhazovací otvor sekačky touto záslepkou.
Pokud hodláte sekat se sběrem do koše nebo i bez sběru, odstraňte záslepku vyhazovacího otvoru.

9 Držák prodlužovacího kabelu

Zavěšením prodlužovacího kabelu do držáku chráníte zásuvku sekačky před nadměrným namáháním.

10 Madla pro přenášení sekačky

© 1998 by The Toro Company

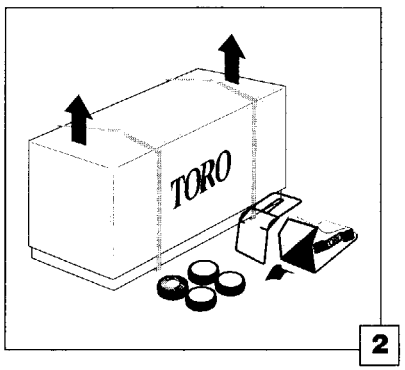

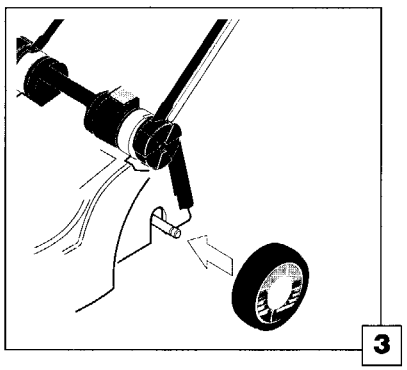

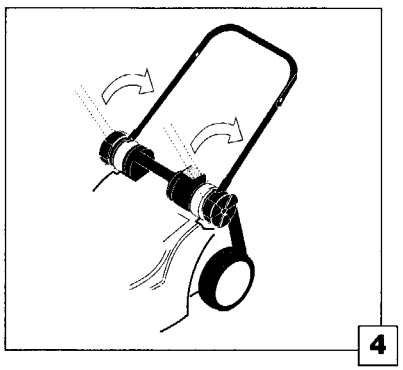

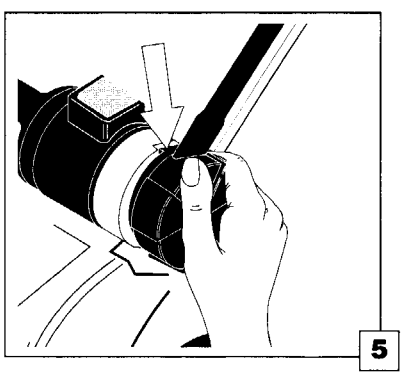

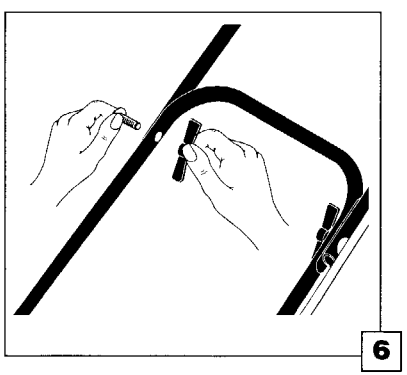

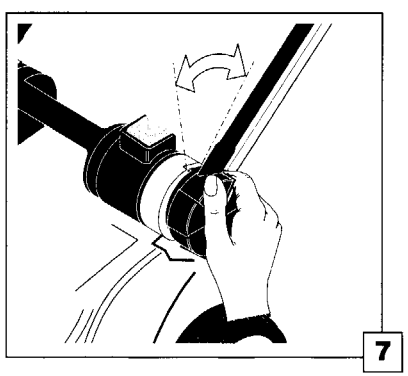

3.2 Vybalení sekačky

1. Odstraňte pásky a zdvihněte vrchní část kartónu (Obr. 2).
2. Volné součástky vyberte ven (Obr. 2).
3. Zkontrolujte obsah dodávky.
   Pozn.: Obal (kartón) dejte do sběru.

3.3 Nasazení koleček

Pozn.: Nejprve namontujte kolečko se stupnicí „Smart-Wheel" - vlevo dozadu.

1. Natlačte kolečko se stupnicí "Smart-Wheel" na zadní osu vlevo, dokud nezacvakne (Obr. 3).
2. Namontujte obdobně ostatní kolečka.

Kolečka musí na osách pevně držet.

3.4 Montáž rukojeti

Kabel nesmí být ohnutý, skřípnutý nebo poškozený.

1. Povolte hvězdice a překlopte vzad spodní část rukojeti (Obr. 4+5), dokud nezapadne to drážek v tělese sekačky.
2. Rukou dotáhněte hvězdice.
3. Ke spodní části přiložte horní část rukojeti, spojovací otvory dejte do zákrytu a z vnější strany jimi prostrčte šrouby.
4. Obě části rukojeti sešroubujte tak, jak je znázorněno na obrázku 6.
5. Nastavte výšku rukojeti pomocí hvězdic na tělese sekačky - rozsah seřízení je asi 10 cm (Obr.7).

© 1998 by The Toro Company

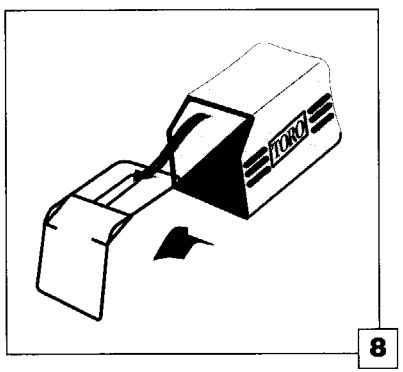

8

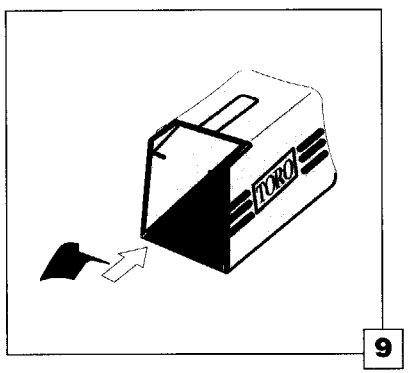

9

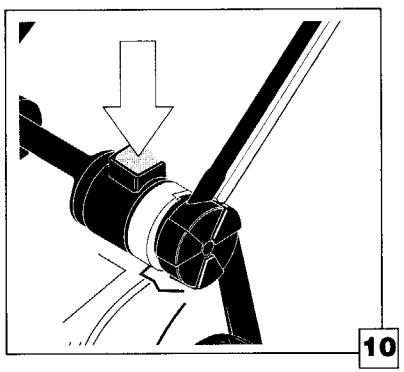
10

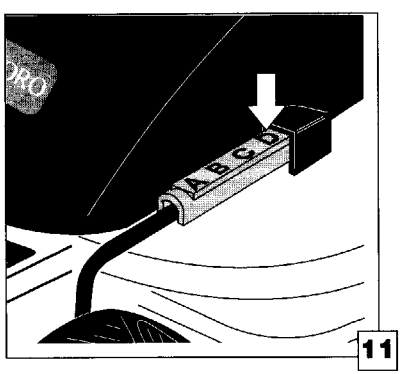

11

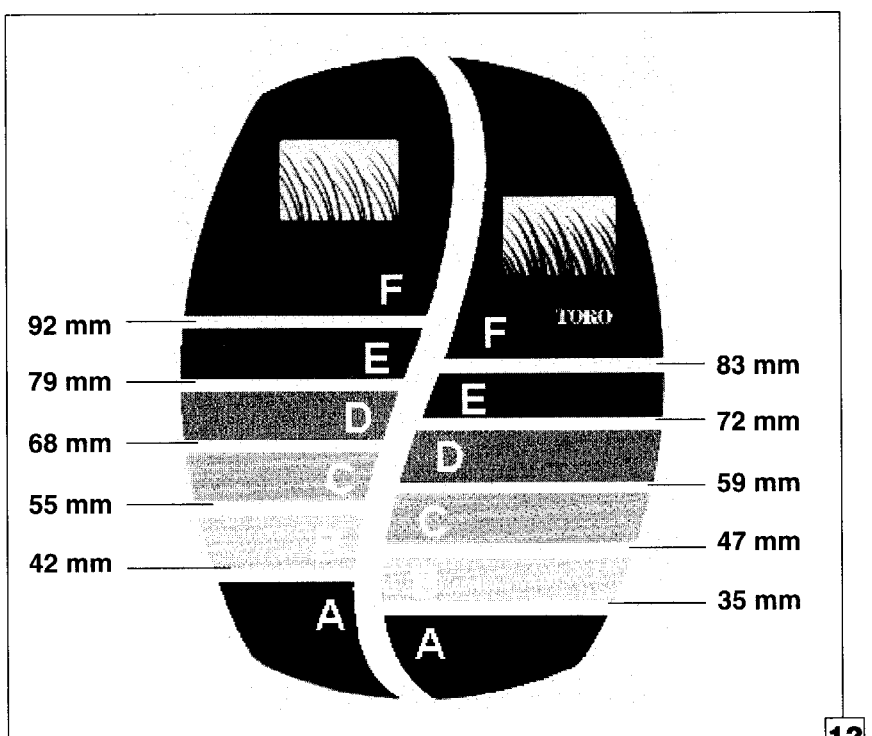

12

3.5 Sestavení sběracího koše

1. Navlékněte látkový koš na drátěnou konstrukci (Obr. 8).
   Nasaďte horní stranu koše pod rukojeť koše a její plastový okraj zacvakněte kolem drátu.
2. Ostatní plastové okraje koše zacvakněte kolem drátěné konstrukce.
3. Připevněte také plastový spojovací díl (Obr. 9)

3.6 Nastavení výšky sečení

⚠ Nastavení výšky sečení provádějte pouze s vypnutým motorem.

Nastavení výšky sečení se provádí centrálně jediným ovládacím prvkem.

1. Uchopte těleso sekačky za držák (nad zadním vyhazovacím otvorem).
2. Stiskněte červené tlačítko (Obr. 10).
3. Držte tlačítko stisknuté a posunujte tělesem sekačky nahoru a dolů - tím zvětšujete nebo zmenšujete výšku sečení (Obr. 11).
4. Ve zvolené poloze uvolněte tlačítko a přesvědčte se, že je poloha zajištěna.

3.7 Optimální nastavení výšky sečení

K určení optimální výšky sečení se používá tzv. chytré kolečko (Smart-Wheel), ze kterého se odečte hodnota nastavení výšky sečení v závislosti na aktuální výšce a hustotě trávníku (Obr. 12). Toto kolečko má dvě stupnice - levou pro běžnou trávu a pravou pro hustou trávu. První stupnice je pro běžné trávníky, druhá stupnice pak pro silnou, hustou a bohatou trávu, která roste především během jara.

1. Nejprve postavte sekačku do trávníku.
2. Odečtěte na patřičné stupnici hodnotu optimálního nastavení výšky sečení.

© 1998 by The Toro Company

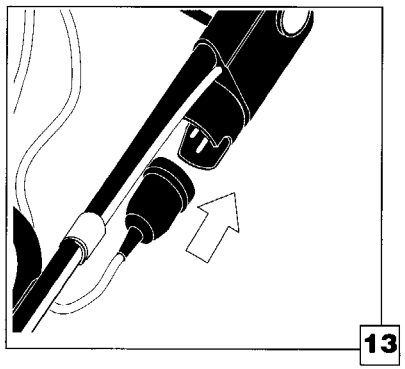

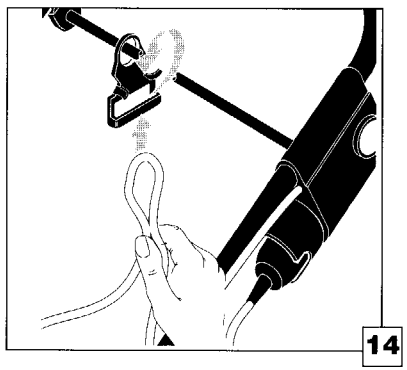

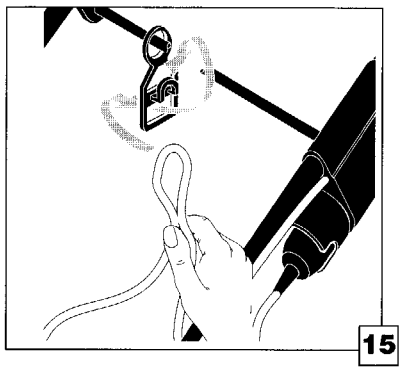

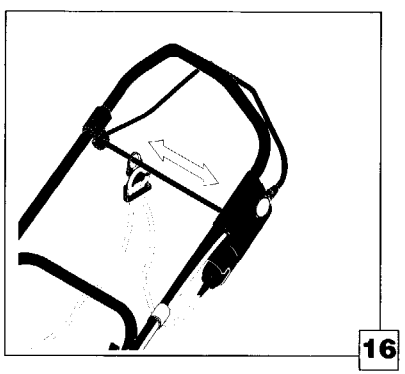

3.8 Připojení sekačky k síti

Důležité:
Používejte pouze takové prodlužovací kabely, které odpovídají ČSN pro venkovní použití (minimální průřez žil musí být nejméně 1.5 mm²).

- Zkontrolujte prodlužovací kabel, zda není poškozený. Nikdy nepoužívejte poškozený prodlužovací kabel.
- Během sekání udržujte prodlužovací kabel v bezpečné vzdálenosti od místa sekání.
- Neprotahujte prodlužovací kabel kolem horkých nebo ostrých předmětů.
  Vyvarujte se přiskřípnutí kabelu.

1. Kabelovými držáky připevněte k rukojeti kabel vedoucí od spínače k motoru (není-li tak již učiněno).
2. Prodlužovací kabel zapojte do zásuvky na rukojeti (Obr.13).
3. Prodlužovací kabel zajistěte v kabelovém držáku (Obr. 14 + 15).

   Používejte držák kabelu.
   Přesvědčte se, že délka kabelu mezi zásuvkou na rukojeti a držákem kabelu je dostatečná i v případě, že se držák kabelu posune až na protilehlou stranu rukojeti (Obr.16)
4. Prodlužovací kabel připojte do síťové zásuvky.

Pozn.: Používejte prodlužovací kabel o správné délce. Příliš dlouhé prodlužovací kabely způsobují pokles napětí na motoru a snížení výkonu sekačky.
Pokud používáte prodlužovací kabel na bubnu, odviňte celý kabel, jinak může docházet k nadměrnému ohřevu kabelu, který zůstal navinutý.



Pokud hodláte opustit sekačku, odpojte ji od síťové zásuvky,. Při odpojování netahejte za kabel, ale za vidlici.

© 1998 by The Toro Company

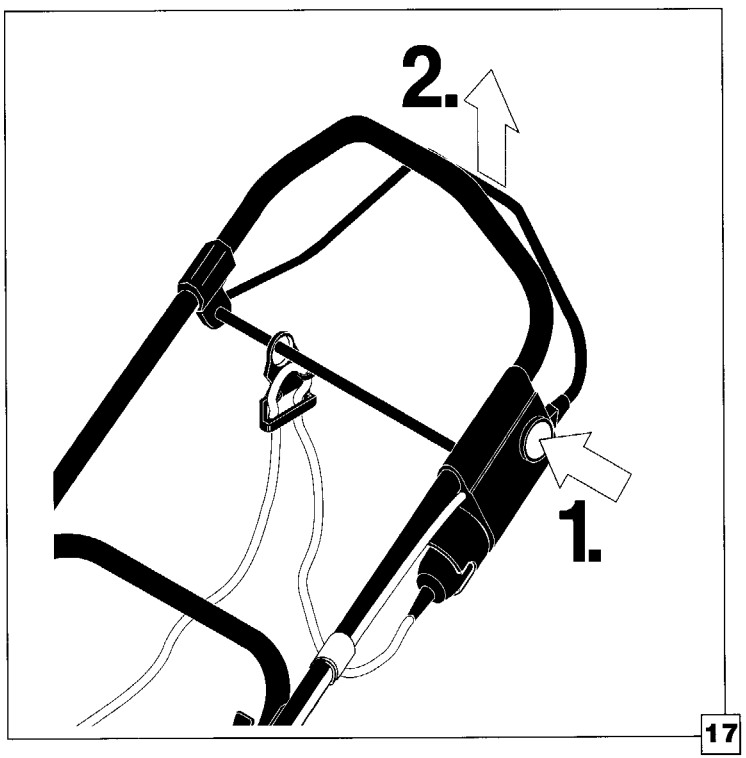

4 Provoz

4.1 Jak zapnout a vypnout sekačku
4.2 Recyklace
4.3 Použití sběracího koše
4.4 Sekání bez použití sběracího koše

4.1 Jak zapnout a vypnout sekačku

Přesvědčte se, že kabel je položen mimo směr sekání.

Zapnutí

Důležité! Dodržujte správné postupy při spouštění, jinak se motor nerozeběhne.

1. Postavte sekačku na pozemek. Je-li tráva příliš vysoká, přizvedněte trochu přední část sekačky tak, aby se mohl motor snadněji rozeběhnout.
2. Stiskněte červené tlačítko na spínači a podržte jej (Obr. 17).
3. Pak přitáhněte ovládací páku k rukojeti a uvolněte tlačítko (Obr. 17).

Motor poběží tak dlouho, dokud neuvolníte ovládací páku.

Vypnutí

Uvolněte ovládací páku.

Nůž sekačky bude ještě chvíli dobíhat. Nedotýkejte se spodku sekačky, dokud se nůž nezastaví.

Před přejížděním mimo trávník vypněte motor sekačky.
Před přenášením sekačky vypněte motor a vyčkejte, dokud se motor úplně nezastaví. Pak odpojte sekačku od síťové zásuvky.

© 1998 by The Toro Company

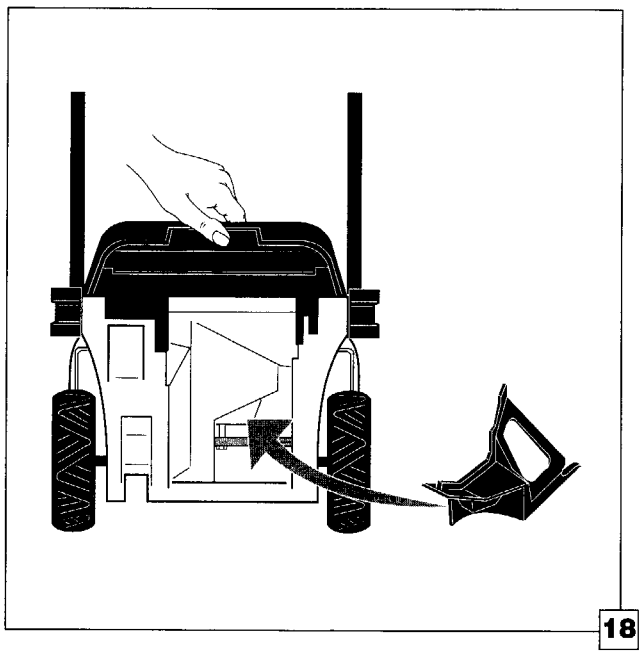

18

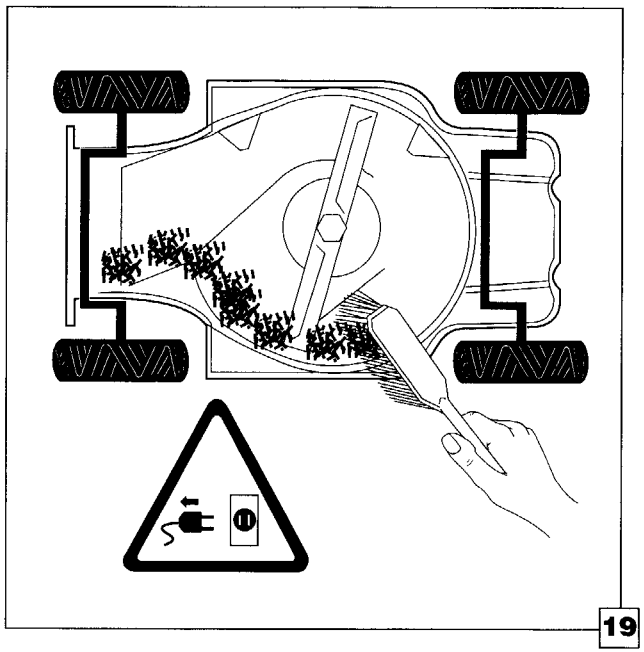

19

4.2 Recyklace

Pro využití technologie sekání Recycler je nutné namontovat záslepku vyhazovacího otvoru.

1. Přesvědčte se, že motor a nůž jsou v klidu.
2. Odklopte deflektor.
3. Vložte záslepku do vyhazovacího otvoru a zatlačte, dokud se záslepka nezajistí (Obr.18)
4. Uvolněte deflektor a nechte ho sklopit na své místo.

Před vyjmutím záslepky vypněte motor a vyčkejte, až se nůž zastaví.

Odklopte deflektor a vytáhněte z vyhazovacího otvoru záslepku.

- Pravidelně kontrolujte naostření řezného nože. Po ostření nebo po odstraňování vrypů, vždy zkontrolujte vyvážení nože.
- Po každém použití odstraňte nánosy travní hmoty z prostoru krytu sekačky, deflektoru a záslepky (Obr. 19).
- Tráva vyšší než 15 cm by se měla sekat nadvakrát. Nejprve na nejvyšší nastavení výšky sečení a podruhé pak na optimální nastavení.
- V letních měsících, kdy tráva roste pomaleji, používejte nastavení C, D, E nebo F.
  Neodřezávejte více než 1/3 délky stébel.

© 1998 by The Toro Company


20

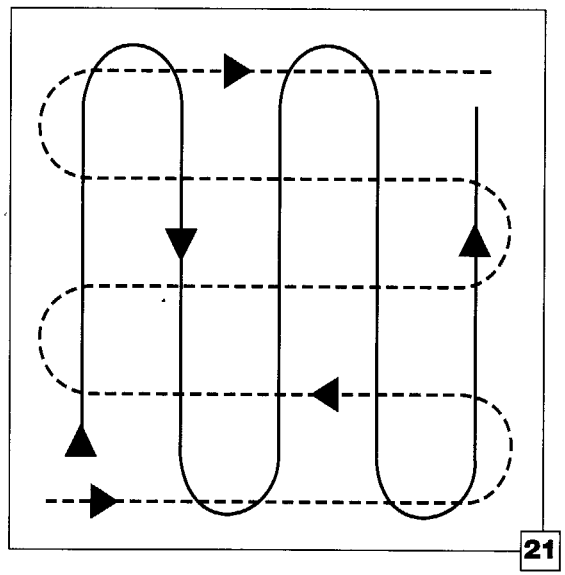
21

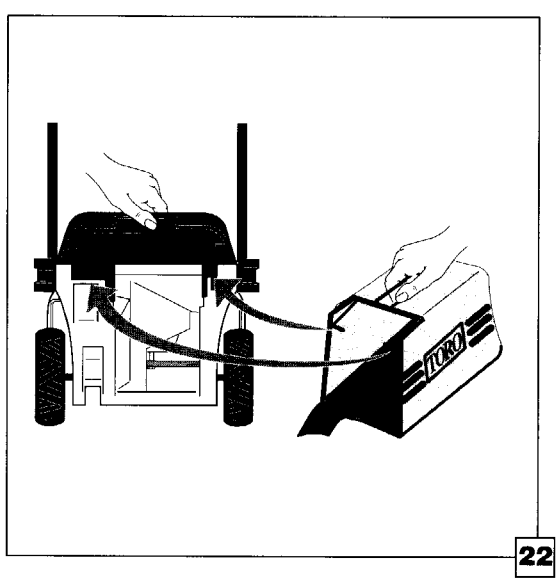

22

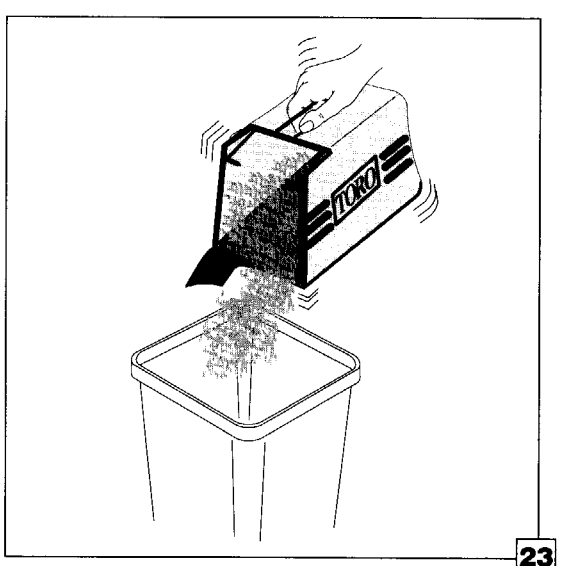

23

Pokud během sekání dochází k ucpávání vyhazovacího otvoru, hromadění trávy uvnitř krytu sekačky a nebo k poklesu otáček motoru, je nutné přestavět výšku sečení o nejméně jeden stupeň výše. Před dalším spuštěním motoru je nutné vyčistit vnitřek krytu sekačky a vyhazovací otvor od nánosů travní hmoty (Obr. 20).

Před čištěním odpojte sekačku od síťové zásuvky.

Pravidelně měňte směr sekání (Obr. 21).

Pokud jsou výsledky sekání neuspokojivé, zkuste:

1. Naostřete řezný nůž (pak zkontrolujte vyvážení nože).
2. Při sekání postupujte pomaleji.
3. Zvyšte nastavení výšky sečení o jednu nebo dvě polohy.
4. Sekejte Váš trávník častěji.
5. Sekejte na 2/3 nebo 1/2 záběru sekačky, umožníte tím sekačce samočištění.

4.3 Použití sběracího koše

Nikdy nesnímejte ze sekačky sběrací koš, pokud je motor v chodu - nebezpečí zranění!

1. **Přesvědčte se, že motor i nůž jsou v klidu. Vyjměte záslepku!**
2. Vyčistěte vyhazovací otvor od nečistot.
3. Zdvihněte deflektor a zavěste sběrací koš na závěsy v zadní části tělesa sekačky (Obr. 22).
4. Uvolněte deflektor.

Pokud hodláte vyprázdnit sběrací koš, vypněte motor a vyčkejte, dokud se řezný nůž nezastaví.
Odpojte sekačku od síťové zásuvky.

Sběrací koš uchopte za madlo a sejměte ze závěsů.
Koš lehce poklepte, aby se úplně vyprázdnil (Obr. 23).

© 1998 by The Toro Company

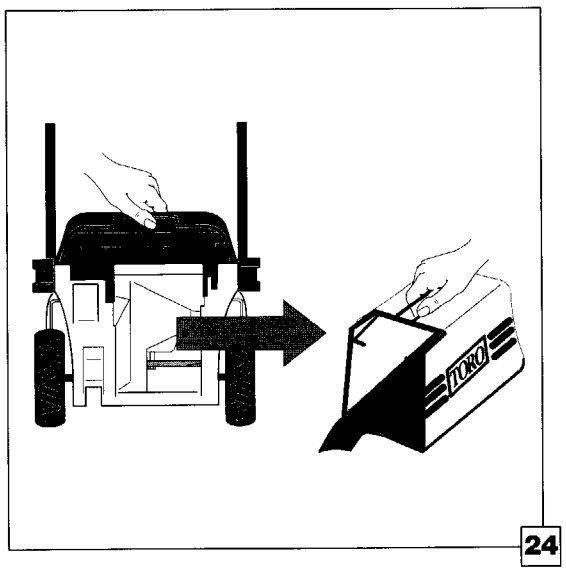

24

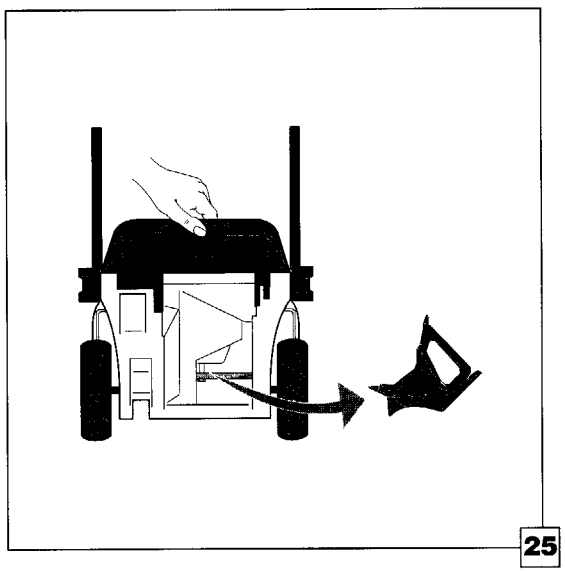
25

4.4 Sekání bez použití sběracího koše

Nikdy nesnímejte sběrací koš za chodu motoru!

Sekání bez použití sběracího koše se používá v případě, kdy se seká vysoká tráva. V takovém případě sejměte sběrací koš a demontujte záslepku vyhazovacího otvoru (Obr. 24 + 25).

© 1998 by The Toro Company

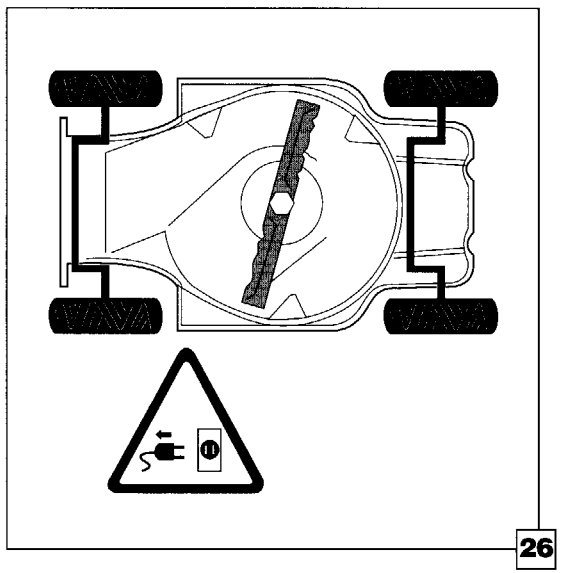

26

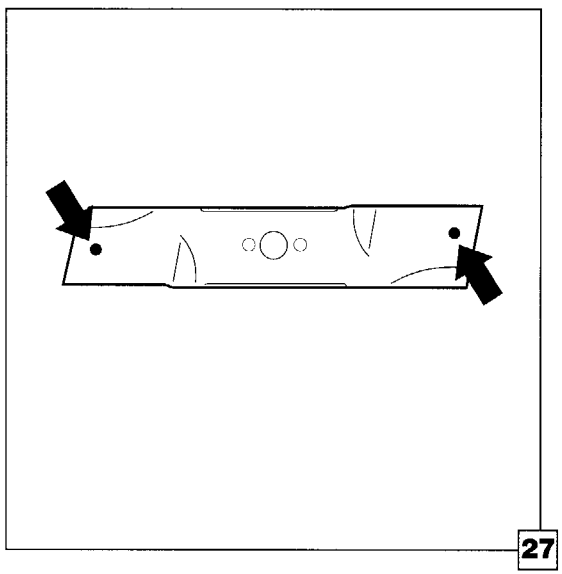

27

5 Údržba

5.1 Kontrola řezného nože
5.2 Vyčištění sekačky
5.3 Posezónní uložení sekačky

5.1 Kontrola řezného nože

Před začátkem údržby zastavte motor a vyčkejte, dokud se
nezastaví řezný nůž. Pak odpojte sekačku od síťové zásuvky.
Nebezpečí zranění!

Pokud sekačkou zasáhnete nějaký tvrdý předmět, např. kámen, postupujte takto::

- Vypněte sekačku a odpojte ji od síťové zásuvky.
- Překlopte sekačku na pravý bok (Obr. 26).
- Pečlivě zkontrolujte řezný nůž, zda nedošlo k jeho poškození.

Ohnutý nebo poškozený nůž neopravujte, ale nahraďte ho novým.

Používejte pouze originální náhradní nůž TORO, který je navržen speciálně pro tuto sekačku. Jen tak lze zaručit bezpečné použití sekačky, její výkonnost a životnost nože.

Tupý nůž naostřete.
Z bezpečnostních důvodů lze nůž ostřit pouze k úrovni kontrolních značek (Obr. 27).

Pokud se nůž používá příliš dlouhou dobu, dochází vlivem opotřebení ke změně průřezu nože.
Následkem může být zlomení nože a odmrštění jeho úlomků. Včas nahraďte opotřebovaný nůž novým.

Používejte pouze správné řezné nože dodávané firmou TORO.

© 1998 by The Toro Company

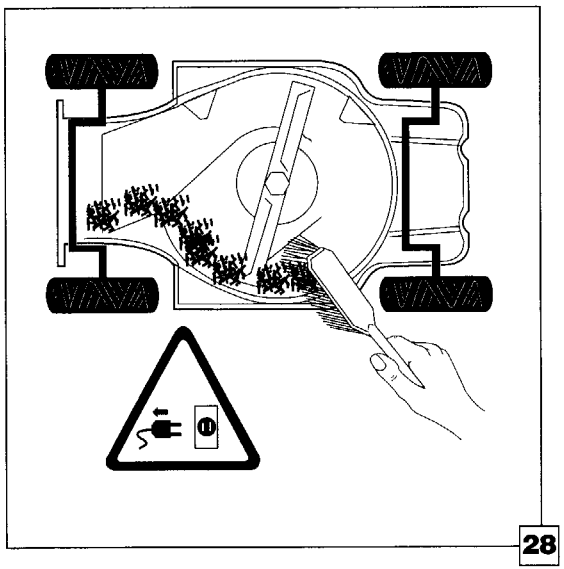

28

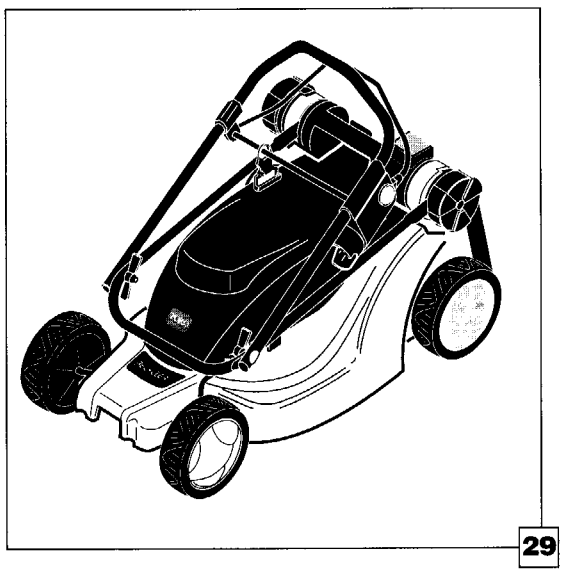

29

5.2 Vyčištění sekačky

Před čištěním sekačky zastavte motor, počkejte, až doběhne nůž, a odpojte sekačku od síťové zásuvky. Nebezpečí úrazu!

K mytí sekačky nepoužívejte proud vody. Nebezpečí zničení motoru!

Hadrem zbavte vrchní část sekačky nečistot a zbytků posekané travní hmoty.
Položte sekačku na bok a vyčistěte vnitřek krytu sekačky (Obr. 28).

5.3 Posezónní uložení sekačky

Sekačku odpojte od síťové zásuvky a od prodlužovacího kabelu.

Vyčistěte sekačku.
Zkontrolujte všechny šrouby, matice a svorníky.
Vyměňte poškozené díly.

Používejte pouze originální náhradní díly TORO resp. opravu svěřte pouze autorizovanému servisu TORO.

Sekačku uložte na bezpečném, čistém a suchém místě.
Rukojeť je výhodné složit tak, aby prostor pro skladování byl co nejmenší (Obr. 29).

Dbejte na to, aby nedošlo k sevření kabelu.

© 1998 by The Toro Company

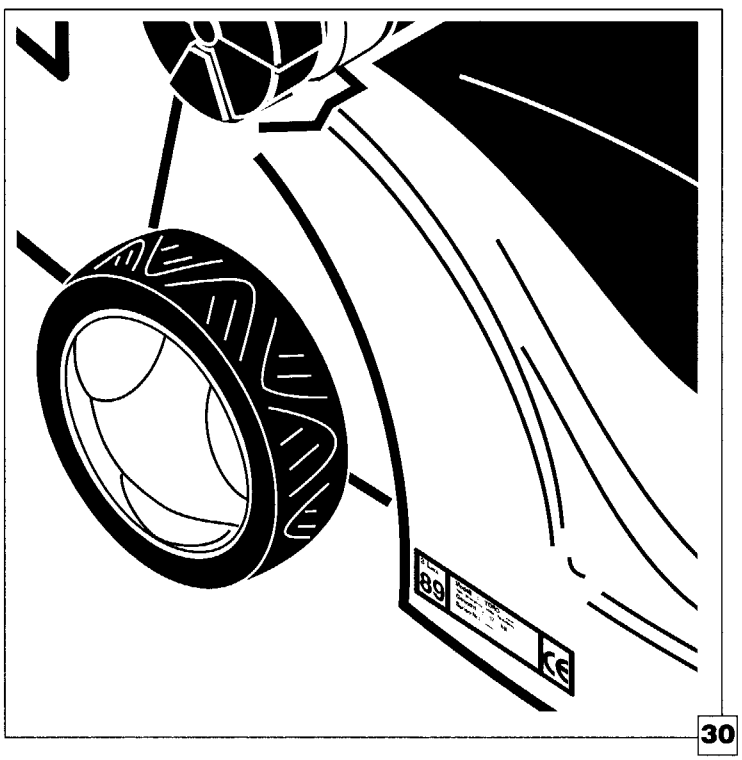

30

6 Náhradní díly a zjišťování závad

6.1 Jak objednávat náhradní díly
6.2 Servis
6.3 Zjišťování závad

6.1 Jak objednávat náhradní díly

Při opravách používejte pouze originální náhradní díly TORO. **Pouze tímto způsobem lze zaručit bezpečný provoz stroje, bezpečnost Vaši a bezpečnost třetích osob.**

Na výrobním štítku stroje naleznete jeho typ a výrobní číslo (Obr. 30).
Na obě čísla se odvolávejte při případném kontaktu s Vaším prodejcem nebo s autorizovaným servisem. Jen tak získáte správné informace.

Pro Vaši rychlou orientaci je výhodné poznamenat si tato čísla:

Typ:

Výrobní číslo:

Znalost obou těchto čísel urychlí vyřízení Vaší žádosti o náhradní díly u autorizovaného servisu.

6.2 Servis

Servis v České republice a na Slovensku provádí firma Mountfield ve svých prodejnách a přes své dealery.

© 1998 by The Toro Company

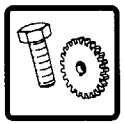

TORO

ZJIŠŤOVÁNÍ ZÁVAD

Závada	Možná příčina	Řešení
Motor nestartuje	1. Přívodní síťový kabel není zapojen nebo je zapojen špatně.	1. Připojte kabel do zásuvky.
	2. Vadný motor.	2. Spojte se s autorizovaným servisem TORO.
	3. Nefunkční síťová zásuvka (pojistka, jistič)	3. Zkontrolujte zásuvkový obvod.
	4. Uvnitř krytu sekačky je příliš mnoho travních zbytků.	4. Odpojte sekačku od sítě. Vyčistěte kryt sekačky.
Doběh motoru je delší než 3 vteřiny.	1. Vadná doběhová brzda motoru.	1. Spojte se s autorizovaným servisem TORO.
Motor vibruje nebo běží nepravidelně.	1. Uvolněný šroub nože.	1. Šroub nože dotáhněte kroutícím momentem 15 Nm.
	2. Špatně vyvážený nůž.	2. Demontujte nůž a zkontrolujte jeho vyvážení, popř. kontaktujte servis TORO.
Motor zastavuje během práce.	1. Nadměrné zatížení motoru.	1. Zvětšete výšku sekání. Při sekání postupujte pomaleji.

© 1998 by The Toro Company



7 Zásady péče o trávník

7.1 Jaro
7.2 Léto
7.3 Podzim
7.4 Zima

7.1 Jaro

Čištění: První sekání a čištění trávníku by mělo být provedeno asi 2 až 3 týdny před začátkem růstu trávy. Výšku sečení přitom nastavte tak, aby z trávy bylo odseknuto přibližně 1,5 cm. Před tím je nutné projít trávník a vysbírat všechny předměty, které do trávníku nepatří (např. kameny, rozbité sklo, dráty apod.).

Kypření: Trávník by měl být ošetřen mechanickým kypřičem. Tím umožníte vzduchu, vodě a hnojivu lepší přístup dovnitř trávníku, což prospívá kořenovému systému.

Hnojení: Počátkem jara je vhodné trávník hnojit. K tomu účelu se nejlépe hodí speciální tekutá hnojiva. Hnojení pak opakujte podle Vašich požadavků na vzhled trávníku. Kdo chce mít trávník hustý a krásně zelený až do zimy, musí hnojit ještě na konci léta. V každém případě je vhodné aplikovat hnojivo krátce po zálivce (po dešti nebo po umělé závlaze). Tímto zajistíte, aby se hnojivo dostalo až ke kořenům a nezůstalo jen na povrchu, a nebylo spláchnuto přívalem vody mimo trávník. Není dobré hnojit bezprostředně po sekání - hnojení by mělo být prováděno několik dní před nebo několik dní po sekání. Je třeba si uvědomit, že každé pohnojení vede k hustšímu, ale i rychlejšímu růstu trávy. Abyste trávníku zachovali vhodné podmínky růstu, měli byste sekat častěji. Je velkou chybou sekat vysokou trávu na nízko. Zvláště v suchém období to způsobuje hnědnutí trávníku (pak je to mylně přisuzováno použitému hnojivu).

Zalévání: Dostatečné zalévání je velice důležitá podmínka správného pěstování trávníku. Hluboká zálivka podporuje růst kořenového systému do větších hloubek. Časté a povrchní zalévání vede k povrchovému kořenění trávy, což umožňuje růst plevelů.

Sekání: Časté sekání je důležité pro zdraví trávníku. Nejlépe je sekat tak často, aby se sekala nejvýše 1/3 délky stébel. Řídké nebo nově založené trávníky by měli být sekány na 3,5 cm výšky. Takto by měl být trávník sekán po dobu asi 4 nebo 5 týdnů, dokud nezhoustne a nerozroste se jeho kořenový systém.

Chemické ošetřování: Specializovaní prodejci nabízejí množství chemických prostředků k ošetření trávníků, ničení plevelů apod. Výrobce ve svých pokynech uvádí, kdy je vhodné přípravek aplikovat, jak často, jaké jsou vlivy na životní prostředí atd. Je velice důležité řídit se těmito pokyny.

Setí a dosévání: Ačkoliv podzim je nejvhodnější dobou pro zakládání trávníků, můžete trávník sít nebo dosévat i na jaře.

7.2 Léto

Sekání: Během horkých letních dní nesekejte trávník příliš nízko, protože pak dochází k rychlému vysychání. Sekáním s použitím sběracího koše omezujete růst plevelů a odstraňujte semena plevelů a jiných nevhodných rostlin.

Kypření: Kypření je vhodné provádět v závislosti na kondici trávníku čas od času, zvláště je-li suché léto a je potřeba dostat živiny a závlahu co nejhlouběji.

Zalévání: Během letních měsíců je nedostatek vláhy velice běžným problémem. První známkou je vadnoucí tráva. V této době je vhodné provádět hlubokou zálivku. K tomu jsou vhodné zavlažovací systémy, které mohou pracovat v noci, tj. v době, kdy jsou nižší teploty a menší vypařování a tím i vyšší účinek zalévání. Firma TORO se zabývá zavlažovacími systémy, které lze ukrýt pod povrch trávníku a které mohou pracovat plně automaticky.

7.3 Podzim

Sekání: Na podzim sekejte podle stejných pravidel, jako v létě. Sekejte tak dlouho, dokud tráva přirůstá. Jakmile začne padat listí, je vhodné sekat s použitím sběracího koše. Listí je tak lehce posekáno, sebráno a připraveno tak pro kompostování.

Zásady zpracování napadaného listí: Při zpracovávání napadaného listí můžete využít také technologii Recycler. Pokud chcete skladovat listí v plastových pytlích, pak tím, že listí posekáte a seberete do koše, snížíte počet pytlů, které budete potřebovat. Pokud budete sekat listí tímto způsobem, část posečené hmoty bude zapravena do trávníku, kde poslouží jako hnojivo.

- Před sekáním se přesvědčte, že je většina listí suchá.
- Před ukončením sekání systémem Recycler se přesvědčte že přibližně 50% plochy trávníku je vidět (zbytek je pokryt posekanou hmotou).
- Pak pomalu sekejte s použitím sběracího koše, aby se zbývající posekaná hmota velmi jemně nasekala a dostala do koše.
- Rozsekáte-li hodně dubového listí, tak bude třeba na jaře přidat do trávníku vápno, které neutralizuje kyselinu listovou.

Zalévání: Pravidelná závlaha je stejně důležitá jako v létě. Pokud se tedy na podzim vyskytne delší období sucha, je nutné trávník zalévat.

Setí a dosévání: Podzim je nejvhodnější období pro zakládání nových trávníků nebo dosévání trávníků.

7.4 Zima

Příprava trávníku na zimu: Kdo chce mít zdravý, hustý a krásný trávník, měl by jej asi tak jednou za tři roky pokrýt kompostem nebo humózní zeminou těsně před příchodem zimy. Jemně rozmetejte humózní zeminu a hráběmi ji zapravte do trávníku.

© 1998 by The Toro Company



95-6706