Form No. 3412-210 Rev C

GeoLink® Finishingsæt til sprøjtesystem

Multi Pro® 5800-plænesprøjte med serienummer 314999999 og tidligere

Modelnr. 131-7262

Monteringsvejledning

GeoLink™-sprøjtesystemsættet er et redskab til et plænesprøjtekøretøj, som er beregnet til brug af professionelle, ansatte operatører til kommercielle anvendelser. Det er primært designet til sprøjtning af velholdte plæner i parker, på golfbaner, på sportsbaner og i kommercielle områder.

Besøg Toro direkte på www.Toro.com for at få materialer om produktsikkerhed og oplæring i betjening, oplysninger om tilbehør, hjælp til at finde en forhandler eller for at registrere dit produkt.

Sikkerhed

⚠ ADVARSEL

De kemiske stoffer, der bruges i sprøjtesystemet, kan være farlige og giftige for dig, omkringstående, dyr, planter, jord og anden ejendom.

- **Læs de anvendte kemikaliers advarselsetiketter og sikkerhedsdatablade, følg dem nøje, og beskyt dig selv i henhold til kemikalieproducentens anbefalinger. Brug f.eks. passende personbeskyttelsesudstyr, herunder ansigtsmaske, briller, handsker og andet udstyr, der kan beskytte dig mod kontakt med et kemikalie.**
- **Det kan være, at der anvendes mere end 1 kemikalie, og oplysningerne for hvert kemikalie skal vurderes.**
- **Afslå at betjene eller arbejde på sprøjten, hvis sådanne oplysninger ikke er tilgængelige.**
- **Før der udføres arbejde på et sprøjtesystem, skal maskinen rengøres, og det skal sikres, at sprøjtesystemet er blevet skyllet tre gange og neutraliseret i henhold til kemikalieproducentens(-ernes) anbefalinger, og at alle ventiler har gennemgået tre cyklusser.**
- **Kontroller, at der er tilstrækkeligt med rent vand og sæbe i nærheden, og vask omgående de områder, hvor du har været i kontakt med kemikalier.**

© 2019—The Toro® Company
8111 Lyndale Avenue South
Bloomington, MN 55420

Registrer dit produkt på www.Toro.com.

CE

Oversættelse af original (DA)
Trykt i USA
Alle rettigheder forbeholdes

3412-210 C

Montering

Løsdele

Brug skemaet herunder til at kontrollere, at alle dele er blevet leveret.

Fremgangsmåde	Beskrivelse	Antal	Anvendelse
1	Kræver ingen dele	–	Klargøring til montering af sættet.
2	Kræver ingen dele	–	Fjern det valgfrie Pro Control XP-sprøjtesystem.
3	Kræver ingen dele	–	Frakobling af det bageste ledningsnet fra ekstraudstyret.
4	Kontaktprop (elektrisk slangetromlesæt – Toro-delnr. 99-7420) Kontaktprop (drejeslangetromlesæt – Toro-delnr. 99-7420)	2 1	Frakobl det valgfri håndholdte sprøjtestavsæt eller det elektriske slangetromlesæt.
5	Kontaktprop (drejeslangetromlesæt – Toro-delnr. 99-7420)	1	Frakobl det valgfri drejeslangetrom-lesæt.
6	Rørsamling – Toro-delnr. 114-9553 Kabelbånd	2 8	Frakobl det valgfri skummarkørsæt.
7	Kræver ingen dele	–	Frakobling af det ultrasoniske bomsæt.
8	Kræver ingen dele	–	Frakobl det valgfri sæt til forblanding af kemikalier.
9	Kræver ingen dele	–	Frakobl det valgfrie EU-overensstem-melsessæt.
10	Kræver ingen dele	–	Afmonter midtersektionens dæksel (11 dyser) på det valgfri bomafdækningssæt.
11	Kræver ingen dele	–	Frakobling af tryksensorrøret til instrumentpanelets måler (til maskiner uden et valgfrit slangetromlesæt).
12	Kræver ingen dele	–	Afmontering af understellets afskærmning.
13	Bageste ledningsnet	1	Afmontering af maskinens bageste ledningsnet.
14	Kabelbånd Kontaktprop	1 1	Afmontering af ratestyringskontakten.
15	Kræver ingen dele	–	Fjernelse af bomsektionsventilerne og omrøringsventilen.
16	Kabelbånd	1	Afmontering af bomsektionerne.
17	Bageste ledningsnet Kabelbånd	1 5	Montering af det bageste ledningsnet på maskinen.
18	Kræver ingen dele	–	Afmonter manifolden til 3-bomsektionssystemet.
19	Manifoldbeslag (10-ventilsystem)	1	Montering af manifoldbeslaget til 10-ventilsystemet.

Fremgangsmåde	Beskrivelse	Antal	Anvendelse
20	Slange (1 x 41 tommer) Forsyningsslange (1 x 23-1/8 tomme) og lige fitting med modhager Omrøringsomløbsslange (1 x 10 tommer) og 90°-fitting med modhager	1 1 1	Montering af slangerne på venstre side af manifoldbeslaget.
21	Kræver ingen dele	–	Montering af det bageste ledningsnet.
22	Udvendig midtersektions afstiverstel (venstre – lang) Midtersektion afstiverstel (midt – kort) Udvendig midtersektions afstiverstel (højre – lang) Flangehovedmaskinskrue (⅜" x 1") Flangelåsemøtrik (⅜") Nedre holderenhed	1 1 1 4 1	Klargør den nye midterbomsektion.
23	Kræver ingen dele	–	Monter den nye midterbomsektion.
24	Gennemstrømningsmåler Flangeklemme 76 mm Pakning (2-1/4 tommer, udvendig diameter) Reduktionsadapter Flangeklemme 51 mm Pakning (1-5/16 tomme, udvendig diameter) Modhageflange-fitting (1 tomme) Slange (1 x 7-1/4 tomme) Slangeklemme Tryktransducer og manifold Slange (1 x 8-1/2 tomme) R-klemme Flangehovedbolt (5/16" x ¾") Flangelåsemøtrik (5/16 tomme)	1 2 2 2 1 1 1 1 4 1 1 1 1 1	Montering af gennemstrømningsmåler og tryktransducer
25	Hydraulikslange (1/4 x 24-3/4 tomme)	4	Samling af bomløftecylinderne.
26	Nylonflangebøsning	4	Monter de ydre bomsektioner.
27	Forsyningsslange – 279 cm Forsyningsslange – 234 cm Forsyningsslange – 188 cm Forsyningsslange – 81 cm	2 2 4 2	Monter sprøjtedyseslangerne.
28	Kræver ingen dele	–	Tilslutning af tryksensorrøret til instrumentpanelets måler.

Fremgangsmåde	Beskrivelse	Antal	Anvendelse
29	Navigationsmodtager – GeoLink-præcisionssprøjtesæt (model 41623)	1	Montering af navigationsmodtageren.
	Modtagerbeslag	1	
	Bøjleskrue	2	
	RTK-antennebeslag (valgfrit CDMA RTK-korrektionsmodemsæt eller GSM RTK-korrektionsmodemsæt)	1	
	Flangelåsemøtrik (3/8 tomme)	4	
	Sekskantbolt (5 x 16 mm)	3	
	Spændeskive (5 mm)	3	
	Mobilantenne (valgfrit CDMA RTK-korrektionsmodemsæt eller GSM RTK-korrektionsmodemsæt)	1	
	Koaksialkabel (valgfrit CDMA RTK-korrektionsmodemsæt eller GSM RTK-korrektionsmodemsæt)	1	
	Seriemærkat (del af sæt til X25 eller X30 GeoLink-præcisionssprøjtesystemerne)	1	
30	Sprøjtemonitor – GeoLink-præcisionssprøjtesæt 41623	1	Montering af sprøjtemonitoren.
	Displayafdækning	1	
	Kuglebeslag – GeoLink-præcisionssprøjtesæt 41623	1	
	Monitorarm – GeoLink-præcisionssprøjtesæt 41623	1	
	Forstærkningsplade	1	
	Flangehovedbolt (1/4 x 1-1/2 tommer)	4	
	Flangelåsemøtrik (1/4 tomme)	4	
31	Sprøjtestyreenhed – GeoLink-præcisionssprøjtesæt 41623	1	Montering af sprøjtestyreenheden, og tilslut det bageste ledningsnet.
	Bolt (4 x 10 mm)	4	
	Flangelåsemøtrik (4)	4	
32	Dataledningsnet (navigationssystem) – GeoLink-præcisionssprøjtesæt (model 41623)	1	Montering af ledningsnettet til navigationskomponenterne.
	Ledningsnet (navigationssystem) – GeoLink-præcisionssprøjtesæt (model 41623)	1	
	Kabelbånd	5	
33	Kræver ingen dele	–	Montering af understellets afskærmning.
34	90°-knærør med sideport (Toro-delnr. 131-3726)	1	Tilslut det valgfri håndholdte sprøjtestavssæt, det elektriske slangetromlesæt eller det drejelige slangetromlesæt..
	Flangeklemme og pakning (Toro-delnr. 127-9829)	1	
	Afbryderventil (Toro-delnr. 130-7321)	1	

Fremgangsmåde	Beskrivelse	Antal	Anvendelse
35	Ledningsnet – valgfrit skummarkørfinishingsæt 130-8292	1	Tilslut det valgfri skummarkørsæt.
	Kabelbånd – valgfrit skummarkørfinishingsæt 130-8292	5	
	Relæ – valgfrit skummarkørfinishingsæt 130-8292	1	
	Flangehovedbolt (nr. 10-24 x 1/2 tomme) – skummarkørfinishingsæt 130-8292	1	
	Låsemøtrik (nr. 10-24 – valgfrit skummarkørfinishingsæt 130-8292)	1	
	Hjælpesikringsblok – Toro-delnr. 92-2641	1	
	Sikring (15 A – valgfrit skummarkørfinishingsæt 130-8292)	1	
	Flangehovedbolte (6 x 12 mm) – valgfrit skummarkørfinishingsæt 130-8292	4	
	Monteringsbeslag (skumkontrol-kontakt) – valgfrit skummarkørfinishingsæt 130-8292	1	
	3-position-pladekontakt (skumkontrol-kontakt) – valgfrit skummarkørfinishingsæt 130-8292	1	
	Vippekontakt med 2 positioner (kontakt til at slå kompressor til/fra)– valgfrit skummarkørfinishingsæt 130-8292	1	
36	Væskeafbryderventil – Toro-delnr. 130-7324	1	Tilslut det valgfrie sæt til forblanding af kemikalier.
	Holder – Toro-delnr. 131-0235	2	
	Beslag (væskeafbryderventil) – Toro-delnr. 131-3725-03	1	
	Flangelåsemøtrik (1/4 tomme, rustfrit stål) – Toro-delnr. 119-6897	2	
	Trykaflastningsslange 25 x 273 mm – Toro-delnr. 131-9647	1	
	Forsyningsslange 25 x 470 mm – Toro-delnr. 131-9648	1	
	Omrøringsomløbsslange 25 x 305 mm – Toro-delnr. 131-9649	1	
	90°-fitting med modhager 25 mm – Toro-delnr. 131-3727	1	
	Drænslange 25 x 1587 mm – Toro-delnr. 117-7957	1	
37	Kræver ingen dele	–	Frakobl det valgfrie EU-overensstemmelsessæt.

Fremgangsmåde	Beskrivelse	Antal	Anvendelse
38	Afdækningsudvidelse (12 dyser – Toro-delnr. 120-0621) Popnitte (Toro-delnr. 114439) Støttebeslag (midtersektionens dæksel – Toro-delnr. 131–3703–03) Klemmemøtrik (Toro-delnr. 94-2413) Flangehovedbolt (3/8 x 1-1/4 tomme – Toro-delnr. 110-5050) Flangelåsemøtrik (3/8 tomme – Toro-delnr. 104-8301) Dækselstrop (Toro-delnr. 120-0629) Flangehovedbolt (5/16 x 1-1/4 tomme – Toro-delnr. 323-36)	1 22 4 4 16 16 2 4	Monter det valgfri bomafdækningssæt.
39	Kræver ingen dele	–	Tilslut det valgfri tankskyllesæt.
40	Remspændebeslag Generator (60 A) Møtrik (10 mm) Generatorens adapterledningsnet	1 1 1 1	Udskiftning af generatoren.
41	Kræver ingen dele	–	Gennemfør monteringen af GeoLink-finishingsættet til sprøjtesystemet.

Bemærk: Maskinens venstre og højre side er som set fra den normale betjeningsposition.

1

Klargøring til montering af sættet

Kræver ingen dele

Forberedelse af sprøjtetanken og den valgfri skylletank

1. Parker maskinen på en plan flade.
2. Aktiver parkeringsbremsen.
3. Udvid venstre og højre bomsektion til vandret position.
4. Rengør sprøjten; se Rengøring af sprøjten i maskinens *betjeningsvejledning*.

   Vigtigt: **Tøm sprøjtetanken helt, før du monterer finishingsættet til GeoLink-sprøjtesystemet.**
5. **For maskiner med det valgfri tankskyllesæt skal følgende udføres:**

   A. Pump vandet fra skylletanken ind i sprøjtetanken. Se Betjening af skyllesættet i *monteringsvejledningen* til tankskyllesættet.

   B. Tøm sprøjtetanken for vand; se Rengøring af sprøjten i maskinens *betjeningsvejledning*

   C. Fjern de to bolte (3/8 x 2-3/4 tomme), to flangelåsemøtrikker (3/8 tomme) og fire spændeskiver (3/8 tomme), der holder remmene til skylletanken fast på manifoldbeslaget (Figur 1).

      Bemærk: Gem boltene, møtrikkerne og spændeskiverne til montering i 19 Montering af manifoldbeslaget til 10-ventilsystemet (side 45).

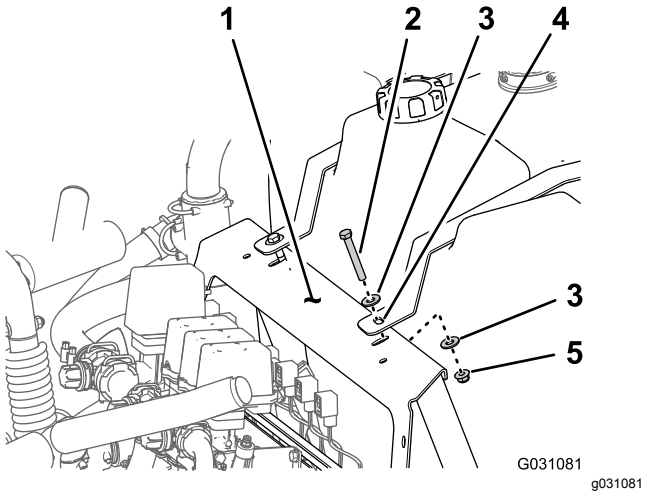

Figur 1

1. Manifoldbeslag
2. Flangelåsemøtrik (3/8 tomme)
3. Spændeskive (3/8 tomme)
4. Skylletankens rem
5. Bolt (3/8 x 2-3/4 tomme)

D. Fastgør skylletanken til sprøjtetanken med et stykke line.

E. Sluk for motoren, og tag nøglen ud.

Afbrydelse af batteriet

⚠ ADVARSEL

Elektriske gnister kan få batterigasserne til at eksplodere og medføre personskade.

Forkert batterikabelføring kan forårsage gnister og beskadige sprøjten og kablerne.

- **Frakobl altid batteriets (sorte) minuskabel, før du frakobler det (røde) pluskabel.**
- **Tilslut altid batteriets røde pluskabel, før du tilslutter det sorte minuskabel.**

Batteripoler eller metalværktøj kan kortslutte mod metalsprøjtedele og forårsage gnister.

- **Når du fjerner eller monterer batteriet, må batteripolerne ikke få kontakt med metaldele på sprøjten.**
- **Lad ikke metalværktøjer kortslutte mellem batteripolerne og sprøjtens metaldele.**
- **Lad altid batteristroppen sidde på plads for at beskytte og fastgøre batteriet.**

1. Afmonter batteridækslet, og frakobl det negative (sort – jord) kabel fra batteriets pol (Figur 2 og Figur 3).

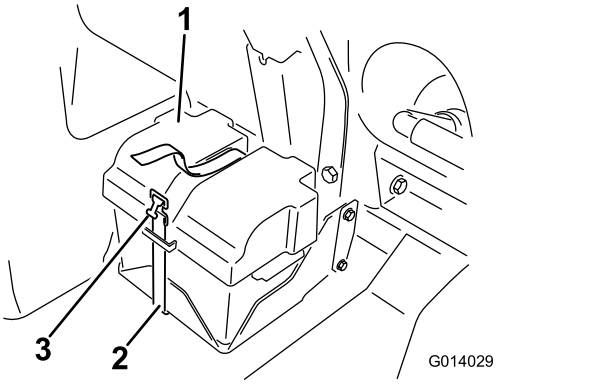

Figur 2

1. Batteridæksel
2. Strop
3. Spænde

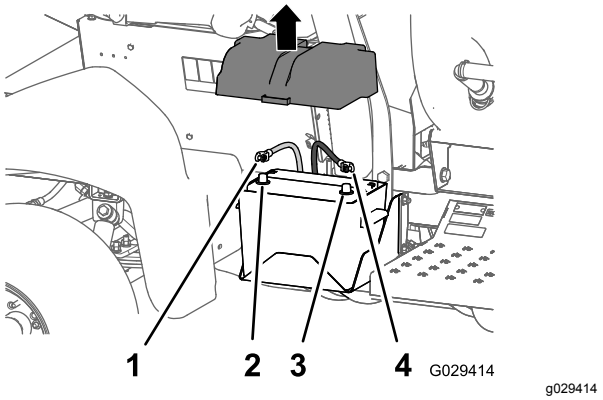

Figur 3

1. Positivt batterikabel
2. Batteriets pluspol
3. Batteriets minuspol
4. Negativt batterikabel

2. Tag det røde positive kabel af batteriets pol (Figur 3).
3. Vip begge sæder fremad, og fastgør dem ved at flytte støttepindene i låsene i enden af rillerne på midterkonsollens bund.
4. Lad motoren køle helt af.

2

Afmontering af det valgfri Pro Control XP-sprøjtesystem

Kræver ingen dele

Frakobling af gennemstrømnings-målerens ledningsnet

På maskinens bagside – fjern konnektoren med 3 sokler på maskinens ledningsnet fra konnektoren med 3 ben på gennemstrømningsmålerens ledningsnet (Figur 4).

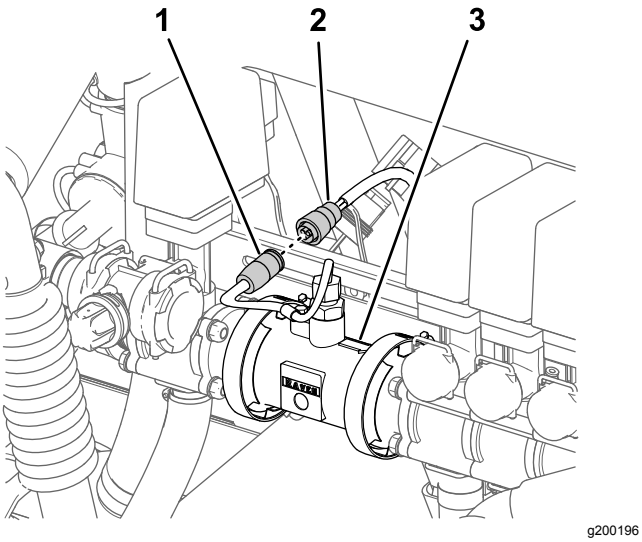

Figur 4

1. Konnektor med 3 ben (gennemstrømningsmåler-ledningsnet)
2. 3-sokkelkonnektor (maskinens ledningsnet)
3. Gennemstrømningsmåler

Afmontering af Pro Control-konsollen

1. Forrest på Pro Control-konsollen kobles konnektoren med 3 ben på maskinens ledningsnet fra konnektoren med 3 sokler på kontrolkonsollen (Figur 5).

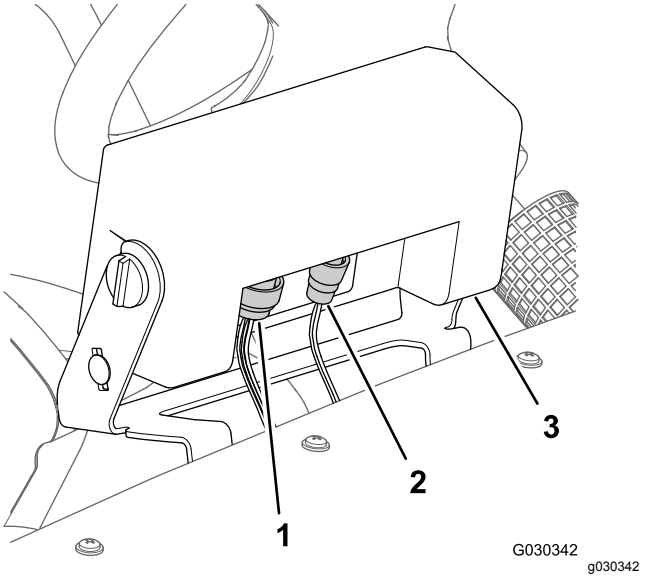

Figur 5

1. Konnektor med 16 ben (maskinens ledningsnet)
2. Konnektor med 2 ben (maskinens ledningsnet)
3. Pro Control-konsol

2. Frakobl konnektoren med 16 sokler fra konnektoren med 16 sokler på kontrolkonsollen (Figur 5).
3. Fjern skruerne på hver side af kontrolkonsollen (Figur 6).

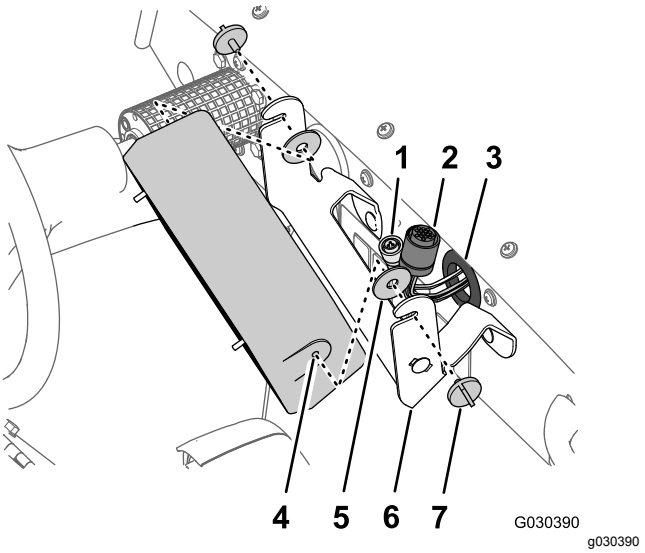

Figur 6

1. 3-sokkelkonnektor
2. 16-sokkelkonnektor
3. Krans (instrumentpanel)
4. Kontrolkonsol
5. Gummiskive
6. Støttebeslag
7. Greb

4. Fjern kontrolkonsollen og de to gummiskiver fra støttebeslaget (Figur 6).

5. Skub ledningsnet, konnektoren med 3 sokler og konnektoren med 16 sokler gennem kransen i instrumentpanelet (Figur 6).
6. Fjern de to bræddebolte (5/16 x 3/4 tomme) og to flangelåsemøtrikker (5/16 tomme), der fastgør støttebeslaget til instrumentpanelet, og fjern støttebeslaget fra maskinen (Figur 7).

   Bemærk: Du behøver ikke længere kontrolkonsollen, gummiskiverne, støttebeslaget, bræddeboltene og låsemøtrikken, som du fjernede fra maskinen.

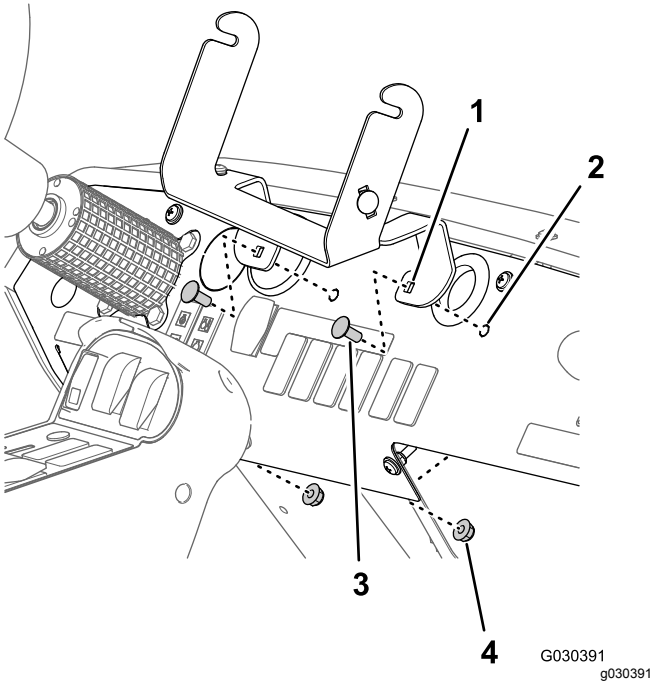

Figur 7

1. Støttebeslag
2. Instrumentpanel
3. Bræddebolt (5/16 x 3/4 tomme)
4. Flangelåsemøtrik (5/16 tomme)

3

Frakobling af bageste ledningsnet fra ekstraudstyr

Kræver ingen dele

Frakobling af det håndholdte sprøjtestavsæt eller det elektriske slangetromlesæt

Fra kontrolkassen til håndsprøjtepistolen eller den elektriske slangetromle – frakobl konnektoren med 6 ben til kontrolkassens ledningsnet fra konnektoren med 6 sokler på det bageste hovedledningsnet på maskinen (Figur 8 og Figur 9).

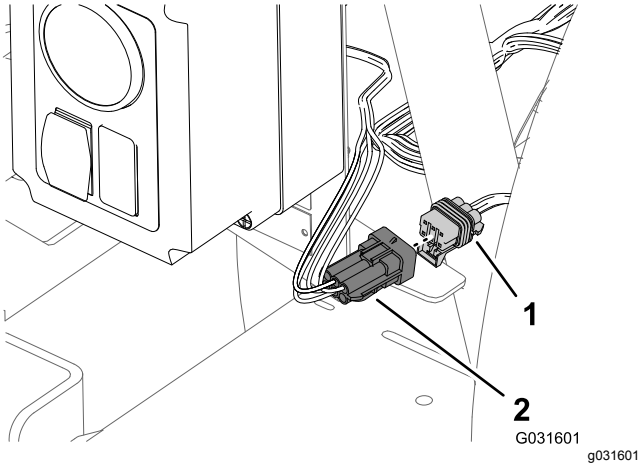

Figur 8

Kontrolkasse – håndholdt sprøjtestavsæt

1. Konnektor med 6 sokler (bageste hovedledningsnet på maskinen)
2. Konnektor med seks ben (kontrolkasses ledningsnet)

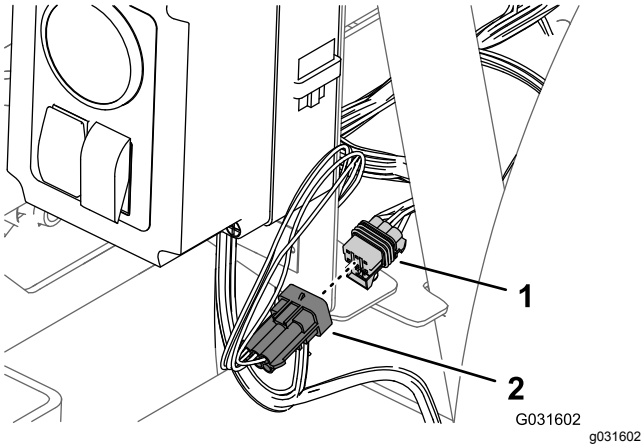

Figur 9

Kontrolkasse – elektrisk slangetromlesæt

1. Konnektor med 6 sokler (bageste hovedledningsnet på maskinen)
2. Konnektor med seks ben (kontrolkasses ledningsnet)

Frakobling af drejeslangetromlesættet

1. Bag på maskinen findes ledningsnettet til drejeslangetromlesættet bag på sprøjtetanken (Figur 10).

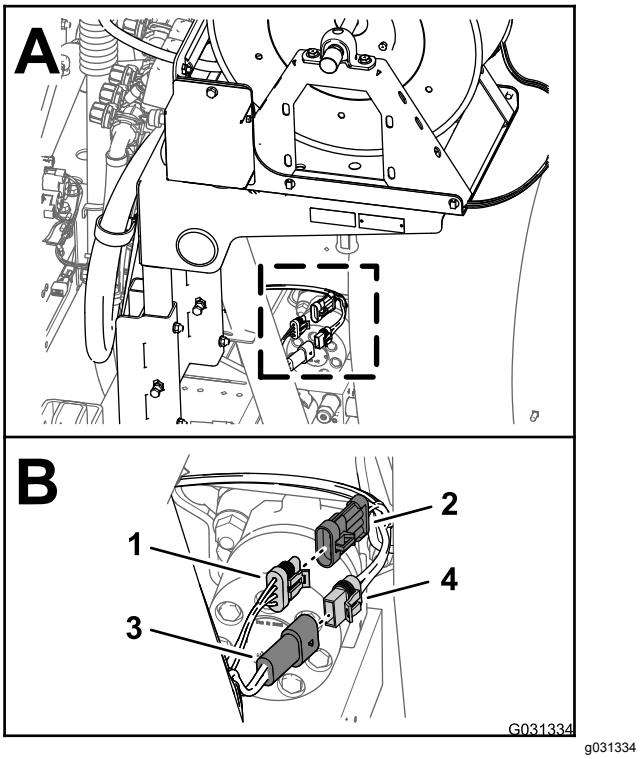

Figur 10

1. Konnektor med 3 sokler (bageste hovedledningsnet)
2. Konnektor med 3 ben (ledningsnet – elektrisk slangetromle)
3. Sokkel med 2 ben (bageste hovedledningsnet)
4. Konnektor med 2 sokler (ledningsnet – elektrisk slangetromle)

2. Kobl konnektoren med 2 sokler på ledningsnettet til den elektriske slangetromle fra konnektoren med 2 ben på det bageste hovedledningsnet (Figur 10).
3. Kobl konnektoren med 3 ben på ledningsnettet til den elektriske slangetromle fra soklen med 3 ben på det bageste hovedledningsnet (Figur 10).

Frakobling af kompressoren til skummarkørsættet

1. Bag på skummarkørtanken findes ledningsnettet ved kompressoren (Figur 11).

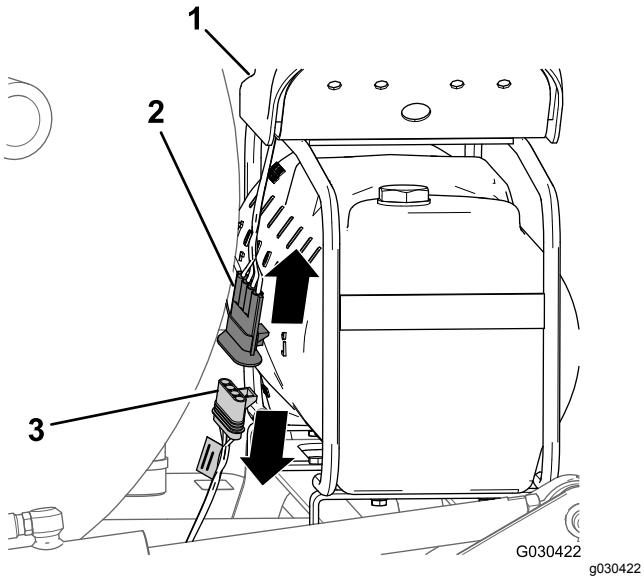

Figur 11

1. Kompressor
2. Konnektor med 4 ben (ledningsnet til kompressor)
3. Konnektor med 4 sokler (ledningsnet til finishingsæt)

2. Frakobl konnektoren med 4 ben til kompressorledningsnettet fra konnektoren med 4 sokler på maskinens bageste ledningsnet (Figur 11).

Frakobling af kontrolventilen til sættet til forblanding af kemikalier

1. På maskinens bagende skal du finde konnektoren med 3 sokler på det bageste hovedledningsnet til maskinen mærket EDUCTOR (udleder) (Figur 12).

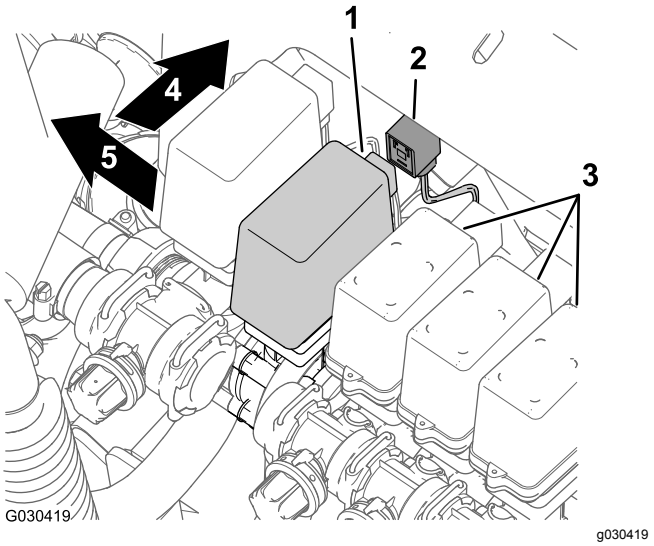

Figur 12

1. Konnektor med 3 sokler (udlederventil)
2. Udlederventil
3. Bomsektionens ventiler
4. Maskinens forende
5. Venstre

2. Fjern udlederens stik på hovedledningsnettet fra konnektoren med 3 flade ben på udlederventilen (Figur 12).

Frakobling af pumpen til tankskyllesættet

1. På bagsiden af maskinen; tryk siderne af dækslet til skyllepumpen sammen, og løft dækslet op, indtil dækslets tapper er fri af åbningerne i sadelpladen, og fjern dækslet fra maskinen (Figur 13).

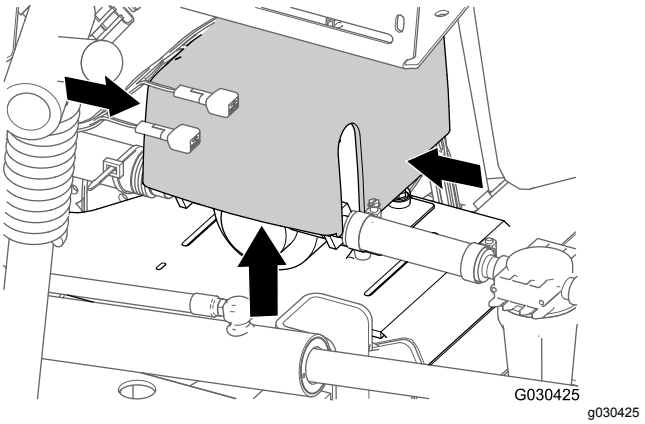

Figur 13

2. Frakobl konnektoren med 6 ben på skyllepumpens ledningsnet fra konnektoren med 6 sokler på det bageste hovedledningsnet (Figur 14).

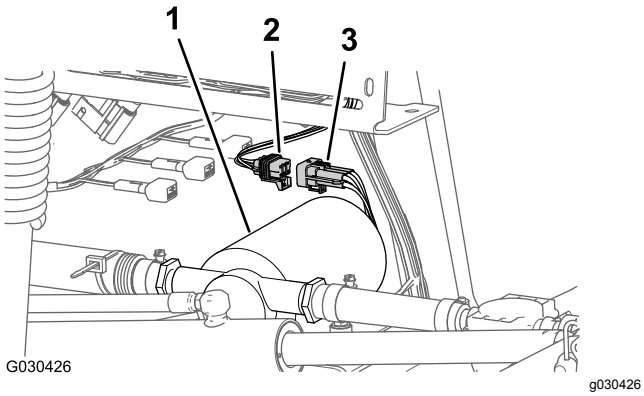

Figur 14

1. Skyllepumpe
2. Konnektor med 6 sokler (bageste hovedledningsnet)
3. Konnektor med 6 ben (skyllepumpens ledningsnet)

4

Frakobling af det valgfri håndholdte sprøjtestavssæt eller det elektriske slangetromlesæt

Dele, der skal bruges til dette trin:

2	Kontaktprop (elektrisk slangetromlesæt – Toro-delnr. 99-7420)
1	Kontaktprop (drejeslangetromlesæt – Toro-delnr. 99-7420)

Afmontering af trykregulerings- og tænd-/slukkontakten

1. På kontrolkassen til det elektriske slangetromlesæt skal du løsne de 4 dækselskruer, der fastgør dækslet til kontrolkassen, og forsigtigt trække dækslet ud (Figur 15).

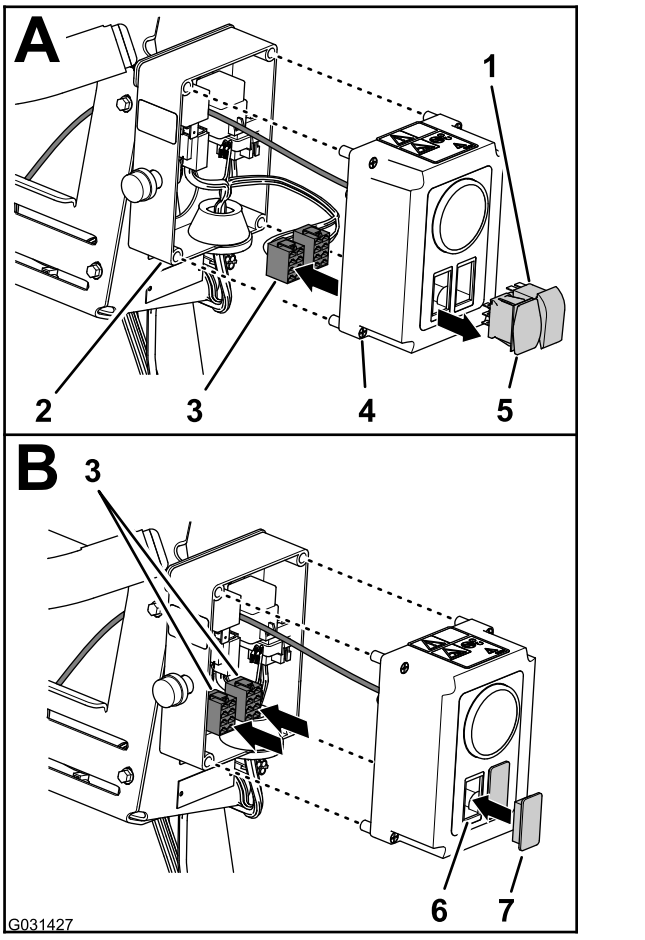

Figur 15

1. Tænd-/slukkontakt
2. Kontrolkasse
3. Konnektor med 8 sokler (kontrolkasseledningsnet)
4. Dækselskrue (kontrolkasse)
5. Trykreguleringskontakt
6. Åbning (kontrolkassens dæksel)
7. Kontaktprop

2. Fjern kontakten(-erne) fra kontrolkassen som følger:
   - **Elektrisk slangetromlesæt**
     A. Tag de to konnektorer (8 sokler) til kontrolkassens ledningsnet ud af trykreguleringskontakten og tænd/sluk-kontakten (Figur 15).
     B. Før de to konnektorer med (8 sokler) ind i kontrolkassen (Figur 15).
     C. Klem låsetapperne på de to kontakter, og tryk kontakterne ud af dækslet til kontrolkassen (Figur 15).

     Bemærk: Du skal ikke længere bruge de kontakter, du fjernede fra maskinen.
   - **Håndholdt sprøjtestavssæt**

A. Frakobl konnektorerne med 8 sokler til kontrolkassens ledningsnet fra trykreguleringskontakten (Figur 16).

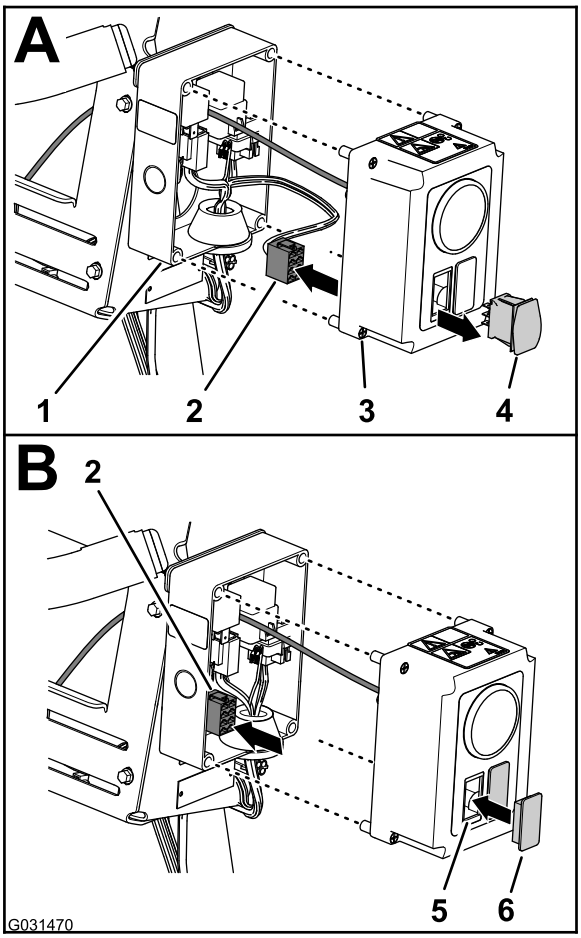

Figur 16

1. Kontrolkasse
2. Konnektor med 8 sokler (kontrolkasseledningsnet)
3. Dækselskrue (kontrolkasse)
4. Trykreguleringskontakt
5. Åbning (kontrolkassens dæksel)
6. Kontaktprop

B. Før konnektoren med 8 sokler ind i kontrolkassen (Figur 16).

C. Klem låsetapperne på kontakten, og tryk kontakten ud af dækslet til kontrolkassen (Figur 16).

Bemærk: Du skal ikke længere bruge den kontakt, du fjernede fra maskinen.

3. Ret kontaktproppen(-erne) ind efter åbningen(-erne) i dækslet, hvor du fjernede kontakterne (Figur 15 og Figur 16).
4. Sæt kontaktstikket(-ene) i dækslet, indtil proppen(-erne) klikker fast i dækslet (Figur 15 og Figur 16).
5. Ret dækslet ind efter kontrolkassen, og fastgør dækslet til kassen med de fire dækselskruer (Figur 15).

Frakobling af slanger og rør

1. På 90°-knærøret i højre side af trykreguleringsventilen til slangetromlen – tryk låsemuffen til rørkoblingen ind, og fjern tryksensorrøret til slangetromlens trykmåler (Figur 17).

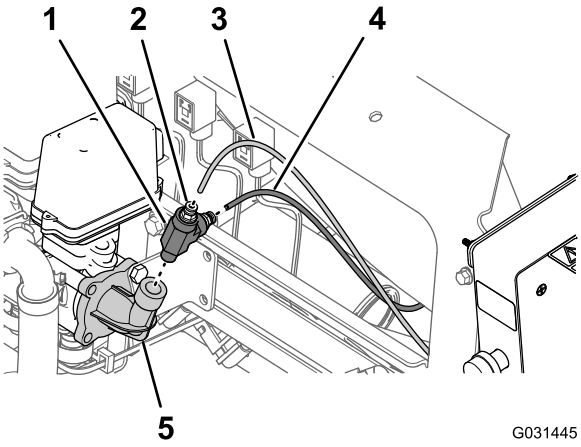

Figur 17

Elektrisk slangetromlesæt er vist; det håndholdte sprøjtestavsæt er tilsvarende

1. T-fitting
2. Låsemuffe (rørkobling)
3. Tryksensorrør (slangetromlens trykmåler)
4. Tryksensorrør (instrumentpanelets trykmåler)
5. 90° knærør (trykreguleringsventil)

2. Tryk låsemuffen til rørkoblingen ind, og fjern tryksensorrøret til trykmåleren i instrumentpanelet på maskinen (Figur 17).
3. Tag T-fittingen af 90°-knærøret til trykreguleringsventilen (Figur 17).

   Bemærk: Gem T-fittingen til montering i Montering af slangen og sensorrørene (side 86).
4. Fjern slangeklemmen, der fastgør indtagsslangen til slangetromlen til fittingen med modhager på trykreguleringsventilen (Figur 18).

   Bemærk: Gem slangeklemmen til montering i Montering af slangen og fittingerne (side 85).

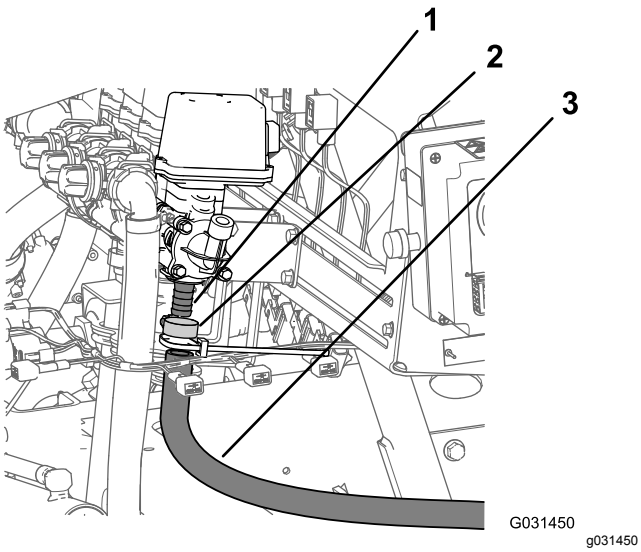

Figur 18

1. Fitting med modhager (trykreguleringsventil)
2. Slangeklemme
3. Indtagsslange (elektrisk slangetromle)

5. Fjern indtagsslangen fra slangetromlens ventil (Figur 18).

Afmontering af kontrolkassen fra manifoldbeslaget

1. Fjern de tre flangehovedbolte (1/4 x 5/8 tomme) og tre takkede flangemøtrikker (1/4 tomme), der fastgør monteringspladen til kontrolkassen på manifoldbeslaget til sprøjteventilerne (Figur 19).

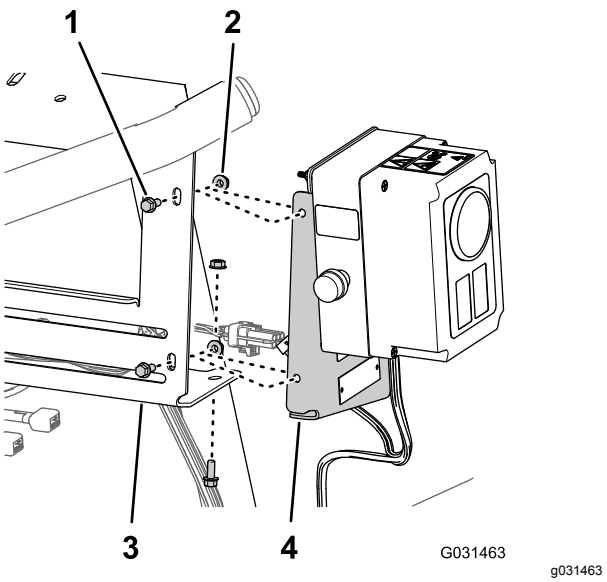

Figur 19

Elektrisk slangetromlesæt er vist; det håndholdte sprøjtestavsæt er tilsvarende

1. Flangehovedbolte (1/4 x 5/8 tomme)
2. Takkede flangemøtrikker (1/4 tomme)
3. Manifoldbeslag (sprøjteventil)
4. Monteringsplade (kontrolkasse)

2. Adskil monteringspladen fra manifoldbeslaget (Figur 19).
3. Løft kontrolkassen fra maskinen, og læg kassen til side.

   Bemærk: Gem alle skruer og møtrikker samt komponenter til montering i Montering af kontrolkassen til manifoldbeslaget (side 84).

5

Frakobling af det valgfri drejelige slangetromlesæt

Dele, der skal bruges til dette trin:

1	Kontaktprop (drejeslangetromlesæt – Toro-delnr. 99-7420)

Afmontering af trykregulerings-kontakten

1. Fjern de to bolte (5/16 x 3/4 tomme) og to låsemøtrikker (5/16 tomme), der fastgør kontrolkassen til tromlemonteringspladen (Figur 20).

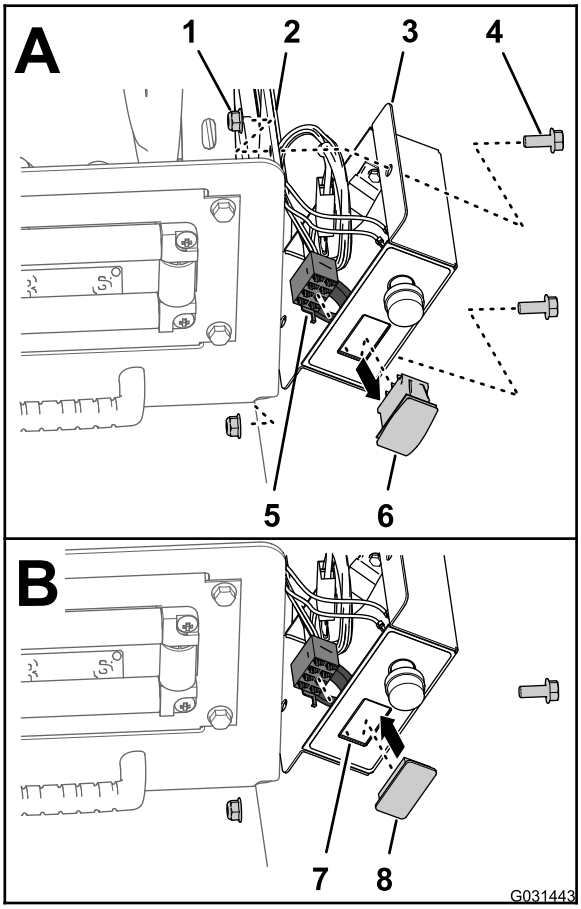

g031443

Figur 20

1. Låsemøtrik (5/16 tomme)
2. Tromlemonteringsplade
3. Kontrolkasse
4. Bolt (5/16 x 3/4 tomme)
5. Konnektor med 8 sokler (kontrolkasseledningsnet)
6. Trykreguleringskontakt
7. Åbning (kontrolkassens dæksel)
8. Kontaktprop

2. Frakobl konnektoren med 8 sokler til kontrolkassens ledningsnet fra trykreguleringens kontakt (Figur 20).
3. Før konnektoren med 8 sokler ind i kontrolkassen (Figur 20).
4. Klem låsetapperne på trykreguleringens kontakt sammen, og skub kontakten ud af kontrolkassen (Figur 20).

   Bemærk: Du skal ikke længere bruge den kontakt, du fjernede fra maskinen.
5. Juster kontaktproppen, så den passer med åbningen i kontrolkassen, hvor du har fjernet kontakten (Figur 20).
6. Sæt kontaktproppen i kontrolkassen, så den klikker på plads i dækslet (Figur 20).
7. Juster kontrolkassen, så den passer med tromlemonteringspladen (Figur 20), og fastgør kassen til pladen med de to bolte (5/16 x 3/4 tomme) og to låsemøtrikker (5/16 tomme).
8. Tilspænd boltene og møtrikkerne til et moment på 1978 til 2542 N·cm.

Frakobling af slanger og rør

1. I højre ende af trykreguleringsventilen – fjern slangeklemmen, som fastgør indtagsslangen på fittingen med modhager på kontrolventilen, og fjern slangen fra fittingen (Figur 21).

   Bemærk: Gem klemmen til montering i Montering af slangen og sensorrørene (side 86).

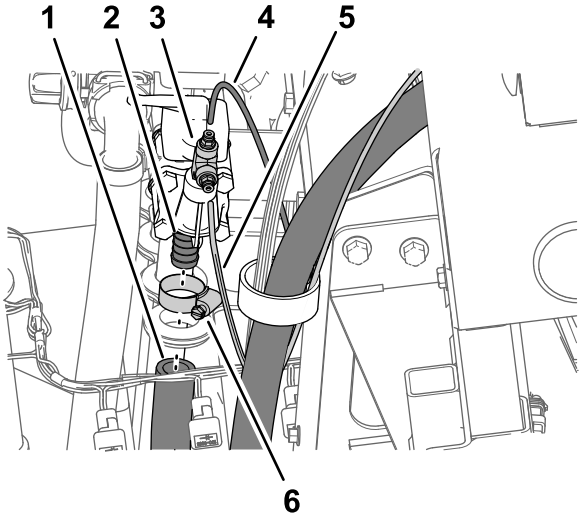

g200197

Figur 21

1. Indtagsslange (drejelig slangetromle)
2. Fitting med modhager (trykreguleringsventil)
3. Rørkobling (T-fitting)
4. Tryksensorrør (instrumentpanelets trykmåler)
5. Tryksensorrør (slangetromlens trykmåler)
6. Slangeklemme

2. Tryk låsemuffen til rørkoblingen ind, og fjern tryksensorrøret til trykmåleren i instrumentpanelet på maskinen (Figur 21).
3. Tryk låsemuffen til rørkoblingen ind, og fjern slangetromlens tryksensorrør (Figur 21).
4. Fjern T-fittingen og rørkoblingerne fra 90°-knærøret i enden af trykreguleringsventilen (Figur 21).

   Bemærk: Gem T-fittingen og rørkoblingerne til montering i Montering af slangen og sensorrørene (side 86).

Afmontering af drejeslangetromlen fra manifoldbeslaget

Løfteudstyrets kapacitet: 57 kg

1. Understøt drejeslangetromlen med løfteudstyr med den angivne kapacitet.
2. Afmonter de 2 flangehovedbolte (3/8 x 2-1/4 tommer) og 2 flangelåsemøtrikker (3/8 tomme), der fastgør det nederste stelrør på den drejelige slangetromle til monteringsbeslaget på maskinens højre stelkanal (Figur 22).

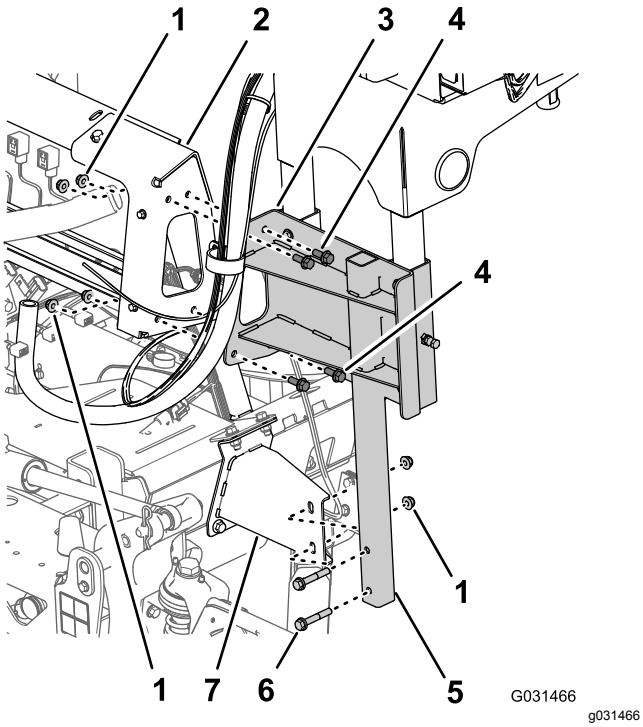

Figur 22

1. Flangelåsemøtrikker (3/8 tomme)
2. Manifoldbeslag (sprøjteventiler)
3. Støttekanal (drejelig slangetromle)
4. Flangehovedbolte (3/8 x 1 tomme)
5. Nederste stelrør (drejelig slangetromle)
6. Flangehovedbolte (3/8 x 2-1/4 tomme)
7. Monteringsbeslag (højre stelkanal på maskinen)

3. Fjern de 4 flangehovedbolte (3/8 x 1 tomme) og 4 flangelåsemøtrikker (3/8 tomme), der fastgør støttekanalen på den drejelige slangetromle til manifoldbeslaget til sprøjtens ventiler (Figur 22).
4. Løft drejeslangetromlen fra maskinen, og sæt tromlen til side.

   Bemærk: Gem alle skruer og møtrikker samt komponenter til montering i Montering af drejeslangetromlen til manifoldbeslaget (side 84).

6

Frakobling af det valgfri skummarkørsæt

Dele, der skal bruges til dette trin:

2	Rørsamling – Toro-delnr. 114-9553
8	Kabelbånd

Frakobling af væske- og luftrør fra maskinen

1. Ved kompressorens tilkoblingspanel til skummarkørsættet fastgøres et kabelbånd omkring det gennemsigtige og blå rør til højre bomsektion (Figur 23).

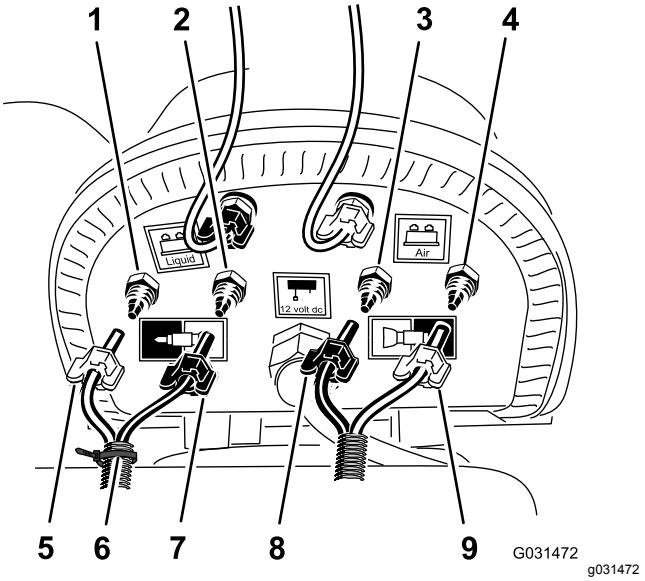

Figur 23

1. Kompressionsfitting – vand (højre bomsektion – blåt rør)
2. Kompressionsfitting – luft (højre bomsektion – gennemsigtigt rør)
3. Kompressionsfitting – vand (venstre bomsektion – blåt rør)
4. Kompressionsfitting – luft (venstre bomsektion – gennemsigtigt rør)
5. Kompressionsmøtrik – luft (højre bomsektion – blåt rør)
6. Kabelbånd
7. Kompressionsmøtrik – vand (højre bomsektion – gennemsigtigt rør)
8. Kompressionsmøtrik (venstre bomsektion – blåt rør)
9. Kompressionsmøtrik (venstre bomsektion – gennemsigtigt rør)

2. Løsn kompressionsmøtrikkerne til de 2 gennemsigtige og 2 blå rør til skumdyserne på venstre og højre bomsektion (Figur 23).
3. Fjern de 4 rør fra kompressionsfittingsene til bomsektionerne (Figur 23).
4. Ved den ydre bomsektion bruges et stykke tape til at markere de venstre væske- og luftrør til venstre bomsektion og de højre væske- og luftrør til højre bomsektion.
5. Flyt rørene til skumdyserne ved venstre og højre bomsektion bagud og gennem R-klemmen nær drejepunktet for bomsektionen (Figur 24).

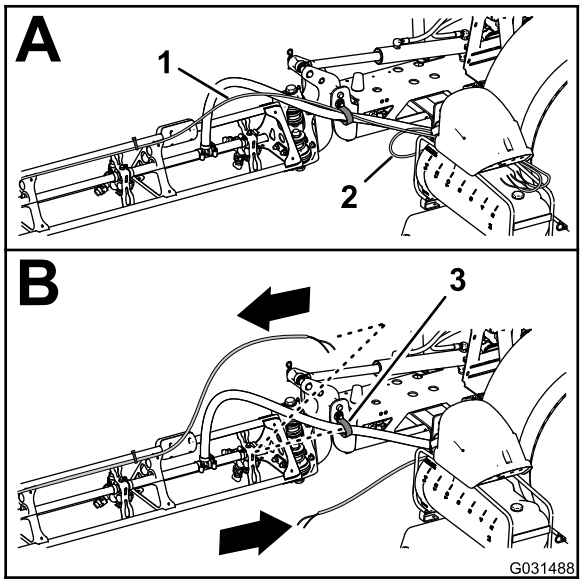

g031488

Figur 24

1. Rør – skummarkørens dyse (højre bomsektion)
2. Rør – skummarkørens dyse (venstre bomsektion)
3. R-klemme

6. Hvis maskinen har **midterbomforlængersættet** monteret, skal den frie ende af væske- og luftrørene fastgøres løst til den ydre bomsektion, og procedurerne for Klargøring af de nye rørenheder til skummarkørdyserne (side 17) og Montering af den nye rørsamling (side 18) skal springes over.

Klargøring af de nye rørenheder til skummarkørdyserne

Maskiner uden midterbomforlængersættet

1. Fjern de kabelbånd, der fastgør skummarkørsættets væske- og luftrør til den ydre bomsektion (Figur 25).

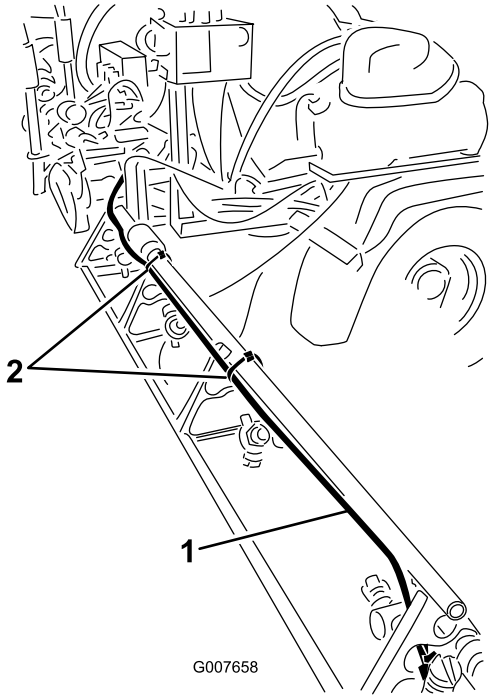

g007658

Figur 25

1. Væske- og luftrør (højre bomsektion vist)
2. Kabelbånd

2. Ved skummarkørdysen løsnes kompressionsmøtrikken, der fastgør det blå rør (vand) til skummarkørdysens blå kompressionsfitting (Figur 26).

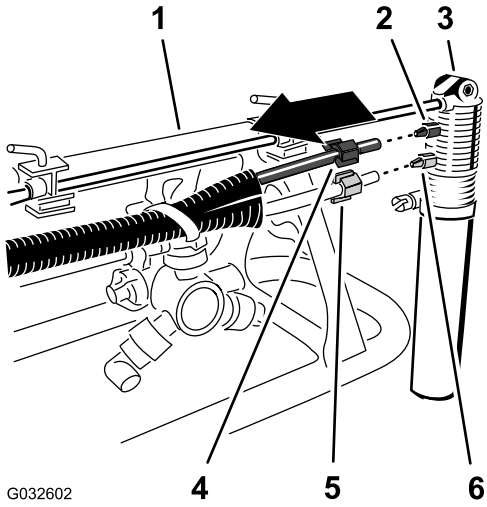

g032602

Figur 26

1. Ydre bomsektion
2. Kompressionsfitting (blå)
3. Skummarkørdyse
4. Kompressionsmøtrik (blå – blåt vandrør)
5. Kompressionsmøtrik (hvid – gennemsigtigt luftrør)
6. Kompressionsfitting (hvid)

3. Løsn kompressionsmøtrikken, der fastgør det gennemsigtige rør (luft) til den hvide

kompressionsfitting på skummarkørdysen (Figur 26).

4. Fjern væske- og luftrørene fra maskinen.
5. Fjern kompressionsmøtrikkerne for enden af rørene (Figur 26).

   Bemærk: Gem kompressionsmøtrikkerne til montering i trin 1 i Montering af den nye rørsamling (side 18).
6. Juster de gamle væske- og luftrør (Figur 27), så de passer med den nye rørsamling (Toro-delnr. 114-9553).

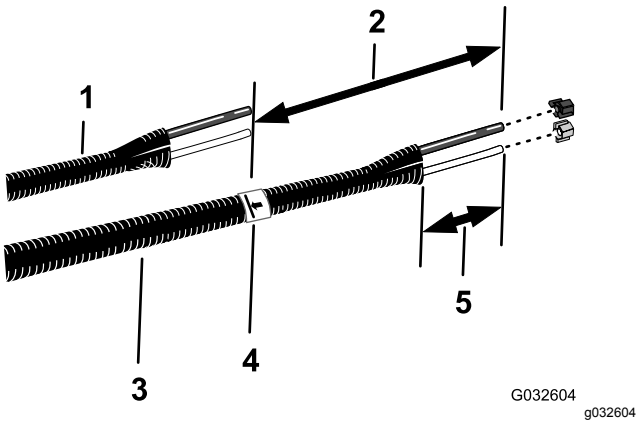

Figur 27

1. Gamle væske- og luftrør
2. 26 cm
3. Ny rørsamling – (Toro-delnr. 114-9553)
4. Tape og markering
5. 77 til 102 mm

7. Brug et stykke tape til at markere længden af de gamle væske- og luftrør på den nye rørsamling.
8. På den nye rørsamling tilføjes 26 cm længde fra det mærke, du lavede i trin 7, rørsamlingen markeres, og rørene skæres over ved det andet (længere) mærke (Figur 27).
9. Hvis de gamle væske- og luftrør er markeret med et kabelbånd, skal den nye rørsamling markeres med et kabelbånd. Ellers fortsættes til trin 10.

   Bemærk: Du skal ikke længere bruge de gamle væske- og luftrør.
10. Fjern 77 til 102 mm af beklædningen omkring hver ende af rørsamlingen (Figur 27).
11. Gentag trin 1 til 10 for væske- og luftrør på den anden side af maskinen.

Montering af den nye rørsamling

Maskiner uden midterbomforlængersættet

1. Sæt den blå kompressionsmøtrik over enderne på det blå rør og den hvide kompressionsmøtrik over det gennemsigtige rør (Figur 28).

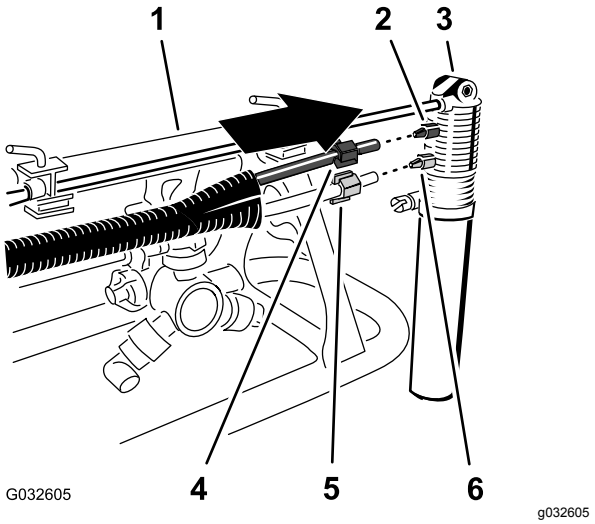

Figur 28

1. Ydre bomsektion
2. Kompressionsfitting (blå)
3. Skummarkørdyse
4. Kompressionsmøtrik (blå – blåt vandrør)
5. Kompressionsmøtrik (hvid – gennemsigtigt luftrør)
6. Kompressionsfitting (hvid)

2. Juster enden af det gennemsigtige rør med den hvide kompressionsmøtrik, så den passer med det hvide beslag på skummarkørdysen, og spænd kompressionsmøtrikken med hånden (Figur 28).
3. Juster enden af det blå rør med den blå kompressionsmøtrik, så den passer med det blå beslag på skummarkørdysen, og spænd kompressionsmøtrikken med hånden (Figur 28).
4. Før rørsamlingen langs bagsiden af den øvre støttestang på den ydre bomsektion som vist i Figur 29.

   Vigtigt: **Hvis du monterer rørsamlingen på den forkerte side af den øvre støttestang, bliver rørene klemt mellem holderen og den ydre bomsektion, når bommene er i transportposition.**

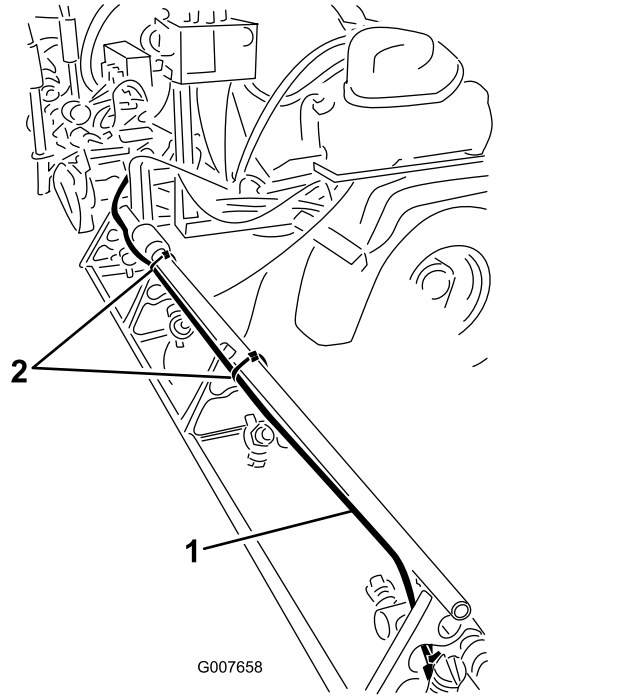

Figur 29

1. Rørsamling (højre bomsektion vist)
2. Kabelbånd

5. Fastgør rørsamlingen til hullet i dysestøtten med et kabelbånd som vist i Figur 30.

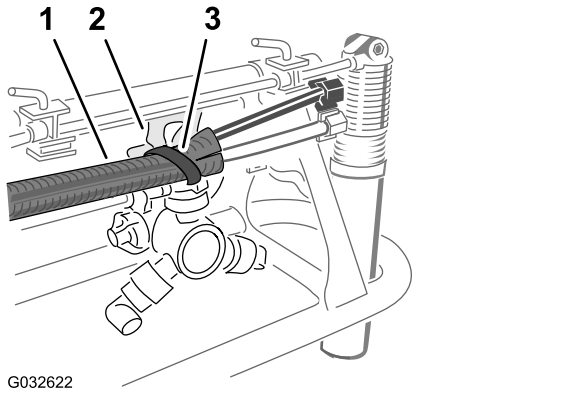

Figur 30

1. Rør
2. Dysestøtte
3. Kabelbånd

6. Fastgør røret til den ydre bomsektion med kabelbånd som vist i Figur 29.
7. Fastgør løst den frie ende af røret til den ydre bomsektion.
8. Gentag trin 1 til 6 for rørsamlingen på den anden side af maskinen.

7

Frakobling af det valgfri ultrasoniske bomsæt

Kræver ingen dele

Frakobling af ledningsnettet på løftecylindermanifolden

Valgfrit ultrasonisk bomsæt

1. Frakobl konnektoren med 2 ben på den soniske boms ledningsnet fra højre cylinderaktiveringssolenoides konnektor med to ben på løftecylindermanifolden (Figur 31).

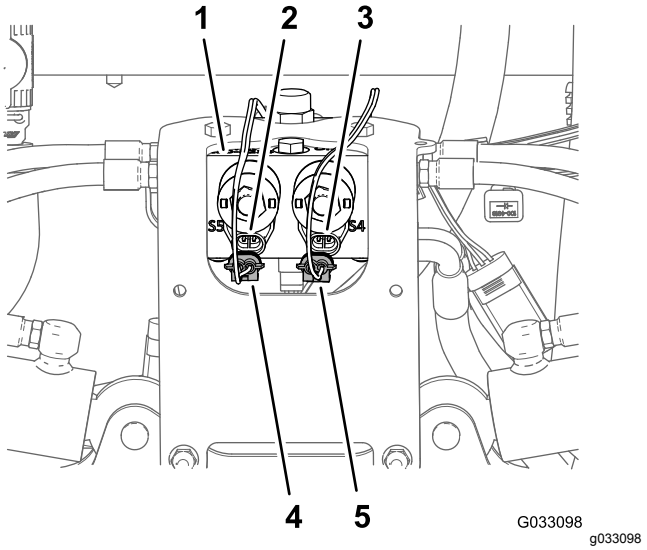

Figur 31

1. Løftecylindermanifold
2. Konnektor med to ben (løftecylindermanifold – venstre cylinderaktivering)
3. Konnektor med to ben (løftecylindermanifold – højre cylinderaktivering)
4. Konnektor med 2 sokler (soniske boms ledningsnet – venstre cylinderaktivering)
5. Konnektor med 2 sokler (soniske boms ledningsnet – højre cylinderaktivering)

2. Frakobl konnektoren med to ben på det soniske bomsæts ledningsnet fra venstre cylinderaktiveringssolenoides konnektor med to ben på løftecylindermanifolden (Figur 31).
3. Frakobl konnektorerne med 2 sokler på ledningsnetstikket for det soniske bomfinishingsæt (Figur 32) fra konnektorerne med to ben på løftecylindermanifoldens solenoider som følger:

Vigtigt: **Fjern ikke den soniske boms ledningsnet fra maskinen.**

- Venstre bomsektion op
- Højre bomsektion op
- Venstre bomsektion ned
- Højre bomsektion ned

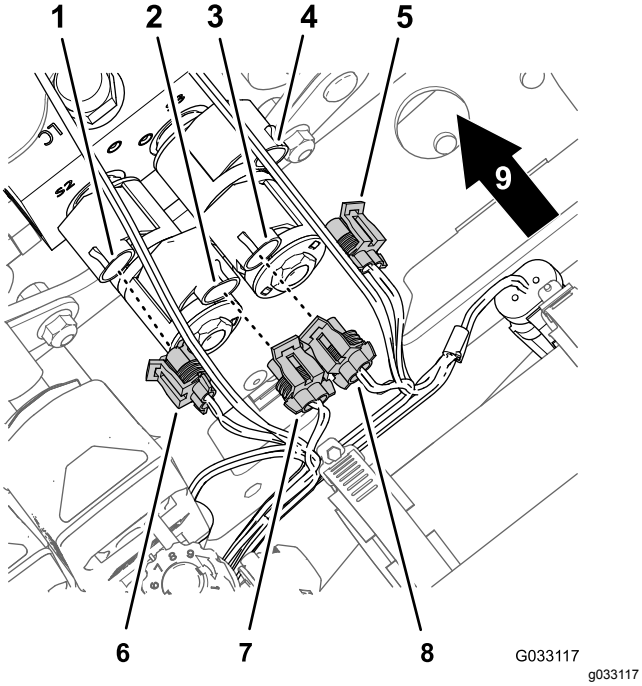

Figur 32

1. Konnektor med to ben (løftecylindermanifold – venstre bomsektion ned)
2. Konnektor med to ben (løftecylindermanifold – venstre bomsektion op)
3. Konnektor med to ben (løftecylindermanifold – højre bomsektion op)
4. Konnektor med to ben (løftecylindermanifold – højre bomsektion ned)
5. Konnektor med 2 sokler (ledningsnet til det soniske bomfinishingsæt – højre bomsektion ned)
6. Konnektor med 2 sokler (ledningsnet til det soniske bomfinishingsæt – venstre bomsektion ned)
7. Konnektor med 2 sokler (ledningsnet til det soniske bomfinishingsæt – venstre bomsektion op)
8. Konnektor med 2 sokler (ledningsnet til det soniske bomfinishingsæt – højre bomsektion op)
9. Bagsiden af maskinen

Frakobling af det ultrasoniske sensorkabel fra ledningsnettet

1. Kobl konnektoren med 3 sokler på ledningsnettet til den soniske bom fra konnektoren med 3 ben på kablet til den højre ultrasoniske sensor (Figur 33).

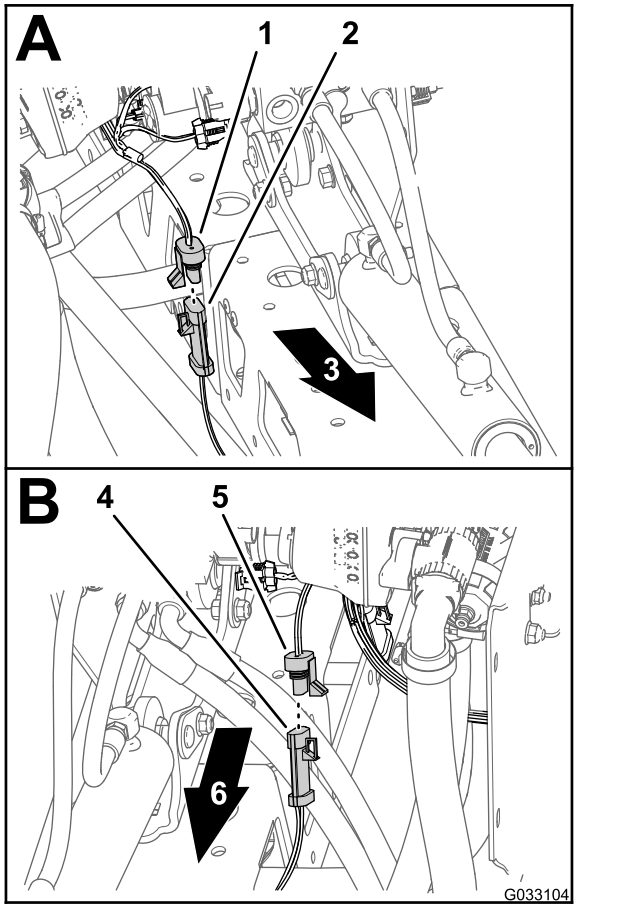

Figur 33

1. Konnektor med 3 sokler (soniske boms ledningsnet – højre sensor)
2. Konnektor med tre ben (kabel – højre ultrasoniske sensor)
3. Højre side af maskinen
4. Konnektor med tre ben (kabel – venstre ultrasoniske sensor)
5. Konnektor med 3 sokler (soniske boms ledningsnet – venstre sensor)
6. Venstre side af maskinen

2. Kobl konnektoren med 3 sokler på ledningsnettet til den soniske bom fra konnektoren med 3 ben på kablet til den venstre ultrasoniske sensor (Figur 33).
3. Saml kablerne i et bundt for de ultrasoniske sensorer til den venstre og højre bomsektion.

   Bemærk: Fjern ikke den soniske boms ledningsnet fra maskinen.

8

Frakobling af det valgfri sæt til forblanding af kemikalier

Kræver ingen dele

Fremgangsmåde

1. Fjern holderen, der fastgør den lige fitting med modhager på trykaflastningsslangen på trykaflastningsventilen til sprøjtesystemet (Figur 34).

   Bemærk: Gem holderne til montering i trin 2 i Montering af trykaflastningsslangen (side 102).

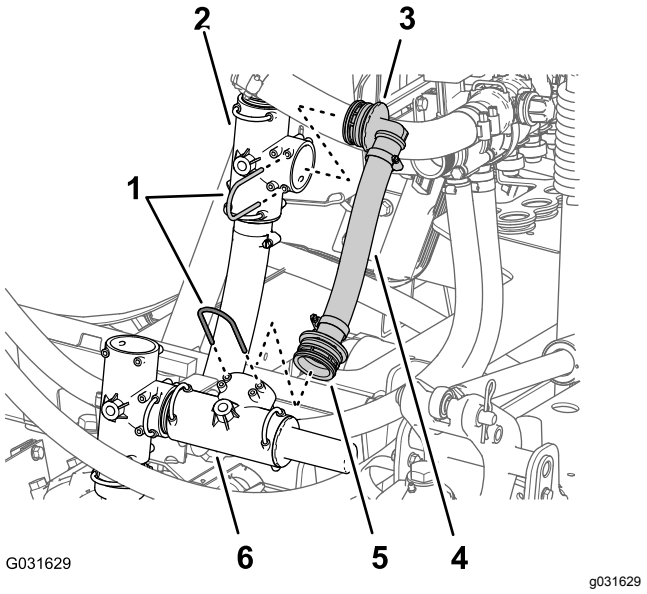

Figur 34

1. Holdere
2. T-fitting (forsynings-kredsløb – sprøjtepumpe)
3. 90° fitting med modhage
4. Trykaflastningsslange
5. Lige fitting med modhager
6. Trykaflastningsventil

2. Fjern holderen, der holder 90°-fittingen med modhager på trykaflastningsslangen fast på T-fittingen for forsyningskredsløbet på sprøjtepumpen (Figur 34).

   Bemærk: Gem holderen til montering i trin 4 i Montering af trykaflastningsslangen (side 102). Du har ikke længere brug for 90°-fittingen, trykaflastningsslangen og den lige flangefitting, som du fjernede fra maskinen.

3. Fjern trykaflastningsslangen og fittingerne fra maskinen (Figur 34).

   Bemærk: Du skal ikke længere bruge slangen og fittingerne, som du fjernede fra maskinen.

4. Fjern holderen, der holder den lige fitting med modhage på omløbsslangen fast på T-fittingen på sprøjtepumpen (Figur 35).

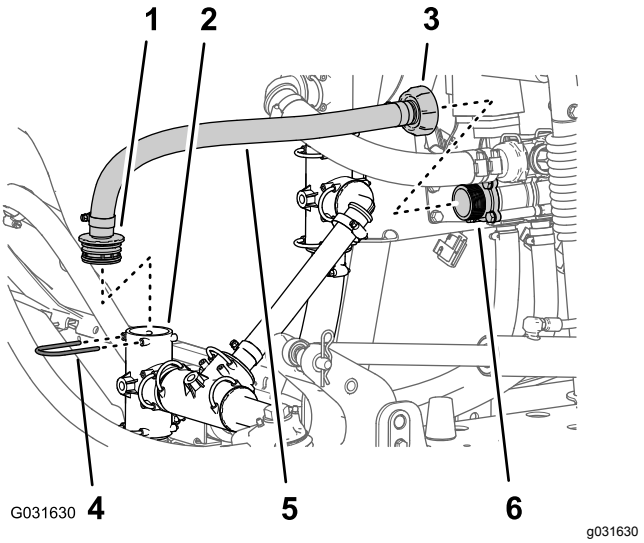

Figur 35

1. Lige fitting med modhager
2. T-fitting (sprøjtepumpe)
3. Adaptermøtrik
4. Holder
5. Omløbsslange
6. Adapterfitting (omløbsventil)

5. Løsn adaptermøtrikken på den indvendige ende af omløbsslangen fra adapterfittingen på omløbsventilen (Figur 35).

6. Fjern slangen fra maskinen (Figur 35).

   Bemærk: Gem holderen til montering i Tilkobling af udlederforsyningsslangen (side 103). Du skal ikke længere bruge slangen og fittingen, som du fjernede fra maskinen.

7. Fjern slangeklemmen, som fastgør udlederforsyningsslangen på fittingen med modhager på udlederkontrolventilen (Figur 36).

   Bemærk: Gem slangeklemmen til montering af udlederforsyningsslangen i trin 2 i Tilkobling af udlederforsyningsslangen (side 103).

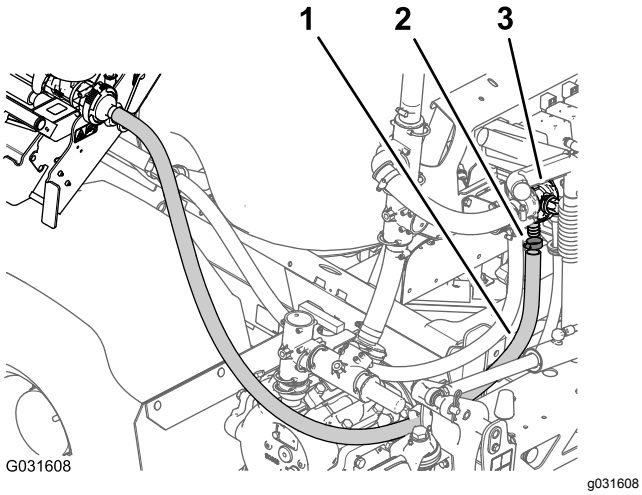

Figur 36

1. Slange (udlederforsyning)
2. Slangeklemme
3. Udlederkontrolventil

8. Fjern slangen fra udlederkontrolventilen (Figur 36).

   Bemærk: Fjern ikke udlederforsyningsslangen fra fittingen med modhager på udlederen.

9

Frakobling af det valgfrie EU-overensstemmelsessæt

Kræver ingen dele

Fremgangsmåde

1. Tøm skylletanken. Se 5A og 5B i Forberedelse af sprøjtetanken og den valgfri skylletank (side 6).
2. Frakobl skylletankens to tankremme. Se trin 5C i Forberedelse af sprøjtetanken og den valgfri skylletank (side 6).
3. Fjern de to flangehovedbolte (5/16 x 5/8 tomme), der fastgør kugleventilen på monteringsbeslaget til kugleventilen (Figur 37).

   Bemærk: Gem boltene til montering i trin 5 i Montering af kugleventilen og monteringsbeslaget (side 104).

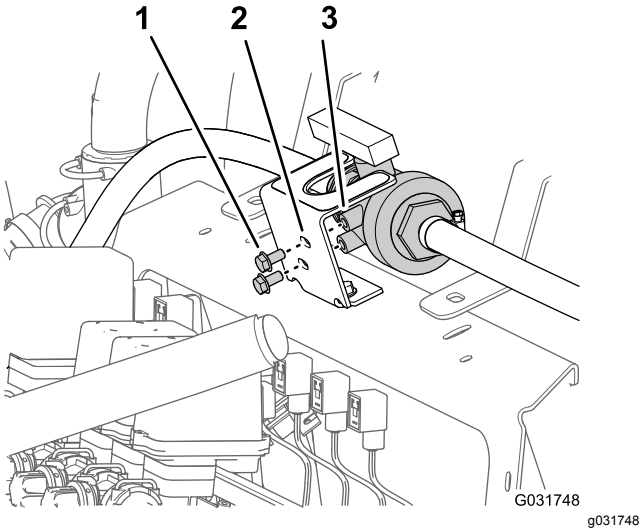

Figur 37

1. Flangehovedbolt (5/16 x 5/8 tomme)
2. Monteringsbeslag (kugleventil)
3. Gevindskåret nav (kugleventil)

4. Fjern de to flangehovedbolte (5/16 x 3/4 tomme) og to flangelåsemøtrikker (3/8 tomme), der fastgør kugleventilens monteringsbeslag på manifoldbeslaget, og adskil beslaget fra manifoldbeslaget (Figur 38).

   Bemærk: Gem boltene og møtrikkerne til montering i trin 2 i Montering af kugleventilen og monteringsbeslaget (side 104).

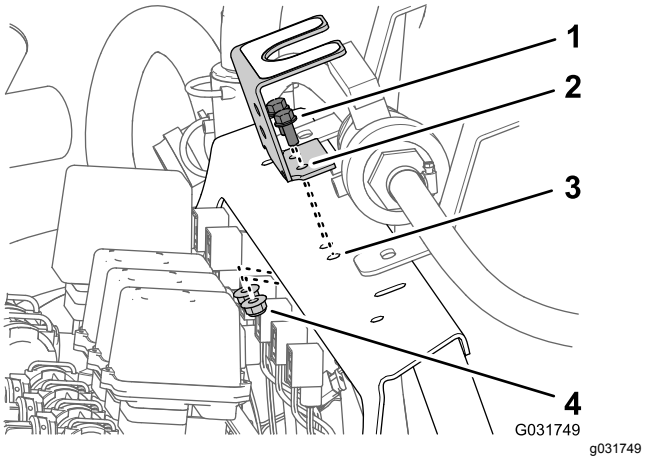

Figur 38

1. Flangehovedbolte (5/16 x 3/4 tomme)
2. Monteringsbeslag (kugleventil)
3. Manifoldbeslag
4. Flangelåsemøtrik (5/16 tomme)

10

Afmontering af midtersektionens dæksel (11 dyser) på det valgfri bomafdækningssæt

Kræver ingen dele

Fremgangsmåde

1. Understøt midtersektionens dæksel (11 dyser), og afmonter de 4 flangehovedbolte (5/16 x 1-1/4 tomme) og 2 dækselstropper, der fastgør dækslet til dækselstøttebeslaget (Figur 39).

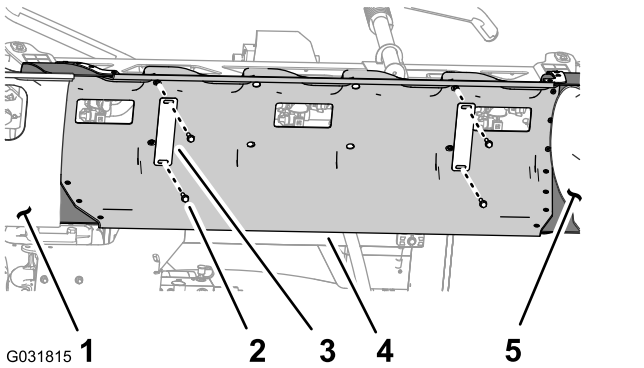

Figur 39

1. Dæksel til bomsektion (venstre)
2. Flangehovedbolt (5/16 x 1-1/4 tomme)
3. Dækselstrop
4. Midtersektionens dæksel
5. Dæksel til bomsektion (højre)

2. Afmonter midtersektionens dæksel fra maskinen (Figur 40).

   Bemærk: Gem dækslet til montering i 38 Montering af det valgfri bomafdækningssæt (side 105). Gem dækselstropperne og flangehovedboltene til montering i trin 2 og 1 i Montering af midtersektionens dæksel (side 108).

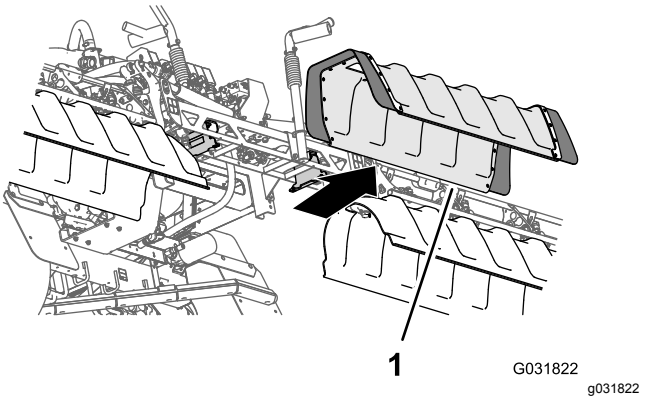

Figur 40

1. Midtersektionens dæksel

3. Afmonter de 2 flangelåsemøtrikker (3/8 tomme), der fastgør venstre dækselstøttebeslag til venstre støttebeslag til midterbomsektionen, og afmonter dækselstøttebeslaget (Figur 41).

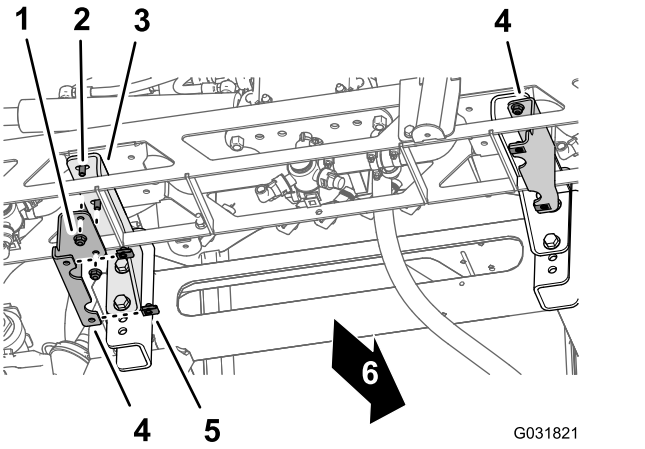

Figur 41

1. Flangelåsemøtrik (3/8 tomme)
2. Flangehovedbolt (3/8 x 1 tomme)
3. Venstre støttebeslag
4. Støttebeslag til dæksel
5. Klemmemøtrik
6. Maskinens forende

4. Skru de 2 flangelåsemøtrikker (⅜") på flangehovedboltene (⅜" x 1") på venstre støttebeslag til midterbomsektionen (Figur 41), og tilspænd bolten og møtrikken til 37 til 45 Nm.
5. Gentag trin 3 og 4 for dækselstøttebeslaget og støttebeslaget til midterbomsektionen i højre side af midterbomsektionen (Figur 41).
6. Fjern klemmemøtrikkerne fra venstre og højre dækselstøttebeslag (Figur 41).

   Bemærk: Gem klemmemøtrikkerne til montering i trin 1 i Montering af støttebeslaget til midtersektionens dæksel (side 107). Du behøver ikke længere de to dækselstøttebeslag.

11

Frakobling af tryksensorrøret til instrumentpanelets måler (til maskiner uden et valgfrit slangetromlesæt)

Kræver ingen dele

Fremgangsmåde

Bemærk: Hvis maskinen er udstyret med et valgfrit sæt til håndsprøjtestav, et valgfrit elektrisk slangetromlesæt eller et valgfrit drejeslangetromlesæt henvises til 4 Frakobling af det valgfri håndholdte sprøjtestavssæt eller det elektriske slangetromlesæt (side 12) eller 5 Frakobling af det valgfri drejelige slangetromlesæt (side 14).

1. Tryk kraven ned på rørkoblingen i trykporten på højre side af højre bomsektionsventil (Figur 42).

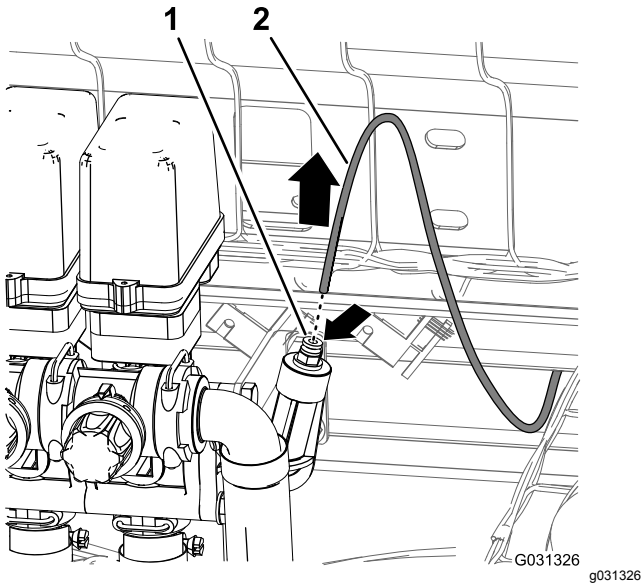

Figur 42

1. Låsemuffe (rørkobling)
2. Tryksensorrør (paneltrykmåler)

2. Træk tryksensorrøret til instrumentpanelets måler ud af rørkoblingen (Figur 42).

12

Afmontering af det valgfrie understelsafskærmnings-sæt

Kræver ingen dele

Fremgangsmåde

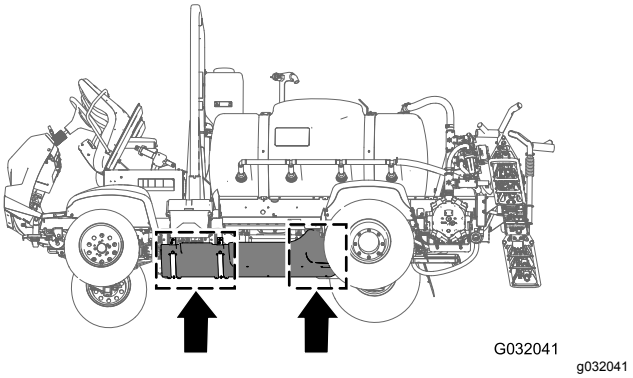

Figur 43

1. Fjern de 7 flangehovedbolte (5/16 x 7/8 tomme) og 7 spændeskiver (5/16 tomme), der fastgør bagenden af understellets afskærmning til maskinens chassis (Figur 44).

   Bemærk: Gem flangehovedbolte og spændeskiver til installation i trin 5 i 33 Montering af det valgfrie afskærmningssæt til understellet (side 83).

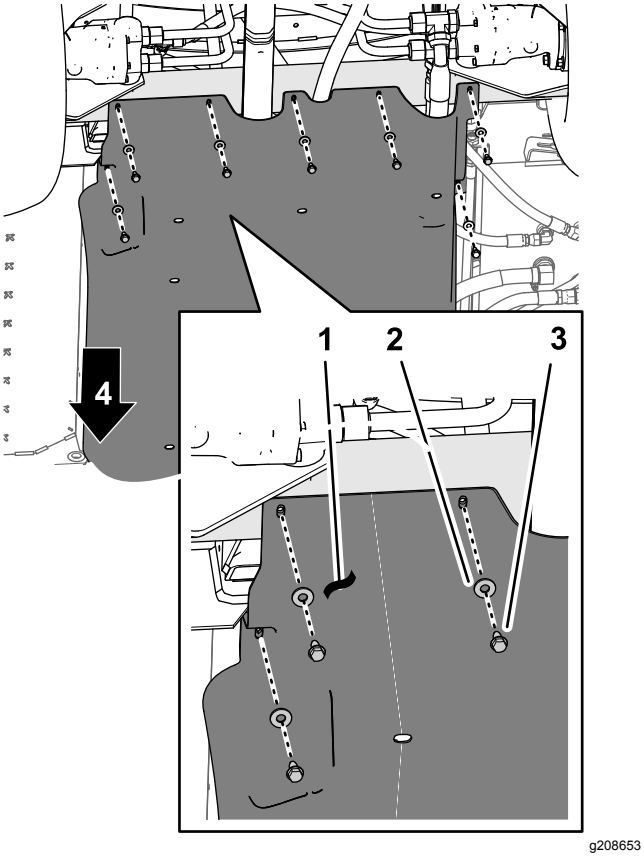

Figur 44

1. Understellets afskærmning
2. Spændeskiver (5/16 tomme)
3. Flangehovedbolte (5/16 x 7/8 tomme)
4. Maskinens forende

2. Fjern de 4 flangelåsemøtrikker (5/16 tomme) fra boltene og bræddebolten, der fastgør støtteremmene på understellets afskærmning til maskinens motorophængsbeslag (Figur 45).

   Bemærk: Boltene må ikke fjernes fra maskinen. Gem flangelåsemøtrikkerne til montering i trin 3 i 33 Montering af det valgfrie afskærmningssæt til understellet (side 83).

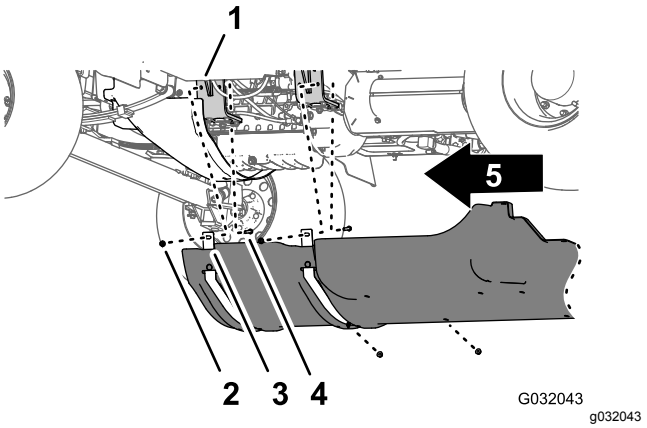

Figur 45

1. Motorophæng
2. Bolt – vist for at illustrere; fjern ikke
3. Støtteremme (understellets afdækning)
4. Flangelåsemøtrikker (5/16 tomme)
5. Maskinens forende

3. Løft støtteremmene over de bolte, der fastgør understellets afskærmning til motorophængets beslag.
4. Fjern understellets afdækning fra maskinen (Figur 44 og Figur 45).

13

Afmontering af maskinens bageste ledningsnet

Dele, der skal bruges til dette trin:

1	Bageste ledningsnet

Frakobling af forreste og bageste ledningsnet

Bemærk: Brug en maskinlift under frakobling af det forreste og bageste ledningsnet.

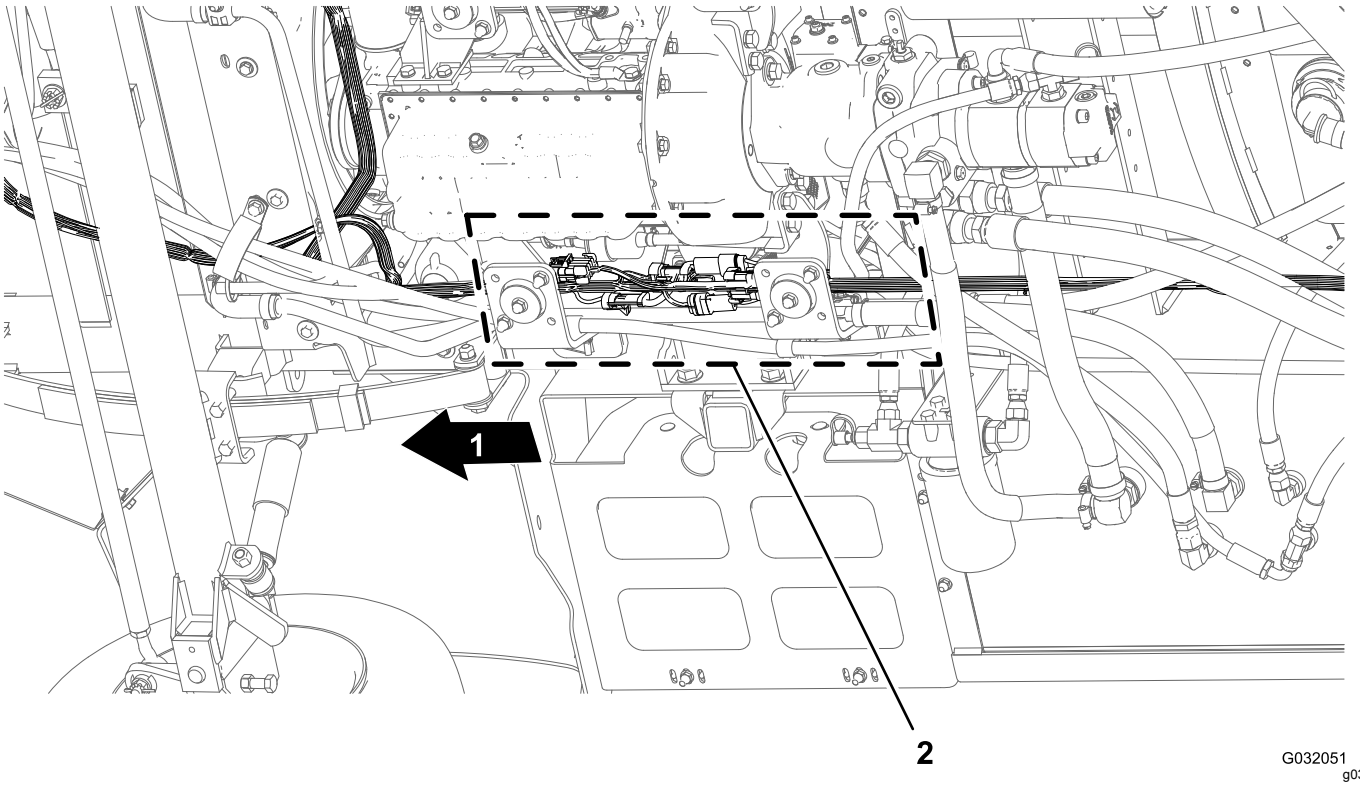

Figur 46

1. Maskinens forende
2. Konnektor-grænseflader (forreste og bageste ledningsnet)

1. Find under maskinen langs højre stelrør de elektriske konnektorer til forreste og bageste ledningsnet på maskinen (Figur 46).
2. Frakobl de fem par konnektorer mellem forreste og bageste ledningsnet som vist i figurerne Figur 47 til Figur 51.

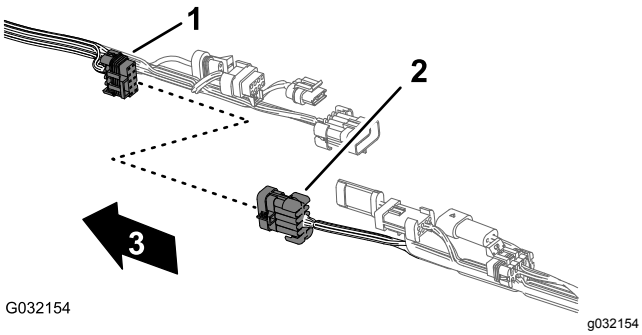

Figur 47

1. Konnektor med 10 sokler – sprøjte-net-forbindelse (forreste net)
2. Konnektor med 10 ben – sprøjte-net-forbindelse (bageste net)
3. Maskinens forende (forreste ledningsnet)

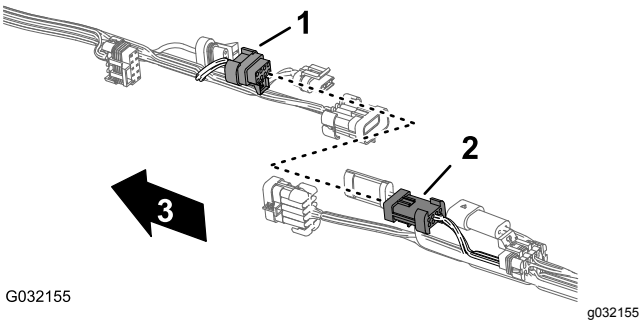

Figur 48

1. Konnektor med 8 sokler – sprøjte-net-forbindelse (forreste net)
2. Konnektor med 8 ben – sprøjte-net-forbindelse (bageste net)
3. Maskinens forende (forreste ledningsnet)

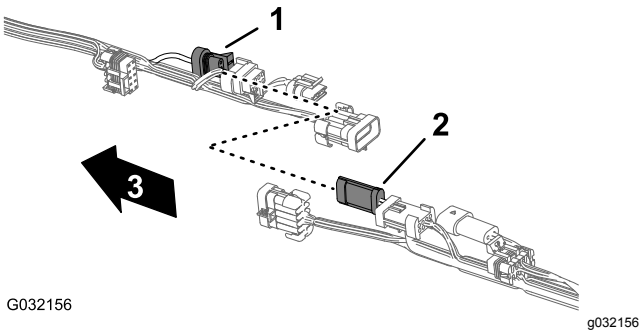

Figur 49

1. Konnektor med 3 sokler – gennemstrømningsmåler (forreste net)
2. Konnektor med 3 ben – gennemstrømningsmåler (bageste net)
3. Maskinens forende (forreste ledningsnet)

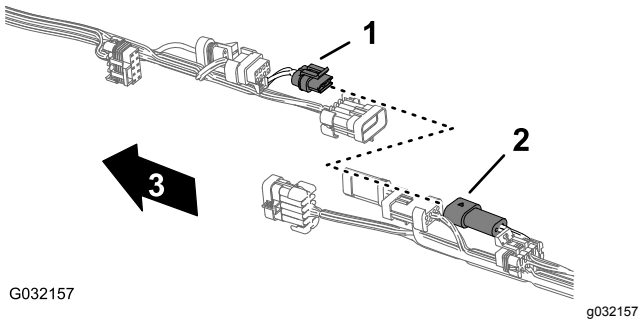

Figur 50

1. Konnektor med 2 sokler – skyllepumpe (forreste net)
2. Konnektor med 2 ben – skyllepumpe (bageste net)
3. Maskinens forende (forreste ledningsnet)

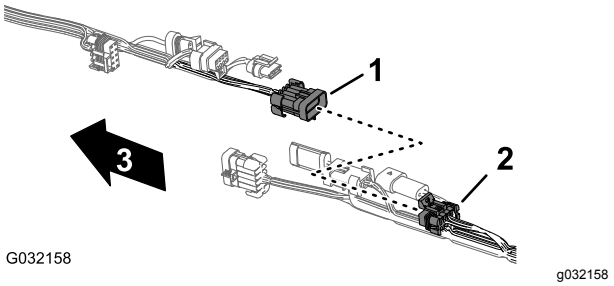

Figur 51

1. Konnektor med 10 ben – sprøjte-net-forbindelse (forreste net)
2. Konnektor med 10 sokler – sprøjte-net-forbindelse (bageste net)
3. Maskinens forende (forreste ledningsnet)

3. Fjern de 3 skubbefastgørelsesanordninger, der fastgør det bageste ledningsnet til hullerne i maskinens højre stelrør (Figur 52).

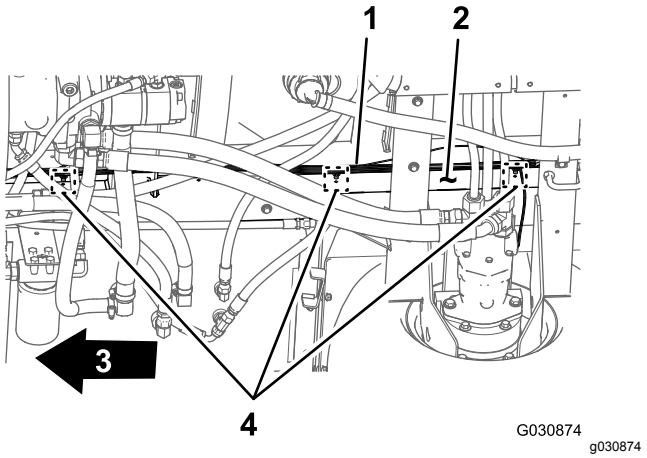

Figur 52

1. Bageste ledningsnet
2. Højre stelrør
3. Maskinens forende
4. Skubbefastgørelsesanordninger

4. Afmonter tryksensorrøret til instrumentpanelmåleren fra det bageste ledningsnet på maskinen (Figur 53).

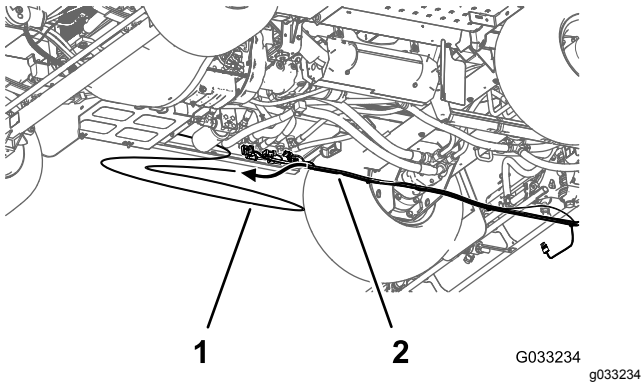

Figur 53

1. Tryksensorrør (instrumentpanelets måler)
2. Bageste ledningsnet

Frakobling af konnektorerne til komponenterne

1. Ved bagenden af maskinen (mellem højre stelrør og højre kofanger) frakobles konnektoren med 3 ben på hastighedssensornettet ved den højre hydraulik-motor fra konnektoren med 3 sokler på bageste hovedledningsnet (Figur 54).

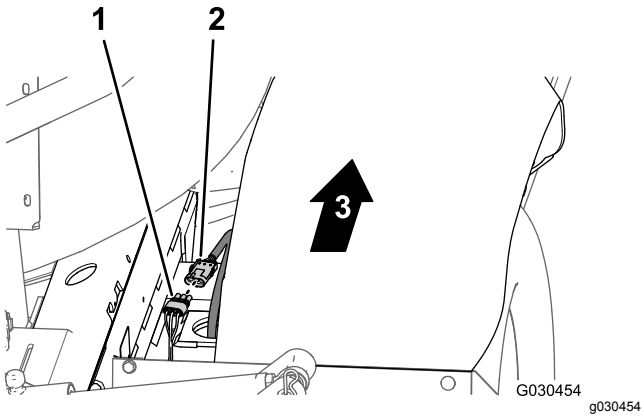

Figur 54

1. Konnektor med 3 sokler (bageste hovedledningsnet)
2. Konnektor med 3 ben (hydraulikmotorens ledningsnet)
3. Maskinens forende

2. Bagest på manifoldbeslaget frakobles konnektoren med 3 sokler fra omrøringsventilen og konnektorerne med 3 sokler fra de 3 bomsektionsventiler (Figur 55).

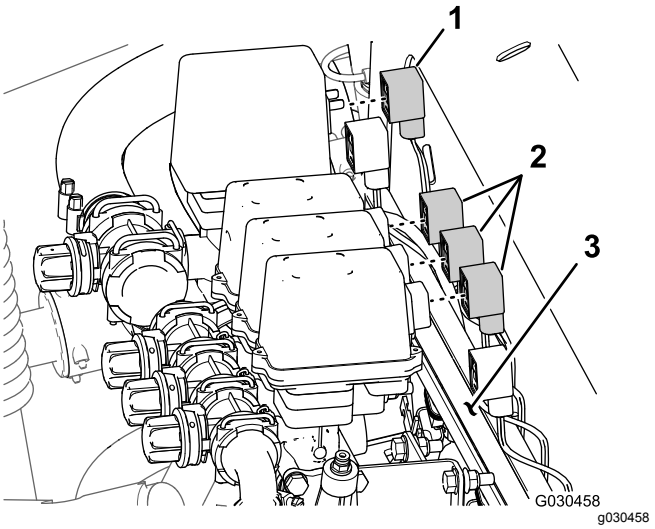

Figur 55

1. Konnektor med 3 sokler (omrøringsventil)
2. Konnektor med 3 sokler (bomsektionsventiler)
3. Manifoldbeslag

3. Fjern skubbefastgørelsesanordningen, der fastgør det bageste ledningsnet til hullerne på den forreste side på manifoldbeslaget (Figur 56).

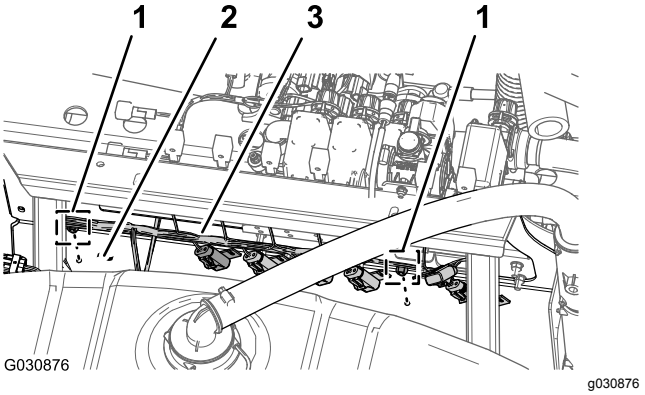

Figur 56

1. Skubbefastgørelsesanordning
2. Manifoldbeslag (forreste side)
3. Bageste ledningsnet

4. På bagsiden af maskinen frakobles de følgende konnektorer med 2 sokler (Figur 57) til løftecylindermanifolden som følger:

   Bemærk: For maskiner til det ultrasoniske bomsæt. Se Frakobling af ledningsnettet på løftecylindermanifolden (side 19).

   - Solenoide for højre op
   - Solenoide for venstre op
   - Solenoide for aktivering
   - Solenoide for højre ned
   - Solenoide for venstre ned

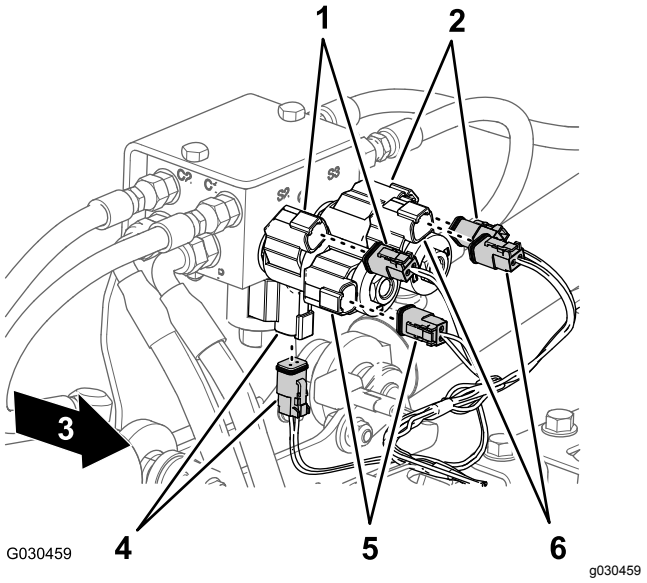

Figur 57

1. Højre – op (solenoide og konnektor til hovedledningsnet)
2. Venstre – op (solenoide og konnektor til hovedledningsnet)
3. Maskinens forende
4. Aktiver (solenoide og konnektor til hovedledningsnet)
5. Højre – ned (solenoide og hovednetkonnektor)
6. Venstre – ned (solenoide og hovednetkonnektor)

5. På bagsiden af maskinen (inde ved sprøjtepumpen) frakobles det bageste hovedledningsnets konnektor med 2 sokler fra pumperelæets konnektor med 2 ben (Figur 58).

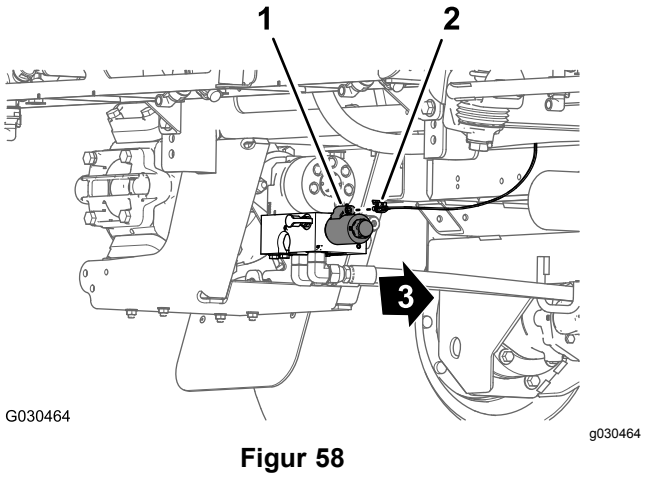

Figur 58

1. Konnektor med 2 ben (pumperelæ)
2. Konnektor med 2 sokler (bageste hovedledningsnet)
3. Maskinens forende

6. Fjern skubbefastgørelsesanordningen, der fastgør det bageste ledningsnet (Figur 59) til hullerne i det bageste krydsrør (bagud for hydrauliktraktionsmotorerne).

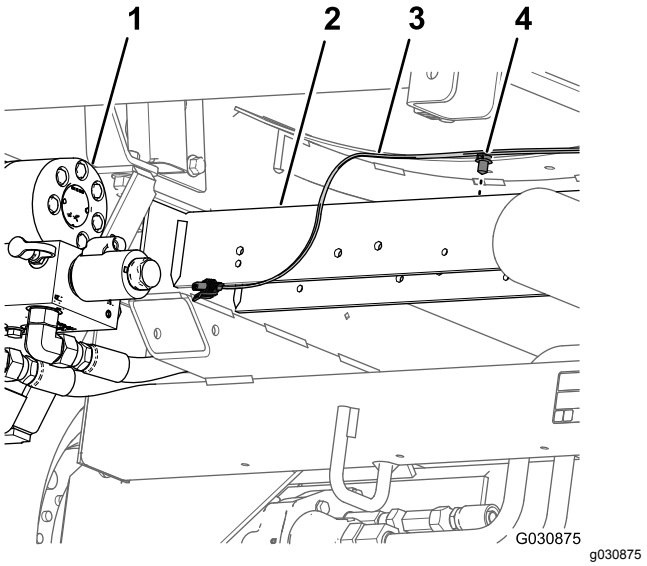

Figur 59

1. Sprøjtepumpe
2. Bageste krydsrør
3. Bageste ledningsnet
4. Skubbefastgørelsesanordning

7. Fjern det bageste ledningsnet fra maskinen.

   Bemærk: Du skal ikke længere bruge det bageste hovedledningsnet, som du fjernede fra maskinen.

14

Afmontering af ratestyringskontakt

Dele, der skal bruges til dette trin:

1	Kabelbånd
1	Kontaktprop

Fremgangsmåde

1. Fra under maskinens instrumentpanel klemmes ratestyringskontaktens låsetapper sammen, og ratestyringskontakten skubbes op og ud af instrumentpanelet (Figur 60).

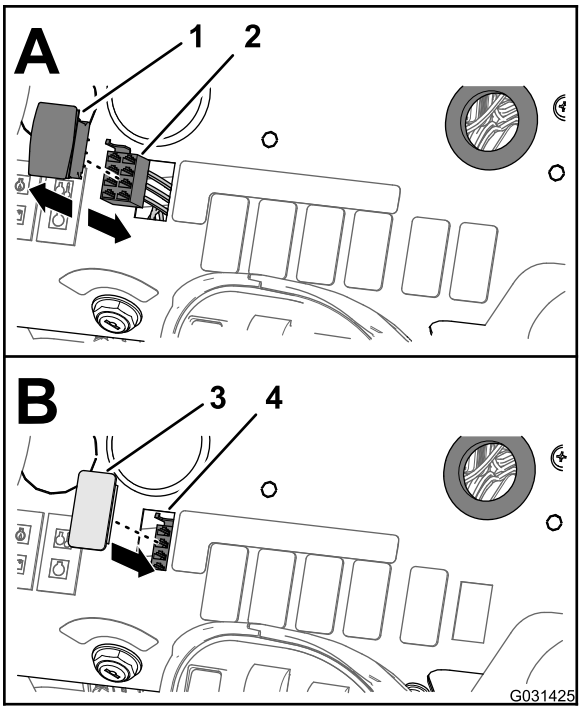

g031425

Figur 60

1. Ratestyringskontakt
2. Konnektor med 8 sokler (forreste ledningsnet)
3. Kontaktprop
4. Åbning (instrumentpanel)

2. Frakobl konnektoren med 8 sokler på maskinens forreste ledningsnet (mærket RATE SWITCH (doseringskontakt)) fra kontaktens konnektor med 8 ben (Figur 60).

   Bemærk: Du skal ikke længere bruge den ratekontakt, du fjernede fra maskinen.

3. Før forgreningen af det forreste ledningsnet til ratekontakten gennem åbningen i instrumentpanelet, og fastgør ledningsforgreningen mod det forreste ledningsnet med et kabelbånd.
4. Juster kontaktproppen, så den passer med åbningen i instrumentpanelet, hvor du fjernede ratekontakten (Figur 60).
5. Sæt ratekontakten ind i instrumentpanelet, så den klikker på plads (Figur 60).

15

Fjernelse af bomsektionsventiler og omrøringsventilen

Kræver ingen dele

Fjernelse af bomsektionsventilerne og slangerne

1. På den forreste side af sprøjtebomsektionen afmonteres R-klemmen, ansatsbolten (5/16 tomme), spændeskiven (5/16 tomme) og flangelåsemøtrikken (5/16 tomme), der fastgør bommens slange til midtersektionens stel (Figur 61).

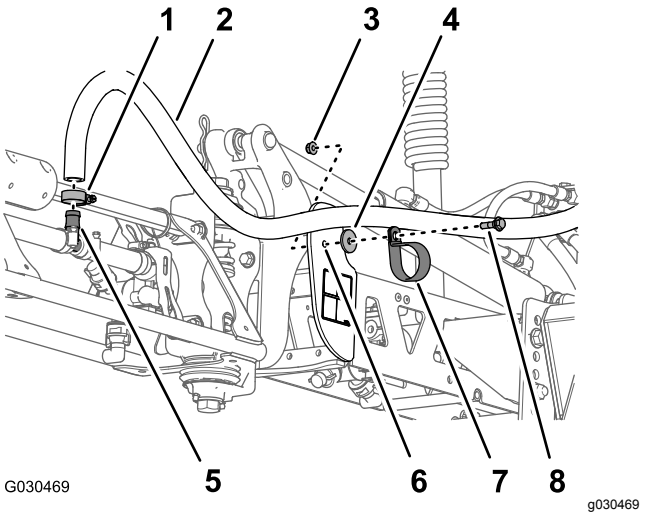

g030469

Figur 61

1. Slangeklemme
2. Bomslange
3. Flangelåsemøtrik (5/16 tomme)
4. Spændeskive (5/16 tomme)
5. T-fitting med modhage
6. Midtersektionens stel
7. R-klemme
8. Ansatsbolt (5/16 tomme)

2. Fjern slangeklemmen og bomslangen fra T-fittingen med modhager (Figur 61).
3. Gentag trin 1 og 2 for klemmen og slangen på sprøjtebomsektionen på den anden side af maskinen.
4. Ved siden af den midterste sprøjtedyse – fjern slangeklemmen og bomslangen fra T-fittingen med modhager (Figur 62).

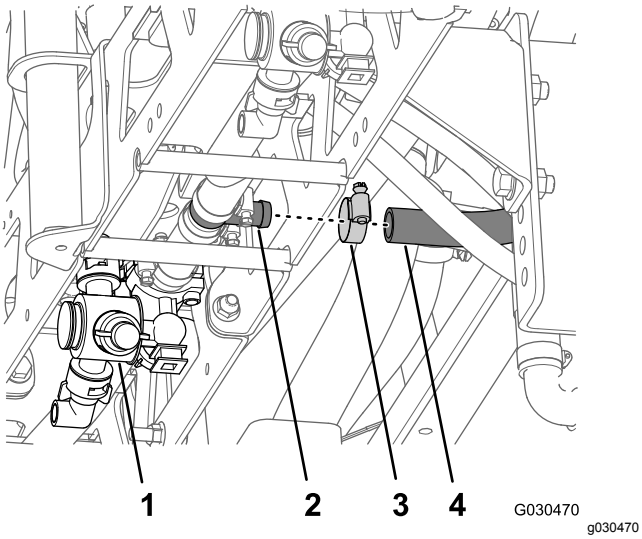

Figur 62

1. Midterste sprøjtedyse
2. T-fitting med modhage
3. Slangeklemme
4. Bomslange

5. Fjern de fire flangehovedbolte (5/16 x 1 tomme) og fire flangelåsemøtrikker (5/16 tomme), der fastgør monteringsbeslagene i hver ende af de tre bomsektionsventiler til manifoldbeslaget (Figur 63).

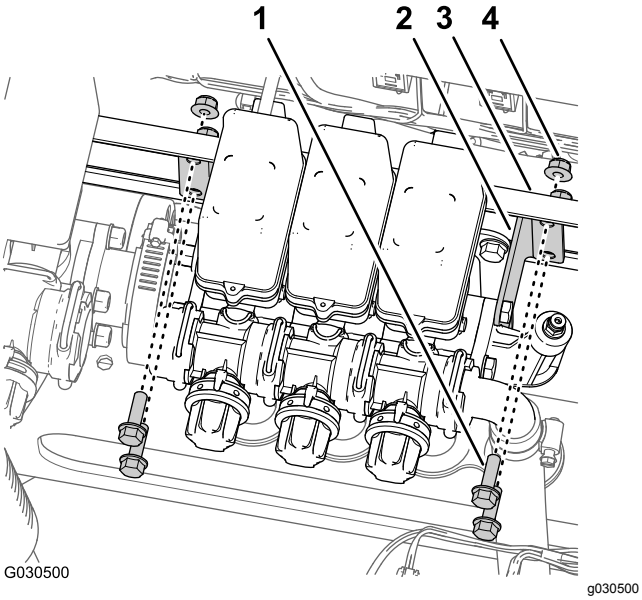

Figur 63

1. Flangehovedbolt (5/16 x 1 tomme)
2. Monteringsbeslag
3. Manifoldbeslag
4. Flangelåsemøtrik (5/16 tomme)

6. Fjern slangeklemmen, der fastgør slangen (1 tomme indvendig diameter) til modhage-knærøret, og fjern slangen fra røret (Figur 64).

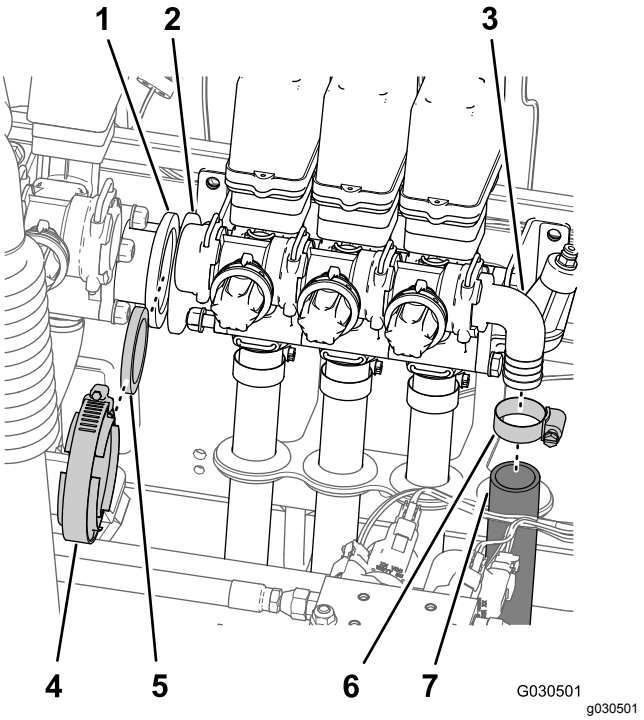

Figur 64

1. Flangeadapter (omrøringsventil)
2. Flangeadapter (bomsektionsventil)
3. Modhage-knærør
4. Flangeklemme
5. Pakning
6. Slangeklemme
7. Slange (1 tomme indvendig diameter)

7. Fjern flangeklemmen og pakningen, der fastgør flangeadapteren på omrøringsventilen, og flangeadapteren på den venstre bomsektionsventil (Figur 64).
8. Med de tre bomslanger monteret på de tre bomsektionsventiler – løft forsigtigt ventilerne af kabelrøret, og fjern ventilerne og slangerne fra maskinen (Figur 65).

   Bemærk: Hvis det er nødvendigt, skal slangerne smøres med mineralolie, idet du trækker slangerne gennem gummikransene i kabelrøret.

   Bemærk: Du har ikke længere brug for klemmerne, boltene, låsemøtrikkerne, afstandsbøsningerne, ventilerne og slangerne, som du fjernede fra maskinen.

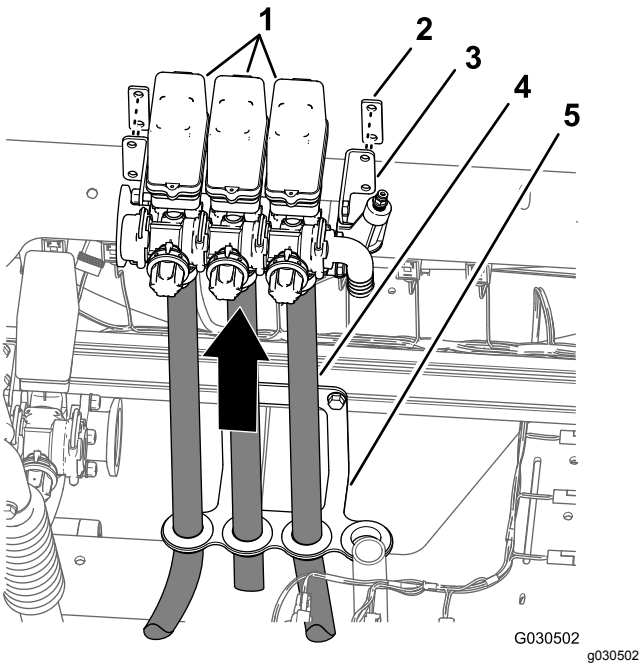

Figur 65

1. Bomsektionens ventiler
2. Afstandsklods
3. Monteringsbeslag
4. Bomslange
5. Kabelrør

Afmontering af omrøringsventilen, kugleventilen og slangerne

⚠ FARE

Resterende sprøjtekemikalier i slangerne og komponenterne kan beskadige øjne og hud.

- **Bær sikkerhedsbriller eller beskyttelsesbriller og handsker, der er modstandsdygtige over for kemikalier, under demontering af sprøjtesystemet.**
- **Frakobl forsigtigt slangerne og komponenter, når maskinen løftes på løfteudstyr, eller du er under maskinen.**

1. Sørg for, at sprøjtesystemet drænes gennem aftapningsventilen.
2. På venstre side af sprøjtetanken (ved siden af den bageste kofanger) afmonteres slangeklemmen og slangen (indvendig diameter på 1 tomme) på T-fittingen med modhage på den bageste omrøringsdyse (Figur 66).

   Bemærk: Gem slangeklemmen til montering i trin Montering af forsyningsslangen til omrøringsdyserne (side 46) i 2.

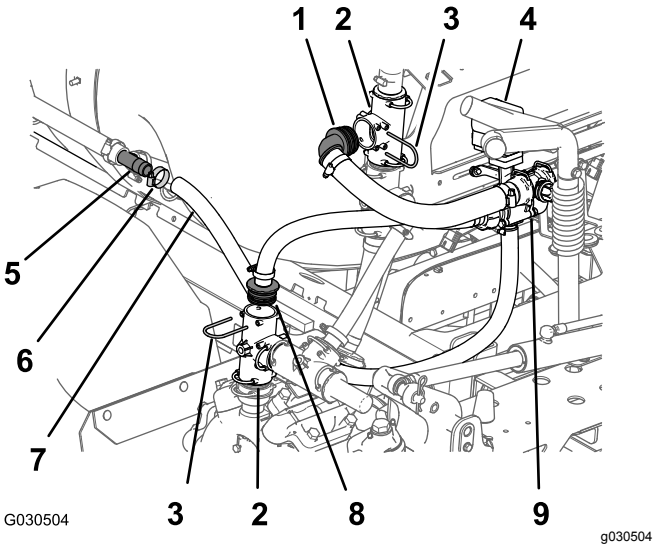

Figur 66

1. 90° navfitting
2. T-fitting
3. Holder
4. Omrøringsventil
5. T-fitting med modhage
6. Slangeklemme
7. Slange (1 tomme indvendig diameter)
8. Lige navfitting
9. Omløbsventil

3. Ved afgangsporten for sprøjtepumpen – fjern holderen og den lige navfitting fra den lodret monterede T-fitting, som vist i Figur 66.

   Bemærk: Gem holderne, som du fjernede fra T-fittingen, til montering i Montering af forsyningsslangen og omløbsslangen (side 47).
4. På venstre side af manifoldbeslaget – fjern holderen og 90°-navfittingen fra det øverste, lodret monterede T-fitting, som vist i Figur 66.

   Bemærk: Gem holderne, som du fjernede fra T-fittingen, til montering i Montering af forsyningsslangen og omløbsslangen (side 47).
5. I toppen af sprøjtepumpen – fjern de to flangehovedbolte (5/16 x 3/4 tomme), der fastgør kugleventilen på ventilbeslaget (Figur 67).

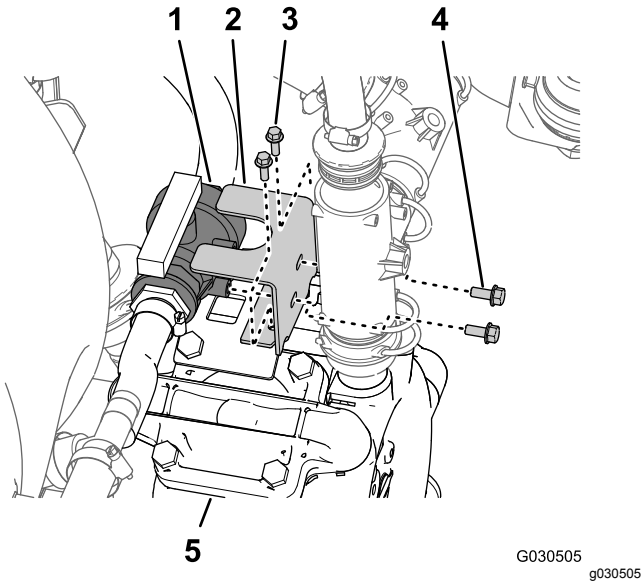

Figur 67

1. Kugleventil
2. Ventilbeslag
3. Flangehovedbolt (1/4 x 3/4 tomme)
4. Flangehovedbolt (5/16 x 3/4 tomme)
5. Sprøjtepumpe

6. Fjern de to flangehovedbolte (1/4 x 3/4 tomme), der fastgør ventilbeslaget på monteringsbeslaget øverst på pumpen (Figur 67).
7. Fjern de to flangelåsemøtrikker (5/16 tomme) og to flangehovedbolte (5/16 x 1 tomme), der fastgør støttebeslaget til omrøringsventilen på manifoldbeslaget (Figur 68).

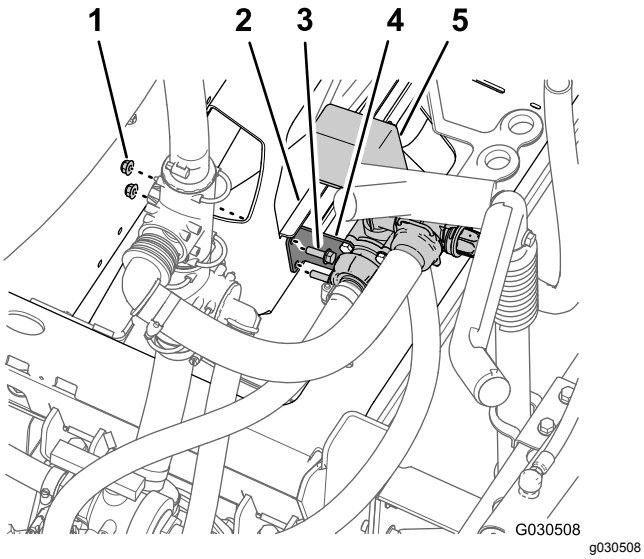

Figur 68

1. Flangelåsemøtrikker (5/16 tomme)
2. Manifoldbeslag
3. Flangehovedbolte (5/16 x 1 tomme)
4. Støttebeslag (omrøringsventil)
5. Omrøringsventil

8. Fjern omrøringsventilen (og omløbsventilen), kugleventilen og slangerne, der er sluttet til ventilerne, fra maskinen (Figur 69).

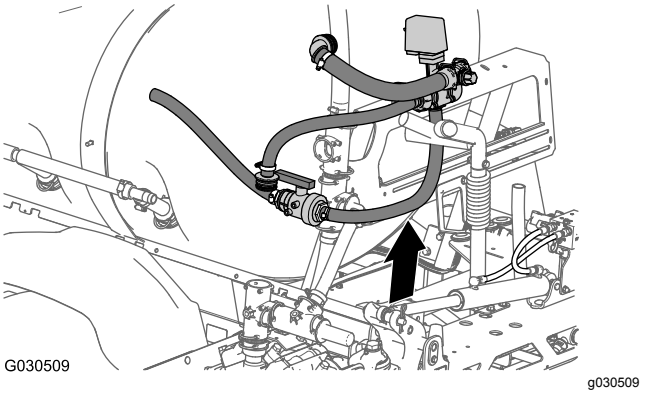

Figur 69

Afmontering af omrørings- og omløbsventilerne

1. Fjern slangeklemmerne, der fastgør slangen mellem kugleventilen og bunden af omrøringsventilen (Figur 70).

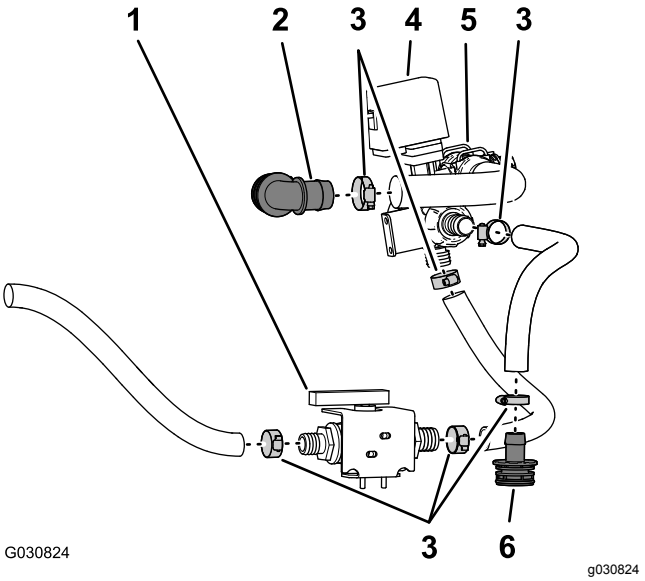

Figur 70

1. Kugleventil
2. 90° fitting med modhage
3. Slangeklemmer
4. Omrøringsventil
5. Omløbsventil
6. Lige fitting med modhager

2. Fjern slangeklemmen, der fastgør slangen på den anden ende af kugleventilen (Figur 70).
3. Fjern slangeklemmen, der fastgør 90°-fittingen med modhager på slangen fra omløbsventilen (Figur 70).

   Bemærk: Undgå at adskille fittingen med modhager fra slangen.

4. Fjern slangeklemmerne, der fastgør slangen mellem den lige fitting med modhager og omrøringsventilen (Figur 70).

   Bemærk: Undgå at adskille fittingen med modhager fra slangen.

   Bemærk: Gem slangeklemmerne til montering i Montering af forsyningsslangen til omrøringsdyserne (side 46) og Montering af forsyningsslangen og omløbsslangen (side 47).

   Bemærk: Du har ikke længere brug for omrøringsventilen, kugleventilen, 90°-fittingen med modhager, den lige fitting med modhager og slangerne, som du fjernede fra maskinen.

16

Afmontering af bomsektionerne

Dele, der skal bruges til dette trin:

1	Kabelbånd

Afmontering af løftecylinderne

Bemærk: Medmindre andet er angivet, skal du gemme alle de fastgørelsesanordninger, du har fjernet.

1. Brug løfteudstyr med den angivne kapacitet til at understøtte den ydre sprøjtesektion.
2. Bag på maskinen fjernes hydraulikslangerne mellem bomløftemanifolden og hydraulikcylinderen (Figur 71).

   Bemærk: Beskyt bomløftemanifolden og hydraulikcylinderen for støv og affald ved at afspærre forlængelses- og tilbagetrækningsportene.

   Bemærk: Bortskaf hydraulikslangerne.

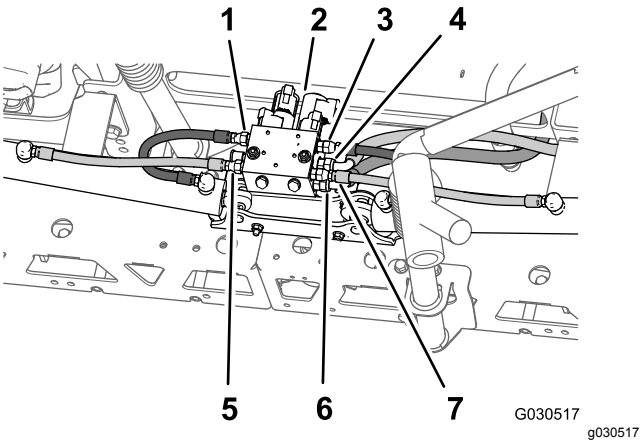

Figur 71

1. Venstre forlængerslange (port C3 – bomløftemanifold)
2. Bomløftemanifold
3. Højre forlængerslange (port C1 – bomløftemanifold)
4. Hydrauliktrykslange (port P – bomløftemanifold)
5. Venstre tilbagetrækningsslange (port C4 – bomløftemanifold)
6. Hydraulisk returslange (port T – bomløftemanifold)
7. Højre tilbagetrækningsslange (port C2 – bomløftemanifold)

3. Fjern den låseclips og gaffelbolt, der fastgør stangenden af løftecylinderen til aksebeslaget (Figur 72).

   Bemærk: Gem låseclipsen og gaffelbolten til montering i Montering af de ydre bomsektioner på maskinen (side 61).

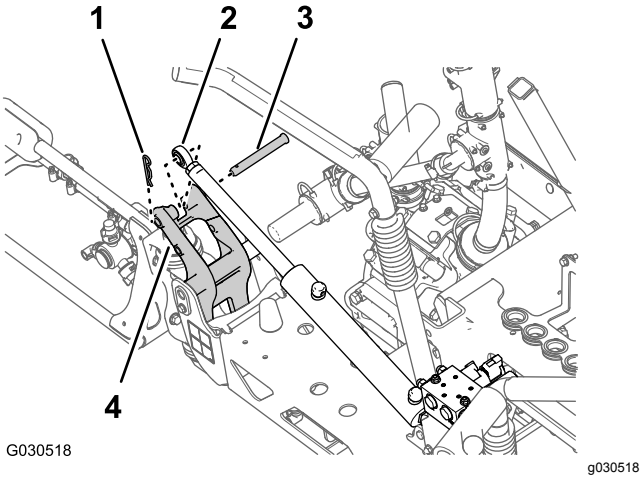

Figur 72

1. Låseclips
2. Stangfitting (løftecylinder)
3. Gaffelbolt
4. Aksebeslag

4. Afmonter flangelåsemøtrikken (5/16 tomme) og flangehovedbolten (5/16 x 3/4 tomme), der fastgør drejetappen til cylinderbeslaget (Figur 73).

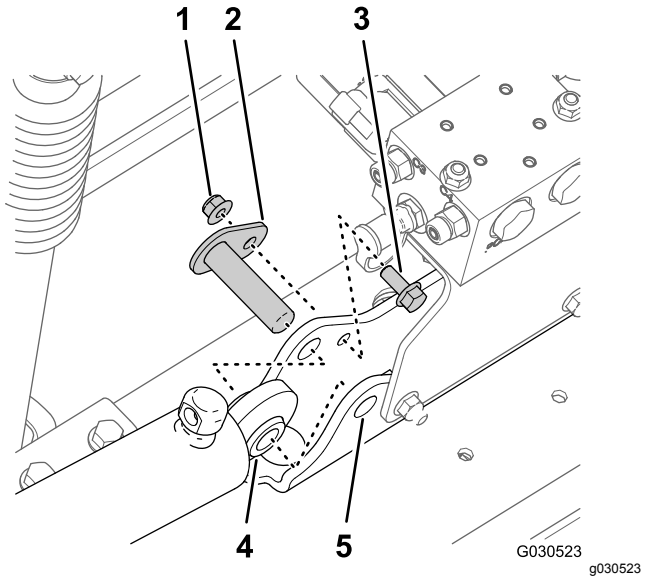

Figur 73

1. Flangelåsemøtrik (5/16 tomme)
2. Drejetap
3. Flangehovedbolt (5/16 x 3/4 tomme)
4. Løftecylinder
5. Cylinderbeslag

5. Afmonter drejetappen og løftecylinderen fra maskinen (Figur 73).
6. Gentag trin 3 og 4 for løftecylinderen på den anden side af maskinen.

Afmontering af de ydre bomsektioner

Løfteudstyrets kapacitet: 91 kg

Bemærk: Hvis maskinen er udstyret med det valgfri bomafdækningssæt, skal dækslerne monteres på de ydre bomsektioner.

⚠ ADVARSEL

Hvis tunge maskiner og redskaber løftes forkert, kan det medføre alvorlig skade eller endda dødsfald.

Når du løfter tunge maskiner og redskaber, skal du bruge løfte udstyr, som f.eks. kæder og stropper, der er vurderet iht. udstyrets vægt.

Bemærk: Medmindre andet er angivet, skal du gemme alle de bolte og møtrikker, du har afmonteret. Du skal bruge boltene og møtrikkerne til at montere midterbomforlængeren.

1. Afmonter flangebolten (5/16 x 1 tomme) og flangelåsemøtrikken (5/16 tomme), der fastgør drejetappen til aksebeslaget (Figur 74).

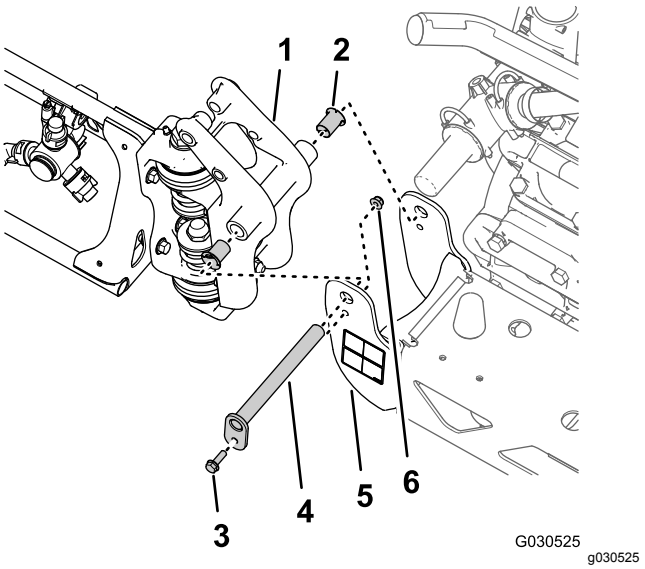

Figur 74

1. Drejefitting (ydre bomsektion)
2. Nylonflangebøsning
3. Flangebolt (5/16 x 1 tomme)
4. Drejetap
5. Akselbeslag (midterbomsektion)
6. Flangelåsemøtrik (5/16 tomme)

2. Afmonter drejetappen fra akselbeslaget til midterbomsektionen og drejefittingen til den ydre bomsektion (Figur 74).

   Bemærk: Gem flangebolten, flangemøtrikken og drejetappen til montering i Montering af de ydre bomsektioner på maskinen (side 61).
3. Adskil den ydre bomsektion fra midterbom-sektionen, og afmonter den ydre sektion fra maskinen (Figur 74).
4. Afmonter de 2 nylonflangebøsninger fra drejefittingen på den ydre bomsektion (Figur 74).

   Bemærk: Bortskaf bøsningerne.
5. Gentag trin 1 til 4 i Afmontering af løftecylinderne (side 34) for den ydre bomsektion på den anden side af maskinen.
6. Gentag trin 1 til 4 i denne sektion for den ydre bomsektion på den anden side af maskinen.

Fjernelse af løftecylindermanifolden og støttebeslaget

1. Ved port P på bomløftemanifolden markeres trykhydraulikslangen med et kabelbånd (Figur 75).

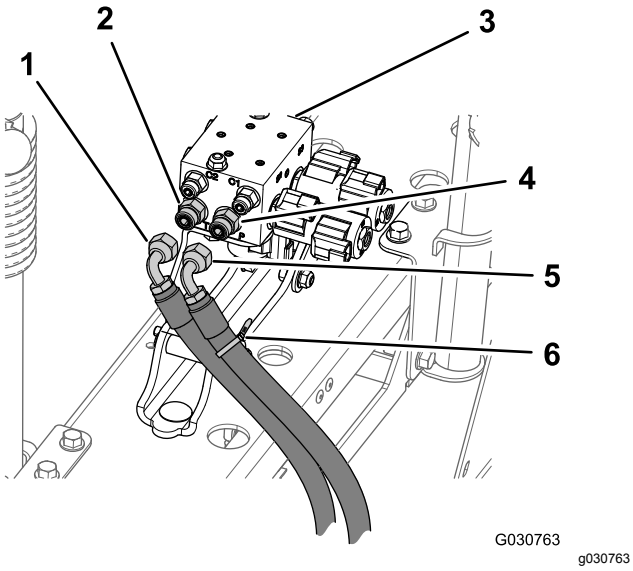

Figur 75

1. Hydraulikreturslange
2. Lige fitting (port T)
3. Bomløftemanifold
4. Lige fitting (port P)
5. Hydrauliktrykslange
6. Kabelbånd

2. Frakobl hydrauliktryk og returslanger fra bomløftemanifolden (Figur 75).

   Vigtigt: **Hæv de frie ender på returhydraulikslangen og hydrauliktrykslangen for at undgå at dræne hydrauliktanken.**

3. Afmonter de 2 flangelåsemøtrikker (5/16 tomme) og 2 flangehovedbolte (5/16 x 1 tomme), der fastgør støttebeslaget for bomløftemanifolden til cylinderbeslaget, og fjern manifolden og beslaget fra maskinen (Figur 76).

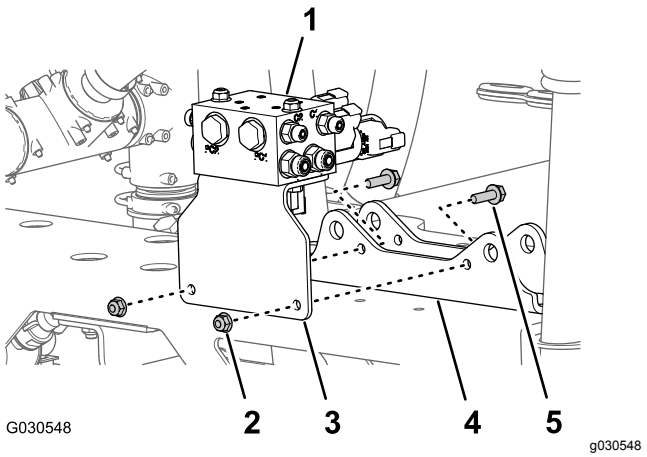

Figur 76

1. Bomløftemanifold
2. Flangelåsemøtrikker (5/16 tomme)
3. Støttebeslag (bomløftemanifold)
4. Cylinderbeslag
5. Flangehovedbolte (5/16 x 1 tomme)

Afmontering af bomholderen

1. På venstre bomholder afmonteres den flangehovedbolt (3/8 x 2 tommer) og flangelåsemøtrik (3/8 tomme), der fastgør venstre øvre holder på den nederste holderenhed (Figur 77).

   Bemærk: Gem den øverste holder, bolten og møtrikken til montering i Montering af holderne på midterbomsektionen (side 55).

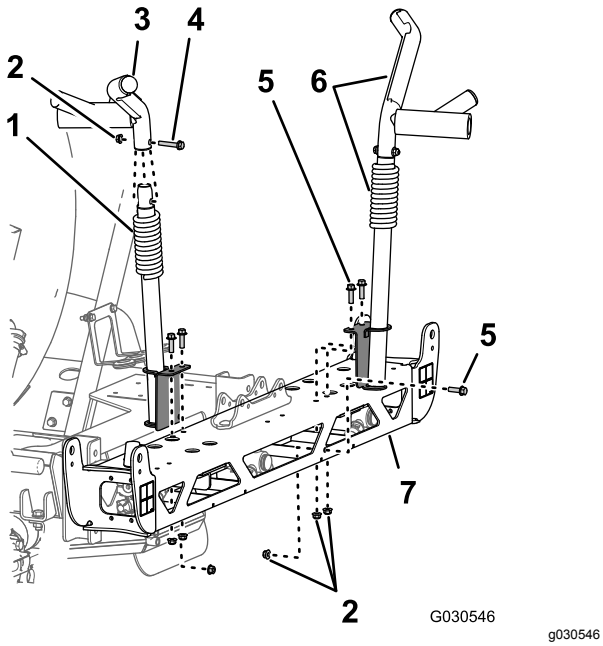

Figur 77

1. Nedre holderenhed
2. Flangelåsemøtrik (3/8 tomme)
3. Øvre holderenhed
4. Flangehovedbolt (3/8 x 2 tommer)
5. Flangehovedbolt (3/8 x 1-1/4 tomme)
6. Øverste og nederste holderenhed
7. Stel – midterbomsektion

2. Afmonter de 3 flangehovedbolte (3/8 x 2 tommer) og 3 flangelåsemøtrikker (3/8 tomme), der fastgør venstre nedre bomholder til stellet af midterbomsektionen, og afmonter holderen (Figur 77).

   Bemærk: Gem de 3 flangehovedbolte (3/8 x 2 tommer) og 3 flangelåsemøtrikker (3/8 tomme) til montering af den nye nedre, venstre bomholder på den nye midterbomsektion i Montering af holderne på midterbomsektionen (side 55).

   Bemærk: Du har ikke længere brug for den nedre, venstre bomholder, som du afmonterede fra maskinen.

3. På højre holder afmonteres den vandrette og de 2 lodrette flangehovedbolte (3/8 x 1-1/4 tomme) og 3 flangelåsemøtrikker (3/8 tomme), der fastgør højre boms holderenhed til midterbomsektionens stel (Figur 77).

   Bemærk: Gem den højre holder, flangehovedboltene og flangelåsemøtrikkerne til montering i Montering af holderne på midterbomsektionen (side 55).

4. Fjern flangelåsemøtrikker (5/16 tomme), der fastgør venstre og højre kofanger til enderne af midterbomsektionens stel (Figur 78).

   Bemærk: Gem kofangerne og låsemøtrikkerne til montering.

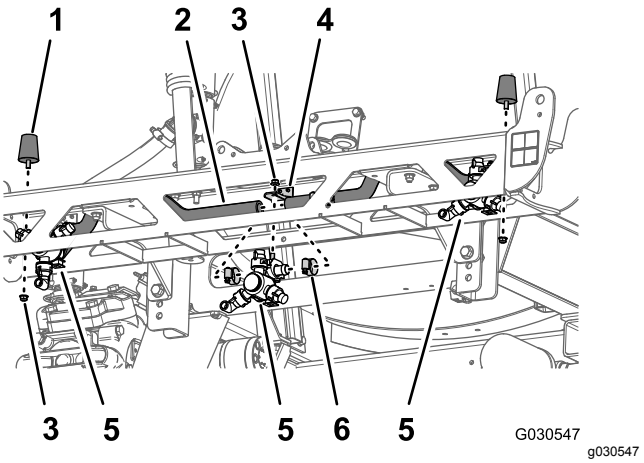

Figur 78

1. Stødfanger
2. Slange (3/4 tomme indvendig diameter)
3. Flangelåsemøtrik (5/16 tomme)
4. Dysebeslag
5. Sprøjtedyse
6. Slangeklemme

Afmontering af sprøjtedyser

1. Fjern fire slangeklemmer, der fastgør de tre sprøjtedyser på slangerne (3/4 tomme indvendig diameter) (Figur 78).
2. Afmonter den flangemøtrik (5/16 tomme), der fastgør de 3 sprøjtedyser til dysebeslagene på midterbomsektionen, og afmonter dyserne (Figur 78).

   Bemærk: Gem sprøjtedyserne og flangelåsemøtrikkerne til montering i Montering af dyserne i den nye midterbomsektion (side 54).

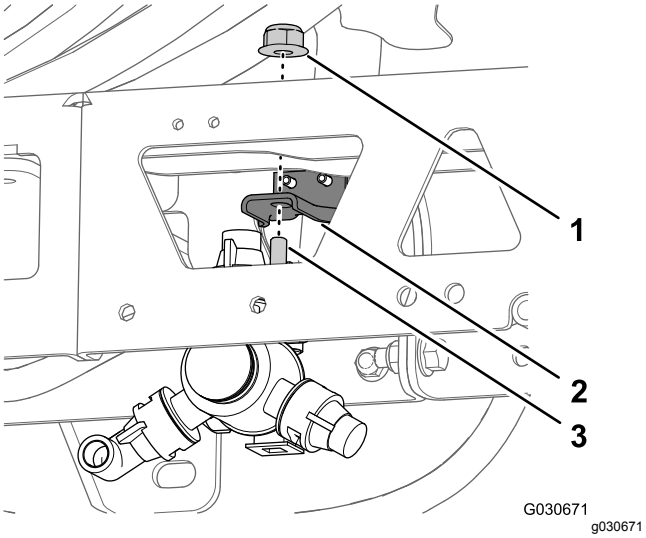

Figur 79

1. Flangelåsemøtrik (5/16 tomme)
2. Dysebeslag
3. Sekskantbolt (5/16 x 3/4 tomme – sprøjtedyse)

3. Afmonter 2 bræddebolte (1/2 x 1-1/4 tomme) og 2 flangelåsemøtrikker (1/2 tomme), der fastgør cylinderbeslaget til midterbomsektionen, og afmonter beslaget (Figur 80).

   Bemærk: Du skal ikke længere bruge cylinderbeslaget, som du fjernede fra maskinen.

   Bemærk: Gem bræddeboltene, flangelåsemøtrikkerne, slanger og klemmer til montering i Samling af afstiverne til midterbomsektionen (side 53).

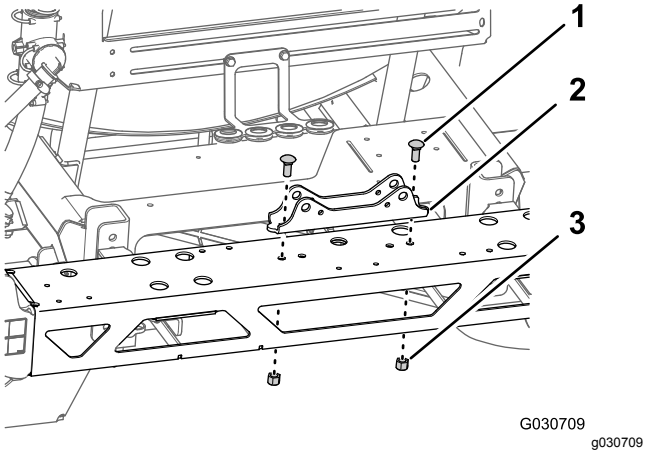

Figur 80

1. Bræddebolte (1/2 x 1-1/4 tomme)
2. Cylinderbeslag
3. Låsemøtrikker (1/2 tomme)

Afmontering af midterbomsektionen

1. Hvis maskinen er udstyret med det valgfri bomafdækningssæt, afmonteres dækslet fra midterbomsektionerne.
2. Understøt midterbomsektionen med løfteudstyret.
3. Afmonter de 4 flangehovedbolte (1/2 x 1-1/4 tomme) og 4 flangelåsemøtrikker (1/2 tomme), der fastgør midterbomsektionens støttebeslag til monteringskanalen på sprøjtemaskinens stel, og afmonter midterbomsektionen fra maskinen (Figur 81).

   Bemærk: Gem boltene (½" x 1¼) og låsemøtrikkerne (½") til montering af den nye midterbomsektion.

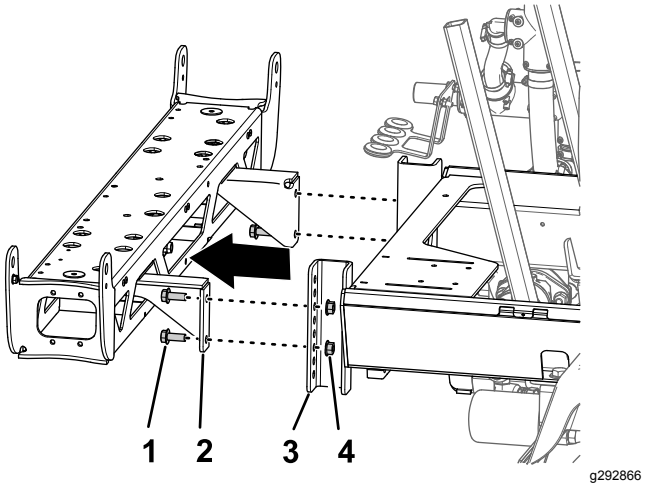

Figur 81

1. Flangehovedbolt (½" x 1¼")
2. Støttebeslag (midterbomsektion)
3. Monteringskanal (sprøjtestel)
4. Flangelåsemøtrik (1/2 tomme)

4. Fjern de 2 flangehovedmaskinskruer (⅜" x 1") og 2 flangelåsemøtrikker (⅜"), der fastgør støttebeslaget til midterbomsektionen, og afmonter beslaget (Figur 82).

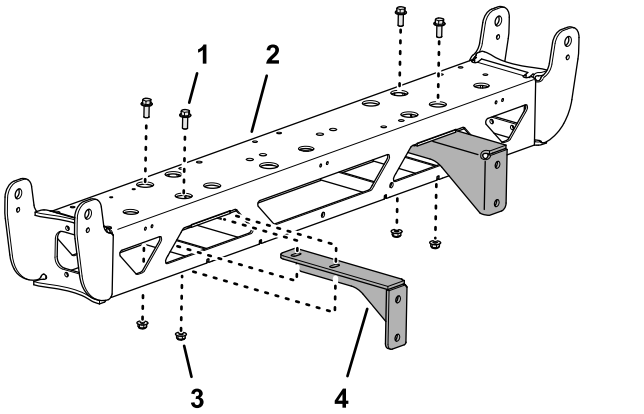

Figur 82

1. Flangehovedmaskinskrue (⅜" x 1")
2. Midterbomsektion
3. Flangelåsemøtrik (⅜")
4. Støttebeslag

5. Gentag trin 4 for det andet støttebeslag (Figur 82).

Bemærk: Gem flangehovedmaskinskruerne (⅜" x 1") og flangelåsemøtrikkerne (⅜") til montering i Samling af afstiverne til midterbomsektionen (side 53). Du har ikke længere brug for midterbomsektionen og støttebeslagene.

17

Montering af det bageste ledningsnet på maskinen

Dele, der skal bruges til dette trin:

1	Bageste ledningsnet
5	Kabelbånd

Føring af ledningsnet langs stelrøret

1. Find 165 cm og 203 cm afgreningen af det nye elektriske ledningsnet (Figur 83).

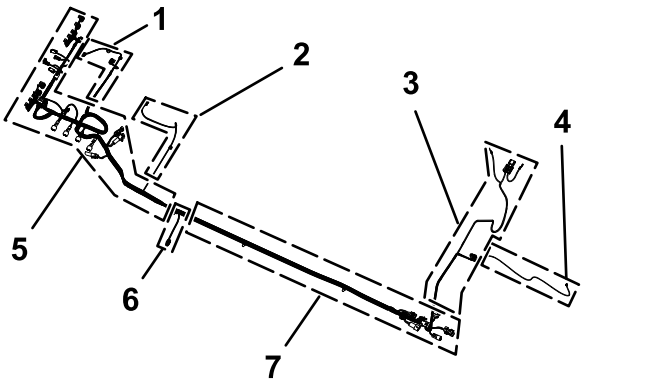

Figur 83

1. 75,5 cm (31") afgrening af ledningsnet – GENNEMSTRØMNINGSMÅLER OG OMRØRINGSVENTIL
2. 86,6 cm (34") afgrening af ledningsnet – SPRØJTEPUMPENS SOLENOIDE
3. 108 cm (42½") afgrening af ledningsnet – ringklemmer og sikring (umarkerede)
4. 180 cm (71") afgrening af ledningsnet – TIL SPRØJTEPUMPEKONTAKT
5. 218,4 cm (86") afgrening af ledningsnet – ASC10, løftecylinderens solenoider, DYSEVENTIL 1 til 10
6. 30,5 cm (12") afgrening af ledningsnet – hastighedssensor
7. 127 cm (50") afgrening af ledningsnet – forreste ledningsnets interface-konnektorer

2. Før 180 cm (71") afgreningen, 108 cm (42½") afgreningen og 127 cm (50") afgreningen på det nye elektriske ledningsnet under stelkanalen (Figur 84).

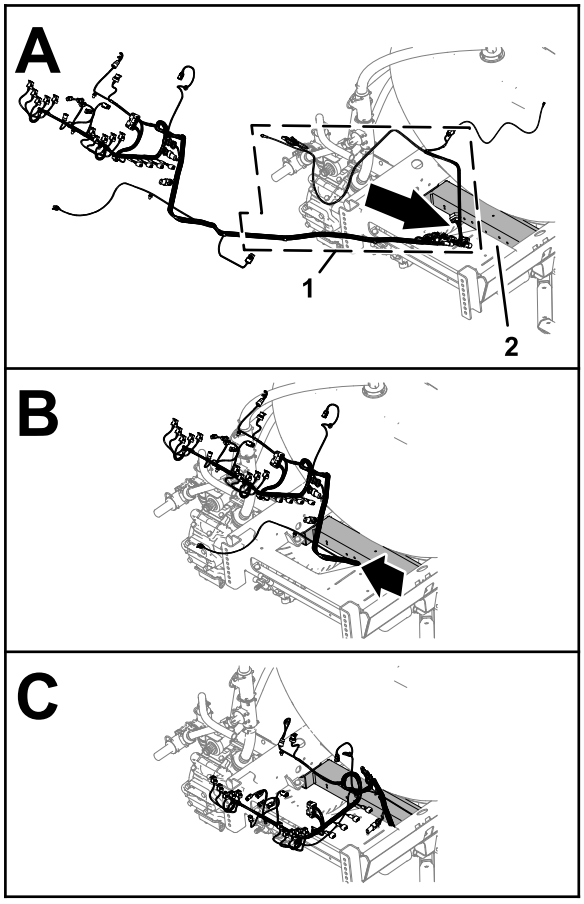

g307575

Figur 84

1. 180 cm (71"), 108 cm (42½") og 127 cm (50") afgreningen (elektrisk ledningsnet)
2. Stelkanal

3. Før 180 cm (71"), 108 cm (42½") og 127 cm (50") afgreningen af det elektriske ledningsnet fremad langs højre stelrør (Figur 85).

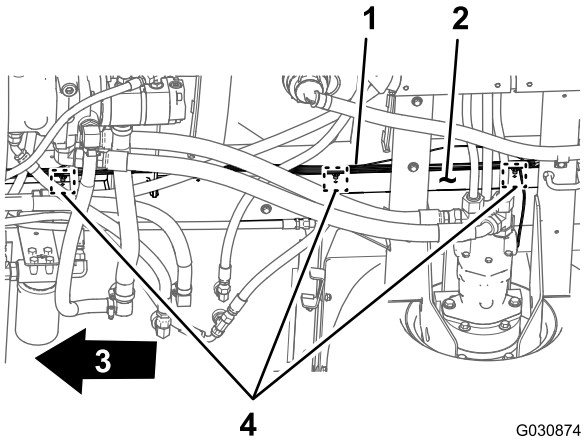

G030874

g030874

Figur 85

1. Bageste ledningsnet – 180 cm (71"), 108 cm (42½") og 127 cm (50") afgrening
2. Højre stelrør
3. Maskinens forende
4. Skubbefastgørelsesanordninger

4. Sæt skubbeankrene på 127 cm (50") afgreningen af det bageste ledningsnet ind i hullerne i højre stelrør (Figur 85), hvor de grantræformede ankre på det bageste gamle ledningsnet blev afmonteret. Se trin 3 i Frakobling af forreste og bageste ledningsnet (side 26).

Tilslutning af forreste og bageste ledningsnet

Bemærk: Brug hejseudstyr til at løfte maskinen, når du tilslutter de forreste og bageste ledningsnet.

1. Find under maskinen langs det højre stelrør de elektriske konnektorer til maskinens forreste og bageste ledningsnet (Figur 86).

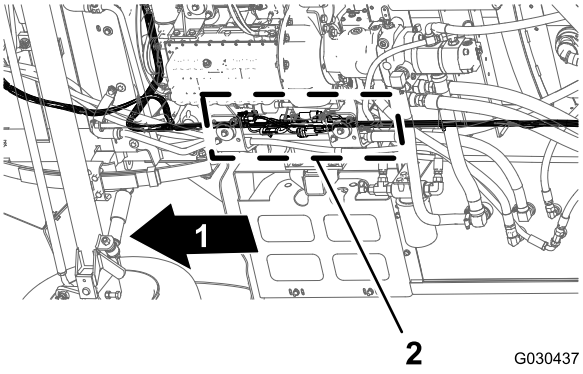

G030437

g030437

Figur 86

1. Maskinens forende
2. Konnektor-grænseflader (forreste og bageste ledningsnet)

Bemærk: Du skal ikke bruge konnektoren med 3 sokler på det forreste ledningsnet og konnektoren med 2 sokler på det bageste ledningsnet (Figur 87).

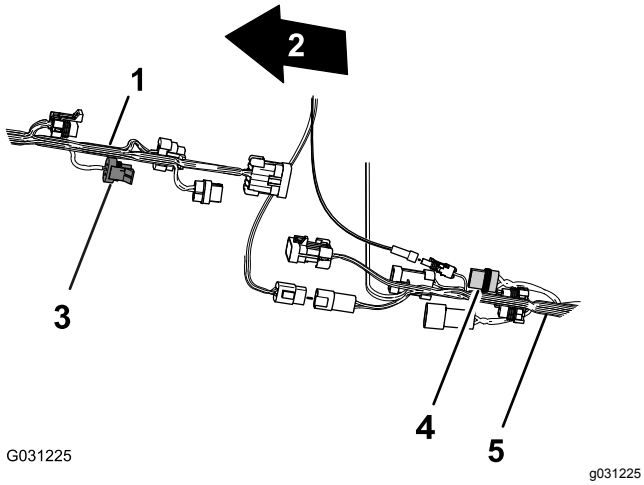

Figur 87

1. Maskinens forreste ledningsnet
2. Maskinens forende
3. Konnektor med 3 sokler – **anvendes ikke** (gennemstrømningsmåler – forreste ledningsnet)
4. Konnektor med 2 sokler – **bruges ikke** (slangetromlestrøm – bageste ledningsnet)
5. Maskinens bageste ledningsnet

2. Tilslut konnektoren med 10 sokler på det forreste ledningsnets sprøjtetilslutning til konnektoren med 10 ben fra bageste ledningsnets sprøjtetilslutning (Figur 88).

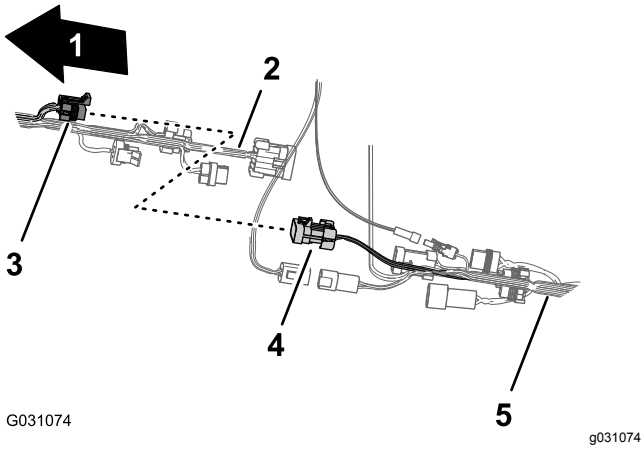

Figur 88

1. Maskinens forende
2. Maskinens forreste ledningsnet
3. Konnektor med 10 sokler – sprøjte-net-forbindelse (forreste net)
4. Konnektor med 10 ben – sprøjte-net-forbindelse (bageste net)
5. Maskinens bageste ledningsnet

3. Tilslut konnektoren med 8 ben på det forreste ledningsnets sprøjtetilslutning til konnektoren med 8 sokler fra bageste ledningsnets ratekontakttilslutning (Figur 89).

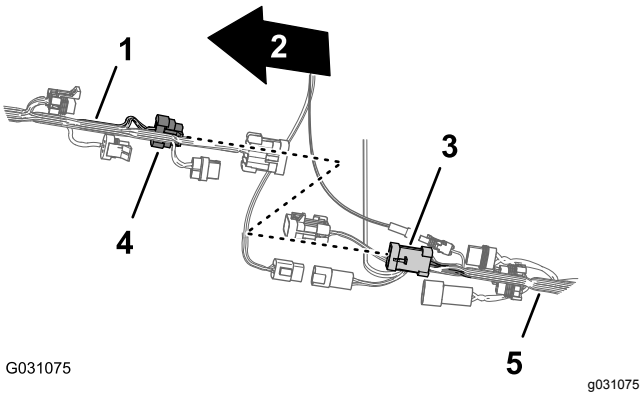

Figur 89

1. Maskinens forreste ledningsnet
2. Maskinens forende
3. Konnektor med 8 sokler – ratekontakttilslutning (bageste ledningsnet)
4. Konnektor med 8 ben – sprøjteledningstilslutning (forreste ledningsnet)
5. Maskinens bageste ledningsnet

4. Tilslut skyllepumpens konnektor med 2 ben fra forreste ledningsnet til skyllepumpens konnektor med 2 sokler fra bageste ledningsnet (Figur 90).

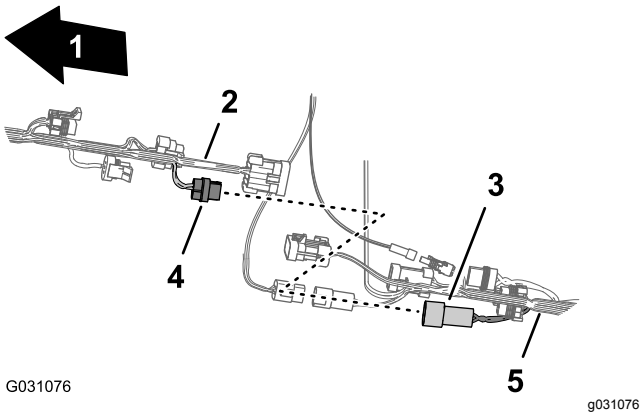

Figur 90

1. Maskinens forende
2. Maskinens forreste ledningsnet
3. Konnektor med 2 sokler – skyllepumpe (bageste ledningsnet)
4. Konnektor med 2 ben – skyllepumpe (forreste ledningsnet)
5. Maskinens bageste ledningsnet

5. Tilslut sprøjteledningsnettets sammenkoblings konnektor med 10 ben på det forreste ledningsnet til sprøjteledningsnettets sammenkoblings konnektor med 10 sokler fra bageste ledningsnet (Figur 91).

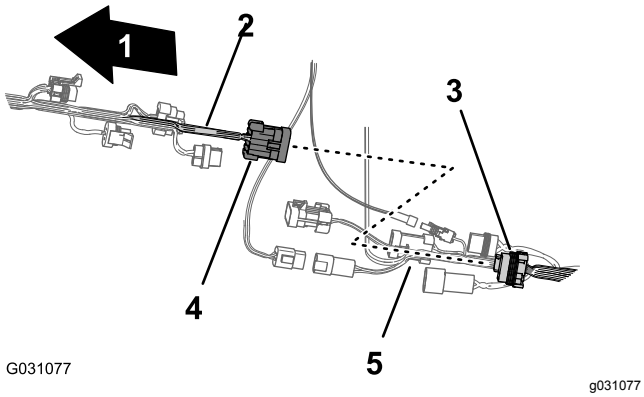

Figur 91

1. Maskinens forende
2. Maskinens forreste ledningsnet
3. Konnektor med 10 sokler – sprøjte-net-forbindelse (bageste net)
4. Konnektor med 10 ben – sprøjte-net-forbindelse (forreste net)
5. Maskinens bageste ledningsnet

6. For at lette tilslutningen af det elektriske navigationsledningsnet og dataledningsnet skal det sikres, at konnektoren med 1 sokkel og konnektoren med 4 sokler på det bageste ledningsnet er rettet ind øverst på ledningsnettet (Figur 92).

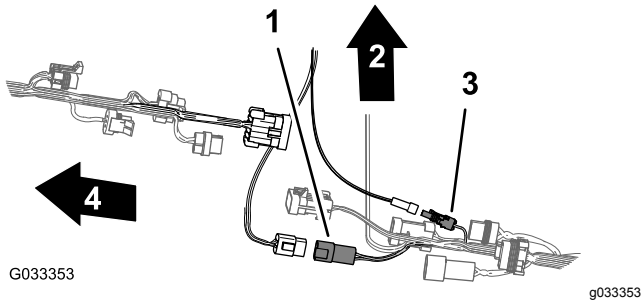

Figur 92

1. Konnektor med 4 sokler (bageste ledningsnet)
2. Toppen af maskinen
3. Konnektor med 1 sokkel (bageste ledningsnet)
4. Maskinens forende

Føring af tryksensorrøret

1. Før tryksensorrøret til instrumentpanelets måler langs det bageste ledningsnet (Figur 93).

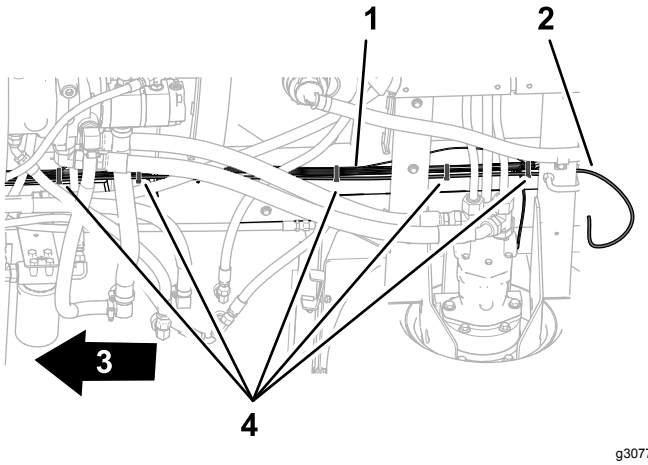

Figur 93

1. Bageste ledningsnet
2. Tryksensorrør
3. Maskinens forende
4. Kabelbånd

2. Fastgør røret til nettet med 5 kabelbånd.

Føring af ledningsnettet til sprøjtepumpen

1. Før 86,6 cm (34") afgreningen af ledningsnettet til sprøjtepumpens solenoide hen over toppen af sprøjtestelkanalen og ned mod sprøjtepumpens solenoide (Figur 94).

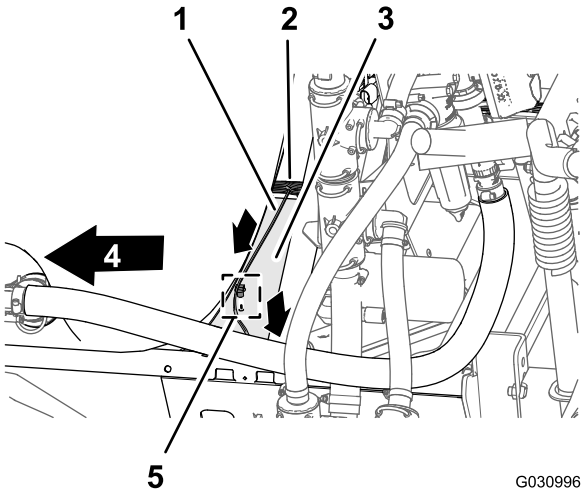

Figur 94

1. 86,6 cm (34") afgrening af ledningsnet – sprøjtepumpens solenoide
2. 218,4 cm (86") afgrening af ledningsnet – ASC10, løftecylinderens solenoider, dyseventil 1 til 10
3. Kanal (sprøjtestel)
4. Maskinens forende
5. Skubbefastgørelsesanordning

2. Sæt skubbefastgørelsesanordningen på 86,6 cm (34") afgreningen af ledningsnettet i hullet i sprøjtestelkanalen (Figur 94).

Tilslutning af ledningsnettet til sprøjtepumpen og hastighedssensoren

1. På maskinens bagende inde fra sprøjtepumpen tilsluttes konnektoren med 2 sokler mærket **Spray Pump Solenoid** (sprøjtepumpens solenoide) på 86,6 cm (34") afgreningen af ledningsnet til konnektoren med 2 ben på pumperelæet (Figur 95).

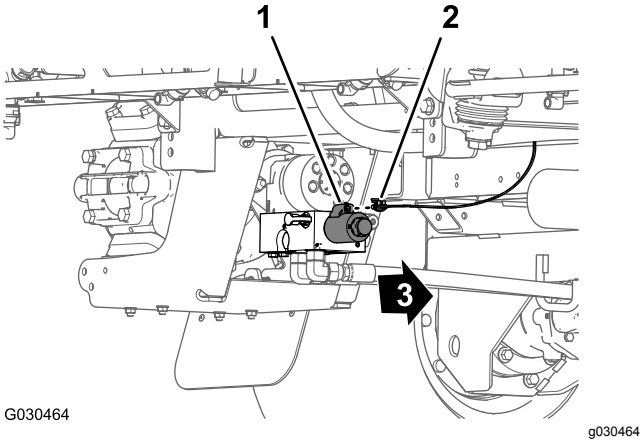

Figur 95

1. Konnektor med 2 ben (pumperelæ)
2. Konnektor med 2 sokler – 86,6 cm (34") afgrening af ledningsnet
3. Maskinens forende

2. På bagsiden af maskinen (mellem det højre stelrør og den højre kofanger) skal du tilslutte det ikke-mærkede 3-bens stik på 30,5 cm (12") afgrening af det bageste ledningsnettet til stikket med 3 sokler på hastighedssensorens ledningsnet på den højre traktionsmotor (Figur 96).

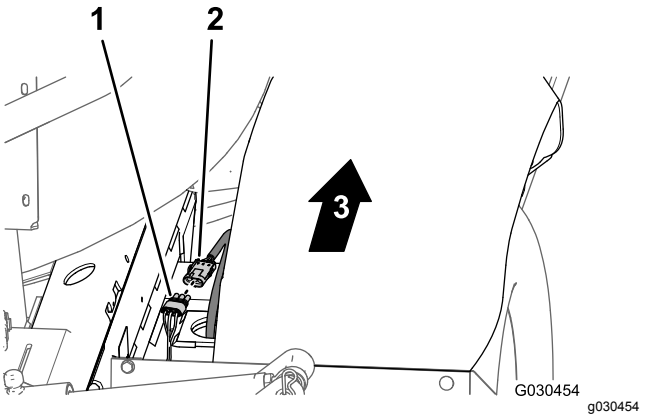

Figur 96

1. Stik med 3 sokler – 30,5 cm (12") afgrening (bageste ledningsnet)
2. 3-bens stik (hastighedssensorens ledningsnet på højre traktionsmotor)
3. Maskinens forende

18

Afmontering af manifoldbeslaget til 3-bomsektionssystemet

Kræver ingen dele

Fremgangsmåde

1. Fjern de to rundhovedede skruer (nr. 10 x 5/8 tomme) og to spændeskiver (nr. 10), der fastgør T-fittingen på venstre side af manifoldbeslaget (Figur 97).

   Bemærk: Gem skruerne og spændeskiverne til montering i 19 Montering af manifoldbeslaget til 10-ventilsystemet (side 45).

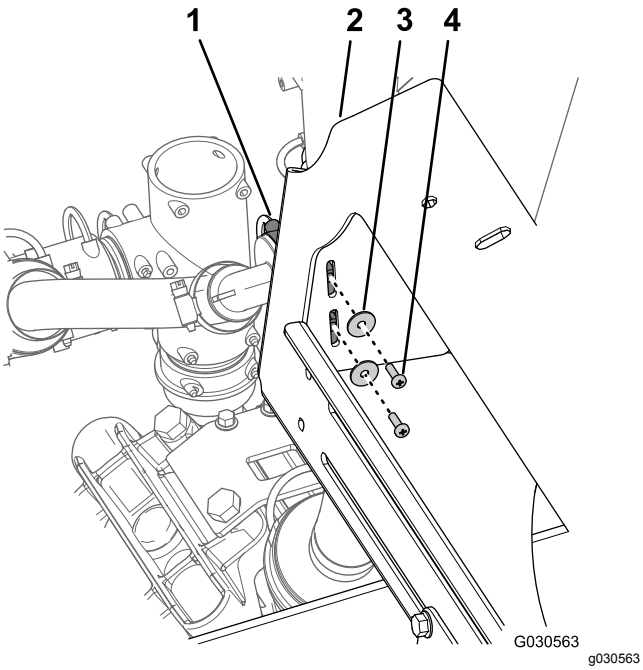

Figur 97

1. T-fitting
2. Manifoldbeslag (3-bomsektionssystem)
3. Spændeskive (nr. 10)
4. Rundhovedet skrue (nr. 10 x 5/8 tomme)

2. **For maskiner med det valgfri tankskyllesæt skal følgende udføres:**

   A. Fjern boltene (⅜" x 2¾"), flangelåsemøtrikken (⅜") og spændeskiverne (⅜"), der fastgør remmene til skylletanken på manifoldbeslag (Figur 98).

   Bemærk: Gem boltene, møtrikkerne og spændeskiverne til montering i 19 Montering af manifoldbeslaget til 10-ventilsystemet (side 45).

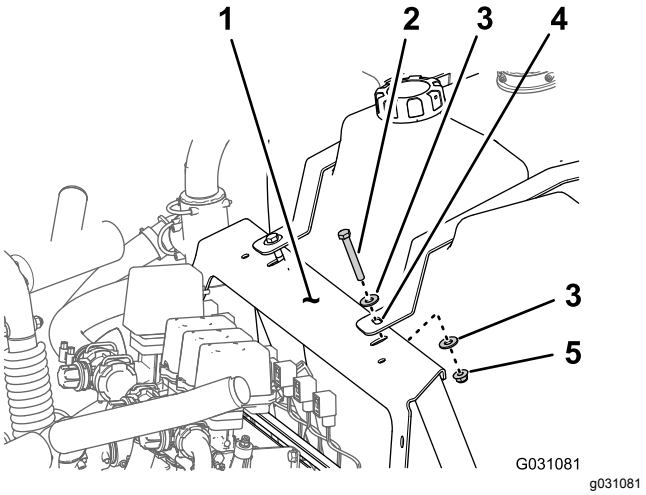

Figur 98

1. Spændeskive (⅜")
2. Flangelåsemøtrik (3/8 tomme)
3. Manifoldbeslag
4. Bolt (3/8 x 2-3/4 tomme)
5. Skylletankens rem

   B. Fastgør skylletanken til sprøjtetanken med et stykke line.

3. Fjern de fire flangehovedbolte (3/8 x 1 tomme) og fire flangelåsemøtrikker (3/8 tomme), der fastgør manifoldbeslagets stelflange på sprøjtens stel, og fjern manifoldbeslaget fra maskinen (Figur 99).

   Bemærk: Gem boltene og låsemøtrikkerne til montering i 19 Montering af manifoldbeslaget til 10-ventilsystemet (side 45).

   Bemærk: Du skal ikke længere bruge manifoldbeslaget, som du fjernede fra maskinen.

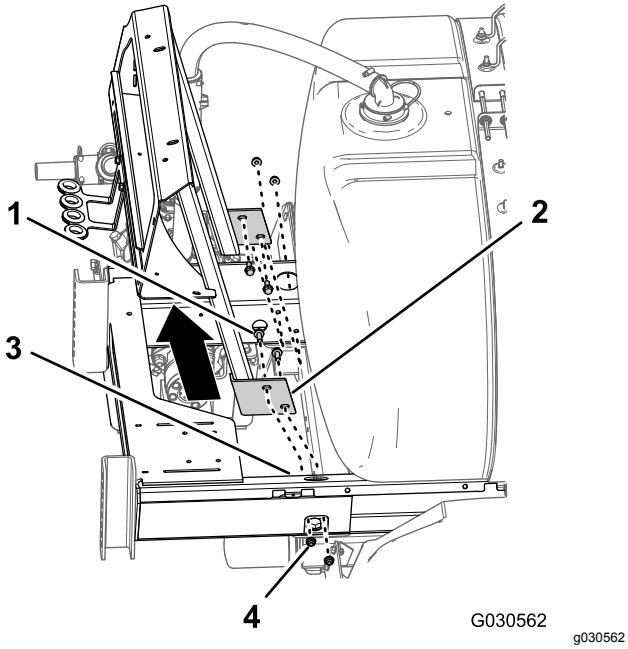

Figur 99

1. Flangehovedbolt (3/8 x 1 tomme)
2. Flange (manifoldbeslag – 3-bomsektionssystem)
3. Stel (sprøjtens stel)
4. Flangelåsemøtrik (3/8 tomme)

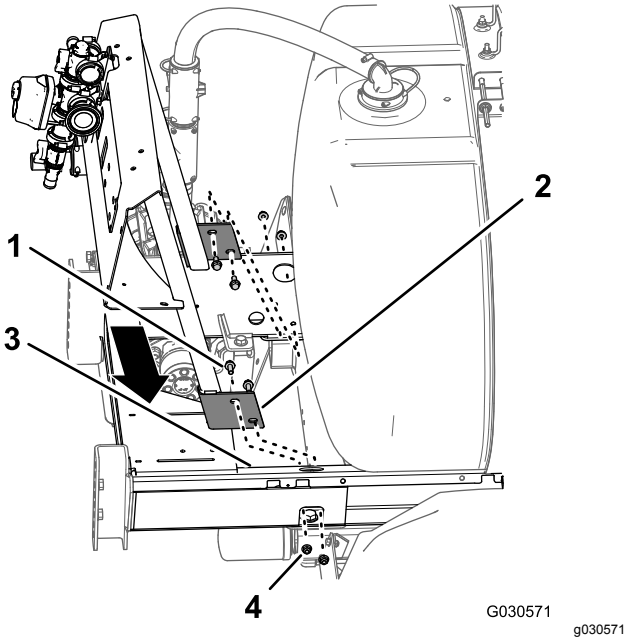

Figur 100

1. Flangehovedbolt (3/8 x 1 tomme)
2. Flange (manifoldbeslag – 10-ventilsystem)
3. Stel (sprøjtens stel)
4. Flangelåsemøtrik (3/8 tomme)

19

Montering af manifoldbeslaget til 10-ventilsystemet

Dele, der skal bruges til dette trin:

1	Manifoldbeslag (10-ventilsystem)

Fremgangsmåde

1. Juster hullerne i flangen på manifoldbeslaget til 10-ventilsystemet efter hullerne i stellet på sprøjtens chassis (Figur 100).
2. Monter manifoldbeslaget på sprøjtens stel (Figur 100) med de fire flangehovedbolte (3/8 x 1 tomme) og fire flangelåsemøtrikker (3/8 tomme), du fjernede i trin 3 i 18 Afmontering af manifoldbeslaget til 3-bomsektionssystemet (side 43).
3. Tilspænd boltene og møtrikkerne til et moment på 37 til 45 Nm.
4. På venstre side af manifoldbeslaget – ret hullerne i T-fittingen ind med åbningerne i manifoldbeslaget (Figur 101).

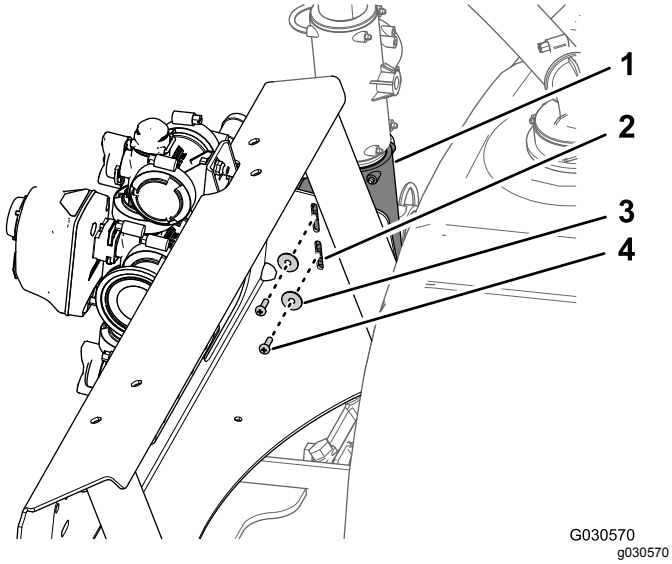

Figur 101

1. T-fitting
2. Manifoldbeslag (10-ventilsystem)
3. Spændeskive (nr. 10)
4. Rundhovedet skrue (nr. 10 x 5/8 tomme)

5. Fastgør T-fittingen på manifoldbeslaget (Figur 101) med to rundhovedede skruer (nr. 10 x 5/8 tomme) og to spændeskiver (nr. 10), du fjernede i trin 1 i 18 Afmontering af manifoldbeslaget til 3-bomsektionssystemet (side 43).
6. **For maskiner med det valgfri tankskyllesæt skal følgende udføres:**
   A. Ret hullet i skylletankens rem ind med hullet i manifoldbeslaget (Figur 102).

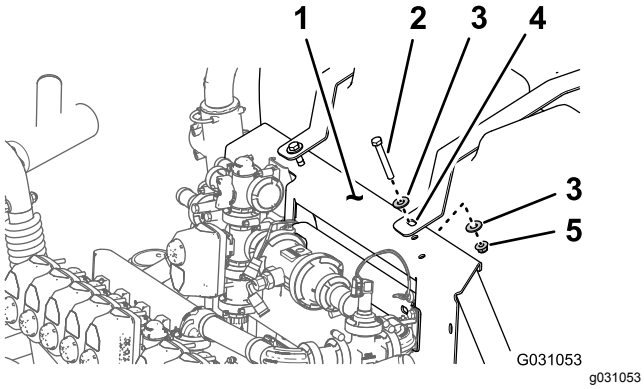

Figur 102

1. Manifoldbeslag
2. Bolt (3/8 x 2-3/4 tomme)
3. Spændeskive (3/8 tomme)
4. Skylletankens rem
5. Flangelåsemøtrik (3/8 tomme)

   B. Monter remmen på beslaget (Figur 102) med de 2 bolte (3/8 x 2-3/4 tommer), 4 spændeskiver (3/8 tomme) og 2 flangelåsemøtrikker (3/8 tomme), du fjernede i trin 5C i Forberedelse af sprøjtetanken og den valgfri skylletank (side 6).
   C. Stram bolten og låsemøtrikken med håndkraft (Figur 102).

   Bemærk: Når skylletanken er blevet fyldt første gang, skal fastgørelsesanordningerne til skylletankens rem kontrolleres og strammes efter behov, idet væskens vægt kan øge belastningen af tanken mod rammen.
   D. Gentag trin A til C for skylletankens rem på den anden side af maskinen.

20

Montering af slangerne på venstre side af manifoldbeslaget

Dele, der skal bruges til dette trin:

1	Slange (1 x 41 tommer)
1	Forsyningsslange (1 x 23-1/8 tomme) og lige fitting med modhager
1	Omrøringsomløbsslange (1 x 10 tommer) og 90°-fitting med modhager

Montering af forsyningsslangen til omrøringsdyserne

1. Monter slangen (1 x 41 tommer) til T-fittingen med modhage på den bageste omrøringsdyse i sprøjtetanken (Figur 103).

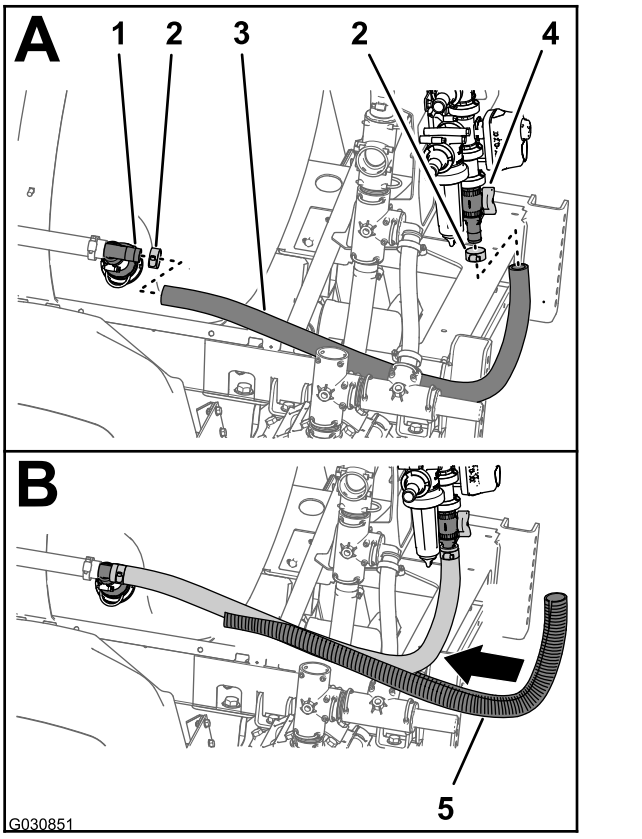

Figur 103

1. T-fitting (omrøringsdyse)
2. Slangeklemme
3. Slange (1 x 41 tommer)
4. Omløbsventil
5. Sammenrullede slanger

2. Fastgør slangen til T-fittingen med klemmen (Figur 103), du fjernede i trin 2 i Afmontering af omrøringsventilen, kugleventilen og slangerne (side 32).
3. Saml den anden ende af slangen (1 x 41 tommer) på den lige fitting med modhage i bunden af omløbsventilen (Figur 103).
4. Fastgør slangen til den lige fitting med den slangeklemme (Figur 103), du fjernede i Afmontering af omrørings- og omløbsventilerne (side 33).
5. Monter de sammenrullede slanger (Figur 103) over slangen (1 x 41 tommer).

Montering af forsyningsslangen og omløbsslangen

Bemærk: Hvis din maskine har et valgfrit sæt til forblanding af kemikalier, skal du springe instruktionerne i dette afsnit over og udføre trinnene i Montering af forsyningsslangen (side 102) og Udskiftning af omløbsslangen til omrøringsventilen (side 99).

1. Monter navet til den lige fitting med modhager for enden af forsyningsslangen (1 x 23-1/8 tomme) i T-fittingen ved sprøjtepumpens udgangport (Figur 104) med den holder, du fjernede i trin 3 i Afmontering af omrøringsventilen, kugleventilen og slangerne (side 32).

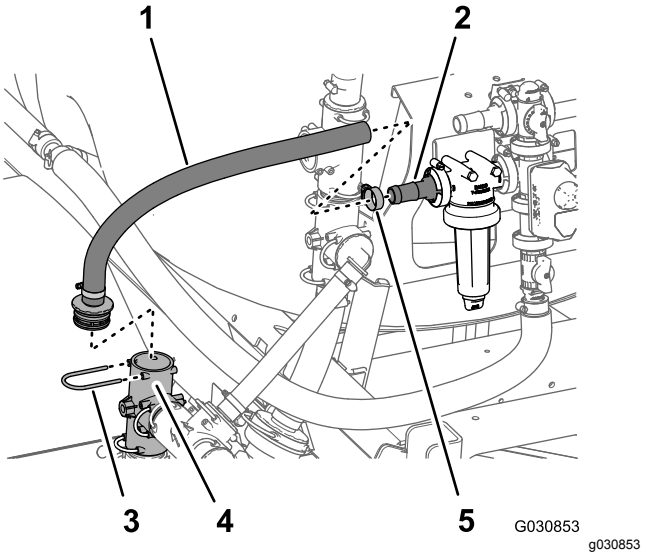

Figur 104

1. Forsyningsslange (1 x 23-1/8 tomme) og lige fitting med modhager
2. Lige fitting med modhager (filterhoved)
3. Holder
4. T-fitting (sprøjtepumpens udgangsport)
5. Slangeklemme

2. Monter forsyningsslangen (1 x 23-1/8 tomme) med den lige fitting med modhager på den lige fitting med modhager i filterhovedet (Figur 104).
3. Fastgør slangen med fittingen med modhager, du fjernede i Afmontering af omrørings- og omløbsventilerne (side 33).
4. Drej den øverste T-fittingen i den venstre side af manifoldbeslaget 90° mod uret som vist i Figur 105.

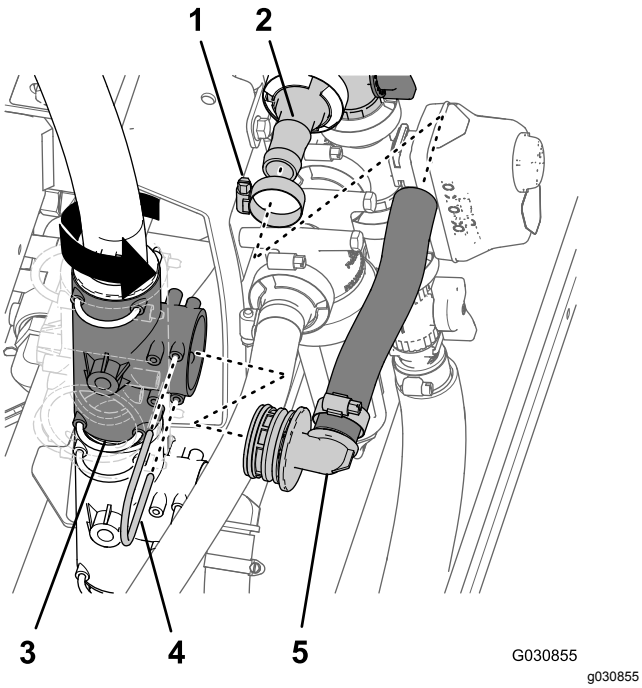

Figur 105

1. Slangeklemme
2. Lige fitting med modhager (omrøringsomløbsventil)
3. T-fitting (lodret monteret – øverste)
4. Holder
5. Omrøringsomløbsslange (1 x 10 tommer) og 90° -fitting med modhager

5. Monter omrøringsomløbsslangen (1 x 10 tommer) på omrøringsomløbsventilens lige fitting med modhager (Figur 105).
6. Monter navet på 90°-fittingen med modhager på enden af omrøringsomløbsslangen (1 x 10 tommer) i den øverste T-fitting i den venstre side af manifoldbeslaget (Figur 105) med holderen, du fjernede i trin 4 i Afmontering af omrøringsventilen, kugleventilen og slangerne (side 32).
7. Fastgør omrøringsomløbsslangen (1 x 10 tommer) på den lige fitting med modhager på omrøringsomløbsventilen med en slangeklemme, du fjernede i Afmontering af omrørings- og omløbsventilerne (side 33).

21

Montering af det bageste ledningsnet

Kræver ingen dele

Føring af ledningsnettet ved manifoldbeslaget

1. Før 218,4 cm (86") afgreningen af ledningsnettet indad i forhold til støttestiveren til ventilbeslaget og bagud mod 10-ventilbeslaget som vist i Figur 106.

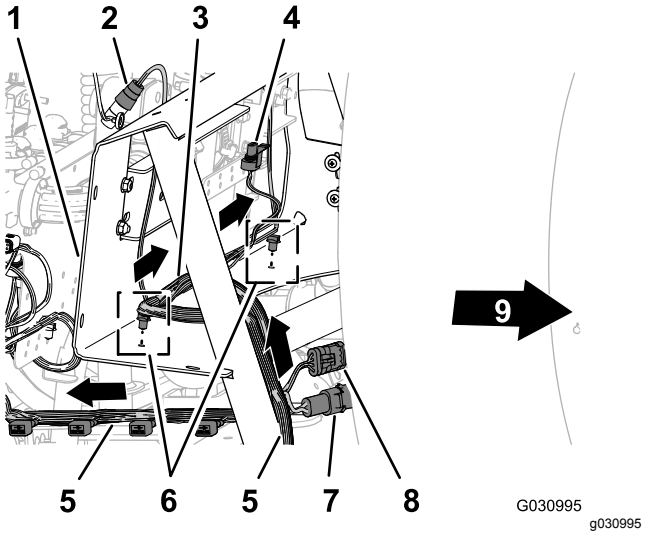

Figur 106

1. Manifoldbeslag
2. Konnektor med 3 sokler (gennemstrømningsmåler)
3. 75,5 cm (31") afgrening af ledningsnet – gennemstrømningsmåler og omrøringsventil
4. Elektrisk konnektor (omrøringsventil)
5. 218,4 cm (86") afgrening af ledningsnet – ASC10, løftecylinderens solenoider, dyseventil 1 til 10
6. Skubbefastgørelsesanordninger
7. Konnektor med 2 ben (strøm til slangetromle)
8. Konnektor med 3 sokler (slangetromle)
9. Maskinens forende

2. Før 75,5 cm (31") afgreningen af ledningsnettet til gennemstrømningsmåleren og omrøringsventilen over fronten af manifoldbeslaget (Figur 106).
3. Sæt de skubbefastgørelsesanordningerne på 75,5 cm (31") afgreningen af ledningsnettet i

hullerne i den nedre flange på manifoldbeslaget (Figur 106).

Føring af ledningsnettet ved 10-ventilbeslaget

1. Før 218,4 cm (86") afgreningen af ledningsnettet langs bagsiden af 10-ventilbeslaget med de 10 konnektorer til dyseventilerne bagud og under ventilerne (Figur 107).

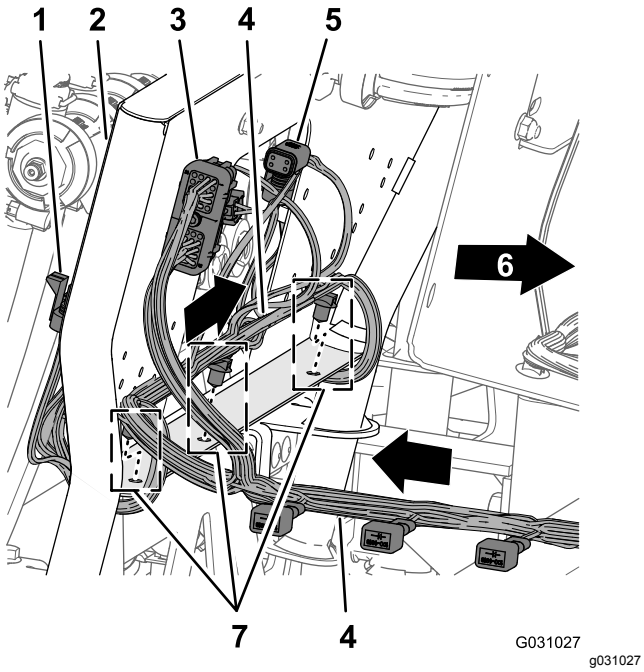

Figur 107

1. Konnektor med 3 sokler (dyseventilposition 10)
2. 10-ventilbeslag
3. Konnektor med 40 sokler (ASC 10)
4. 218,4 cm (86") afgrening af ledningsnet – ASC10, løftecylinderens solenoider, dyseventil 1 til 10
5. Konnektor med 4 sokler (til ASC 10)
6. Maskinens forende
7. Skubbefastgørelsesanordninger

2. Sæt skubbefastgørelsesanordningerne på 218,4 cm (86") afgreningen af ledningsnettet i hullerne i den nedre flange på 10-ventilbeslaget (Figur 107).

Tilslutning af ledningsnettet til manifoldbeslagkomponenterne

1. Før konnektorerne på 218,4 cm (86") og 75,5 cm (31") afgreninger af ledningsnettet mærket **Flow Meter** (gennemstrømningsmåler) og **Pressure Transducer** (tryktransducer) bagud på manifoldbeslaget (Figur 108).

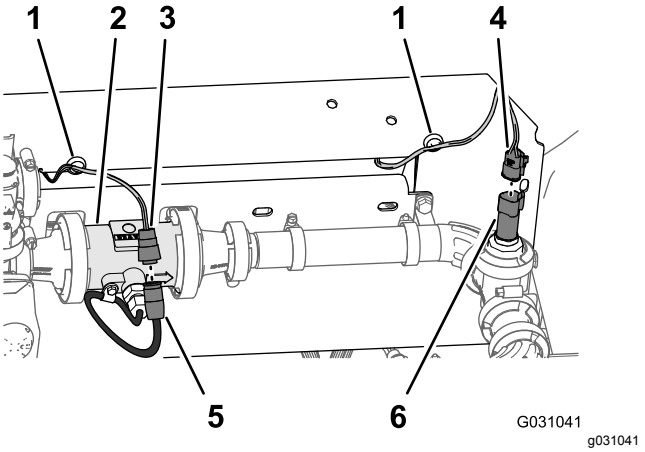

Figur 108

1. Magnetisk ledningsnetanker
2. Gennemstrømningsmåler
3. Konnektor med 3 sokler (bageste ledningsnet – mærket Flow Meter (gennemstrømningsmåler))
4. Konnektor med 3 sokler (bageste ledningsnet – mærket Pressure Transducer (tryktransducer))
5. Konnektor med 3 ben (gennemstrømningsmåler-ledningsnet)
6. Konnektor med 3 ben (tryktransducer)

2. Tilslut konnektoren med 3 sokler på 75,5 cm (31") afgreningen af ledningsnettet til gennemstrømningsmåleren (ikke afmærket) til konnektoren med 3 ben på ledningsnettet til gennemstrømningsmåleren (Figur 108).
3. Sæt konnektoren med 3 sokler på 218,4 cm (86") afgreningen af ledningsnettet til den afmærkede **Pressure Transducer** (tryktransducer) i konnektoren med 3 ben på tryktransduceren (Figur 108).
4. Sæt magnet-ledningsankrene til gennemstrømningsmåleren og tryktransduceren fast på manifoldbeslagets overflade (Figur 108).
5. Før konnektoren med 3 ben til omrøringsventilen frem foran manifoldbeslaget (Figur 109).

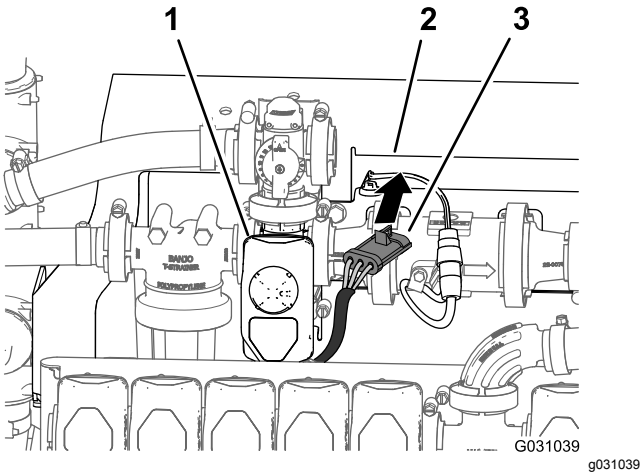

Figur 109

1. Omrøringsventil
2. Manifoldbeslag
3. Konnektor med 3 sokler (omrøringsventil-ledningsnet)

6. Tilslut konnektoren med 3 ben på omrøringsventilens ledningsnettet til konnektoren med 3 sokler på 203 cm afgreningen af ledningsnettet mærket **Agitation Valve** (omrøringsventil) (Figur 110).

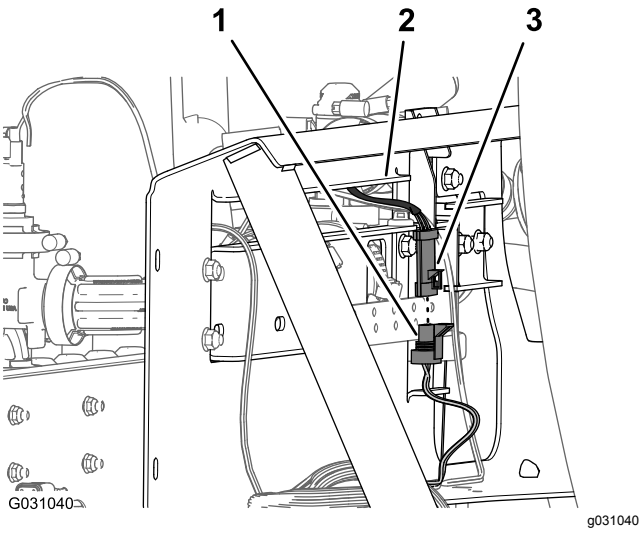

Figur 110

1. Konnektor med 3 ben (bageste ledningsnet – mærket Agitation Valve (omrøringsventil))
2. Manifoldbeslag
3. Konnektor med 3 sokler (omrøringsventil-ledningsnet)

Tilslutning af ledningsnettet til solenoiderne til løftecylindermanifolden

1. I bunden af løftecylindermanifolden tilsluttes konnektoren med 2 sokler på det bageste ledningsnet mærket **Enable Solenoid** (aktiver solonoide) til konnektoren med 2 ben til den aktiverede solenoide (Figur 111 og Figur 112).

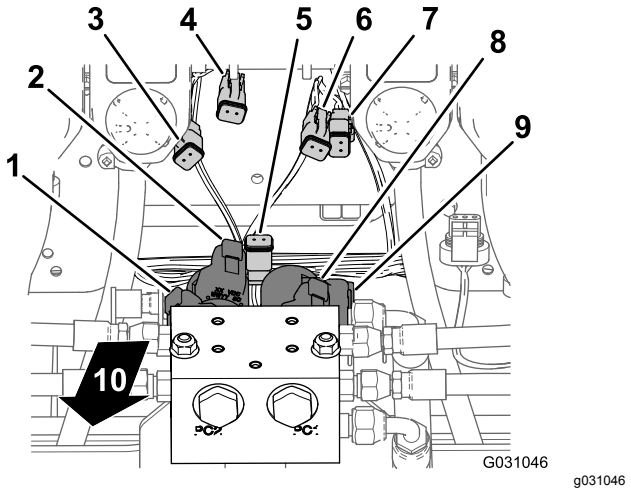

Figur 111

1. Konnektor med 2 ben – venstre nedre solenoide (løftecylindermanifold)
2. Konnektor med 2 ben – venstre øvre solenoide (løftecylindermanifold)
3. Konnektor med 2 sokler – venstre nedre (konnektor til primært ledningsnet)
4. Konnektor med 2 sokler – venstre øvre (konnektor til primært ledningsnet)
5. Konnektor med 2 sokler – aktiver solenoide (konnektor til primært ledningsnet)
6. Konnektor med 2 sokler – højre øvre (konnektor til primært ledningsnet)
7. Konnektor med 2 sokler – højre øvre (konnektor til primært ledningsnet)
8. Konnektor med 2 ben – højre øvre solenoide (løftecylindermanifold)
9. Konnektor med 2 ben – højre nedre solenoide (løftecylindermanifold)
10. Bagsiden af maskinen

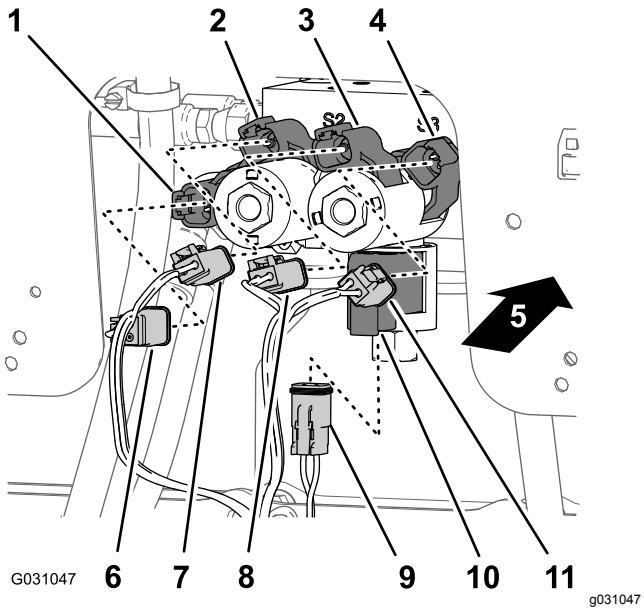

Figur 112

1. Konnektor med 2 ben – højre nedre solenoide (løftecylindermanifold)
2. Konnektor med 2 ben – højre øvre solenoide (løftecylindermanifold)
3. Konnektor med 2 ben – venstre øvre solenoide (løftecylindermanifold)
4. Konnektor med 2 ben – venstre nedre solenoide (løftecylindermanifold)
5. Bagsiden af maskinen
6. Konnektor med 2 sokler – højre øvre (konnektor til primært ledningsnet)
7. Konnektor med 2 sokler – højre øvre (konnektor til primært ledningsnet)
8. Konnektor med 2 sokler – venstre øvre (konnektor til primært ledningsnet)
9. Konnektor med 2 sokler – aktiver solenoide (konnektor til primært ledningsnet)
10. Konnektor med 2 ben – aktiver solenoide (løftecylindermanifold)
11. Konnektor med 2 sokler – venstre nedre (konnektor til primært ledningsnet)

2. Ved nedre højre solenoide sluttes bageste ledningsnets konnektor med 2 sokler mærket **Right Down (højre ned)** til konnektoren med 2 ben til den højre, nedre solenoide (Figur 111 og Figur 112).
3. Ved øvre højre solenoide sluttes bageste ledningsnets konnektor med 2 sokler mærket **Right Up (højre op)** til konnektoren med 2 ben til den højre, øvre solenoide (Figur 111 og Figur 112).
4. Ved nedre venstre solenoide sluttes bageste ledningsnets konnektor med 2 sokler mærket **Left Down (venstre ned)** til konnektoren med 2 ben til den venstre, nedre solenoide (Figur 111 og Figur 112).
5. Ved øvre venstre solenoide sluttes bageste ledningsnets konnektor med 2 sokler mærket **Left Up (venstre op)** til konnektoren med 2 ben til den venstre, øvre solenoide.

Tilslutning af ledningsnettet til sprøjteventilerne

1. Før konnektoren med 3 sokler på 218,4 cm (86") afgreningen af ledningsnettet med mærkaterne **Nozzle Valve 1** (dyseventil 1) til **Nozzle Valve 5** (dyseventil 5) bagud i forhold til 10-ventilbeslaget og under dyseventil 1 til 5 (Figur 113).

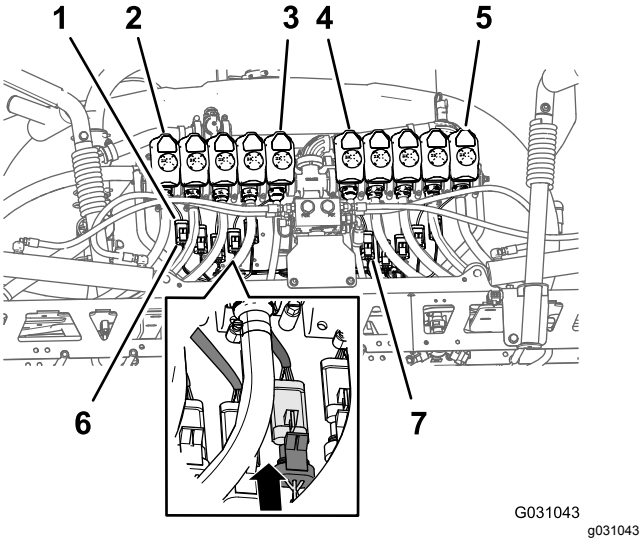

Figur 113

1. Konnektor med 3 ben (dyseventil-ledningsnet)
2. Dyseventil 1
3. Dyseventil 5
4. Dyseventil 6
5. Dyseventil 10
6. Konnektor med 3 sokler (bageste ledningsnet – mærket Nozzle 1 (dyse 1))
7. Stik med 3 sokler (bageste ledningsnet – mærket Nozzle 6 (dyse 6))

2. Før konnektoren med 3 sokler på 218,4 cm (86") afgreningen af ledningsnettet med mærkaterne **Nozzle Valve 6** (dyseventil 6) til **Nozzle Valve 10** (dyseventil 10) bagud i forhold til 10-ventilbeslaget og under dyseventil 6 til 10 (Figur 113).
3. Slut bageste ledningsnets stik med 3 sokler mærket **Nozzle 1 (dyse 1)** til nettets konnektor med 3 ben til dyseventil 1 (Figur 113).

   Vigtigt: **Det er vigtigt, at du tilslutter hvert afmærket konnektor med 3 sokler fra det bageste ledningsnet til den korrekte konnektor md 3 ben ved hver dyseventilposition.**
4. Gentag trin 3 ved dyseventilpositioner 2 til 10 (Figur 113).

Føring af ledningsnettet gennem motorrummet

1. Før 108 cm (42½") afgreningen af ledningsnettet op og ind i den bageste del af motorrummet, langs den højre støtte til motorskjoldet – foran kanalen, der forbinder luftfilteret og motoren (Figur 114).

   Bemærk: Du skal fastgøre 108 cm (42½") afgreningen af det bageste ledningsnet i Føring af det elektriske navigationsledningsnet til batteriet (side 78).

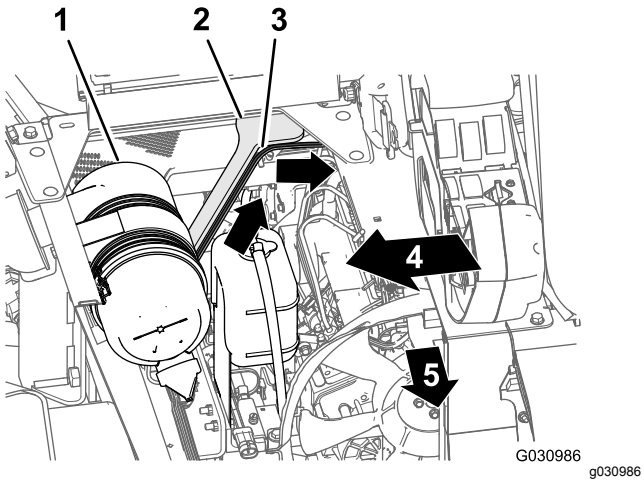

Figur 114

1. Luftfilter (motor)
2. Motorskjoldstøtte (højre)
3. 108 cm (42½") afgrening (bageste ledningsnet)
4. Højre side af maskinen
5. Maskinens forende

2. Før 108 cm (42½") afgreningen af ledningsnettet på tværs af sædekassens vinkel og ned langs venstre støtte til motorskjoldet (Figur 115).

   Bemærk: Du skal fastgøre 108 cm (42½") afgreningen af det bageste ledningsnet i Føring af det elektriske navigationsledningsnet til batteriet (side 78).

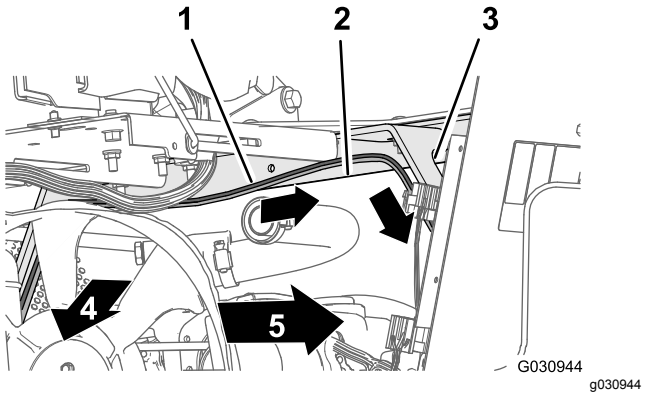

Figur 115

1. 108 cm (42½") afgrening (bageste ledningsnet)
2. Sædekassevinkel
3. Motorskjoldets støtte (venstre)
4. Maskinens forende
5. Venstre side af maskinen

3. Før 108 cm (42½") afgreningen af ledningsnettet ned langs venstre støtte til motorskjoldet og under venstre stelrør (Figur 116).

   Bemærk: Du skal fastgøre 108 cm (42½") afgreningen af det bageste ledningsnet i Føring af det elektriske navigationsledningsnet til batteriet (side 78).

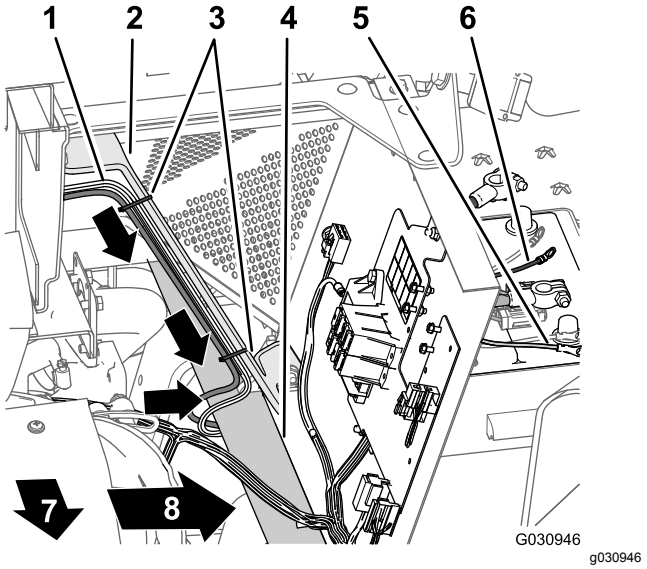

Figur 116

1. 165 cm afgrening (bageste ledningsnet)
2. Motorskjoldets støtte (venstre)
3. Kabelbånd
4. Venstre stelrør
5. Minusklemme (sort ledning) – 108 cm (42½") afgrening (bageste ledningsnet)
6. Plusklemme (rød ledning) – 108 cm (42½") afgrening (bageste ledningsnet)
7. Venstre side af maskinen
8. Maskinens forende

4. Før 50 A-sikringen og plus- og minusringklemmen på 108 cm (42½") afgreningen af ledningsnettet til toppen af batteriet (Figur 116).

   Bemærk: Du afslutter monteringen af ringklemmerne i Montering af det bageste ledningsnet og det elektriske navigationsledningsnet til batterikablerne (side 82).

22

Klargøring af den nye midterbomsektion

Dele, der skal bruges til dette trin:

1	Udvendig midtersektions afstiverstel (venstre – lang)
1	Midtersektion afstiverstel (midt – kort)
1	Udvendig midtersektions afstiverstel (højre – lang)
4	Flangehovedmaskinskrue (⅜" x 1")
	Flangelåsemøtrik (⅜")
1	Nedre holderenhed

Samling af afstiverne til midterbomsektionen

1. Juster hullerne i de lodrette flanger i den midterste midtersektions afstiverstel med hullerne i den udvendige midtersektions afstiverstel (Figur 117).

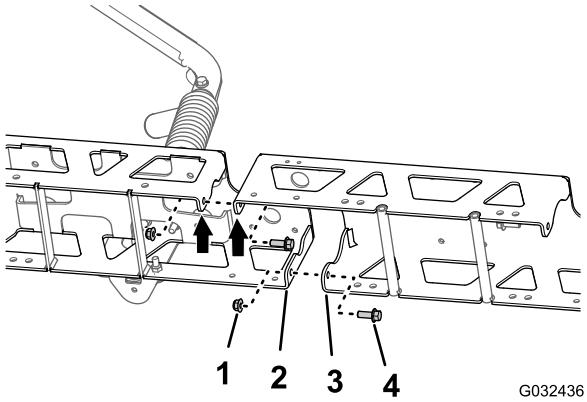

Figur 117

1. Flangelåsemøtrik (⅜")
2. Lodret flange (udvendig midtersektions afstiverstel)
3. Lodret flange (midterste midtersektions afstiverstel)
4. Flangehovedbolt (⅜" x 1")

2. Monter midterbomforlængeren løst på afstiverstellet (Figur 117) med de 2 flangehovedbolte (⅜" x 1") og 2 flangelåsemøtrikker (⅜").
3. Juster hullerne i de lodrette flanger i den midterste midtersektions afstiverstel med hullerne i den anden udvendige midtersektions afstiverstel (Figur 117).
4. Monter midterbomforlængeren løst på det andet afstiverstel (Figur 117) med de 2 flangehovedbolte (⅜" x 1") og 2 flangelåsemøtrikker (⅜").
5. Juster hullerne i cylinderbeslaget, så de passer med hullerne ved midterlinjen på midterste afstiverstel (Figur 118).

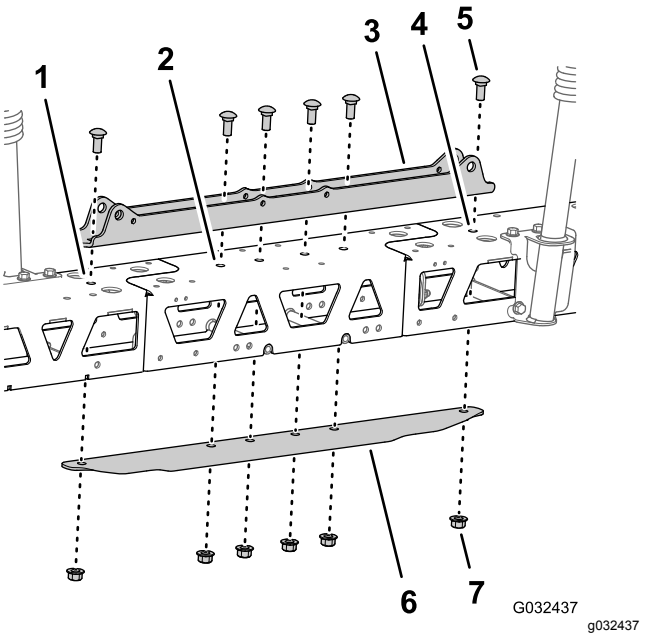

Figur 118

1. Venstre afstiverstel
2. Midterste afstiverstel
3. Cylinderbeslag (bredt)
4. Højre afstiverstel
5. Bræddebolt (1/2 x 1-1/4 tomme)
6. Afstiverkanal (bred)
7. Flangelåsemøtrik (½")

6. Indsæt afstiverkanalen i midten og ydre afstiverstel, og juster hullet i kanalen med hullerne på midterlinjen af midterste afstiverstel (Figur 118).
7. Saml cylinderbeslaget, afstiverne, midterbomforlængeren og afstiverkanalen med de 2 bræddebolte (½" x 1¼") og 2 flangelåsemøtrikker (½"), som du afmonterede i trin 3 i Afmontering af sprøjtedyser (side 37), og de 4 bræddebolte (½" x 1¼") og 4 flangelåsemøtrikker (½") fra GeoLink-finishingsættet til sprøjtesystem (Figur 118).

8. Spænd 3/8 tomme flangehovedboltene og flangelåsemøtrikkerne til 37-45 N·m.
9. Spænd 1/2 tomme flangelåsemøtrikkerne til 91-113 N·m.

Montering af dyserne i den nye midterbomsektion

1. Brug løfteudstyr til at hæve den nye midterbomsektion til en komfortabel arbejdshøjde.
2. Ved arbejde med de tre sprøjtedyser, du afmonterede i trin 1 i Afmontering af sprøjtedyser (side 37), skal du fjerne den rustfri stålskrue (nr. 12 x 1-1/4 tomme), som fastgør den øverste klemmehalvdel og dobbelt- eller enkeltmodhage-skaftet (3/4 tomme) til kroppen af hver af sprøjtedyserne, og fjerne modhage-slangeskafterne (Figur 119).

   Bemærk: Sekskantbolten (5/16 x 3/4 tomme – rustfrit stål) adskilles fra den øvre klemmehalvdel, når du åbner klemmen. Gem bolten til senere montering.

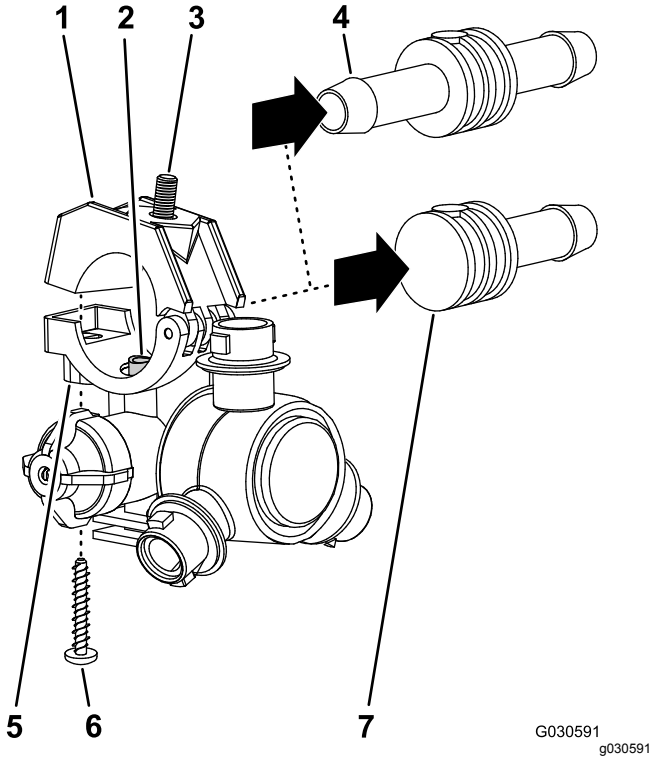

Figur 119

1. Øverste klemmehalvdel
2. Overførselsrør
3. Sekskantbolt (5/16 x 3/4 tomme – rustfrit stål)
4. Dobbelt modhage-slangeskaft (3/4 tomme)
5. Sadel (sprøjtedyseenhed)
6. Rustfri stålskrue (nr. 12 x 1-1/4 tomme)
7. Enkelt modhage-slangeskaft (3/4 tomme)

3. Ved midterbomsektionen skal overførselsrøret i sadlen på en sprøjtedyse (Figur 120 og Figur 121) justeres ind efter hullet i siden af det enkelte modhageslangeskaft (1/2 tomme).

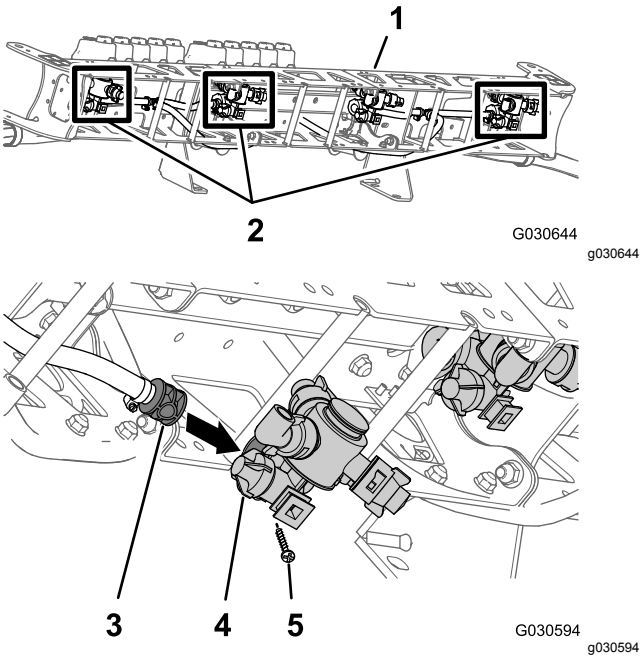

Figur 120

1. Midterbomsektion (ny)
2. Sprøjtedyser (fra den gamle midterbomsektion)
3. Enkelt modhage-slangeskaft (1/2 tomme)
4. Sprøjtedyseenhed
5. Rustfri stålskrue (nr. 12 x 1-1/4 tomme)

4. Luk den øvre klemmehalvdel omkring modhage-slangeskaftet, og fastgør klemmehalvdelen og sprøjtedyseenheden (Figur 121) med den rustfri stålskrue (nr. 12 x 1-1/4 tomme).

   Bemærk: Sørg for, at sekskantbolten (5/16 x 3/4 tomme) sidder i fordybningen i den øvre klemmehalvdel, når klemmen lukkes.

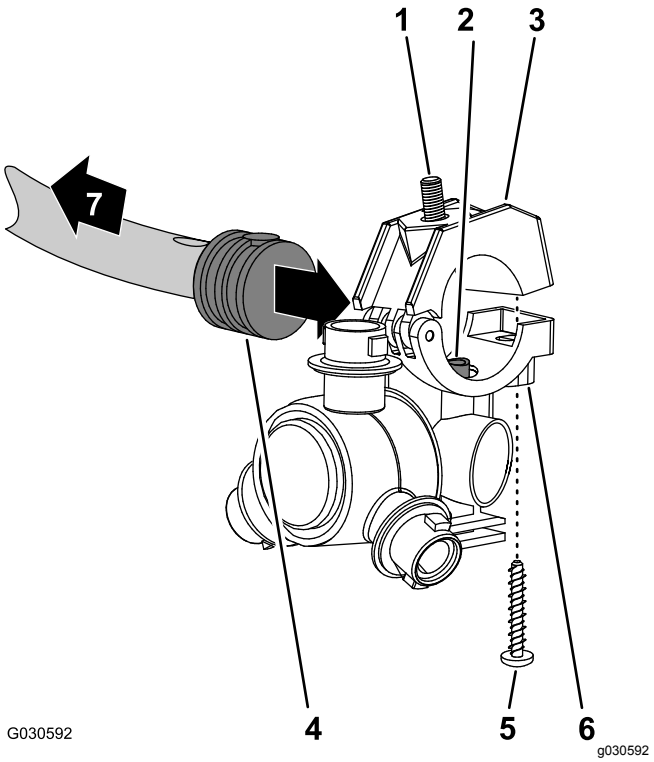

Figur 121

1. Sekskantbolt (5/16 x 3/4 tomme – rustfrit stål)
2. Overførselsrør
3. Øverste klemmehalvdel
4. Enkelt modhage-slangeskaft (1/2 tomme)
5. Rustfri stålskrue (nr. 12 x 1-1/4 tomme)
6. Sprøjtedyseenhed
7. Mod bomsektionen

5. Saml dysen på dyseholderen (Figur 79) med flangelåsemøtrikken (5/16 tomme), du fjernede i trin 2 i Afmontering af sprøjtedyser (side 37).
6. Tilspænd flangelåsemøtrikken til et moment på 1978 til 2542 N·cm.
7. Gentag trin 3 til 6 for de andre to sprøjtedyser på de to andre enkelte modhage-slangeskafter (1/2 tomme).

Montering af holderne på midterbomsektionen

1. Ret hullerne i monteringsbeslaget på den højre bomholder, du fjernede i trin 3 i Afmontering af bomholderen (side 36), ind efter hullerne øverst og på bagsiderne (til højre for cylinderbeslaget) af den nye midterbomsektion (Figur 122).

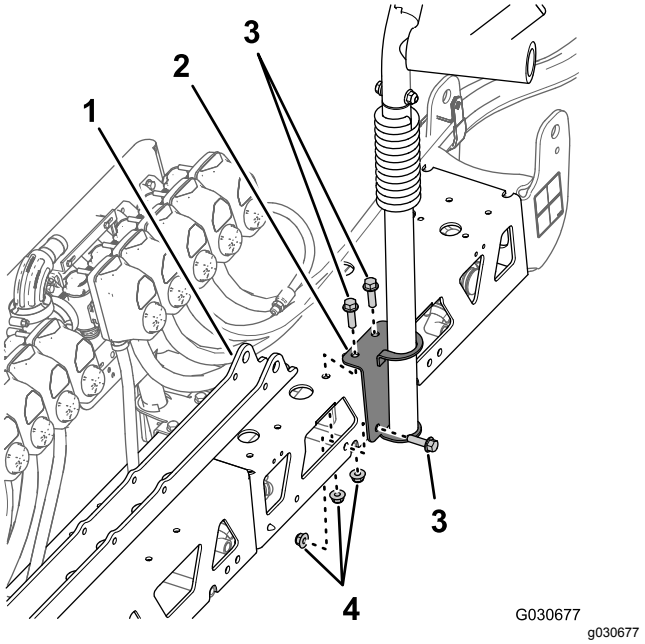

Figur 122

1. Cylinderbeslag
2. Monteringsbeslag (højre holderenhed)
3. Flangehovedbolt (⅜" x 1¼")
4. Flangelåsemøtrikker

2. Monter den højre bomholder på midterbomsektionen med de 3 flangehovedbolte (3/8 x 1-1/4 tomme) og flangelåsemøtrikker, du fjernede i trin 3 i Afmontering af bomholderen (side 36).
3. Tilspænd boltene og møtrikkerne til et moment på 37 til 45 Nm.
4. Ret hullerne i monteringsbeslaget på den nye nedre, venstre bomholder ind efter hullerne øverst og på de forreste sider (til venstre for manifoldbeslaget) på den nye midterbomsektion (Figur 123).

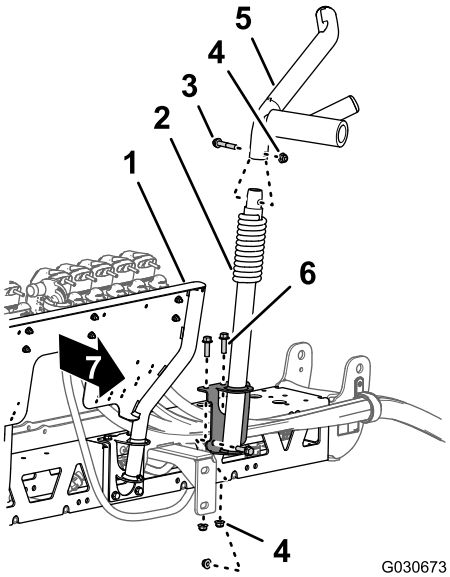

Figur 123

1. Manifoldbeslag – 10-sprøjteventilsystem
2. Nedre holderenhed
3. Flangehovedbolt (3/8 x 2 tommer)
4. Flangelåsemøtrik (3/8 tomme)
5. Øvre holderenhed
6. Flangehovedbolt (⅜" x 1¼")
7. Front på den nye midterbomsektion

5. Monter bomholderen på midterbomsektionen med de 3 flangehovedbolte og 3 flangelåsemøtrikker, du fjernede i trin 2 i Afmontering af bomholderen (side 36).
6. På venstre nederste holder – monter den øverste holder, du fjernede i trin 1 i Afmontering af bomholderen (side 36), på den nederste holder (Figur 123) med flangehovedbolten (3/8 x 2 tommer) og flangemøtrikken (3/8 tomme).
7. Monter den øvre, venstre bomholder, du fjernede i trin 1 i Afmontering af bomholderen (side 36), på den nedre holder med 3 flangehovedbolte (3/8 x 1-1/4 tomme) og flangelåsemøtrikken (3/8 tomme).
8. Tilspænd boltene og møtrikkerne til et moment på 37 til 45 Nm.

23

Montering af den nye midterbomsektion

Kræver ingen dele

Fremgangsmåde

Løfteudstyrets kapacitet: 102 kg

1. Brug løfteudstyr med den angivne løftekapacitet til at hæve midterbomsektionen og justere hullerne i støttebeslaget efter bomsektionen ved det tredje og sjette hul i monteringskanalen til sprøjtens stel (Figur 104).

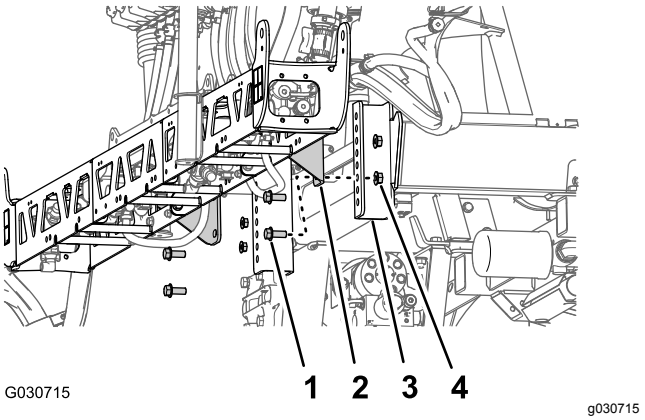

Figur 124

1. Flangehovedbolt (½" x 1¼")
2. Støttebeslag (midterbomsektion – 10-ventilsystem)
3. Monteringskanal (sprøjtestel)
4. Flangelåsemøtrik (1/2 tomme)

2. Monter midterbomsektionen på monterings-kanalerne med de 4 flangehovedbolte (1/2 x 1-1/4 tomme) og 4 flangelåsemøtrikker (1/2 tomme), du fjernede i trin 3 i Afmontering af midterbomsektionen (side 38).
3. Tilspænd boltene og møtrikkerne til et moment på 91 til 113 Nm.

24

Montering af gennemstrømningsmåler og tryktransducer

Dele, der skal bruges til dette trin:

1	Gennemstrømningsmåler
2	Flangeklemme 76 mm
2	Pakning (2-1/4 tommer, udvendig diameter)
2	Reduktionsadapter
1	Flangeklemme 51 mm
1	Pakning (1-5/16 tomme, udvendig diameter)
1	Modhageflange-fitting (1 tomme)
1	Slange (1 x 7-1/4 tomme)
4	Slangeklemme
1	Tryktransducer og manifold
1	Slange (1 x 8-1/2 tomme)
1	R-klemme
1	Flangehovedbolt (5/16" x ¾")
1	Flangelåsemøtrik (5/16 tomme)

Samling af gennemstrømningsmåler og tryktransducer

1. Juster pakningen (2-1/4 tomme) og reduktionsadapteren, så de passer med enden af gennemstrømningsmåleren og retningspunkterne (Figur 125).

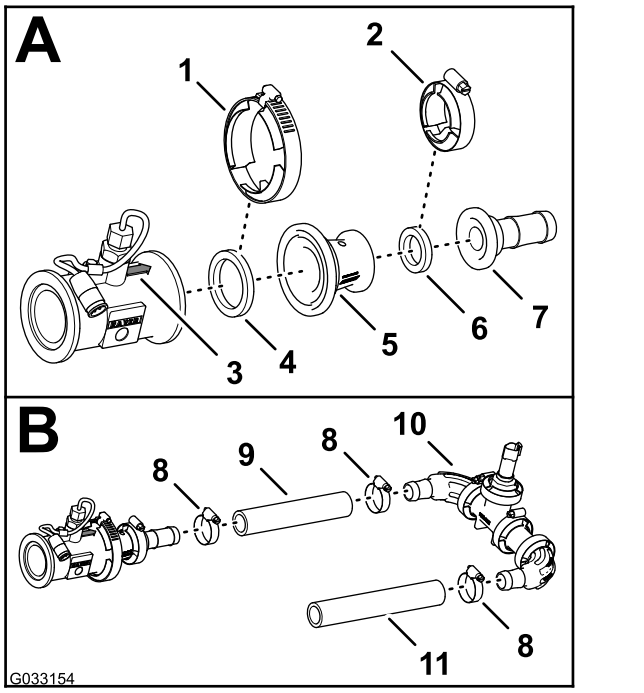

g033154

Figur 125

1. Flangeklemme 76 mm
2. Flangeklemme 51 mm
3. Retningspil (gennemstrømningsmåler)
4. Pakning (2-1/4 tommer, udvendig diameter)
5. Reduktionsadapter
6. Pakning (1-5/16 tomme, udvendig diameter)
7. Modhageflange-fitting (1 tomme)
8. Slangeklemme
9. Slange (1 x 7-1/4 tomme)
10. Tryktransducer og manifold
11. Slange (1 x 8-1/2 tomme)

2. Fastgør gennemstrømningsmåleren, pakningen og reduktionsadapteren (Figur 125) med en flangeklemme på 76 mm.
3. Juster pakningen (2-1/4 tomme) og modhage-slangefittingen, så de passer med enden af reduktionsadapteren (Figur 125).
4. Fastgør modhage-flangefittingen, pakningen og reduktionsadapteren (Figur 125) med en flangeklemme 51 mm.
5. Sæt slangen (1 x 7-1/4 tomme) på modhage-flangefittingen og modhage-knærøret på tryktransduceren og manifolden som vist i Figur 125.
6. Fastgør slangen og modhagefittingerne med 2 slangeklemmer (Figur 125).
7. Sæt slangen (1 x 8-1/2 tomme) på det andet modhageknækrør på tryktransduceren og manifolden som vist i Figur 125.
8. Fastgør slangen og modhagefittingen med en slangeklemme (Figur 125).

Montering af gennemstrømningsmåler og tryktransducer på maskinen

1. Juster pakningen (2-1/4 tomme) mellem gennemstrømningsmåleren og reduktionsadapteren, der er monteret ved højre side af den primære styreventil (Figur 126).

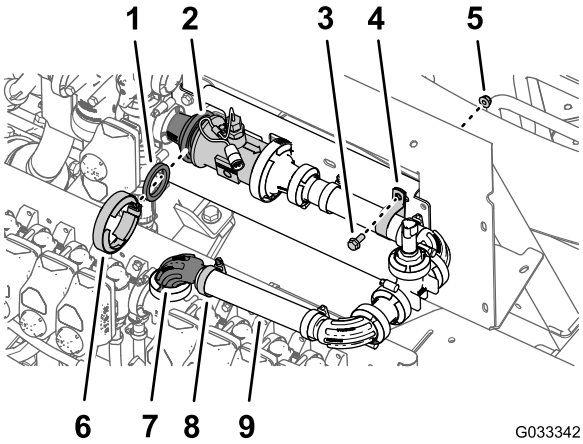

Figur 126

1. Pakning (2-1/4 tomme udvendig diameter)
2. Reduktionsadapter og gennemstrømningsflanger
3. Flangehovedbolt (5/16 x 3/4 tomme)
4. R-klemme
5. Flangelåsemøtrik (5/16 tomme)
6. Flangeklemme 76 mm
7. 90°-flangefitting (1 tomme)
8. Slangeklemme
9. Slange (1 x 8-1/2 tomme)

2. Monter pakningen, gennemstrømningsmåleren og reduktionsadapteren løst (Figur 126) med en flangeklemme på 76 mm.
3. Monter den ledige ende af slangen (1 x 8-1/2 tomme) løst over 90°-flangefittingen (1 tomme) med en slangeklemme (Figur 126).
4. Fastgør tryktransduceren og manifolden til manifoldbeslaget med en R-klemme, en flangehovedbolt (5/16 x 3/4 tomme) og en flangelåsemøtrik (5/16 tomme) som vist i Figur 126.
5. Stram flangeklemmen og slangeklemmen, du monterede i trin 2 og 4.

25

Samling af bomløftecylinderne

Dele, der skal bruges til dette trin:

4	Hydraulikslange (1/4 x 24-3/4 tomme)

Samling af bomløftemanifolden

1. Ret hullerne i støttebeslaget til bomløftens manifold, som du fjernede i trin 3 i Fjernelse af løftecylindermanifolden og støttebeslaget (side 36), ind efter cylinderbeslaget på den nye midterbomsektion (Figur 127).

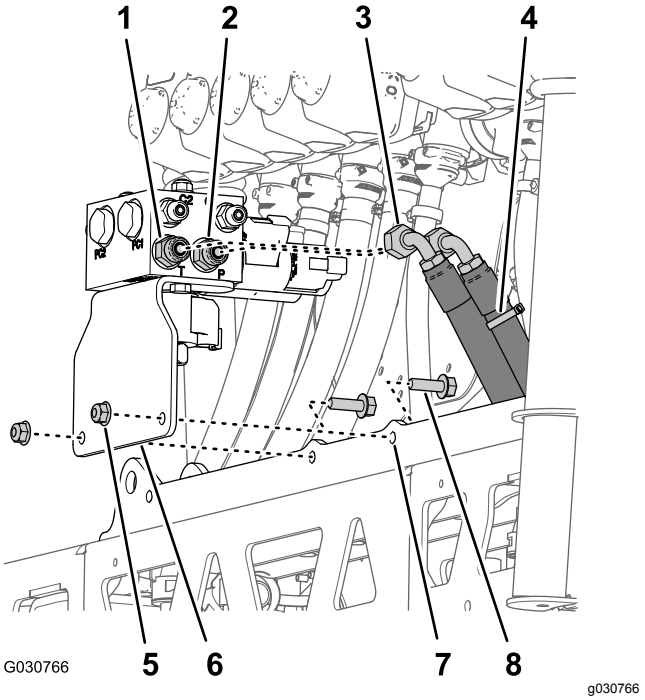

Figur 127

1. Lige fitting (port T)
2. Lige fitting (port P)
3. Hydraulikreturslange
4. Hydrauliktrykslange (markeret med et kabelbånd)
5. Flangelåsemøtrik (5/16 tomme)
6. Støttebeslag og bomløftemanifold
7. Cylinderbeslag
8. Flangehovedbolt (5/16 x 1 tomme)

2. Monter støttebeslaget på cylinderbeslaget (Figur 127) med de 2 flangehovedbolte (5/16" x 1") og flangelåsemøtrikker (5/16"), som du afmonterede i trin 3 i Fjernelse af løftecylindermanifolden og støttebeslaget (side 36).

3. Tilspænd møtrikkerne og boltene til et moment på 1978 til 2542 N·cm.
4. Sæt hydrauliktrykslangen (markeret med et kabelbånd) i port P på bomløftemanifolden (Figur 127).
5. Sæt hydraulik-returslangen i port T på bomløftemanifolden.Figur 127
6. Tilspænd slangernes omløbermøtrikker til et moment på 37 til 45 Nm.

Samling af løftecylinderne

1. Juster den faste ende af løftecylinderen, som du afmonterede i trin 4 i Afmontering af løftecylinderne (side 34), så den passer med 16 mm hullet i cylinderbeslaget (Figur 128).

   Bemærk: Sørg for, at forlænger- og tilbagetrækningsportene i cylinderen står ud for hinanden.

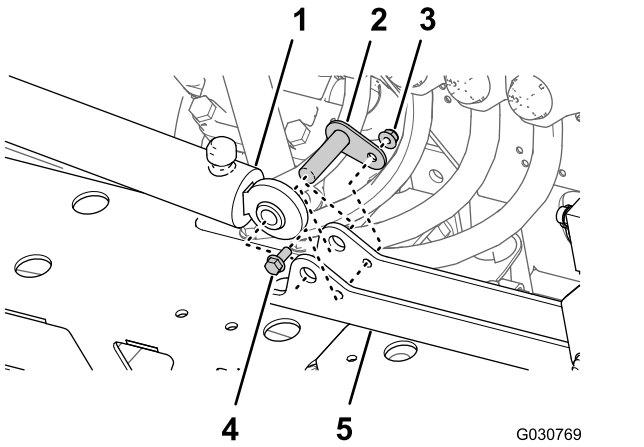

Figur 128

1. Løftecylinder (fast ende)
2. Drejetap
3. Flangelåsemøtrik (5/16 tomme)
4. Flangehovedbolt (5/16 x 3/4 tomme)
5. Cylinderbeslag

2. Sæt cylinderen på cylinderbeslaget med drejetappen, flangehovedbolten og flangemøtrikken (Figur 128).
3. Tilspænd bolten og møtrikken til et moment på 1978 til 2542 N·cm.
4. Gentag trin 1 til 3 for den anden løftecylinder på den anden side af cylinderbeslaget.

Montering af løftecylinderslanger

1. Isæt løst en ny hydraulikslange (1/4 x 24-3/4 tomme) mellem forlængerporten i venstre bomløftecylinder og port C3 i bomløftemanifolden (Figur 129).

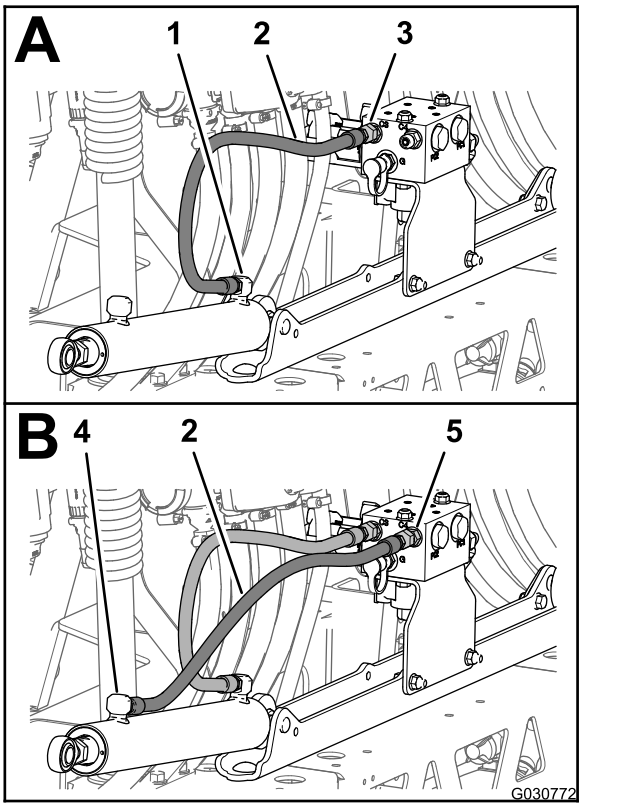

Figur 129

1. Forlængerport (venstre bomløftecylinder)
2. Hydraulikslange (1/4 x 24-3/4 tomme)
3. Port C3 (bomløftemanifold)
4. Tilbagetrækningsport (venstre bomløftecylinder)
5. Port C4 (bomløftemanifold)

2. Monter løst en ny hydraulikslange (1/4 x 24-3/4 tomme) mellem den venstre bomløftecylinders tilbagetrækningsport og port C4 på bomløftemanifolden (Figur 129).
3. Monter løst en ny hydraulikslange (1/4 x 24-3/4 tomme) mellem den højre bomløftecylinders forlængerport og port C1 på bomløftemanifolden (Figur 130).

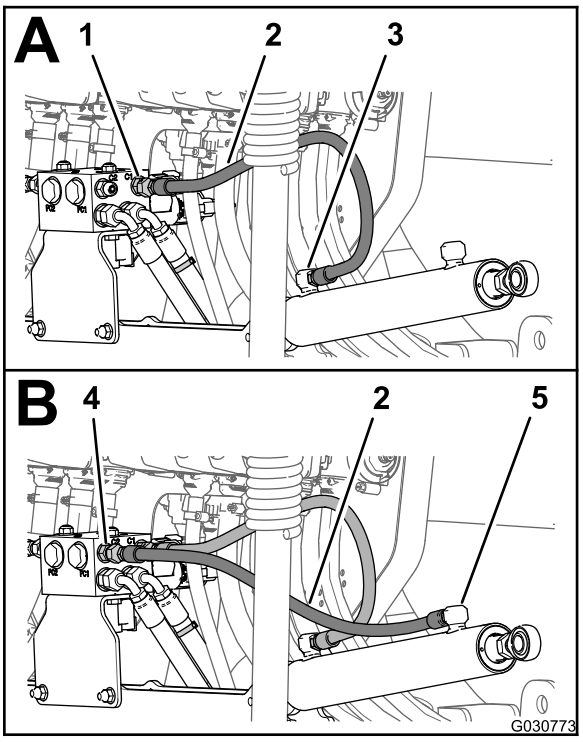

Figur 130

1. Port C1 (bomløftemanifold)
2. Hydraulikslange (1/4 x 24-3/4 tomme)
3. Forlængerport (højre bomløftecylinder)
4. Port C2 (bomløftemanifold)
5. Tilbagetrækningsport (højre bomløftecylinder)

4. Monter løst en ny hydraulikslange (1/4 x 24-3/4 tomme) mellem tilbagetrækningsporten på højre bomløftecylinder og port C2 på bomløftemanifolden (Figur 130).
5. Tilspænd slangefittings ved forlængelses- og tilbagetrækningsportene på løftecylinderne (Figur 129 og Figur 130) til 21 til 26 Nm.
6. Tilspænd slangernes omløbermøtrikker ved bomløftemanifolden (Figur 129 og Figur 130) til 24 til 30 Nm.

26

Montering af de ydre bomsektioner

Dele, der skal bruges til dette trin:

4	Nylonflangebøsning

Montering af kofangerne

1. Før den gevindskårne tap på kofangeren, du fjernede i trin 4 i Afmontering af bomholderen (side 36), igennem det midterste hul i enden af toppladen på midterbomsektionen (Figur 131).

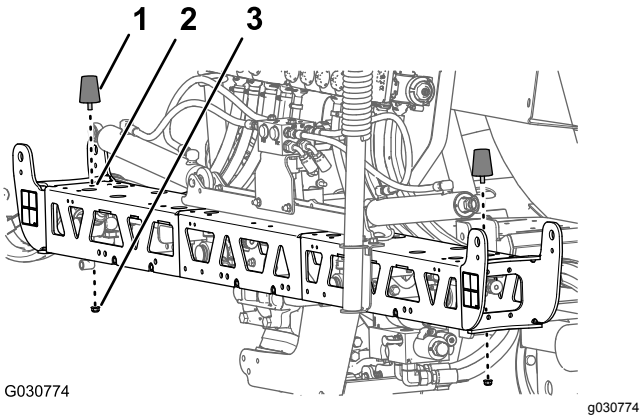

Figur 131

1. Stødfanger
2. Midterste lodrette hul (for til bag) – i enden af toppladen på midterbomsektionen
3. Flangelåsemøtrik (5/16 tomme)

2. Fastgør kofangeren til midterbomsektionen med de flangelåsemøtrikker (5/16 tomme), du fjernede i 4 i Afmontering af bomholderen (side 36).

Afmontering af sprøjtedyserne fra de ydre bomsektioner

1. Skær slangen mellem de 2 sprøjtedyser (Figur 132).

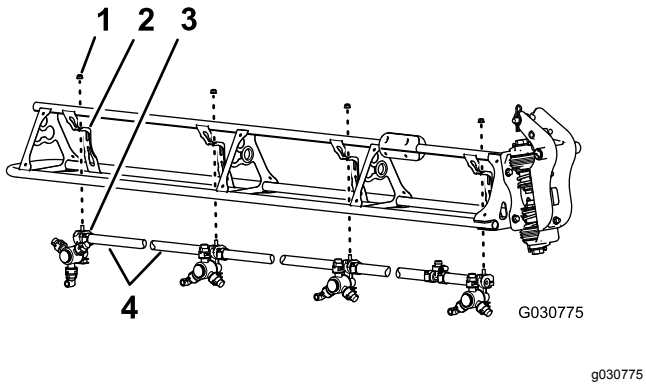

Figur 132

1. Flangelåsemøtrik (5/16 tomme)
2. Dysestøtte
3. Sprøjtedyse
4. Slange (3/4 tomme indvendig diameter)

2. Fjern flangelåsemøtrikken (5/16 tomme), der fastgør sprøjtedyse til dysestøtten (Figur 132).
3. Gentag trin 2 og 1 for de øvrige 3 dyser.

   Bemærk: Gem flangelåsemøtrikken og sprøjtedysen til montering i Montering af sprøjtedyserne ved de ydre bomsektioner (side 66).

   Bemærk: Bortskaf de slanger, klemmer og T-fittinger, du fjernede fra maskinen.
4. Gentag trin 2 til 3 på den anden ydre bomsektion.
5. Ved arbejde med de 8 sprøjtedyser, du afmonterede i trin 1, skal du fjerne de rustfri stålskruer (nr. 12 x 1-1/4 tomme), som fastgør de øverste klemmehalvdele og dobbelt- eller enkeltmodhage-skafterne (3/4 tomme) til kroppen af hver af sprøjtedysene, og fjerne modhage-slangeskafterne (Figur 133).

   Bemærk: Sekskantbolten (5/16 x 3/4 tomme – rustfrit stål) adskilles fra den øvre klemmehalvdel, når du åbner klemmen. Gem bolten til senere montering.

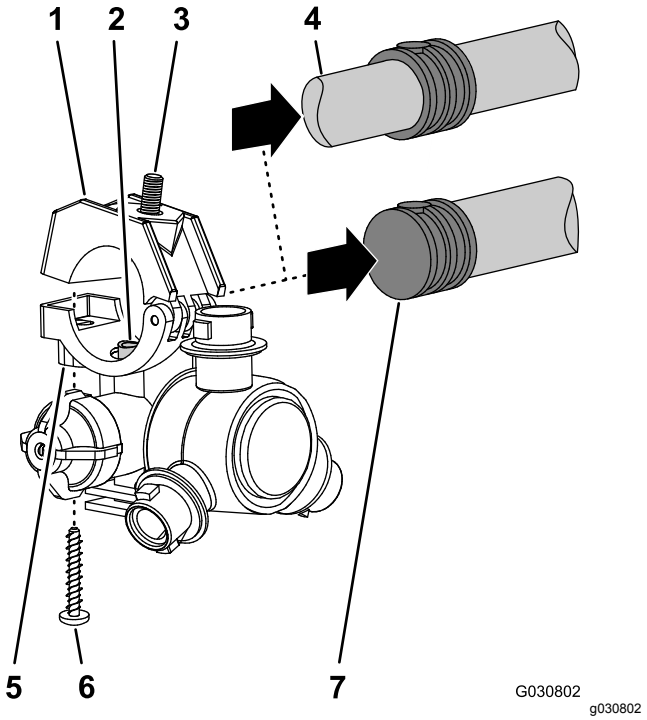

Figur 133

1. Øverste klemmehalvdel
2. Overførselsrør
3. Sekskantbolt (5/16 x 3/4 tomme – rustfrit stål)
4. Dobbelt modhage-slangeskaft (3/4 tomme slange)
5. Sprøjtedyseenhed
6. Rustfri stålskrue (nr. 12 x 1-1/4 tomme)
7. Enkelt modhage-slangeskaft (3/4 tomme slange)

Montering af de ydre bomsektioner på maskinen

Løfteudstyrets kapacitet: 91 kg

1. Ved hjælp af løfteudstyr med den angivne kapacitet, hæves den ydre bom.
2. Indsæt en nylonflangebøsning i de 31,8 mm huller i hver side af drejefittingen (Figur 134).

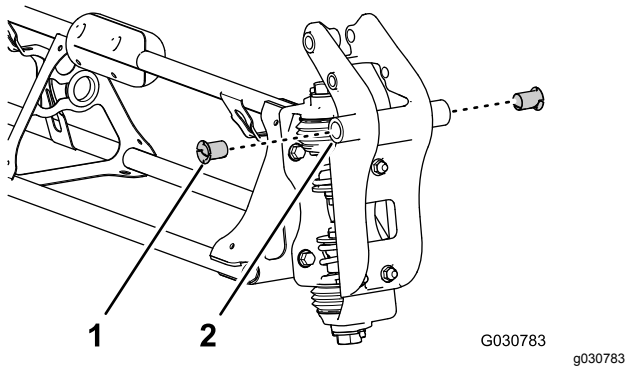

Figur 134

1. Nylonflangebøsning
2. Drejefitting (ydre bomsektion)

3. Juster bøsningerne i drejefittingen efter hullerne i flangerne på akselbeslaget for enden af midterbomsektionen (Figur 135).

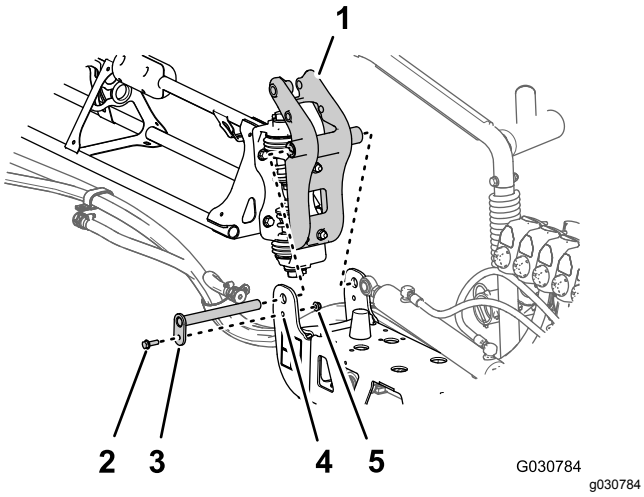

Figur 135

1. Drejefitting (ydre bomsektion)
2. Flangebolt (5/16 x 1 tomme)
3. Drejetap
4. Akselbeslag (midterbomsektion)
5. Flangelåsemøtrik (5/16 tomme)

4. Monter drejefittingen på aksebeslaget med drejetappen, flangebolten (5/16 x 1 tomme) og flangelåsemøtrikken (5/16 tomme), du afmonterede i trin 1 og 2 i 16 Afmontering af bomsektionerne (side 34).
5. Tilspænd bolten og møtrikken til et moment på 1978 til 2542 Ncm.
6. Juster stangenden af løftecylinderen, så den passer med hullet 25 mm i hornet på drejefittingen (Figur 136).

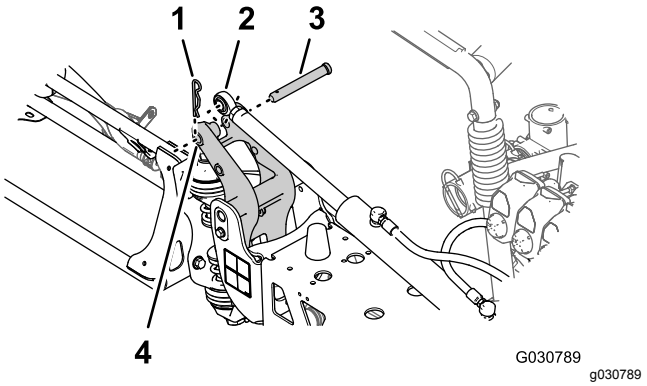

Figur 136

1. Låseclips
2. Stangende (løftecylinder)
3. Gaffelbolt
4. 25 mm hul – horn på drejefitting

7. Fastgør løftecylinderen til drejefittingen med gaffelbolten og låseclipsen (Figur 136), som du afmonterede i trin 3 i Afmontering af løftecylinderne (side 34).
8. Gentag trin 1 til 7 ved den ydre bomsektion på den anden side af maskinen.

27

Montering af sprøjtedyseslangerne

Dele, der skal bruges til dette trin:

2	Forsyningsslange – 279 cm
2	Forsyningsslange – 234 cm
4	Forsyningsslange – 188 cm
2	Forsyningsslange – 81 cm

Identificering af sprøjtedyse-slangepositioner

Identificer forsyningsslangerne efter længde (Figur 137) for hver sprøjtedyseposition som følger:

Tabel – Sprøjtedyse-slangeposition

Sprøjtemaskinens dysepositioner – venstre bomsektion	Sprøjtemaskinens dysepositioner – midterbomsektion	Sprøjtemaskinens dysepositioner – højre bomsektion
Sprøjtedyse 1 (dyseventil 1) – forsyningsslange 279 cm	Sprøjtedyse 5 og 6 (dyseventil 5) – forsyningsslange 81 cm med to grenslanger	Sprøjtedyse 9 (dyseventil 7) – forsyningsslange 188 cm
Sprøjtedyse 2 (dyseventil 2) – forsyningsslange 234 cm	Sprøjtedyse 7 og 8 (dyseventil 6) – forsyningsslange 81 cm med to grenslanger	Sprøjtedyse 10 (dyseventil 8) – forsyningsslange 188 cm
Sprøjtedyse 3 (dyseventil 3) – forsyningsslange 188 cm		Sprøjtedyse 11 (dyseventil 9) – forsyningsslange 234 cm
Sprøjtedyse 4 (dyseventil 4) – forsyningsslange 188 cm		Sprøjtedyse 12 (dyseventil 10) – forsyningsslange 279 cm

Bemærk: Se Figur 138 i Montering af slangerne på dyseventiler 1-4 (side 64), Figur 139 i Montering af slangerne på dyseventiler 5 og 6 (side 64) og Figur 140 i Montering af slangerne på dyseventiler 7-10 (side 65) for dyseventilpositioner.

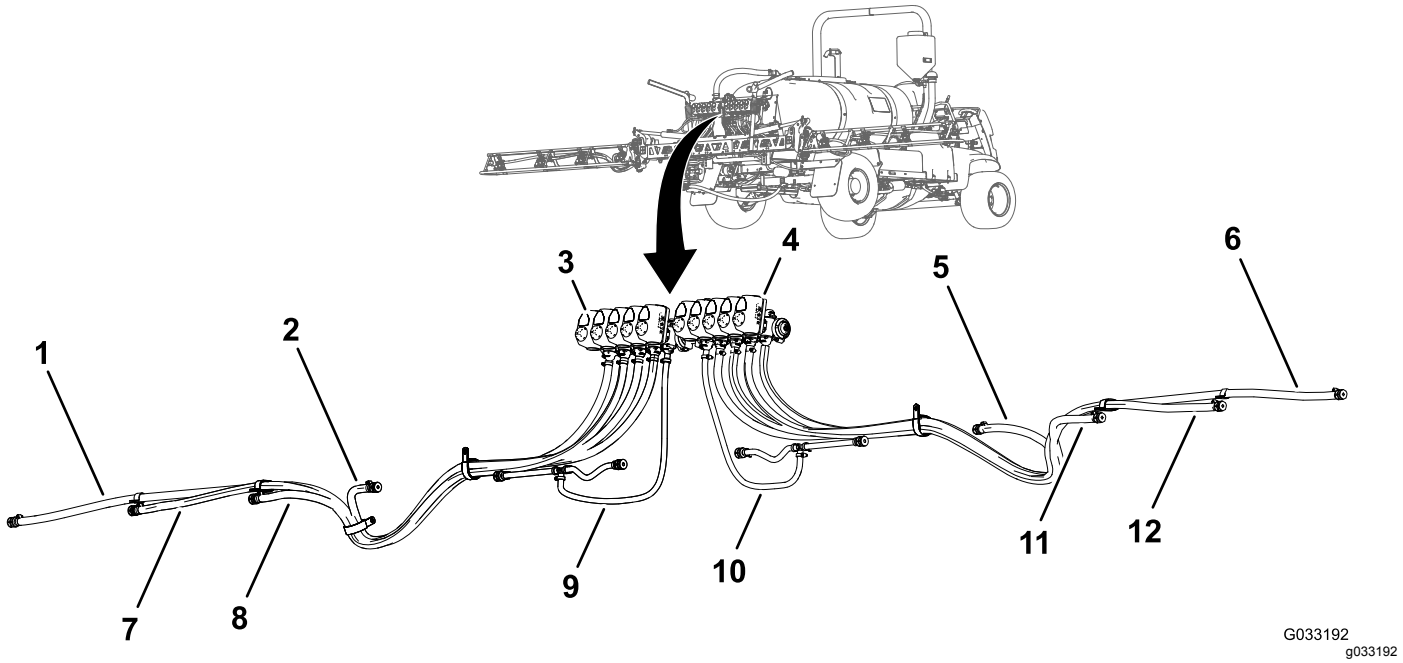

Figur 137

1. Forsyningsslange 279 cm – sprøjtedyse 1
2. Forsyningsslange 188 cm – sprøjtedyse 4
3. Dyseventil 1
4. Dyseventil 10
5. Forsyningsslange 188 cm – sprøjtedyse 9
6. Forsyningsslange 279 cm – sprøjtedyse 12
7. Forsyningsslange 234 cm – sprøjtedyse 2
8. Forsyningsslange 188 cm – sprøjtedyse 3
9. Forsyningsslange 81 cm – sprøjtedyse 5 og 6
10. Forsyningsslange 81 cm – sprøjtedyse 7 og 8
11. Forsyningsslange 188 cm – sprøjtedyse 10
12. Forsyningsslange 234 cm – sprøjtedyse 11

Montering af slangerne på dyseventiler 1-4

1. Monter 279 cm-forsyningsslangens lige fitting med modhager på dyseventil nr. 1's kobling (Figur 138).

   Bemærk: Sørg for, at fittingen med modhage sidder helt på plads på koblingen.

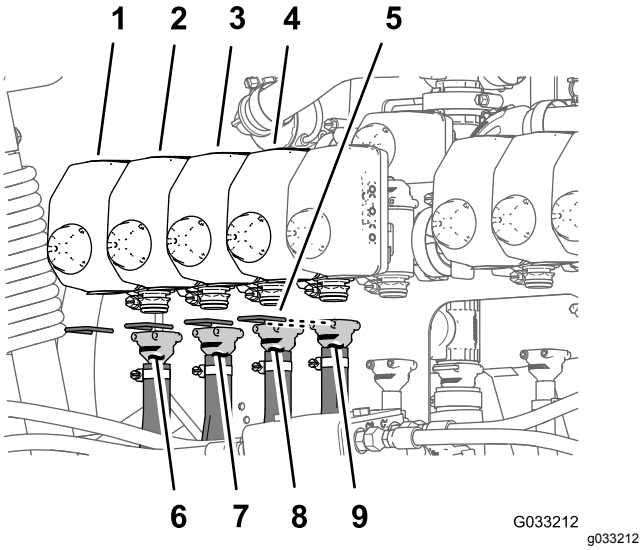

Figur 138

1. Dyseventil 1
2. Dyseventil 2
3. Dyseventil 3
4. Dyseventil 4
5. Holder
6. Forsyningsslange – 279 cm
7. Forsyningsslange – 234 cm
8. Forsyningsslange – 188 cm
9. Forsyningsslange – 188 cm

2. Fastgør fittingen med modhager på koblingen med en holder (Figur 138).
3. Monter 234 cm-forsyningsslangens lige fitting med modhager på dyseventil nr. 2's kobling (Figur 138).

   Bemærk: Sørg for, at fittingen med modhage sidder helt på plads på koblingen.
4. Fastgør fittingen med modhager på koblingen med en holder (Figur 138).
5. Monter 188 cm-forsyningsslangens lige fitting med modhager på dyseventil nr. 3's kobling (Figur 138).

   Bemærk: Sørg for, at fittingen med modhage sidder helt på plads på koblingen.
6. Fastgør fittingen med modhager på koblingen med en holder (Figur 138).
7. Monter 188 cm-forsyningsslangens lige fitting med modhager på dyseventil nr. 4's kobling (Figur 138).

   Bemærk: Sørg for, at fittingen med modhage sidder helt på plads på koblingen.
8. Fastgør fittingen med modhager på koblingen med en holder (Figur 138).

Montering af slangerne på dyseventiler 5 og 6

Bemærk: Forsyningsslangeenhed 81 cm har et T-fitting med to grenslanger og to enkelte modhage-slangeskafter.

1. Monter 81 cm-forsyningsslangens lige fitting med modhager på dyseventil nr. 5's kobling (Figur 139).

   Bemærk: Sørg for, at fittingen med modhage sidder helt på plads på koblingen.

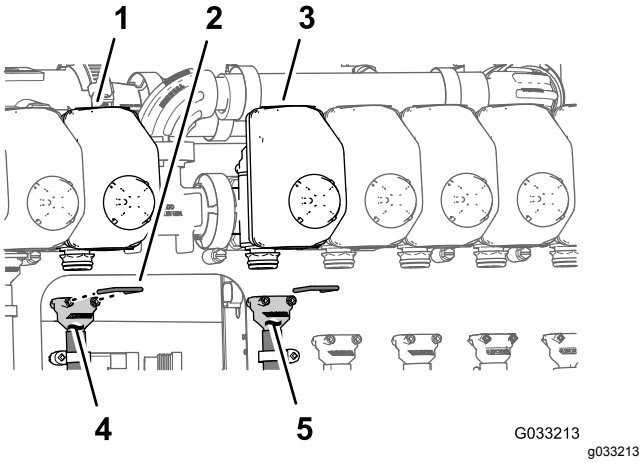

Figur 139

1. Dyseventil 5
2. Holder
3. Dyseventil 6
4. Forsyningsslange – 81 cm
5. Forsyningsslange – 81 cm

2. Fastgør fittingen med modhager på koblingen med en holder (Figur 139).
3. Monter 81 cm-forsyningsslangens lige fitting med modhager på dyseventil nr. 6's kobling (Figur 139).

   Bemærk: Sørg for, at fittingen sidder helt på plads på koblingen.
4. Fastgør fittingen med modhager på koblingen med en holder (Figur 139).

Montering af slangerne på dyseventiler 7-10

1. Monter 188 cm-forsyningsslangens lige fitting med modhager på dyseventil nr. 7's kobling (Figur 140).

   Bemærk: Sørg for, at fittingen med modhage sidder helt på plads på koblingen.

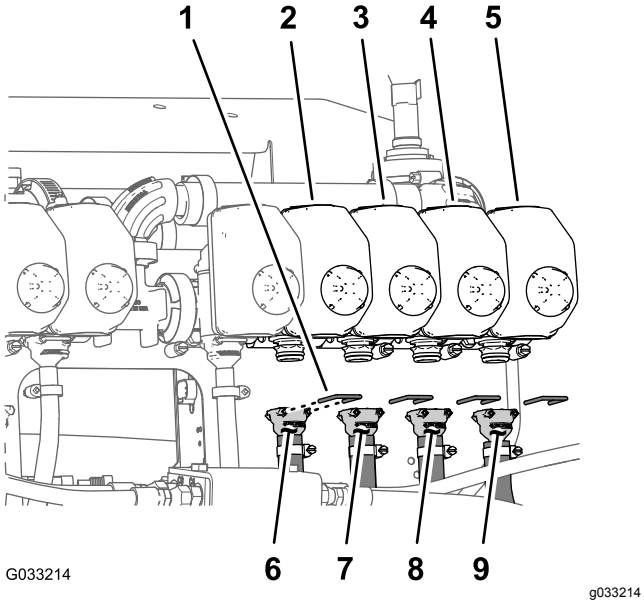

Figur 140

1. Holder
2. Dyseventil 7
3. Dyseventil 8
4. Dyseventil 9
5. Dyseventil 10
6. Forsyningsslange – 188 cm
7. Forsyningsslange – 188 cm
8. Forsyningsslange – 234 cm
9. Forsyningsslange – 279 cm

2. Fastgør fittingen med modhager på koblingen med en holder (Figur 140).
3. Monter 188 cm-forsyningsslangens lige fitting med modhager på dyseventil nr. 8's kobling (Figur 140).

   Bemærk: Sørg for, at fittingen med modhage sidder helt på plads på koblingen.

4. Fastgør fittingen med modhager på koblingen med en holder (Figur 140).
5. Monter 234 cm-forsyningsslangens lige fitting med modhager på dyseventil nr. 9's kobling (Figur 140).

   Bemærk: Sørg for, at fittingen med modhage sidder helt på plads på koblingen.

6. Fastgør fittingen med modhager på koblingen med en holder (Figur 140).
7. Monter 279 cm-forsyningsslangens lige fitting med modhager på dyseventil nr. 10's kobling (Figur 140).

   Bemærk: Sørg for, at fittingen med modhage sidder helt på plads på koblingen.

8. Fastgør fittingen med modhager på koblingen med en holder (Figur 140).

Føring af forsyningsslangerne til sprøjtedyserne

1. Før slangerne til sprøjtedyse 1, 2, 3 og 4 gennem R-klemmen på venstre udvendige ende af midterbomsektionen (Figur 141 og Figur 142).

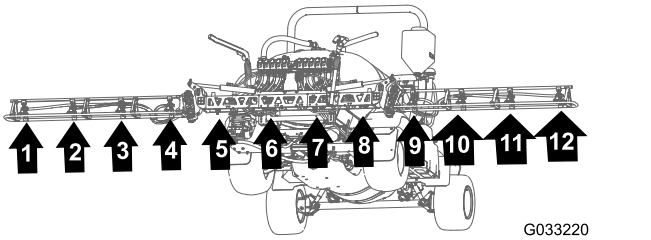

Figur 141

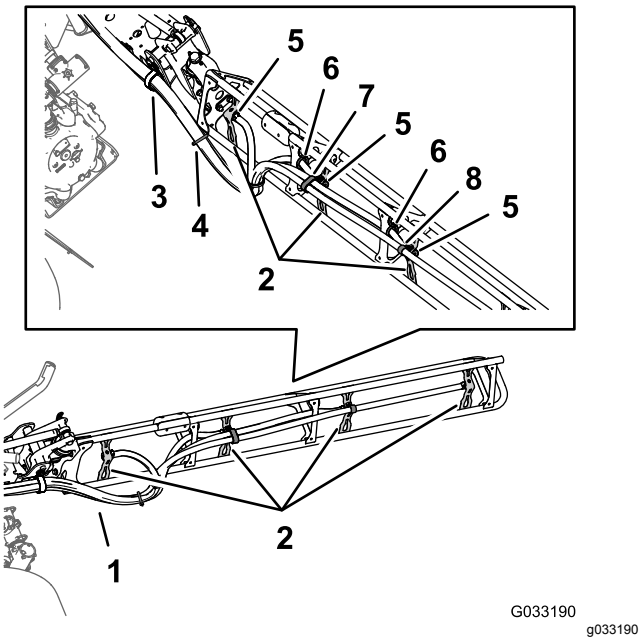

Figur 142

1. Slanger
2. Dysestøtter
3. R-klemme
4. Kabelbånd
5. Enkelt modhage-slangeskaft (1/2 tomme)
6. Krans
7. Dobbelt R-klemme
8. Enkelt R-klemme

2. Før slangerne til sprøjtedyse 7, 8, 9 og 10 gennem R-klemmen på højre udvendige ende af midterbomsektionen (Figur 141 og Figur 142).

3. Før forsyningsslangerne 279 cm og modhage-slangeskafterne (3/4 tomme) langs bomsektion til sprøjtedyserne 1 og 10 som vist i (Figur 141 og Figur 142).
4. Før forsyningsslangerne 234 cm og modhage-slangeskafterne (3/4 tomme) langs bomsektionen til sprøjtedyserne 2 og 9 som vist i (Figur 141 og Figur 142).
5. Før forsyningsslangerne 188 cm og modhage-slangeskafterne (3/4 tomme) langs bomsektionen til sprøjtedyserne 3 og 8 som vist i Figur 141 og Figur 142.

   Bemærk: Før slangerne gennem de laveste, bageste kranse i rørstellets beslag.
6. Før forsyningsslangerne 188 cm og modhage-slangeskafterne (3/4 tomme) langs bomsektionen til sprøjtedyserne 4 og 7 som vist i Figur 141 og Figur 142.

   Bemærk: Før slangerne gennem de laveste, bageste kranse i rørstellets beslag.
7. Saml de fire slanger i et bundt til sprøjtedyserne med et kabelbånd som vist i Figur 142.

Montering af sprøjtedyserne ved de ydre bomsektioner

1. Juster overførselsrøret i sadlen til en sprøjtedyse (Figur 143), så det passer med hullet i siden af det enkelte modhage-slangeskaft (1/2 tomme).

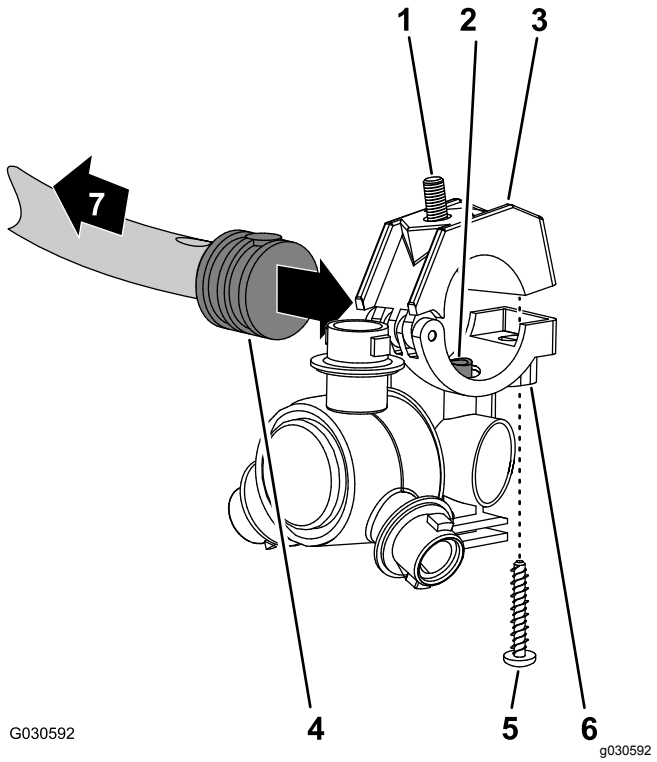

Figur 143

1. Sekskantbolt (5/16 x 3/4 tomme – rustfrit stål)
2. Overførselsrør
3. Øverste klemmehalvdel
4. Enkelt modhage-slangeskaft (1/2 tomme)
5. Rustfri stålskrue (nr. 12 x 1-1/4 tomme)
6. Sprøjtedyseenhed
7. Mod bomsektionen

2. Luk den øverste klemmehalvdel omkring modhageslangeskaftet, og fastgør klemmehalvdelen og sprøjtedyseenheden (Figur 143) med den rustfrie stålskrue (nr. 12 x 1-1/4 tomme). Spænd den rustfrit stålskrue til 14 til 18 N·m.

   Bemærk: Sørg for, at sekskantbolten (5/16 x 3/4 tomme) sidder i fordybningen i den øvre klemmehalvdel, når klemmen lukkes.
3. Monter sprøjtedyserne på den ydre bomsektion som følger:
   - Ved dysepositionerne 1 og 4 monteres sprøjtedysen på dysebeslaget (A af Figur 144) med flangelåsemøtrikken (5/16 tomme), som du afmonterede i trin 2 i Afmontering af sprøjtedyserne fra de ydre bomsektioner (side 60).
   - Ved dysepositionerne 2 og 3 monteres sprøjtedysen på dysebeslaget (A og B af Figur 144) med flangelåsemøtrikken (5/16 tomme), som du afmonterede i trin 2 i Montering af sprøjtedyserne ved de ydre bomsektioner (side 66).

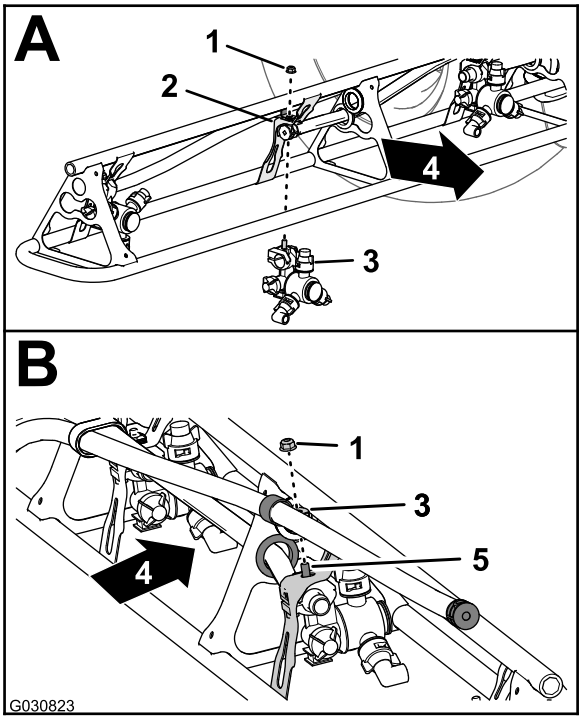

g030823

Figur 144

1. Flangelåsemøtrik (5/16 tomme)
2. Dysebeslag
3. Sprøjtedyse
4. Bagsiden af maskinen
5. Sekskantbolt (rustfrit stål – 5/16 x 3/4 tomme)

4. Tilspænd flangelåsemøtrikken med et moment på 1.978 til 2.542 Ncm.
5. Gentag trin 1 til 4 for bomsektionens andre sprøjtedyser.
6. Gentag trin 1 til 5 for den ydre bomsektion på den anden side af maskinen.

28

Tilslutning af tryksensorrøret til instrumentpanelmåleren

Kræver ingen dele

Tilslutning af tryksensorrøret til instrumentpanelmåleren

Maskiner uden et valgfrit slangetromlesæt

1. Juster enden af tryksensorrøret (plastik) til trykmåleren i instrumentpanelet, så den passer med låsemuffen til rørkoblingen (Figur 145).

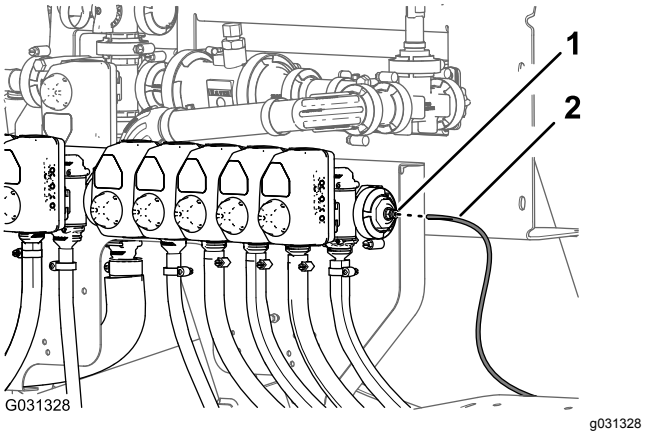

g031328

Figur 145

1. Låsemuffe (rørkobling)
2. Tryksensorrør (paneltrykmåler)

2. Sæt sensorrøret i låsemuffen, indtil røret sidder helt på plads (Figur 145).

Tilkobling af tryksensorrøret

Valgfrit sprøjtepistolsæt eller valgfrit drejeligt slangetromlesæt

1. Ret enden af tryksensorrøret (plastik) ind efter trykmåleren i instrumentpanelet, så det passer med låsemuffen til rørkoblingen (Figur 146 og Figur 147).

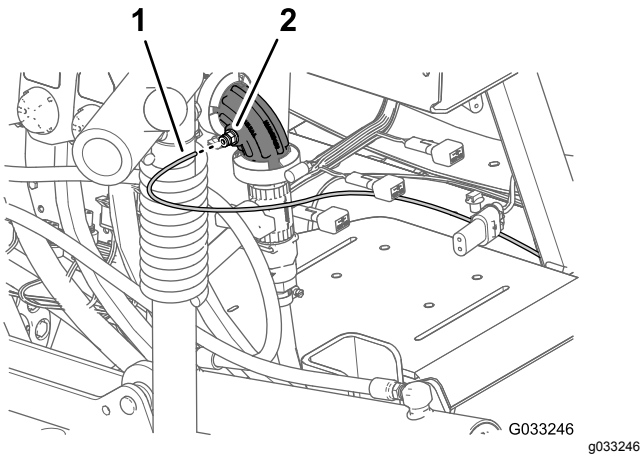

Figur 146

Valgfrit sprøjtepistolsæt

1. Tryksensorrør (instrumentpanelets måler)
2. Rørkobling (90° knærør – dyseventil 10)

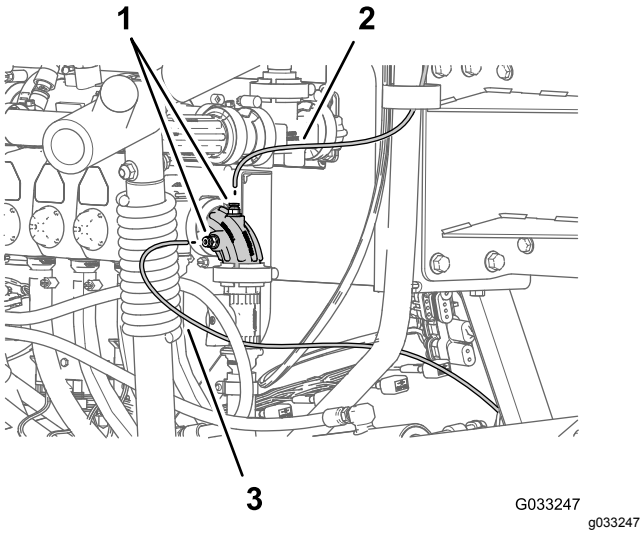

Figur 147

Valgfrit drejeslangetromlesæt

1. Tryksensorrør (drejetromlemåler)
2. Rørkoblinger (90° knærør – dyseventil 10)
3. Tryksensorrør (instrumentpanelets måler)

2. Sæt sensorrøret i låsemuffen, indtil røret sidder helt på plads (Figur 146 og Figur 147).

29

Montering af navigations-modtageren

Dele, der skal bruges til dette trin:

1	Navigationsmodtager – GeoLink-præcisions-sprøjtesæt (model 41623)
1	Modtagerbeslag
2	Bøjleskrue
1	RTK-antennebeslag (valgfrit CDMA RTK-korrektionsmodemsæt eller GSM RTK-korrektionsmodemsæt)
4	Flangelåsemøtrik (3/8 tomme)
3	Sekskantbolt (5 x 16 mm)
3	Spændeskive (5 mm)
1	Mobilantenne (valgfrit CDMA RTK-korrektionsmodemsæt eller GSM RTK-korrektionsmodemsæt)
1	Koaksialkabel (valgfrit CDMA RTK-korrektionsmodemsæt eller GSM RTK-korrektionsmodemsæt)
1	Seriemærkat (del af sæt til X25 eller X30 GeoLink-præcisionssprøjtesystemerne)

Montering af navigationsmodtageren på maskinen

1. Juster åbningen i midten af modtagerbeslaget, så den er ud for svejsesømmen i midten af styrtbøjlerøret (Figur 148).

   Bemærk: Sørg for, at den største flange med 2 huller er bag styrtbøjlerøret og den mindre flange, men med 1 hul foran.

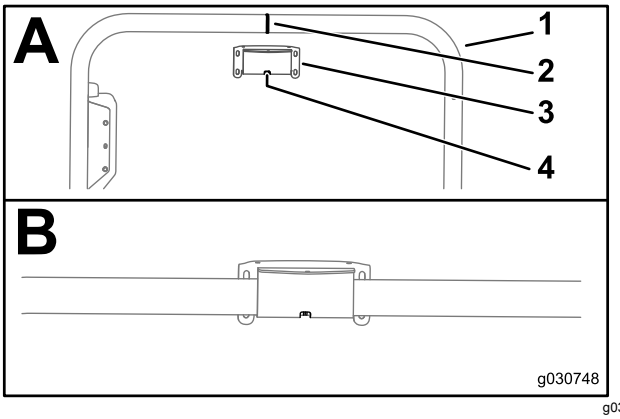

Figur 148

1. Styrtbøjlerør
2. Svejsesøm (styrtbøjlerør)
3. Modtagerbeslag
4. Åbning

2. Saml modtagerbeslaget og styrtbøjlerøret som følger:
   - Hvis din maskine er forsynet med et satellitnavigationssystem (GNSS) med et wide area augmentation system (WAAS), monteres modtagerbeslaget på styrtbøjlerøret (Figur 149) med de 2 U-bolte og 4 flangelåsemøtrikker (3/8 tomme).

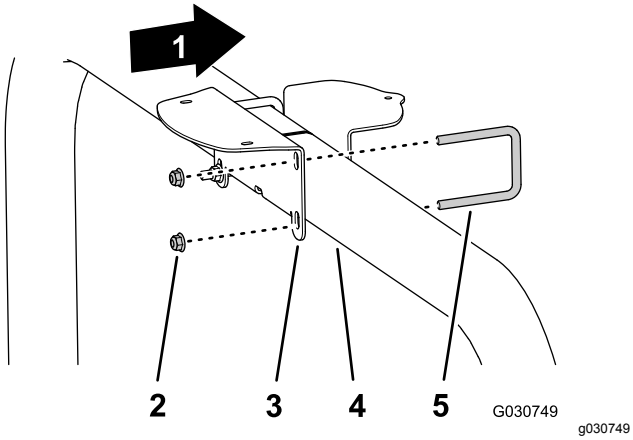

Figur 149

1. Maskinens forende
2. Flangelåsemøtrikker (3/8 tomme)
3. Modtagerbeslag
4. Styrtbøjlerør
5. Bøjleskrue

   - Hvis din maskine er forsynet med GNSS og CDMA- eller GSM RTK-korrektionsmodemsættet, monteres modtagerbeslaget og RTK-antennebeslaget på styrtbøjlerøret (Figur 150) med de 2 U-bolte og 4 flangelåsemøtrikker (3/8 tomme).

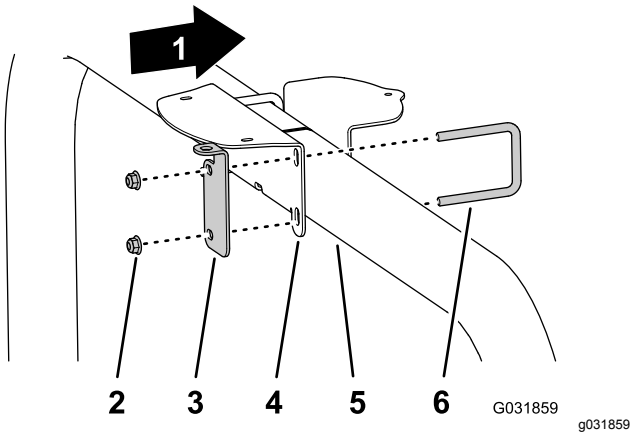

Figur 150

1. Maskinens forende
2. Flangelåsemøtrikker (3/8 tomme)
3. RTK-antennebeslag
4. Modtagerbeslag
5. Styrtbøjlerør
6. Bøjleskrue

3. Spænd møtrikkerne til 37 til 45 N·m.
4. Placer de 3 gevind i bunden af navigations-modtageren, så de passer med de tre huller i modtagerbeslaget (Figur 151).

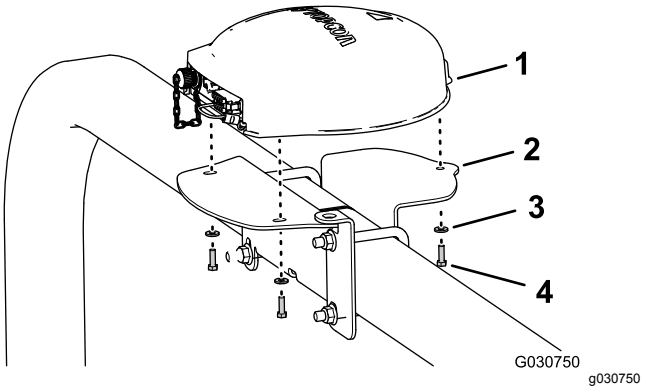

Figur 151

Vist med RTK-antennebeslag; maskiner kun med GNSS ligner dette

1. Navigationsmodtager
2. Modtagerbeslag
3. Spændeskiver (5 mm)
4. Sekskantbolt (5 x 16 mm)

5. Monter modtageren på beslaget (Figur 151) med de 3 sekskantbolte (5 x 16 mm) og 3 spændeskiver (5 mm).
6. Spænd de 3 bolte til et moment på 5,76 to 7,12 N·m.
7. Påfør seriemærkaten på modtagerbeslaget (Figur 152).

   Bemærk: Mærkaten er en del af sættet til X25 eller X30 GeoLink-præcisionssprøjtesystemerne.

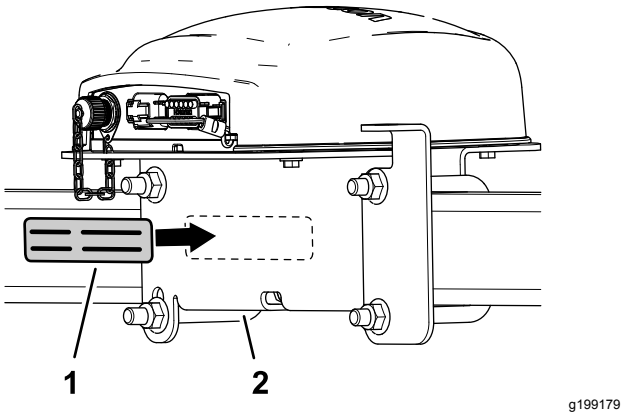

Figur 152

1. Seriemærkat
2. Modtagerbeslag

Montering af RTK-antennen til navigationsmodtageren

Bemærk: Monter RTK-antennen, hvis din maskine er udstyret med et CDMA RTK- eller GSM RTK-korrektionsmodem.

1. Placer koaksialkoblingen gennem åbningen i RTK-antennebeslaget, så den passer med gevindet i koblingens kantplade (Figur 153).

   Bemærk: Drej koaksialkoblingen som krævet, så det flade stykke af kantpladens gevind passer med den flade del ved åbningen i RTK-antennebeslaget.

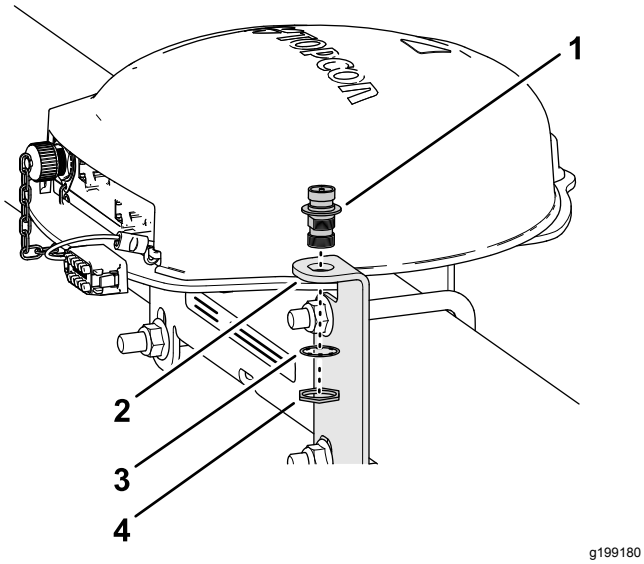

Figur 153

1. Koaksialkobling
2. RTK-antennebeslag
3. Låseskive
4. Kontramøtrik

2. Monter koaksialkoblingen på antennebeslaget med låseskiven og kontramøtrikken, og stram møtrikken med håndkraft (Figur 153).
3. Monter RTK-antennen på koaksialkoblingens øvre fitting, og stram antennens riflede møtrik med håndkraft (Figur 154).

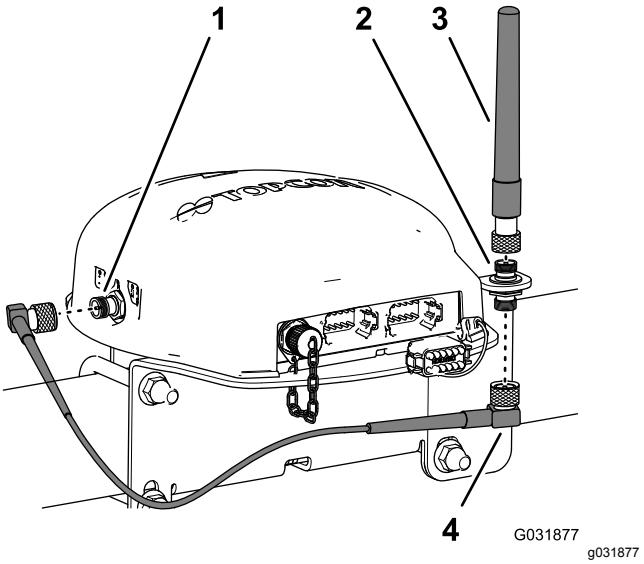

Figur 154

1. Koaksialkonnektor (CDMA- eller GSM-mobilmodem)
2. Koaksialkobling
3. RTK-antenne
4. Antennekabel

4. Sæt løst antennekablet på koaksialkoblingens nederste fitting (Figur 154).
5. Før kablet bagom navigationsmodtageren til koaksialkonnektoren på CDMA- eller GSM-mobilmodemmet (Figur 154).
6. Sæt antennekablet i koaksialkonnektoren på CDMA- eller GSM-mobilmodemmet (Figur 154).
7. Stram antennekablets riflede møtrikker med håndkraft.

30

Montering af sprøjtemonitor

Dele, der skal bruges til dette trin:

1	Sprøjtemonitor – GeoLink-præcisionssprøjtesæt 41623
1	Displayafdækning
1	Kuglebeslag – GeoLink-præcisionssprøjtesæt 41623
1	Monitorarm – GeoLink-præcisionssprøjtesæt 41623
1	Forstærkningsplade
4	Flangehovedbolt (1/4 x 1-1/2 tommer)
4	Flangelåsemøtrik (1/4 tomme)

Montering af displayafdækningen på sprøjtemonitoren

1. Bag på sprøjtemonitoren, med de 2 konnektorer (26 ben) justeret nedad, afmonteres den øverste låsemøtrik (5 mm) fra tappen på kugledrejefittingen (Figur 155).

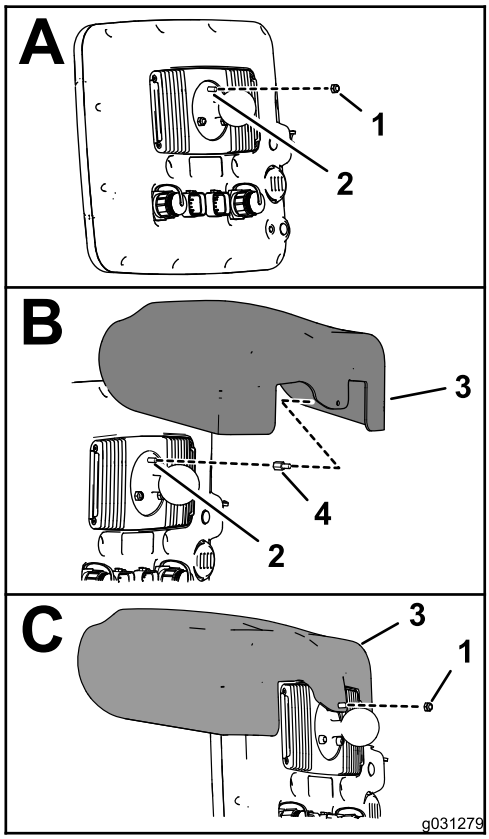

g031279

Figur 155

1. Låsemøtrik (5 mm)
2. 5 mm tap (sprøjtemonitor på kugledrejefittingen)
3. Displayafdækning
4. Gevindafstandsstykke

2. Påfør et lag gevindlåsemiddel (vægesmurt – mellem til høj styrke) på gevindene til møtriksdelen på gevindafstandsstykket (Figur 156).

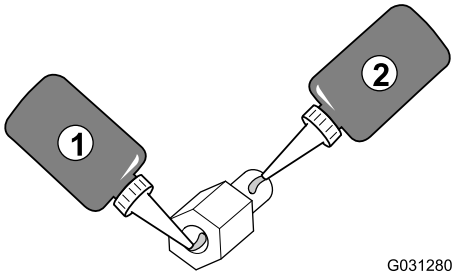

g031280

Figur 156

1. Gevindlåsemiddel (vægesmurt – mellem til høj styrke) – møtrikgevind på Gevindafstandsstykke
2. Gevindlåsemiddel (vægesmurt – mellem til høj styrke) – tapgevind

3. Skru afstandsstykket ind i tappen til kugledrejefittingen (Figur 155), og tilspænd det til et moment på 2,50 N·m.
4. Påfør et lag gevindlåsemiddel (vægesmurt – mellem til høj styrke) på gevindene til

møtriksdelen på gevindafstandsstykket (Figur 156).

5. Placer hullet i displayafdækningen, så det står ud for gevindafstandsstykkets tap (Figur 155).
6. Monter hjelmen på monitoren med låsemøtrikken (5 mm), du fjernede i trin 1.
7. Tilspænd møtrikken til et moment på 2,50 N·m.

Boring af instrumentpanel

1. Ved maskinens instrumentpanel findes instrumentpanelskruen til højre for panelets hulkrans (Figur 157).

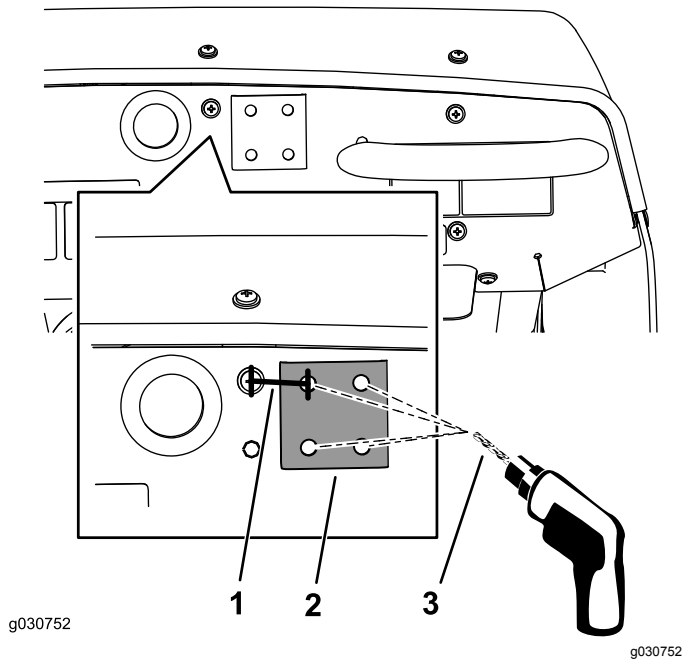

Figur 157

1. 33,3 mm
2. Afstiverplade
3. 8 mm bor

2. Til højre for midten af skruen afmåles 33,3 mm, og denne placering markeres med en blyant med en lodret linje (Figur 157).
3. Mål 21 cm ned fra den øverste kant af instrumentbrættet, og marker placeringen med en vandret linje.
4. Marker krydset mellem linjerne med en punsel.
5. Bor hul i panelet ved punselmærket med et 8 mm bor (Figur 157).
6. Fastgør midlertidig den flade side af afstiverpladen til instrumentpanelet med en flangehovedbolt (1/4 x 1-1/2 tomme).
7. Juster afstiverpladen vandret til toppen af instrumentpanelet. Brug afstiverpladen som skabelon, og bor de resterende 3 huller i panelet (Figur 157).
8. Fjern afstiverpladen fra fronten af instrumentpanelet.

Montering af sprøjtemonitoren til maskinens instrumentpanel

1. Monter kugledrejebeslaget på instrumentpanelet med de 4 bolte (1/4 x 1-1/2 tomme), afstiverpladen og flangelåsemøtrikken (1/4 tomme) som vist i Figur 158.

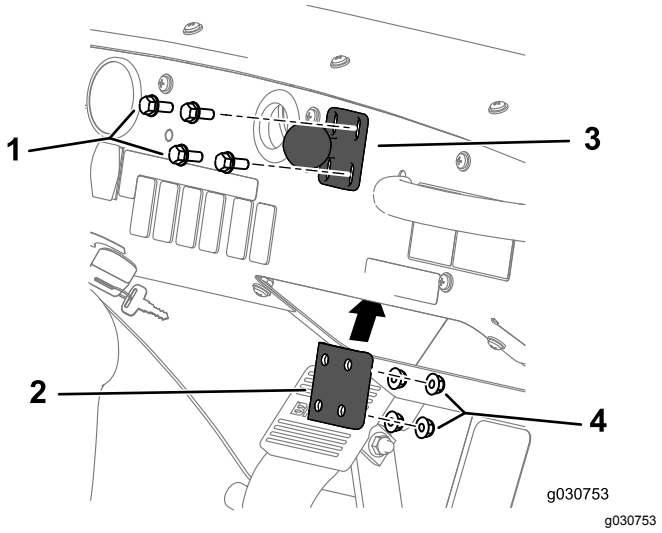

Figur 158

1. Bolt (¼ x 1½ tomme)
2. Kugledrejebeslag
3. Afstiverplade
4. Flangelåsemøtrik (1/4 tomme)

2. Tilspænd boltene og møtrikkerne med et moment på 1.017 til 1.243 Ncm.
3. Løsn skruegrebet på monitorarmen, indtil du kan glide både kugledrejebeslaget til fittingen bag på sprøjtemonitoren og kugledrejebeslaget ved instrumentpanelet ind i monitorarmen (Figur 159).

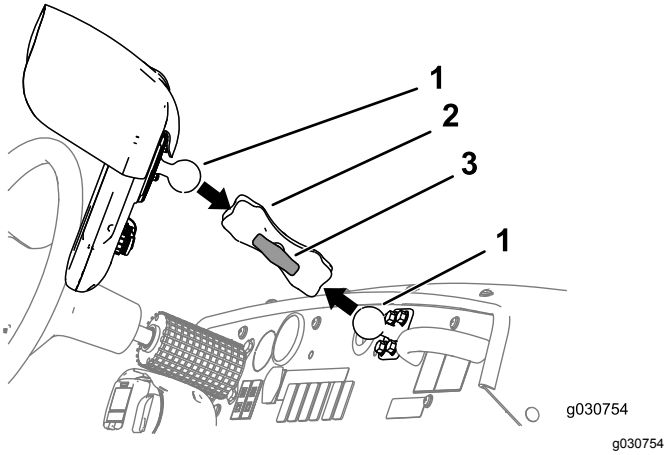

Figur 159

1. Kugledrejeled
2. Monitorarm
3. Skrue

4. Fra førersædet (venstre sæde) justeres placeringen af sprøjtemonitoren, så du nemt kan se displayet (Figur 159).
5. Stram skruegrebet til monitorarmen med håndkraft (Figur 159).

31

Montering af sprøjtestyre-enheden og tilslutning af det bageste ledningsnet

Dele, der skal bruges til dette trin:

1	Sprøjtestyreenhed – GeoLink-præcisionssprøjtesæt 41623
4	Bolt (4 x 10 mm)
4	Flangelåsemøtrik (4)

Montering af sprøjtestyreenheden

1. Juster sprøjtestyreenheden på den fremadvendte side af ventilbeslaget, så den passer med den udadvendte konnektor med 40 ben (Figur 160).

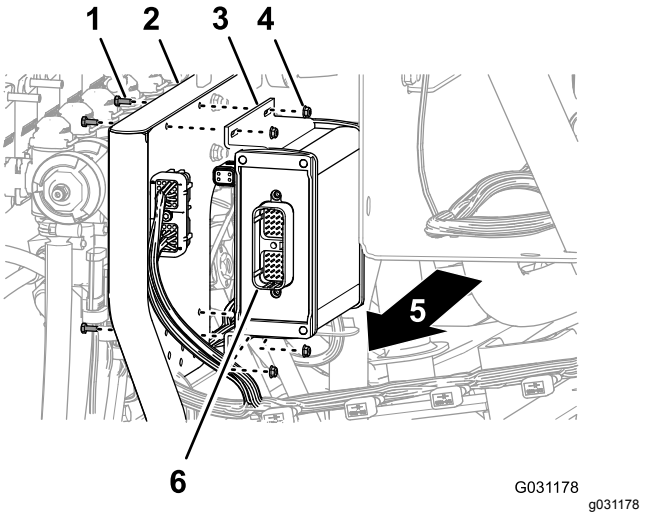

Figur 160

1. Bolt (4 x 10 mm)
2. 10-ventilbeslag
3. Sprøjtestyreenhed
4. Flangelåsemøtrik (4)
5. Højre side af maskinen
6. Konnektor med 40 ben

2. Monter sprøjtestyreenheden på ventilbeslaget (Figur 160) med de 4 bolte (4 x 10 mm) og 4 flangelåsemøtrikker (4 mm).
3. Tilspænd boltene og møtrikkerne til et moment på 2,34 til 2,86 N·m.

Tilslutning af det bageste ledningsnet til styreenheden

1. Ret konnektoren med 40 sokler mærket **ASC 10** på 203 cm afgreningen af ledningsnettet ind efter sprøjtestyreenhedens konnektor med 40 ben (Figur 161).

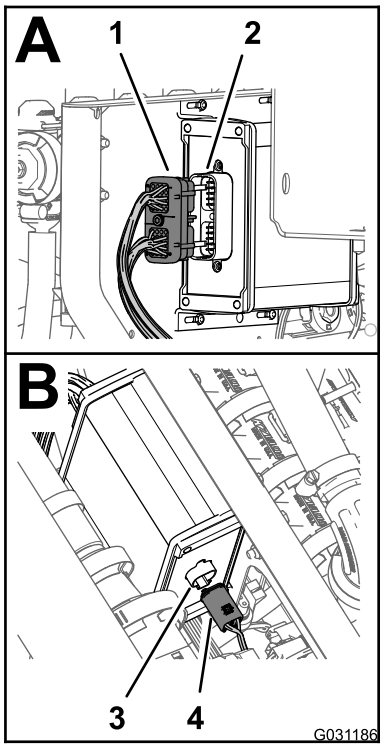

g031186

Figur 161

1. Konnektor med 40 sokler (bageste ledningsnet – mærket ASC 10)
2. Konnektor med 40 ben (sprøjtestyreenhed)
3. Konnektor med fire ben (sprøjtestyreenhed)
4. Konnektor med 4 sokler (bageste ledningsnet – mærket To ASC 10)

---

2. Sæt konnektoren med 40 sokler ind i konnektoren med 40 ben, indtil begge konnektorer sidder godt fast.
3. Ret de fire sokler mærket **To ASC 10** på 203 cm afgreningsledningen ind med konnektoren med fire ben til sprøjtestyreenheden (Figur 161).
4. Sæt konnektoren med 4 sokler ind i konnektoren med fire ben, indtil begge konnektorer sidder godt fast.

32

Montering af ledningsnet til navigationskomponenter

Dele, der skal bruges til dette trin:

1	Dataledningsnet (navigationssystem) – GeoLink-præcisionssprøjtesæt (model 41623)
1	Ledningsnet (navigationssystem) – GeoLink-præcisionssprøjtesæt (model 41623)
5	Kabelbånd

Tilslutning af navigationsdata-ledningsnettet og det elektriske ledningsnet

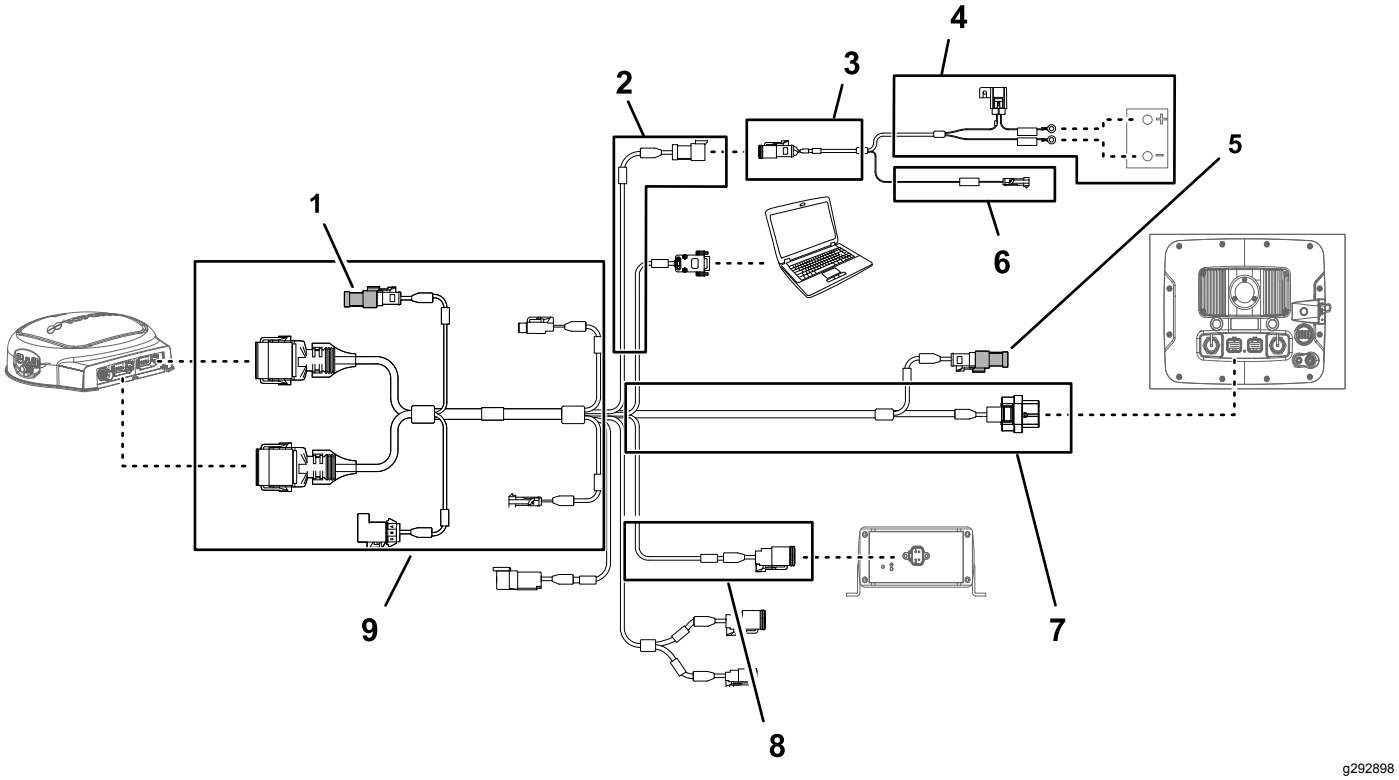

Figur 162

1. Afslutningsmodstand (vejledning)
2. 100 cm afgreningsledning fra dataledningsnettet (elektrisk strøm)
3. 100 cm afgreningsledning fra batteriets ledningsnet
4. 220 cm afgreningsledning fra batteriets ledningsnet
5. Afslutningsmodstand (CAN 2)
6. 100 cm (39⅜") afgreningsledning fra batteriets ledningsnet (tilkoblet strøm)
7. 220 cm (86⅝") afgreningsledning fra dataledningsnettet (sprøjtemonitor)
8. 13 cm (5-1/16") afgreningsledning fra dataledningsnettet (sættets ledningsnetgrænseflade)
9. 390 cm (153½") afgreningsledning fra dataledningsnettet (navigationsmodtager)

1. Hvis den ikke er installeret, skal du sætte afslutningsmodstanden i den elektriske konnektor på 390 cm (153½")

afgreningsledningen fra dataledningsnettet til navigationsmodtageren (Figur 162).

2. Hvis den ikke er installeret, skal du sætte afslutningsmodstanden i den elektriske konnektor på 220 cm (86⅝") afgreningsledningen fra dataledningsnettet til sprøjtemonitoren (Figur 162).
3. Tilslut konnektoren med 3 sokler (strøm-interface) fra det elektriske navigationsledningsnet til dataledningsnettets konnektor med 3 ben (strøm-interface) (Figur 162 og Figur 163).

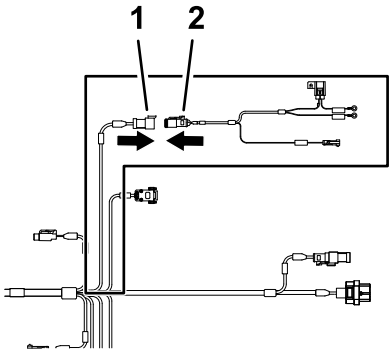

Figur 163

1. Stik med 3 ben – dataledningsnet (SYSTEMSTRØMSADSKILLELSE)
2. Stik med 3 sokler – batteriets ledningsnet (elektrisk – strømgrænseflade)

Føring og tilslutning af datakablet til navigationsmodtageren

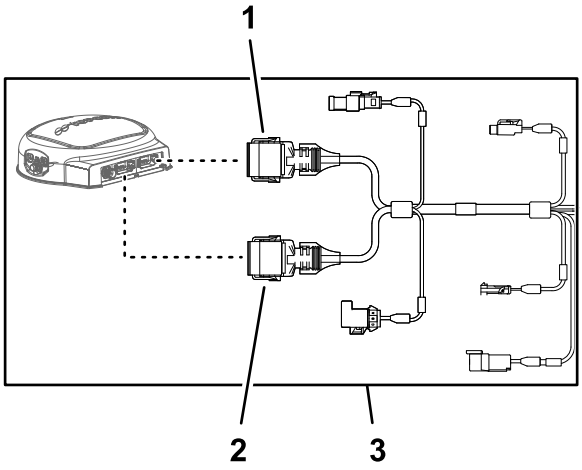

Figur 164

1. Dataledningsnet med konnektor med 12 sokler (grå) (navigationsmodtager)
2. Dataledningsnet med konnektor med 12 sokler (sort) (navigationsmodtager)
3. 390 cm afgreningsledning fra dataledningsnettet (navigationsmodtager)

1. Før 390 cm afgreningen af dataledningsnettet til højre side af motorrummet (ved siden af luftfiltret til motoren) og bagud under den nederste højre del af det bageste motorskjold (Figur 165).

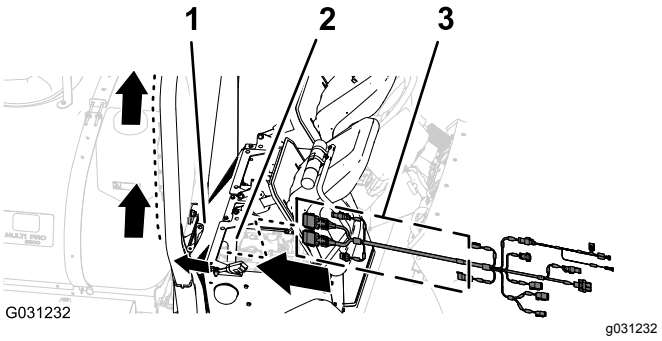

Figur 165

1. Motorskjold
2. Motorrum
3. 390 cm afgrening (dataledningsnet)

2. Før 390 cm afgreningen af dataledningsnettet langs styrtbøjlens højre rør med konnektoren med 12 sokler (grå) og konnektoren med 12 sokler (sort) op mod navigationsmodtageren (Figur 166).

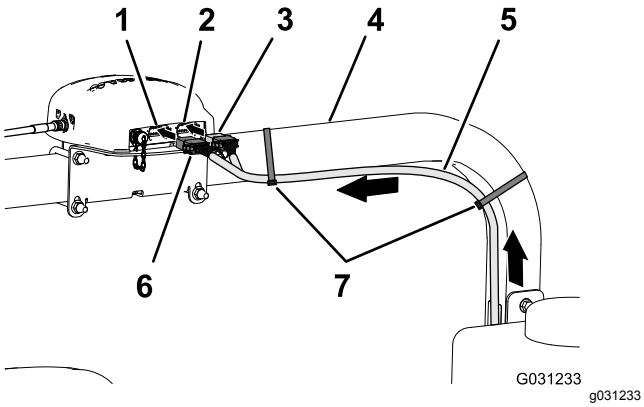

Figur 166

1. Konnektor med 12 ben, venstre (grå) – navigationsmodtager
2. Konnektor med 12 ben, højre (sort) – navigationsmodtager
3. Stik med 12 sokler (sort) – dataledningsnet
4. Højre styrtbøjlerør
5. 390 cm afgrening af dataledningsnet
6. Stik med 12 sokler (grå/sort) – dataledningsnet
7. Kabelbånd

3. Placer de 2 nøgler ved den lange front af den grå og sorte konnektor med 12 sokler fra dataledningsnettet med de 2 nøgleåbninger i den nederste vandrette væg i den venstre (grå) konnektor med 12 ben til navigationsmodtageren (Figur 167).

   Bemærk: Vær forsigtig, når du tilslutter ledningsnettet til navigationsmodtageren; netkonnektorernes justeringsnøgler passer kun til navigationsmodtagerens konnektorben.

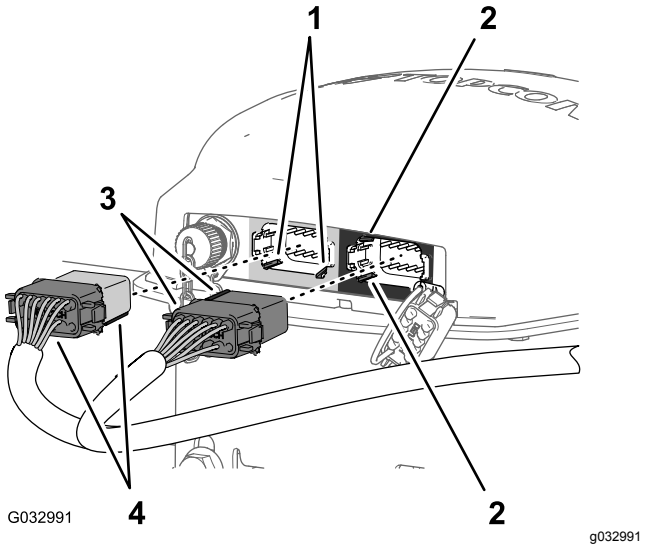

Figur 167

1. Nøgleåbninger – nederste vandrette væg (venstre (grå) konnektor med 12 ben – navigationsmodtager)
2. Nøgleåbninger – venstre lodrette væg (højre (sort) konnektor med 12 ben – navigationsmodtager)
3. Justeringsnøgler – kort front (sort) konnektor med 12 sokler – dataledningsnet
4. Justeringsnøgler – lang front (grå/sort) konnektor med 12 sokler – dataledningsnet

4. Tilslut den grå og sorte konnektor med 12 sokler fra dataledningsnettet til den venstre (grå) konnektor med 12 ben til navigationsmodtageren, så konnektorens låsemekanisme aktiveres (Figur 167).
5. Placer de 2 nøgler ved den korte side af den sorte konnektor med 12 sokler fra dataledningsnettet, så de står ud for de 2 nøgleåbninger i den venstre, lodrette væg i den højre (sorte) konnektor med 12 ben til navigationsmodtageren (Figur 167).

   Bemærk: Vær forsigtig, når du tilslutter ledningsnettet til navigationsmodtageren; netkonnektorernes justeringsnøgler passer kun til navigationsmodtagerens konnektorben.
6. Tilslut kun den sorte konnektor med 12 sokler fra dataledningsnettet til den venstre (sorte) konnektor med 12 ben til navigationsmodtageren, så konnektorens låsemekanisme aktiveres (Figur 167).
7. Fastgør 390 cm afgreningen af dataledningsnettet til styrtbøjlens højre rør med 2 kabelbånd som vist i Figur 166.

   Bemærk: Sørg for, at kablet ikke er spændt stramt ud mellem konnektorerne med 12 sokler og kabelbåndet.

Tilslutning af det elektriske navigationsledningsnet og dataledningsnet til maskinens bageste ledningsnet

1. Før 100 cm afgreningen af det elektriske ledningsnet (Figur 168) med konnektoren med 1 ben ned til det område, hvor det forreste og bageste ledningsnet til maskinen tilsluttes. Se Figur 86 i Tilslutning af forreste og bageste ledningsnet (side 40).

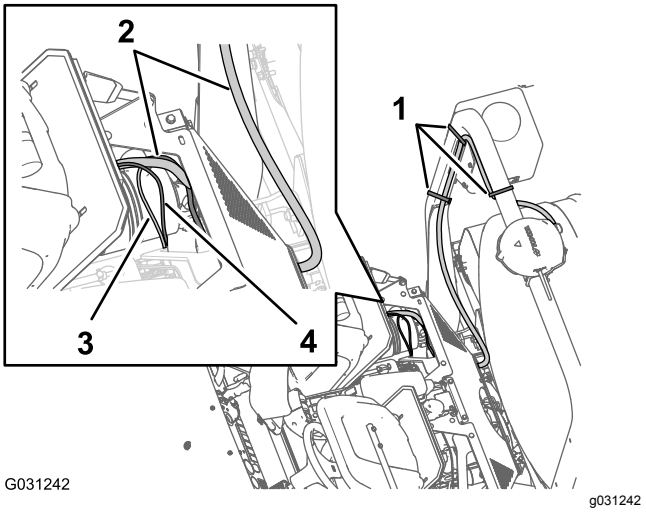

Figur 168

1. Kabelbånd
2. 390 cm – afgrening af dataledningsnet
3. 100 cm – afgrening af elektrisk ledningsnet
4. 100 cm – afgrening af dataledningsnet

2. Før 100 cm afgreningen af dataledningsnettet (Figur 168) med konnektoren med 4 ben til CAN 2/sprøjtestyreenheden, ned til det område, hvor det forreste og bageste ledningsnet til maskinen tilsluttes. Se Figur 86 i Tilslutning af forreste og bageste ledningsnet (side 40).
3. Tilslut dataledningsnettets konnektor med 4 ben fra CAN 2/sprøjtestyreenheden til konnektoren med 4 sokler på bageste ledningsnet fra CAN 2/sprøjtestyreenhedens kredsløb (Figur 169).

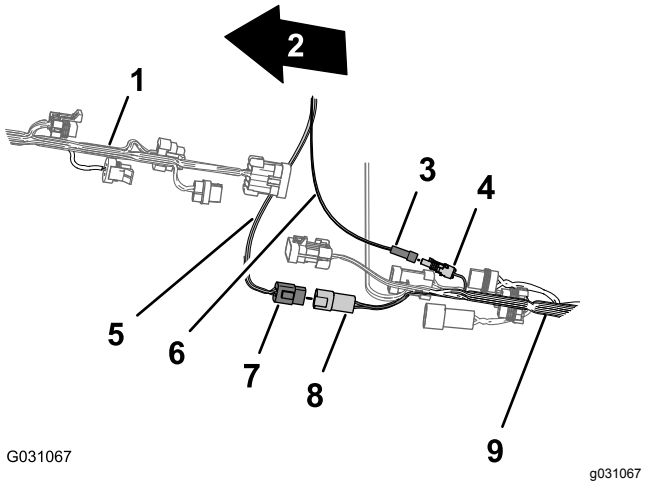

Figur 169

1. Maskinens forende
2. Maskinens forreste ledningsnet
3. Konnektor med 1 ben – afgrening af elektrisk ledningsnet (strømførende)
4. Konnektor med 1 sokkel – bageste ledningsnet (strømførende)
5. Dataledningsnet (CAN 2/sprøjtestyre-enhed)
6. El-ledningsnet (strømførende)
7. Konnektor med 4 ben – dataledningsnet (CAN 2/sprøjtestyre-enhed)
8. Konnektor med 4 sokler – bageste ledningsnet (CAN 2/sprøjtestyreen-hed)
9. Maskinens bageste ledningsnet

4. Tilslut konnektoren med 1 ben fra el-ledningsnettet til konnektoren med 1 sokkel på det bageste ledningsnet (Figur 169).

Føring af det elektriske navigationsledningsnet til batteriet

1. Før 220 cm afgreningen af det elektriske ledningsnet til navigationssystemet på tværs af sædekassens vinkel og ned langs venstre støtte til motorskjoldet (Figur 170).

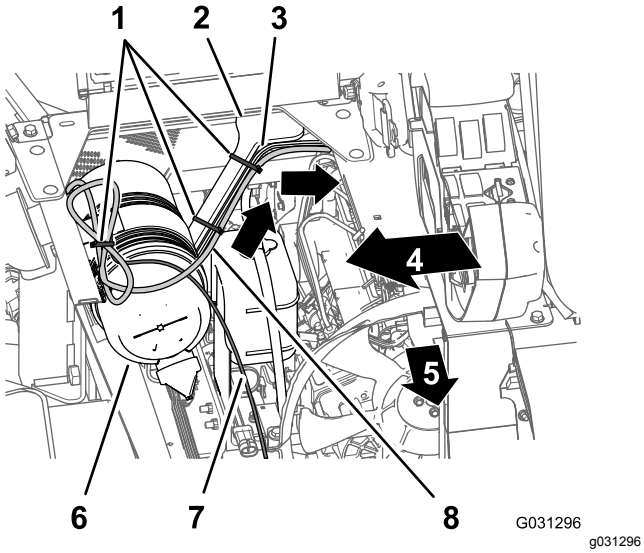

Figur 170

1. Kabelbånd
2. Motorskjoldets støtte
3. 165 cm afgrening (bageste ledningsnet)
4. Højre side af maskinen
5. Maskinens forende
6. Luftfilter (motor)
7. 220 cm afgrening (dataledningsnet)
8. 220 cm afgrening (elektrisk navigationsledningsnet)

2. Fastgør ledningsnettet på motorskjoldets støtte med kabelbånd (Figur 170).
3. Før 220 cm afgreningen af det elektriske ledningsnet til navigationssystemet ned langs venstre støtte til motorskjoldet og under venstre stelrør (Figur 171).

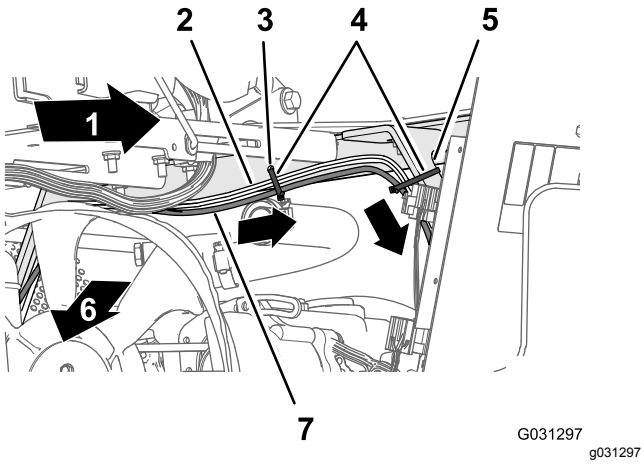

Figur 171

1. Venstre side af maskinen
2. 165 cm afgrening (bageste ledningsnet)
3. Hul i sædekassevinkel
4. Kabelbånd
5. Motorskjoldets støtte
6. Maskinens forende
7. 220 cm afgrening (elektrisk navigationsledningsnet)

4. Fastgør ledningsnettet til hullet i sædekassevinklen og motorskjoldets støtte med 3 kabelbånd (Figur 171 og Figur 172).

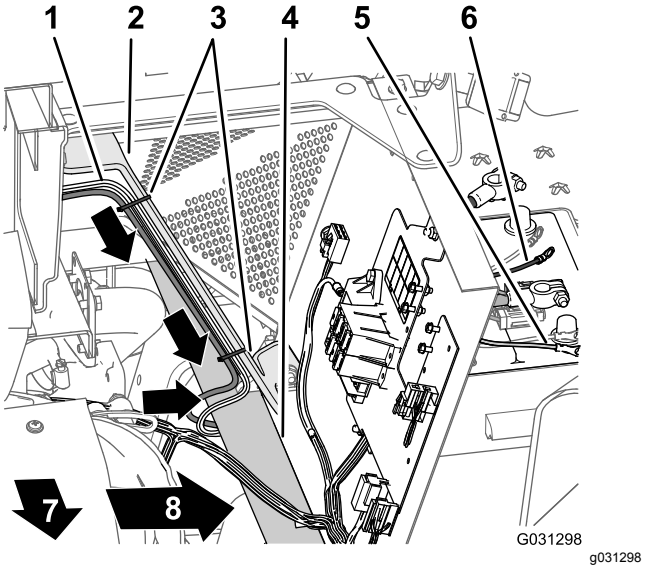

Figur 172

1. 165 cm afgrening (bageste ledningsnet)
2. Motorskjoldets støtte
3. Kabelbånd
4. Venstre stelrør
5. Minusringklemme (sort ledning) – 165 cm afgrening (bageste ledningsnet)
6. Plusringklemme (rød ledning) – 165 cm afgrening (bageste ledningsnet)
7. Maskinens forende
8. Venstre side af maskinen

5. Før 10 A-sikringen samt plus- og minusringklemmen fra 220 cm afgreningen af det elektriske ledningsnet til navigationssystemet til toppen af batteriet (Figur 172).

   Bemærk: Du afslutter monteringen af ringklemmerne i Montering af det bageste ledningsnet og det elektriske navigationsledningsnet til batterikablerne (side 82).

Føring og tilslutning af datakablet til sprøjtemonitoren

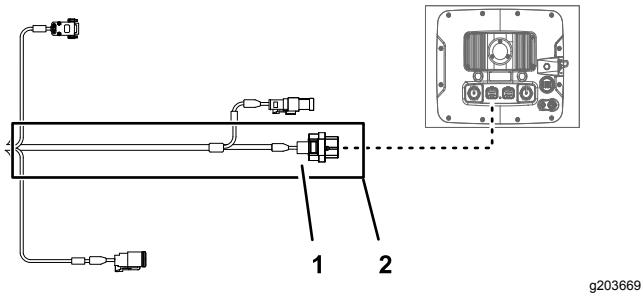

Figur 173

1. Konnektor med 26 sokler – dataledningsnet (sprøjtemonitor)
2. 220 cm afgreningsledning fra dataledningsnettet (sprøjtemonitor)

1. På højre side af motorrummet føres 220 cm afgreningen af dataledningsnettet fremad i forhold til motorens luftfilter og ned mod det nederste højre hjørne af køleren (Figur 174).

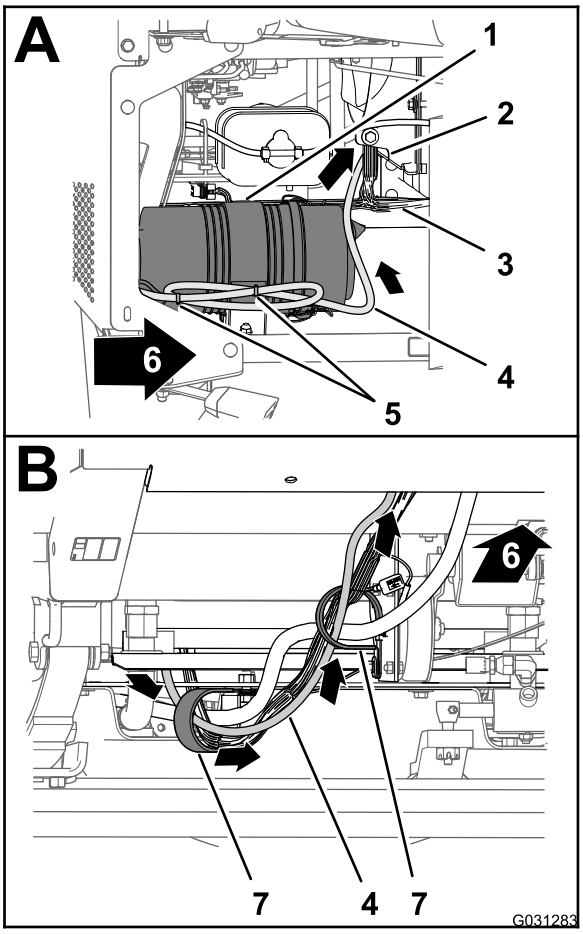

Figur 174

1. Luftfilter (motor)
2. Køler
3. Maskinens forreste ledningsnet
4. 220 cm afgrening af dataledningsnet
5. Kabelbånd
6. Maskinens forende
7. R-klemmer

2. Før 220 cm afgreningen af dataledningsnettet fremad og igennem de 2 R-klemmer på undersiden af maskinen (Figur 174).
3. Før 220 cm afgreningen af dataledningsnettet fremad og op igennem kransen, der sidder rundt om hullet i gulvpanelet (Figur 175).

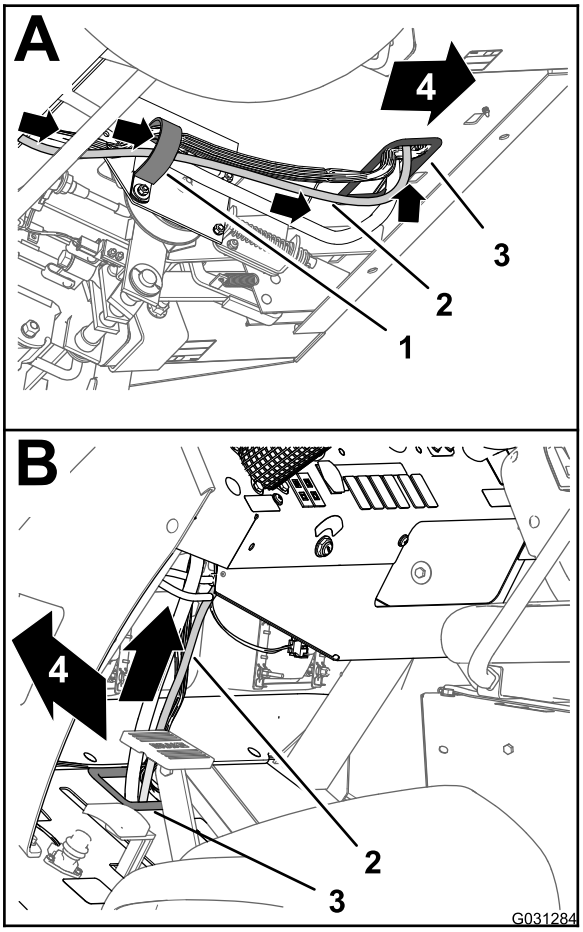

g031284

Figur 175

1. R-klemme
2. 220 cm afgrening af dataledningsnet
3. Krans (vognbund)
4. Maskinens forende

4. Før 220 cm afgreningen af dataledningsnettet op og langs maskinens forreste ledningsnet (Figur 175).
5. Før 220 cm afgreningen af dataledningsnettet op igennem kransen, der sidder rundt om hullet i instrumentpanelet (Figur 176).

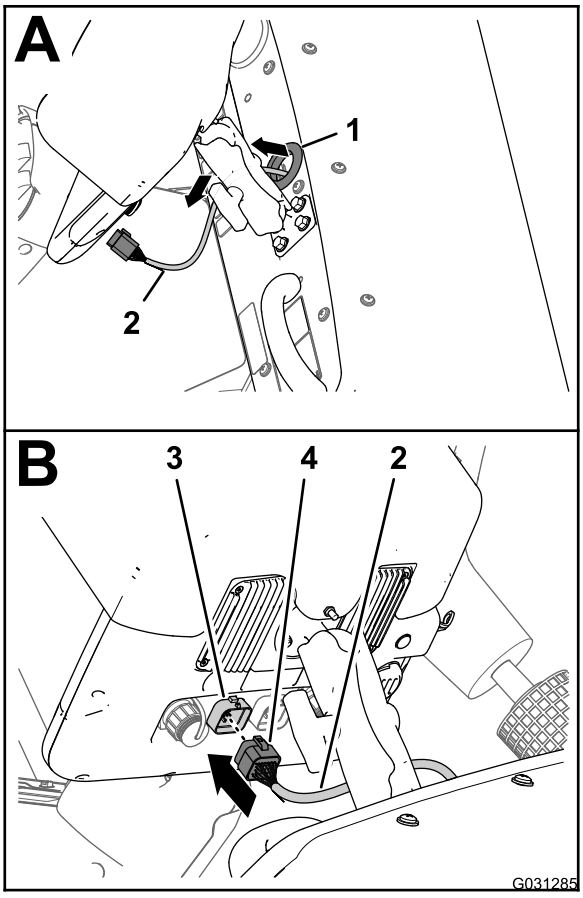

g031285

Figur 176

1. Krans (instrumentpanel)
2. 220 cm afgrening af dataledningsnet
3. Konnektor med 26 ben (sprøjtedisplay)
4. Konnektor med 26 sokler – dataledningsnet (sprøjtemonitor)

6. Placer konnektoren med 26 sokler fra dataledningsnettet ud for konnektoren med 26 ben fra sprøjtedisplayet, og tilslut konnektorerne, så låsemekanismen aktiveres (Figur 176).

Montering af det bageste ledningsnet og det elektriske navigationsledningsnet til batterikablerne

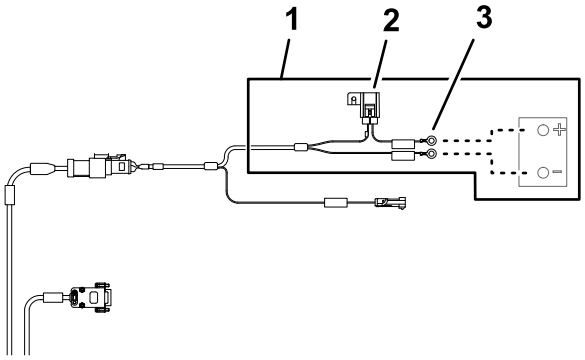

Figur 177

1. 220 cm afgreningsledning fra batteriets ledningsnet
2. 10 A-sikring (batteri)
3. Ringklemmer (batteri)

1. Før plusklemmen (rød ledning), minusklemmen (sort ledning) og 50 A-sikringsblokken fra det bageste ledningsnet op mellem batterikassen og maskinens chassis (Figur 178).

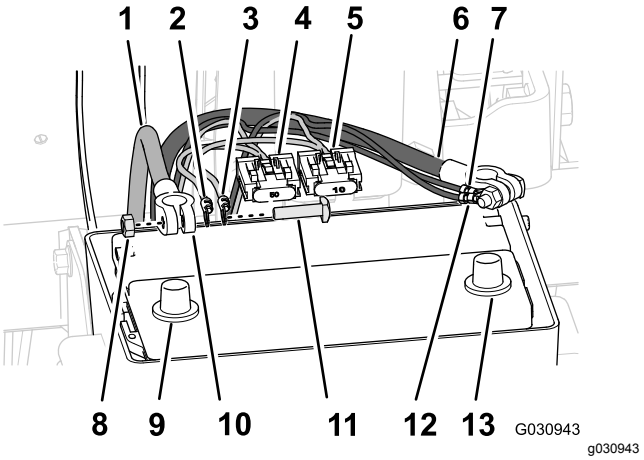

Figur 178

1. Plusbatterikabel
2. Positiv ringklemme (rød ledning) – 165 cm afgrening (bageste ledningsnet)
3. Positiv ringklemme (rød ledning) – 220 cm afgrening (elektrisk navigationsledningsnet)
4. 50 A-sikringsblok – bageste ledningsnet
5. 10 A-sikringsblok – elektrisk navigationsledningsnet
6. Negativt batterikabel
7. Sekskantmøtrik
8. Batteripol (plus)
9. Klemme (batterikabel)
10. T-bolt
11. Minusringklemme (sort ledning) – 165 cm afgrening (bageste ledningsnet)
12. Negative ringklemme (sort ledning) – 220 cm afgrening (elektrisk navigationsledningsnet)
13. Batteripol (minus)

2. Før plusklemmen (rød ledning), minusklemmen (sort ledning) og 10 A-sikringsblokken fra navigations-el-ledningsnettet op mellem batterikassen og maskinens chassis.
3. Afmonter T-boltene og sekskantmøtrikkerne fra klemmerne på plus- og minus-batterikablerne (Figur 178).
4. Monter en T-bolt igennem plusklemmen (rød ledning) på det bageste ledningsnet, plusklemmen på det elektriske navigationsledningsnet og klemmen på batteriets pluskabel (Figur 178).
5. Fastgør løst klemmer og T-bolt med en sekskantmøtrik (Figur 178).

   Bemærk: Monter ikke batterikablet på batteriet på dette tidspunkt.
6. Monter en T-bolt igennem minusklemmen (sort ledning) på det bageste ledningsnet, minusklemmen på det elektriske navigationsledningsnet og klemmen på batteriets minuskabel (Figur 178).
7. Saml løst klemmer og T-bolt med en sekskantmøtrik (Figur 178).

Bemærk: Monter ikke batterikablerne på batteriet på dette tidspunkt.

33

Montering af det valgfrie afskærmningssæt til understellet

Kræver ingen dele

Fremgangsmåde

1. Placer understellets afskærmning ud for bunden af maskinens chassis (Figur 179).

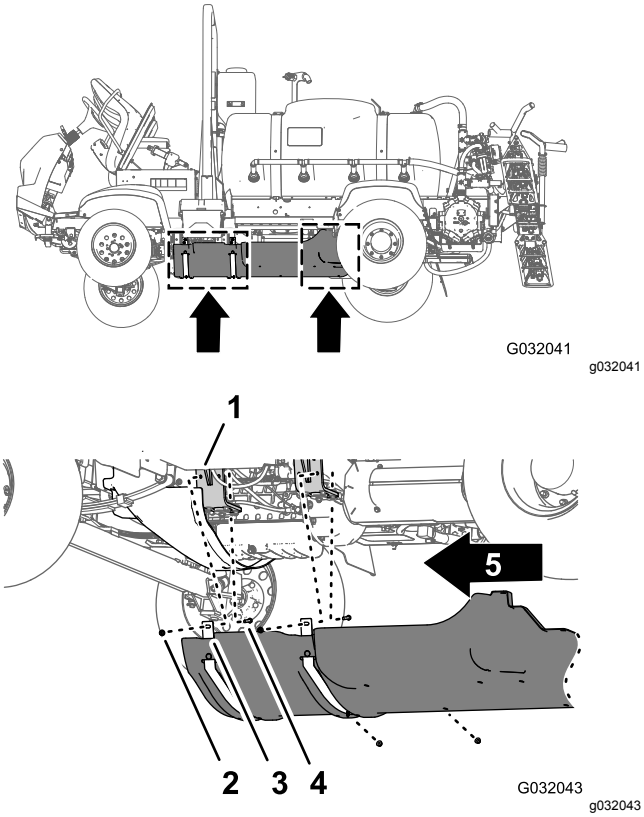

Figur 179

1. Understellets afskærmning
2. Flangehovedbolte (5/16 x 7/8 tomme)
3. Spændeskiver (5/16 tomme)
4. Maskinens forende

2. Før støttestropperne til understellets afdækning over boltene og bræddebolten ved maskinens motorophængsbeslag (Figur 179).
3. Sæt understellets afdækning på motorophængsbeslagene og boltene (Figur 179) med de 4 flangelåsemøtrikker (5/16 tomme), som du afmonterede i trin 2 i 12 Afmontering af det valgfrie understelsafskærmningssæt (side 24).
4. Juster hullerne i den bageste del af understellets afdækning, så de er ud for hullerne chassiset (Figur 180).

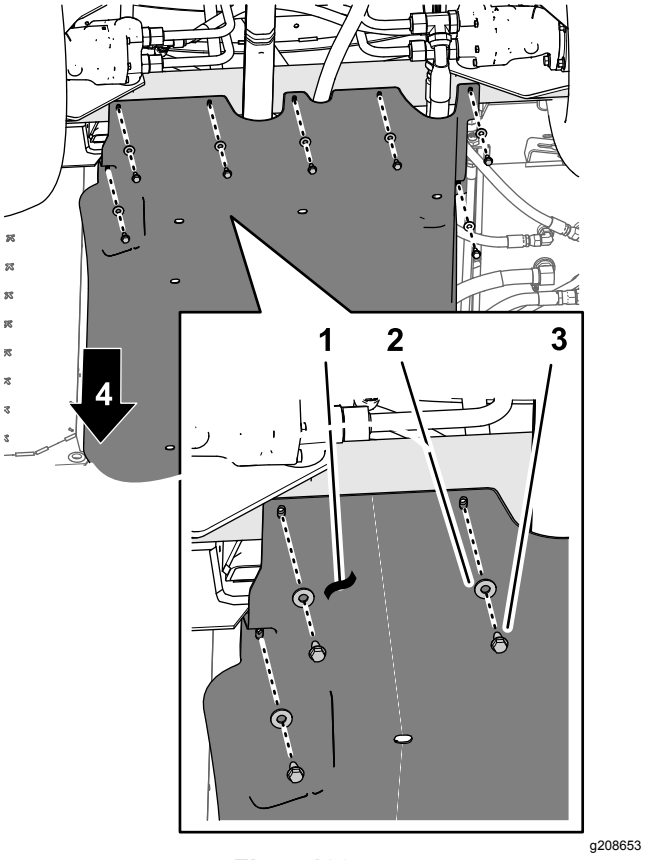

Figur 180

1. Understellets afskærmning
2. Spændeskiver (5/16 tomme)
3. Flangehovedbolte (5/16 x 7/8 tomme)
4. Maskinens forende

5. Sæt bageste del af understellets afskærmning fast på maskinens chassis med de 7 flangehovedbolte (5/16 x 7/8 tomme) og 7 spændeskiver (5/16 tomme), som du afmonterede i trin 1 i 12 Afmontering af det valgfrie understelsafskærmningssæt (side 24) (Figur 180).
6. Tilspænd møtrikkerne og boltene med et moment på 1.129 til 1.582 Ncm.

34

Tilslutning af det valgfri håndholdte sprøjtestavssæt, det elektriske slangetromlesæt eller det drejelige slangetromlesæt

Dele, der skal bruges til dette trin:

1	90°-knærør med sideport (Toro-delnr. 131-3726)
1	Flangeklemme og pakning (Toro-delnr. 127-9829)
1	Afbryderventil (Toro-delnr. 130-7321)

Montering af kontrolkassen til manifoldbeslaget

Håndholdt sprøjtestavssæt eller elektrisk slangetromlesæt

1. Juster slangen i monteringspladen til kontrolkassen ind med hullerne eller rillerne i manifoldbeslaget til sprøjtens ventiler (Figur 181).

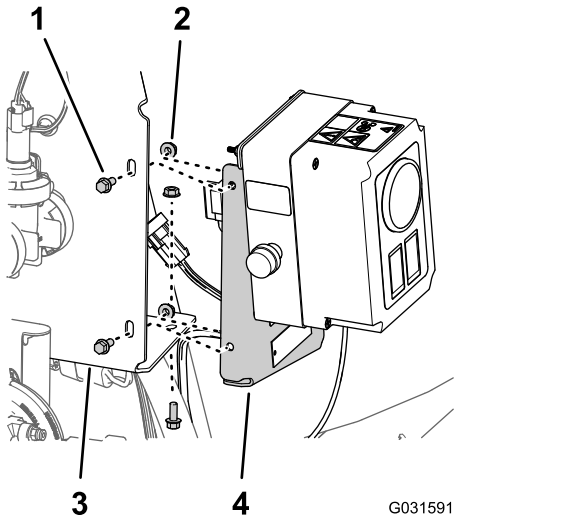

Figur 181

Elektrisk slangetromlesæt er vist; det håndholdte sprøjtestavsæt er tilsvarende.

1. Flangehovedbolte (1/4 x 5/8 tomme)
2. Takkede flangemøtrikker (1/4 tomme)
3. Manifoldbeslag (sprøjteventil)
4. Monteringsplade (kontrolkasse)

2. Monter kontrolkassen på manifoldbeslaget (Figur 181) med de tre flangehovedbolte (1/4 x 5/8 tomme) og tre takkede flangelåsemøtrikker (1/4 tomme), som du afmonterede i trin 1 i Afmontering af kontrolkassen fra manifoldbeslaget (side 14).
3. Tilspænd møtrikkerne og boltene med et moment på 1.017 til 1.243 Ncm.

Montering af drejeslangetromlen til manifoldbeslaget

Løfteudstyrets kapacitet: 57 kg

1. Løft drejeslangetromlen med løfteudstyr med den angivne kapacitet.
2. Ret hullerne i støttekanalen til drejeslangetromlen ind med hullerne i manifoldbeslaget til sprøjtens ventiler (Figur 182).

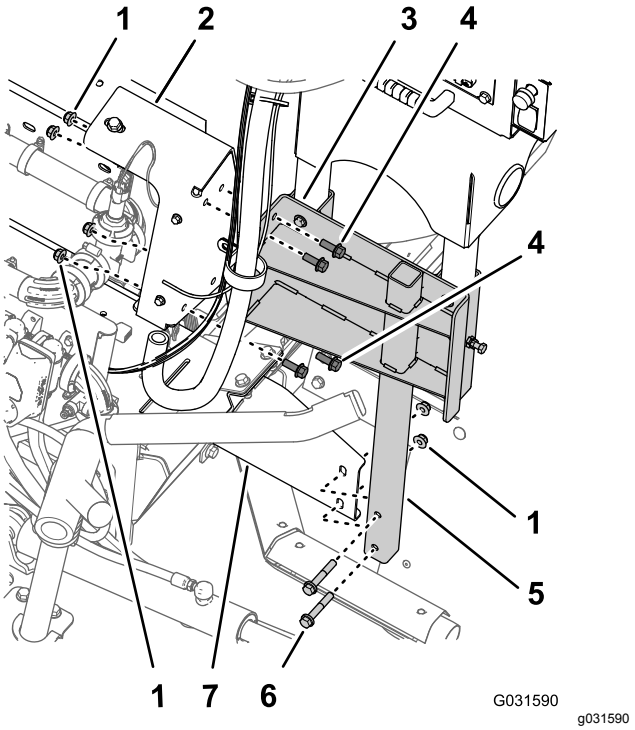

Figur 182

1. Flangelåsemøtrikker (3/8 tomme)
2. Manifoldbeslag (sprøjteventiler)
3. Støttekanal (drejelig slangetromle)
4. Flangehovedbolte (3/8 x 1 tomme)
5. Nederste stelrør (drejelig slangetromle)
6. Flangehovedbolte (3/8 x 2-1/4 tomme)
7. Monteringsbeslag (højre stelkanal på maskinen)

3. Ret hullerne i det nederste rørstel til den drejelige slangeknivcylinder ind efter hullerne i monteringsbeslaget på maskinens højre stelkanal (Figur 182).

4. Monter støttekanalen på cylinderbeslaget (Figur 182) med de fire flangehovedbolte (3/8 x 1 tomme) og flangelåsemøtrikker (3/8 tomme), som du afmonterede i trin 3 i Afmontering af drejeslangetromlen fra manifoldbeslaget (side 15).
5. Monter det nederste rørstel på monteringsbeslaget (Figur 182) med de 2 flangehovedbolte (3/8 x 2-1/4 tommer) og 2 flangelåsemøtrikker (3/8 tomme), du fjernede i trin 2 i Afmontering af drejeslangetromlen fra manifoldbeslaget (side 15).
6. Tilspænd boltene og møtrikkerne til et moment på 37 til 45 Nm.

Montering af slangen og fittingerne

1. Afmonter rørkoblingen fra dækslet på flangen i højre ende af dyseventil 10 (Figur 183).

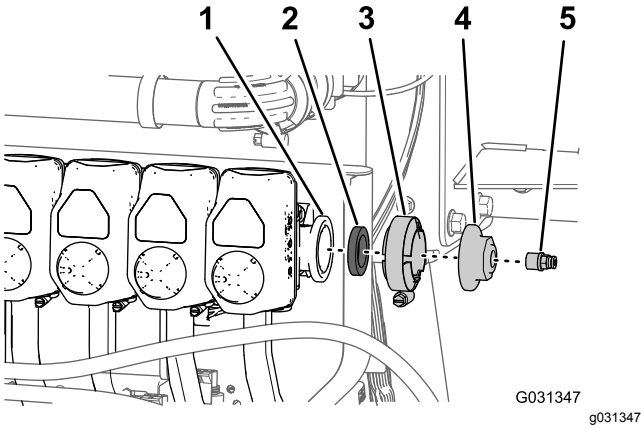

Figur 183

1. Flange (dyseventil 10)
2. Pakning
3. Flangeklemme
4. Hætte
5. Rørkobling

2. Afmonter flangeklemmen, pakningen og endedækslet fra dyseventil 10 (Figur 183).

   Bemærk: Gem rørforbindelsen, flangeklemmen og pakningen til montering senere i denne procedure. Du skal ikke længere bruge endedækslet, du fjernede fra maskinen.
3. Sæt PTFE-gevindforseglingstape på gevindene på T-fittingen (Figur 184), du fjernede i trin 3 i Frakobling af slanger og rør (side 13).

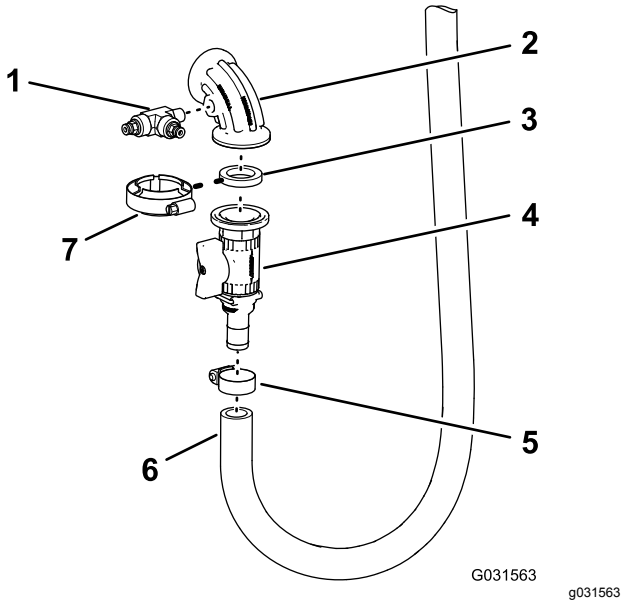

Figur 184

1. T-fitting og rørforbindelser
2. 90°-knærør med sideport
3. Pakning
4. Afbryderventil
5. Slangeklemme
6. Indtagsslange
7. Flangeklemme

4. Monter T-fittingen i 90° -knærøret med sideport, som vist i Figur 184, og stram fittingen med håndkraft.
5. Monter 90°-knærøret med sideport, pakningen og spærreventilen løst med flangeklemmen (Figur 184).
6. Monter spærreventilens fitting med modhager i indtagsslangen og slangeklemmen (Figur 184), du fjernede i trin 4 i Frakobling af slanger og rør (side 13).

Montering af slangen og sensorrørene

1. Ret pakningen og 90° knærøret til slangetromlen ind efter flangen fra dyseventil 10 (Figur 185).

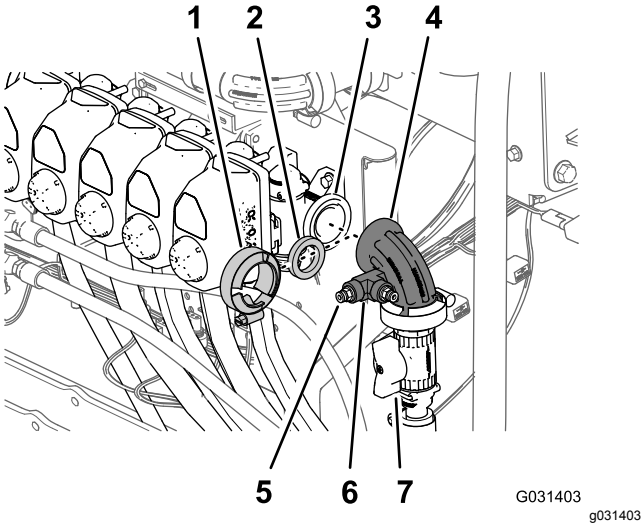

Figur 185

1. Flangeklemme
2. Pakning
3. Flange (dyseventil 10)
4. 90°-knærør
5. Rørkobling
6. T-fitting
7. Afbryderventil (slangetromle)

2. Fastgør knærøret og pakningen på ventilen med en flangeklemme, og stram klemmen med håndkraft (Figur 185).
3. Påfør en belægning af PTFE gevindforseglingsmiddel på gevindene på rørkoblingen og monter rørkoblingen i T-fittingen som vist i Figur 185.
4. Sæt enden af tryksensorrøret til instrumentpanelets trykmåler i rørkoblingen, indtil røret sidder helt på plads i koblingen (Figur 186).

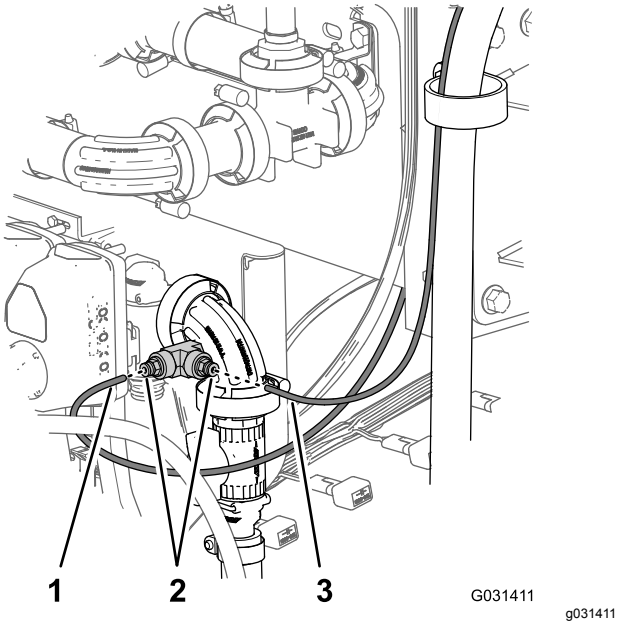

Figur 186

Drejeslangetromlesæt vist; det elektriske slangetromlesæt og det håndholdte sprøjtestavsæt er magen til

1. Tryksensorrør (instrumentpanelets trykmåler)
2. Rørkoblinger
3. Tryksensorrør (trykmåler til slangetromlesættet)

5. Sæt enden af tryksensorrøret til trykmåleren på slangetromlen ind i rørkoblingen, indtil røret sidder helt på plads i koblingen (Figur 186).

Tilslutning af ledningsnettet til det valgfri håndholdte sprøjtesæt eller det elektriske slangetromlesæt

På kontrolkassen til håndsprøjtepistolen eller den elektriske slangetromle tilsluttes konnektoren med 6 ben til kontrolboksens ledningsnet til konnektoren med 6 sokler på det bageste hovedledningsnet på maskinen (Figur 187 og Figur 188).

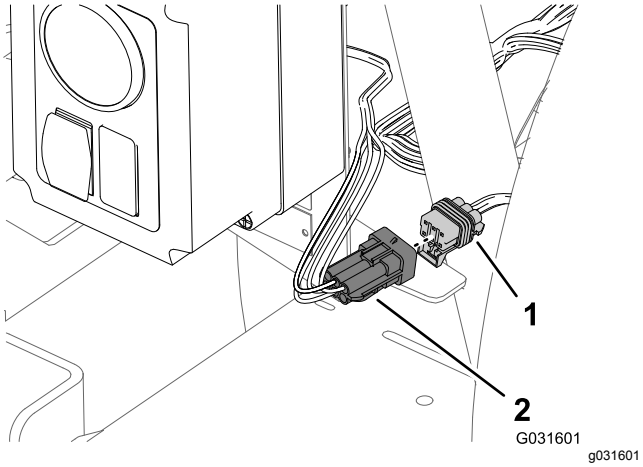

Figur 187

Kontrolkasse – håndholdt sprøjtestavsæt

1. Konnektor med 6 sokler (bageste hovedledningsnet på maskinen)
2. Konnektor med seks ben (kontrolkasses ledningsnet)

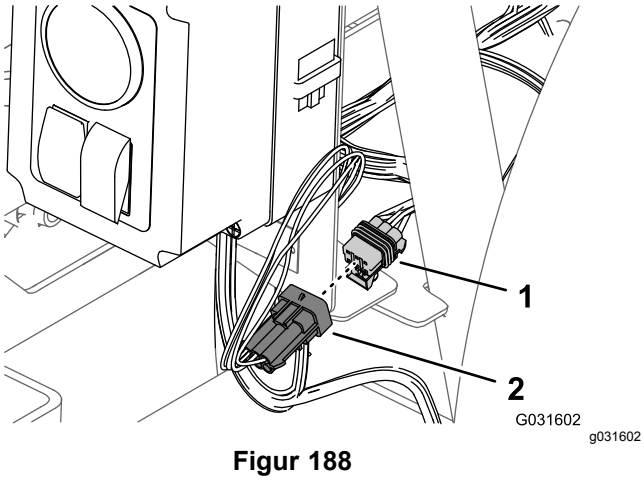

Figur 188

Kontrolkasse – elektrisk slangetromlesæt

1. Konnektor med 6 sokler (bageste hovedledningsnet på maskinen)
2. Konnektor med seks ben (kontrolkasses ledningsnet)

Frakobling af ledningsnettet til det valgfri drejelige slangetromlesæt

1. Bag på maskinen findes ledningsnettet til drejeslangetromlesættet bag på sprøjtetanken (Figur 189).

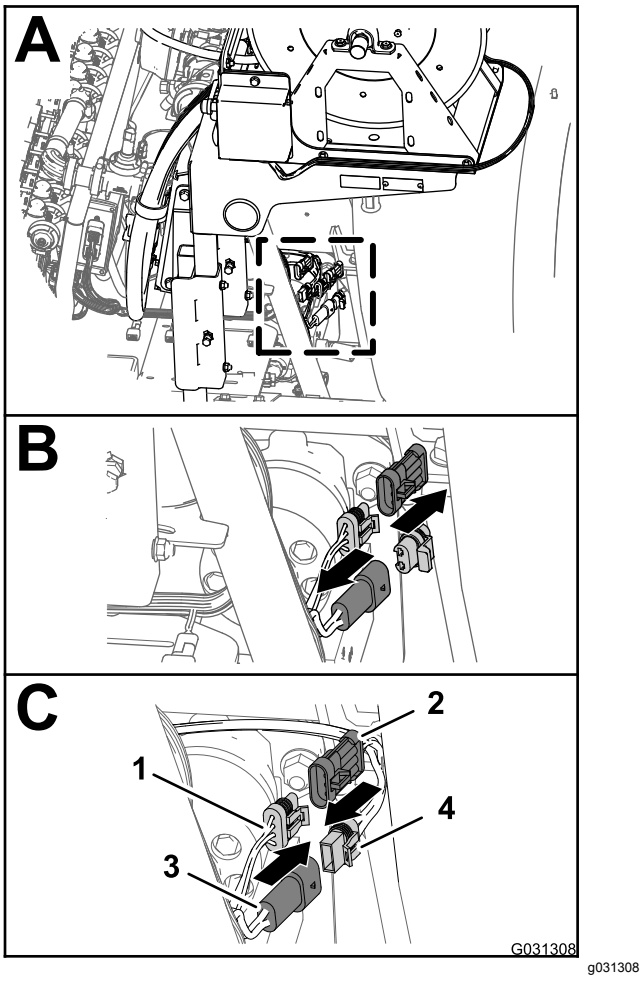

Figur 189

1. Konnektor med 3 sokler (bageste hovedledningsnet)
2. Konnektor med 3 ben (ledningsnet – elektrisk slangetromle)
3. Konnektor med 2 ben (bageste, primært ledningsnet)
4. Konnektor med 2 sokler (ledningsnet – elektrisk slangetromle)

2. Afmonter proppen fra konnektoren med 2 ben på det bageste hovedledningsnet til slangetromlens strømforsyning (Figur 189).
3. Tilslut konnektoren med 2 sokler på ledningsnettet til den elektriske slangetromle til konnektoren med 2 ben på det bageste hovedledningsnet (Figur 189).
4. Afmonter hætten fra konnektoren med 3 sokler på det bageste hovedledningsnet til sprøjteledningsnettets sammenkobling (Figur 189).

5. Tilslut konnektoren med 3 ben på ledningsnettet til den elektriske slangetromle til konnektoren med 3 sokler på det bageste hovedledningsnet (Figur 189).

35

Tilslutning af det valgfri skummarkørsæt

Dele, der skal bruges til dette trin:

1	Ledningsnet – valgfrit skummarkørfinishingsæt 130-8292
5	Kabelbånd – valgfrit skummarkørfinishingsæt 130-8292
1	Relæ – valgfrit skummarkørfinishingsæt 130-8292
1	Flangehovedbolt (nr. 10-24 x 1/2 tomme) – skummarkørfinishingsæt 130-8292
1	Låsemøtrik (nr. 10-24 – valgfrit skummarkørfinishin-gsæt 130-8292)
1	Hjælpesikringsblok – Toro-delnr. 92-2641
1	Sikring (15 A – valgfrit skummarkørfinishingsæt 130-8292)
4	Flangehovedbolte (6 x 12 mm) – valgfrit skummarkørfinishingsæt 130-8292
1	Monteringsbeslag (skumkontrol-kontakt) – valgfrit skummarkørfinishingsæt 130-8292
1	3-position-pladekontakt (skumkontrol-kontakt) – valgfrit skummarkørfinishingsæt 130-8292
1	Vippekontakt med 2 positioner (kontakt til at slå kompressor til/fra)– valgfrit skummarkørfinishingsæt 130-8292

Føring af kompressorens gren på ledningsnettet

1. Find kompressorens afgrening på 236 cm på ledningsnettet med en konnektor med 4 sokler, og før ledningsnettets afgrening bagud langs sprøjtetanken som vist i Figur 190 og Figur 191.

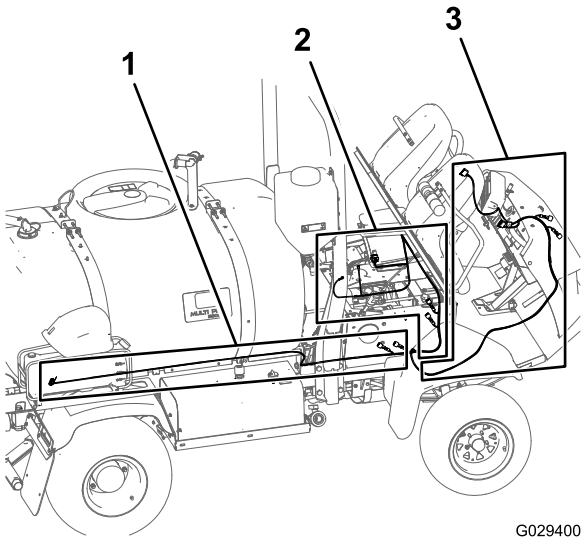

Figur 190

1. 236 cm afgrening af ledningsnettet til finishingsættet – kompressorens afgrening
2. 197 cm afgrening af ledningsnettet til finishingsættet – motorrummets afgrening
3. 240 cm afgrening af ledningsnet til finishingsættet – afgrening af instrumentpanel

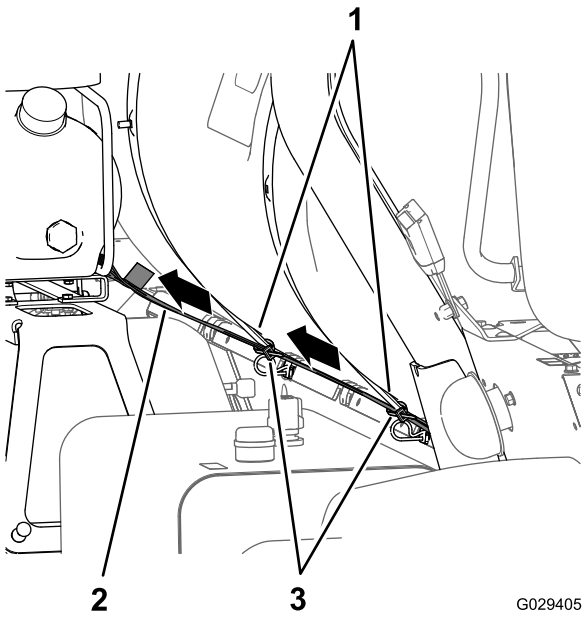

Figur 191

1. 236 cm – kompressorens afgrening
2. Stropper til sprøjtetank
3. Kabelbånd

2. Før 4-sokkelkonnektoren på ledningsnettet til 4-benskonnektoren på kompressoren, og tilslut de to konnektorer.

   Bemærk: Kompressoren er placeret over skummarkørtanken.

Føring af motorrummets gren på ledningsnettet

1. Før ledningsnettet til finishingsættet frem mellem styrtbøjlen og nederste hjørne af sprøjtetanken, langs maskinens ledningsnet og under motorens luftfilter (Figur 192 og Figur 193).

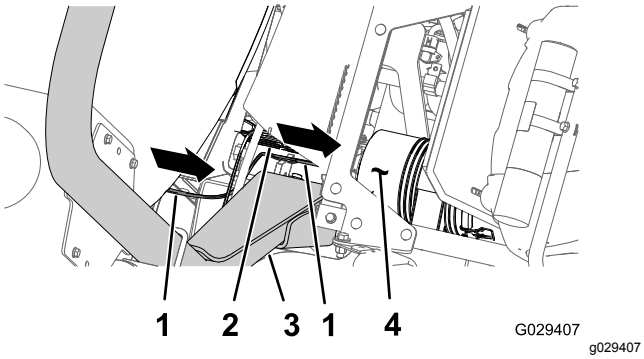

Figur 192

1. 236 cm – kompressorens afgrening
2. Maskinens ledningsnet
3. Styrtbøjle
4. Luftfilter (motor)

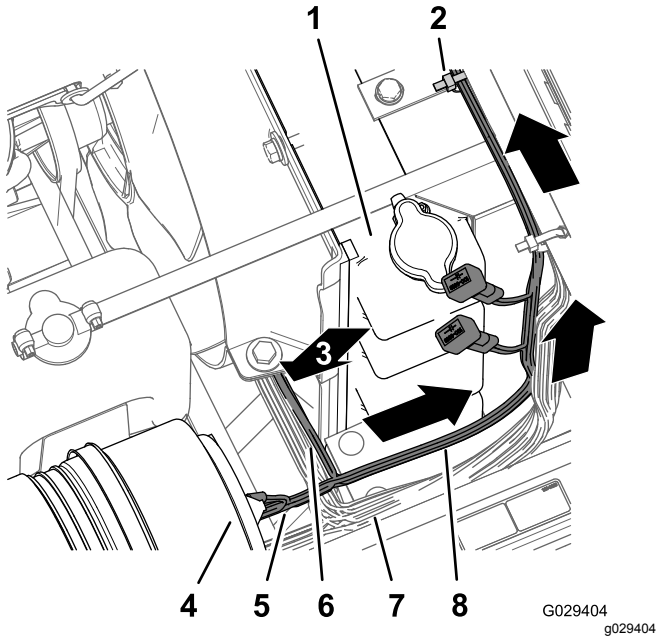

Figur 193

1. Køler
2. Kabelbånd
3. 240 cm – instrumentpanelets afgrening (ført ned)
4. Luftfilter (motor)
5. 236 cm – kompressorens afgrening
6. 240 cm – instrumentpanelets afgrening
7. Maskinens ledningsnet
8. 197 cm – motorrummets afgrening

2. Før 197 cm afgreningen af ledningsnettet til motorrummet (med ringklemmen, sokkelklemmen og konnektoren med 5 sokler) op langs højre side af køleren, hen over toppen af køleren og under midterkonsollens bund (Figur 193).
3. Før 197 cm afgreningen af ledningsnettet til motorrummet ned langs venstre side af køleren og over bunden af det elektriske panel (Figur 194).

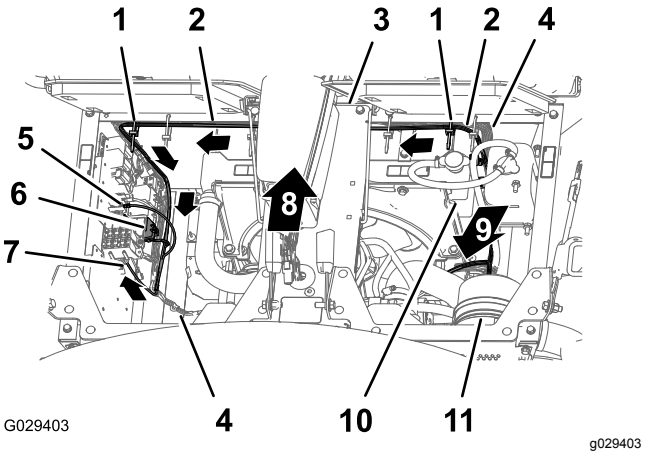

Figur 194

1. Kabelbånd
2. 197 cm – motorrummets afgrening
3. Midterkonsolens bund
4. Maskinens ledningsnet
5. Ringklemme (finishingsættets ledningsnet)
6. Konnektor med 5 sokler (finishingsættets ledningsnet)
7. Konnektor med flade stikben (finishingsættets ledningsnet)
8. Maskinens forende
9. 240 cm – instrumentpanelets afgrening (ført ned)
10. Køler
11. Luftfilter

4. Fastgør finishingsættets ledningsnet til maskinens ledningsnet med to kabelbånd som vist i Figur 194.

Føring af instrumentpanelets afgrening på ledningsnettet

1. Før 240 cm afgreningen af ledningsnettet til instrumentpanelet langs maskinens ledningsnet og styreslanger (under køleren), igennem R-klemmen i bunden af kølerstøtten og gennem R-klemmen i kørselshastighedskontrolspiralen (Figur 195 og Figur 196).

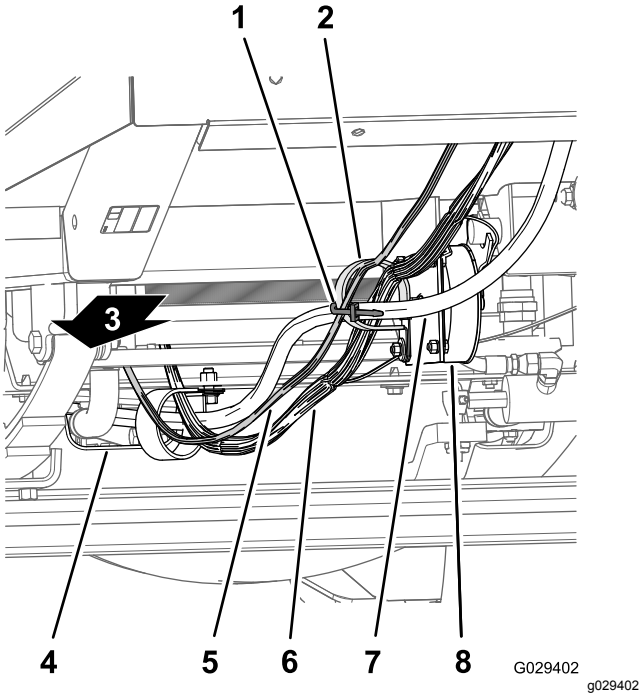

Figur 195

1. Kabelbånd
2. R-klemmer
3. Bagsiden af maskinen
4. Motorvarmeskjold
5. 240 cm – instrumentpanelets afgrening
6. Maskinens ledningsnet
7. Styreslange
8. Kørselshastighedskontrolspiral

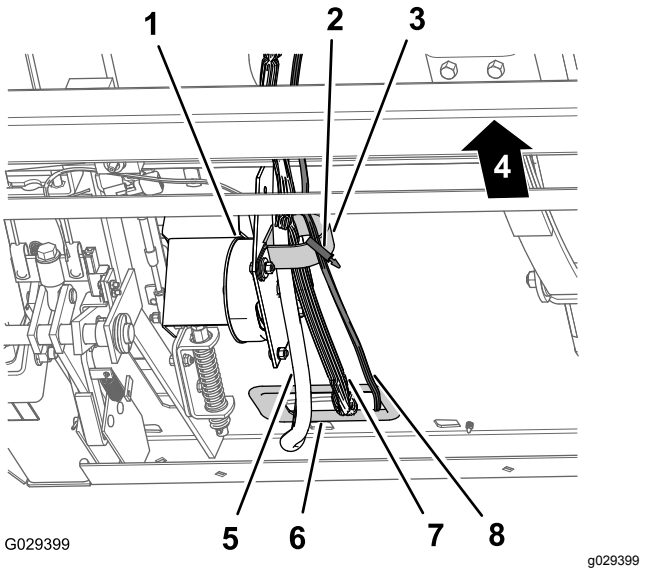

Figur 196

1. Kørselshastighedskontrolspiral
2. Kabelbånd
3. R-klemme
4. Maskinens bagende
5. Styreslange
6. Krans (fremadrettet kantplade)
7. Maskinens ledningsnet
8. 240 cm – instrumentpanelets afgrening

2. Før 240 cm (94-1/2 tommer) afgreningen af ledningsnettet til instrumentpanelet til R-klemmen på kørselshastighedskontrolspiralen (Figur 195 and Figur 196).
3. Før 240 cm afgreningen af ledningsnettet til instrumentpanelet gennem kransen i åbningen på den fremadrettede skotfitting og på den indvendige side af kablet og slangekrogen (Figur 197).

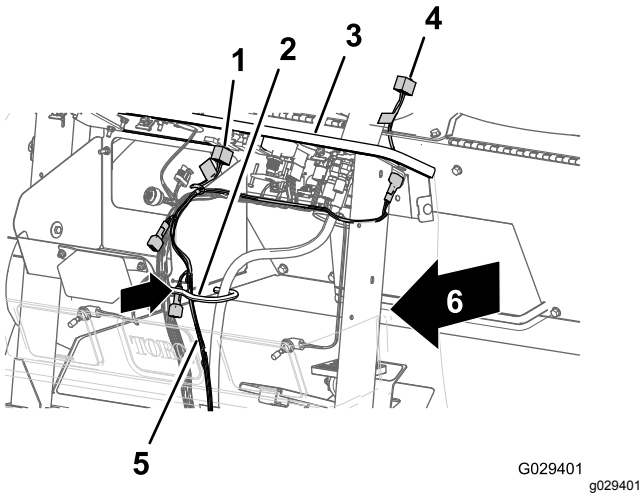

Figur 197

1. 8-sokkelkonnektor (kompressorkontakt)
2. Kabel og slangekrog
3. Instrumentpanel
4. Konnektor med 8 sokler (ledningsnet til finishingsæt)
5. 240 cm – instrumentpanelets afgrening
6. 8-sokkelkonnektor (kontakt til regulering af skum)

4. Før konnektoren med 8 sokler for enden af 240 cm afgreningen af instrumentpanelet på tværs af instrumentpanelet og til venstre for ratstammen (Figur 198).

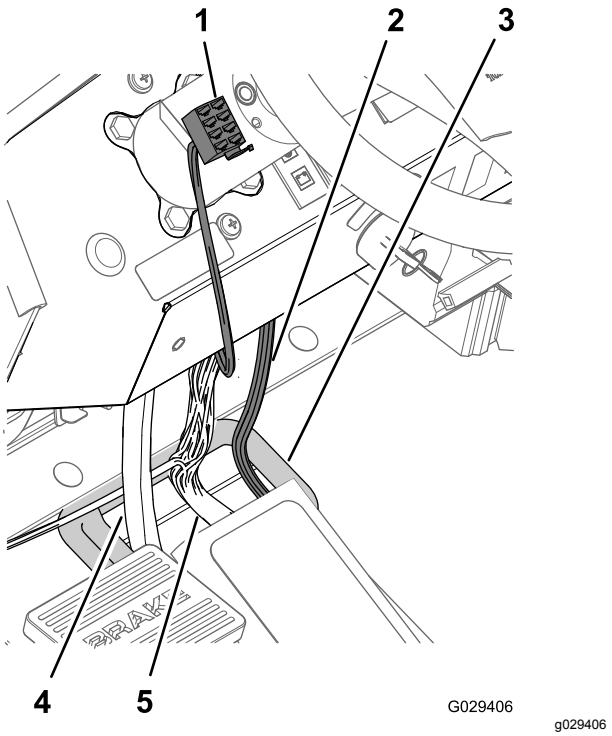

Figur 198

1. Konnektor med 8 sokler (ledningsnet til finishingsæt)
2. 240 cm – instrumentpanelets afgrening
3. Krans (fremadrettet kantplade)
4. Styreslange
5. Maskinens ledningsnet

5. Ved siden af kablet og slangekrogen fastgøres 240 cm afgreningen af ledningsnettet til instrumentpanelet til maskinen med et kabelbånd (Figur 199).

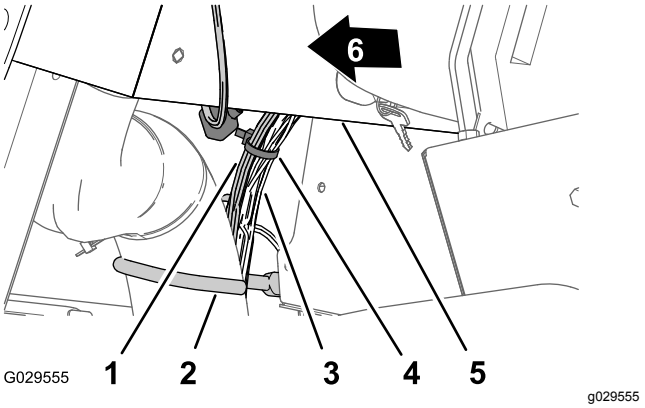

Figur 199

1. 240 cm – instrumentpanelets afgrening
2. Kabel og slangekrog
3. Maskinens ledningsnet
4. Kabelbånd
5. Instrumentpanel
6. Maskinens forende

Tilslutning af kompressorens ledningsnet

1. Ved enden af 236 cm afgreningen af ledningsnettet justeres konnektoren med 4 sokler på ledningsnettet til finishingsættet efter konnektoren med 4 ben til kompressorens ledningsnet (Figur 200).

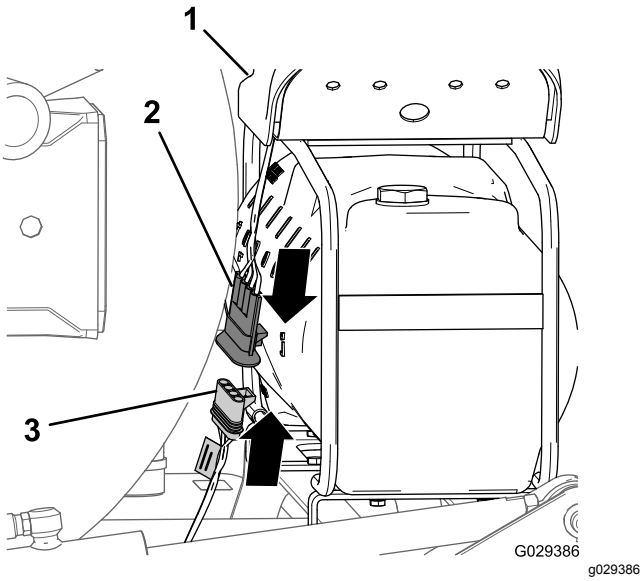

Figur 200

1. Kompressor
2. Konnektor med 4 ben (ledningsnet til kompressor)
3. Konnektor med 4 sokler (ledningsnet til finishingsæt)

2. Sæt 4-benkonnektoren ind i 4-sokkelkonnektoren (Figur 200).

   Bemærk: Tryk konnektorerne sammen, indtil låsen klikker på plads.

Montering af relæet

1. Ved 197 cm afgreningen af ledningsnettet til motorrummet skal relæet justeres ind efter konnektoren med fem sokler på finishingsættets ledningsnet (Figur 201).

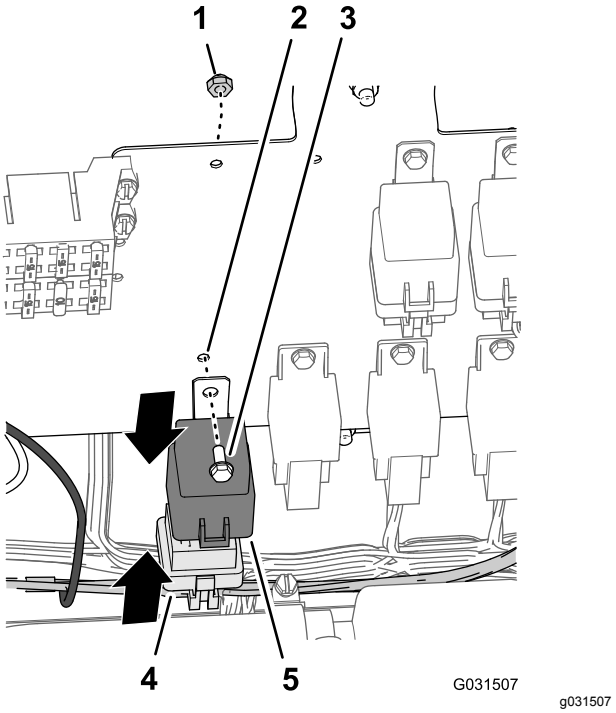

Figur 201

1. Låsemøtrik (#10)
2. Hul (ledningspanel)
3. Flangehovedbolt (nr. 10-24 x 1/2 tomme)
4. Relæ
5. Konnektor med 5 sokler (finishingsættets ledningsnet)

2. Sæt relæets ben ind i konnektorens sokkel (Figur 201).

   Bemærk: Tryk relæet og konnektoren sammen, indtil låsen klikker på plads.

3. Ret hullet i monteringstappen på relæet ind efter hullet i ledningspanelet (Figur 201).
4. Fastgør relæet til panelet (Figur 201) med flangehovedbolten (nr. 10 x 1/2 tomme) og låsemøtrikken (nr. 10).

Tilslutning af jordledningspol

1. Fjern en skrue fra jordklemblokken (Figur 202).

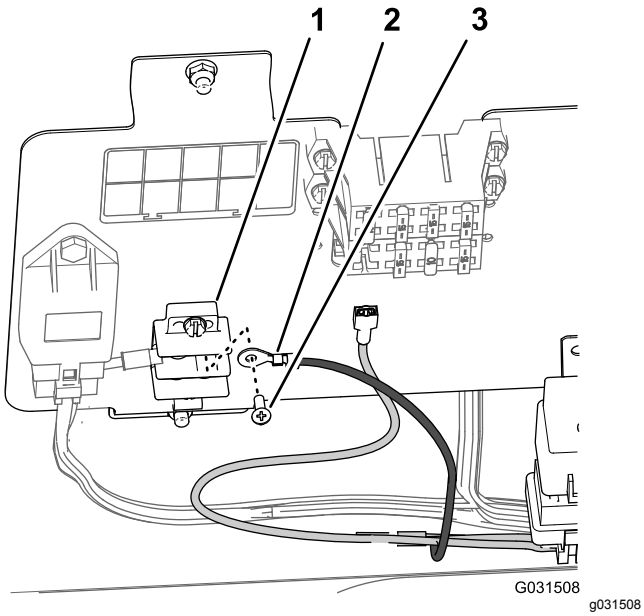

Figur 202

1. Jordklemblok
2. Ringklemme (jord)
3. Skrue

2. Fastgør ringklemmen på ledningsnettet til finishingsættet til jordklemblokken med den skrue, du fjernede i trin 1 (Figur 202).

Tilslutning af belastningsledningskonnektorerne – maskinens sikringsblok

Bemærk: Hvis du ikke har en redskabskonnektor med flade stikben ved sikringsblokken til den tilgængelige maskine, skal du installere en ekstra sikringsblok.

1. For en maskine med en redskabskonnektor med flade stikben ved maskinens sikringsblok skal du tilslutte konnektoren med flade stikben på ledningsnettet til finishingsættet til sokkelkonnektoren på maskinens sikringsblok (Figur 203).

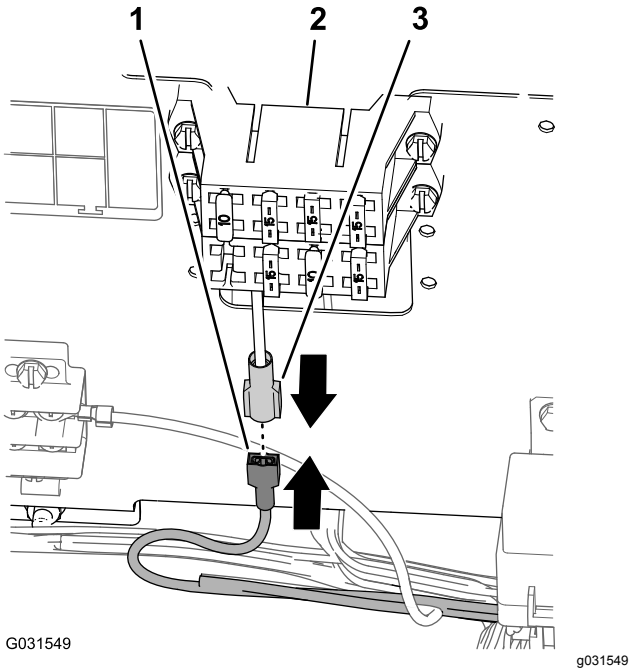

Figur 203

1. Konnektor med flade stikben (finishingsættets ledningsnet)
2. Sikringsblok (maskine)
3. Sokkelkonnektor (maskinens sikringsblok)

2. Tryk konnektorerne sammen, indtil låsen klikker på plads.

Tilslutning af belastningsledningskonnektorerne

Valgfri ekstra sikringsblok

1. Tilslut konnektoren med flade stikben på ledningsnettet til finishingsættet til sokkelkonnektoren på den ekstra sikringsblok (Figur 204).

   Bemærk: Tryk konnektorerne sammen, indtil låsen klikker på plads.

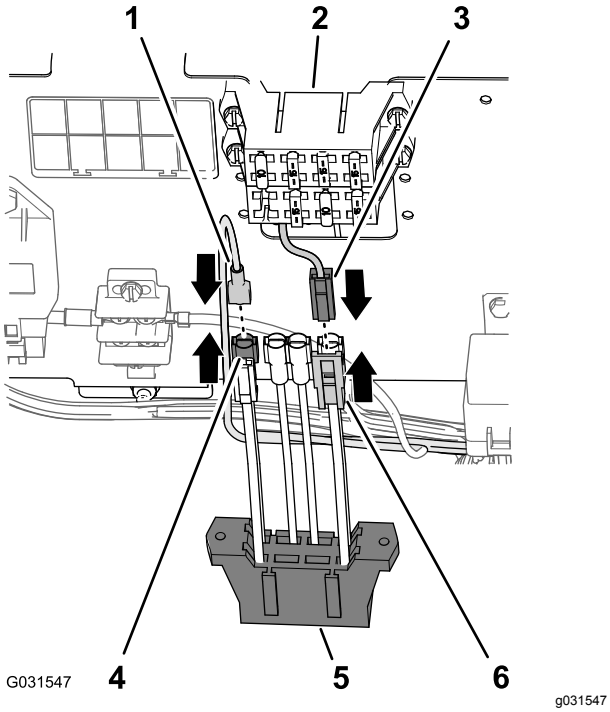

Figur 204

1. Konnektor med 1 sokkel (ledningsnet til finishingsæt)
2. Sikringsblok (maskine)
3. Konnektor med ét fladt stikben (firkantede ende – ekstra sikringsblok)
4. 1-benkonnektor (ekstra indføringsledninger, maskinens sikringsblok)
5. Ekstra sikringsblok
6. Konnektor med 1 sokkel (firkantede ende – indføringskabler til den ekstra sikringsblok)

2. Tilslut 2-benkonnektoren til de ekstra indføringsledninger på sikringsblokken til maskinen til 2-sokkelkonnektoren til indføringsledningerne til den ekstra sikringsblok (Figur 204).

   Bemærk: Tryk konnektorerne sammen, indtil låsen klikker på plads.

3. Juster hullerne i den ekstra sikringsblok efter monteringsflangerne på maskinens sikringsblok (Figur 205).

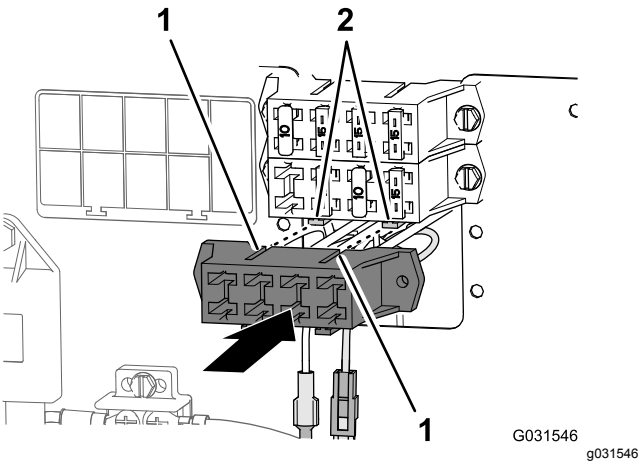

Figur 205

1. Åbninger (ekstra sikringsblok)
2. Montering af flanger (maskinens sikringsblok)

4. Saml sikringsblokken, indtil låsen klikker sikkert på plads.

Montering af sikringen

- På en maskine med redskabskonnektoren med flade stikben på maskinens sikringsblok skal der installeres en sikring på 15 A i sikringsblokken (Figur 206).

  Bemærk: Sørg for, at sikringen sidder helt i sikringsblokkens stik.

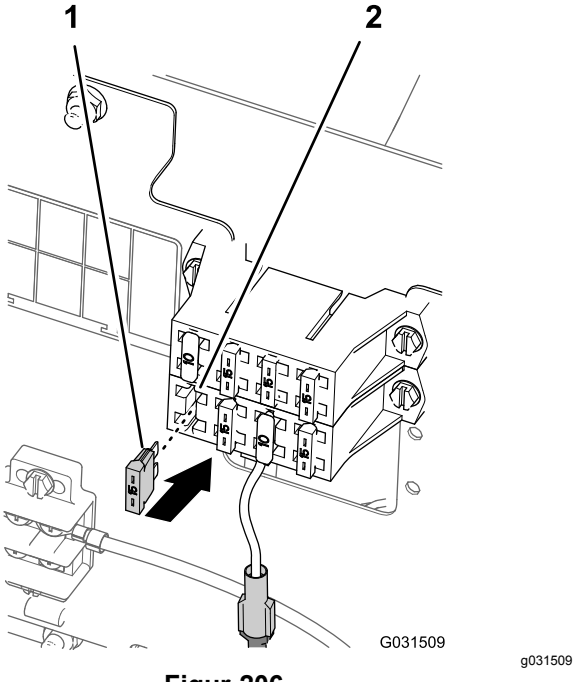

Figur 206

1. 15 A-sikring
2. Maskinens sikringsblok

- På en maskine med en redskabskonnektor med flade stikben på den valgfrie ekstra sikringsblok skal følgende udføres:

1. Find sikringsstikket, der er rettet ind efter konnektoren med flade stikben, som du brugte i trin 1 af Tilslutning af belastningsledningskonnektorerne (side 94).
2. Monter sikringen på 15 A i stikket, som du lokaliserede i den ekstra sikringsblok (Figur 207).

   Bemærk: Sørg for, at sikringen sidder helt i sikringsblokkens stik.

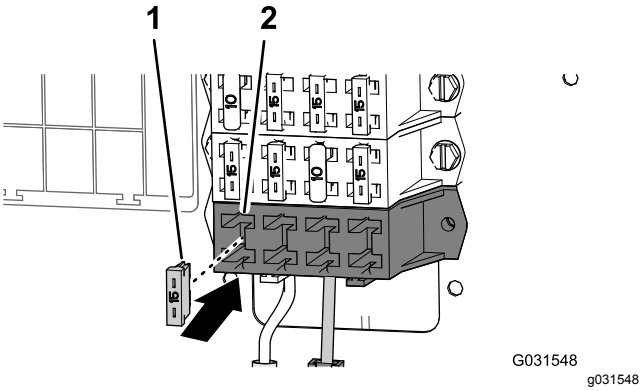

Figur 207

1. 15 A-sikring
2. Sikringsstik (ekstra sikringsblok)

Montering af kontakten til regulering af skum

1. Ret hullerne i monteringsbeslaget til kontakten til regulering af skum ind efter fire gevindindsatser i ratstammen (Figur 208).

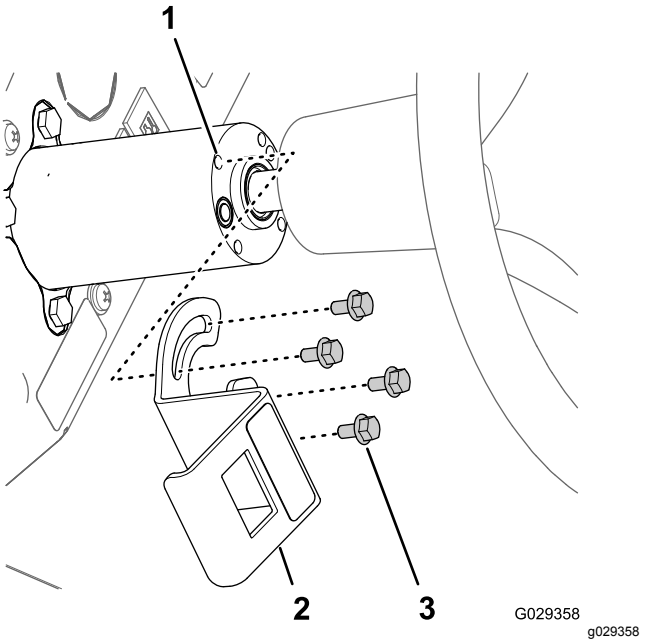

Figur 208

1. Gevindindsatser (ratstamme)
2. Monteringsbeslag (kontakt til regulering af skum)
3. Flangehovedbolte (6 x 12 mm)

2. Saml beslaget til søjlen med de fire flangehovedbolte (6 x 12 mm), og tilspænd boltene til et moment på 972 til 1198 N·cm.
3. Ret 8-sokkelkonnektoren gennem åbningen i beslaget, og tilslut konnektoren til benene (Figur 208) bag på 3-position-pladekontakten (kontakt til regulering af skum).

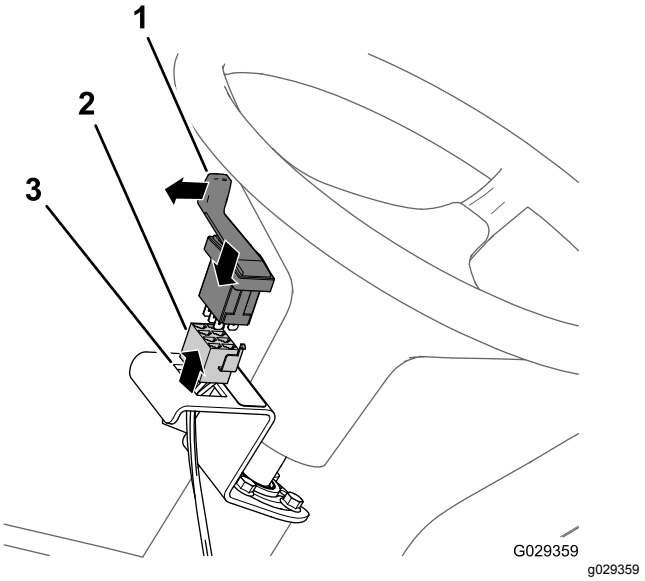

Figur 209

1. 3-position-pladekontakt (kontakt til regulering af skum)
2. Konnektor med 8 sokler
3. Åbning (monteringsbeslag til kontakten til regulering af skum)

4. Saml kontakten i beslaget, og tryk kontakten ind, indtil den sidder på plads i åbningen (Figur 209).

   Bemærk: Sørg for, at pladen til 3-position-pladekontakten (kontakt til regulering af skum) er rettet udad.

Montering af kompressorkontakten

1. Afmonter femte stik til højre i maskinens instrumentpanel (Figur 210).

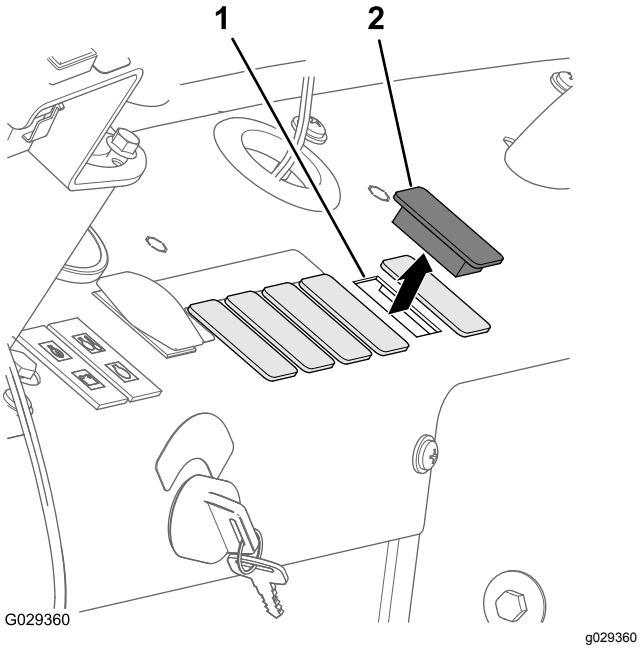

Figur 210

1. Instrumentåbning (femte stik til højre)
2. Prop

2. Ret konnektoren med 8 sokler ind gennem åbningen i instrumentpanelet, og tilslut konnektoren (Figur 211) til benene bag på vippekontakten med 2 positioner (kompressorens tænd/sluk-knap).

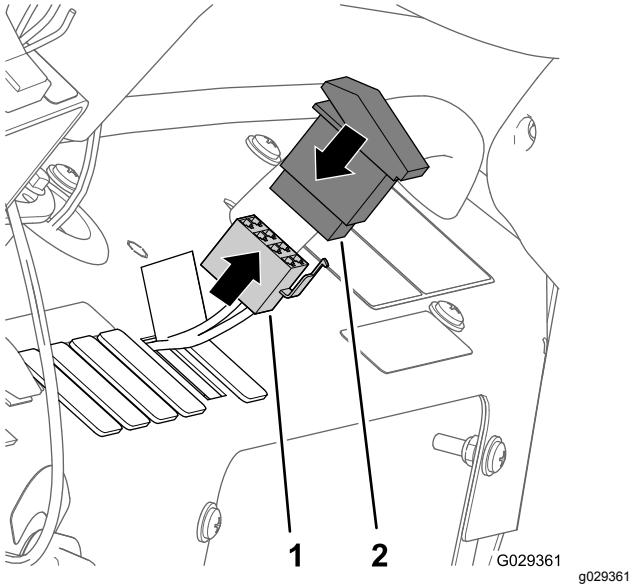

Figur 211

1. Konnektor med 8 sokler
2. Vippekontakt med 2 positioner (kompressorens tænd/sluk-knap)

3. Saml kontakten i instrumentpanelet, og tryk kontakten ind, indtil den sidder på plads i åbningen (Figur 210 og Figur 211).

Tilslutning af rør til skummarkørdyser

1. Før slangerne til skumdyserne på venstre og højre bomsektion indad og igennem R-klemmen i nærheden af bomsektionens drejepunkt (Figur 212).

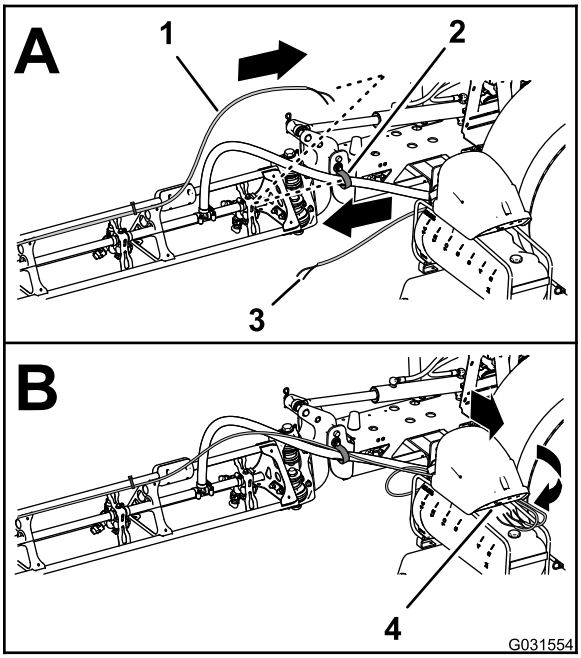

g031554

Figur 212

1. Rør – skummarkørens dyse (højre bomsektion)
2. R-klemme
3. Rør – skummarkørens dyse (venstre bomsektion)
4. Tilslutningspanel (skummarkør-kompressor)

2. Før rørene frem langs den indvendige side af kompressoren til tanken (Figur 212).
3. Tilslut rørene med det kabelbånd, som du installerede i trin 1 i Frakobling af væske- og luftrør fra maskinen (side 16), ved at montere det blå rør til den højre bomsektion på for kompressionsfittingen til den højre bomsektions vandkredsløb (Figur 213).

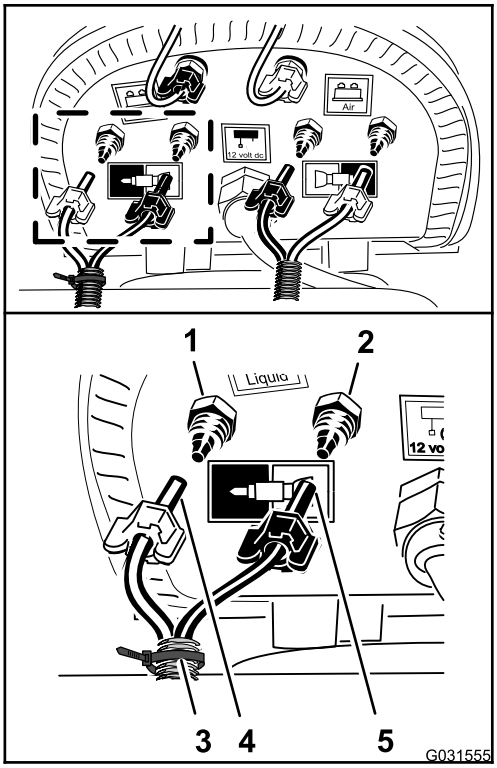

g031555

Figur 213

1. Kompressionsfitting – vand (højre bomsektion – blåt rør)
2. Kompressionsfitting – luft (højre bomsektion – gennemsigtigt rør)
3. Kompressionsmøtrik – luft (højre bomsektion – blåt rør)
4. Kabelbånd
5. Kompressionsmøtrik – vand (højre bomsektion – gennemsigtigt rør)

4. Sæt kompressionsmøtrikken til røret på fittingen, og spænd møtrikken med håndkraft (Figur 213).
5. Montering af det gennemsigtige rør til højre bomsektion på kompressionsfittingen til højre bomsektions luftkredsløb (Figur 213).
6. Sæt kompressionsmøtrikken til røret på fittingen, og spænd møtrikken med håndkraft (Figur 213).
7. Tilslut det umarkerede rør (uden kabelbånd), ved at montere det blå rør til venstre bomsektion på kompressionsfittingen til venstre bomsektions vandkredsløb (Figur 214).

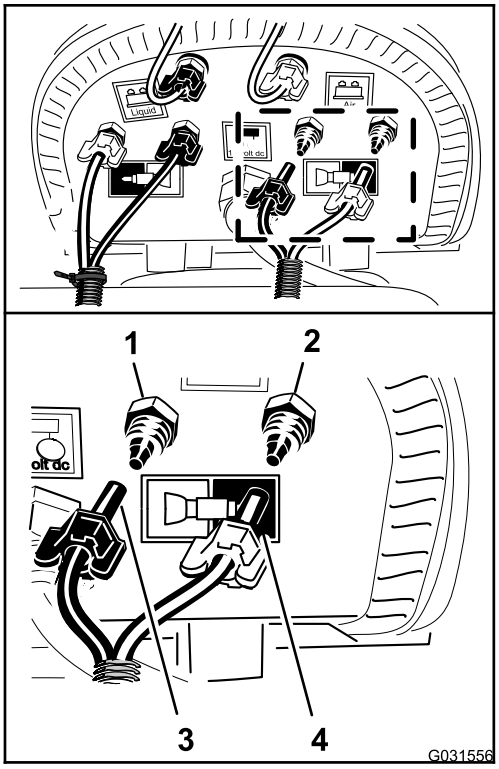

g031556

Figur 214

1. Kompressionsfitting – vand (venstre bomsektion – blåt rør)
2. Kompressionsfitting – luft (venstre bomsektion – gennemsigtigt rør)
3. Kompressionsmøtrik (venstre bomsektion – blåt rør)
4. Kompressionsmøtrik (venstre bomsektion – gennemsigtigt rør)

8. Sæt kompressionsmøtrikken til røret på fittingen, og spænd møtrikken med håndkraft (Figur 214).
9. Montering af det gennemsigtige rør til venstre bomsektion på kompressionsfittingen til venstre bomsektions luftkredsløb (Figur 214).
10. Sæt kompressionsmøtrikken til røret på fittingen, og spænd møtrikken med håndkraft (Figur 214).

36

Tilslutning af det valgfrie sæt til forblanding af kemikalier

Dele, der skal bruges til dette trin:

1	Væskeafbryderventil – Toro-delnr. 130-7324
2	Holder – Toro-delnr. 131-0235
1	Beslag (væskeafbryderventil) – Toro-delnr. 131-3725-03
2	Flangelåsemøtrik (1/4 tomme, rustfrit stål) – Toro-delnr. 119-6897
1	Trykaflastningsslange 25 x 273 mm – Toro-delnr. 131-9647
1	Forsyningsslange 25 x 470 mm – Toro-delnr. 131-9648
1	Omrøringsomløbsslange 25 x 305 mm – Toro-delnr. 131-9649
1	90°-fitting med modhager 25 mm – Toro-delnr. 131-3727
1	Drænslange 25 x 1587 mm – Toro-delnr. 117-7957

Omplacering af trykaflastnings-ventilen

1. Fjern holderen, der holder den lige fitting med modhager på forsyningsslangen fast på T-fittingen på sprøjtepumpen, og fjern den lige fitting fra T-fittingen (Figur 215).

   Bemærk: Gem holderen til montering i trin 2 i Montering af forsyningsslangen (side 102).

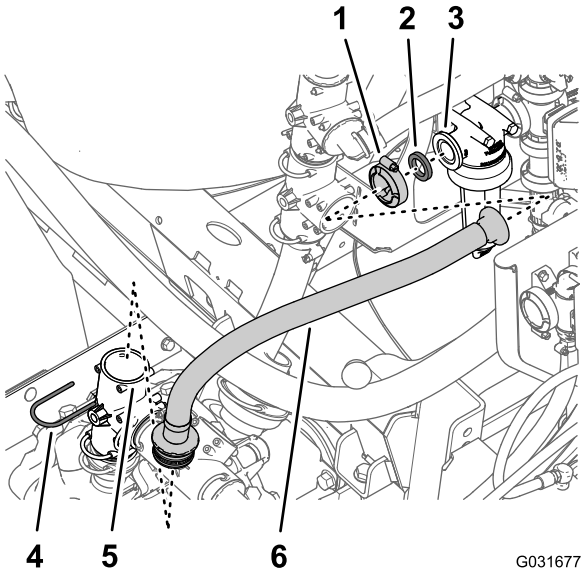

Figur 215

1. Flangeklemme
2. Pakning
3. Flange (filterhoved)
4. Holder
5. T-fitting (sprøjtepumpe)
6. Forsyningsslange

2. Fjern flangeklemmen, der fastgør forsyningsslangen og pakningen til flangen på filterhovedet, og afmonter slangen fra maskinen (Figur 215).
3. Fjern holderen, der holder trykaflastningsventilen fast på T-fittingen på sprøjtepumpen og fjern aflastningsventilen (Figur 216).

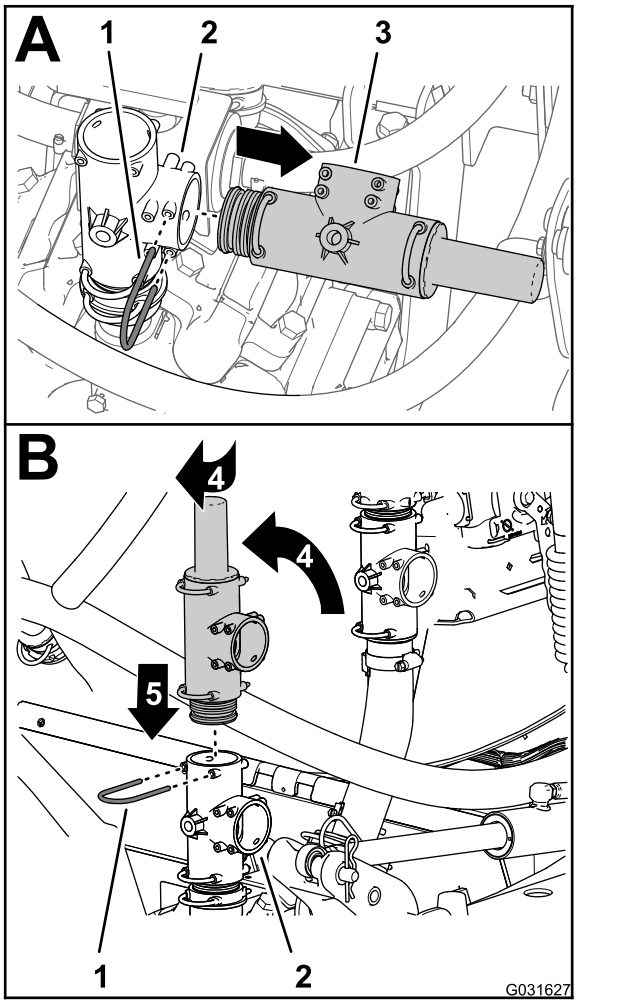

Figur 216

1. Holder
2. Trykaflastningsventil
3. T-fitting
4. Drej trykaflastningsventilen
5. Ned

4. Drej trykaflastningsventilen opad, som vist i Figur 216.

   Bemærk: Juster trykaflastningsventilens udgang bagud.
5. Sæt trykaflastningsventilen i øverst på T-fittingen, indtil ventilen sidder helt på plads (Figur 216).
6. Fastgør trykaflastningsventilen på T-fittingen med holderen, du fjernede i trin 3.

Udskiftning af omløbsslangen til omrøringsventilen

1. Fjern holderen, der fastgør omløbsslangens 90°-fitting med modhager på den øvre T-fitting, og fjern 90°-fittingen fra T-fittingen (Figur 217).

   Bemærk: Gem holderen til montering i et senere trin 5.

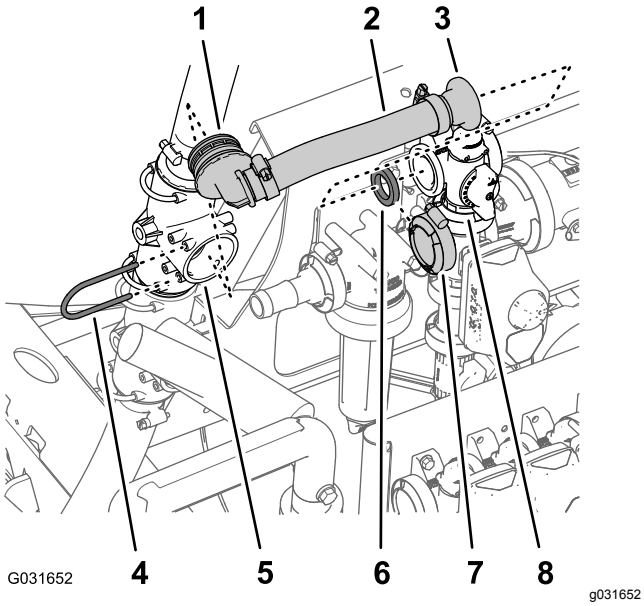

Figur 217

1. 90° fitting med modhage
2. Omløbsslange
3. Lige flangefitting
4. Holder
5. Øvre T-fitting
6. Pakning
7. Flangeklemme
8. Flange (omrøringsventil)

2. Fjern flangeklemmen, der fastgør den lige flangefitting og pakningen til flangen på omrøringsventilen, og fjern omløbsslangen fra maskinen (Figur 217).

   Bemærk: Gem flangeklemmen og pakningen til montering i trin 7. Du skal ikke længere bruge den gamle 90°-fitting, omløbsslangen og den lige flangefitting, du fjernede fra maskinen.

3. Drej den øvre T-fitting ca. 45° med uret (Figur 218).

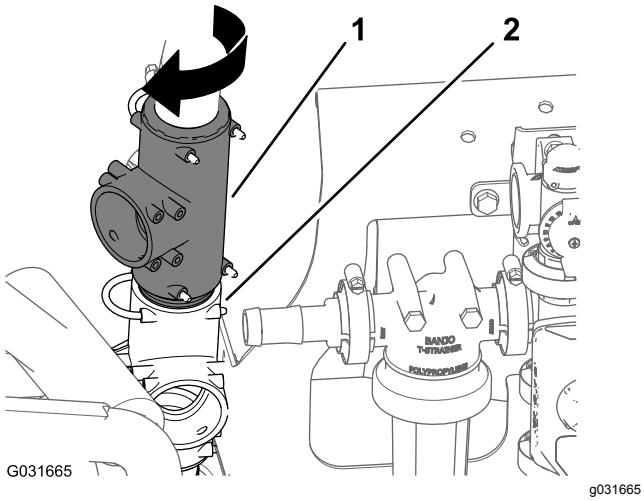

Figur 218

4. Ret 90°-fittingen med modhager ind efter den nye omrøringsomløbsslange (Toro-delnr. 131-9649) med den åbne port i den øvre T-fitting, og indsæt 90°-fittingen, indtil den sidder på plads i TT-fittingen (Figur 219).

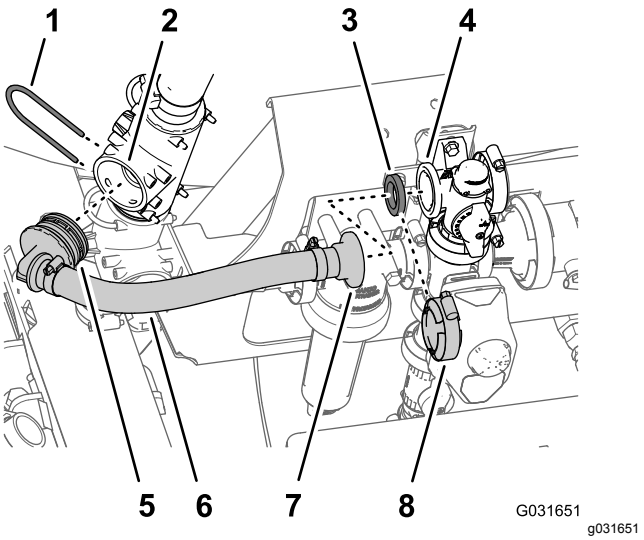

Figur 219

1. Holder
2. Port (øvre T-fitting)
3. Pakning
4. Flange (omrøringsventil)
5. 90°-fitting med modhager (omrøringsomløbsslange – Toro-delnr. 131-9649)
6. Slange 25 x 305 mm – (omrøringsomløbsslange – Toro-delnr. 131-96499)
7. Lige flangefitting (omrøringsomløbsslange – Toro-delnr. 131-9649)
8. Flangeklemme

5. Fastgør 90° -fittingen med modhager på T-fittingen med holderen (Figur 219), du fjernede i trin 1.
6. Ret den lige flangefitting på den nye omrøringsomløbsslange (Toro-delnr. 131-9649) og pakningen ind efter flangen på omløbsventilen (Figur 219).
7. Fastgør den lige flangefitting og pakningen på omløbsventilen med flangeklemmen, du fjernede i trin 2.

Klargøring til montering af væskeafbryderventilen til udlederen

1. Juster 90°-fittingen med modhager (Toro-delnr. 131-3727) efter væskeafbryderventilen (Toro-delnr. 130-7324) som vist i Figur 220, og indsæt fittingen med modhager i ventilen, indtil fittingen sidder helt på plads.

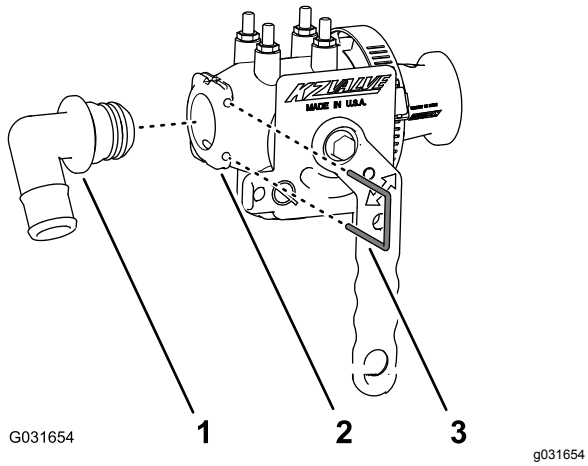

Figur 220

1. 90°-fitting med modhager 25 mm – Toro-delnr. 131-3727
2. Væskeafbryderventil – Toro-delnr. 130-7324
3. Holder – Toro-delnr. 131-0235

2. Fastgør 90°-fittingen med modhager til væskeafbryderventilen med en holder (Toro-delnr. 131-0235).
3. Fjern flangeklemmen, der fastgør den lige fitting med modhager og pakningen til flangen på filterhovedet, og fjern fittingen (Figur 221).

   Bemærk: Gem flangeklemmen og pakningen til montering af væskeafbryderventilen i trin 5 i Montering af væskeafbryderventilen til udlederen (side 101). Du skal ikke længere bruge den lige fitting med modhager, som du fjernede fra maskinen.

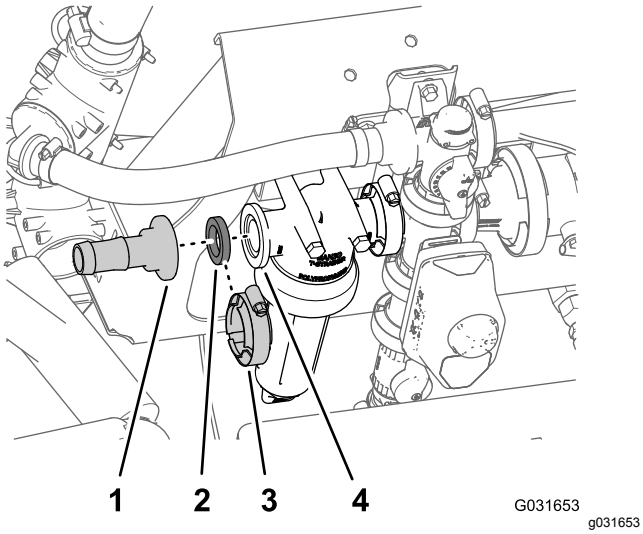

Figur 221

1. Lige fitting med modhager
2. Pakning
3. Flangeklemme
4. Flange (filterhoved)

4. Afmonter de 2 flangelåsemøtrikker (5/16 tomme), der fastgør filterhovedet til manifoldbeslaget (Figur 222).

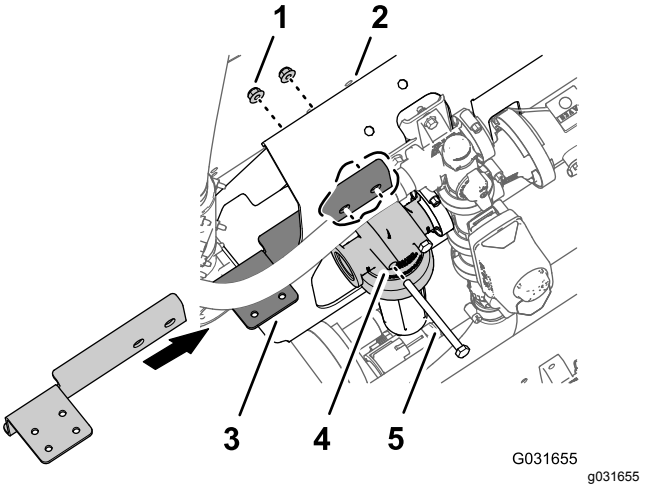

Figur 222

Bolt (5/16 x 4 tommer) vises afmonteret af illustrative hensyn.

1. Flangelåsemøtrik (5/16 tomme)
2. Manifoldbeslag
3. Beslag (væskeafbryderventil) – Toro-delnr. 131-3725-03
4. Filterhoved
5. Bolt (5/16 x 4 tommer)

5. Ret hullerne i den lange flange på afbryderventilens beslag (Toro-delnr. 131-3725-03) ind efter de to bolte (5/16 x 4 tommer) på den forreste side af manifoldbeslaget (Figur 222).
6. Fastgør afbryderventilens beslag på manifoldbeslaget og boltene med to flangelåsemøtrikker, du fjernede i trin 4 (Figur 222).
7. Tilspænd boltene og møtrikkerne med et moment på 1.978 til 2.542 Ncm.

Montering af væskeafbryderventilen til udlederen

1. Ret pakningen ind med flangen på filterhovedet (Figur 223).

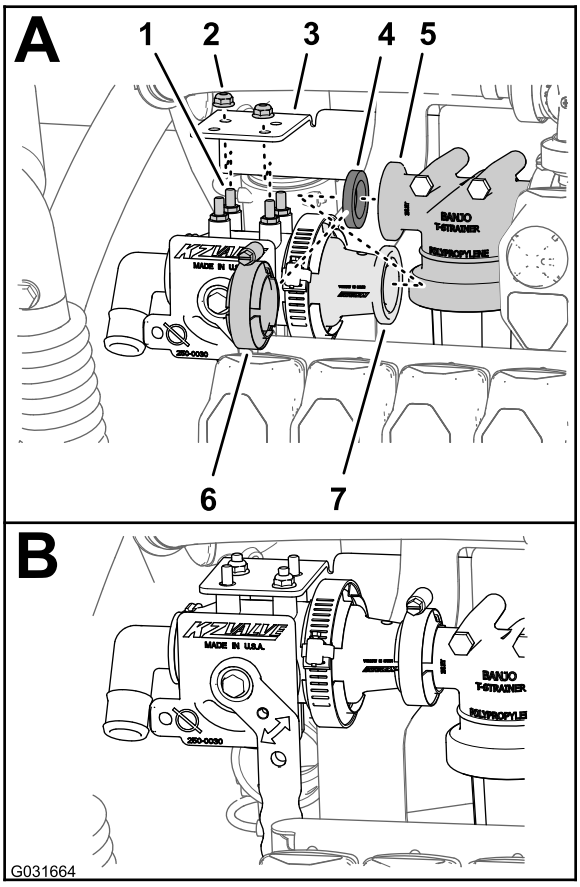

g031664

Figur 223

1. Tap (væskeafbryderventil – Toro-delnr. 130-7324)
2. Flangelåsemøtrik (1/4 tomme, rustfrit stål) – Toro-delnr. 119-6897
3. Beslag (væskeafbryderventil) – Toro-delnr. 131-3725-03
4. Pakning
5. Flange (filterhoved)
6. Flangeklemme
7. Flange – adapter (væskeafbryderventil – Toro-delnr. 130-7324)

2. Ret tapperne på væskeafbryderventilen (Toro-delnr. 130-7324) ind efter de 4 huller i afbryderventilens beslag (Toro-delnr. 131-3725-03) og flangeadapteren på væskeafbryderventilen ind efter filterhovedets flange og pakning (Figur 223).
3. Monter væskeafbryderventilen på afbryderventilens beslag med 2 flangelåsemøtrikker (1/4 tomme – Toro-delnr. 119-6897) ved to diagonalt justerede tapper på væskeafbryderventilen som vist i Figur 223.
4. Tilspænd flangelåsemøtrikken (1/4 tomme) til et moment på 1070 til 1243 N·cm.
5. Fastgør væskeafbryderventilens flangeadapter på flangen på filterhovedet med klemmen (Figur 223), du fjernede i 3 i Klargøring til montering af væskeafbryderventilen til udlederen (side 100).

Montering af trykaflastningsslangen

1. Ret 90°-fittingen på trykaflastningsslangen (Toro-delnr. 131-9647) ind efter den åbne port på trykaflastningsventilen, og indsæt 90°-fittingen, indtil den sidder helt på plads i T-fitting (Figur 224).

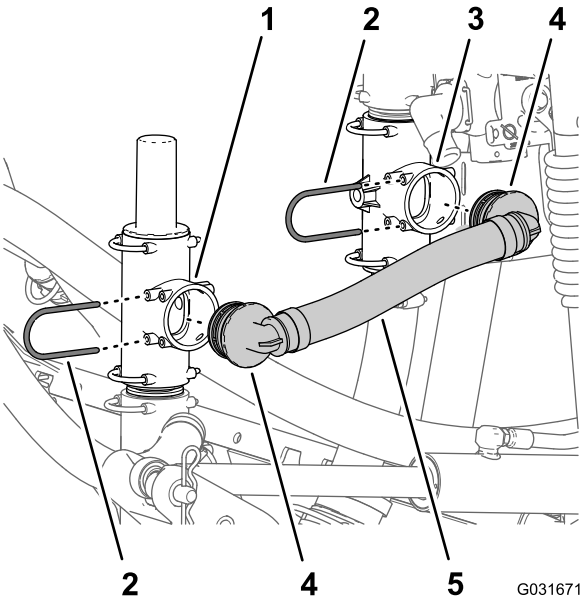

g031671

Figur 224

1. Trykaflastningsventil
2. Holder
3. Nedre T-fitting
4. 90°-fitting med modhager (trykaflastningsslange – Toro Part No. 131-9647)
5. Trykaflastningsslange – Toro-delnr. 131-9647

2. Fastgør 90° -fittingen på trykaflastningsventilen med holderen (Figur 224), du fjernede i trin 1 i Montering af drejeslangetromlen til manifoldbeslaget (side 84).
3. Ret den anden 90°-fitting på trykaflastningsslangen (Toro-delnr. 131-9647) ind efter den åbne port på den nederste T-fitting, og indsæt 90°-fittingen, indtil den sidder fast i T-fittingen (Figur 224).
4. Fastgør 90° -fittingen på den øvre T-fitting med holderen (Figur 224), du fjernede i trin 2 i Montering af drejeslangetromlen til manifoldbeslaget (side 84).

Montering af forsyningsslangen

1. Ret den anden 90°-fitting på forsyningsslangen (Toro-delnr. 131-9648) ind efter den åbne port på T-fittingen på sprøjtepumpen, og indsæt 90°-fittingen, indtil den sidder fast i T-fittingen (Figur 225).

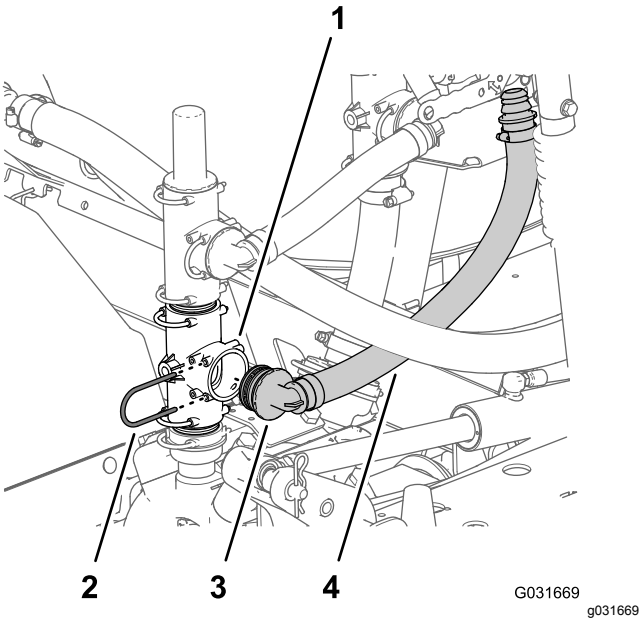

Figur 225

1. T-fitting (sprøjtepumpe)
2. Holder – Toro-delnr. 131-0235
3. 90°-fitting med modhager (forsyningsslange – Toro-delnr. 131-9648)
4. Forsyningsslange – Toro-delnr. 131-9648

2. Fastgør 90° -fittingen til T-fittingen på sprøjtepumpen med holderen (Figur 225), du fjernede i trin 1 i Omplacering af trykaflastningsventilen (side 98).
3. Juster den anden 90°-fitting på trykslangen (Toro-delnr. 131-9648) ind efter den åbne port på T-fittingen på sprøjtepumpen, og indsæt 90°-fittingen, indtil den sidder godt fast i T-fittingen (Figur 226).

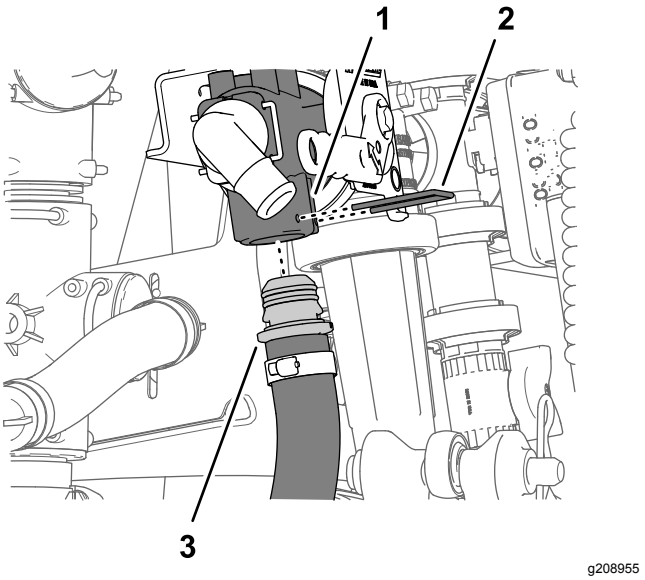

Figur 226

1. Væskeafbryderventil – Toro-delnr. 130-7324
2. Holder – Toro-delnr. 131-0235
3. Forsyningsslange – Toro-delnr. 131-9648

4. Juster den lige fitting med modhager på trykslangen (Toro-delnr. 131-9648) efter den nederste port på væskeafbryderventilen, og indsæt den lige fitting, indtil den sidder fast i ventilen (Figur 226).
5. Fastgør den lige fitting med modhager til væskeafbryderventilen (Figur 224) med en holder (Toro-delnr. 131-0235).

Tilkobling af udlederforsynings-slangen

1. Ret den frie ende af udlederforsyningsslangen ind med 90°-fittingen med modhager på væskeafbryderventilen, og monter slangen over fittingen (Figur 227).

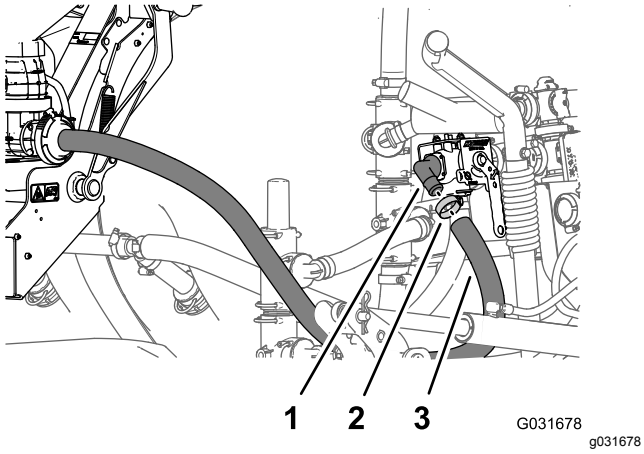

Figur 227

1. 90°-fitting med modhager (væskeafbryderventil – Toro-delnr. 130-7324)
2. Slangeklemme
3. Udlederforsyningsslange

2. Fastgør slangen til fittingen med slangeklemmen, som du fjernede i trin 7 i Montering af drejeslangetromlen til manifoldbeslaget (side 84).

37

Tilslutning af det valgfri EU-overensstemmelsessæt

Kræver ingen dele

Boring af manifoldbeslaget

1. Ved manifoldbeslagets øverste venstre kant – mål 381 mm til højre, og sæt et mærke på manifoldbeslaget med en blyant (Figur 228).

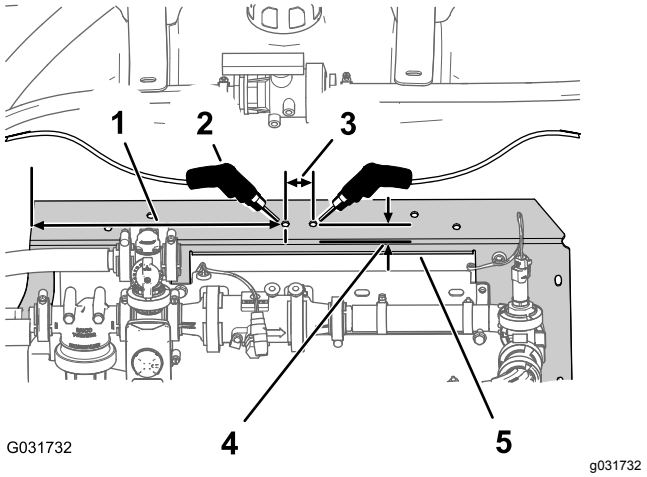

Figur 228

1. Mål 381 mm, og afmærk med en blyant.
2. Hul på 8 mm
3. Mål 32 mm, og afmærk med en blyant.
4. Mål 19 mm, og afmærk med en blyant.
5. Manifoldbeslag

2. Ved manifoldbeslagets bageste kant – mål 19 mm fremad, og afmærk manifoldbeslaget med en blyant (Figur 228).
3. Ved skæringspunktet for de to afsatte mærker i trin 1 og 2 skal du udstanse den vandrette overflade på manifoldbeslaget.
4. Ved udstansningsmærket skal du måle til 32 mm til højre og afmærke manifoldbeslaget med en blyant (Figur 228).
5. Ved manifoldbeslagets bageste kant – mål 19 mm fremad, og afmærk manifoldbeslaget med en blyant (Figur 228).
6. Ved skæringspunktet for de to afsatte mærker i trin 4 og 5 skal du udstanse den vandrette overflade på manifoldbeslaget.
7. Bor et hul i manifoldbeslaget ved hver af udstansningsmærkerne med et 8 mm (5/16 tomme) borehoved (Figur 228).

Montering af kugleventilen og monteringsbeslaget

1. Ret hullerne i monteringsbeslaget til kugleventilen, du fjernede i trin 4 i 9 Frakobling af det valgfrie EU-overensstemmelsessæt (side 22), ind med hullerne i manifoldbeslaget, som du borede i Boring af manifoldbeslaget (side 104), som vist i Figur 229.

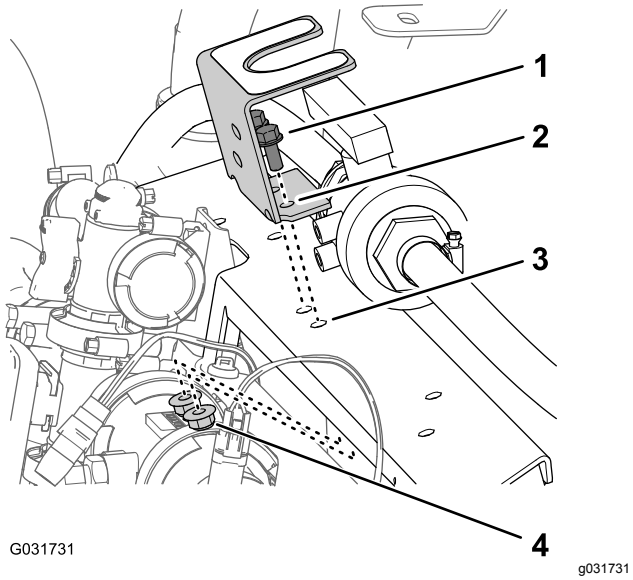

Figur 229

1. Flangehovedbolte (5/16 x 3/4 tomme)
2. Monteringsbeslag (kugleventil)
3. Manifoldbeslag
4. Flangelåsemøtrik (5/16 tomme)

2. Monter monteringsbeslaget på manifoldbeslaget (Figur 229) med de to flangehovedbolte (5/16 x 3/4 tomme) og flangelåsemøtrikker (5/16 tomme), som du afmonterede i trin 4 i 9 Frakobling af det valgfrie EU-overensstemmelsessæt (side 22).
3. Tilspænd boltene og møtrikkerne til et moment på 1978 til 2542 N·m.
4. Ret kugleventilens gevindskårne nav ind med de to huller i monteringsbeslaget (Figur 230).

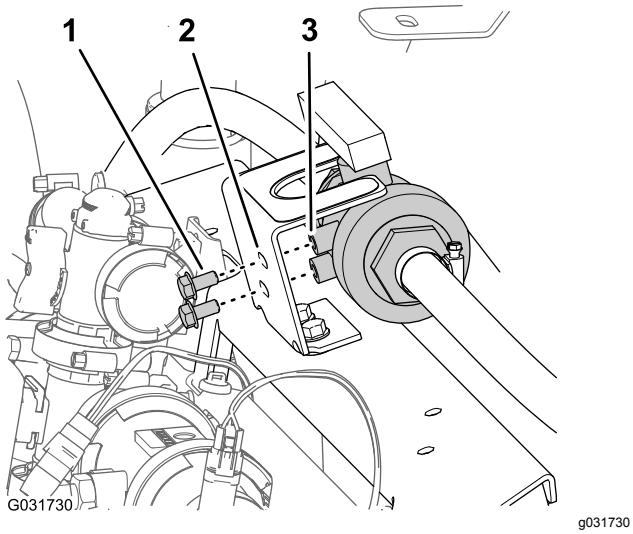

Figur 230

1. Flangehovedbolt (5/16 x 5/8 tomme)
2. Monteringsbeslag (kugleventil)
3. Gevindskåret nav (kugleventil)

5. Monter ventilen på monteringsbeslaget (Figur 230) med de to flangehovedbolte (5/16" x ⅝"), du fjernede i trin 3 i 9 Frakobling af det valgfrie EU-overensstemmelsessæt (side 22), og tilspænd boltene med håndkraft.

38

Montering af det valgfri bomafdækningssæt

Dele, der skal bruges til dette trin:

1	Afdækningsudvidelse (12 dyser – Toro-delnr. 120-0621)
22	Popnitte (Toro-delnr. 114439)
4	Støttebeslag (midtersektionens dæksel – Toro-delnr. 131–3703–03)
4	Klemmemøtrik (Toro-delnr. 94-2413)
16	Flangehovedbolt (3/8 x 1-1/4 tomme – Toro-delnr. 110-5050)
16	Flangelåsemøtrik (3/8 tomme – Toro-delnr. 104-8301)
2	Dækselstrop (Toro-delnr. 120-0629)
4	Flangehovedbolt (5/16 x 1-1/4 tomme – Toro-delnr. 323-36)

Montering af afdækningsudvidelsen på midtersektionens dæksel (11 dyser)

1. Med et bor på 5 mm (3/16 tomme) bores de 11 popnitter (Figur 231), der fastgør forstærkningspladen (med en enkelt række nitter) og gummidækslet til enden af 11-dyse-sektionsafdækningen til midterbomsektionen, som du afmonterede i trin 2 i 10 Afmontering af midtersektionens dæksel (11 dyser) på det valgfri bomafdækningssæt (side 22).

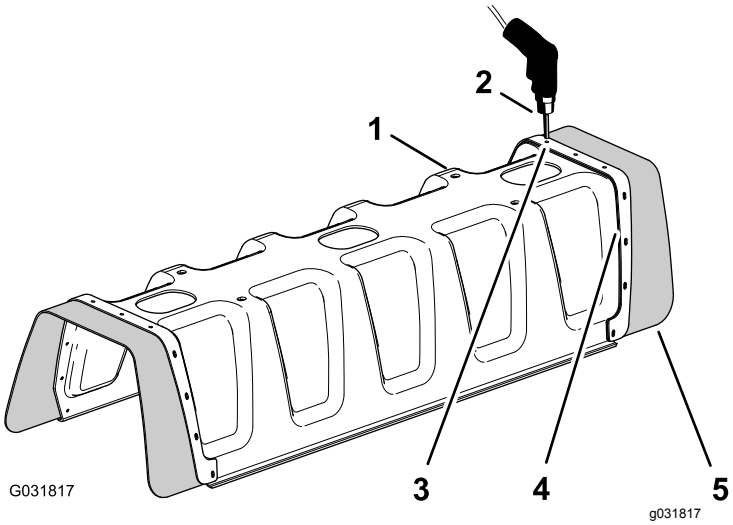

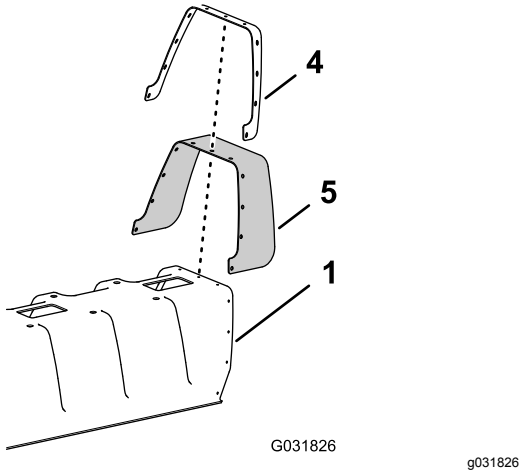

Figur 231

1. 11-dyse-sektionsafdækning
2. Bor på 5 mm
3. Nitte (3/16 x 1/2 tomme)
4. Forstærkningsplade (enkelt række)
5. Gummidæksel

2. Afmonter forstærkningspladen, de 11 spændeskiver (3/16 tomme) og gummidækslet fra 11-dyse-bomafdækningen (Figur 231).

   Bemærk: Gem forstærkningspladen, spændeskiverne og gummidækslet til montering i trin 5 og 6.

3. Placer hullerne i forstærkningspladen (dobbelt række) på afdækningsudvidelsen ud for hullerne i enden af 11-dyse-bomafdækningen (Figur 232).

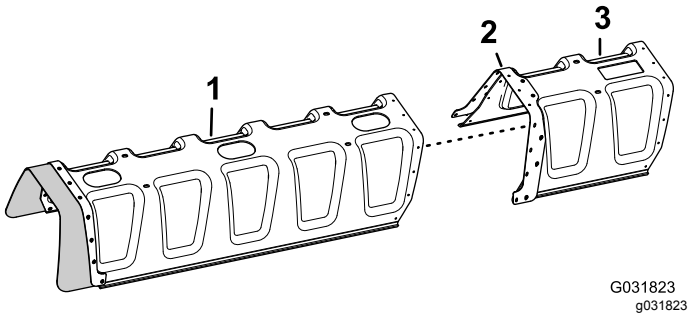

Figur 232

1. 11-dyse-sektionsafdækning
2. Forstærkningsplade (dobbelt række)
3. Afdækningsudvidelse

4. Fastgør afdækningsudvidelsen til 11-dyse-sektionsafdækningen vha. 11 popnitter (Toro-delnr. 114439).

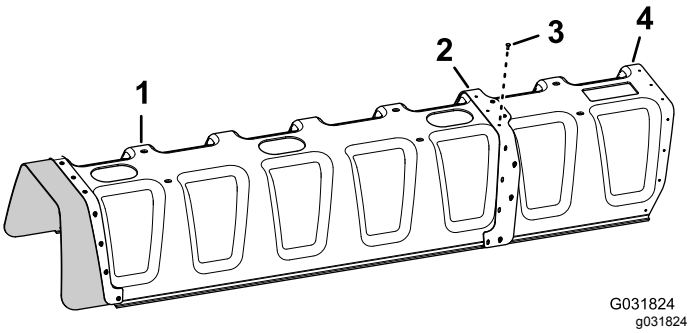

Figur 233

1. 11-dyse-sektionsafdækning
2. Forstærkningsplade (dobbelt række)
3. Popnitter (Toro-delnr. 114439)
4. Afdækningsudvidelse

5. Placer hullerne i gummidækslet og i forstærkningspladen (enkelt række), som du afmonterede i trin 2, ud for hullerne i enden af afdækningsudvidelsen (Figur 234).

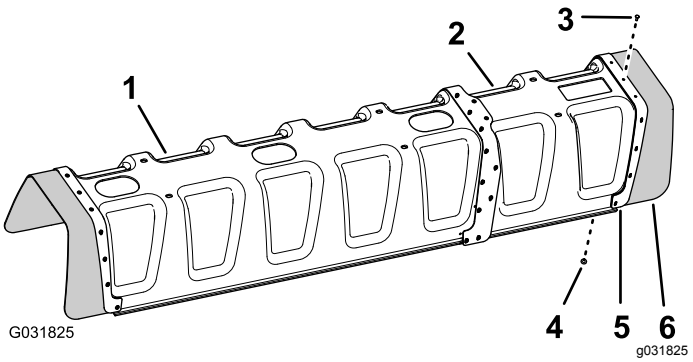

Figur 234

1. 11-dyse-sektionsafdækning
2. Afdækningsudvidelse
3. Popnitte (Toro-delnr. 114439)
4. Spændeskive (3/16 tomme)
5. Forstærkningsplade (enkelt række)
6. Gummidæksel

6. Fastgør forstærkningspladen og gummidækslet til afdækningsudvidelsen med de 11 popnitter (Toro-delnr. 114439) og 11 spændeskiver (3/16 tomme), som du afmonterede i trin 5.

   Bemærk: Placer spændeskiverne (3/16 tomme) mod indersiden af afdækningsudvidelsens overflade.

Montering af støttebeslaget til midtersektionens dæksel

1. Monter de 4 klemmemøtrikker, du fjernede i trin 6 i 10 Afmontering af midtersektionens dæksel (11 dyser) på det valgfri bomafdækningssæt (side 22), på 2 af støttebeslagene i midtersektionens dæksel (Toro-delnr. 131-3703-03) som vist i (Figur 235).

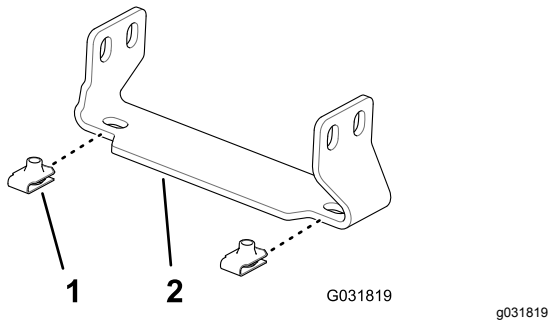

Figur 235

1. Klemmemøtrik (Toro-delnr. 94-2413)
2. Støttebeslag (midtersektionens dæksel – Toro-delnr. 131-3703-03)

2. Monter de 4 klemmemøtrikker (Toro-delnr. 94-2413) på de 2 andre støttebeslag på midtersektionens dæksel (Toro-delnr. 131-3703-03) som vist i (Figur 235).

3. Ved midterbomsektionen findes hullerne længst til højre i den lodrette front på afstiverstellet med en hulafstand på 25 mm (Figur 236).

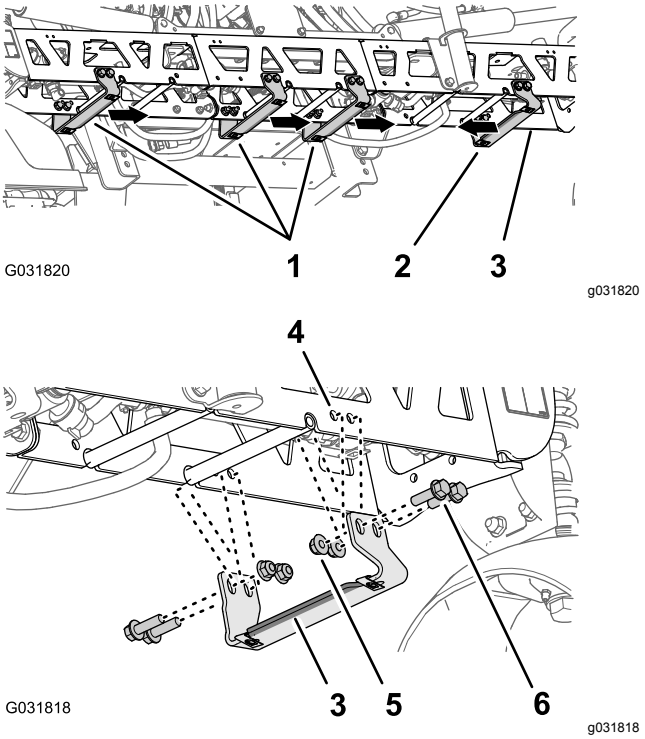

Figur 236

Støttebeslag med bred flange til venstre er vist

1. Støttebeslag – Toro-delnr. 131-3703-03 (bred flange til højre)
2. Støttebeslag – Toro-delnr. 131-3703-03 (bred flange til venstre)
3. Afstiverstel (midterbomsektion)
4. Hul (afstiverstel)
5. Flangelåsemøtrikker (3/8 tomme – Toro-delnr. 104-8301)
6. Flangehovedbolte (3/8 x 1-1/4 tomme – Toro-delnr. 110-5050)

4. Juster hullerne i støttebeslaget (Toro-delnr. 131-3703-03) efter hullerne i midterbomsektionen, som du identificerede i trin 3, med beslagets brede flange til venstre. Se Figur 236.
5. Monter støttebeslaget på afstiverstellet (Figur 236) med fire flangehovedbolte (3/8 x 1-1/4 tomme – Toro-delnr. 110-5050) og fire flangelåsemøtrikker (3/8 tomme – Toro-delnr. 104-8301).
6. Find det restende par huller i den lodrette front på afstiverstellet med en hulafstand på 25 mm (Figur 236).
7. Juster hullerne i de 3 støttebeslag (Toro-delnr. 131-3703-03) efter hullerne i midterbomsektionen, som du identificerede i trin 6 med beslagets brede flange til højre (Figur 236).

8. Monter støttebeslagene på afstiverstellet (Figur 236) med 12 flangehovedbolte (3/8 x 1-1/4 tomme – Toro-delnr. 110-5050) og 12 flangelåsemøtrikker (3/8 tomme – Toro-delnr. 104-8301).
9. Tilspænd møtrikkerne og boltene til et moment på 37 til 45 Nm.

Montering af midtersektionens dæksel

1. Juster hullerne i midtersektionens dæksel efter hullerne i støttebeslagene til midtersektionens dæksel (Figur 237).

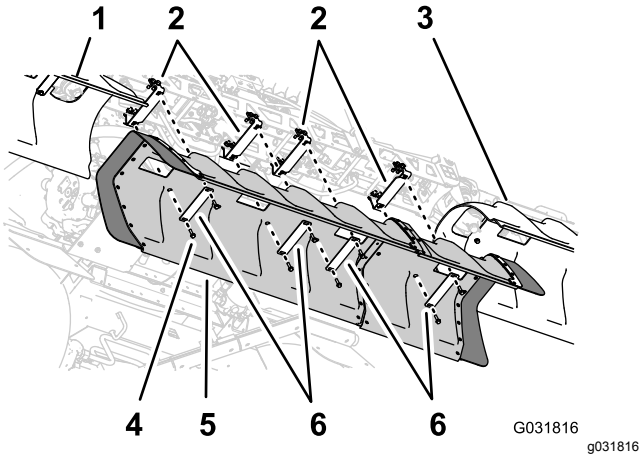

Figur 237

1. Venstre bomdæksel
2. Støttebeslag
3. Højre bomdæksel
4. Flangehovedbolte (5/16 x 1-1/4 tommer)
5. Midterste bomdæksel
6. Dækselstroppe

2. Juster hullerne i 2 af de dækselstropper, som du afmonterede i trin 1 i10 Afmontering af midtersektionens dæksel (11 dyser) på det valgfri bomafdækningssæt (side 22), så de passer med slangen i dækslet og 2 af støttebeslagene (Figur 237).
3. Sæt dækselstropperne og dækslet på støttebeslagene med de 4 flangehovedbolte (5/16 x 1-1/4 tommer), som du afmonterede i trin 1 i 10 Afmontering af midtersektionens dæksel (11 dyser) på det valgfri bomafdækningssæt (side 22).
4. Juster hullerne i de to dækselstropper (Toro-delnr. 120-0629), så de passer med de fire resterende huller i dækslet og fire resterende huller i støttebeslagene (Figur 237).
5. Sæt dækselstropperne og dækslet på støttebeslagene (Figur 237) med de 4 flangehovedbolte (5/16" x 1¼" – Toro-delnr. 323-36).
6. Tilspænd boltene med et moment på 1978 til 2542 N·cm.

39

Tilslutning af det valgfri tankskyllesæt

Kræver ingen dele

Fremgangsmåde

1. Tilslut konnektoren med 6 ben fra skyllepumpens ledningsnet til konnektoren med 6 sokler fra det bageste primære ledningsnet (Figur 238).

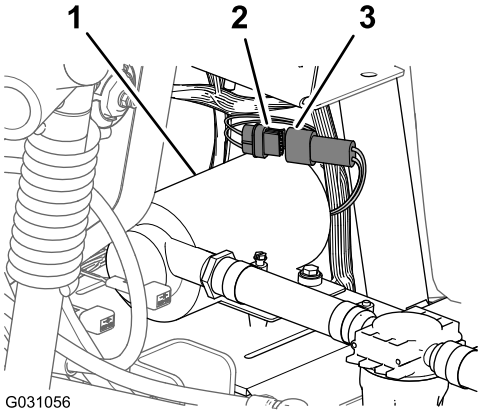

Figur 238

1. Skyllepumpe
2. Konnektor med 6 sokler (bageste hovedledningsnet)
3. Konnektor med 6 ben (skyllepumpens ledningsnet)

2. Placer skyllepumpedækslet over sadelpladen til skyllepumpen (Figur 239).

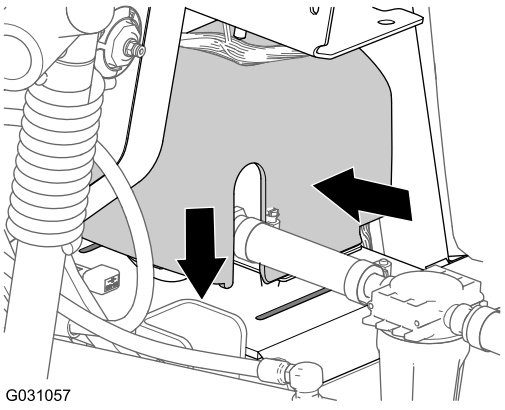

Figur 239

3. Tryk siderne på skyllepumpedækslet sammen, og placer tapperne på dækslet ud for sadelpladen (Figur 239).
4. Sæt tapperne ind i åbningerne, og slip dækslets sider (Figur 239).

40

Udskiftning af generatoren

Dele, der skal bruges til dette trin:

1	Remspændebeslag
1	Generator (60 A)
1	Møtrik (10 mm)
1	Generatorens adapterledningsnet

Afmontering af generatoren (40 A)

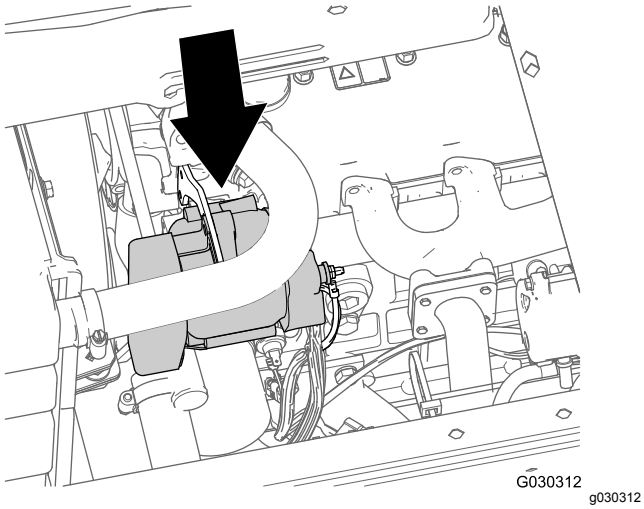

Figur 240

1. På venstre side af motorrummet skal du fjerne møtrikken (6 mm), der fastgør ringklemmen til den positive batteriledning fra generatorens pluspol (Figur 241).

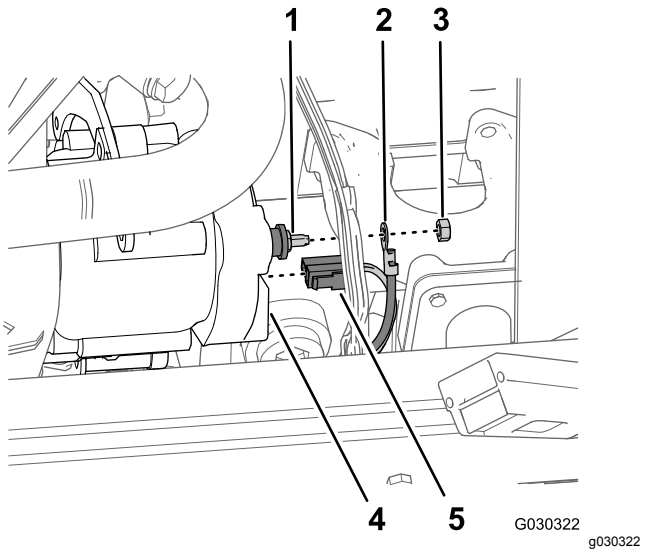

Figur 241

1. Generatorens pluspol
2. Ringklemme
3. Møtrik (6 mm)
4. Generator
5. 2-sokkelkonnektor

2. På bagsiden af generatoren – fjern konnektoren med 2 sokler på ledningsnettet til motoren fra stikket med to flade ben på generatoren (Figur 241).
3. Fjern generatorens låsebolt fra generatoren og remspændebeslaget (Figur 242).

   Bemærk: Gem generatorens låsebolt til montering i Montering af generatoren (60 A) (side 110).

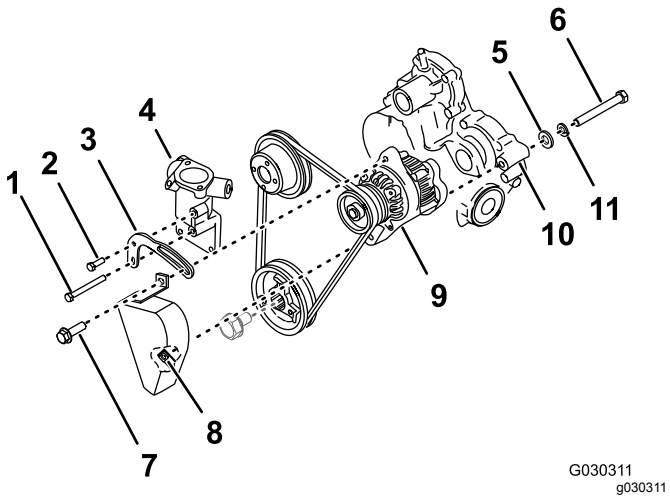

Figur 242

1. Spændebeslagets bolt – lang
2. Spændebeslagets bolt – kort
3. Remspændebeslag (gammelt)
4. Termostathus
5. Flad spændeskive
6. Drejebolt
7. Generatorlåsens bolt
8. Svejsemøtrik (remskærm)
9. Generator (40 A)
10. Gearkasse
11. Låseskive

4. Fjern spændebeslagets korte bolt fra termostathuset og remspændebeslaget (Figur 242).

   Bemærk: Gem spændebeslagets korte bolt til montering i Montering af generatoren (60 A) (side 110).

5. Fjern spændebeslagets lange bolt fra topstykket, termostathuset og remspændebeslaget, og fjern remspændebeslaget fra maskinen (Figur 242).

   Bemærk: Gem det lange spændebeslag til montering i Montering af generatoren (60 A) (side 110). Kasser det gamle remspændebeslag.

6. Bag på generatoren – løsn drejebolten helt, og fjern remskærmen fra maskinen (Figur 242).

   Bemærk: Kasser remskærmen.

7. Understøt generatoren, og fjern drejebolten, låseskiven og den flade spændeskive fra generatoren, og gearkassen fra motoren (Figur 242).

   Bemærk: Gem drejebolten, låseskiven og den flade spændeskive til montering i Montering af generatoren (60 A) (side 110). Bortskaf generatoren (40 A) hos et genbrugsanlæg.

8. Skyd remmen af generatorens remskive, og fjern generatoren fra maskinen.

Montering af generatoren (60 A)

1. Ret hullerne i det nye remspændingsbeslag ind med hullerne i termostathuset (Figur 243).

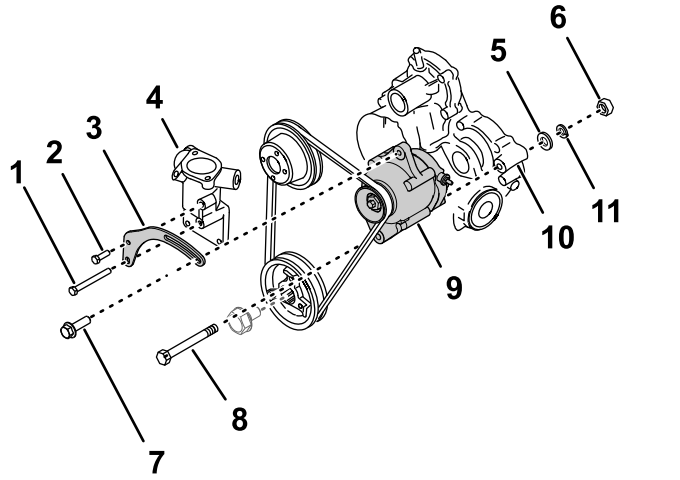

Figur 243

1. Spændebeslagets bolt – lang
2. Spændebeslagets bolt – kort
3. Remspændebeslag (nyt)
4. Termostathus
5. Flad spændeskive
6. Møtrik (10 mm)
7. Generatorlåsens bolt
8. Drejebolt
9. Generator (60 A)
10. Gearkasse
11. Låseskive

2. Monter remspændebeslaget på termostathuset og topstykket med spændebeslagets korte bolt i det øvre hul og spændebeslagets lange bolt i det nedre hul (Figur 243).
3. Tilspænd boltene til et moment på 39,5 til 44 Nm.
4. Juster det nederste hul i generatoren (60 A) efter hullet i gearkassen på motoren, og før remmen over generatorens remskive (Figur 243).

   Bemærk: Det nedre hul i generatoren er ikke gevindskåret.

5. Monter generatoren på gearkassen med drejebolten, låseskiven og den flade spændeskive, du fjernede i trin 7 i Afmontering af generatoren (40 A) (side 109).
6. Montér møtrikken (10 mm) løst på drejebolten (Figur 243).
7. Monter generatorlåsens bolt gennem åbningen i remspændebeslaget, og skru hullet i generatoren (Figur 243).
8. Drej generatoren udad, indtil du opnår en remspænding, hvor remmen afbøjes med 10 mm, når remmen påføres en kraft på 4,5 kg midtvejs mellem remskiverne (Figur 243).
9. Tilspænd generatorlåsens bolt og drejebolten og møtrik (10 mm) med et moment på 64 til 71 Nm.

Montering af generatorens adapterledningsnet

1. Juster sokkelstikket på generatorens adapterledningsnet efter benene på generatorens (60 A) elektriske konnektor, og skub konnektorerne sammen, så låsen på konnektoren klikker sikkert på plads (Figur 244).

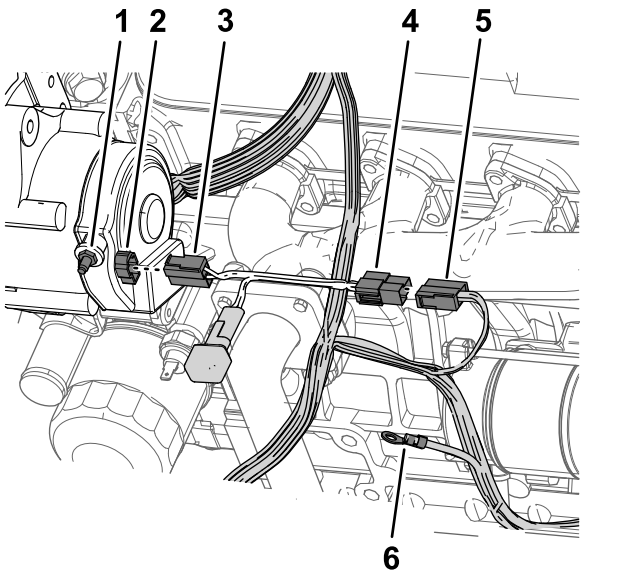

Figur 244

1.	Generatorstolpe	4.	Konnektor med to flade ben (generator-adapterledningsnet)
2.	Benstik (60 A-generator)	5.	Konnektor med to sokler (maskinens ledningsnet)
3.	Sokkelstik (generator-adapterledningsnet)	6.	Ringklemme (maskinens ledningsnet)

2. Ret konnektoren med to flade ben på generatorens adapterledningsnet ind med konnektoren med 2 sokler på ledningsnettet til maskinen, som du fjernede i trin 2 i Afmontering af generatoren (40 A) (side 109), og tryk konnektorerne sammen, indtil låsen på konnektorerne klikker på plads (Figur 244).
3. Monter ringklemmen på generatorstolpen ved maskinens ledningsnet, og fastgør terminalen med møtrikken (6 mm), som du fjernede i trin 1 i Afmontering af generatoren (40 A) (side 109).

41

Gennemførelse af monteringen af GeoLink-finishingssættet til sprøjtesystemet

Kræver ingen dele

Fremgangsmåde

1. Flyt støttepinden til sæderne i hullerne, og vip sæderne ned.
2. Slut pluskablet (rødt) til batteriets pluspol (+) og minuskablet (sort) til batteriets minuspol (-) vha. boltene og møtrikkerne. Se Figur 3 i instruktionerne til Afbrydelse af batteriet (side 7).
3. Skub isolatorkappen over begge batteripoler. Se Figur 3 i instruktionerne til Afbrydelse af batteriet (side 7).
4. Monter batteridækslet, og fastgør det med remmen. Se Figur 2 i instruktionerne til Afbrydelse af batteriet (side 7).

Betjening

Sæt sikkerheden i højsædet

Læs alle sikkerhedsforskrifterne grundigt igennem, og gør dig bekendt med symbolerne i afsnittet om sikkerhed. Disse oplysninger kan hjælpe dig eller omkringstående personer med at undgå at komme til skade.

⚠ FORSIGTIG

Denne maskine afgiver støj, der kan medføre nedsat hørelse ved længere tids udsættelse.

Brug høreværn, når du betjener denne maskine.

Brug beskyttelsesudstyr til øjne, ører, hænder, fødder og hoved.

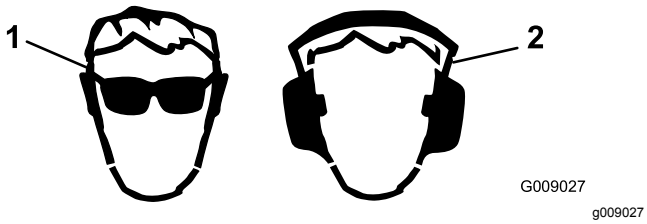

Figur 245

1. Bær beskyttelsesbriller.
2. Bær høreværn.

Betjening af afbryderventilen

Valgfrit håndholdt sprøjtestavssæt, elektrisk slangetromlesæt eller drejeligt slangetromlesæt

1. Parker maskinen på en plan overflade, sluk for bommene, og aktiver parkeringsbremsen.

   ⚠ ADVARSEL

   Hvis maskinen køres, mens håndsprøjten anvendes, kan det medføre, at man mister herredømmet og pådrager sig livsfarlige kvæstelser.

   Brug ikke håndsprøjten, mens du kører maskinen.

2. Udfør følgende for sprøjtestav- eller slangetromlesættet:
   - Valgfrit håndholdt sprøjtestavsæt – på højre side af maskinen. Sørg for, at aftrækkerlåsen på sprøjtepistolen er låst. Se anvisningerne til skift fra bomsprøjtning til håndsprøjtning i *monteringsvejledningen* til det håndholdte sprøjtestavsæt.
   - Valgfrit elektrisk slangetromlesæt eller drejeslangetromlesæt – bag på maskinen; sørg for, at aftrækkerlåsen på sprøjtepistolen er låst. Se anvisningerne ved skift fra bomsprøjtning til håndsprøjtning i *monteringsvejledningen* til det elektriske slangetromlesæt eller drejeslangetromlesættet.
3. Drej det grønne håndtag på afbryderventilen 90 grader mod uret til positionen OPEN (åben) (Figur 246).

   Bemærk: Den gennemstrømmende væske til håndsprøjtestaven på slangetromlen stoppes ved at dreje det grønne håndtag på afbryderventilen 90 grader med uret til positionen CLOSED (lukket) (Figur 246).

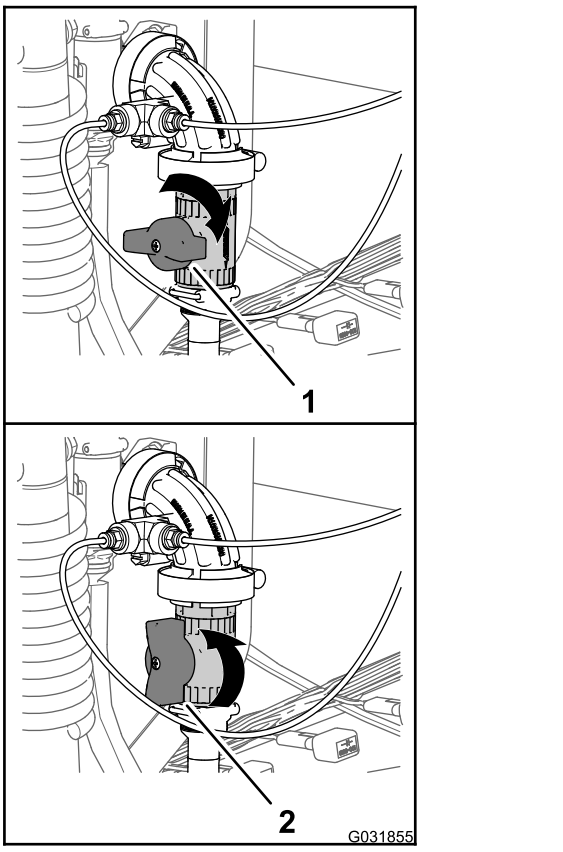

Figur 246

1. Lukket position (afbryderventil)
2. Åben position (afbryderventil)

4. Indstil bommens hovedkontakt til positionen ON (Til).
5. Juster motorhastigheden til det ønskede antal o/min, og sæt derefter låsekontakten til neutral motorhastighed.

6. Indstil manuelt sprøjtesystemet til det ønskede tryk for sprøjtepistolens betjening. Se videoen Changing the Pressure Manually for the Hose Reel and Eductor på USB-nøglen, som du modtog med GeoLink-præcisionssprøjtesystemet.

   Bemærk: Benyt ikke en trykværdi på over 10,34 bar med håndsprøjten.

Betjening af betjeningsanordningerne

Valgfrit skummarkørsæt

- Kompressorens tænd/sluk-knap – Brug denne kontakt til at køre kompressoren til skummarkørsystemet.

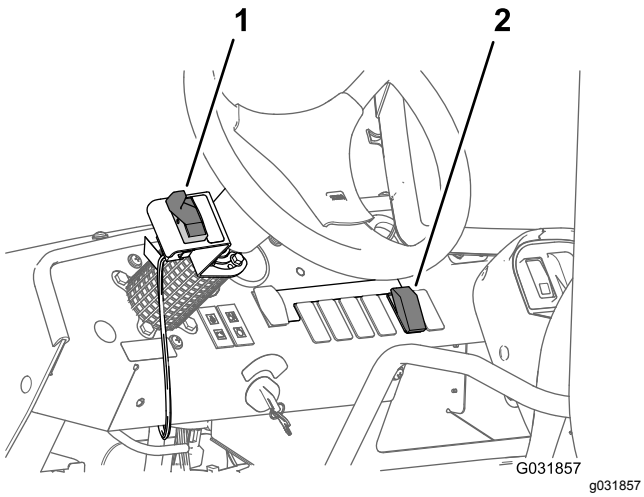

Figur 247

1. Kompressorens tænd/sluk-knap
2. Kontakt til regulering af skum

- Kontakt til regulering af skum – Brug denne kontakt til at styre, fra hvilken bom skum strømmer.
  - Bevæg pladen ned for at påføre skum fra venstre bomsektion.
  - Bevæg pladen til midterpositionen for at påføre skum fra venstre og højre bomsektion.
  - Bevæg pladen op for at påføre skum fra højre bomsektion.

Betjening af væskeafbryderventilen

Valgfrit sæt til forblanding af kemikalier

Ved følgende procedure forudsættes følgende driftsforhold for standardtankomrøring: Sprøjten er blevet startet og kører, pumpen er aktiveret og indstillet på det ønskede tryk, og gashåndtaget er i midterstilling.

Bemærk: Luk udlederens tragtventil og tragtens skyllekugleventil(er), før udlederen startes.

1. Sænk udlederen. Anvisninger i at hæve og sænke udlederen findes i *Monteringsvejledningen* til sættet til forblanding af kemikalier.
2. Åbn låget for at kontrollere for fremmedlegemer, som kan forringe driften eller kontaminere systemet. Anvisninger i at starte udlederen fås i *Monteringsvejledningen* til sættet til forblanding af kemikalier.
3. Luk og lås låget ved at dreje dækslet med uret. Anvisninger i at starte udlederen fås i *Monteringsvejledningen* til sættet til forblanding af kemikalier.
4. Åbn udlederens væskeafbryderventil ved at dreje håndtaget mod uret til positionen OPEN (Åben) (Figur 248).

   Bemærk: Den væskebevægelsen til udlederen stoppes ved at dreje håndtaget på væskeafbryderventilen 90 grader med uret til positionen CLOSED (lukket) (Figur 248).

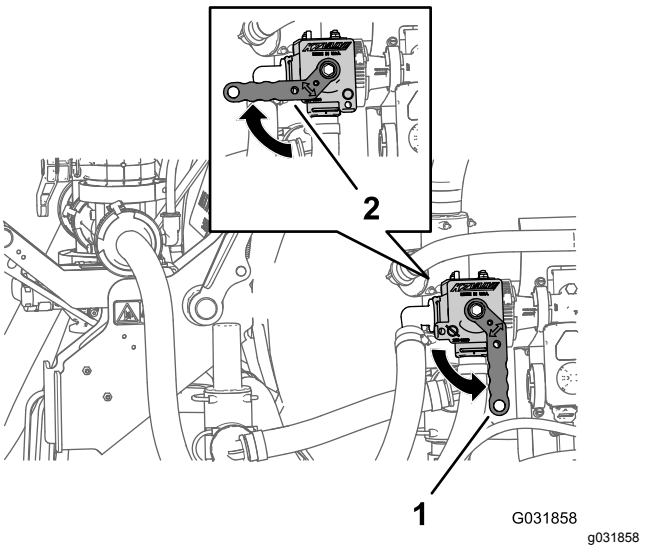

Figur 248

1. Åben position (væskeafbryderventil)
2. Lukket position (væskeafbryderventil)

5. Åbn tragtventilen (rødt håndtag) placeret i bunden af tragten. Anvisninger i at starte udlederen fås i *Monteringsvejledningen* til sættet til forblanding af kemikalier.
6. Oplås og åbn langsomt låget ved at dreje dækslet mod uret. Anvisninger i at starte udlederen fås i *Monteringsvejledningen* til sættet til forblanding af kemikalier.

7. Fyld udlederens tragt. Anvisninger i at fylde kemikalievæske eller -pulver i tragten fås i *Monteringsvejledningen* til sættet til forblanding af kemikalier.

Bemærkninger:



Count on it.