Form No. 3412-212 Rev C

Kit de acabado - Sistema de fumigación GeoLink®

Fumigador de césped Multi Pro® 5800 número de serie 314999999 y anteriores

Nº de modelo 131-7262

Instrucciones de instalación

El sistema de fumigación GeoLink™ es un accesorio para un vehículo de fumigación del césped, y está diseñado para ser usado por operadores profesionales contratados en aplicaciones comerciales. Está diseñado principalmente para fumigar en césped bien mantenido en parques, campos de golf, campos deportivos y zonas verdes comerciales

Visite Toro directamente en www.Toro.com si desea materiales de formación y seguridad o información sobre accesorios, para localizar un distribuidor o para registrar su producto.

Seguridad

⚠ ADVERTENCIA

Las sustancias químicas utilizadas en el sistema de pulverización pueden ser peligrosas y tóxicas para usted y para otras personas, animales, plantas, suelos y otros elementos.

- **Lea cuidadosamente y observe las indicaciones de todas las etiquetas de advertencia y fichas de datos de seguridad de materiales (FDSM) respecto a todos los productos químicos utilizados, y protéjase siguiendo las instrucciones del fabricante de los mismos. Por ejemplo, utilice Equipos de Protección Individual (EPI) incluyendo protección para la cara y los ojos, guantes y otros equipos para prevenir el contacto con un producto químico.**
- **Puede haber más de un producto químico; debe evaluarse la información sobre cada uno de los productos.**
- **¡Niéguese a utilizar o trabajar con el fumigador si esta información no está disponible!**
- **Antes de trabajar con un sistema de fumigación, limpie la máquina, asegúrese de que el sistema se ha sometido a un triple enjuague y neutralización con arreglo a las recomendaciones de los fabricantes de los productos químicos y de que todas las válvulas se han abierto y cerrado 3 veces.**
- **Compruebe que hay un suministro adecuado de agua limpia y jabón en las inmediaciones, y lávese inmediatamente para eliminar cualquier producto químico que entre en contacto con usted.**

© 2019—The Toro® Company
8111 Lyndale Avenue South
Bloomington, MN 55420

Registre su producto en www.Toro.com.

CE

Traducción del original (ES)
Impreso en EE. UU.
Reservados todos los derechos

3412-212 C

Instalación

Piezas sueltas

Utilice la tabla siguiente para verificar que no falta ninguna pieza.

Procedimiento	Descripción	Cant.	Uso
1	No se necesitan piezas	–	Prepárese para instalar el kit.
2	No se necesitan piezas	–	Retire el sistema de fumigación opcional Pro Control XP.
3	No se necesitan piezas	–	Desconecte el arnés de cables trasero del accesorio opcional.
4	Tapón del interruptor (kit de carrete de manguera eléctrico – Pieza Toro Nº 99-7420) Tapón del interruptor (kit de carrete de manguera giratorio – Pieza Toro Nº 99-7420)	2 1	Desconecte el kit opcional de pistola de fumigación manual o el kit de carrete de manguera eléctrico.
5	Tapón del interruptor (kit de carrete de manguera giratorio – Pieza Toro Nº 99-7420)	1	Desconecte el kit opcional de carrete de manguera giratorio.
6	Conjunto de tubo – Pieza Toro Nº 114–9553 Brida	2 8	Desconecte el kit opcional de marcador de espuma.
7	No se necesitan piezas	–	Desconecte el kit opcional Ultra Sonic Boom.
8	No se necesitan piezas	–	Desconecte el kit opcional de premezcla de productos químicos.
9	No se necesitan piezas	–	Desconecte el kit opcional de cumplimiento UE.
10	No se necesitan piezas	–	Retire la cubierta de la sección central (11 boquillas) del kit opcional de brazo cubierto.
11	No se necesitan piezas	–	Desconexión del tubo del sensor de presión del indicador del salpicadero (para máquinas sin kit opcional de carrete de manguera).
12	No se necesitan piezas	–	Retire el protector de bajos.
13	Arnés de cables trasero	1	Retire el arnés de cables trasero de la máquina.
14	Brida Tapón del interruptor	1 1	Retire el interruptor de control de caudal.
15	No se necesitan piezas	–	Retire las válvulas de sección de los brazos y la válvula de agitación.
16	Brida	1	Retire las secciones de brazo.
17	Arnés de cables trasero Bridas	1 5	Montaje del arnés de cables trasero en la máquina.

Procedimiento	Descripción	Cant.	Uso
18	No se necesitan piezas	–	Retire el bastidor del distribuidor para el sistema de sección de 3 brazos.
19	Bastidor de distribuidor (sistema de 10 válvulas)	1	Instale el bastidor del distribuidor para el sistema de 10 válvulas.
20	Manguera (1" x 41") Manguera de suministro (1" x 23⅛") y acoplamiento dentado recto Manguera de desvío de agitación (1 x 10") y acoplamiento dentado de 90°	1 1 1	Instale las mangueras a la izquierda del bastidor del distribuidor.
21	No se necesitan piezas	–	Instale el arnés de cables trasero.
22	Tramo de celosía exterior de la sección central (izquierdo – largo) Tramo de celosía de la sección central (central – corto) Tramo de celosía exterior de la sección central (derecho – largo) Tornillo con arandela prensada (⅜" x 1") Contratuerca con arandela prensada (⅜") Conjunto de soporte inferior	1 1 1 4 1	Prepare la nueva sección de brazo central.
23	No se necesitan piezas	–	Instale la nueva sección de brazo central.
24	Caudalímetro Abrazadera para bridas de 76 mm Junta (diámetro exterior 2¼") Racor reductor Abrazadera para bridas de 51 mm Junta (diámetro exterior 1-15/16") Acoplamiento con brida dentado (1") Manguera (1" x 7¼") Abrazadera Transductor de presión y distribuidor Manguera (1" x 8½") Abrazadera en R Perno con arandela prensada (5/16" x ¾") Contratuerca con arandela prensada (5/16")	1 2 2 2 1 1 1 1 4 1 1 1 1 1	Instale el caudalímetro y el transductor de presión.
25	Manguera hidráulica (¼" x 24¾")	4	Ensamble los cilindros de elevación del brazo.
26	Casquillo con brida de nylon	4	Instale las secciones de brazos exteriores.
27	Manguera de suministro de 279 cm Manguera de suministro de 234 cm Manguera de suministro de 188 cm Manguera de suministro de 81 cm	2 2 4 2	Instalación de las mangueras de las boquillas de fumigación.
28	No se necesitan piezas	–	Conecte el tubo del sensor de presión del indicador del salpicadero.

Procedimiento	Descripción	Cant.	Uso
29	Receptor de navegación – kit de sistema de fumigación de precisión GeoLink (modelo 41623)	1	Instale el receptor de navegación.
	Soporte del receptor	1	
	Perno en U	2	
	Soporte de la antena RTK (kit opcional de módem CDMA para la corrección de RTK o Kit opcional de módem GSM para la corrección de RTK)	1	
	Contratuerca con arandela prensada (⅜")	4	
	Perno de cabeza hexagonal (5 x 16 mm)	3	
	Arandela (5 mm)	3	
	Antena celular (kit opcional de módem CDMA para la corrección de RTK o Kit opcional de módem GSM para la corrección de RTK)	1	
	Cable coaxial (kit opcional de módem CDMA para la corrección de RTK o Kit opcional de módem GSM para la corrección de RTK)	1	
	Etiqueta de serie (parte de los Kits de sistema de fumigación de precisión GeoLink X25 o X30)	1	
30	Monitor de fumigación – sistema de fumigación de precisión GeoLink, Kit 41623	1	Instale el monitor de fumigación.
	Visera del monitor	1	
	Soporte de bola – sistema de fumigación de precisión GeoLink, Kit 41623	1	
	Brazo del monitor – sistema de fumigación de precisión GeoLink, Kit 41623	1	
	Pletina de refuerzo	1	
	Perno con arandela prensada (¼" x 1½")	4	
	Contratuerca con arandela prensada (¼")	4	
31	Controlador del fumigador – sistema de fumigación de precisión GeoLink, Kit 41623	1	Instale el controlador del fumigador y conecte el arnés de cables trasero.
	Perno (4 x 10 mm)	4	
	Contratuerca con arandela prensada (4 mm)	4	
32	Arnés de datos (sistema de navegación) – kit de sistema de fumigación de precisión GeoLink (Modelo 41623)	1	Instale los arneses de cables de los componentes de navegación.
	Arnés eléctrico (sistema de navegación) – kit de sistema de fumigación de precisión GeoLink (Modelo 41623)	1	
	Brida	5	
33	No se necesitan piezas	–	Instale el protector de bajos.

Procedimiento	Descripción	Cant.	Uso
34	Codo de 90° con orificio lateral (Pieza Toro Nº 131-3726)	1	Conecte el kit opcional de lanza de fumigación manual, del kit de carrete de manguera eléctrico o del kit de carrete de manguera giratorio.
	Abrazadera para bridas y junta (Pieza Toro Nº 127-9829)	1	
	Válvula de cierre (Pieza Toro Nº 130-7321)	1	
35	Arnés de cables – kit opcional de acabado de marcador de espuma 130-8292	1	Conecte el kit opcional de marcador de espuma.
	Brida para cables – kit opcional de acabado de marcador de espuma 130-8292	5	
	Relé – kit opcional de acabado de marcador de espuma 130-8292	1	
	Perno con arandela prensada (Nº 10-24 x ½") – kit opcional de acabado de marcador de espuma 130-8292	1	
	Contratuerca (Nº 10-24 – kit opcional de acabado de marcador de espuma 130-8292)	1	
	Bloque de fusibles auxiliares – Pieza Toro Nº 92–2641	1	
	Fusible (15 amperios – kit opcional de acabado de marcador de espuma 130-8292)	1	
	Pernos con arandela prensada (6 x 12 mm) – kit opcional de acabado de marcador de espuma 130-8292	4	
	Soporte de montaje (interruptor de control de espuma) – kit opcional de acabado de marcador de espuma 130-8292)	1	
	Interruptor de paleta de 3 posiciones (interruptor de control de espuma) – kit de acabado de marcador de espuma 130-8292 (opcional)	1	
	Interruptor basculante de 2 posiciones (interruptor de encendido/apagado del compresor)– kit opcional de acabado de marcador de espuma 130-8292	1	

Procedimiento	Descripción	Cant.	Uso
36	Válvula de cierre de líquido – Pieza Toro Nº 130-7324	1	Conecte el kit opcional de premezcla de productos químicos.
	Horquilla de retención – Pieza Toro Nº 131-0235	2	
	Bastidor (válvula de cierre de líquido) – Pieza Toro Nº 131-3725-03	1	
	Contratuerca con arandela prensada (1/4", acero inoxidable) – Pieza Toro Nº 119-6897	2	
	Conjunto de manguera de alivio de presión 25 x 273 mm (1 x 10¾") – Pieza Toro Nº 131-9647	1	
	Conjunto de manguera de suministro 25 x 470 mm (1 x 18½") – Pieza Toro Nº 131-9648	1	
	Conjunto de manguera de desvío de agitación 25 x 305 mm (1 x 12") – Pieza Toro Nº 131-9649	1	
	Acoplamiento dentado de 90° de 25 mm (1") – Pieza Toro Nº 131-3727	1	
	Manguera de drenaje 25 x 1587 mm (1 x 62½") – Pieza Toro Nº 117-7957	1	
37	No se necesitan piezas	–	Conecte el kit opcional de cumplimiento UE.
38	Conjunto de extensión de la cubierta (12 boquillas – Pieza Toro Nº 120-0621)	1	Monte el kit opcional de brazo cubierto.
	Remache ciego (Pieza Toro Nº 114439)	22	
	Soporte (cubierta de la sección central – Pieza Toro Nº 131–3703–03)	4	
	Tuerca rápida (Pieza Toro Nº 94-2413)	4	
	Perno con arandela prensada (⅜" x 1¼" – Pieza Toro Nº 110-5050)	16	
	Contratuerca con arandela prensada (⅜" – Pieza Toro Nº 104-8301)	16	
	Pletina de sujeción (Pieza Toro Nº 120-0629)	2	
	Perno con arandela prensada (5/16" x 1¼" – Pieza Toro Nº 323-36)	4	
39	No se necesitan piezas	–	Conecte el kit opcional de depósito de enjuague.
40	Soporte de tensión de la correa	1	Sustituya el alternador.
	Alternador (60 A)	1	
	Tuerca (10 mm)	1	
	Arnés del adaptador del alternador	1	
41	No se necesitan piezas	–	Finalice la instalación del kit de acabado del sistema de fumigación GeoLink.

Nota: Los lados derecho e izquierdo de la máquina se determinan desde la posición normal del operador.

1

Preparación para la instalación del kit

No se necesitan piezas

Preparación del depósito de fumigación y del depósito de enjuague opcional

1. Aparque la máquina en una superficie nivelada.
2. Accione el freno de estacionamiento.
3. Extienda las secciones de brazo izquierda y derecha a la posición horizontal.
4. Limpie el fumigador; consulte Limpieza del fumigador, en el *Manual del operador* de la máquina.

   Importante: **Vacíe completamente el depósito de fumigación antes de instalar el Kit de acabado del Sistema de fumigación GeoLink.**
5. **En máquinas con el Kit opcional de enjuague del depósito, haga lo siguiente:**

   A. Bombee el agua del depósito de enjuague al depósito de fumigación; consulte Uso del kit de enjuague en las *Instrucciones de instalación* del Kit de enjuague del depósito.

   B. Drene el agua del depósito de fumigación; consulte Limpieza del fumigador, en el *Manual del operador* de la máquina.

   C. Retire los 2 pernos (⅜" x 2¾"), las 2 contratuercas con arandela prensada (⅜") y las 4 arandelas (⅜") que sujetan los flejes del depósito de enjuague al bastidor del distribuidor (Figura 1).

      Nota: Guarde los pernos, las tuercas y las arandelas para su instalación en 19 Instalación del bastidor del distribuidor para el sistema de 10 válvulas (página 47).

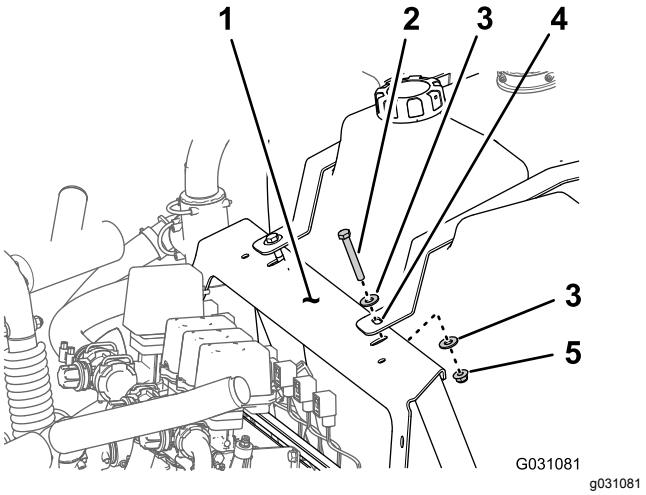

Figura 1

1. Soporte del distribuidor
2. Contratuerca con arandela prensada (⅜")
3. Arandela (⅜")
4. Fleje del depósito de enjuague
5. Perno (⅜" x 2¾")

   D. Sujete el depósito de enjuague al depósito del fumigador con una cuerda.

   E. Apague el motor y retire la llave.

Desconexión de la batería

⚠ ADVERTENCIA

Las chispas eléctricas podrían hacer explotar los gases de la batería, causando lesiones personales.

Un enrutado incorrecto de los cables de la batería podría dañar el fumigador y los cables y producir chispas.

- **Desconecte siempre el cable negativo (negro) de la batería antes de desconectar el cable positivo (rojo).**
- **Conecte siempre el cable positivo (rojo) de la batería antes de conectar el cable negativo (negro).**

Los bornes de la batería o una herramienta metálica podrían hacer cortocircuito si entran en contacto con los componentes metálicos del fumigador y provocan chispas.

- **Al retirar o colocar la batería, no deje que los terminales toquen ninguna parte metálica del fumigador.**
- **No deje que las herramientas metálicas hagan cortocircuito entre los bornes de la batería y las partes metálicas del fumigador.**
- **Coloque siempre la correa de la batería para proteger y fijar la batería.**

1. Retire la tapa de la batería y desconecte el cable negativo (negro – tierra) del borne de la batería (Figura 2) y (Figura 3).

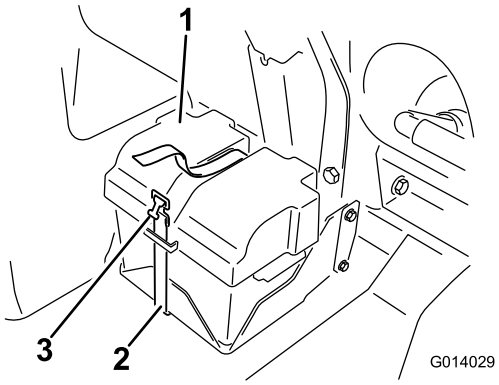

g014029

Figura 2

1. Tapa de la batería
2. Correa
3. Hebilla

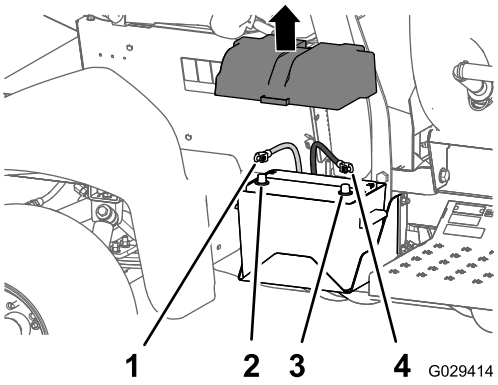

g029414

Figura 3

1. Cable positivo de la batería
2. Borne positivo de la batería
3. Borne negativo de la batería
4. Cable negativo de la batería

2. Desconecte el cable positivo (rojo) del borne de la batería (Figura 3).
3. Incline ambos asientos hacia delante y sujételos colocando las varillas de soporte en las retenciones en el extremo de las ranuras situadas en la base de la consola central.
4. Deje que el motor se enfríe por completo.

2

Retirada del sistema de fumigación opcional Pro Control XP

No se necesitan piezas

Desconexión del arnés del caudalímetro

En la parte trasera de la máquina, retire el conector hembra de 3 vías del arnés de la máquina del conector de 3 pines del arnés del caudalímetro (Figura 4).

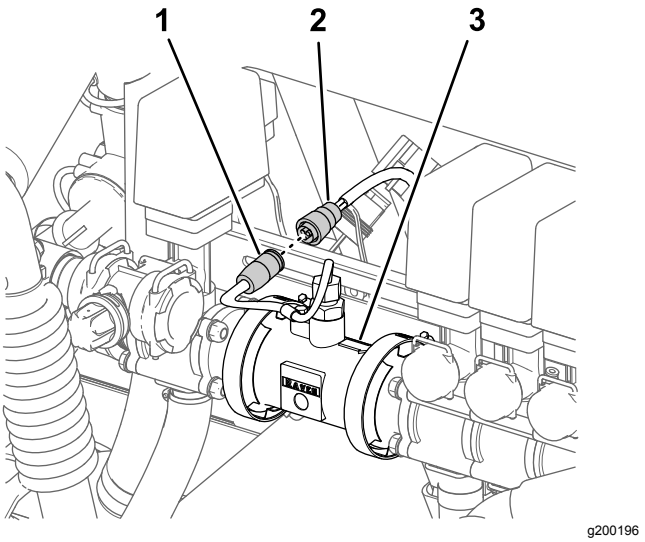

Figura 4

1. Conector de 3 pines (arnés del caudalímetro)
2. Conector hembra de 3 contactos (arnés de la máquina)
3. Caudalímetro

Retirada de la consola de Pro Control

1. En la parte delantera de la consola de Pro Control, desconecte el conector de 3 pines del arnés de la máquina del conector hembra de 3 vías de la consola de control (Figura 5).

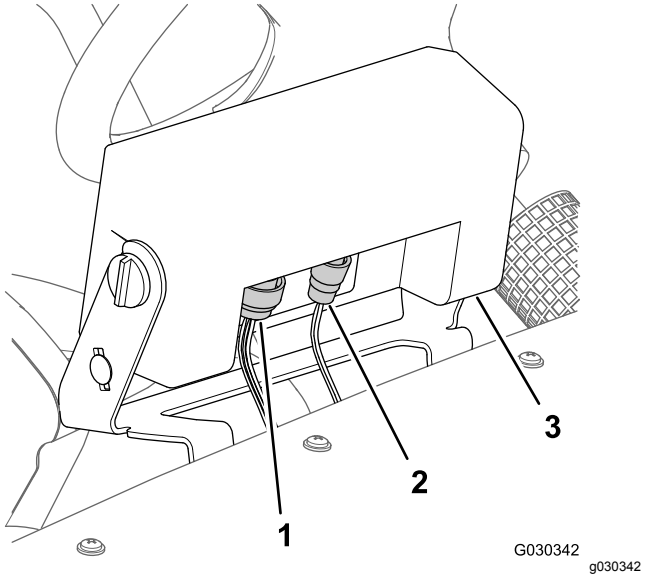

Figura 5

1. Conector de 16 pines (arnés de cables de la máquina)
2. Conector de 2 pines (arnés de cables de la máquina)
3. Consola de Pro Control

2. Desconecte el conector hembra de 16 vías del conector hembra de 16 vías de la consola de control (Figura 5).
3. Retire los pomos a cada lado de la consola de control (Figura 6).

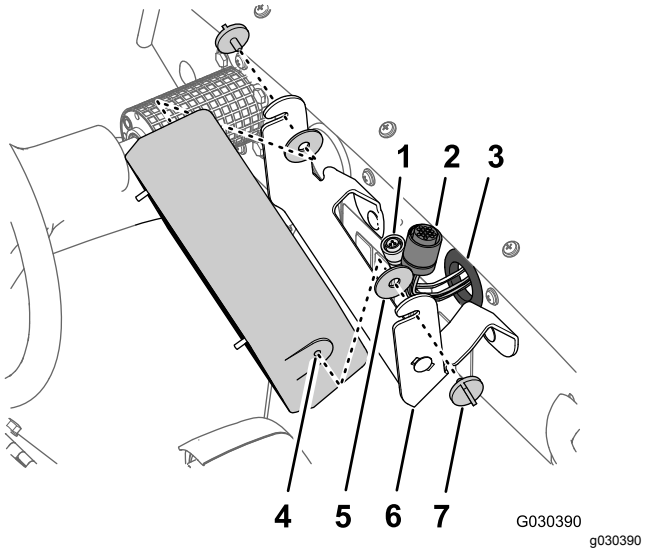

Figura 6

1. Conector hembra de 3 vías
2. Conector hembra de 16 vías
3. Anillo de goma (salpicadero)
4. Consola de control
5. Arandela de goma
6. Soporte de sujeción
7. Pomo

4. Retire la consola de control y las 2 arandelas de goma del soporte (Figura 6).
5. Empuje el arnés, el conector hembra de 3 vías y el conector hembra de 16 vías a través del anillo de goma en el salpicadero (Figura 6).
6. Retire los 2 pernos de cuello cuadrado (5/16" x ¾") y las 2 contratuercas con arandela prensada (5/16") que sujetan el soporte de sujeción al panel del salpicadero y retire el soporte de la máquina (Figura 7).

   Nota: Ya no necesitará la consola de control, las arandelas de goma, el soporte de sujeción, los pernos de cuello cuadrado y la contratuerca que ha retirado de la máquina.

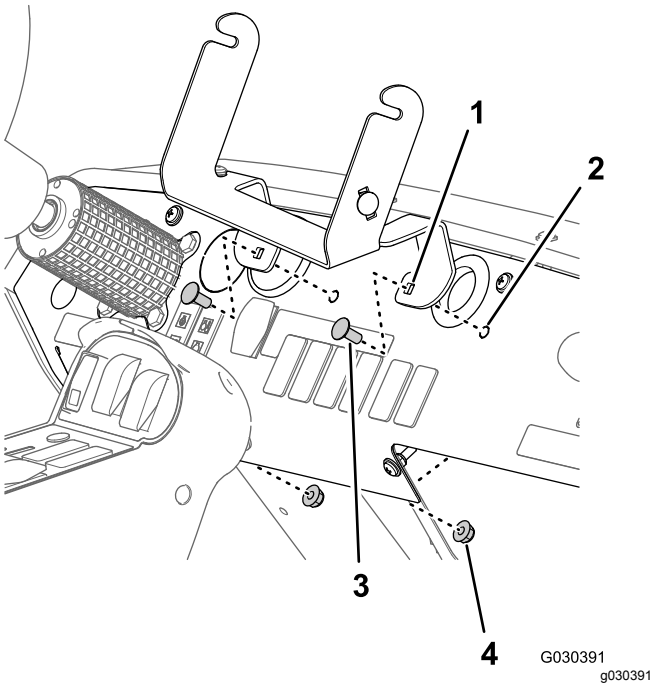

Figura 7

1. Soporte de sujeción
2. Panel del salpicadero
3. Perno de cuello cuadrado (5/16" x ¾")
4. Contratuerca con arandela prensada (5/16")

3

Desconexión del arnés de cables trasero de los accesorios opcionales

No se necesitan piezas

Desconexión del kit de pistola de fumigación manual o el kit de carrete de manguera eléctrico

En la caja de control de la pistola de fumigación o del carrete de manguera eléctrico, desconecte el conector de 6 pines del arnés de la caja de control del conector hembra de 6 vías del arnés trasero principal de la máquina (Figura 8 y Figura 9).

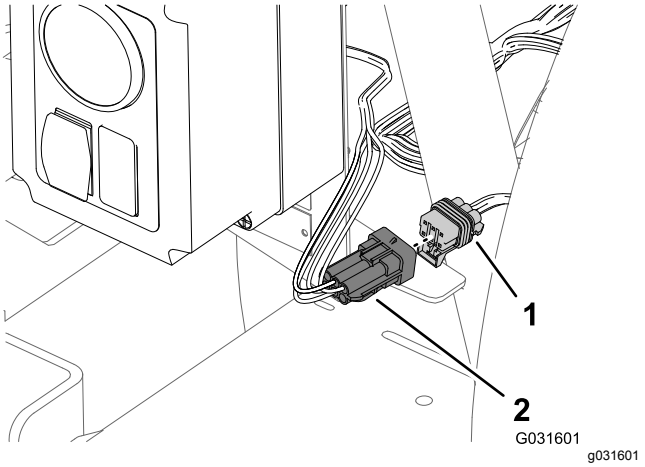

Figura 8

Caja de control – kit de pistola de fumigación manual

1. Conector hembra de 6 vías (arnés principal trasero de la máquina)
2. Conector de 6 pines (arnés de de la caja de control)

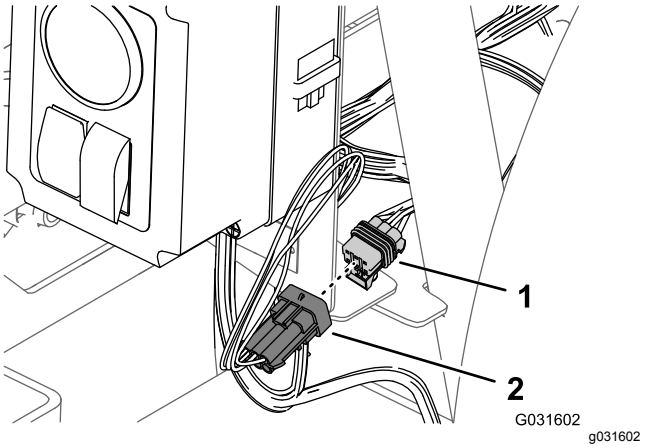

Figura 9

Caja de control – kit de carrete de manguera eléctrico

1. Conector hembra de 6 vías (arnés principal trasero de la máquina)
2. Conector de 6 pines (arnés de de la caja de control)

Desconexión del Kit de carrete de manguera giratorio

1. En la parte trasera de la máquina, localice el arnés de cables del kit de carrete de manguera giratorio en la parte trasera del depósito del fumigador (Figura 10).

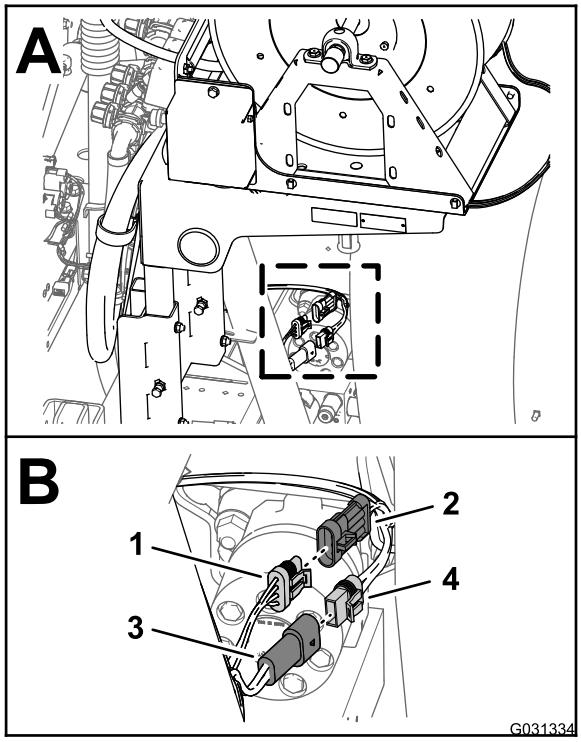

Figura 10

1. Conector hembra de 3 vías (arnés principal trasero)
2. Conector de 3 pines (arnés – carrete de manguera eléctrico)
3. Pin de 2 vías (arnés principal trasero)
4. Conector hembra de 2 vías (arnés – carrete de manguera eléctrico)

2. Desconecte el conector hembra de 2 vías del arnés del carrete de manguera eléctrico del conector de 2 pines del arnés principal trasero (Figura 10).
3. Desconecte el conector de 3 pines del arnés del carrete de manguera eléctrico del conector hembra de 3 pines del arnés principal trasero (Figura 10).

Desconexión del compresor del kit de marcador de espuma

1. En la parte trasera del depósito del marcador de espuma, localice el arnés de cables del compresor (Figura 11).

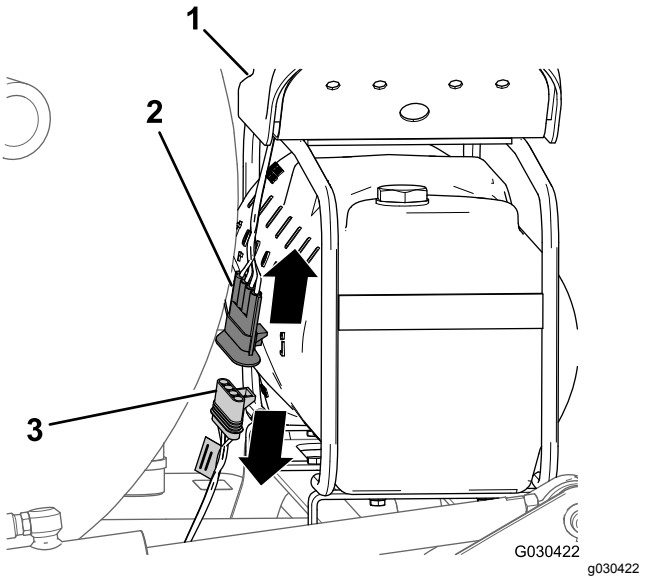

Figura 11

1. Compresor
2. Conector de 4 pines (arnés de cables del compresor)
3. Conector hembra de 4 vías (arnés de cables en el kit de acabado)

2. Desconecte el conector de 4 pines del arnés del compresor del conector hembra de 4 vías del arnés de cables trasero de la máquina (Figura 11).

Desconexión de la válvula de control del kit de premezcla de productos químicos

1. En la parte trasera de la máquina, localice el conector hembra de 3 vías del arnés de cables trasero principal de la máquina, con la etiqueta EDUCTOR (eyector) (Figura 12).

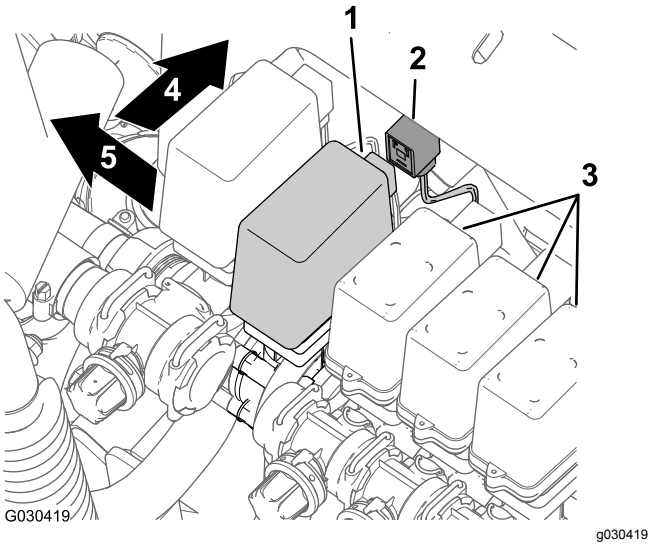

Figura 12

1. Conector hembra de 3 vías (válvula del eyector)
2. Válvula del eyector
3. Válvulas de sección de los brazos
4. Parte delantera de la máquina
5. Izquierda

2. Retire el conector del eyector del arnés principal del conector de 3 patillas de la válvula del eyector (Figura 12).

Desconexión de la bomba del kit de enjuague del depósito

1. En la parte trasera de la máquina, presione los lados de la tapa de la bomba de enjuague y tire de la tapa hacia arriba hasta que las pestañas de la tapa salgan de las ranuras de la placa base, y retire la tapa de la máquina (Figura 13).

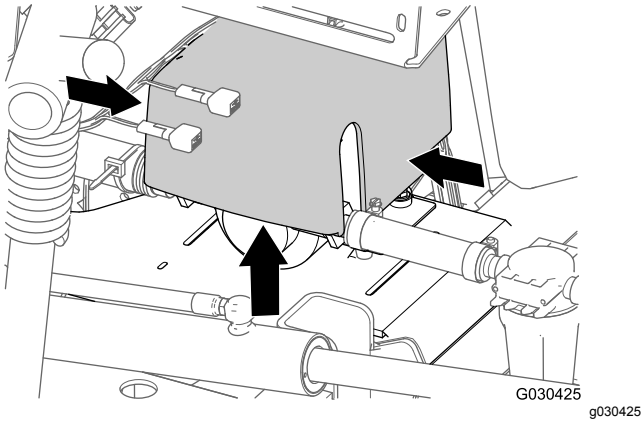

Figura 13

2. Desconecte el conector de 6 pines del arnés de cables de la bomba de enjuague del conector hembra de 6 vías del arnés principal trasero (Figura 14).

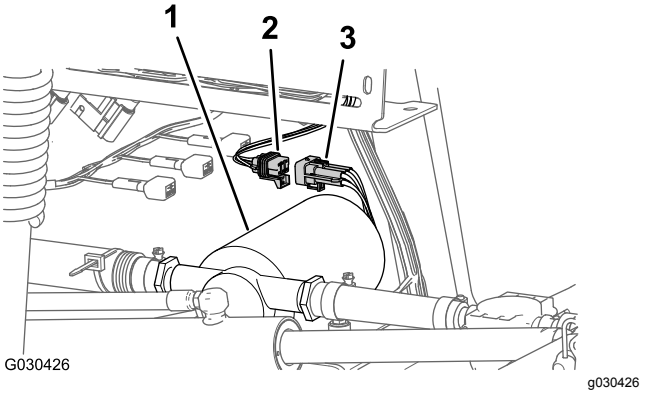

Figura 14

1. Bomba de enjuague
2. Conector hembra de 6 vías (arnés principal trasero)
3. Conector de 6 pines (arnés de la bomba de enjuague)

4

Desconexión del kit opcional de lanza de fumigación manual o del kit de carrete de manguera eléctrico

Piezas necesarias en este paso:

2	Tapón del interruptor (kit de carrete de manguera eléctrico – Pieza Toro Nº 99-7420)
1	Tapón del interruptor (kit de carrete de manguera giratorio – Pieza Toro Nº 99-7420)

Retirada de los interruptores de control de presión y de encendido y apagado

1. En la caja de control del kit de carrete de manguera eléctrico, afloje totalmente los 4 tornillos de cierre que fijan la cubierta a la caja de control y extraiga la cubierta con cuidado (Figura 15).

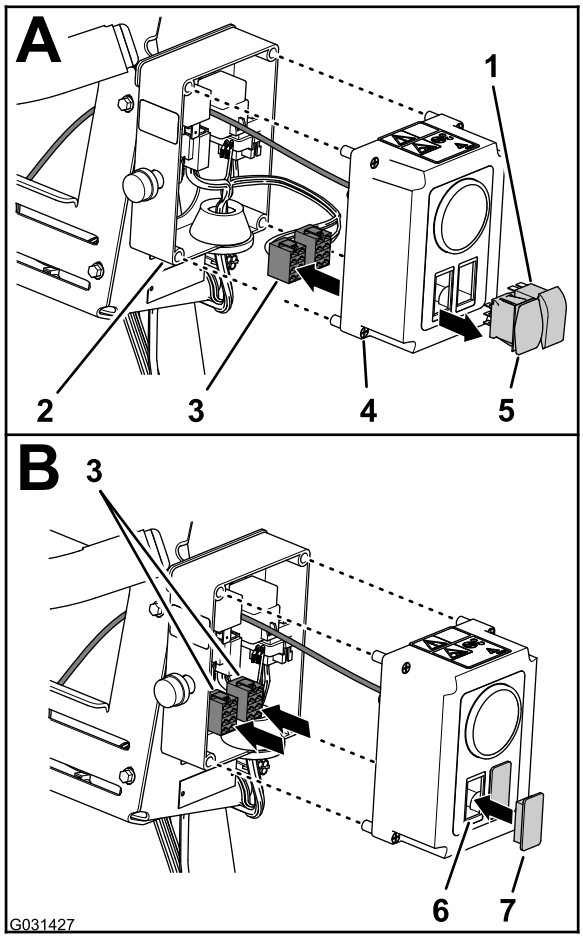

g031427

Figura 15

1. Interruptor de encendido y apagado
2. Caja de control
3. Conector hembra de 8 vías (arnés de la caja de control)
4. Tornillo de cierre (caja de control)
5. Interruptor de control de presión
6. Hueco (tapa de la caja de control)
7. Tapón del interruptor

2. Retire el interruptor o los interruptor de la caja de control del siguiente modo:
   - **Kit de carrete de manguera eléctrico**
     A. Desconecte los 2 conectores (hembra de 8 vías) del arnés de la caja de control del interruptor de control de presión y del interruptor de encendido y apagado (Figura 15).
     B. Enrute los 2 conectores (hembra de 8 vías) dentro de la caja de control (Figura 15).
     C. Apriete las pestañas de retención de los 2 interruptores y saque los interruptores de la cubierta de la caja de control (Figura 15).

     Nota: Ya no necesitará los interruptores que ha retirado de la máquina.
   - **Kit de lanza de fumigación manual**
     A. Desconecte los conectores hembra de 8 vías del arnés de la caja de control del interruptor de control de presión (Figura 16).

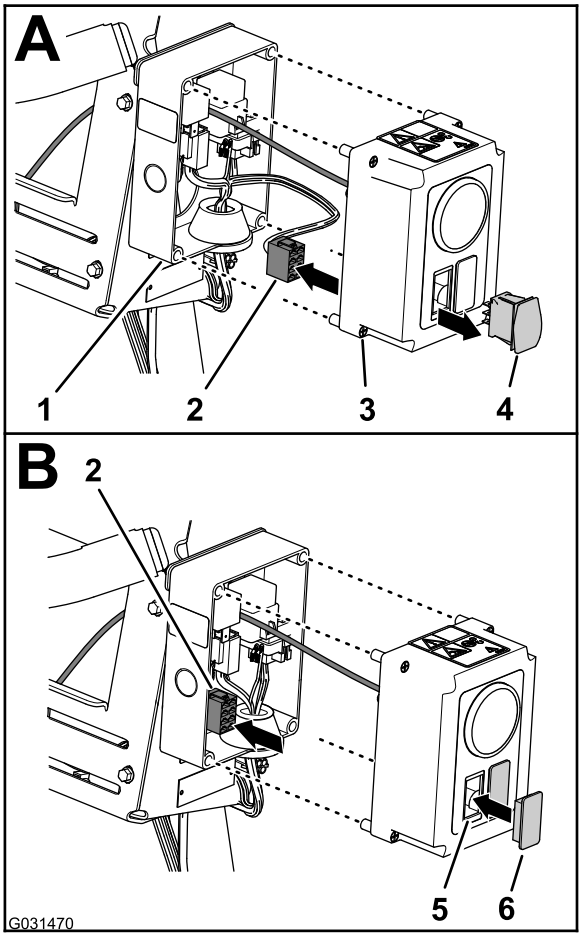

g031470

Figura 16

1. Caja de control
2. Conector hembra de 8 vías (arnés de la caja de control)
3. Tornillo de cierre (caja de control)
4. Interruptor de control de presión
5. Hueco (tapa de la caja de control)
6. Tapón del interruptor

     B. Enrute el conector hembra de 8 vías dentro de la caja de control (Figura 16).
     C. Apriete las pestañas de retención del interruptor y saque el interruptor de la cubierta de la caja de control (Figura 16).

     Nota: Ya no necesitará el interruptor que retiró de la máquina.

3. Alinee el tapón o los tapones del interruptor con el orificio o los orificios en la cubierta donde retiró los interruptores (Figura 15 y Figura 16).
4. Inserte el tapón o los tapones del interruptor en la cubierta hasta que el tapón encaje firmemente en la tapa (Figura 15 y Figura 16).
5. Alinee la cubierta con la caja de control y fije la cubierta a la caja con los 4 tornillos de cierre (Figura 15).

Desconexión de las mangueras y los tubos

1. En el codo de 90° a la derecha de la válvula de control de presión del carrete de la manguera, pulse el anillo de bloqueo del acoplamiento del tubo y retire el tubo del sensor de presión para el manómetro del carrete de la manguera (Figura 17).

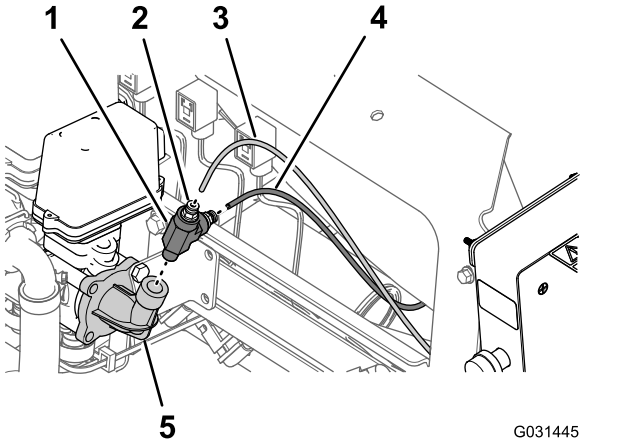

Figura 17

Se muestra el kit de carrete de manguera eléctrico; el kit de pistola de fumigación manual es similar

1. Acoplamiento en T
2. Anillo de bloqueo (acoplamiento del tubo)
3. Tubo del sensor de presión (manómetro del carrete de manguera)
4. Tubo del sensor de presión (indicador de presión del salpicadero)
5. Codo de 90° (válvula de control de presión)

2. Presione el anillo de bloqueo del acoplamiento del tubo y retire el tubo del sensor de presión del manómetro en el salpicadero de la máquina (Figura 17).
3. Retire el acoplamiento en T del codo de90° de la válvula de control de presión (Figura 17).

   Nota: Guarde el acoplamiento en T para su instalación en Instalación de la manguera y de los tubos del sensor (página 89).

4. Afloje la abrazadera que sujeta la manguera de entrada del carrete de manguera al acoplamiento dentado de la válvula de control de presión (Figura 18).

   Nota: Guarde la abrazadera para su instalación en Montaje de la manguera y los acoplamientos (página 88).

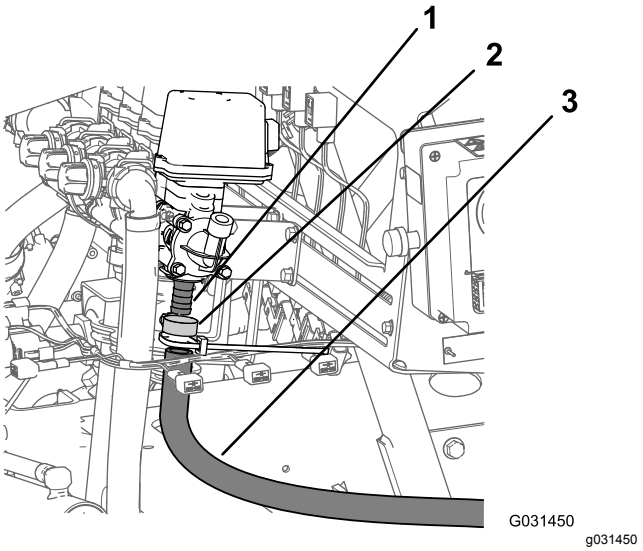

Figura 18

1. Acoplamiento dentado (válvula de control de presión)
2. Abrazadera
3. Manguera de entrada (carrete de manguera eléctrico)

5. Retire la manguera de entrada de la válvula del carrete de manguera (Figura 18).

Retirada de la caja de control del bastidor del distribuidor

1. Retire los 3 pernos con arandela prensada (¼" x ⅝") y las 3 tuercas con arandela prensada acanalada (¼") que fijan la placa de montaje de la caja de control al bastidor del distribuidor para las válvulas del fumigador (Figura 19).

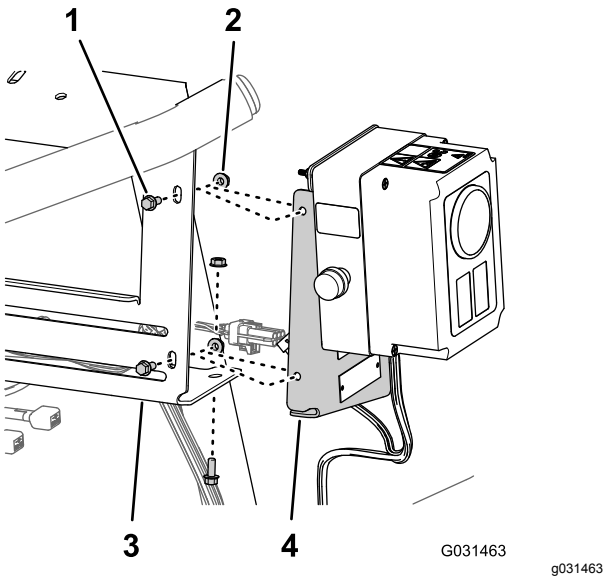

Figura 19

Se muestra el kit de carrete de manguera eléctrico; el kit de pistola de fumigación manual es similar

1. Pernos con arandela prensada (¼" x ⅝")
2. Tuercas con arandela prensada dentada (¼")
3. Bastidor del distribuidor (válvula del fumigador)
4. Placa de montaje (caja de control)

2. Separe la placa de montaje del bastidor del distribuidor (Figura 19).
3. Eleve la caja de control de la máquina y deje a un lado la caja.

   Nota: Guarde todos los herrajes y los componentes para su instalación en Instalación de la caja de control al bastidor del distribuidor (página 87).

5

Desconexión del kit opcional de carrete de manguera giratorio

Piezas necesarias en este paso:

1	Tapón del interruptor (kit de carrete de manguera giratorio – Pieza Toro Nº 99-7420)

Retirada del interruptor del control de presión

1. Retire los 2 pernos (5/16" x ¾") y las 2 contratuercas (5/16") que sujetan la caja de control a la placa de montaje del carrete (Figura 20).

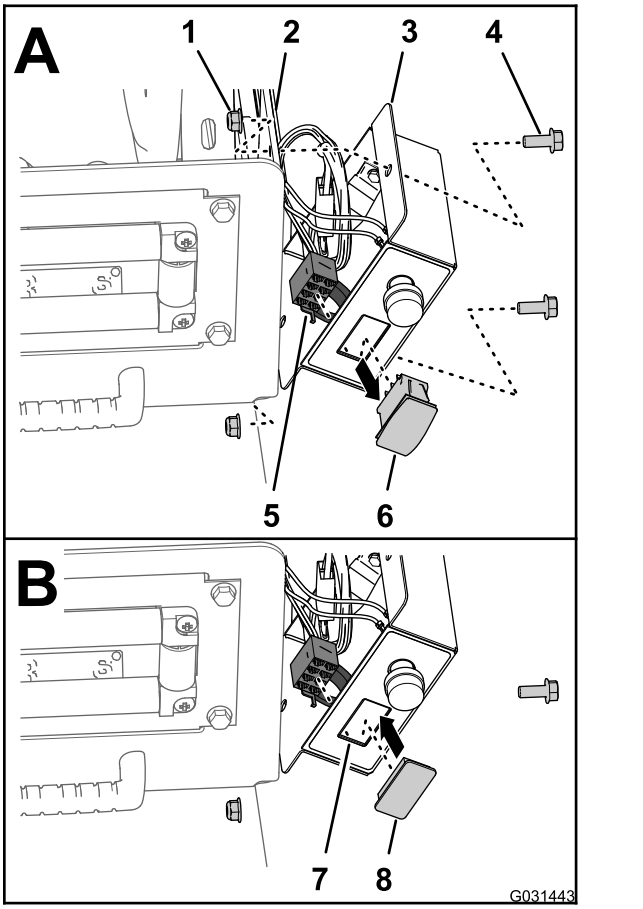

Figura 20

1. Contratuerca (5/16")
2. Placa de montaje del carrete
3. Caja de control
4. Perno (5/16" x ¾")
5. Conector hembra de 8 vías (arnés de la caja de control)
6. Interruptor de control de presión
7. Hueco (tapa de la caja de control)
8. Tapón del interruptor

2. Desconecte el conector hembra de 8 vías del arnés de la caja de control del interruptor de control de presión (Figura 20).
3. Enrute el conector hembra de 8 vías dentro de la caja de control (Figura 20).
4. Apriete las pestañas de retención del interruptor de control de presión y saque el interruptor de la caja de control (Figura 20).

   Nota: Ya no necesitará el interruptor que retiró de la máquina.
5. Alinee el tapón del interruptor con el orificio de la caja de control de donde retiró el interruptor (Figura 20).

6. Inserte el tapón del interruptor en la caja de control hasta que el tapón encaje firmemente en la tapa (Figura 20).
7. Alinee la caja de control con la placa de montaje del carrete (Figura 20) y sujete la caja a la placa con los 2 pernos (5/16" x ¾") y las 2 contratuercas (5/16").
8. Apriete los pernos y las tuercas a entre 1978 y 2542 N·cm.

Desconexión de las mangueras y los tubos

1. En el extremo derecho de la válvula de control de presión, retire la abrazadera que sujeta la manguera de entrada al acoplamiento dentado de la válvula de control y retire la manguera del conector (Figura 21).

   Nota: Guarde la abrazadera para su instalación en Instalación de la manguera y de los tubos del sensor (página 89).

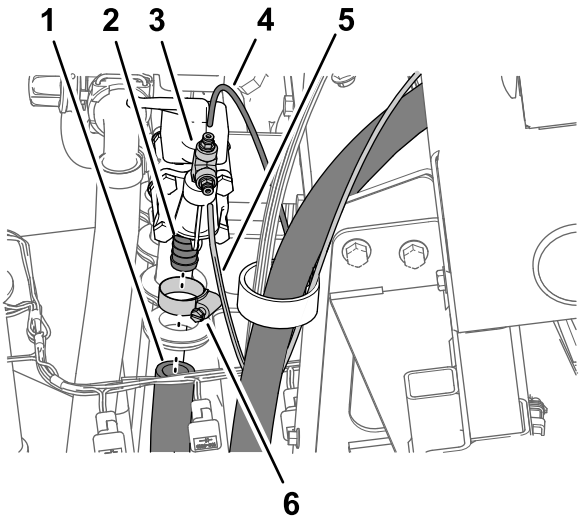

Figura 21

1. Manguera de entrada (carrete de manguera giratorio)
2. Acoplamiento dentado (válvula de control de presión)
3. Acoplamiento del tubo (acoplamiento en T)
4. Tubo del sensor de presión (indicador de presión del salpicadero)
5. Tubo del sensor de presión (manómetro del carrete de manguera)
6. Abrazadera

2. Presione el anillo de bloqueo del acoplamiento del tubo y retire el tubo del sensor de presión del manómetro en el salpicadero de la máquina (Figura 21).
3. Presione el anillo de bloqueo del acoplamiento del tubo y retire el tubo del sensor de presión del manómetro del carrete de manguera (Figura 21).
4. Retire el acoplamiento en T y los acoplamiento de tubos del codo de 90° en el extremo de la válvula de control de presión (Figura 21).

   Nota: Guarde el acoplamiento en T y los acoplamientos de tubos para su instalación en Instalación de la manguera y de los tubos del sensor (página 89).

Retirada del carrete de manguera giratorio del bastidor del distribuidor

Capacidad del equipo de elevación: 57 kg (125 lb)

1. Sujete el carrete de manguera giratorio con un equipo de izado de la capacidad especificada.
2. Retire los 2 pernos con arandela prensada (⅜" x 2¼") y las 2 tuercas con arandela prensada (3/8") que sujetan el bastidor del tubo inferior del carrete de manguera giratorio al soporte de montaje en el perfil derecho de la máquina (Figura 22).

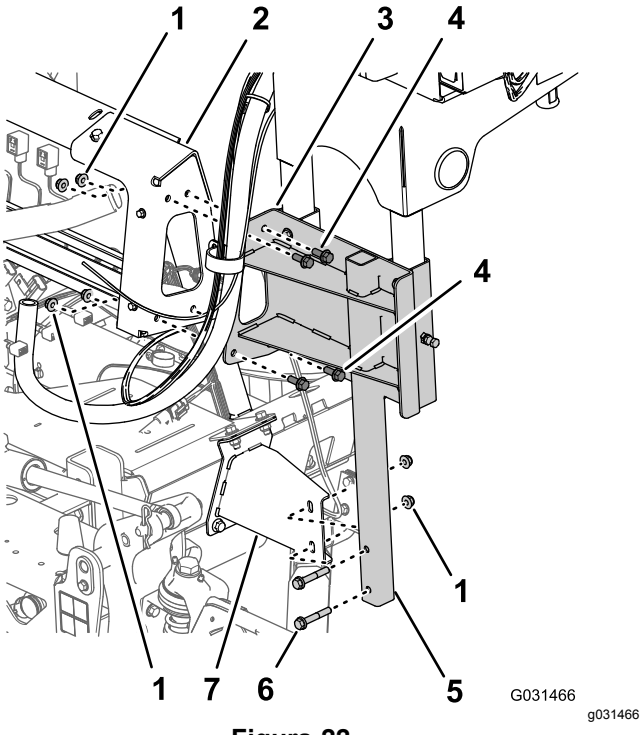

Figura 22

1. Contratuercas con arandela prensada (⅜")
2. Bastidor del distribuidor (válvulas del fumigador)
3. Perfil de soporte (carrete de manguera giratorio)
4. Pernos con arandela prensada (⅜" × 1")
5. Bastidor de tubo inferior (carrete de manguera giratorio)
6. Pernos con arandela prensada (⅜" x 2¼")
7. Soporte de montaje (perfil de bastidor derecho de la máquina)

3. Retire los 4 pernos con arandela prensada (⅜" x 1") y las 4 contratuercas con arandela prensada (⅜") que fijan el perfil del carrete de manguera giratorio al bastidor del distribuidor para las válvulas del fumigador (Figura 22).
4. Eleve el carrete de manguera giratorio de la máquina y déjelo a un lado.

   Nota: Guarde todos los herrajes y los componentes para su instalación en Instalación del carrete de manguera giratorio al bastidor del distribuidor (página 87).

6

Desconexión del kit opcional de marcador de espuma

Piezas necesarias en este paso:

2	Conjunto de tubo – Pieza Toro Nº 114–9553
8	Brida

Retirada de los tubos de líquido y aire de la máquina

1. En el panel de conexiones del compresor del kit de marcador de espuma, coloque una brida alrededor de los tubos transparente y azul de la sección de brazo derecha (Figura 23).

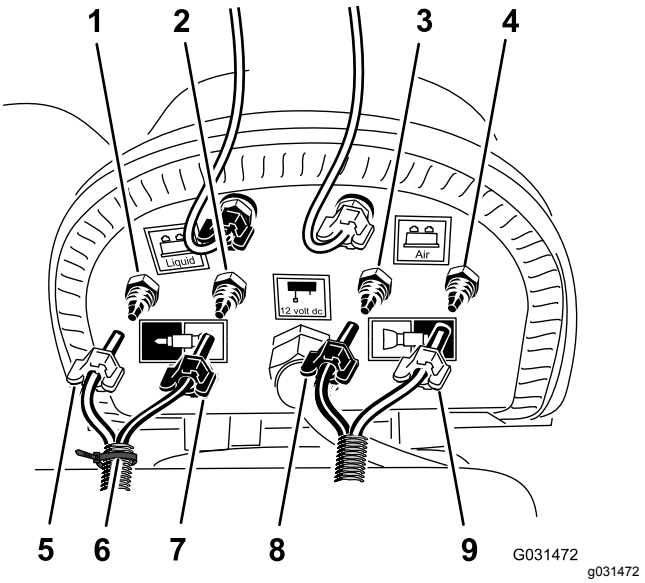

Figura 23

1. Acoplamiento de compresión – agua (sección de brazo derecha, tubo azul)
2. Acoplamiento de compresión – aire (sección de brazo derecha, tubo transparente)
3. Acoplamiento de compresión – agua (sección de brazo izquierda, tubo azul)
4. Acoplamiento de compresión – aire (sección de brazo izquierda, tubo transparente)
5. Tuerca de compresión – aire (sección de brazo derecha, tubo azul)
6. Brida
7. Tuerca de compresión – agua (sección de brazo derecha, tubo transparente)
8. Tuerca de compresión (sección de brazo izquierda, tubo azul)
9. Tuerca de compresión (sección de brazo izquierda, tubo transparente)

2. Afloje las tuercas de compresión de los 2 tubos azules y los 2 tubos transparentes de las boquillas de espuma en las secciones de brazo izquierda y derecha (Figura 23).
3. Retire los 4 tubos de los acoplamientos de compresión de las secciones de brazo (Figura 23).
4. En la sección de brazo exterior, utilice un trozo de cinta para marcar los tubos de líquido y aire izquierdos de la sección de brazo izquierda y los tubos de líquido y aire derechos de la sección de brazo derecha.
5. Mueva los tubos de las boquillas de espuma de las secciones de brazo izquierda y derecha hacia atrás, a través de la abrazadera en R situada cerca del punto de giro de la sección de brazo (Figura 24).

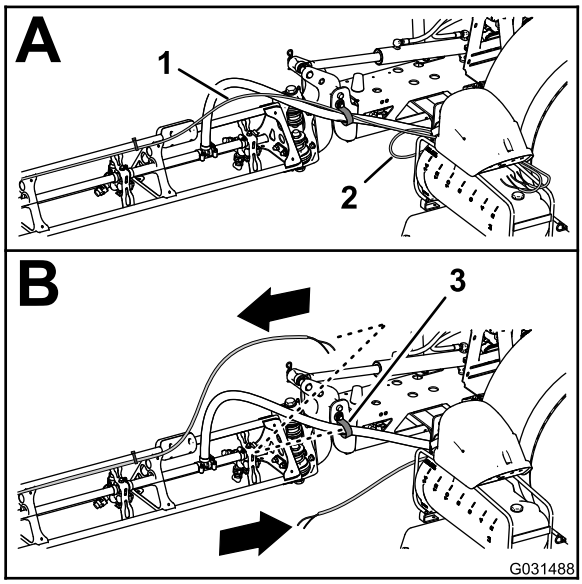

g031488

Figura 24

1. Tubo – boquilla del marcador de espuma (sección de brazo derecha)
2. Tubo – boquilla del marcador de espuma (sección de brazo izquierda)
3. Abrazadera en R

6. Si la máquina tiene instalado el **kit de extensión de brazo central**, sujete provisionalmente el extremo libre de los tubos de líquido y aire a la sección de brazo exterior y omita los procedimientos de Preparación de los conjuntos de tubos nuevos para las boquillas del marcador de espuma (página 18) y Instalación del conjunto de tubos nuevo (página 19).

Preparación de los conjuntos de tubos nuevos para las boquillas del marcador de espuma

Máquinas sin kit de extensión de brazo central

1. Retire las bridas que sujetan los tubos de líquido y aire del kit de marcador de espuma a la sección de brazo exterior (Figura 25).

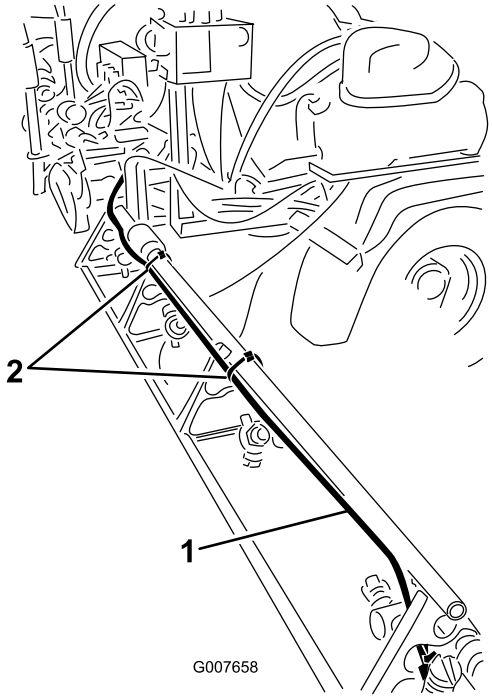

g007658

Figura 25

1. Tubos de líquido y aire (sección de brazo derecha ilustrada)
2. Bridas

2. En el marcador de espuma , afloje la tuerca de compresión que sujeta el tubo azul (agua) al acoplamiento de compresión azul de la boquilla del marcador de espuma (Figura 26).

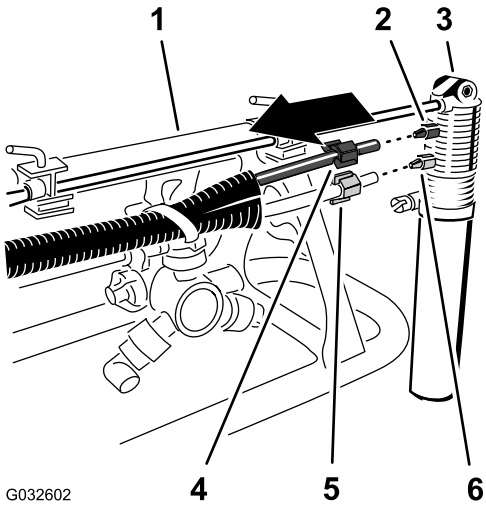

g032602

Figura 26

1. Sección de brazo exterior
2. Acoplamiento de compresión (azul)
3. Boquilla del marcador de espuma
4. Tuerca de compresión (azul – tubo de agua azul)
5. Tuerca de compresión (blanco – tubo de aire transparente)
6. Acoplamiento de compresión (blanco)

3. Afloje la tuerca de compresión que sujeta el tubo transparente (aire) al acoplamiento de compresión blanco de la boquilla del marcador de espuma (Figura 26).
4. Retire los tubos de líquido y aire de la máquina.
5. Retire las tuercas de compresión de los extremos de los tubos (Figura 26).

   Nota: Guarde las tuercas de compresión para su instalación en el paso 1 de Instalación del conjunto de tubos nuevo (página 19).
6. Alinee los tubos de líquido y aire antiguos (Figura 27) con el conjunto de tubos nuevo (Pieza Toro Nº 114–9553).

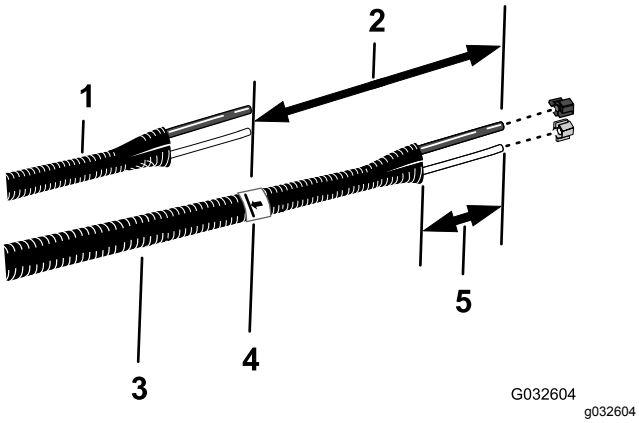

Figura 27

1. Tubos de líquido y aire antiguos
2. 26 cm
3. Conjunto de tubos nuevo (Pieza Toro Nº 114–9553)
4. Cinta y marca
5. 77 mm a 102 mm

7. Utilice un trozo de cinta para marcar la longitud de los tubos de líquido y aire antiguos en el conjunto de tubos nuevo.
8. En el conjunto de tubos nuevo, añada 26 cm a partir de la marca que hizo en el paso 7, marque el conjunto de tubos y corte y los tubos en la 2ª marca (la más larga) (Figura 27).
9. Si los tubos de líquido y aire antiguos están marcados con una brida, marque el conjunto de tubos nuevo con una brida; de lo contrario, vaya al paso 10.

   Nota: Ya no necesitará los tubos de líquido y aire antiguos.
10. Retire de 77 a 102 mm de la funda en cada extremo del conjunto de tubos (Figura 27).
11. Repita los pasos 1 a 10 con los tubos de líquido y aire en el otro lado de la máquina.

Instalación del conjunto de tubos nuevo

Máquinas sin kit de extensión de brazo central

1. Coloque la tuerca de compresión azul sobre los extremos del tubo azul, y coloque la tuerca de compresión blanca sobre el tubo transparente (Figura 28).

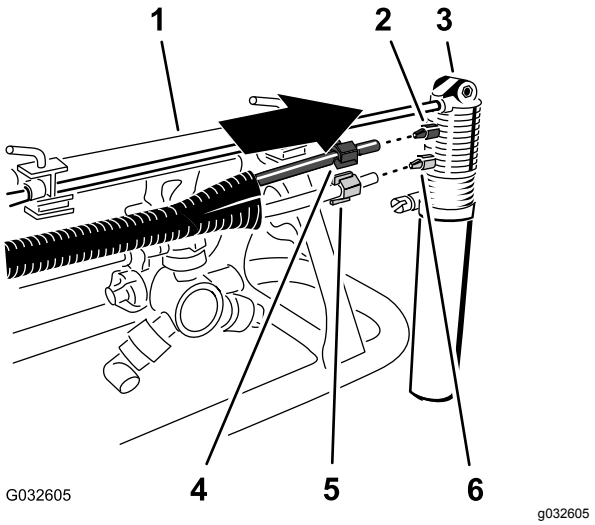

Figura 28

1. Sección de brazo exterior
2. Acoplamiento de compresión (azul)
3. Boquilla del marcador de espuma
4. Tuerca de compresión (azul – tubo de agua azul)
5. Tuerca de compresión (blanco – tubo de aire transparente)
6. Acoplamiento de compresión (blanco)

2. Alinee el extremo del tubo transparente con tuerca de compresión blanca al acoplamiento blanco de la boquilla del marcador de espuma, y apriete la tuerca de compresión a mano (Figura 28).
3. Alinee el extremo del tubo azul con tuerca de compresión azul con el acoplamiento azul de la boquilla del marcador de espuma, y apriete la tuerca de compresión a mano (Figura 28).
4. Dirija el conjunto de tubos por el lado trasero del tubo de sujeción superior de la sección de brazo exterior, tal y como se muestra en la Figura 29.

   Importante: **Si instala el conjunto de tubos en el lado incorrecto del tubo de sujeción superior, los tubos quedarán atrapados entre el soporte y la sección de brazo exterior cuando los brazos están en la posición de transporte.**

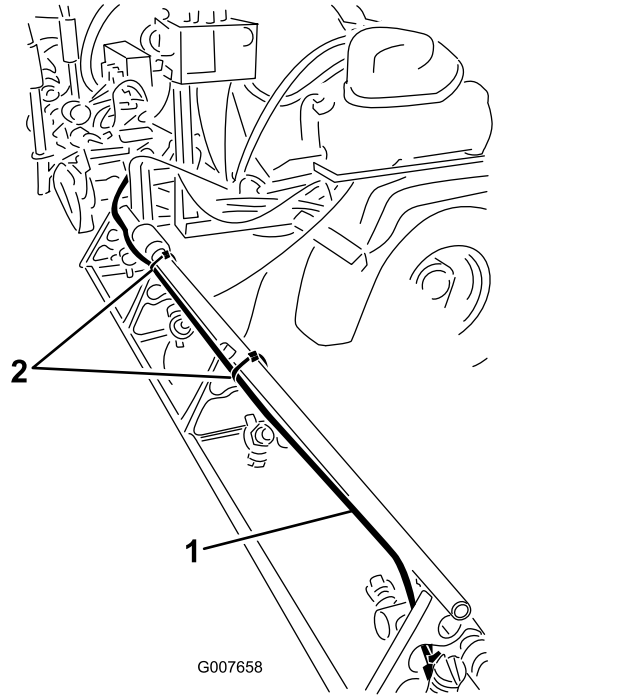

g007658

Figura 29

1. Conjunto de tubos (sección de brazo derecha ilustrada)
2. Bridas

5. Sujete el conjunto de tubos al orificio del soporte de la boquilla con una brida, según se muestra en Figura 30.

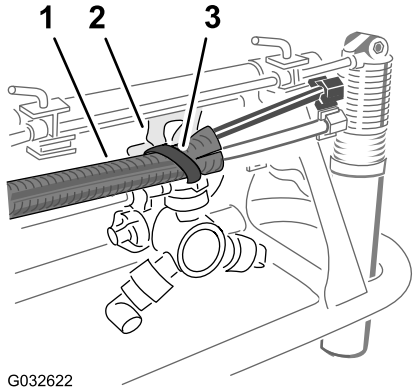

g032622

Figura 30

1. Conjunto del tubo
2. Soporte de la boquilla
3. Brida

6. Sujete el conjunto de tubos a la sección de brazo exterior con bridas, tal y como se muestra en la Figura 29.
7. Sujete provisionalmente el extremo libre del conjunto de tubos a la sección de brazo exterior.
8. Repita los pasos 1 a 6 con el conjunto de tubos del otro lado de la máquina.

7

Desconexión del kit opcional Ultra Sonic Boom

No se necesitan piezas

Desconexión del arnés de cables en el distribuidor del cilindro de elevación

Kit opcional Ultra Sonic Boom

1. Desconecte el conector de 2 pines del arnés de cables del brazo sónico del conector de 2 pines en el solenoide de activación del cilindro derecho del distribuidor del cilindro de elevación (Figura 31).

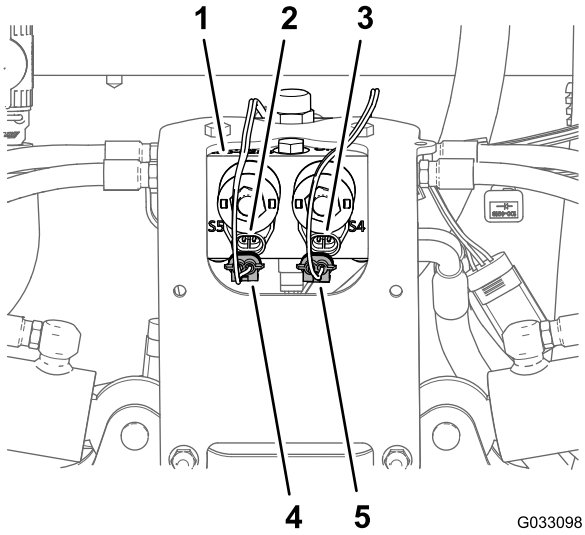

g033098

Figura 31

1. Distribuidor del cilindro de elevación
2. Conector de 2 pines (distribuidor del cilindro de elevación – activación del cilindro izquierdo)
3. Conector de 2 pines (distribuidor del cilindro de elevación – activación del cilindro derecho)
4. Conector hembra de 2 vías (arnés de cables de brazo sónico – activación de cilindro izquierdo)
5. Conector hembra de 2 vías (arnés de cables de brazo sónico – activación de cilindro derecho)

2. Desconecte el conector de 2 pines del arnés de cables del brazo sónico del conector de 2 pines en el solenoide de activación del cilindro izquierdo del distribuidor del cilindro de elevación (Figura 31).

3. Desconecte los conectores hembra de 2 vías del arnés de cables para el kit de acabado del brazo sónico (Figura 32) de los conectores de 2 pines de los solenoides del distribuidor del cilindro de elevación del siguiente modo:

   Importante: **No retire el arnés de cables del brazo sónico de la máquina.**

   - Sección de brazo izquierda arriba
   - Sección de brazo derecha arriba
   - Sección de brazo izquierda abajo
   - Sección de brazo derecha abajo

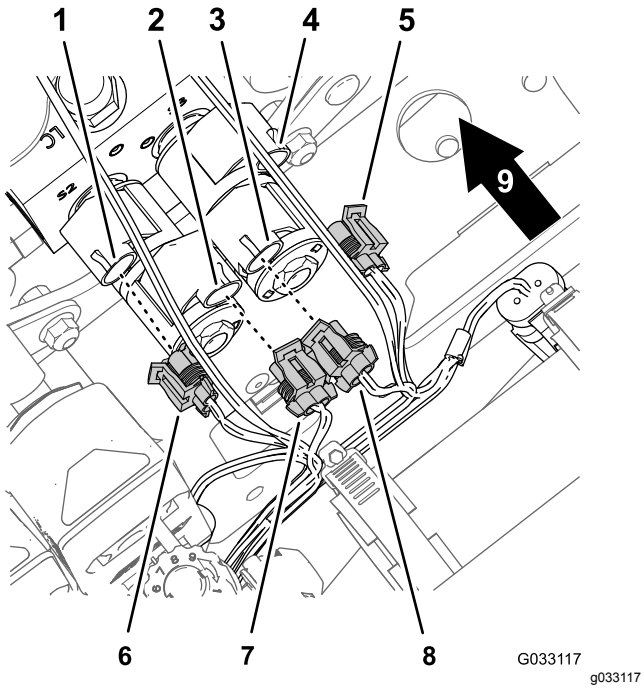

Figura 32

1. Conector de 2 pines (distribuidor del cilindro de elevación – sección de brazo izquierda abajo)
2. Conector de 2 pines (distribuidor del cilindro de elevación – sección de brazo izquierda arriba)
3. Conector de 2 pines (distribuidor del cilindro de elevación – sección de brazo derecha arriba)
4. Conector de 2 pines (distribuidor del cilindro de elevación – sección de brazo derecha abajo)
5. Conector hembra de 2 vías (arnés de cables para el kit de acabado del brazo sónico – sección de brazo derecha abajo)
6. Conector hembra de 2 vías (arnés de cables para el kit de acabado del brazo sónico – sección de brazo izquierda abajo)
7. Conector hembra de 2 vías (arnés de cables para el kit de acabado del brazo sónico – sección de brazo izquierda arriba)
8. Conector hembra de 2 vías (arnés de cables para el kit de acabado del brazo sónico – sección de brazo derecha arriba)
9. Parte trasera de la máquina

Desconexión del cable del sensor ultrasónico del arnés de cables

1. Desconecte el conector hembra de 3 vías del arnés de cables del brazo sónico del conector de 3 pines del cable para el sensor ultrasónico derecho (Figura 33)..

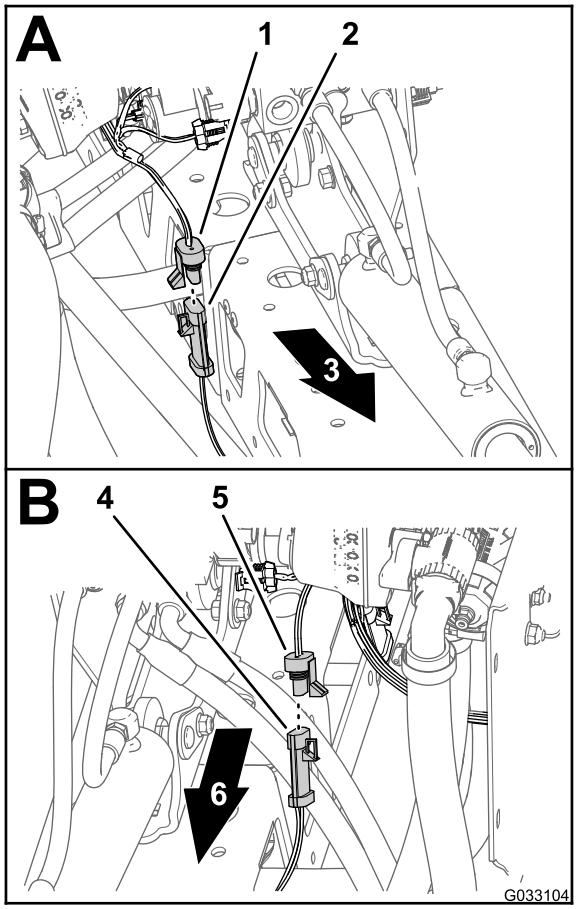

Figura 33

1. Conector hembra de 3 vías (arnés de cables de brazo sónico – sensor derecho)
2. Conector de 3 pines (cable – sensor ultrasónico derecho)
3. Lado derecho de la máquina
4. Conector de 3 pines (cable – sensor ultrasónico izquierdo)
5. Conector hembra de 3 vías (arnés de cables de brazo sónico – sensor izquierdo)
6. Lado izquierdo de la máquina

2. Desconecte el conector hembra de 3 vías del arnés de cables del brazo sónico del conector de 3 pines del cable para el sensor ultrasónico izquierdo (Figura 33)..
3. Agrupe los cables de los sensores ultrasónicos en la secciones de brazo izquierda y derecha.

   Nota: No retire el arnés de cables del brazo sónico de la máquina.

8

Desconexión del kit opcional de premezcla de productos químicos

No se necesitan piezas

Procedimiento

1. Retire la horquilla de retención que sujeta el acoplamiento dentado recto de la manguera de alivio de presión a la válvula de alivio de presión del sistema del fumigador (Figura 34).

   Nota: Guarde las horquillas de retención para su instalación en el paso 2 de Instalación del conjunto de manguera de alivio de presión (página 106).

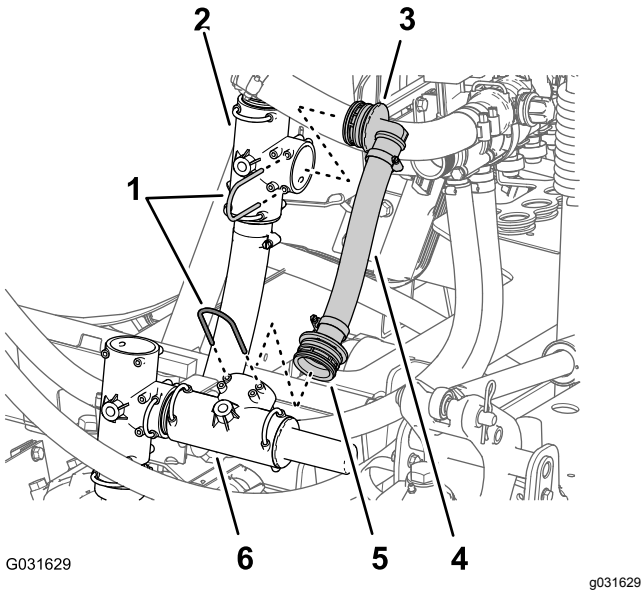

Figura 34

1. Horquillas de retención
2. Acoplamiento en T (circuito de suministro – bomba del fumigador)
3. Acoplamiento dentado de 90°
4. Manguera de alivio de presión
5. Acoplamiento dentado recto
6. Válvula de alivio de presión

2. Retire la horquilla de retención que sujeta el acoplamiento dentado de 90° de la manguera de alivio de presión al acoplamiento en T del circuito de suministro de la bomba del fumigador (Figura 34).

   Nota: Guarde la horquilla de retención para su instalación en el paso 4 de Instalación del conjunto de manguera de alivio de presión (página 106); ya no necesitará el acoplamiento de 90°, la manguera de alivio de presión y el acoplamiento con brida recto que ha retirado de la máquina.

3. Retire la manguera de alivio de presión y los acoplamientos de la máquina (Figura 34).

   Nota: Ya no necesitará la manguera y los acoplamientos que ha retirado de la máquina.

4. Retire la horquilla de retención que sujeta el acoplamiento dentado recto de la manguera de desvío al acoplamiento en T en la bomba del fumigador (Figura 35).

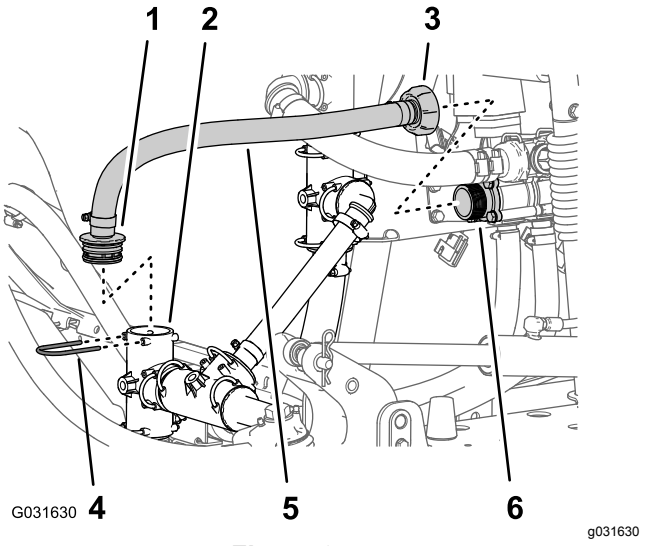

Figura 35

1. Acoplamiento dentado recto
2. Acoplamiento en T (bomba del fumigador)
3. Tuerca de adaptador
4. Horquilla de retención
5. Manguera de desvío
6. Acoplamiento de adaptador (válvula de desvío)

5. Afloje la tuerca de adaptador en el extremo interior de la manguera de desvío desde el acoplamiento de adaptador de la válvula de desvío (Figura 35).

6. Retire la manguera de la máquina (Figura 35).

   Nota: Guarde la horquilla de retención para su instalación en Conexión de la manguera de suministro del eyector (página 107); ya no necesitará la manguera ni el acoplamiento que ha retirado de la máquina.

7. Retire la abrazadera que sujeta la manguera de suministro del eyector al acoplamiento dentado de la válvula de control del eyector (Figura 36).

Nota: Guarde la abrazadera para la instalación de la manguera de suministro del eyector en el paso 2 de Conexión de la manguera de suministro del eyector (página 107).

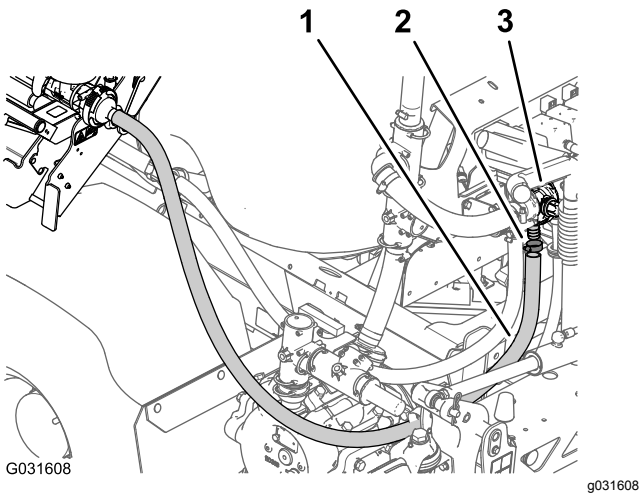

Figura 36

1. Manguera (suministro del eyector)
2. Abrazadera
3. Válvula de control del eyector

8. Retire la manguera de la válvula de control del eyector (Figura 36).

   Nota: No retire la manguera de suministro del eyector del conector de entrada en el eyector.

9

Desconexión del kit opcional de cumplimiento UE

No se necesitan piezas

Procedimiento

1. Vacíe el depósito de enjuague; consulte 5A y 5B en Preparación del depósito de fumigación y del depósito de enjuague opcional (página 7).
2. Desconecte los flejes del depósito de enjuague 2; consulte el paso 5C en Preparación del depósito de fumigación y del depósito de enjuague opcional (página 7).
3. Retire los 2 pernos con arandela prensada (5/16" x ⅝") que sujetan la válvula de bola al soporte de montaje de la válvula de bola (Figura 37).

Nota: Guarde los pernos para su instalación en el paso 5 de Instalación de la válvula de bola y el soporte de montaje (página 108).

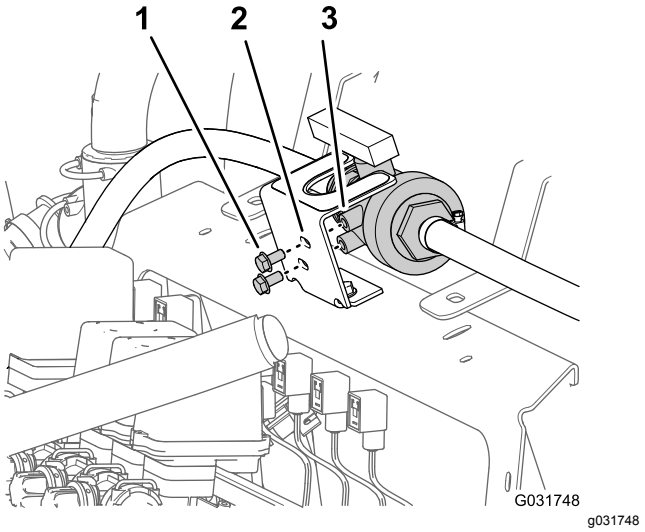

Figura 37

1. Perno con arandela prensada (5/16" x ⅝")
2. Soporte de montaje (válvula de bola)
3. Saliente roscado (válvula de bola)

4. Retire los 2 pernos con arandela prensada (5/16" x ¾") y las 2 contratuercas con arandela prensada (⅜") que sujetan el soporte de montaje de la válvula de bola al bastidor del distribuidor y separe el soporte del bastidor (Figura 38).

   Nota: Guarde los pernos y las arandelas para su instalación en el paso 2 de Instalación de la válvula de bola y el soporte de montaje (página 108).

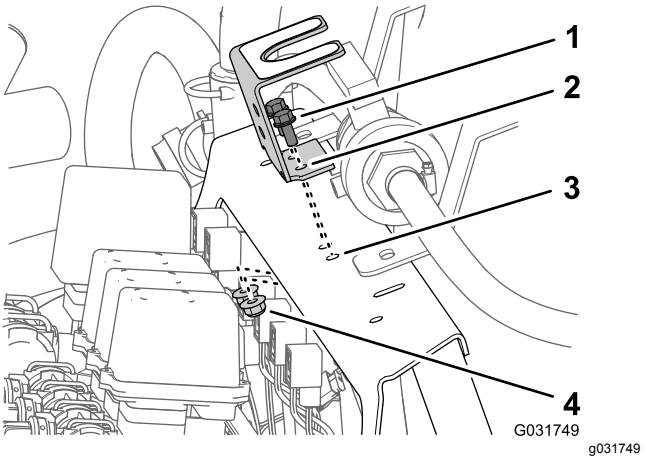

Figura 38

1. Pernos con arandela prensada (5/16" x ¾")
2. Soporte de montaje (válvula de bola)
3. Soporte del distribuidor
4. Contratuerca con arandela prensada (5/16")

10

Retirada de la cubierta de la sección central (11 boquillas) del kit opcional de brazo cubierto

No se necesitan piezas

Procedimiento

1. Sujetando la cubierta de la sección central (11 boquillas), retire los 4 pernos con arandela prensada (5/16" x 1¼") y las 2 pletinas de sujeción que fijan la cubierta al soporte de la cubierta (Figura 39).

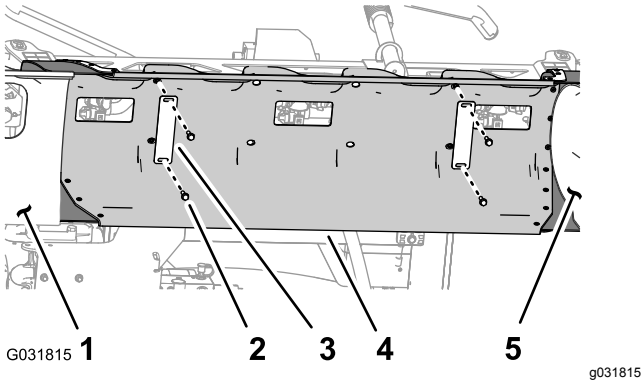

Figura 39

1. Cubierta de la sección de brazo (izquierda)
2. Perno con arandela prensada (5/16" x 1¼")
3. Pletina de sujeción
4. Cubierta de la sección central
5. Cubierta de la sección de brazo (derecha)

2. Retire la cubierta de la sección central de la máquina (Figura 40).

   Nota: Guarde la cubierta para su montaje en 38 Montaje del kit opcional de brazo cubierto (página 109); guarde las pletinas de sujeción y los pernos con arandela prensada para su instalación en los pasos 2 y 1 de Instalación de la cubierta de la sección central (página 112).

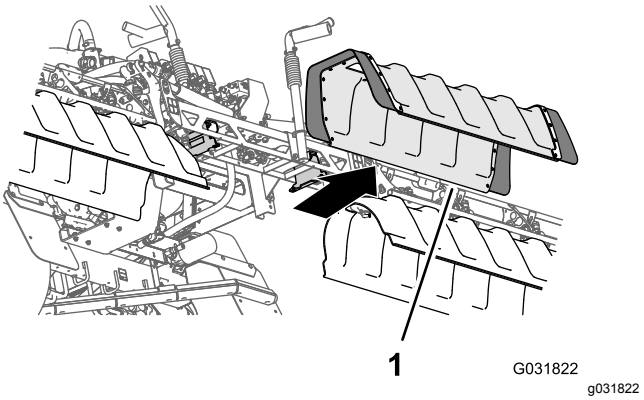

Figura 40

1. Cubierta de la sección central

3. Retire las 2 contratuercas con arandela prensada (⅜") que sujetan el soporte de sujeción de la cubierta izquierda al soporte de sujeción izquierdo de la sección de brazo central y retire el soporte de sujeción de la cubierta (Figura 41).

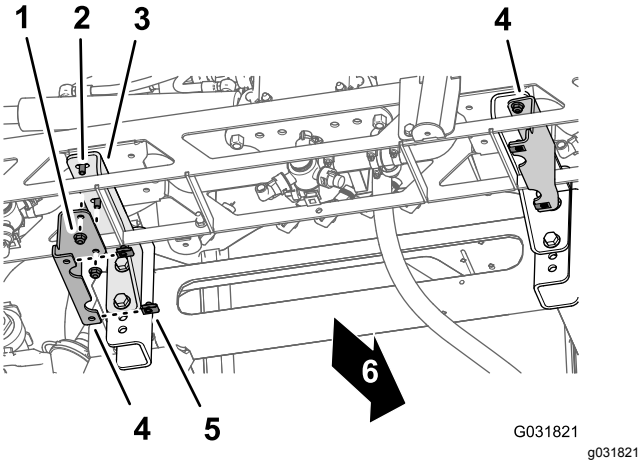

Figura 41

1. Contratuerca con arandela prensada (⅜")
2. Perno con arandela prensada (⅜" x 1")
3. Soporte de sujeción izquierdo
4. Soporte de sujeción de la cubierta
5. Tuerca rápida
6. Parte delantera de la máquina

4. Enrosque las 2 contratuercas con arandela prensada (⅜") en los pernos con arandela prensada (⅜" x 1") del soporte de sujeción izquierdo de la sección de brazo central (Figura 41) y apriete el perno y la tuerca a entre 37 y 45 N·m.
5. Repita los pasos 3 y 4 para el soporte de sujeción de la cubierta y el soporte de sujeción de la sección de brazo central a la derecha de la sección de brazo central (Figura 41).

6. Retire las tuercas rápidas de los soportes de sujeción izquierdo y derecho de la cubierta (Figura 41).

   Nota: Guarde las tuercas rápidas para su instalación en el paso 1 de Instalación del soporte de la cubierta de la sección central (página 111); ya no necesitará los 2 soportes de sujeción de la cubierta.

11

Desconexión del tubo del sensor de presión del indicador del salpicadero (para máquinas sin kit opcional de carrete de manguera)

No se necesitan piezas

Procedimiento

Nota: Si la máquina está equipada con un kit opcional de pistola de fumigación manual, un kit opcional de carrete de manguera eléctrico o un kit opcional de carrete de manguera giratorio, consulte 4 Desconexión del kit opcional de lanza de fumigación manual o del kit de carrete de manguera eléctrico (página 12) o 5 Desconexión del kit opcional de carrete de manguera giratorio (página 15).

1. Presione el anillo del acoplamiento del tubo en el orificio de presión a la derecha de la válvula de sección de brazo derecha (Figura 42).

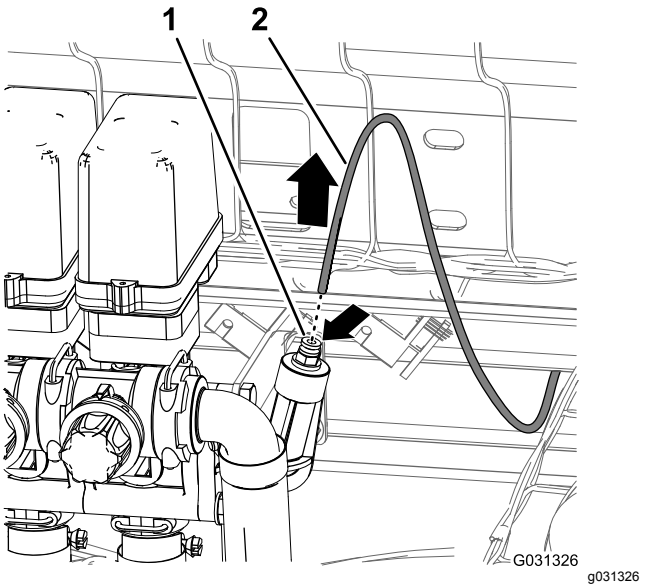

Figura 42

1. Anillo de bloqueo (acoplamiento del tubo)
2. Tubo del sensor de presión (indicador de presión del salpicadero)

2. Tire del tubo del sensor de presión del indicador del salpicadero para sacarlo del acoplamiento del tubo (Figura 42).

12

Retirada del kit opcional de protector de bajos

No se necesitan piezas

Procedimiento

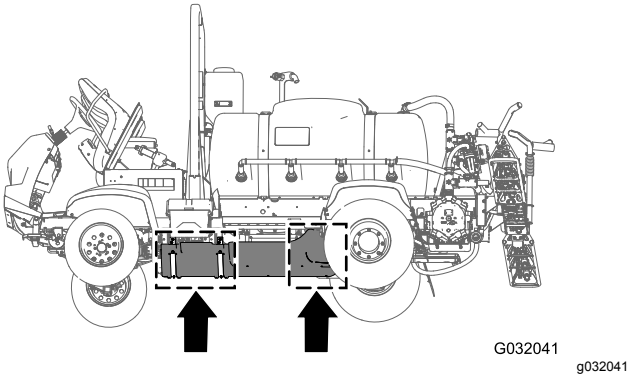

Figura 43

1. Retire los 7 pernos con arandela prensada (5/16" x ⅞") y las 7 arandelas (5/16") que sujetan la parte trasera del protector de bajos al chasis de la máquina (Figura 44).

Nota: Guarde los pernos con arandela prensada y las arandelas para su instalación en el paso 5 de 33 Instalación del kit opcional de protector de bajos (página 86).

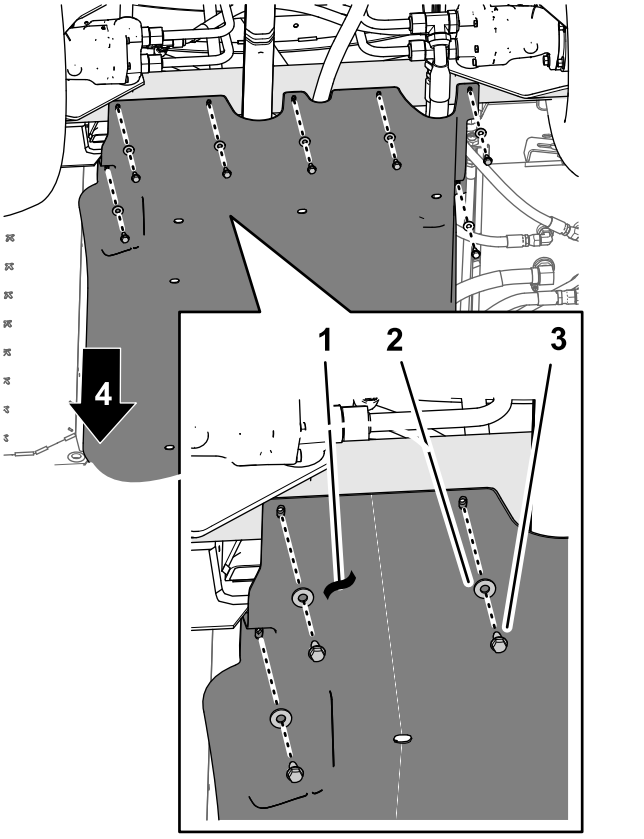

Figura 44

1. Protector de bajos
2. Arandelas (5/16")
3. Pernos con arandela prensada (5/16" x ⅞")
4. Parte delantera de la máquina

2. Retire los 4 pernos con arandela prensada (5/16") de los pernos y del perno de cuello cuadrado que sujetan las bandas de sujeción del protector de bajos a los soportes de montaje del motor de la máquina (Figura 45).

   Nota: No retire los pernos de la máquina. Guarde las tuercas con arandela prensada para su instalación en el paso 3 de 33 Instalación del kit opcional de protector de bajos (página 86).

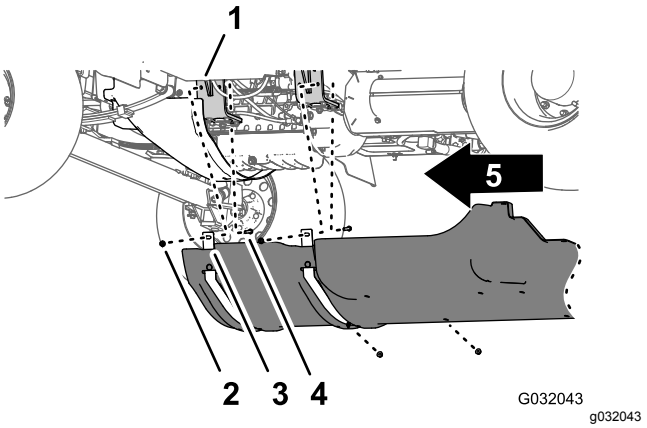

Figura 45

1. Soporte del motor
2. Perno – ilustrado para mayor claridad; no retirar
3. Bandas de sujeción (protector de bajos)
4. Contratuercas con arandela prensada (5/16")
5. Parte delantera de la máquina

3. Levante las bandas de sujeción por encima de los pernos que sujetan el protector de bajos a los soportes de montaje del motor.
4. Retire el protector de bajos de la máquina (Figura 44 y Figura 45).

13

Retirada del arnés de cables trasero de la máquina

Piezas necesarias en este paso:

1	Arnés de cables trasero

Desconexión de los arneses de cables delantero y trasero

Nota: Utilice una grúa para sujetar la máquina mientras desconecta los arneses de cables delantero y trasero.

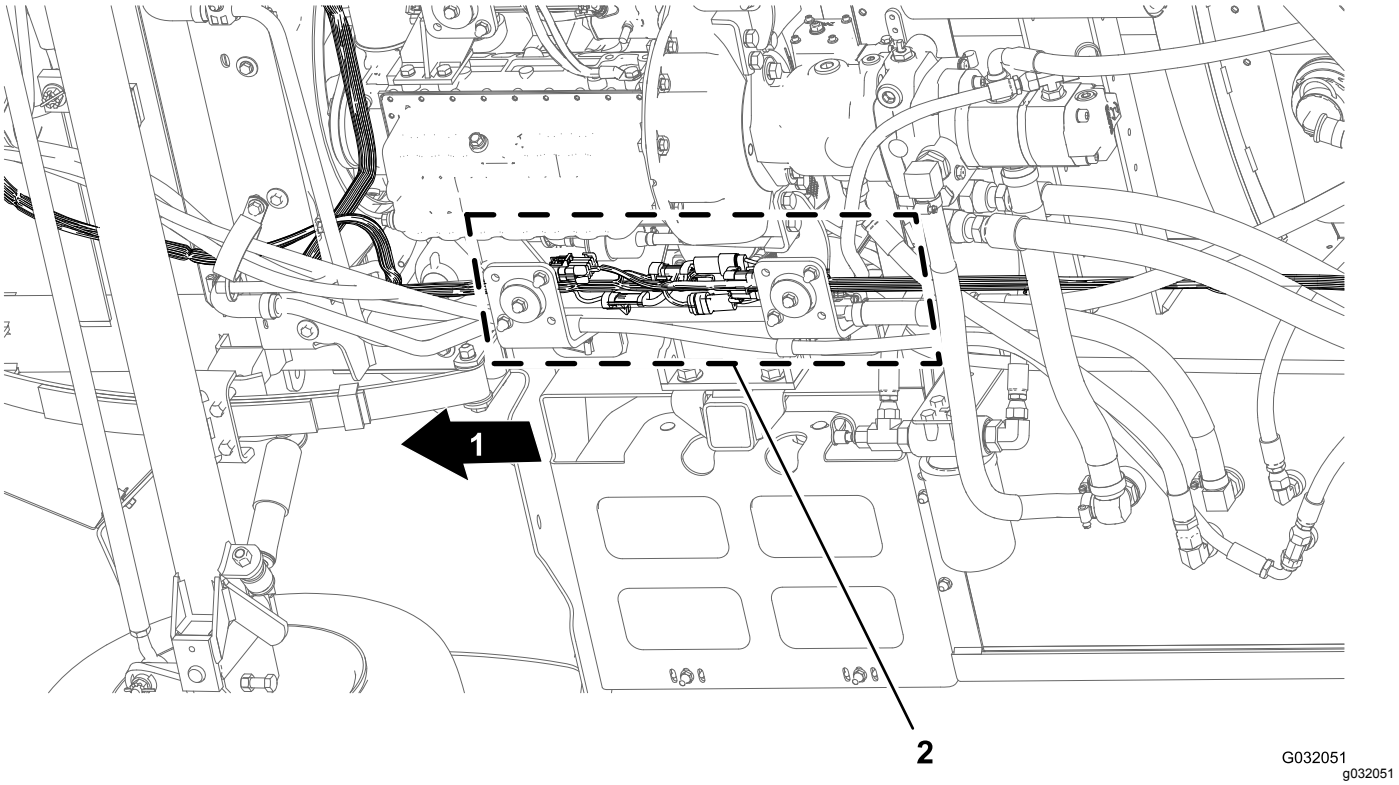

Figura 46

1. Parte delantera de la máquina
2. Conectores de interfaz (arneses de cables delantero y trasero)

1. Desde debajo de la máquina, en el larguero derecho del bastidor, localice los conectores eléctricos de los arneses de cables delantero y trasero de la máquina (Figura 46).
2. Desconecte los 5 pares de conectores que unen los arneses de cables delantero y trasero, según se muestra en la Figura 47 hasta la Figura 51.

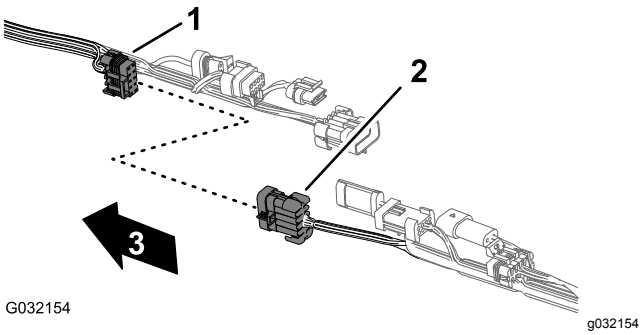

Figura 47

1. Conector hembra de 10 vías – interconexión de arneses de fumigación (arnés delantero)
2. Conector de 10 pines – interconexión de arneses de fumigación (arnés trasero)
3. Parte delantera de la máquina (arnés delantero)

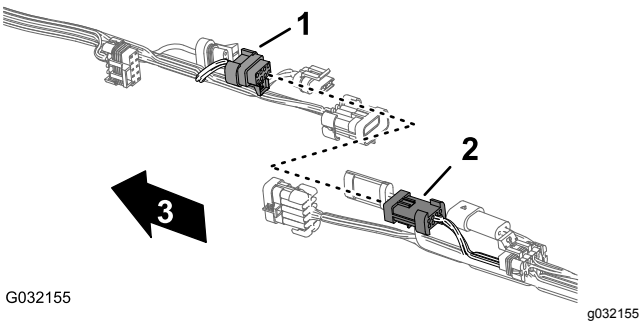

Figura 48

1. Conector hembra de 8 vías – interconexión de arneses de fumigación (arnés delantero)
2. Conector de 8 pines – interconexión de arneses de fumigación (arnés trasero)
3. Parte delantera de la máquina (arnés delantero)

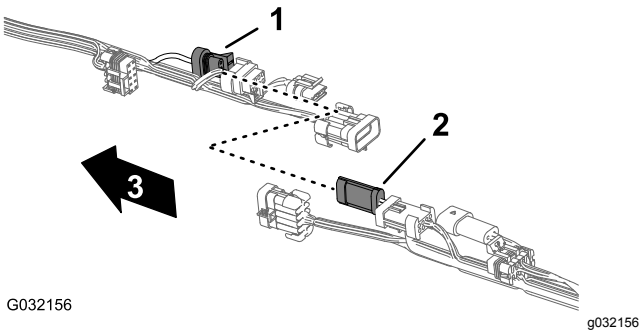

Figura 49

1. Conector hembra de 3 vías – caudalímetro (arnés delantero)
2. Conector de 3 pines – caudalímetro (arnés trasero)
3. Parte delantera de la máquina (arnés delantero)

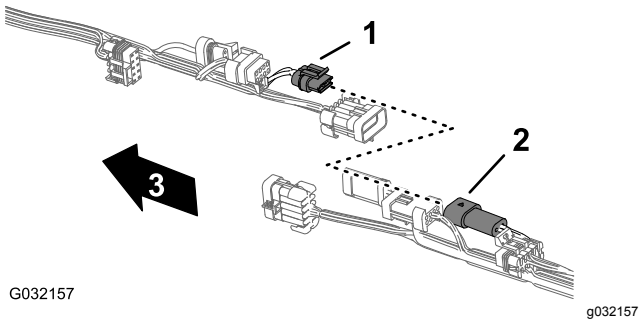

Figura 50

1. Conector hembra de 2 vías – bomba de enjuague (arnés delantero)
2. Conector de 2 pines – bomba de enjuague (arnés trasero)
3. Parte delantera de la máquina (arnés delantero)

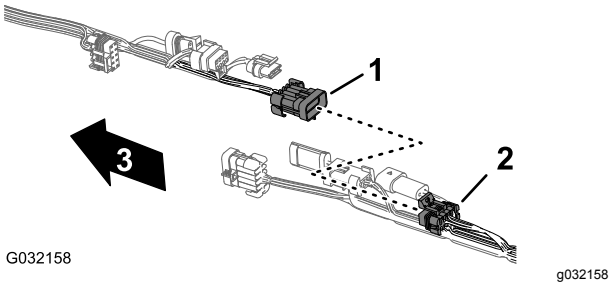

Figura 51

1. Conector de 10 pines – interconexión de arneses de fumigación (arnés delantero)
2. Conector hembra de 10 vías – interconexión de arneses de fumigación (arnés trasero)
3. Parte delantera de la máquina (arnés delantero)

3. Retire las 3 fijaciones a presión que sujetan el arnés de cables trasero a los orificios del larguero derecho del bastidor de la máquina (Figura 52).

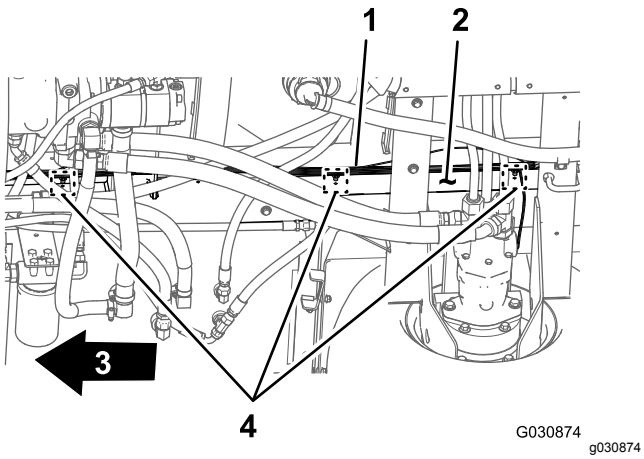

Figura 52

1. Arnés de cables trasero
2. Larguero derecho del bastidor
3. Parte delantera de la máquina
4. Grapas

4. Retire el tubo del sensor de presión del indicador del salpicadero del arnés de cables trasero de la máquina (Figura 53).

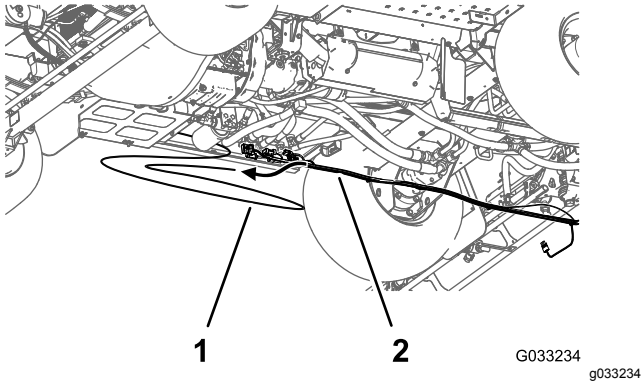

Figura 53

1. Tubo del sensor de presión (indicador del salpicadero)
2. Arnés de cables trasero

Desconexión de los conectores de los componentes

1. En la parte trasera de la máquina (entre el larguero derecho del bastidor y el guardabarros derecho), desconecte el conector de 3 pines del arnés del sensor de velocidad del motor de tracción hidráulica derecha del conector hembra de 3 vías del arnés principal trasero (Figura 54).

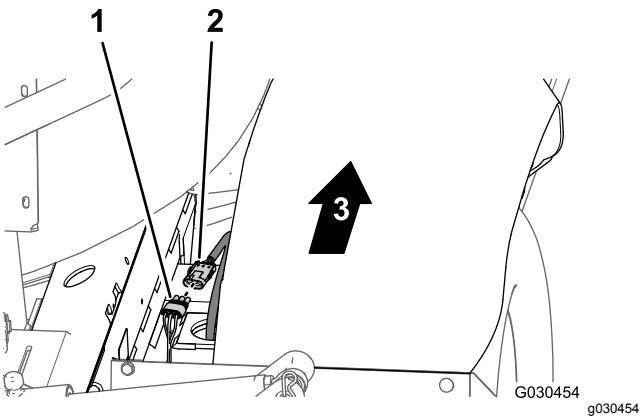

Figura 54

1. Conector hembra de 3 vías (arnés principal trasero)
2. Conector de 3 pines (arnés de motor hidráulico)
3. Parte delantera de la máquina

2. En la parte trasera del soporte del distribuidor, desconecte el conector hembra de 3 vías de la válvula de agitación y los conectores hembra de 3 vías de las 3 válvulas de sección de los brazos (Figura 55).

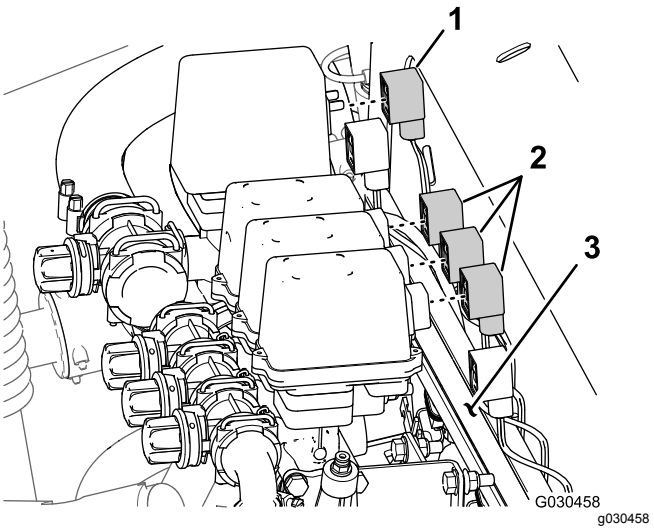

Figura 55

1. Conector hembra de 3 vías (válvula de agitación)
2. Conectores hembra de 3 vías (válvulas de sección de los brazos)
3. Soporte del distribuidor

3. Retire la grapa que sujeta el arnés de cables trasero a los orificios del lado delantero del soporte del distribuidor (Figura 56).

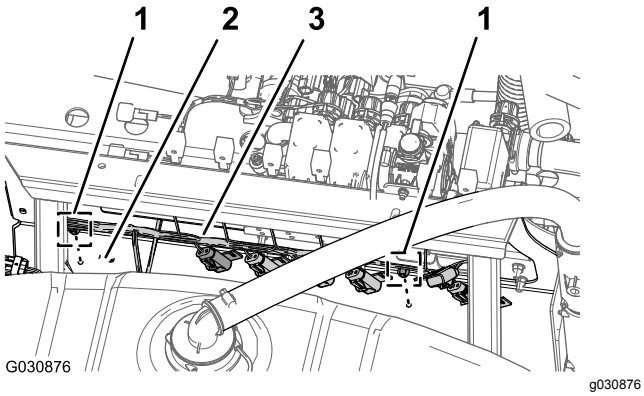

Figura 56

1. Grapa
2. Soporte del distribuidor (lado delantero)
3. Arnés de cables trasero

4. En la parte trasera de la máquina, desconecte los siguientes conectores hembra de 2 vías (Figura 57) del distribuidor de los cilindros de elevación, según se indica a continuación:

   Nota: Para máquinas con kit Ultra Sonic Boom; consulte Desconexión del arnés de cables en el distribuidor del cilindro de elevación (página 20).

   - Solenoide de elevación derecho
   - Solenoide de elevación izquierdo
   - Solenoide de activación
   - Solenoide de bajada derecho
   - Solenoide de bajada izquierdo

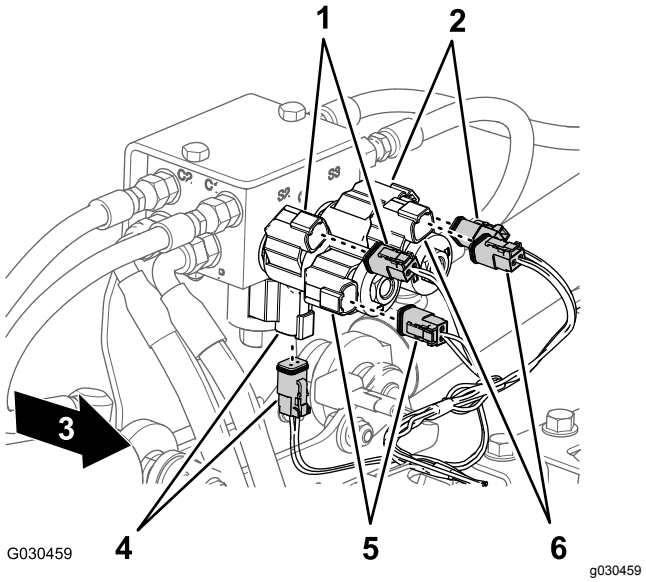

Figura 57

1. Solenoide de elevación derecho y conector del arnés principal
2. Solenoide de elevación izquierdo y conector del arnés principal
3. Parte delantera de la máquina
4. Activar (solenoide y conector del arnés principal)
5. Solenoide de bajada derecho y conector del arnés principal
6. Solenoide de bajada izquierdo y conector del arnés principal

5. En la parte trasera de la máquina, por dentro de la bomba de fumigación, desconecte el conector hembra de 2 vías del arnés principal trasero del conector de 2 pines del relé de la bomba (Figura 58).

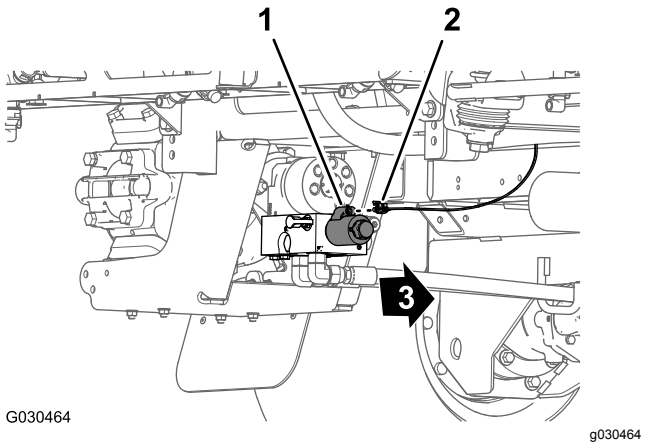

Figura 58

1. Conector de 2 pines (relé de la bomba)
2. Conector hembra de 2 vías (arnés principal trasero)
3. Parte delantera de la máquina

6. Retire la grapa que sujeta el arnés de cables trasero (Figura 59) a los orificios del tubo

transversal trasero (detrás de los motores de tracción hidráulica).

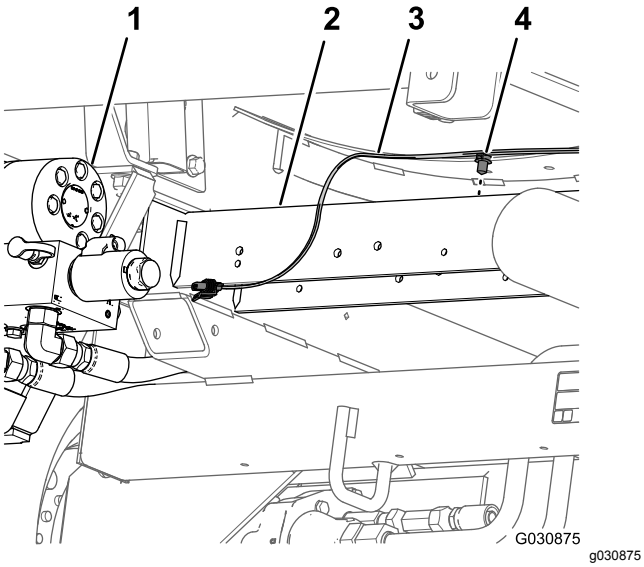

Figura 59

1. Bomba de fumigación
2. Tubo transversal trasero
3. Arnés de cables trasero
4. Grapa

7. Retire el arnés de cables trasero de la máquina.

   Nota: Ya no necesitará el arnés principal trasero que retiró de la máquina.

14

Retirada del interruptor de control de caudal

Piezas necesarias en este paso:

1	Brida
1	Tapón del interruptor

Procedimiento

1. Desde debajo del salpicadero de la máquina, apriete las pestañas de bloqueo del interruptor de control de caudal, y saque el interruptor de control de caudal del salpicadero (Figura 60).

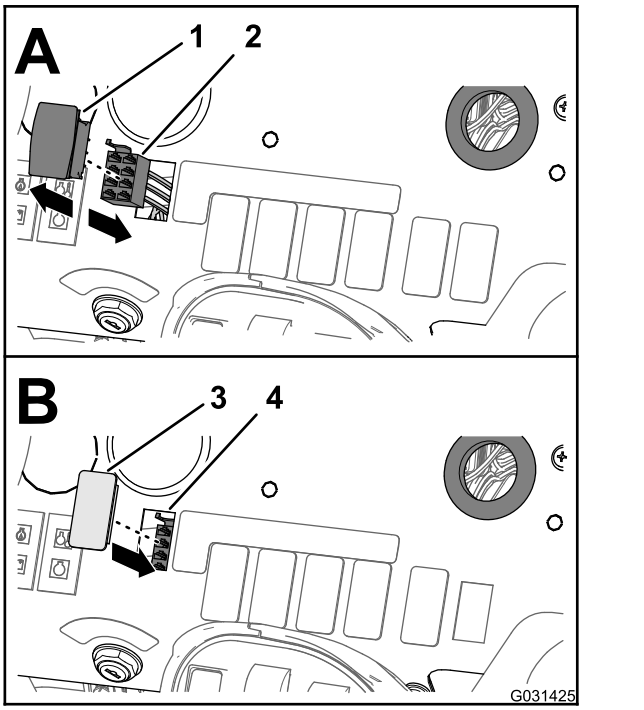

Figura 60

1. Interruptor de control de caudal
2. Conector hembra de 8 vías (arnés delantero)
3. Tapón del interruptor
4. Hueco (salpicadero)

2. Desconecte el conector hembra de 8 vías del arnés delantero de la máquina (etiquetado RATE SWITCH (interruptor de caudal) del conector de 8 pines del interruptor (Figura 60).

   Nota: Ya no necesitará el interruptor de caudal que retiró de la máquina.

3. Enrute la sección del arnés delantero del interruptor de caudal por el hueco del salpicadero, y sujete la sección de cables al arnés delantero con una brida.
4. Alinee el tapón del interruptor con el orificio del salpicadero de donde retiró el interruptor de caudal (Figura 60).
5. Inserte el tapón del interruptor en el salpicadero hasta que el tapón encaje firmemente en el panel (Figura 60).

15

Retirada de las válvulas de sección de los brazos y de la válvula de agitación

No se necesitan piezas

Retirada de las válvulas de sección de los brazos y de las mangueras

1. En el lado delantero de la sección de brazos del fumigador, retire la abrazadera en R, el perno de cuello largo (5/16"), la arandela (5/16") y la contratuerca con arandela prensada (5/16") que sujetan la manguera de los brazos al bastidor de la sección central (Figura 61).

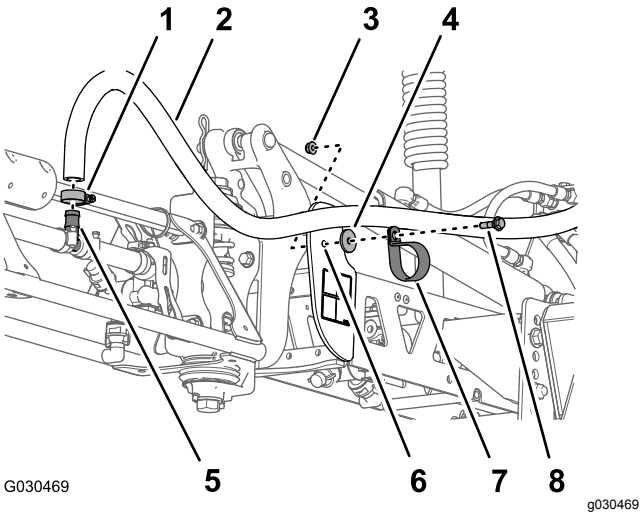

Figura 61

1. Abrazadera	5. Acoplamiento en T dentado
2. Manguera de brazo	6. Bastidor de la sección central
3. Contratuerca con arandela prensada (5/16")	7. Abrazadera en R
4. Arandela (5/16")	8. Perno de cuello largo (5/16)

2. Retire la abrazadera de la manguera y la manguera de los brazos del acoplamiento en T dentado (Figura 61).
3. Repita los pasos 1 a 2 con la abrazadera y la manguera de la sección de los brazos del fumigador en el otro lado de la máquina.
4. Junto a la boquilla del fumigador central, retire la abrazadera de la manguera del acoplamiento en T dentado (Figura 62).

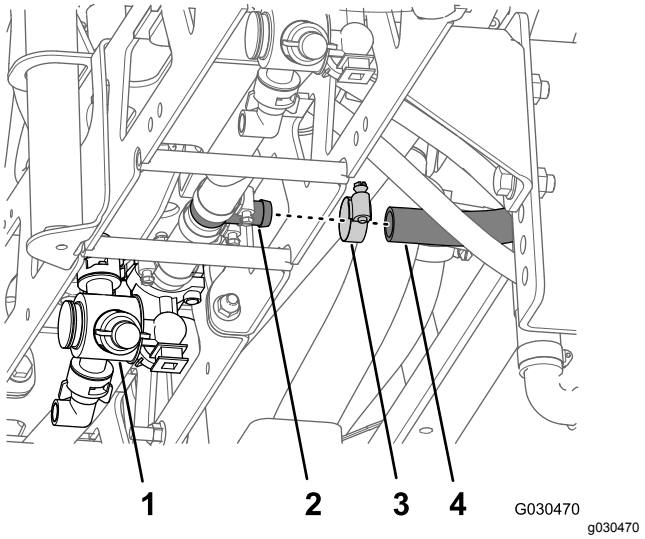

Figura 62

1. Boquilla de fumigador central	3. Abrazadera
2. Acoplamiento en T dentado	4. Manguera de brazo

5. Retire los 4 pernos con arandela prensada (5/16" x 1") y las 4 contratuercas con arandela prensada (5/16") que sujetan los soportes de montaje en cada extremo de las 3 válvulas de sección de los brazos al bastidor del distribuidor (Figura 63).

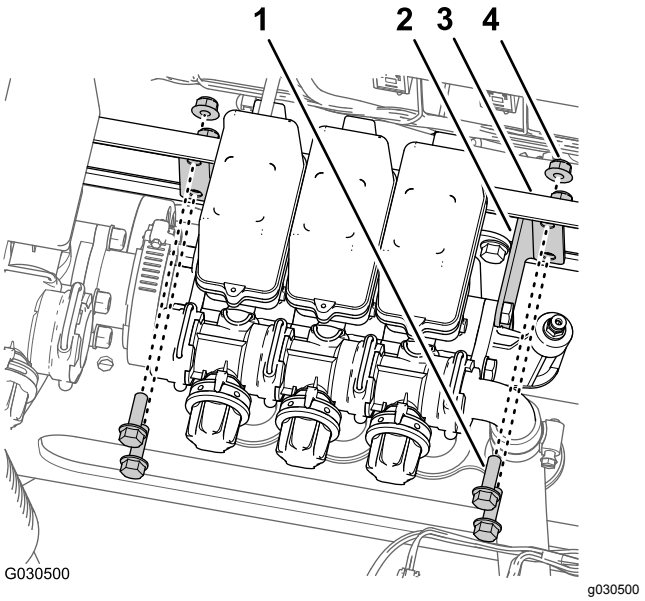

Figura 63

1. Perno con arandela prensada (5/16" x 1")	3. Soporte del distribuidor
2. Soporte	4. Contratuerca con arandela prensada (5/16")

6. Retire la abrazadera que sujeta la manguera (diámetro interno de 1") al acoplamiento de codo dentado y retire la manguera del acoplamiento (Figura 64).

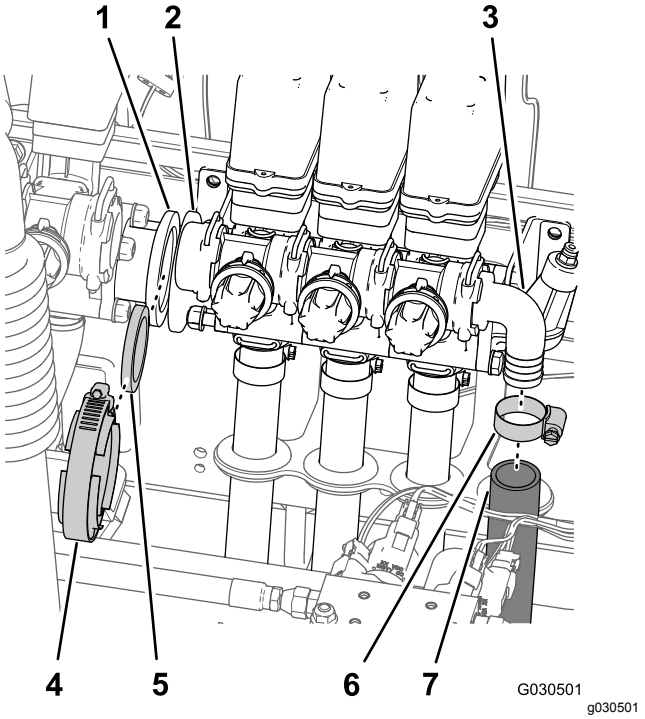

Figura 64

1. Adaptador de brida (válvula de agitación)
2. Adaptador de brida (válvula de sección de brazo)
3. Acoplamiento de codo dentado
4. Abrazadera para brida
5. Junta
6. Abrazadera
7. Manguera (diámetro interno de 1")

7. Retire la abrazadera para bridas y la junta que sujetan el adaptador de brida en la válvula de agitación y el adaptador de brida en la válvula de sección del brazo izquierdo (Figura 64).
8. Con la manguera de 3 brazos conectada a las 3 válvulas de sección de brazos, eleve con cuidado las válvulas del conducto de mangueras y retire las válvulas y las mangueras de la máquina (Figura 65).

   Nota: Si fuera necesario, lubrique las mangueras con aceite mineral a medida que tire de las mangueras a través de los anillos de goma del conducto.

   Nota: Ya no necesitará las abrazaderas, los pernos, las contratuercas, las válvulas de espaciado y las mangueras que ha retirado de la máquina.

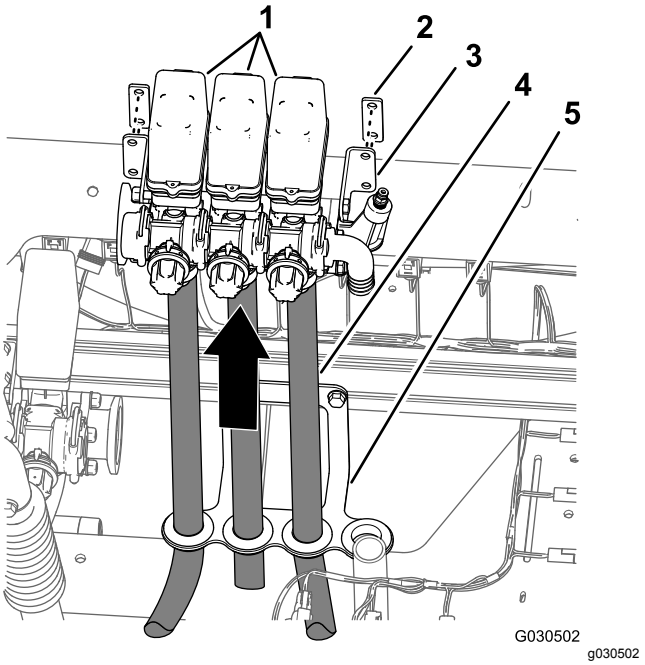

Figura 65

1. Válvulas de sección de los brazos
2. Espaciador
3. Soporte
4. Manguera de brazo
5. Conducto de mangueras

Retirada de la válvula de agitación, de la válvula de bola y de las mangueras

⚠ PELIGRO

Las sustancias químicas residuales en las mangueras y en los componentes del fumigador pueden dañar los ojos y la piel.

- **Lleve gafas de seguridad o de protección y guantes resistentes a sustancias químicas al desmontar el sistema del fumigador.**
- **Desconecte con cuidado las mangueras y los componentes cuando la máquina esté elevada con un equipo de izado o si se encuentra debajo de la máquina.**

1. Asegúrese de que sistema del fumigador se drena a través de la válvula de drenaje.
2. A la izquierda del depósito del fumigador (junto al guardabarros trasero), retire la abrazadera y la manguera (diámetro interno de 1") en el acoplamiento en T dentado de la boquilla de agitación situada en el punto más trasero (Figura 66).

   Nota: Guarde la abrazadera de la manguera para su instalación en el paso 2 de Instalación

de la manguera de suministro de las boquillas del agitador (página 49).

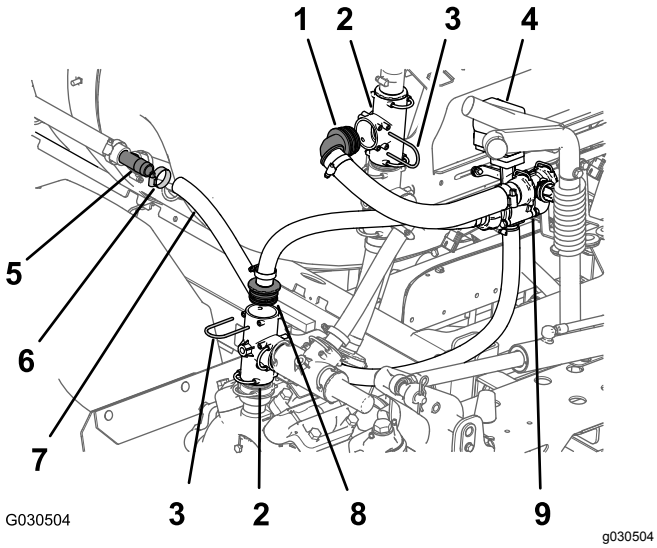

Figura 66

1. Adaptador de 90°
2. Acoplamiento en T
3. Horquilla de retención
4. Válvula de agitación
5. Acoplamiento en T dentado
6. Abrazadera
7. Manguera (diámetro interno de 1")
8. Adaptador recto
9. Válvula de desvío

3. En el orificio de salida de la bomba del fumigador, retire la horquilla de retención y el adaptador recto del acoplamiento en T montado verticalmente, tal y como se muestra en la Figura 66.

   Nota: Guarde las horquillas de retención que ha retirado del acoplamiento en T para su instalación en Instalación de la manguera de suministro y de la manguera de desvío (página 49).

4. A la izquierda del soporte del distribuidor, retire la horquilla de retención y el adaptador de 90° del acoplamiento en T superior montado verticalmente, tal y como se muestra en la Figura 66.

   Nota: Guarde las horquillas de retención que ha retirado del acoplamiento en T para su instalación en Instalación de la manguera de suministro y de la manguera de desvío (página 49).

5. En la parte superior de la bomba del fumigador, retire los 2 pernos con arandela prensada (5/16" x ¾") que sujetan la válvula de bola al soporte de de la válvula (Figura 67).

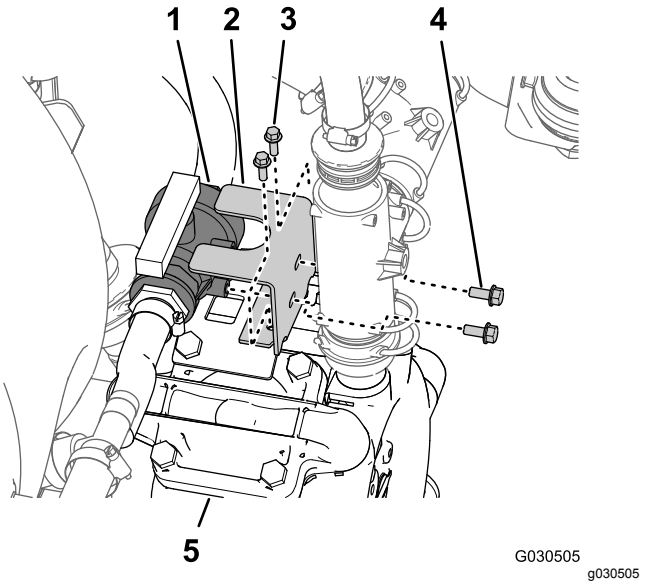

Figura 67

1. Válvula de bola
2. Soporte de la válvula
3. Perno con arandela prensada (¼" x ¾")
4. Perno con arandela prensada (5/16" x ¾")
5. Bomba de fumigación

6. Retire los 2 pernos con arandela prensada (¼" x ¾") que sujetan el soporte de la válvula al soporte de montaje en la parte superior de la bomba (Figura 67).

7. Retire las 2 contratuercas con arandela prensada (5/16") y los 2 pernos con arandela prensada (5/16" x 1") que sujetan el soporte de sujeción de la válvula de agitación al bastidor del distribuidor (Figura 68).

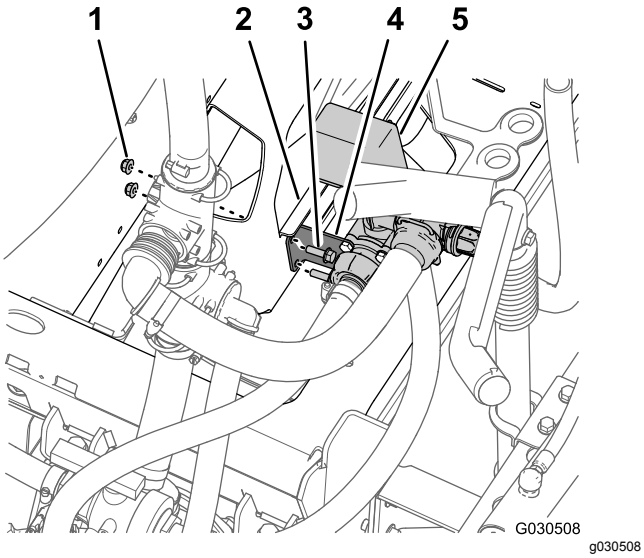

Figura 68

1. Contratuercas con arandela prensada (5/16")
2. Colector hidráulico
3. Pernos con arandela prensada (5/16" × 1")
4. Soporte de sujeción (válvula de agitación)
5. Válvula de agitación

8. Retire la válvula de agitación (y la válvula de desvío), la válvula de bola y las mangueras que están conectadas a las válvulas de la máquina (Figura 69).

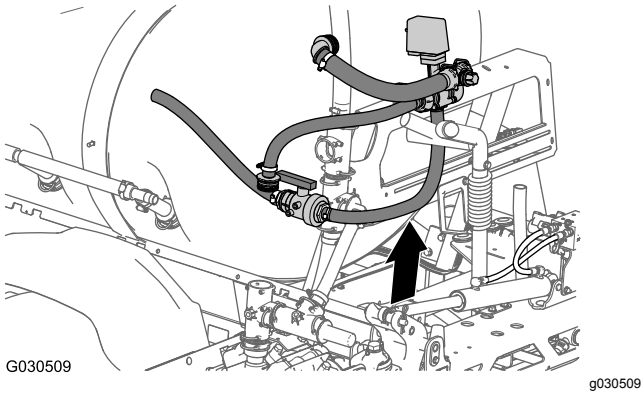

Figura 69

Desmontaje de las válvulas de agitación y de desvío

1. Retire las abrazadera que sujetan la manguera entre la válvula de bola y la parte inferior de la válvula de agitación (Figura 70).

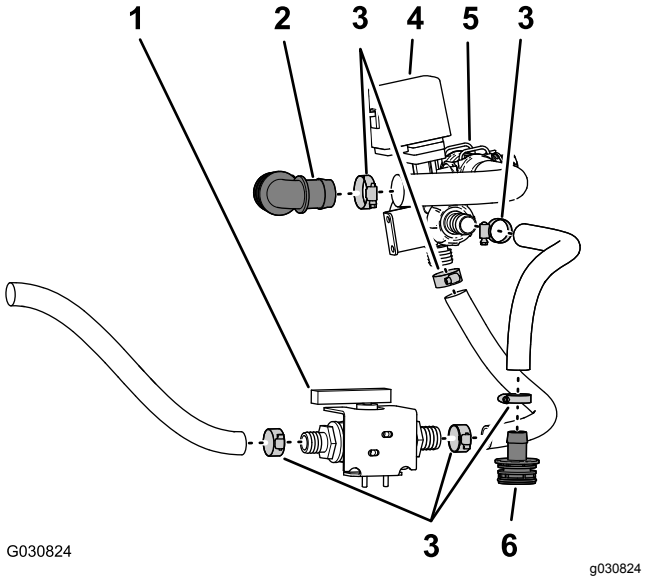

Figura 70

1. Válvula de bola
2. Acoplamiento dentado de 90°
3. Abrazaderas
4. Válvula de agitación
5. Válvula de desvío
6. Acoplamiento dentado recto

2. Retire la abrazadera que sujeta la manguera al otro extremo de la válvula de bola (Figura 70).
3. Retire la abrazadera que sujeta el acoplamiento dentado de 90° a la manguera desde la válvula de desvío (Figura 70).

   Nota: No separe el acoplamiento dentado de la manguera.
4. Retire las abrazadera que sujetan la manguera entre el acoplamiento dentado recto y la válvula de agitación (Figura 70).

   Nota: No separe el acoplamiento dentado de la manguera.

   Nota: Guarde las abrazaderas para su instalación en Instalación de la manguera de suministro de las boquillas del agitador (página 49) y en Instalación de la manguera de suministro y de la manguera de desvío (página 49).

   Nota: Ya no necesitará la válvula de agitación, la válvula de bola, el acoplamiento dentado de 90°, el acoplamiento dentado recto y las mangueras que ha retirado de la máquina.

16

Retirada de las secciones de brazo

Piezas necesarias en este paso:

1	Brida

Retirada de los cilindros de elevación

Nota: A menos que se indique lo contrario, guarde todas las fijaciones que retire.

1. Utilice un equipo de izado de la capacidad especificada para sujetar la sección de brazo exterior.
2. En la parte trasera de la máquina, retire las mangueras hidráulicas que van del distribuidor de elevación de los brazos al cilindro hidráulico (Figura 71).

   Nota: Tapone los orificios de extensión y retracción del distribuidor de elevación de los brazos y del cilindro hidráulico para evitar la entrada de polvo y residuos.

   Nota: Deseche las mangueras hidráulicas.

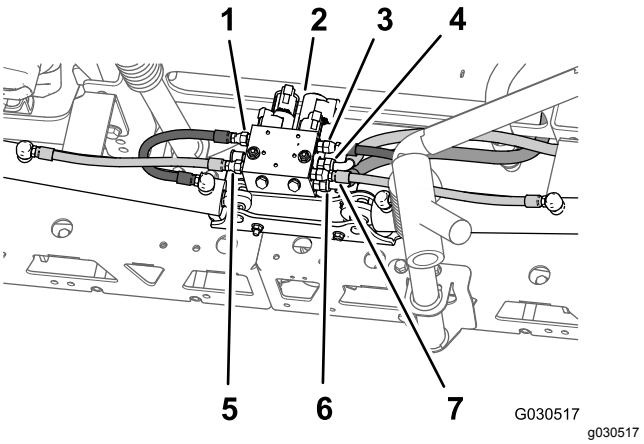

Figura 71

1. Manguera de extensión izquierda (orificio C3 – distribuidor de elevación de los brazos)
2. Distribuidor de elevación de los brazos
3. Manguera de extensión derecha (orificio C1 – distribuidor de elevación de los brazos)
4. Manguera hidráulica de presión (orificio P – distribuidor de elevación de los brazos)
5. Manguera de retracción izquierda (orificio C4 – distribuidor de elevación de los brazos)
6. Manguera de retorno hidráulico (orificio T – distribuidor de elevación de los brazos)
7. Manguera de retracción derecha (orificio C2 – distribuidor de elevación de los brazos)

3. Retire el pasador y la chaveta que sujetan el extremo de la varilla del cilindro de elevación al soporte de giro (Figura 72).

   Nota: Guarde el pasador y la chaveta para su instalación en Montaje de las secciones de brazos exteriores en la máquina (página 64).

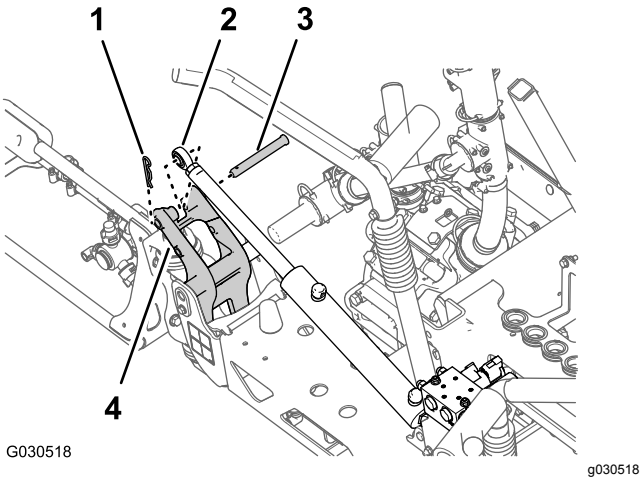

Figura 72

1. Chaveta
2. Acoplamiento de la varilla (cilindro de elevación)
3. Pasador
4. Pivote

4. Retire la contratuerca con arandela prensada (5/16") y el perno con arandela prensada (5/16" x ¾") que sujeta el pasador de giro al bastidor del cilindro (Figura 73).

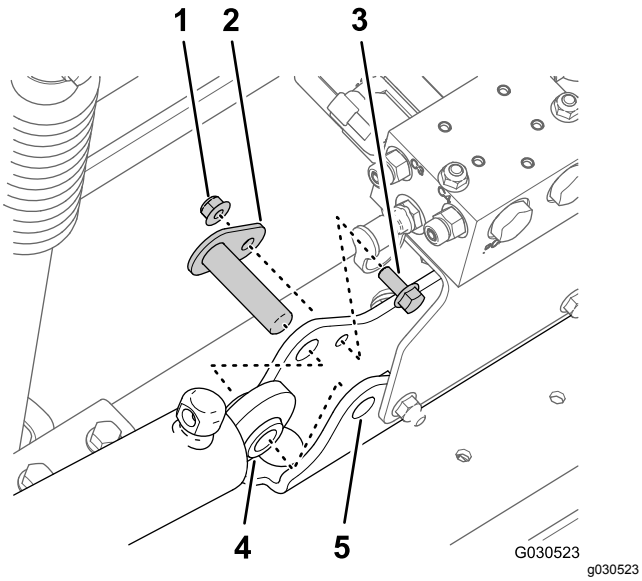

Figura 73

1. Contratuerca con arandela prensada (5/16")
2. Pasador de giro
3. Perno con arandela prensada (5/16" x ¾")
4. Cilindro de elevación
5. Bastidor del cilindro

5. Retire el pasador de giro y el cilindro de elevación de la máquina (Figura 73).
6. Repita los pasos 3 a 4 con el cilindro de elevación del otro lado de la máquina.

Retirada de las secciones de brazos exteriores

Capacidad del equipo de izado: 91 kg

Nota: Si la máquina está equipada con el kit opcional de brazos cubiertos, deje las cubiertas instaladas en las secciones de brazos exteriores.

⚠ ADVERTENCIA

El izado de maquinas y accesorios pesados de forma incorrecta podría causar lesiones graves o incluso la muerte.

Para levantar máquinas y accesorios pesados, utilice equipos de izado, como cadenas y correas, con capacidad suficiente para sostener el peso del equipo.

Nota: A menos que se indique lo contrario, guarde todas las fijaciones que retire; dichas fijaciones se utilizarán para instalar la extensión del brazo central.

1. Retire el perno con arandela prensada (5/16" x 1") y la contratuerca con arandela prensada (5/16") que sujetan el pasador de giro al soporte de giro (Figura 74).

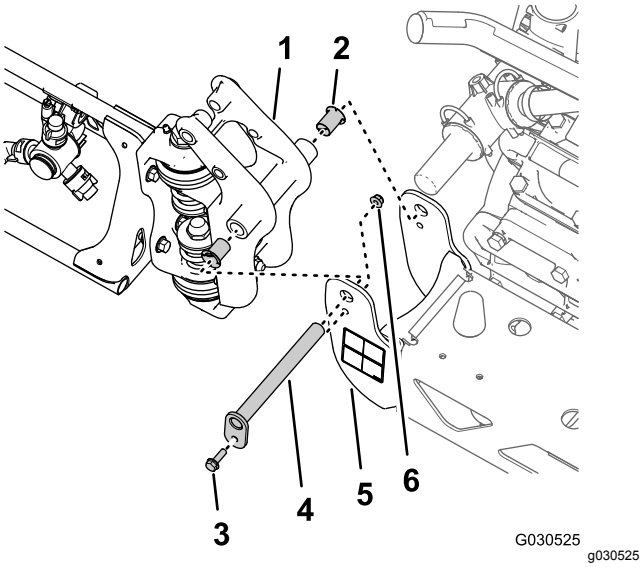

Figura 74

1. Acoplamiento de giro (sección de brazo exterior)
2. Casquillo con brida de nylon
3. Perno con arandela prensada (5/16" x 1")
4. Pasador de giro
5. Soporte de giro (sección de brazo central)
6. Contratuerca con arandela prensada (5/16")

2. Retire el pasador de giro del soporte de giro de la sección de brazo central y del acoplamiento de giro de la sección de brazo exterior (Figura 74).

   Nota: Guarde el perno con arandela prensada, la tuerca con arandela prensada y el pasador de giro para su instalación en Montaje de las secciones de brazos exteriores en la máquina (página 64).
3. Separe la sección de brazo exterior de la sección de brazo central y retire la sección exterior de la máquina (Figura 74).
4. Retire los dos casquillos con brida de nylon del acoplamiento de giro de la sección de brazo exterior (Figura 74).

   Nota: Deseche los casquillos.
5. Repita los pasos 1 a 4 de Retirada de los cilindros de elevación (página 36) con la sección de brazo exterior en el otro lado de la máquina.
6. Repita los pasos 1 a 4 de esta sección con la sección de brazo exterior en otro lado de la máquina.

Retirada del distribuidor del cilindro de elevación y el soporte

1. En el orificio P del distribuidor de elevación de los brazos, marque la manguera de presión hidráulica con una brida (Figura 75).

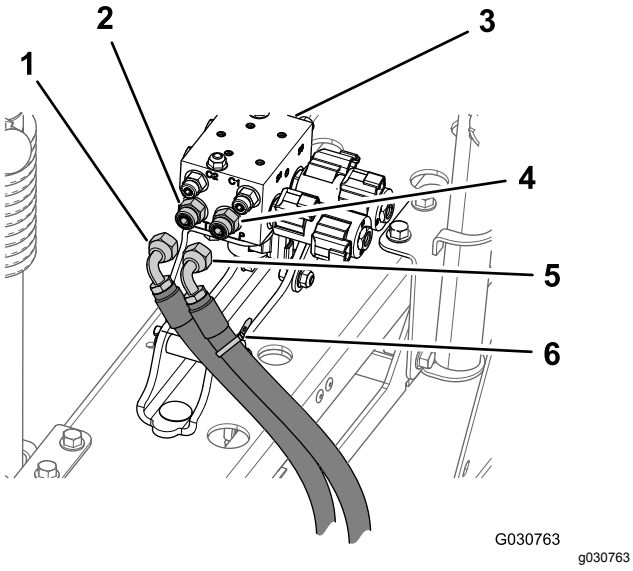

Figura 75

1. Manguera hidráulica de retorno
2. Acoplamiento recto (orificio T)
3. Distribuidor de elevación de los brazos
4. Acoplamiento recto (orificio P)
5. Manguera hidráulica de presión
6. Brida

2. Desconecte las mangueras hidráulicas de presión y retorno del distribuidor de elevación de los brazos (Figura 75).

   Importante: **Eleve los extremos libres de la manguera de retorno hidráulico y la manguera de presión hidráulica para evitar el drenaje del depósito hidráulico.**

3. Retire las 2 contratuercas con arandela prensada (5/16") y los 2 pernos con arandela prensada (5/16" x 1") que sujetan el soporte del distribuidor de elevación de los brazos al soporte de montaje del cilindro, y retire el soporte y el distribuidor de la máquina (Figura 76).

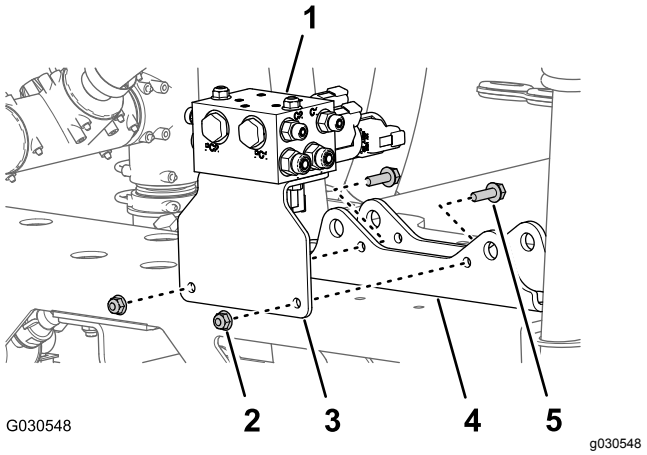

Figura 76

1. Distribuidor de elevación de los brazos
2. Contratuercas con arandela prensada (5/16")
3. Soporte (distribuidor de elevación de los brazos)
4. Bastidor del cilindro
5. Pernos con arandela prensada (5/16" × 1")

Retirada del soporte de los brazos

1. En el soporte del brazo izquierdo, retire el perno con arandela prensada (⅜" x 2") y la contratuerca con arandela prensada (3/8") que sujetan el conjunto del soporte superior izquierdo al conjunto del soporte inferior (Figura 77).

   Nota: Guarde el soporte superior, el perno y la tuerca para su instalación en Montaje de los soportes en la sección de brazo central (página 58).

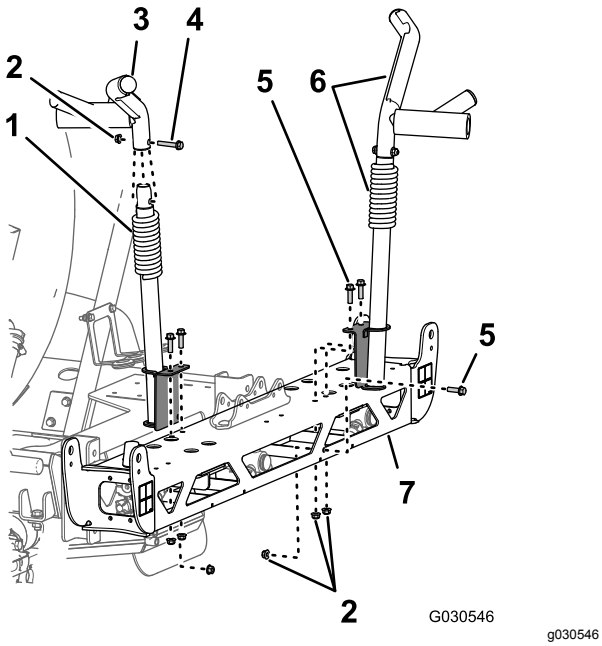

Figura 77

1. Conjunto de soporte inferior
2. Contratuerca con arandela prensada (⅜")
3. Conjunto de soporte superior
4. Perno con arandela prensada (⅜" x 2")
5. Perno con arandela prensada (¾" x 1⅛")
6. Conjuntos de soportes superior e inferior
7. Bastidor – sección de brazo central

2. Retire los 3 pernos con arandela prensada (⅜" x 2") y las 3 contratuercas con arandela prensada (⅜") que sujetan el soporte del brazo inferior izquierdo al bastidor de la sección de brazo central y retire el soporte (Figura 77).

   Nota: Retire los 3 pernos con arandela prensada (⅜" x 2") y las 3 contratuercas con arandela prensada (⅜") para la instalación del nuevo soporte de brazo inferior izquierdo en la nueva sección de brazo central en Montaje de los soportes en la sección de brazo central (página 58).

   Nota: Ya no necesitará el soporte del brazo inferior izquierdo que ha retirado de la máquina.

3. En el soporte derecho, retire el perno horizontal y los 2 pernos con arandela prensada verticales (⅜" x 1¼") y las 3 contratuercas con arandela prensada (⅜") que sujetan el conjunto del soporte del brazo derecho al bastidor de la sección de brazo central (Figura 77).

   Nota: Guarde el conjunto del soporte derecho, los pernos con arandela prensada y las contratuercas con arandela prensada para su instalación en Montaje de los soportes en la sección de brazo central (página 58).

4. Retire las contratuercas con arandela prensada (5/16") que sujetan los topes izquierdo y derecho en los extremos del bastidor de la sección de brazo central (Figura 78).

   Nota: Guarde los topes y las contratuercas para su instalación.

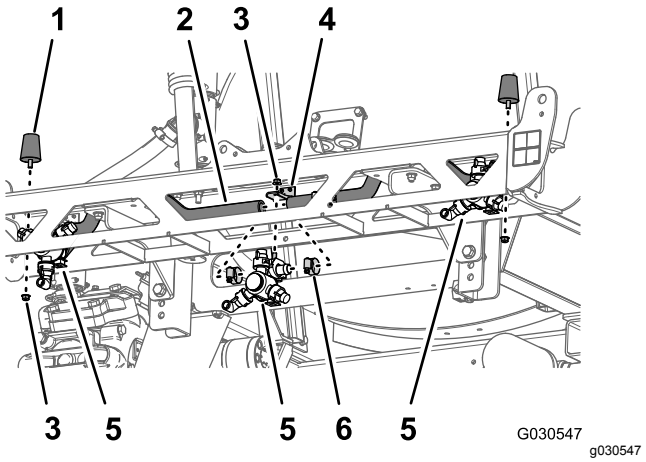

Figura 78

1. Topes
2. Manguera (D.I. ¾")
3. Contratuerca con arandela prensada (5/16")
4. Soporte de la boquilla
5. Boquilla de fumigación
6. Abrazadera

Retirada de las boquillas de fumigación

1. Retire las 4 abrazaderas que sujetan las boquillas del fumigador a las mangueras (diámetro interno de ¾") (Figura 78).
2. Retire la contratuerca con arandela prensada (5/16") que sujeta las 3 boquillas del fumigador a los soportes de las boquillas de la sección de brazo central y retire las boquillas (Figura 78).

   Nota: Guarde las boquillas del fumigador y las contratuercas con arandela prensada para su instalación en Instalación de las boquillas en la nueva sección de brazo central (página 57).

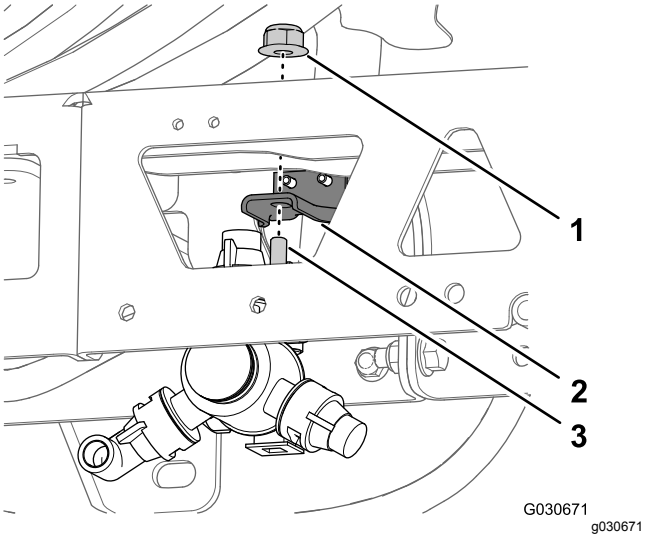

Figura 79

1. Contratuerca con arandela prensada (5/16")
2. Soporte de la boquilla
3. Perno de cabeza hexagonal (5/16" x ¾" – boquilla de fumigación)

3. Retire los 2 pernos de cuello cuadrado (½" x 1¼") y las 2 contratuercas con arandela prensada (½") que sujetan el bastidor del cilindro a la sección de brazo central y retire el soporte (Figura 80).

   Nota: Ya no necesitará el bastidor del cilindro que ha retirado de la máquina.

   Nota: Guarde los pernos de cuello cuadrado, las contratuercas con arandela prensada, las mangueras y las abrazaderas para su instalación en Montaje de los tramos de celosía de la sección del brazo central (página 56).

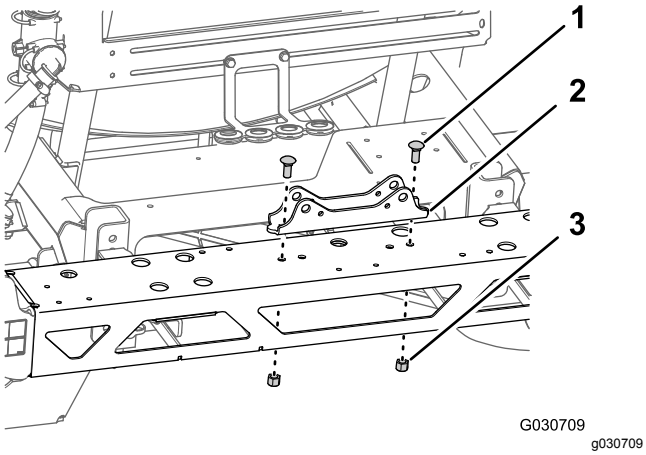

Figura 80

1. Pernos de cuello cuadrado (½" x 1¼")
2. Bastidor del cilindro
3. Contratuercas (½")

Retirada de la sección de brazo central

1. Si la máquina está equipada con el kit opcional de brazos cubiertos, retire la cubierta de las secciones de brazos centrales.
2. Sujete la sección del brazo central con un equipo de izado.
3. Retire los 4 pernos con arandela prensada (½" x 1¼") y las 4 tuercas con arandela prensada (½") que sujetan los soportes de la sección de brazo central al perfil del bastidor del fumigador y retire la sección de brazo central de la máquina (Figura 81).

   Nota: Guarde los pernos (½" x 1¼") y las contratuercas (½") para la instalación de la nueva sección de brazo central.

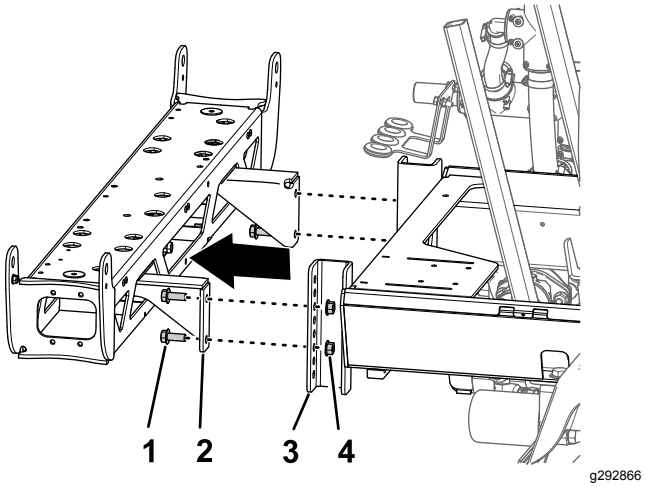

Figura 81

1. Perno con arandela prensada (½" x 1¼")
2. Soporte de sujeción (sección de brazo central)
3. Perfil de montaje (bastidor del fumigador)
4. Contratuerca con arandela prensada (½")

4. Retire los 2 tornillos con arandela prensada (⅜" x 1") y las 2 contratuercas con arandela prensada (⅜") que sujetan el soporte a la sección de brazo central, y retire el soporte (Figura 82).

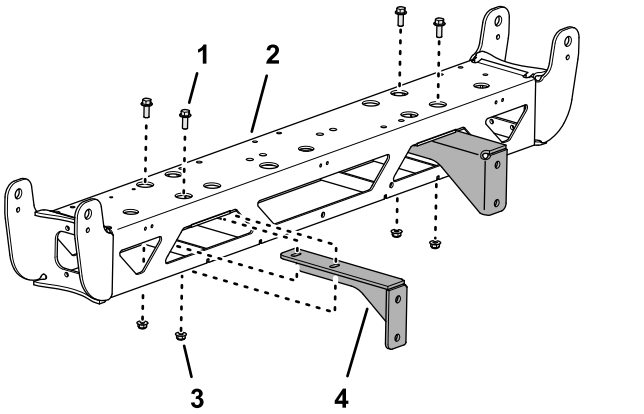

Figura 82

1. Tornillo con arandela prensada (⅜" x 1")
2. Sección de brazo central
3. Contratuerca con arandela prensada (⅜")
4. Tirante de refuerzo

5. Repita el paso 4 con el otro soporte (Figura 82).

Nota: Guarde los tornillos con arandela prensada (⅜" x 1") y las contratuercas con arandela prensada (⅜") para su instalación en Montaje de los tramos de celosía de la sección del brazo central (página 56). Ya no necesitará la sección de brazo central y los soportes.

17

Montaje del arnés de cables trasero a la máquina

Piezas necesarias en este paso:

1	Arnés de cables trasero
5	Bridas

Enrutado del arnés de cables por el larguero del bastidor

1. Localice la rama de 165 cm y la rama de 203 cm del arnés eléctrico nuevo (Figura 83).

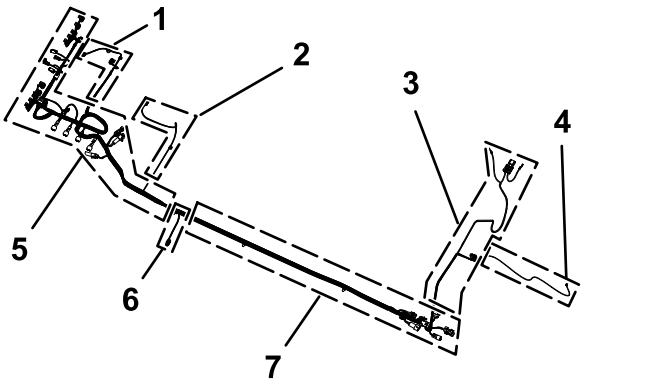

Figura 83

1. Rama de 75,5 cm del arnés de cables – CAUDALÍMETRO Y VÁLVULA DE AGITACIÓN
2. Rama de 86.6 cm del arnés de cables – SOLENOIDE DE LA BOMBA DE FUMIGACIÓN
3. Rama de 108 cm del arnés de cables – terminales de anillo y fusible (sin marcar)
4. Rama de 180 cm del arnés de cables – AL INTERRUPTOR DE LA BOMBA DE FUMIGACIÓN
5. Rama de 218,4 cm del arnés de cables – ASC10, solenoides de los cilindros de elevación, VÁLVULAS DE BOQUILLA 1 a 10
6. Rama de 30,5 cm del arnés de cables – sensor de velocidad
7. Rama de 127 cm del arnés de cables – conectores de interfaz del arnés delantero

2. Enrute la rama de 180 cm, la rama de 108 cm y la rama de 127 cm del arnés eléctrico nuevo por debajo del perfil del bastidor (Figura 84).

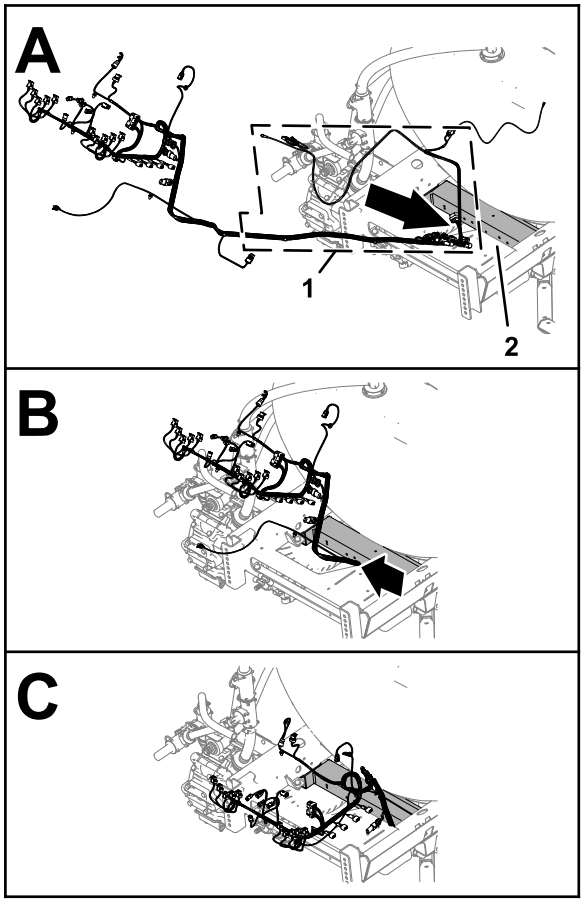

g307575

Figura 84

1. Ramas de 180 cm, 108 cm y 127 cm (arnés eléctrico)
2. Perfil del bastidor

3. Enrute las ramas de 180 cm, 108 cm y 127 cm del arnés eléctrico hacia adelante por el tubo derecho del bastidor (Figura 85).

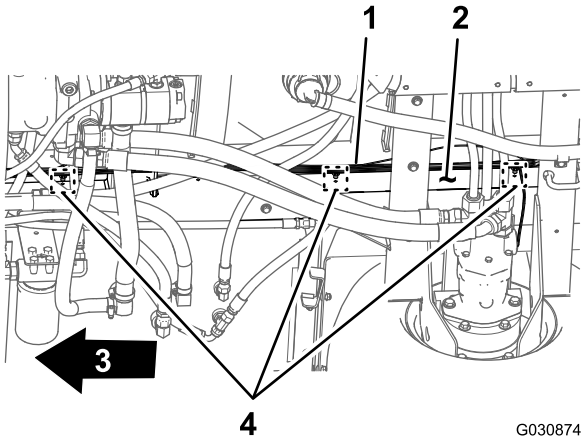

G030874
g030874

Figura 85

1. Arnés de cables trasero – ramas de 180 cm, 108 cm, y 127 cm
2. Larguero derecho del bastidor
3. Parte delantera de la máquina
4. Grapas

4. Introduzca las grapas de la rama de 127 cm del arnés de cables trasero en los orificios del tubo derecho del bastidor (Figura 85) de donde retiró las grapas del arnés trasero antiguo; consulte el paso 3 de Desconexión de los arneses de cables delantero y trasero (página 27).

Conexión de los arneses de cables delantero y trasero

Nota: Utilice una grúa para elevar la máquina al conectar los arneses de cables delantero y trasero.

1. Desde debajo de la máquina, en el larguero derecho del bastidor, localice los conectores eléctricos de los arneses de cables delantero y trasero de la máquina (Figura 86).

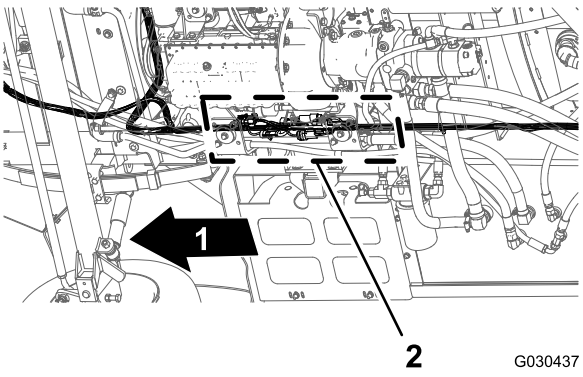

G030437
g030437

Figura 86

1. Parte delantera de la máquina
2. Conectores de interfaz (arneses de cables delantero y trasero)

Nota: No utilizará el conector hembra de 3 vías del arnés delantero ni el conector hembra de 2 vías del arnés trasero (Figura 87).

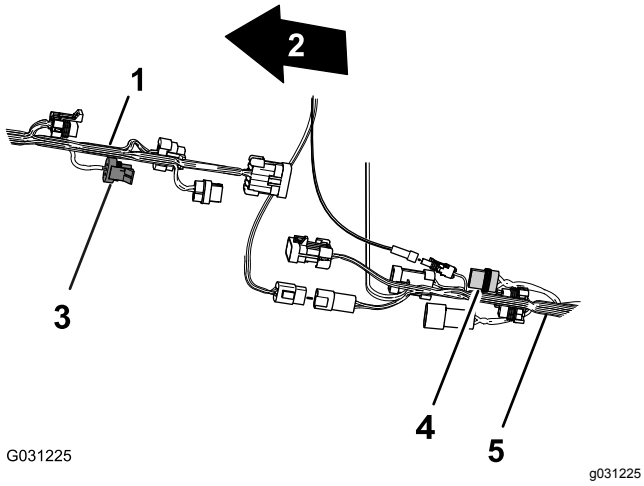

Figura 87

1. Arnés de cables delantero de la máquina
2. Parte delantera de la máquina
3. Conector hembra de 3 vías – **no utilizado** (caudalímetro – arnés delantero)
4. Conector hembra de 2 vías – **no utilizado** (alimentación del carrete de la manguera – arnés trasero)
5. Arnés de cables trasero de la máquina

2. Conecte el conector hembra de 10 vías de interconexión del arnés delantero al conector de 10 pines de interconexión del arnés trasero (Figura 88).

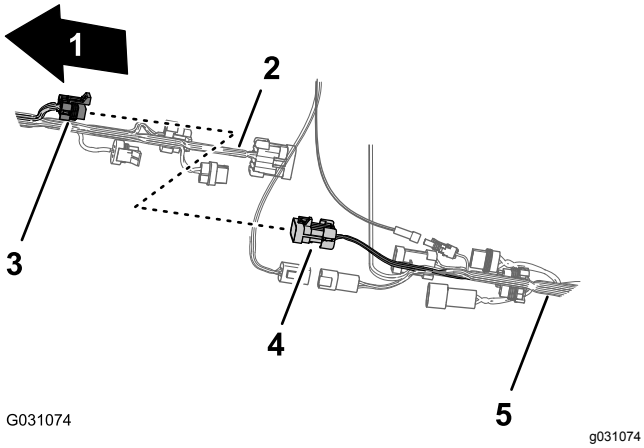

Figura 88

1. Parte delantera de la máquina
2. Arnés de cables delantero de la máquina
3. Conector hembra de 10 vías – interconexión de arneses de fumigación (arnés delantero)
4. Conector de 10 pines – interconexión de arneses de fumigación (arnés trasero)
5. Arnés de cables trasero de la máquina

3. Conecte el conector de 8 pines de interconexión del arnés delantero al conector hembra de 8 vías del interruptor de caudal del arnés trasero (Figura 89).

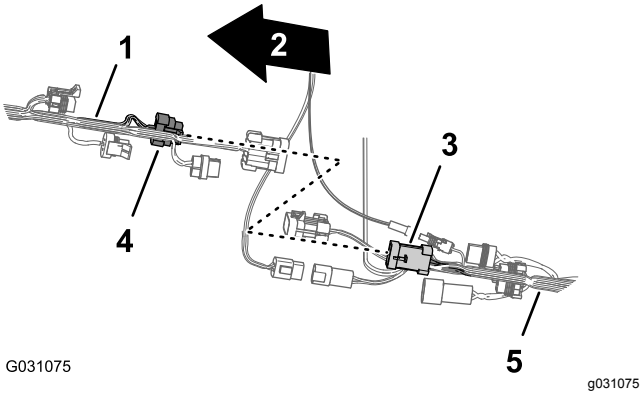

Figura 89

1. Arnés de cables delantero de la máquina
2. Parte delantera de la máquina
3. Conector hembra de 8 vías – interruptor de caudal (arnés trasero)
4. Conector de 8 pines – interconexión de arneses de fumigación (arnés delantero)
5. Arnés de cables trasero de la máquina

4. Conecte el conector de 2 pines de la bomba de enjuague del arnés delantero al conector hembra de 2 vías de la bomba de enjuague del arnés trasero (Figura 90).

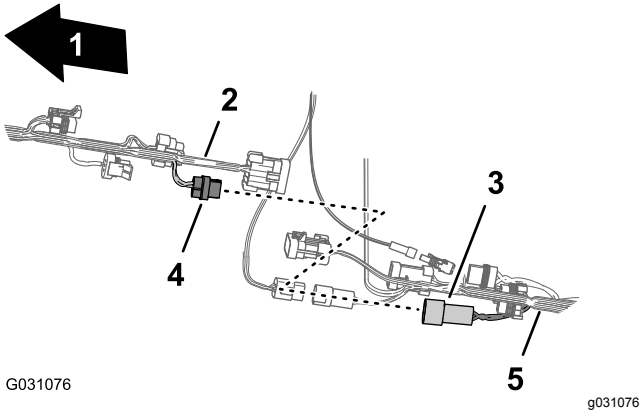

Figura 90

1. Parte delantera de la máquina
2. Arnés de cables delantero de la máquina
3. Conector hembra de 2 vías – bomba de enjuague (arnés trasero)
4. Conector de 2 pines – bomba de enjuague (arnés delantero)
5. Arnés de cables trasero de la máquina

5. Conecte el conector de 10 pines de interconexión del arnés delantero al conector

hembra de 2 vías de interconexión del arnés trasero (Figura 91).

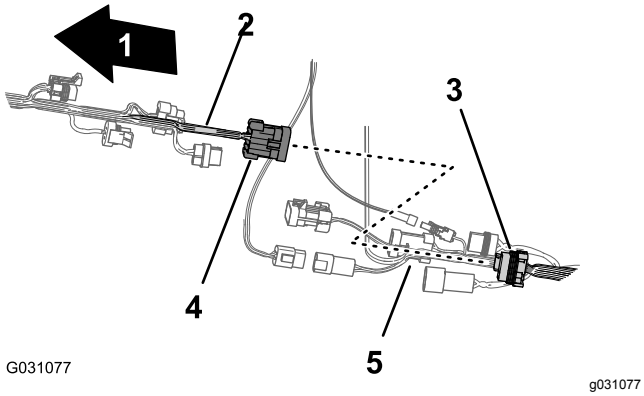

Figura 91

1. Parte delantera de la máquina
2. Arnés de cables delantero de la máquina
3. Conector hembra de 10 vías – interconexión de arneses de fumigación (arnés trasero)
4. Conector de 10 pines – interconexión de arneses de fumigación (arnés delantero)
5. Arnés de cables trasero de la máquina

6. Para facilitar la conexión del arnés eléctrico y del arnés de datos de navegación, asegúrese de que el conector hembra de 1 vía del arnés de cables trasero y el conector hembra de 4 vías del arnés de cables trasero estén alineados en la parte superior del arnés (Figura 92).

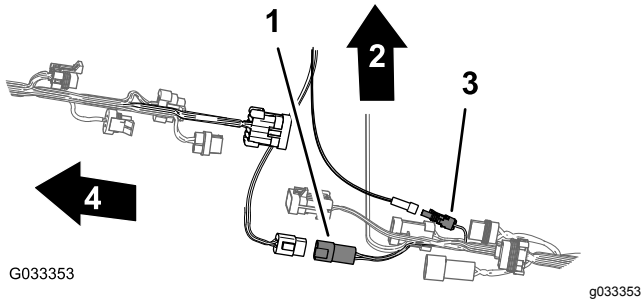

Figura 92

1. Conector hembra de 4 vías (arnés de cables trasero)
2. Parte superior de la máquina
3. Conector hembra de 1 vías (arnés de cables trasero)
4. Parte delantera de la máquina

Enrutado del tubo del sensor de presión

1. Enrute el tubo del sensor de presión del indicador del salpicadero junto al arnés de cables trasero (Figura 93).

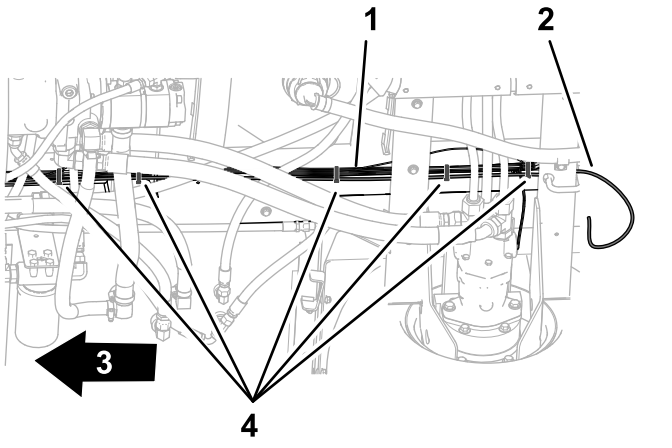

Figura 93

1. Arnés de cables trasero
2. Tubo del sensor de presión
3. Parte delantera de la máquina
4. Bridas

2. Sujete el tubo al arnés con 5 bridas.

Enrutado del arnés de cables de la bomba de fumigación

1. Enrute la rama de 86.6 cm del arnés de cables del solenoide de la bomba de fumigación por encima del perfil del bastidor del fumigador y hacia abajo hasta el solenoide de la bomba del fumigador (Figura 94).

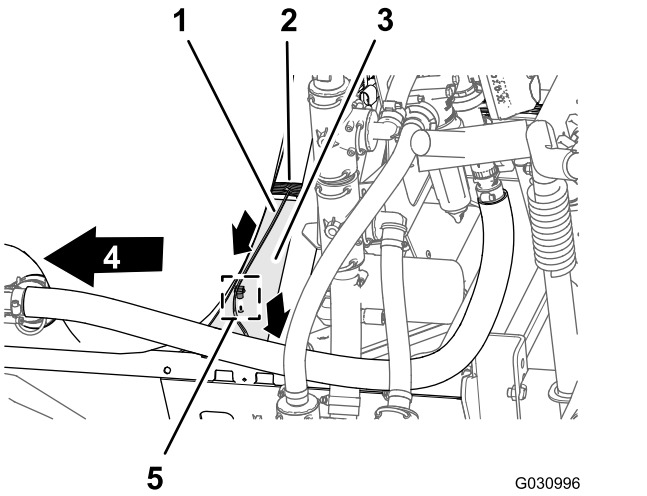

Figura 94

1. Rama de 86.6 cm del arnés de cables – solenoide de la bomba de fumigación
2. Rama de 218,4 cm del arnés de cables – ASC10, solenoides de los cilindros de elevación, válvulas de boquilla 1 a 10
3. Perfil (bastidor del fumigador)
4. Parte delantera de la máquina
5. Grapa

2. Introduzca la grapa de la rama de 86,6 cm del arnés de cables en el orificio del perfil del bastidor del fumigador (Figura 94).

Conexión del arnés de cables a la bomba de fumigación y al sensor de velocidad

1. En la parte trasera de la máquina (por dentro de la bomba de fumigación) conecte el conector hembra de 2 vías etiquetado **Spray Pump Solenoid** (solenoide de la bomba de fumigación) de la rama de 86.6 cm del arnés de cables al conector de 2 pines del relé de la bomba (Figura 95).

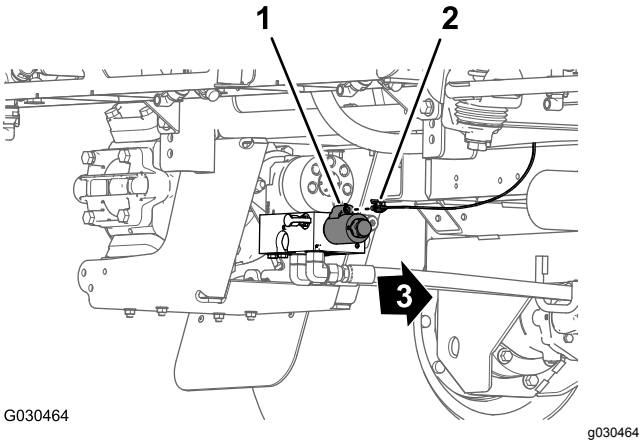

Figura 95

1. Conector de 2 pines (relé de la bomba)
2. Conector hembra de 2 vías – rama de 86.6 cm del arnés de cables
3. Parte delantera de la máquina

2. En la parte trasera de la máquina (entre el tubo derecho del bastidor y el guardabarros derecho), conecte el conector de 3 pines sin etiquetar de la rama de 30,5 cm del arnés de cables trasero al conector hembra de 3 vías del arnés de cables del sensor de velocidad del motor de tracción derecho (Figura 96).

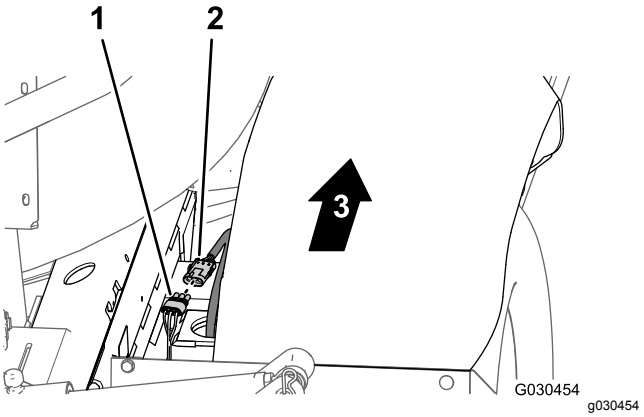

Figura 96

1. Conector hembra de 3 vías – rama de 30,5 cm (arnés de cables trasero)
2. Conector de 3 pines (arnés del sensor de velocidad del motor de tracción derecho)
3. Parte delantera de la máquina

18

Retirada del bastidor del distribuidor para el sistema de sección de 3 brazos

No se necesitan piezas

Procedimiento

1. Retire los 2 tornillos de cabeza redonda (Nº 10 x ⅝") y las 2 arandelas (Nº 10) que fijan el acoplamiento en T a la izquierda del bastidor del distribuidor (Figura 97).

   Nota: Guarde los tornillos y las arandelas para su instalación en 19 Instalación del bastidor del distribuidor para el sistema de 10 válvulas (página 47).

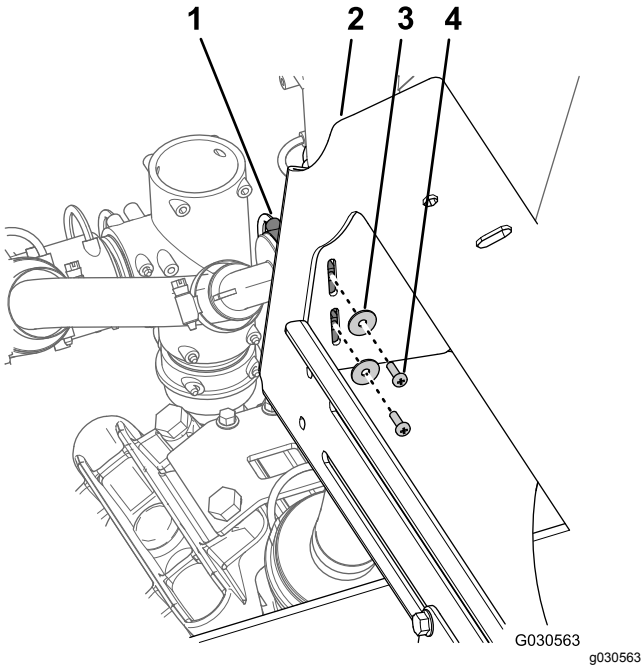

Figura 97

1. Acoplamiento en T
2. Bastidor de distribuidor (sistema de sección de 3 brazos)
3. Arandela (Nº 10)
4. Tornillo de cabeza redonda (Nº 10 x ⅝")

2. **En el caso de máquinas con el kit de enjuague del depósito opcional, realice lo siguiente:**

   A. Retire los pernos (⅜" x 2¾"), la contratuerca con arandela prensada (⅜") y las arandelas (⅜") que sujetan los flejes del depósito de enjuague al bastidor del distribuidor (Figura 98).

   Nota: Guarde los pernos, las tuercas y las arandelas para su instalación en 19 Instalación del bastidor del distribuidor para el sistema de 10 válvulas (página 47).

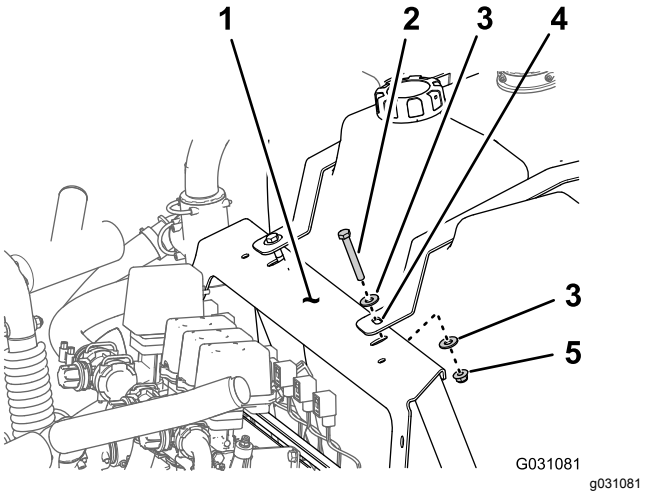

Figura 98

1. Arandela (⅜")
2. Contratuerca con arandela prensada (⅜")
3. Soporte del distribuidor
4. Perno (⅜" x 2¾")
5. Fleje del depósito de enjuague

   B. Sujete el depósito de enjuague al depósito del fumigador con una cuerda.

3. Retire los 4 pernos con arandela prensada (⅜" x 1") y las 4 contratuercas con arandela prensada (⅜") que fijan la brida del bastidor del distribuidor al soporte del chasis del fumigador y retire el bastidor del distribuidor de la máquina (Figura 99).

   Nota: Guarde los pernos y las contratuercas para su instalación en 19 Instalación del bastidor del distribuidor para el sistema de 10 válvulas (página 47).

   Nota: Ya no necesitará el bastidor del distribuidor antiguo que ha retirado de la máquina.

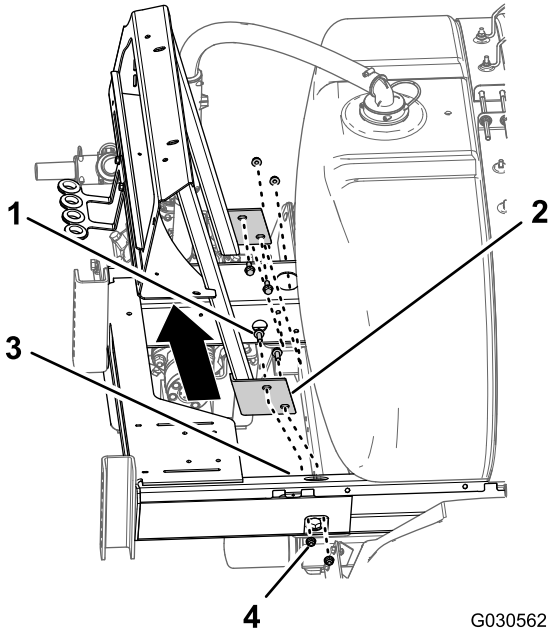

Figura 99

1. Perno con arandela prensada (⅜" x 1")
2. Brida (bastidor del distribuidor – sistema de sección de 3 brazos)
3. Soporte (chasis del fumigador)
4. Contratuerca con arandela prensada (⅜")

19

Instalación del bastidor del distribuidor para el sistema de 10 válvulas

Piezas necesarias en este paso:

1	Bastidor de distribuidor (sistema de 10 válvulas)

Procedimiento

1. Alinee los orificios de la brida del bastidor del distribuidor para el sistema de 10 válvulas con los orificios en el soporte del chasis del fumigador (Figura 100).

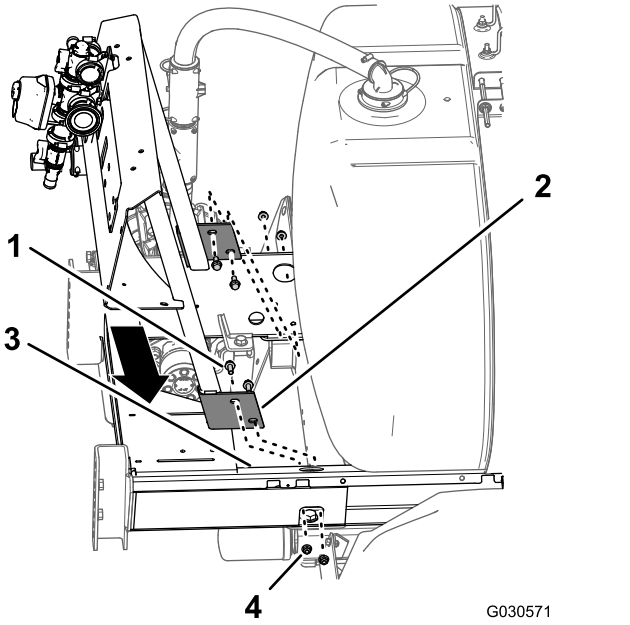

Figura 100

1. Perno con arandela prensada (⅜" x 1")
2. Brida (bastidor del distribuidor – sistema de 10 válvulas)
3. Soporte (chasis del fumigador)
4. Contratuerca con arandela prensada (⅜")

2. Monte el bastidor del distribuidor en el chasis del fumigador (Figura 100) con los 4 pernos con arandela prensada (⅜" x 1") y las 4 contratuercas con arandela prensada (⅜") que

retiró en el paso 3 en 18 Retirada del bastidor del distribuidor para el sistema de sección de 3 brazos (página 45).

3. Apriete los pernos y las tuercas a entre 37 y 45 N·m.
4. A la izquierda del bastidor del distribuidor, alinee los orificios del acoplamiento en T con las ranuras en el bastidor del distribuidor (Figura 101).

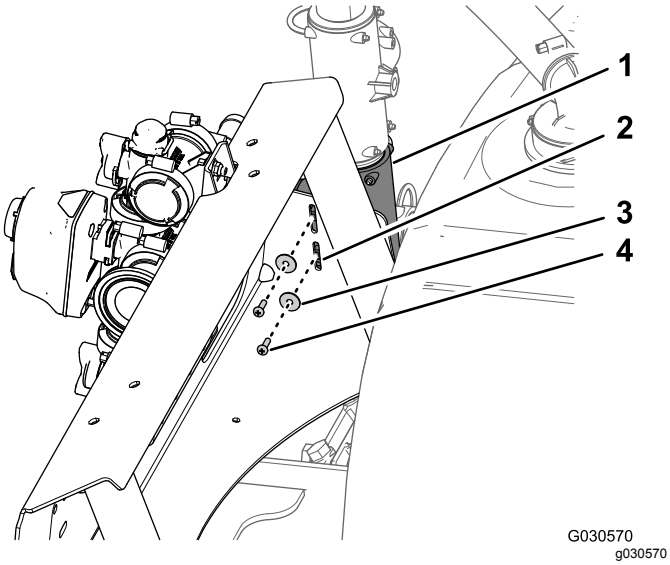

Figura 101

1. Acoplamiento en T
2. Bastidor de distribuidor (sistema de 10 válvulas)
3. Arandela (Nº 10)
4. Tornillo de cabeza redonda (Nº 10 x ⅝")

5. Sujete el acoplamiento en T al bastidor del distribuidor (Figura 101) con los 2 tornillos de cabeza redonda (Nº 10 x ⅝") y las 2 arandelas (Nº 10) que retiró en el paso 1 de 18 Retirada del bastidor del distribuidor para el sistema de sección de 3 brazos (página 45).
6. **En el caso de máquinas con el kit de enjuague del depósito opcional, realice lo siguiente:**
   A. Alinee el orificio del fleje del depósito de enjuague con el orificio en el bastidor del distribuidor (Figura 102).

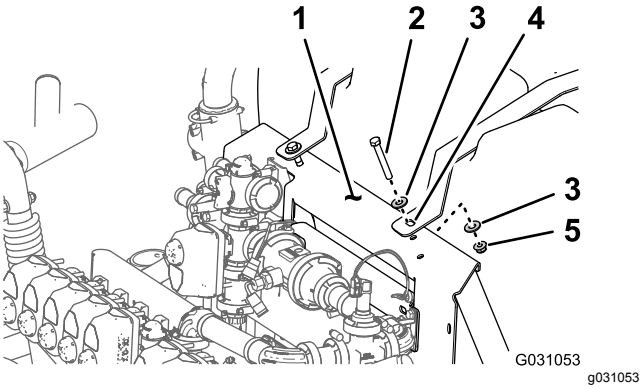

Figura 102

1. Soporte del distribuidor
2. Perno (⅜" x 2¾")
3. Arandela (⅜")
4. Fleje del depósito de enjuague
5. Contratuerca con arandela prensada (⅜")

   B. Monte el fleje en el bastidor (Figura 102) con los 2 pernos (⅜" x 2¾"), las 4 arandelas (⅜") y las 2 contratuercas con arandela prensada (⅜") que retiró en el paso 5C de Preparación del depósito de fumigación y del depósito de enjuague opcional (página 7).
   C. Apriete el perno y la contratuerca a mano (Figura 102).

   Nota: Después de llenar por primera vez el depósito de enjuague, compruebe los herrajes de los flejes del depósito de enjuague y ajústelos si es necesario, puesto que el peso del líquido puede asentar más el depósito contra el bastidor.

   D. Repita los pasos A a C para el fleje del depósito de enjuague en el otro lado de la máquina.

20

Instalación de las mangueras a la izquierda del bastidor del distribuidor

Piezas necesarias en este paso:

1	Manguera (1" x 41")
1	Manguera de suministro (1" x 23⅛") y acoplamiento dentado recto
1	Manguera de desvío de agitación (1 x 10") y acoplamiento dentado de 90°

Instalación de la manguera de suministro de las boquillas del agitador

1. Conecte la manguera (1" x 41") al acoplamiento en T dentado en la boquilla de agitación trasera en el depósito del fumigador (Figura 103).

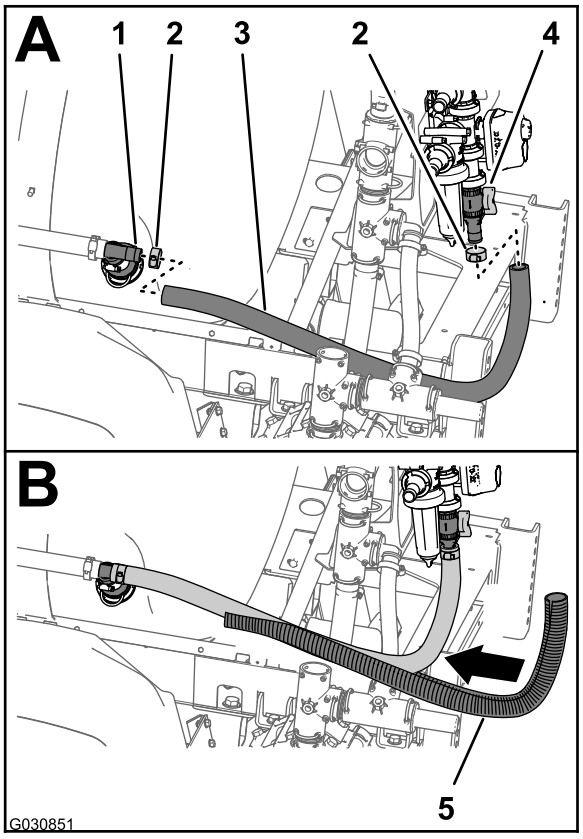

g030851

Figura 103

1. Acoplamiento en T (boquilla de agitación)
2. Abrazadera
3. Manguera (1" x 41")
4. Válvula de desvío
5. Tubo corrugado

2. Sujete la manguera al acoplamiento en T con la abrazadera (Figura 103) que retiró en el paso 2 de Retirada de la válvula de agitación, de la válvula de bola y de las mangueras (página 33).
3. Instale el otro extremo de la manguera (1" x 41") sobre el acoplamiento dentado recto en la parte inferior de la válvula de desvío (Figura 103).
4. Sujete la manguera al acoplamiento recto con la abrazadera (Figura 103) que retiró en Desmontaje de las válvulas de agitación y de desvío (página 35).
5. Instale el tubo corrugado (Figura 103) sobre la manguera (1" x 41").

Instalación de la manguera de suministro y de la manguera de desvío

Nota: Si la máquina dispone del kit opcional de premezcla de productos químicos, sáltese las instrucciones de esta sección y siga los pasos en Instalación del conjunto de manguera de suministro

(página 107) y Sustitución de la manguera de desvío para la válvula de agitación (página 103).

1. Monte el cubo del acoplamiento dentado recto el extremo de la manguera de suministro (1 x 23⅛") en el acoplamiento en T del orificio de salida de la bomba del fumigador (Figura 104) con la horquilla de retención que retiró en el paso 3 de Retirada de la válvula de agitación, de la válvula de bola y de las mangueras (página 33).

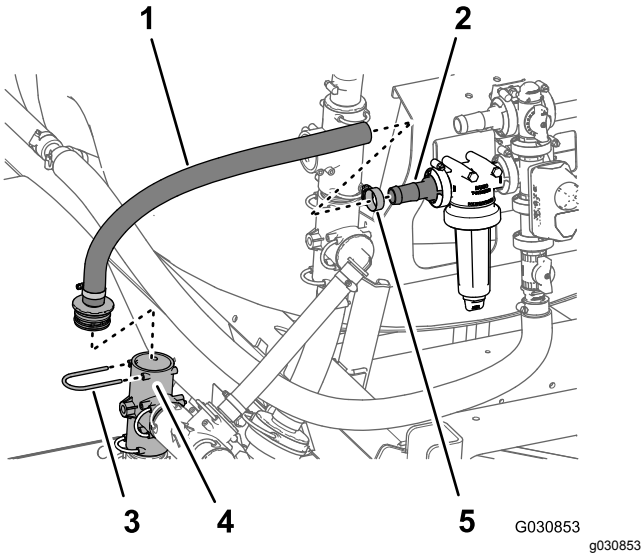

Figura 104

1. Manguera de suministro (1" x 23⅛") y acoplamiento dentado recto
2. Acoplamiento dentado recto (cabezal del filtro)
3. Horquilla de retención
4. Acoplamiento en T (puerto de salida de la bomba del fumigador)
5. Abrazadera

2. Conecte la manguera de suministro (1 x 23⅛") con el acoplamiento dentado recto en el acoplamiento dentado recto en el cabezal del filtro (Figura 104).
3. Sujete la manguera al acoplamiento dentado con la abrazadera que retiró en Desmontaje de las válvulas de agitación y de desvío (página 35).
4. Gire el acoplamiento en T superior a la izquierda del soporte del distribuidor 90º en sentido contrario a las agujas del reloj, tal y como se muestra en Figura 105.

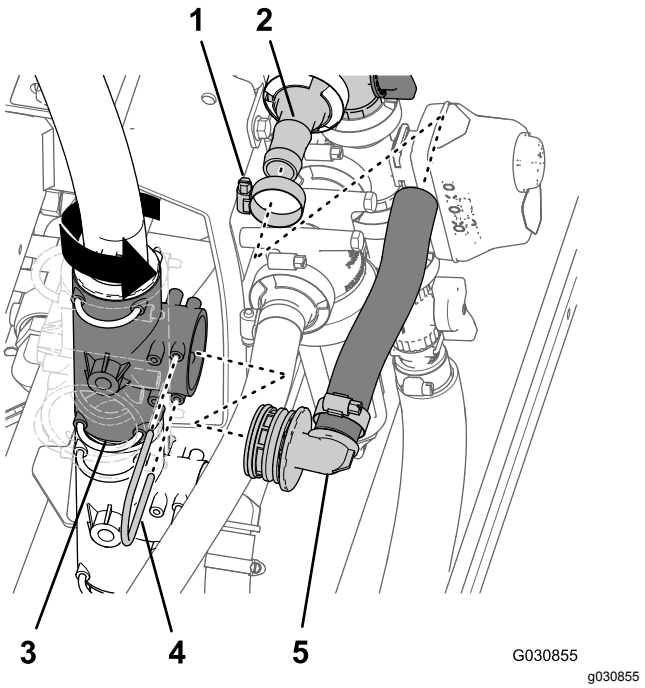

Figura 105

1. Abrazadera
2. Acoplamiento dentado recto (válvula de desvío de agitación)
3. Acoplamiento en T (superior, montado verticalmente)
4. Horquilla de retención
5. Manguera de desvío de agitación (1 x 10") y acoplamiento dentado de 90 °

5. Conecte la manguera de desvío de agitación (1 x 10") al acoplamiento dentado recto de la válvula de desvío de agitación (Figura 105).
6. Monte el cubo del acoplamiento dentado de 90° en el extremo de la manguera de desvío de agitación (1 x 10") en el acoplamiento en T superior a la izquierda del soporte del distribuidor (Figura 105) con la horquilla de retención que retiró en el paso 4 de Retirada de la válvula de agitación, de la válvula de bola y de las mangueras (página 33).
7. Sujete la manguera de desvío de agitación (1 x 10") al acoplamiento dentado recto de la válvula de desvío de agitación con la abrazadera que retiró en Desmontaje de las válvulas de agitación y de desvío (página 35).

21

Instalación del arnés de cables trasero

No se necesitan piezas

Enrutado del arnés de cables en el soporte del distribuidor

1. Enrute la rama de 218,4 cm del arnés de cables por dentro del tirante del soporte de las válvulas y hacia atrás, hacia el soporte de las 10 válvulas, según se muestra en Figura 106.

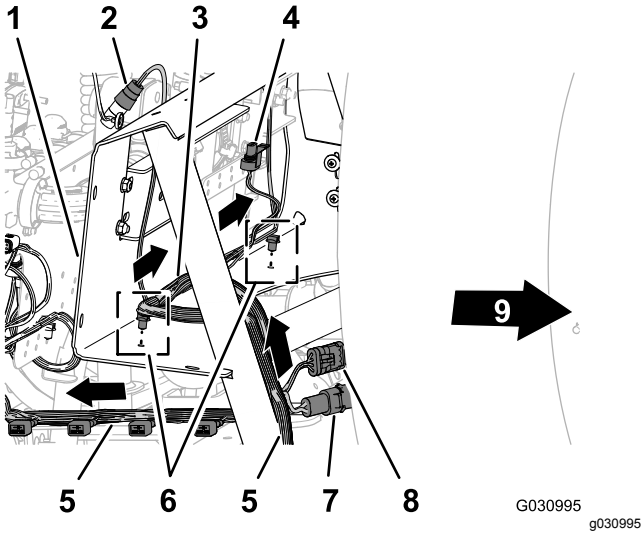

Figura 106

1. Soporte del distribuidor
2. Conector hembra de 3 vías (caudalímetro)
3. Rama de 75,5 cm del arnés de cables – caudalímetro y válvula de agitación
4. Conector eléctrico (válvula de agitación)
5. Rama de 218,4 cm del arnés de cables – ASC10, solenoides de los cilindros de elevación, válvulas de boquilla 1 a 10
6. Grapas
7. Conector de 2 pines (alimentación del carrete de la manguera)
8. Conector hembra de 3 vías (carrete de la manguera)
9. Parte delantera de la máquina

2. Enrute la rama de 75,5 cm del arnés de cables del caudalímetro y la válvula de agitación por delante del soporte del distribuidor (Figura 106).
3. Introduzca las grapas de la rama de 75,5 cm del arnés de cables en los orificios de la pestaña inferior del soporte del distribuidor (Figura 106).

Enrutado del arnés de cables en el soporte de 10 válvulas

1. Enrute la rama de 218,4 cm del arnés de cables por detrás del soporte de 10 válvulas con los 10 conectores de las válvulas de boquilla hacia atrás y por debajo de las válvulas (Figura 107).

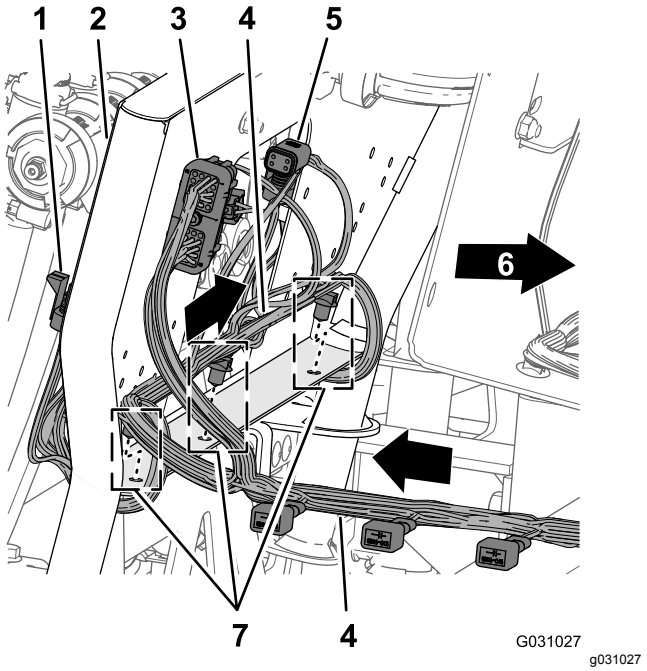

Figura 107

1. Conector hembra de 3 vías (válvula de boquilla posición 10)
2. Soporte de 10 válvulas
3. Conector hembra de 40 vías (ASC 10)
4. Rama de 218,4 cm del arnés de cables – ASC10, solenoides de los cilindros de elevación, válvulas de boquilla 1 a 10
5. Conector hembra de 4 vías (a ASC 10)
6. Parte delantera de la máquina
7. Grapas

2. Introduzca las grapas de la rama de 218,4 cm del arnés de cables en los orificios de la pestaña inferior del soporte de 10 válvulas (Figura 107).

Conexión del arnés de cables a los componentes del soporte del distribuidor

1. Enrute los conectores de las ramas de 218,4 cm y 75,5 cm del arnés de cables marcados **Flow Meter** (caudalímetro) y **Pressure Transducer** (transductor de presión) por detrás del soporte del distribuidor (Figura 108).

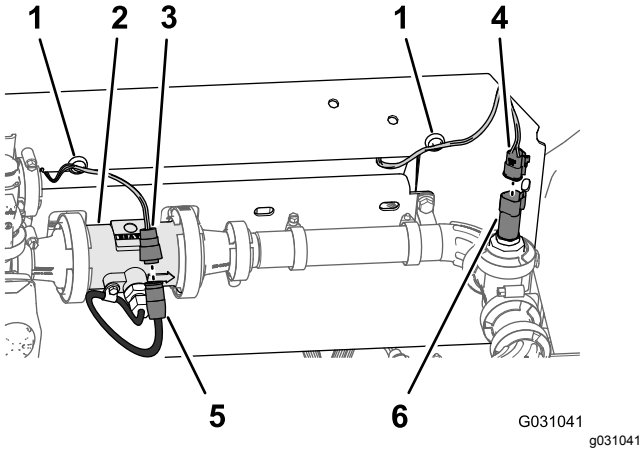

Figura 108

1. Anclaje magnético
2. Caudalímetro
3. Conector hembra de 3 vías (arnés de cables trasero – etiquetado Flow Meter (caudalímetro))
4. Conector hembra de 3 vías (arnés de cables trasero – etiquetado Pressure Transducer (transductor de presión))
5. Conector de 3 pines (arnés del caudalímetro)
6. Conector de 3 pines (transductor de presión)

2. Conecte el conector hembra de 3 vías de la rama de 75,5 cm del arnés de cables del caudalímetro (sin etiquetar) en el conector de 3 pines del arnés del caudalímetro (Figura 108).
3. Conecte el conector hembra de 3 vías de la rama de 218,4 cm del arnés de cables etiquetado **Pressure Transducer** (transductor de presión) en el conector de 3 pines del transductor de presión (Figura 108).
4. Fije los anclajes magnéticos de los arneses del caudalímetro y el transductor de presión en la superficie del soporte del distribuidor (Figura 108).
5. Enrute el conector de 3 pines del arnés de cables de la válvula de agitación por delante del soporte del distribuidor (Figura 109).

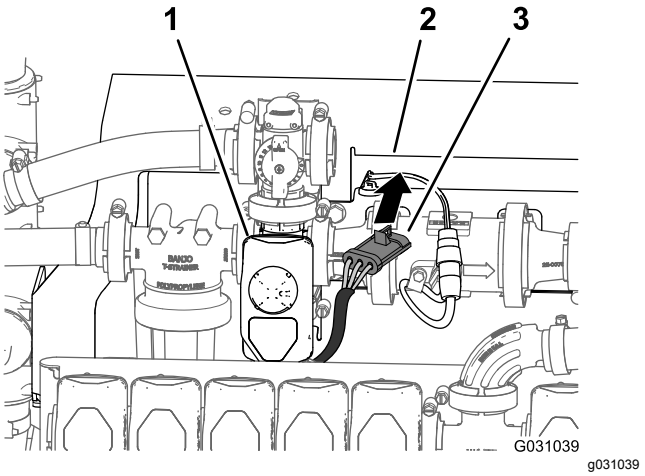

Figura 109

1. Válvula de agitación
2. Soporte del distribuidor
3. Conector hembra de 3 vías (arnés de la válvula de agitación)

6. Conecte el conector de 3 pines del arnés de la válvula de agitación al conector hembra de 3 vías de la rama de 203 cm del arnés de cables etiquetado **Agitation Valve** (válvula de agitación) (Figura 110).

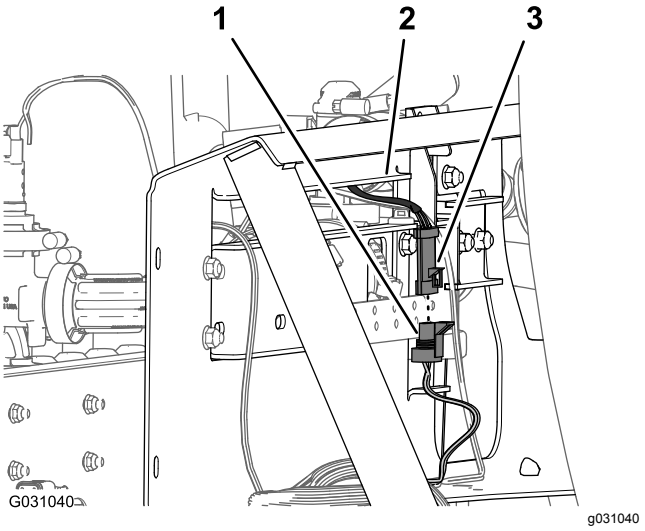

Figura 110

1. Conector de 3 pines (arnés de cables trasero – etiquetado Agitation Valve (válvula de agitación))
2. Soporte del distribuidor
3. Conector hembra de 3 vías (arnés de la válvula de agitación)

Conexión del arnés de cables a los solenoides del distribuidor de los cilindros de elevación

1. En la parte inferior del distribuidor de los cilindros de elevación, conecte el conector hembra de 2 vías del arnés de cables trasero etiquetado **Enable Solenoid** (Solenoid de activación) al conector de 2 pines del solenoide de activación (Figura 111 y Figura 112).

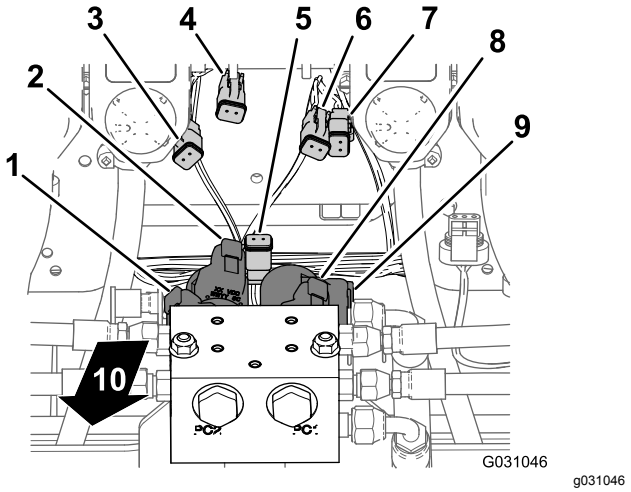

Figura 111

1. Conector de 2 pines – solenoide de bajada izquierdo (distribuidor de los cilindros de elevación)
2. Conector de 2 pines – solenoide de elevación izquierdo (distribuidor de los cilindros de elevación)
3. Conector hembra de 2 vías – bajada izquierda (conector del arnés principal)
4. Conector hembra de 2 vías – subida izquierda (conector del arnés principal)
5. Conector hembra de 2 vías – solenoide de activación (conector del arnés principal)
6. Conector hembra de 2 vías – subida derecha (conector del arnés principal)
7. Conector hembra de 2 vías – subida derecha (conector del arnés principal)
8. Conector de 2 pines – solenoide de elevación derecho (distribuidor de los cilindros de elevación)
9. Conector de 2 pines – solenoide de bajada derecho (distribuidor de los cilindros de elevación)
10. Parte trasera de la máquina

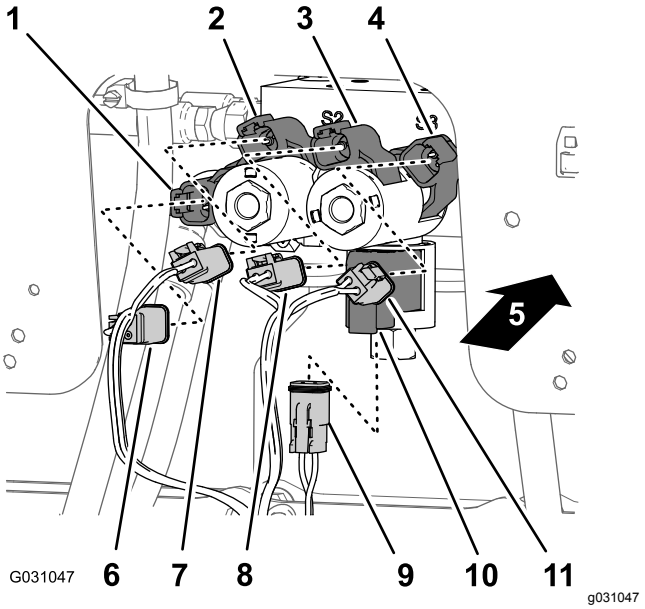

Figura 112

1. Conector de 2 pines – solenoide de bajada derecho (distribuidor de los cilindros de elevación)
2. Conector de 2 pines – solenoide de elevación derecho (distribuidor de los cilindros de elevación)
3. Conector de 2 pines – solenoide de elevación izquierdo (distribuidor de los cilindros de elevación)
4. Conector de 2 pines – solenoide de bajada izquierdo (distribuidor de los cilindros de elevación)
5. Parte trasera de la máquina
6. Conector hembra de 2 vías – subida derecha (conector del arnés principal)
7. Conector hembra de 2 vías – subida derecha (conector del arnés principal)
8. Conector hembra de 2 vías – subida izquierda (conector del arnés principal)
9. Conector hembra de 2 vías – solenoide de activación (conector del arnés principal)
10. Conector de 2 pines – solenoide de activación (distribuidor de los cilindros de elevación)
11. Conector hembra de 2 vías – bajada izquierda (conector del arnés principal)

2. En el solenoide de bajada derecho, conecte el conector hembra de 2 vías del arnés de cables trasero etiquetado **Right Down** al conector de 2 pines del solenoide de bajada derecho (Figura 111 y Figura 112).
3. En el solenoide de subida derecho, conecte el conector hembra de 2 vías del arnés de cables trasero etiquetado **Right Up** al conector de 2 pines del solenoide de subida derecho (Figura 111 y Figura 112).
4. En el solenoide de bajada izquierdo, conecte el conector hembra de 2 vías del arnés de cables trasero etiquetado **Left Down** al conector de 2 pines del solenoide de bajada izquierdo (Figura 111 y Figura 112).

5. En el solenoide de subida izquierdo, conecte el conector hembra de 2 vías del arnés de cables trasero etiquetado **Left Up** al conector de 2 pines del solenoide de subida izquierdo.

Conexión del arnés de cables a las válvulas de fumigación

1. Enrute los conectores hembra de 3 vías de la rama de 218,4 cm del arnés de cables etiquetados **Nozzle Valve 1** (válvula de boquilla 1) a **Nozzle Valve 5** (válvula de boquilla 5) por detrás del soporte de 10 válvulas y por debajo de las válvulas 1 a 5 (Figura 113).

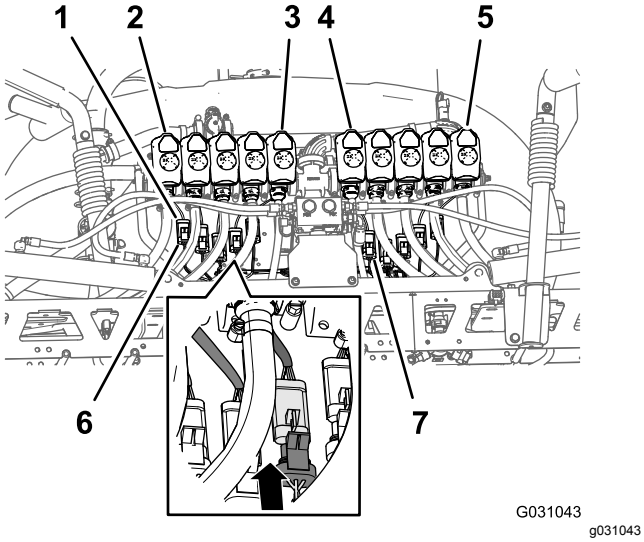

Figura 113

1. Conector de 3 pines (arnés de la válvula de boquilla)
2. Válvula de boquilla 1
3. Válvula de boquilla 5
4. Válvula de boquilla 6
5. Válvula de boquilla 10
6. Conector hembra de 3 vías (arnés de cables trasero – etiquetado Nozzle 1 (boquilla 1))
7. Conector hembra de 3 vías (arnés de cables trasero – etiquetado Nozzle 6 (boquilla 6))

2. Enrute los conectores hembra de 3 vías de la rama de 218,4 cm del arnés de cables etiquetados **Nozzle Valve 6** (válvula de boquilla 6) a **Nozzle Valve 10** (válvula de boquilla 10) por detrás del soporte de 10 válvulas y por debajo de las válvulas 6 a 10 (Figura 113).
3. Conecte el conector hembra de 3 vías del arnés de cables trasero, etiquetado **Nozzle 1**, al conector de 3 pines del arnés de cables de la válvula de boquilla 1 (Figura 113).

   Importante: **Es importante conectar cada conector hembra de 3 vías etiquetado del arnés de cables trasero al conector de 3 pines correcto en la posición de cada válvula de boquilla.**
4. Repita el paso 3 en las posiciones de válvula de boquilla 2 a 10 (Figura 113).

Enrutado del arnés de cables por el compartimento del motor

1. Enrute la rama de 108 cm del arnés de cables hacia arriba y en la parte trasera del compartimento del motor, por el soporte derecho de la cubierta del motor, por delante del conducto que conecta el filtro de aire y el motor (Figura 114).

   Nota: Se sujetará la rama de 108 cm del arnés de cables trasero en Enrutado del arnés eléctrico de navegación hasta la batería (página 81).

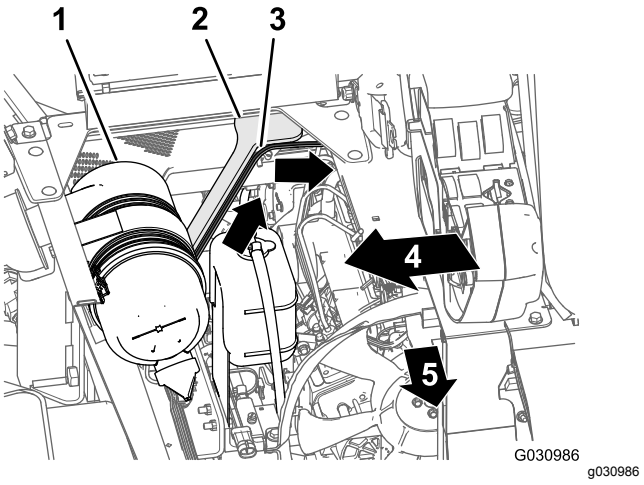

Figura 114

1. Filtro de aire (motor)
2. Soporte (derecho) de la cubierta del motor
3. Rama de 108 cm (arnés de cables trasero)
4. Lado derecho de la máquina
5. Parte delantera de la máquina

2. Enrute la rama de 108 cm del arnés de cables a través del ángulo de la caja del asiento y hacia abajo por el soporte izquierdo de la cubierta del motor (Figura 115).

   Nota: Se sujetará la rama de 108 cm del arnés de cables trasero en Enrutado del arnés eléctrico de navegación hasta la batería (página 81).

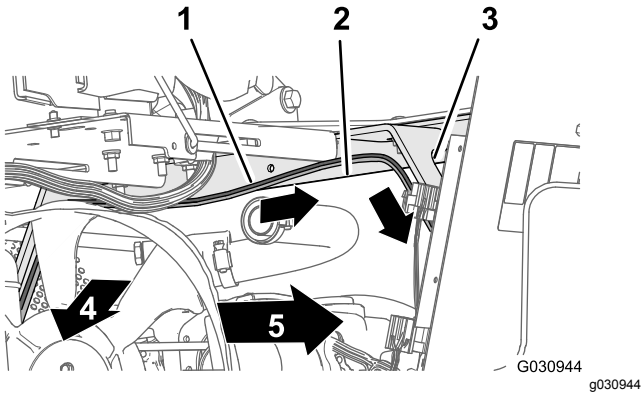

Figura 115

1. Rama de 108 cm (arnés de cables trasero)
2. Ángulo de la caja del asiento
3. Soporte (izquierdo) de la cubierta del motor
4. Parte delantera de la máquina
5. Lado izquierdo de la máquina

3. Enrute la rama de 108 cm del arnés de cables hacia abajo por el soporte izquierdo de la cubierta del motor y por debajo del larguero izquierdo del bastidor (Figura 116).

   Nota: Se sujetará la rama de 108 cm del arnés de cables trasero en Enrutado del arnés eléctrico de navegación hasta la batería (página 81).

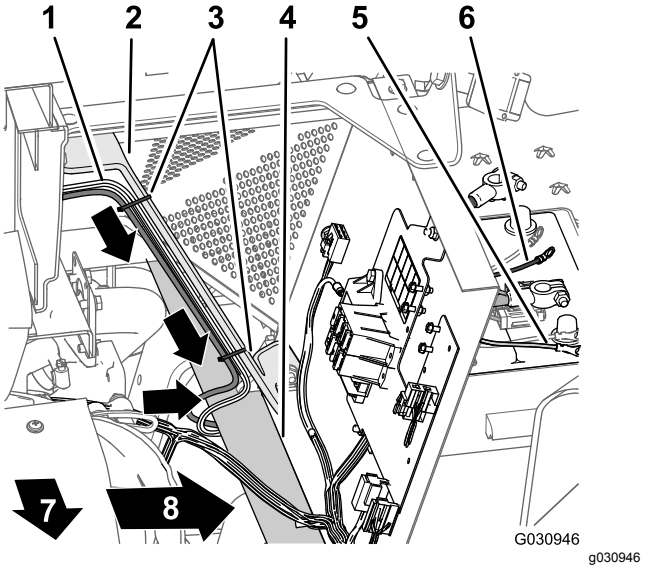

Figura 116

1. Rama de 165 cm (arnés de cables trasero)
2. Soporte (izquierdo) de la cubierta del motor
3. Bridas
4. Larguero izquierdo del bastidor
5. Terminal negativo (cable negro) – rama de 108 cm (arnés de cables trasero)
6. Terminal positivo (cable rojo) – rama de 108 cm (arnés de cables trasero)
7. Lado izquierdo de la máquina
8. Parte delantera de la máquina

4. Enrute el fusible de 50 A y los terminales de anillo positivo y negativo de la rama de 108 cm del arnés de cables a la parte superior de la batería (Figura 116).

   Nota: La instalación de los terminales de anillo se completará en Montaje del arnés trasero y el arnés eléctrico de navegación a los cables de la batería (página 85).

22

Preparación de la nueva sección de brazo central

Piezas necesarias en este paso:

1	Tramo de celosía exterior de la sección central (izquierdo – largo)
1	Tramo de celosía de la sección central (central – corto)
1	Tramo de celosía exterior de la sección central (derecho – largo)
4	Tornillo con arandela prensada (⅜" x 1")
	Contratuerca con arandela prensada (⅜")
1	Conjunto de soporte inferior

Montaje de los tramos de celosía de la sección del brazo central

1. Alinee los orificios de las pestañas verticales del tramo de celosía central de la sección central con los orificios del tramo de celosía exterior de la sección central (Figura 117).

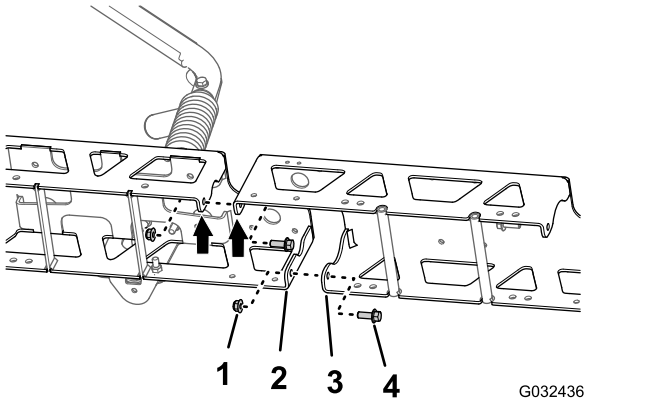

Figura 117

1. Contratuerca con arandela prensada (⅜")
2. Pestaña vertical (tramo de celosía exterior de la sección central)
3. Pestaña vertical (tramo de celosía central de la sección central)
4. Perno con arandela prensada (⅜" x 1")

2. Sujete provisionalmente la extensión del brazo central al tramo de celosía (Figura 117) con los 2 pernos con arandela prensada (⅜" x 1") y las 2 contratuercas con arandela prensada (⅜").
3. Alinee los orificios de las pestañas verticales del tramo de celosía central de la sección central con los orificios del otro tramo de celosía exterior de la sección central (Figura 117).
4. Sujete provisionalmente la extensión del brazo central al otro tramo de celosía (Figura 117) con los 2 pernos con arandela prensada (⅜" x 1") y las 2 contratuercas con arandela prensada (⅜").
5. Alinee los orificios del soporte del cilindro con los orificios de la línea central del tramo de celosía central (Figura 118).

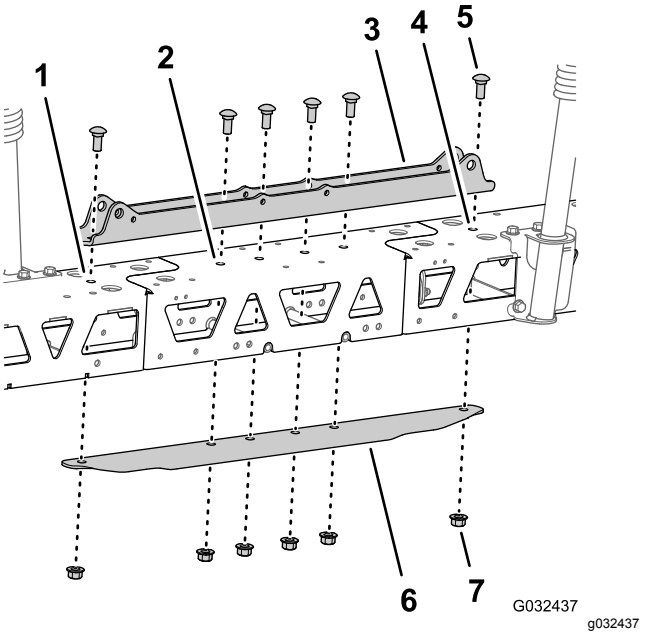

Figura 118

1. Tramo de celosía izquierdo
2. Tramo de celosía central
3. Bastidor del cilindro (ancho)
4. Tramo de celosía derecho
5. Perno de cuello cuadrado (½"x 1¼")
6. Perfil de refuerzo (ancho)
7. Contratuerca con arandela prensada (½")

6. Introduzca el perfil de refuerzo en los tramos de celosía central y exteriores, y alinee los orificios del perfil con los orificios de la línea central del tramo de celosía central (Figura 118).
7. Ensamble el soporte del cilindro, los tramos de celosía, la extensión del brazo central y el perfil de refuerzo con los 2 pernos de cuello cuadrado (½" x 1¼") y las 2 contratuercas con arandela prensada (½") que retiró en el paso 3 de Retirada de las boquillas de fumigación (página 39), y los 4 pernos de cuello cuadrado (½" x 1¼") y 4 contratuercas con arandela prensada (½") del kit de acabado del sistema de fumigación GeoLink (Figura 118).
8. Apriete los pernos con arandela prensada y las contratuercas con arandela prensada de ⅜" a 37–45 N·m.
9. Apriete las contratuercas con arandela prensada de ½" a 91–113 N·m.

Instalación de las boquillas en la nueva sección de brazo central

1. Utilizando un equipo de izado, eleve la nueva sección de brazo central a una altura de trabajo cómoda.
2. Trabajando con las 3 boquillas del fumigador que retiró en el paso 1 en Retirada de las boquillas de fumigación (página 39), retire el tornillo de acero inoxidable (Nº 12 x 1¼") que sujeta la mitad superior de la abrazadera y el conector de manguera dentado simple o doble (¾") al cuerpo de cada boquilla del fumigador, y retire los conectores de manguera dentados (Figura 119).

   Nota: El perno de cabeza hexagonal (5/16" x ¾" – acero inoxidable) se separa de la mitad superior de la abrazadera al abrirse la abrazadera; guarde el perno para la instalación.

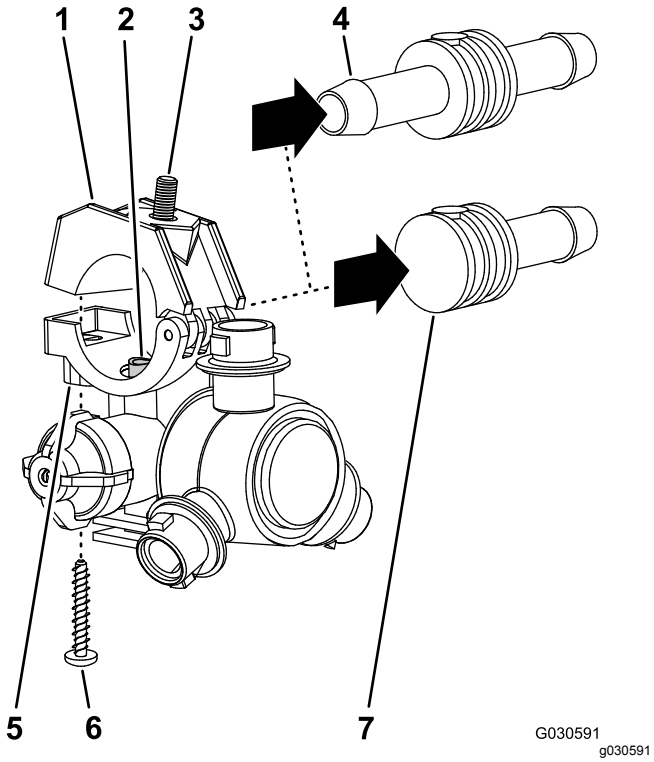

Figura 119

1. Mitad superior de la abrazadera
2. Tubo de transferencia
3. Perno de cabeza hexagonal (5/16" x ¾"—acero inoxidable)
4. Conector de manguera de dentado doble (¾")
5. Soporte (cuerpo de la boquilla de fumigación)
6. Tornillo de acero inoxidable (Nº 12 x 1¼")
7. Conector de manguera de dentado simple (¾")

3. En la sección de brazo central, alinee el tubo de transferencia de la base de una boquilla del fumigador (Figura 120 y Figura 121) con el orificio del lateral del conector de manguera dentado simple (½").

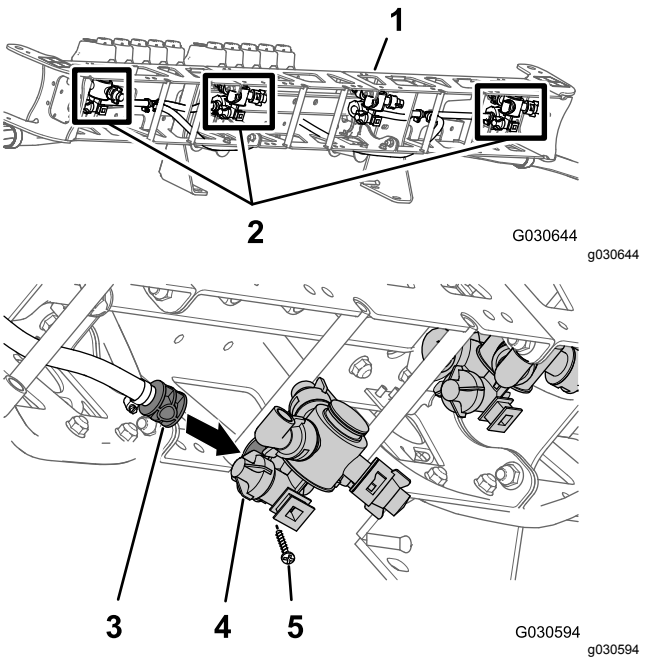

Figura 120

1. Sección de brazo central (nueva)
2. Boquillas del fumigador (de la sección de brazo central antigua)
3. Conector de manguera de dentado simple (½")
4. Cuerpo de la boquilla de fumigación
5. Tornillo de acero inoxidable (Nº 12 x 1¼")

4. Cierre la mitad superior de la abrazadera alrededor del conector de manguera dentado y sujete la mitad de la abrazadera y el cuerpo de la boquilla de fumigación (Figura 121) con el tornillo de acero inoxidable (Nº 12 x 1¼").

   Nota: Asegúrese de que el perno de cabeza hexagonal (5/16" x ¾") está asentado en el hueco de la mitad superior de la abrazadera al cerrar la abrazadera.

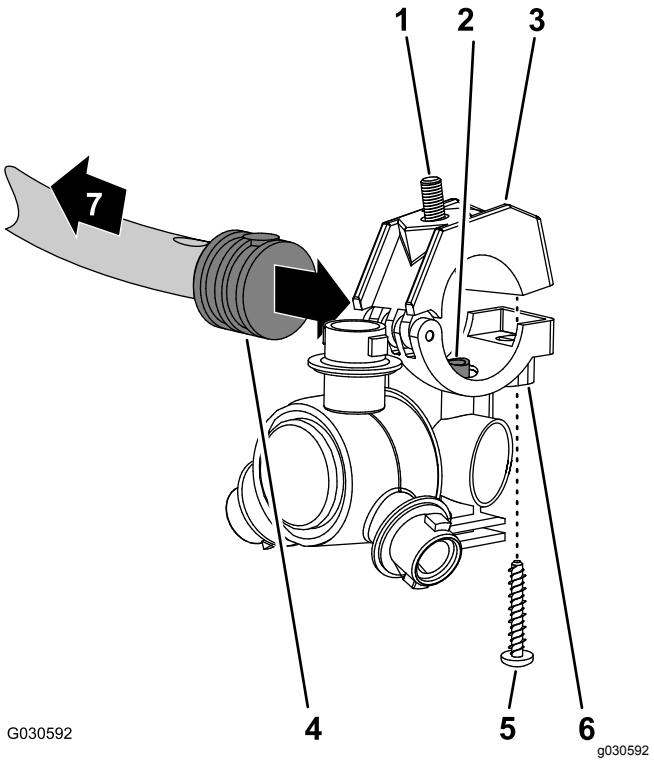

Figura 121

1. Perno de cabeza hexagonal (5/16" x ¾" – acero inoxidable)
2. Tubo de transferencia
3. Mitad superior de la abrazadera
4. Conector de manguera de dentado simple (½")
5. Tornillo de acero inoxidable (Nº 12 x 1¼")
6. Cuerpo de la boquilla de fumigación
7. Hacia la sección de brazo

5. Monte la boquilla en el soporte de boquilla (Figura 79) con la contratuerca con arandela prensada (5/16") que retiró en el paso 2 en Retirada de las boquillas de fumigación (página 39).
6. Apriete la contratuerca con arandela prensada a entre 1978 y 2542 N·cm.
7. Repita los pasos 3 a 6 con las otras 2 boquillas del fumigador en los otros 2 conectores manguera de dentado simple (½").

Montaje de los soportes en la sección de brazo central

1. Alinee los orificios del soporte de montaje del soporte del brazo derecho que retiró en el paso 3 de Retirada del soporte de los brazos (página 38) con los orificios de la parte superior y trasera (a la derecha del soporte del cilindro) de la nueva sección de brazo central (Figura 122).

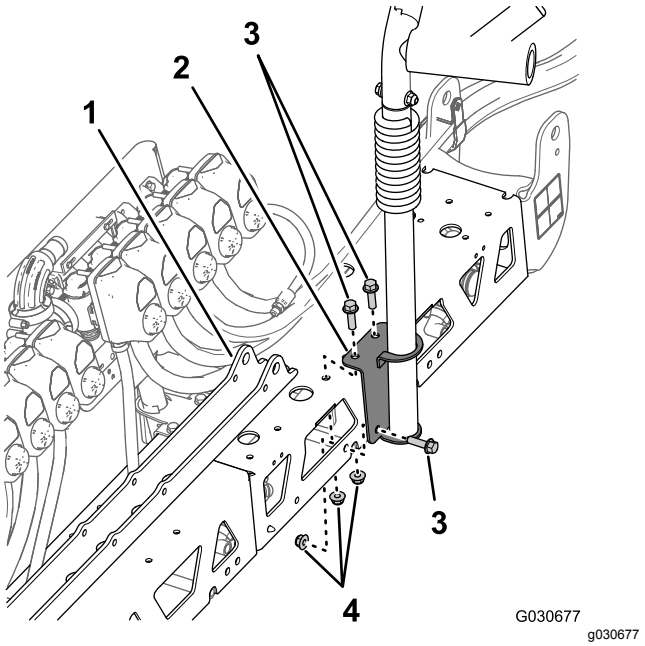

Figura 122

1. Bastidor del cilindro
2. Soporte de montaje (conjunto de soporte derecho)
3. Perno con arandela prensada (⅜" x 1¼")
4. Contratuercas con arandela prensada

2. Monte el soporte del brazo derecho a la sección de brazo central con los 3 pernos con arandela prensada (⅜" x 1¼") y las contratuercas con arandela prensada que retiró en el paso 3 en Retirada del soporte de los brazos (página 38).
3. Apriete los pernos y las tuercas a entre 37 y 45 N·m.
4. Alinee los orificios del soporte de montaje del nuevo soporte del brazo inferior izquierdo con los orificios de la parte superior y delantera (a la izquierda del bastidor del distribuidor) de la nueva sección de brazo central (Figura 123).

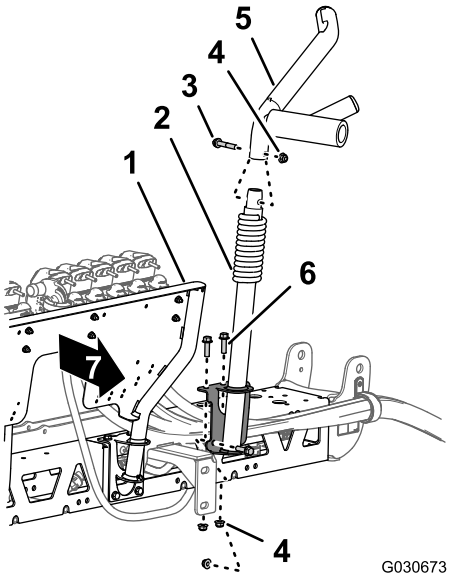

Figura 123

1. Bastidor del distribuidor – sistema de 10 válvulas de fumigador
2. Conjunto de soporte inferior
3. Perno con arandela prensada (⅜" x 2")
4. Contratuerca con arandela prensada (⅜")
5. Conjunto de soporte superior
6. Perno con arandela prensada (⅜" x 1¼")
7. Parte delantera de la nueva sección de brazo central

5. Monte el soporte del brazo en la sección de brazo central con los 3 pernos con arandela prensada y las 3 contratuercas con arandela prensada que retiró en el paso 2 en Retirada del soporte de los brazos (página 38).
6. En el soporte inferior izquierdo, monte el soporte superior que retiró en el paso 1 en Retirada del soporte de los brazos (página 38)en el soporte inferior (Figura 123) con el perno con arandela prensada (⅜" x 2") y la contratuerca con arandela prensada (⅜").
7. Monte el soporte de brazo superior izquierdo que retiró en el paso 1 en Retirada del soporte de los brazos (página 38) en el soporte inferior con los 3 pernos con arandela prensada (⅜" x 1¼") y la contratuerca con arandela prensada (⅜").
8. Apriete los pernos y las tuercas a entre 37 y 45 N·m.

23

Instalación de la nueva sección de brazo central

No se necesitan piezas

Procedimiento

Capacidad del equipo de elevación: 102 kg (225 lb)

1. Utilizando un equipo de izado con la capacidad de izado especificada, eleve la sección de brazo central y alinee los orificios del soporte de la sección de brazo con los orificios 3º y 6º del perfil de montaje del bastidor del fumigador (Figura 104).

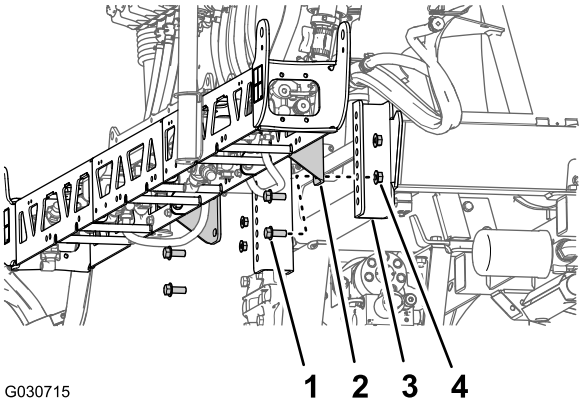

Figura 124

1. Perno con arandela prensada (½" x 1¼")
2. Soporte (sección de brazo central – sistema de 10 válvulas)
3. Perfil de montaje (bastidor del fumigador)
4. Contratuerca con arandela prensada (½")

2. Monte la sección de brazo central en los perfiles de montaje con los 4 pernos con arandela prensada (½" x 1¼") y las 4 contratuercas con arandela prensada (½") que retiró en el paso 3 de Retirada de la sección de brazo central (página 40).
3. Apriete las tuercas y los pernos a entre 91 y 113 N·m.

24

Instalación del caudalímetro y del transductor de presión

Piezas necesarias en este paso:

1	Caudalímetro
2	Abrazadera para bridas de 76 mm
2	Junta (diámetro exterior 2¼")
2	Racor reductor
1	Abrazadera para bridas de 51 mm
1	Junta (diámetro exterior 1-15/16")
1	Acoplamiento con brida dentado (1")
1	Manguera (1" x 7¼")
4	Abrazadera
1	Transductor de presión y distribuidor
1	Manguera (1" x 8½")
1	Abrazadera en R
1	Perno con arandela prensada (5/16" x ¾")
1	Contratuerca con arandela prensada (5/16")

Ensamblaje del caudalímetro y el transductor de presión

1. Alinee la junta (2¼") y el racor reductor con el extremo del caudalímetro señalado por la flecha direccional (Figura 125).

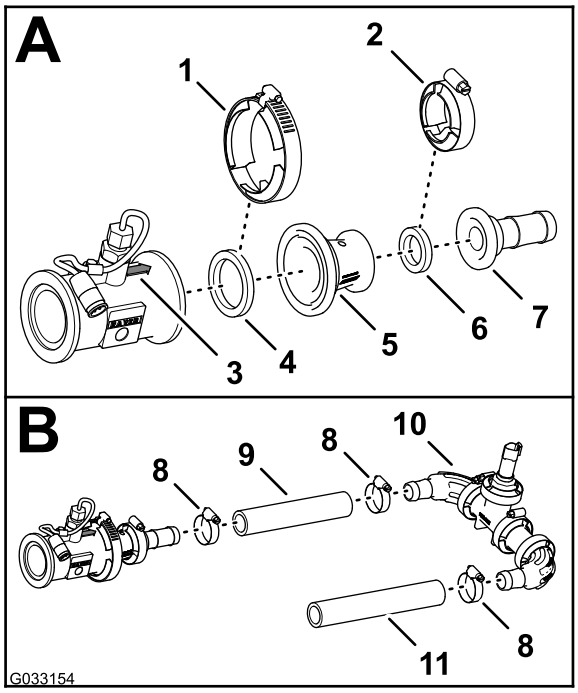

g033154

Figura 125

1. Abrazadera para bridas de 76 mm
2. Abrazadera para bridas de 51 mm
3. Flecha direccional (caudalímetro)
4. Junta (diámetro exterior 2¼")
5. Racor reductor
6. Junta (diámetro exterior 1-15/16")
7. Acoplamiento con brida dentado (1")
8. Abrazadera
9. Manguera (1" x 7¼")
10. Transductor de presión y distribuidor
11. Manguera (1" x 8½")

2. Sujete el caudalímetro, la junta y el racor reductor (Figura 125) con una abrazadera para bridas de 76 mm.
3. Alinee la junta (2¼") y conector de manguera dentado con el extremo del racor reductor (Figura 125).
4. Sujete el acoplamiento con brida dentado, la junta y el racor reductor (Figura 125) con una abrazadera para bridas de 51 mm.
5. Conecte la manguera (1" x 7¼") al acoplamiento con brida dentado y al codo dentado del transductor de presión y el distribuidor, según se muestra en Figura 125.
6. Sujete la manguera y los acoplamientos dentados con 2 abrazaderas (Figura 125).
7. Conecte la manguera (1" x 8½") al otro codo dentado del transductor de presión y el distribuidor, según se muestra en Figura 125.
8. Sujete la manguera y el acoplamiento dentado con una abrazadera (Figura 125).

Instalación del caudalímetro y el transductor de presión en la máquina

1. Alinee la junta (2¼") entre el caudalímetro y el racor reductor que está instalado en el lado derecho de la válvula maestra de control (Figura 126).

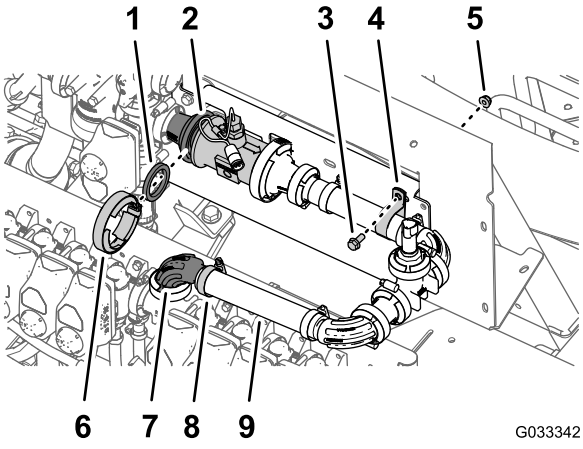

Figura 126

1. Junta (diámetro exterior 2¼")
2. Racor reductor y del caudalímetro
3. Perno con arandela prensada (5/16" x ¾")
4. Abrazadera en R
5. Contratuerca con arandela prensada (5/16")
6. Abrazadera para bridas de 76 mm
7. Acoplamiento con brida de 90° (1")
8. Abrazadera
9. Manguera (1" x 8½")

2. Ensamble provisionalmente la junta, el caudalímetro y el racor reductor (Figura 126) con una abrazadera para bridas de 76 mm.
3. Ensamble provisionalmente el extremo libre de la manguera (1 x 8½") sobre el acoplamiento con brida de 90° (1") con una abrazadera (Figura 126).
4. Sujete el transductor de presión y el distribuidor al soporte del distribuidor usando una abrazadera en R, un perno con arandela prensada (5/16" x ¾") y una contratuerca con arandela prensada (5/16"), según se muestra en Figura 126.
5. Apriete la abrazadera para bridas y la abrazadera que montó en los pasos 2 y 4.

25

Ensamblaje de los cilindros de elevación de los brazos

Piezas necesarias en este paso:

4	Manguera hidráulica (¼" x 24¾")

Ensamblaje del distribuidor de elevación de los brazos

1. Alinee los orificios del soporte del distribuidor de elevación de los brazos que retiró en el paso 3 de Retirada del distribuidor del cilindro de elevación y el soporte (página 38) con el bastidor de cilindro de la nueva sección de brazo central (Figura 127).

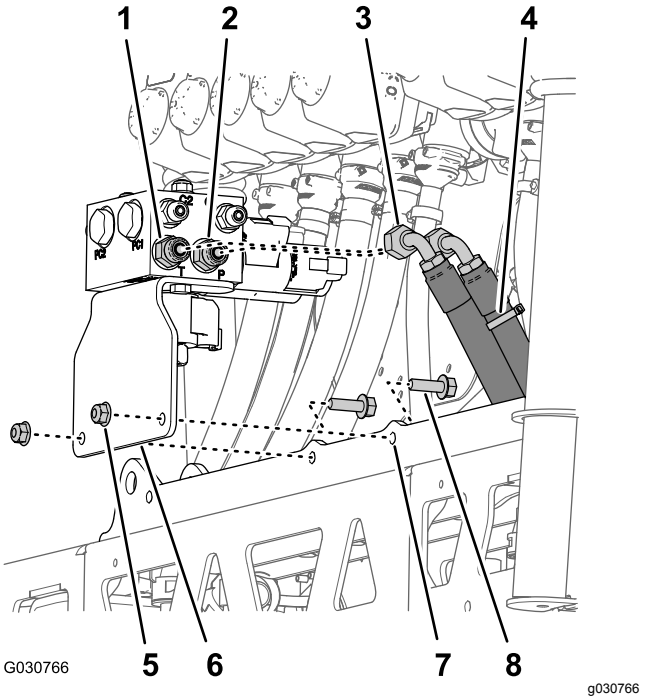

Figura 127

1. Acoplamiento recto (orificio T)
2. Acoplamiento recto (orificio P)
3. Manguera hidráulica de retorno
4. Manguera de presión hidráulica (marcada con una brida)
5. Contratuerca con arandela prensada (5/16")
6. Soporte y distribuidor de elevación de los brazos
7. Bastidor del cilindro
8. Perno con arandela prensada (5/16" x 1")

2. Monte el soporte al soporte del cilindro (Figura 127) con los 2 pernos con arandela prensada (5/16" x 1") y las contratuercas con arandela

prensada (5/16") que retiró en el paso 3 de Retirada del distribuidor del cilindro de elevación y el soporte (página 38).

3. Apriete los pernos y las tuercas a 1978–2542 N·cm.
4. Conecte la manguera de presión hidráulica (marcada con una brida) al orificio P del distribuidor de elevación de los brazos (Figura 127).
5. Conecte la manguera de retorno hidráulico al orificio T del distribuidor de elevación de los brazos (Figura 127).
6. Apriete las tuercas giratorias de las mangueras a entre 37 y 45 N·m.

Montaje de los cilindros de elevación

1. Alinee el extremo fijo del cilindro de elevación que retiró en el paso 4 de Retirada de los cilindros de elevación (página 36) al orificio de 16 mm del bastidor del cilindro (Figura 128).

   Nota: Asegúrese de que los orificios de extensión y retracción del cilindro están alineados.

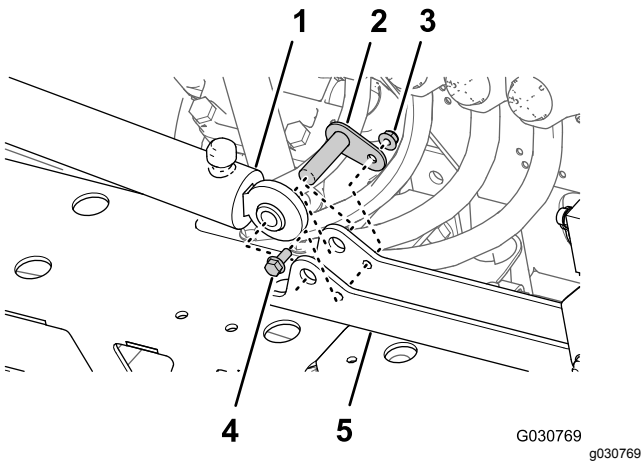

Figura 128

1. Cilindro de elevación (extremo fijo)
2. Pasador de giro
3. Contratuerca con arandela prensada (5/16")
4. Perno con arandela prensada (5/16" x ¾")
5. Bastidor del cilindro

2. Sujete el cilindro al soporte de los cilindros con el pasador de giro, el perno con arandela prensada y una tuerca de arandela prensada (Figura 128).
3. Apriete el perno y la tuerca a 1978–2542 N·cm.
4. Repita los pasos 1 a 3 con el otro cilindro de elevación en el otro lado del soporte de los cilindros.

Instalación de las mangueras de los cilindros de elevación

1. Conecte provisionalmente una manguera hidráulica nueva (¼" x 24¾") entre el orificio de extensión del cilindro de elevación del brazo izquierdo y el orificio C3 del distribuidor de elevación de los brazos (Figura 129).

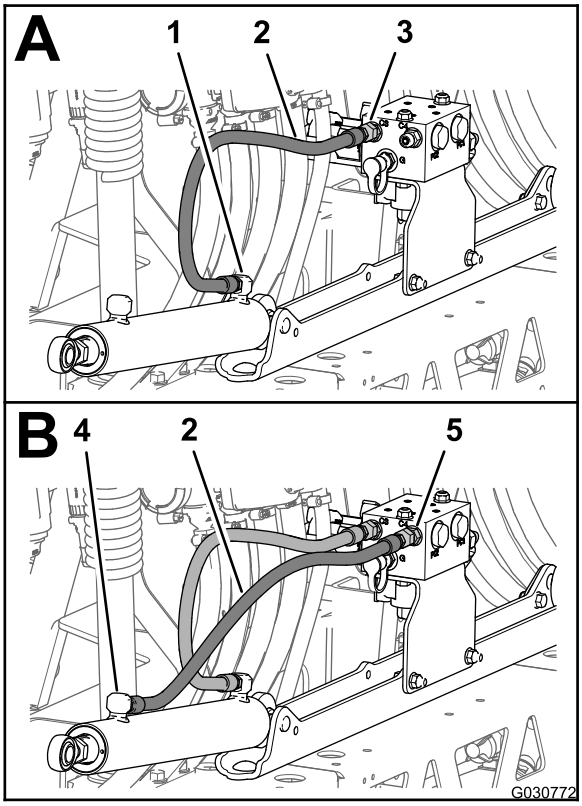

Figura 129

1. Orificio de extensión (cilindro de elevación del brazo izquierdo)
2. Manguera hidráulica (¼" x 24¾")
3. Orificio C3 (distribuidor de elevación de los brazos)
4. Orificio de extensión (cilindro de elevación del brazo izquierdo)
5. Orificio C4 (distribuidor de elevación de los brazos)

2. Conecte provisionalmente una manguera hidráulica nueva (¼" x 24¾") entre el orificio de retracción del cilindro de elevación del brazo izquierdo y el orificio C4 del distribuidor de elevación de los brazos (Figura 129).
3. Conecte provisionalmente una manguera hidráulica nueva (¼" x 24¾") entre el orificio de extensión del cilindro de elevación del brazo derecho y el orificio C1 del distribuidor de elevación de los brazos (Figura 130).

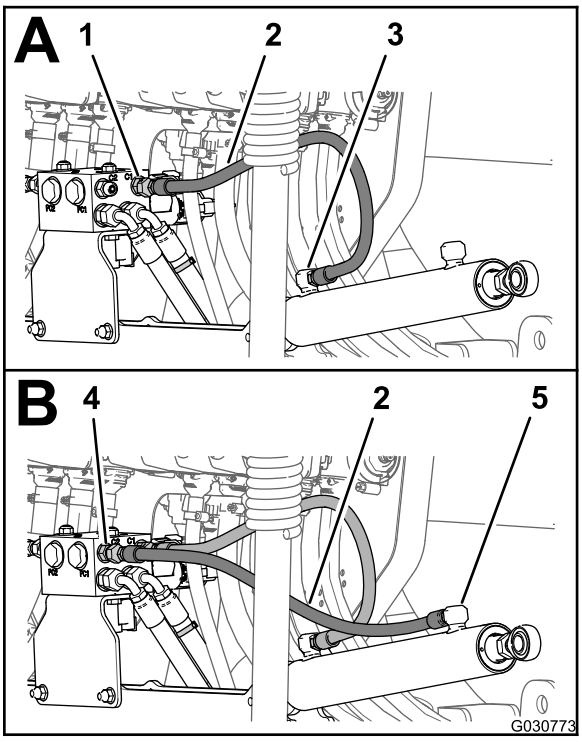

g030773

Figura 130

1. Orificio C1 (distribuidor de elevación de los brazos)
2. Manguera hidráulica (¼" x 24¾")
3. Orificio de extensión (cilindro de elevación del brazo derecho)
4. Orificio C2 (distribuidor de elevación de los brazos)
5. Orificio de retracción (cilindro de elevación del brazo derecho)

4. Conecte provisionalmente una manguera hidráulica nueva (¼" x 24¾") entre el orificio de retracción del cilindro de elevación del brazo derecho y el orificio C2 del distribuidor de elevación de los brazos (Figura 130).
5. Apriete los acoplamientos de los orificios de extensión y retracción de los cilindros de elevación (Figura 129 y Figura 130) a 21–26 N·m.
6. Apriete las tuercas giratorias de las mangueras del distribuidor de elevación de los brazos (Figura 129 y Figura 130) a 24–30 N·m.

26

Instalación de las secciones de brazos exteriores

Piezas necesarias en este paso:

4	Casquillo con brida de nylon

Instalación de los topes

1. Alinee el espárrago roscado del tope que retiró en el paso 4 de Retirada del soporte de los brazos (página 38) a través del orificio del medio en el extremo de la placa superior de la sección del brazo central (Figura 131).

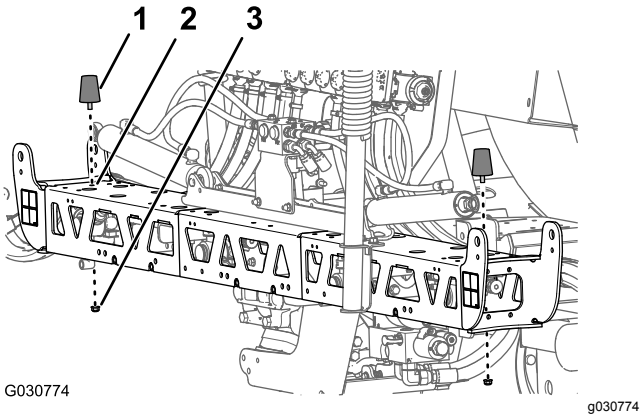

g030774

Figura 131

1. Tope
2. Orificio vertical medio (desde la parte trasera) – en el extremo de la placa superior de la sección del brazo central
3. Contratuerca con arandela prensada (5/16")

2. Fije el tope en la sección de brazo central con las contratuercas con arandelas prensadas (5/16") que retiró en 4 de Retirada del soporte de los brazos (página 38).

Retirada de las boquillas de fumigación de las secciones de brazos exteriores

1. Corte la manguera entre 2 boquillas de fumigación (Figura 132).

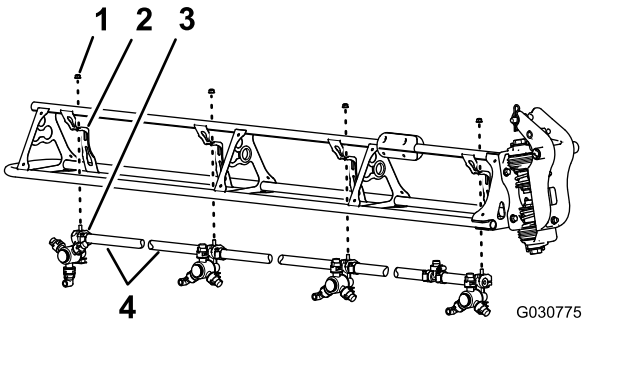

Figura 132

1. Contratuerca con arandela prensada (5/16")
2. Soporte de la boquilla
3. Boquilla de fumigación
4. Manguera (D.I. ¾")

2. Retire la contratuerca con arandela prensada (5/16") que sujeta la boquilla de fumigación al soporte de la boquilla (Figura 132).
3. Repita los pasos 2 a 1 con las otras 3 boquillas.

   Nota: Guarde la contratuerca con arandela prensada y la boquilla de fumigación para su instalación en Instalación de las boquillas de fumigación en las secciones de brazos exteriores (página 69).

   Nota: Deseche las mangueras, las abrazaderas y el acoplamiento en T que retiró de la máquina.
4. Repita los pasos 2 a 3 en la otra sección de brazo exterior.
5. Trabajando con las 8 boquillas de fumigación que retiró en el paso 1, retire los tornillos de acero inoxidable (Nº 12 x 1¼") que sujetan las mitades superiores de las abrazaderas y los conectores de manguera de dentado simple o doble (¾") al cuerpo de cada boquilla de fumigación, y retire los conectores de manguera dentado (Figura 133).

   Nota: El perno de cabeza hexagonal (5/16" x ¾" – acero inoxidable) se separa de la mitad superior de la abrazadera al abrirse la abrazadera; guarde el perno para la instalación.

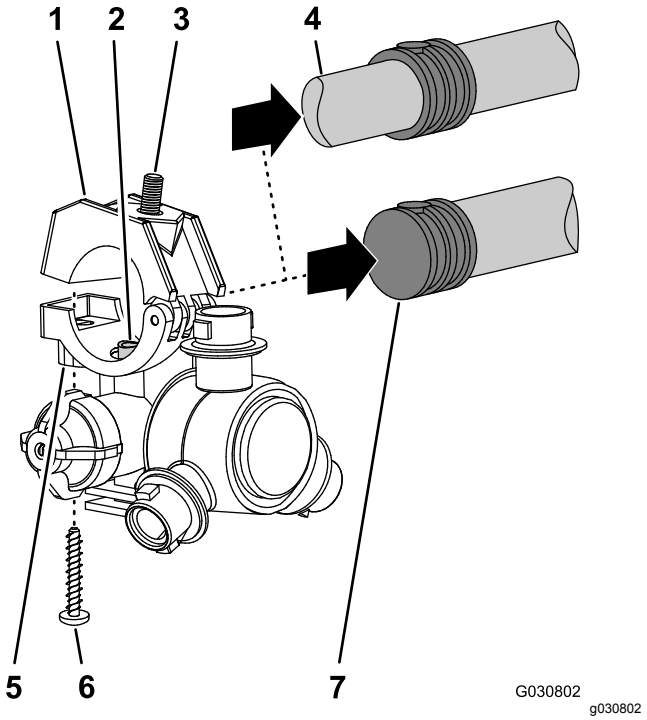

Figura 133

1. Mitad superior de la abrazadera
2. Tubo de transferencia
3. Perno de cabeza hexagonal (5/16" x ¾" – acero inoxidable)
4. Conector de manguera de dentado doble (manguera de ¾")
5. Cuerpo de la boquilla de fumigación
6. Tornillo de acero inoxidable (Nº 12 x 1¼")
7. Conector de manguera de dentado simple (manguera de ¾")

Montaje de las secciones de brazos exteriores en la máquina

Capacidad del equipo de izado: 91 kg

1. Usando un equipo de izado de la capacidad especificada, eleve el brazo exterior.
2. Inserte un casquillo con brida de nylon en el orificio de 31,8 mm de cada lado del acoplamiento de giro (Figura 134).

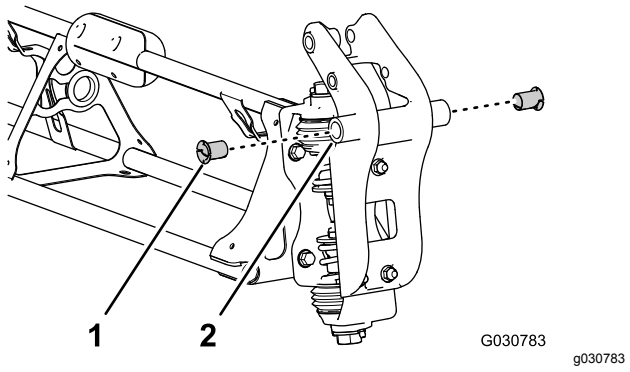

Figura 134

1. Casquillo con brida de nylon
2. Acoplamiento de giro (sección de brazo exterior)

3. Alinee los casquillos del acoplamiento de giro con los orificios de las pestañas del soporte de giro situado en el extremo de la sección de brazo central (Figura 135).

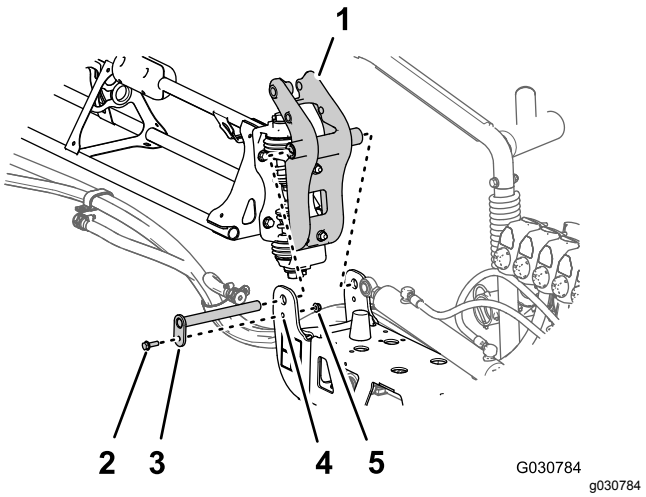

Figura 135

1. Acoplamiento de giro (sección de brazo exterior)
2. Perno con arandela prensada (5/16" x 1")
3. Pasador de giro
4. Soporte de giro (sección de brazo central)
5. Contratuerca con arandela prensada (5/16")

4. Monte el acoplamiento de giro en el soporte de giro con el pasador de giro, el perno con arandela prensada (5/16" x 1") y la contratuerca con arandela prensada (5/16") que retiró en el paso 1 y 2 de 16 Retirada de las secciones de brazo (página 35).
5. Apriete el perno y la tuerca a 1978–2542 N·cm.
6. Alinee la rótula del cilindro de elevación con el orificio de 25 mm del brazo del acoplamiento de giro (Figura 136).

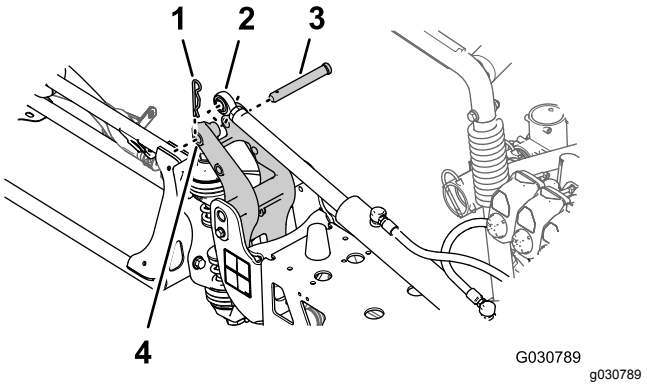

Figura 136

1. Chaveta
2. Rótula (cilindro de elevación)
3. Pasador
4. Orificio de 25 mm – brazo del acoplamiento de giro

7. Sujete el cilindro de elevación al acoplamiento de giro con el pasador y la chaveta (Figura 136) que retiró en el paso 3 de Retirada de los cilindros de elevación (página 36).
8. Repita los pasos 1 a 7 en la sección de brazo exterior del otro lado de la máquina.

27

Instalación de las mangueras de las boquillas de fumigación

Piezas necesarias en este paso:

2	Manguera de suministro de 279 cm
2	Manguera de suministro de 234 cm
4	Manguera de suministro de 188 cm
2	Manguera de suministro de 81 cm

Identificación de las posiciones de las mangueras de las boquillas de fumigación

Identifique las mangueras de suministro por la longitud (Figura 137) de cada posición de las boquillas de fumigación del siguiente modo:

Tabla de posición de las mangueras de las boquillas del fumigador

Posiciones de las boquillas de fumigación – sección de brazo izquierda	Posiciones de las boquillas de fumigación – sección de brazo central	Posiciones de las boquillas de fumigación – sección de brazo derecha
Boquilla del fumigador 1 (válvula de boquilla 1) – manguera de suministro de 279 cm	Boquillas de fumigación 5 y 6 (válvula de boquilla 5) – manguera de suministro de 81 cm con 2 mangueras derivadas	Boquilla del fumigador 9 (válvula de boquilla 7) – manguera de suministro de 188 cm
Boquilla del fumigador 2 (válvula de boquilla 2) – manguera de suministro de 234 cm	Boquillas de fumigación 7 y 8 (válvula de boquilla 6) – manguera de suministro de 81 cm con 2 mangueras derivadas	Boquilla del fumigador 10 (válvula de boquilla 8) – manguera de suministro de 188 cm
Boquilla del fumigador 3 (válvula de boquilla 3) – manguera de suministro de 188 cm		Boquilla del fumigador 11 (válvula de boquilla 9) – manguera de suministro de 234 cm
Boquilla del fumigador 4 (válvula de boquilla 4) – manguera de suministro de 188 cm		Boquilla del fumigador 12 (válvula de boquilla 10) – manguera de suministro de 279 cm

Nota: Consulte la Figura 138 en Conexión de las mangueras a las válvulas de boquillas 1 a 4 (página 67), Figura 139 en Conexión de las mangueras a las válvulas de boquillas 5 y 6 (página 67), y Figura 140 en Conexión de las mangueras a las válvulas de boquillas 7 a 10 (página 68) para conocer las posiciones de las válvulas de las boquillas.

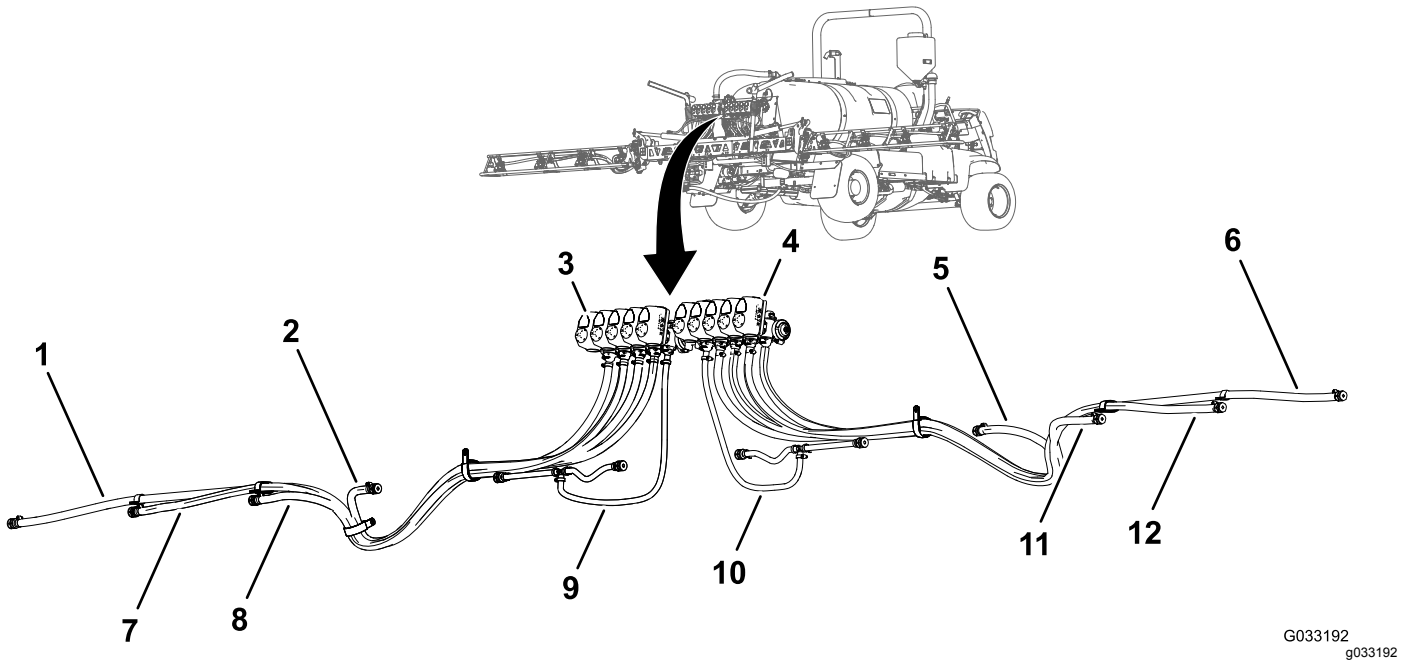

Figura 137

1. Manguera de suministro de 279 cm – boquilla del fumigador 1
2. Manguera de suministro de 188 cm – boquilla del fumigador 4
3. Válvula de boquilla 1
4. Válvula de boquilla 10
5. Manguera de suministro de 188 cm – boquilla del fumigador 9
6. Manguera de suministro de 279 cm – boquilla del fumigador 12
7. Manguera de suministro de 234 cm – boquilla del fumigador 2
8. Manguera de suministro de 188 cm – boquilla del fumigador 3
9. Manguera de suministro de 81 cm – boquilla del fumigador 5 y 6
10. Manguera de suministro de 81 cm – boquilla del fumigador 7 y 8
11. Manguera de suministro de 188 cm – boquilla del fumigador 10
12. Manguera de suministro de 234 cm – boquilla del fumigador 11

Conexión de las mangueras a las válvulas de boquillas 1 a 4

1. Monte el acoplamiento dentado recto de una manguera de suministro de 279 cm en el acoplamiento de la válvula de boquilla 1 (Figura 138).

   Nota: Asegúrese de que el acoplamiento dentado está correctamente asentado en el acoplamiento.

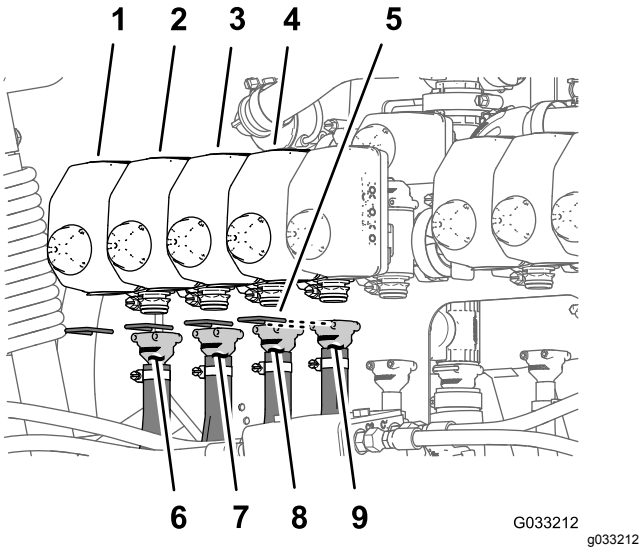

Figura 138

1. Válvula de boquilla 1
2. Válvula de boquilla 2
3. Válvula de boquilla 3
4. Válvula de boquilla 4
5. Horquilla de retención
6. Manguera de suministro de 279 cm
7. Manguera de suministro de 234 cm
8. Manguera de suministro de 188 cm
9. Manguera de suministro de 188 cm

2. Sujete el conector dentado al acoplamiento con una horquilla de retención (Figura 138).
3. Monte el acoplamiento dentado recto de una manguera de suministro de 234 cm en el acoplamiento de la válvula de boquilla 2 (Figura 138).

   Nota: Asegúrese de que el acoplamiento dentado está correctamente asentado en el acoplamiento.

4. Sujete el conector dentado al acoplamiento con una horquilla de retención (Figura 138).
5. Monte el acoplamiento dentado recto de una manguera de suministro de 188 cm en el acoplamiento de la válvula de boquilla 3 (Figura 138).

   Nota: Asegúrese de que el acoplamiento dentado está correctamente asentado en el acoplamiento.

6. Sujete el conector dentado al acoplamiento con una horquilla de retención (Figura 138).
7. Monte el acoplamiento dentado recto de una manguera de suministro de 188 cm en el acoplamiento de la válvula de boquilla 4 (Figura 138).

   Nota: Asegúrese de que el acoplamiento dentado está correctamente asentado en el acoplamiento.

8. Sujete el conector dentado al acoplamiento con una horquilla de retención (Figura 138).

Conexión de las mangueras a las válvulas de boquillas 5 y 6

Nota: El conjunto de la manguera de suministro de 81 cm tiene un acoplamiento en T con 2 mangueras derivadas y 2 conectores de manguera de dentado único.

1. Monte el acoplamiento dentado recto de una manguera de suministro de 81 cm en el acoplamiento de la válvula de boquilla 5 (Figura 139).

   Nota: Asegúrese de que el acoplamiento dentado está correctamente asentado en el acoplamiento.

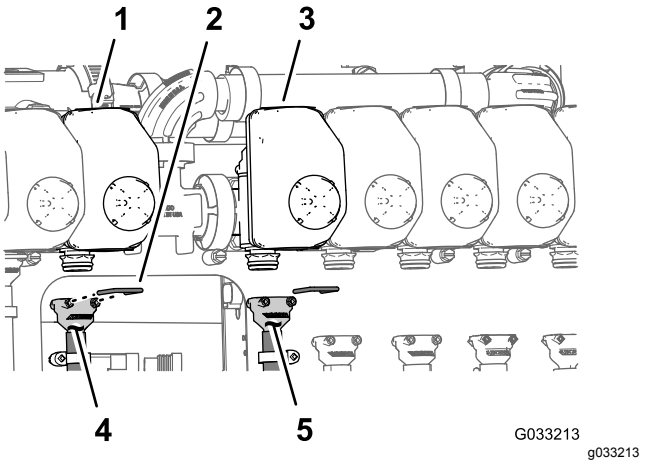

Figura 139

1. Válvula de boquilla 5
2. Horquilla de retención
3. Válvula de boquilla 6
4. Manguera de suministro de 81 cm
5. Manguera de suministro de 81 cm

2. Sujete el conector dentado al acoplamiento con una horquilla de retención (Figura 139).

3. Monte el acoplamiento dentado recto de una manguera de suministro de 81 cm en el acoplamiento de la válvula de boquilla 6 (Figura 139).

   Nota: Asegúrese de que el acoplamiento dentado está correctamente asentado en el acoplamiento.

4. Sujete el conector dentado al acoplamiento con una horquilla de retención (Figura 139).

Conexión de las mangueras a las válvulas de boquillas 7 a 10

1. Monte el acoplamiento dentado recto de una manguera de suministro de 188 cm en el acoplamiento de la válvula de boquilla 7 (Figura 140).

   Nota: Asegúrese de que el acoplamiento dentado está correctamente asentado en el acoplamiento.

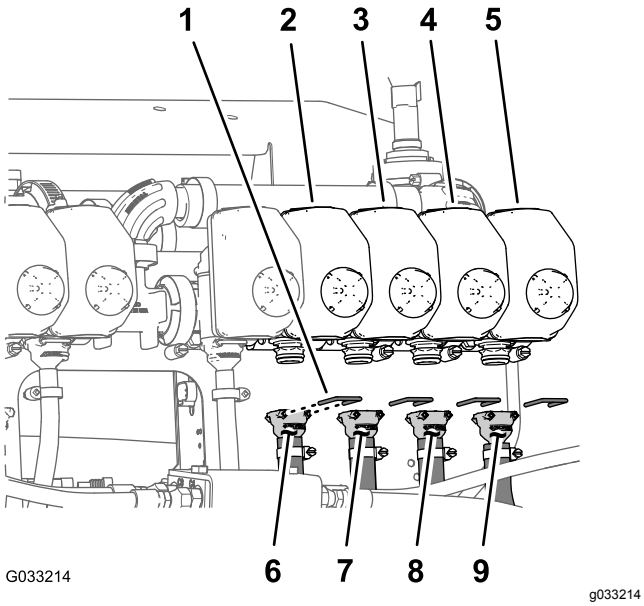

Figura 140

1. Horquilla de retención
2. Válvula de boquilla 7
3. Válvula de boquilla 8
4. Válvula de boquilla 9
5. Válvula de boquilla 10
6. Manguera de suministro de 188 cm
7. Manguera de suministro de 188 cm
8. Manguera de suministro de 234 cm
9. Manguera de suministro de 279 cm

2. Sujete el conector dentado al acoplamiento con una horquilla de retención (Figura 140).
3. Monte el acoplamiento dentado recto de una manguera de suministro de 188 cm en el acoplamiento de la válvula de boquilla 8 (Figura 140).

   Nota: Asegúrese de que el acoplamiento dentado está correctamente asentado en el acoplamiento.

4. Sujete el conector dentado al acoplamiento con una horquilla de retención (Figura 140).
5. Monte el acoplamiento dentado recto de una manguera de suministro de 234 cm en el acoplamiento de la válvula de boquilla 9 (Figura 140).

   Nota: Asegúrese de que el acoplamiento dentado está correctamente asentado en el acoplamiento.

6. Sujete el conector dentado al acoplamiento con una horquilla de retención (Figura 140).
7. Monte el acoplamiento dentado recto de una manguera de suministro de 279 cm en el acoplamiento de la válvula de boquilla 10 (Figura 140).

   Nota: Asegúrese de que el acoplamiento dentado está correctamente asentado en el acoplamiento.

8. Sujete el conector dentado al acoplamiento con una horquilla de retención (Figura 140).

Enrutado de las manguera de suministro a las boquillas de fumigación

1. Enrute las mangueras de las boquillas de fumigación 1, 2, 3 y 4 a través de la abrazadera en R en el extremo exterior izquierdo de la sección de brazo central (Figura 141 y Figura 142).

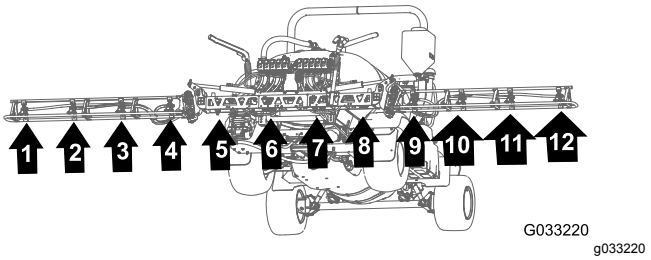

Figura 141

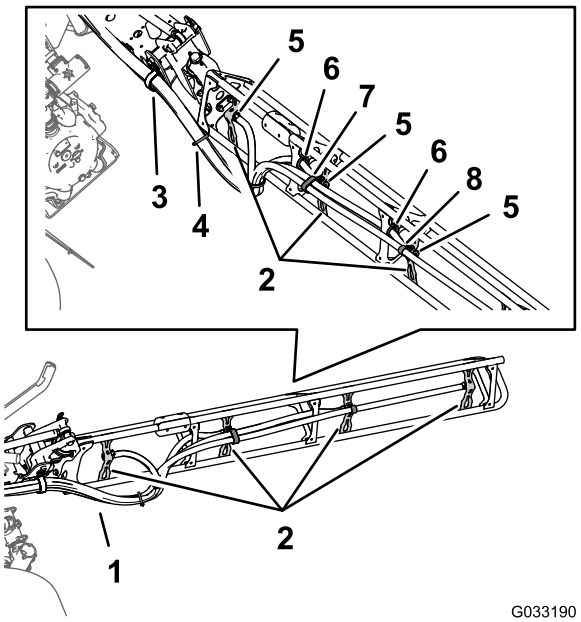

Figura 142

1. Mangueras
2. Soportes de boquilla
3. Abrazadera en R
4. Brida
5. Conector de manguera de dentado simple (½")
6. Anillo de goma
7. Abrazadera en R doble
8. Abrazadera en R simple

2. Enrute las mangueras de las boquillas de fumigación 7, 8, 9 y 4 a través de la abrazadera en R en el extremo exterior derecho de la sección de brazo central (Figura 141 y Figura 142).
3. Enrute las mangueras de suministro de 279 cm y los conectores de manguera dentados (¾") por la sección de brazo hasta las boquillas del fumigador 1 y 10, según se muestra en la Figura 141 y la Figura 142.
4. Enrute las mangueras de suministro de 234 cm y los conectores de manguera dentados (¾") por la sección de brazo hasta las boquillas del fumigador 2 y 9, según se muestra en la Figura 141 y la Figura 142.
5. Enrute las mangueras de suministro de 188 cm y los conectores de manguera dentados (¾") por la sección de brazo hasta las boquillas del fumigador 3 y 8, según se muestra en la Figura 141 y la Figura 142.

   Nota: Enrute las mangueras a través de los anillos de goma inferiores traseros de los soportes del armazón de tubos.
6. Enrute las mangueras de suministro de 188 cm y los conectores de manguera dentados (¾") por la sección de brazo hasta las boquillas del fumigador 4 y 7, según se muestra en la Figura 141 y la Figura 142.

   Nota: Enrute las mangueras a través de los anillos de goma inferiores traseros de los soportes del armazón de tubos.
7. Agrupe las 4 mangueras de las boquillas del fumigador con una brida, como se muestra en la Figura 142.

Instalación de las boquillas de fumigación en las secciones de brazos exteriores

1. Alinee el tubo de transferencia del soporte de una boquilla de fumigación (Figura 143) con el orificio del lateral del conector de manguera de dentado simple (13 mm).

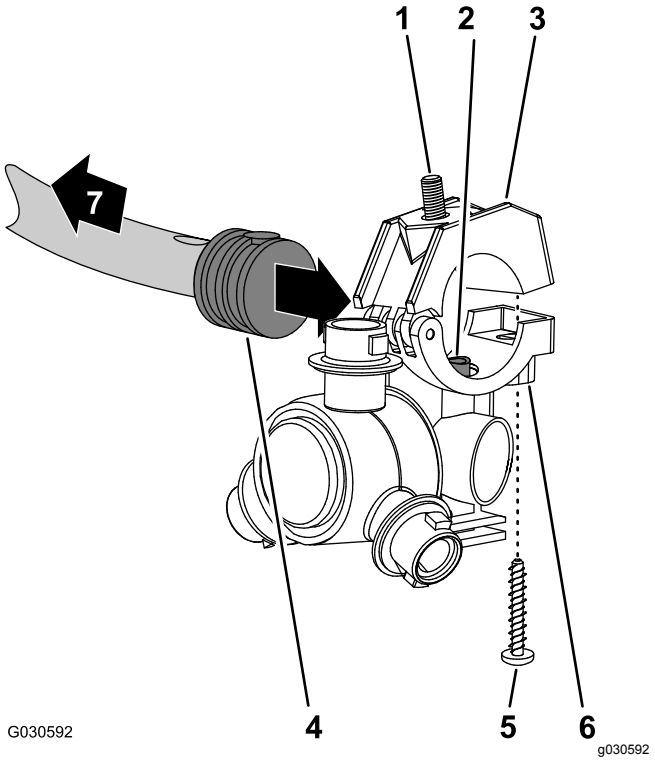

Figura 143

1. Perno de cabeza hexagonal (5/16" x ¾" – acero inoxidable)
2. Tubo de transferencia
3. Mitad superior de la abrazadera
4. Conector de manguera de dentado simple (½")
5. Tornillo de acero inoxidable (Nº 12 x 1¼")
6. Cuerpo de boquilla de fumigación
7. Hacia la sección de brazo

2. Cierre la mitad superior de la abrazadera alrededor del conector de manguera dentado y sujete la mitad de la abrazadera y el cuerpo de la boquilla de fumigación (Figura 143) con el tornillo de acero inoxidable (Nº 12 x 1¼"); apriete el tornillo de acero inoxidable a entre 14 y 18 N·m.

Nota: Asegúrese de que el perno de cabeza hexagonal (5/16" x ¾") está asentado en el hueco de la mitad superior de la abrazadera al cerrar la abrazadera.

3. Monte las boquillas de fumigación de la sección de brazo exterior tal y como se indica a continuación:
   - En las posiciones de las boquillas 1 y 4, monte la boquilla de fumigación en el soporte de boquilla (Figura 144, A) con la contratuerca con arandela prensada (5/16") que retiró en el paso 2 de Retirada de las boquillas de fumigación de las secciones de brazos exteriores (página 64).
   - En las posiciones de las boquillas 2 y 3, monte la boquilla de fumigación en el soporte de boquilla (Figura 144, A y B) con la contratuerca con arandela prensada (5/16") que retiró en el paso 2 de Instalación de las boquillas de fumigación en las secciones de brazos exteriores (página 69).

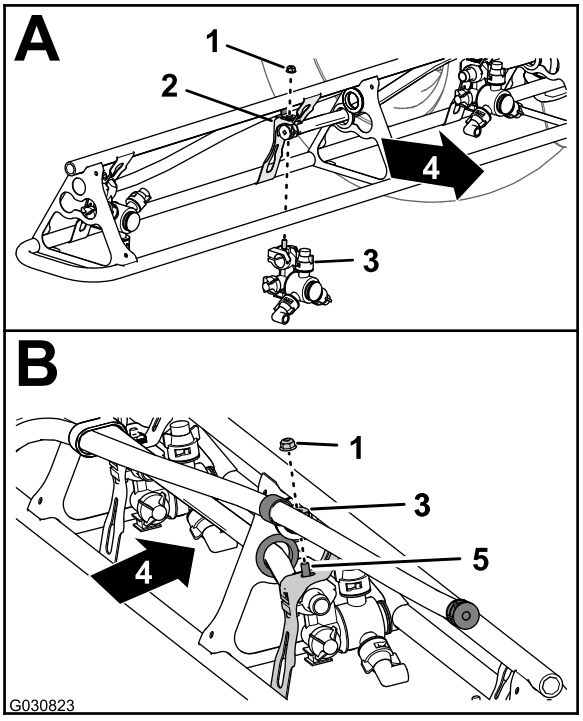

Figura 144

1. Contratuerca con arandela prensada (5/16")
2. Soporte de la boquilla
3. Boquilla de fumigación
4. Parte trasera de la máquina
5. Perno de cabeza hexagonal (acero inoxidable – 5/16" x ¾")

4. Apriete la contratuerca con arandela prensada a 1978–2542 N·cm.
5. Repita los pasos 1 a 4 con las demás boquillas de fumigación de la sección de brazo.
6. Repita los pasos 1 a 5 en la sección de brazo exterior del otro lado de la máquina.

28

Conexión del tubo del sensor de presión del indicador del salpicadero

No se necesitan piezas

Conexión del tubo del sensor de presión del indicador del salpicadero

Máquinas sin kit opcional de carrete de manguera

1. Alinee el extremo del tubo del sensor de presión (plástico) del indicador de presión del salpicadero con el anillo de bloqueo del acoplamiento del tubo (Figura 145).

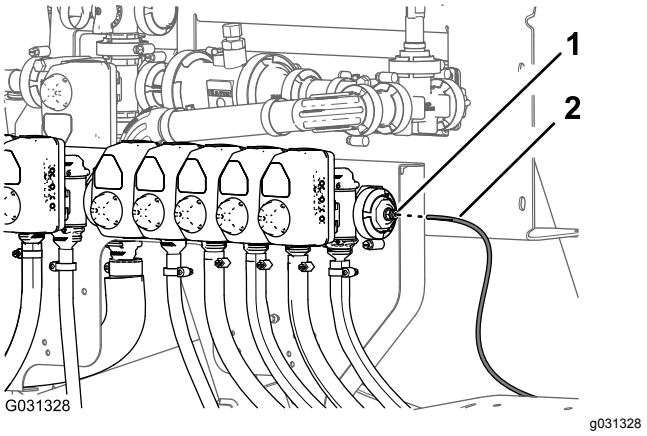

Figura 145

1. Anillo de bloqueo (acoplamiento del tubo)
2. Tubo del sensor de presión (indicador de presión del salpicadero)

2. Inserte el tubo del sensor en el anillo de bloqueo hasta que el tubo esté totalmente asentado (Figura 145).

Conexión del tubo del sensor de presión

Kit opcional de pistola de fumigación o kit opcional de carrete de manguera giratorio

1. Alinee el extremo del tubo del sensor de presión (plástico) del indicador de presión del salpicadero con el anillo de bloqueo del acoplamiento del tubo (Figura 146 y Figura 147).

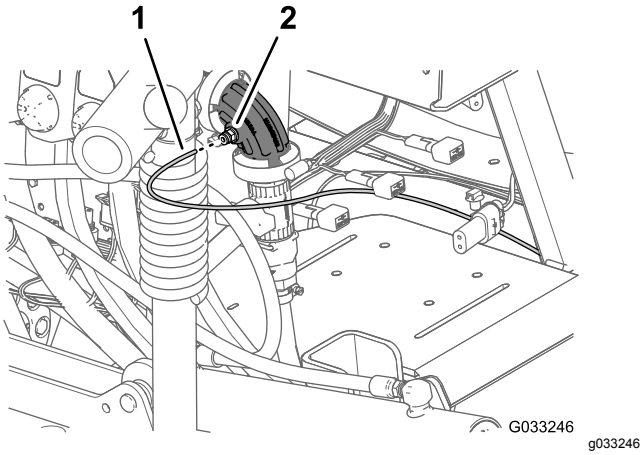

Figura 146

Kit opcional de pistola de fumigación

1. Tubo del sensor de presión (indicador del salpicadero)
2. Acoplamiento del tubo (codo de 90° – válvula de boquilla 10)

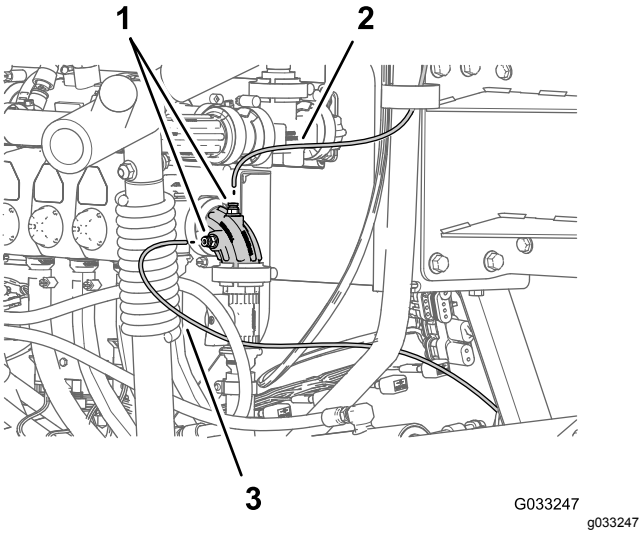

Figura 147

Kit opcional de carrete de manguera giratorio

1. Tubo del sensor de presión (indicador del carrete giratorio)
2. Acoplamientos del tubo (codo de 90° – válvula de boquilla 10)
3. Tubo del sensor de presión (indicador del salpicadero)

2. Inserte el tubo del sensor en el anillo de bloqueo hasta que el tubo esté totalmente asentado (Figura 146 y Figura 147).

29

Instalación del receptor de navegación

Piezas necesarias en este paso:

1	Receptor de navegación – kit de sistema de fumigación de precisión GeoLink (modelo 41623)
1	Soporte del receptor
2	Perno en U
1	Soporte de la antena RTK (kit opcional de módem CDMA para la corrección de RTK o Kit opcional de módem GSM para la corrección de RTK)
4	Contratuerca con arandela prensada (⅜")
3	Perno de cabeza hexagonal (5 x 16 mm)
3	Arandela (5 mm)
1	Antena celular (kit opcional de módem CDMA para la corrección de RTK o Kit opcional de módem GSM para la corrección de RTK)
1	Cable coaxial (kit opcional de módem CDMA para la corrección de RTK o Kit opcional de módem GSM para la corrección de RTK)
1	Etiqueta de serie (parte de los Kits de sistema de fumigación de precisión GeoLink X25 o X30)

Montaje del receptor de navegación en la máquina

1. Alinee la ranura situada en el centro del soporte de receptor con la costura de soldadura en la línea central del tubo del ROPS (Figura 148).

   Nota: La pestaña más grande con 2 orificios debe quedar por detrás del tubo del ROPS, y la pestaña más pequeña con un orificio debe quedar por delante.

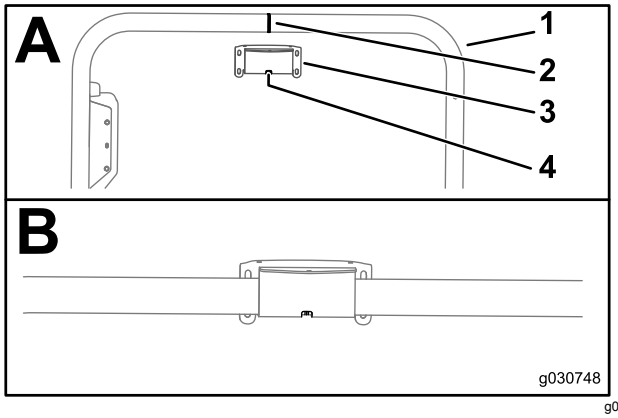

g030748

Figura 148

1. Tubo del ROPS
2. Costura de soldadura (tubo del ROPS)
3. Soporte del receptor
4. Ranura

2. Monte el soporte del receptor en el tubo del ROPS como se indica a continuación:
   - Si la máquina está configurada con un sistema GNSS (sistema global de navegación por satélite) con sistema WAAS (sistema de aumento de área ancha), monte el soporte del receptor en el tubo del ROPS (Figura 149) con 2 pernos en U y 4 contratuercas con arandela prensada (⅜").

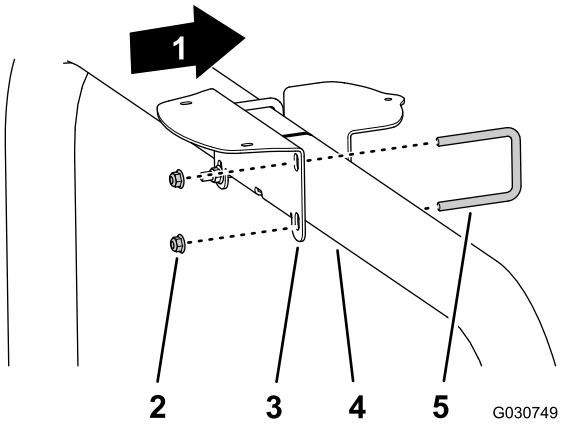

g030749

Figura 149

1. Parte delantera de la máquina
2. Contratuercas con arandela prensada (⅜")
3. Soporte del receptor
4. Tubo del ROPS
5. Perno en U

   - Si la máquina tiene un sistema GNSS y el Kit de módem CDMA o GSM para la corrección de RTK, monte el soporte del receptor y el soporte de la antena RTK en el tubo del ROPS (Figura 150) con 2 pernos en U y 4 contratuercas con arandela prensada (3/8").

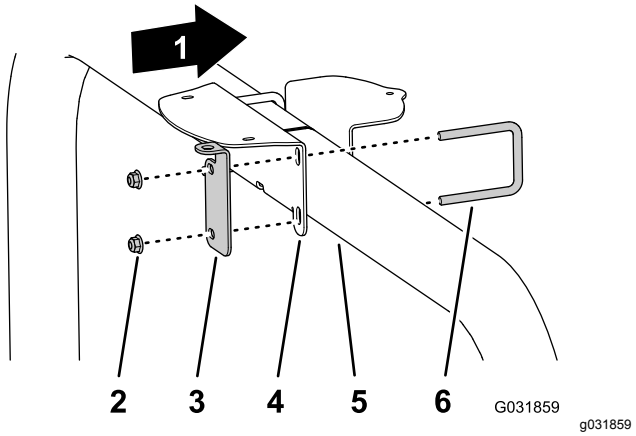

g031859

Figura 150

1. Parte delantera de la máquina
2. Contratuercas con arandela prensada (⅜")
3. Soporte de antena RTK
4. Soporte del receptor
5. Tubo del ROPS
6. Perno en U

3. Apriete las tuercas a 37–45 N·m.
4. Alinee los 3 orificios roscados de la base del receptor de navegación con los 3 orificios del soporte del receptor (Figura 151).

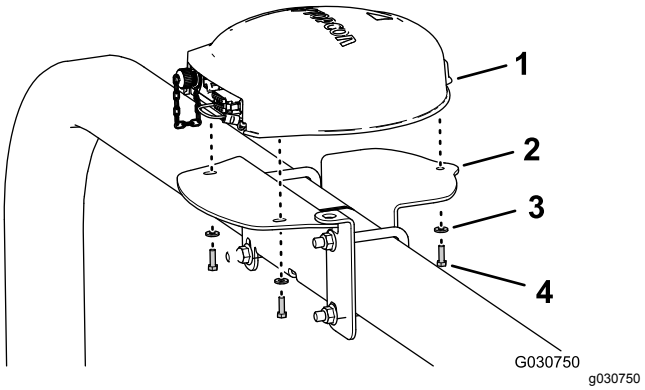

g030750

Figura 151

Ilustrado con soporte de antena RTK; las máquinas equipadas únicamente con GNSS son similares

1. Receptor de navegación
2. Soporte del receptor
3. Arandelas (5 mm)
4. Perno de cabeza hexagonal (5 x 16 mm)

5. Monte el receptor en el soporte (Figura 151) con 3 pernos de cabeza hexagonal (5 x 16 mm) y 3 arandelas (5 mm).
6. Apriete los 3 pernos a 576–712 N·cm.
7. Coloque la etiqueta de serie en el soporte del receptor (Figura 152).

   Nota: La etiqueta es parte de los Kits de sistema de fumigación de precisión GeoLink X25 o X30.

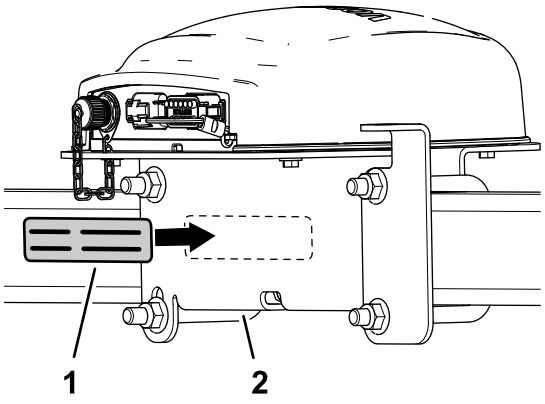

Figura 152

1. Etiqueta de serie
2. Soporte del receptor

Instalación de la antena RTK en el receptor de navegación

Nota: Instale la antena RTK si la máquina está equipada con un módem CDMA o GSM para la corrección de RTK.

1. Alinee el conector coaxial con el orificio del soporte de la antena RTK, con las roscas del conector hacia abajo (Figura 153).

   Nota: Gire el conector coaxial según sea necesario para alinear la zona plana de la rosca con la zona plana del orificio del soporte de la antena RTK.

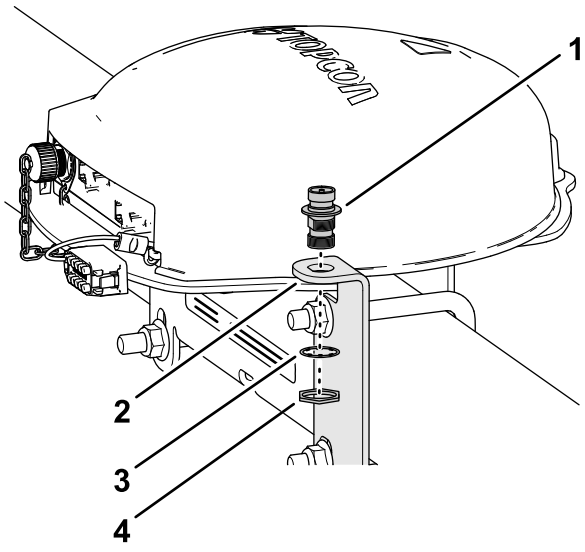

Figura 153

1. Conector coaxial
2. Soporte de antena RTK
3. Arandela de freno
4. Contratuerca

2. Monte el conector coaxial en el soporte de la antena con la arandela de freno y la contratuerca, y apriete la contratuerca a mano (Figura 153).
3. Monte la antena RTK sobre la parte superior del conector coaxial, y apriete la tuerca moleteada de la antena a mano (Figura 154).

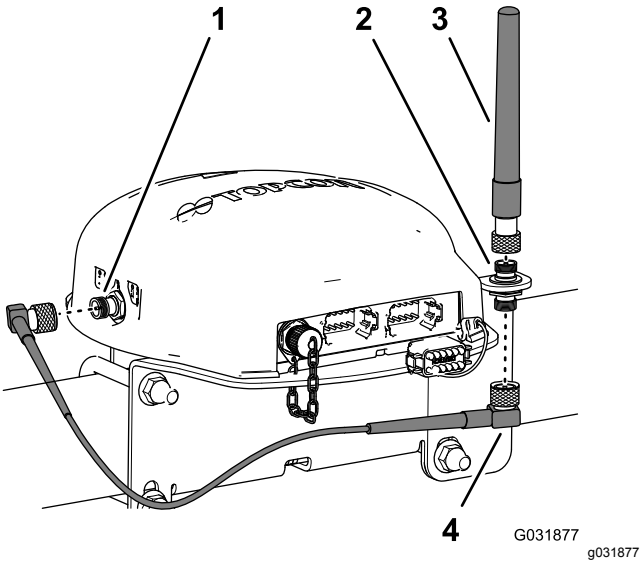

Figura 154

1. Conector coaxial (módem celular CDMA o GSM)
2. Conector coaxial
3. Antena RTK
4. Cable de antena

4. Conecte provisionalmente el cable de la antena en la parte inferior del acoplamiento coaxial (Figura 154).
5. Enrute el cable por detrás del receptor de navegación hasta el conector coaxial del módem celular CDMA o GSM (Figura 154).
6. Enchufe el cable de antena en el conector coaxial del módem celular CDMA o GSM (Figura 154).
7. Apriete las tuercas moleteadas del cable de antena a mano.

30

Instalación del monitor de fumigación

Piezas necesarias en este paso:

1	Monitor de fumigación – sistema de fumigación de precisión GeoLink, Kit 41623
1	Visera del monitor
1	Soporte de bola – sistema de fumigación de precisión GeoLink, Kit 41623
1	Brazo del monitor – sistema de fumigación de precisión GeoLink, Kit 41623
1	Pletina de refuerzo
4	Perno con arandela prensada (¼" x 1½")
4	Contratuerca con arandela prensada (¼")

Montaje de la visera en el monitor de fumigación

1. En la parte trasera del monitor de fumigación, con los 2 conectores (26 pines) hacia abajo, retire la contratuerca superior (5 mm) del espárrago del soporte de bola (Figura 155).

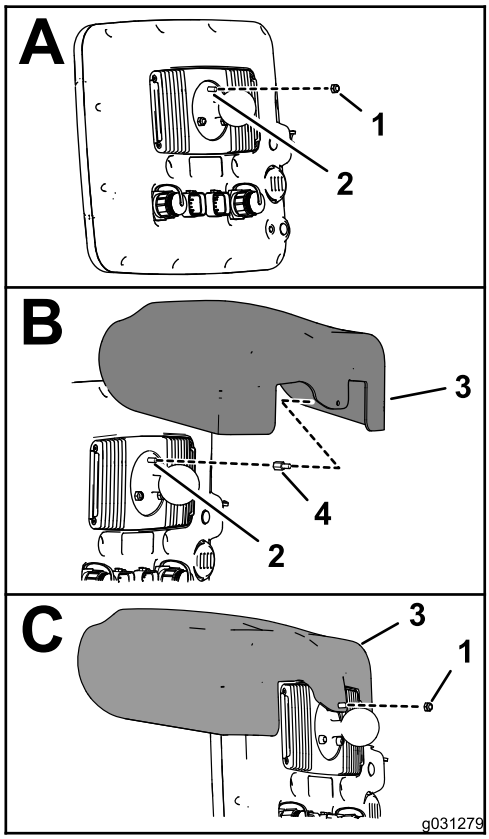

g031279

Figura 155

1. Contratuerca (5 mm)
2. Espárrago de 5 mm (monitor de fumigación, soporte de la bola)
3. Visera del monitor
4. Separador roscado

2. Aplique una capa de fijador de roscas (capilar – resistencia media alta) a las roscas de la porción de la tuerca del separador roscado (Figura 156).

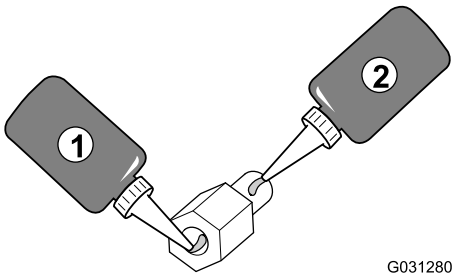

g031280

Figura 156

1. Sellador de roscas (capilar – resistencia media-alta) – roscas de la tuerca separador roscado
2. Sellador de roscas (capilar – resistencia media-alta) – roscas del espárrago

3. Enrosque el separador en el espárrago del soporte de bola (Figura 155) y apriete el separador a 250 N·cm.
4. Aplique una capa de fijador de roscas (capilar – resistencia media alta) a las roscas de la

porción del espárrago del separador roscado (Figura 156).

5. Alinee el orificio de la visera del monitor con la porción del espárrago del separador roscado (Figura 155).
6. Monte la visera en el monitor con la contratuerca (5 mm) que retiró en el paso 1.
7. Apriete la tuerca a 250 N·cm.

Perforación del panel del salpicadero

1. En el salpicadero de la máquina, localice el tornillo del salpicadero, a la derecha del orificio con pasacables del salpicadero (Figura 157).

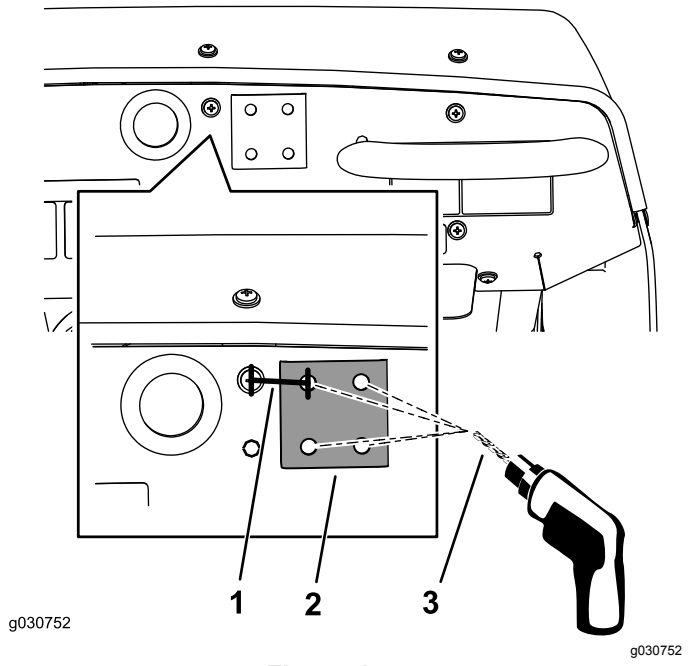

Figura 157

1. 33,3 mm
2. Placa de refuerzo
3. Broca de 8 mm

2. Mida 33,3 mm a la derecha del centro del tornillo y trace una línea vertical en esa posición con un lápiz (Figura 157).
3. Mida 21 mm desde el borde superior del salpicadero y trace una línea horizontal en esa posición.
4. Marque el salpicadero con un punzón en la intersección de las líneas.
5. Perfore el salpicadero en la marca del punzón con una broca de 8 mm (Figura 157).
6. Sujete provisionalmente el lado plano de la placa de refuerzo al salpicadero con un perno con arandela prensada (¼" x 1½").
7. Alinee la placa de refuerzo horizontalmente con el borde superior del salpicadero y, utilizando la placa como plantilla, perfore los 3 orificios restantes en el salpicadero (Figura 157).
8. Retire la placa de refuerzo de la cara del salpicadero.

Montaje del monitor del fumigador en el salpicadero de la máquina

1. Sujete el bastidor de la bola-pivote al salpicadero con los 4 pernos (¼" x 1½"), la placa de refuerzo y una contratuerca con arandela prensada (¼"), tal y como se muestra en Figura 158.

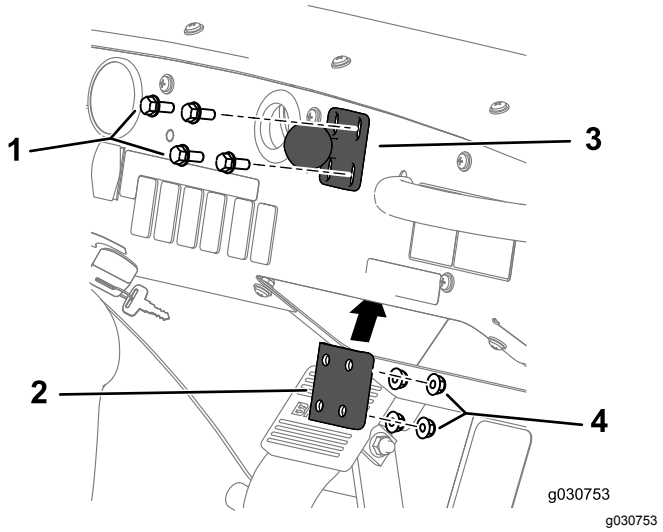

Figura 158

1. Perno (¼" x 1½")
2. Soporte de la bola-pivote
3. Placa de refuerzo
4. Contratuerca con arandela prensada (¼")

2. Apriete los pernos y las tuercas a entre 1017 y 1243 N·cm.
3. Afloje el pomo del brazo del monitor hasta que pueda encajar la bola-pivote de la parte trasera del monitor de fumigación y la bola-pivote del soporte del salpicadero en los alojamientos del brazo del monitor (Figura 159).

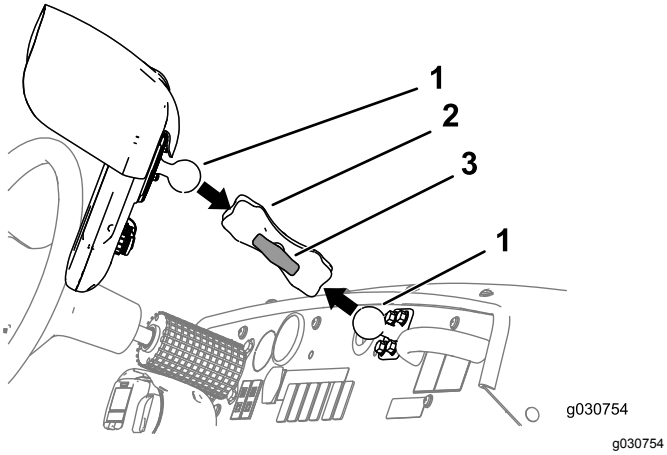

Figura 159

1. Bola-pivote
2. Brazo del monitor
3. Pomo

4. Desde el asiento del conductor (lado izquierdo), ajuste la posición del monitor de fumigación hasta que pueda ver la pantalla fácilmente (Figura 159).
5. Apriete a mano el pomo del brazo del monitor (Figura 159).

31

Instalación del controlador del fumigador y conexión del arnés de cables trasero

Piezas necesarias en este paso:

1	Controlador del fumigador – sistema de fumigación de precisión GeoLink, Kit 41623
4	Perno (4 x 10 mm)
4	Contratuerca con arandela prensada (4 mm)

Instalación del controlador del fumigador

1. Alinee el controlador del fumigador con el lado delantero del soporte de las válvulas, orientando el conector de 40 pines hacia fuera (Figura 160).

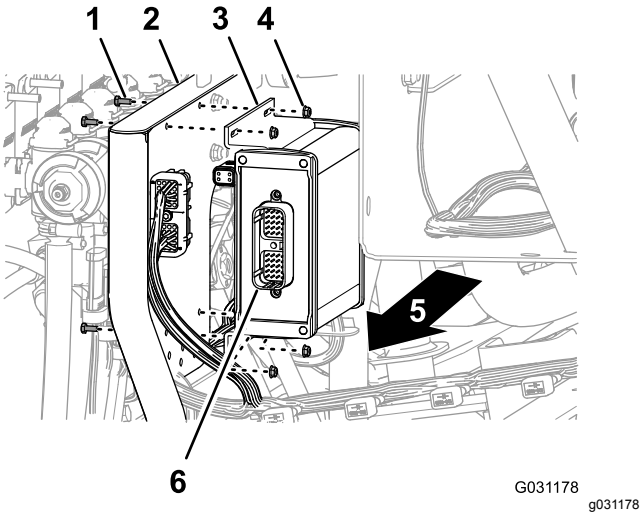

Figura 160

1. Perno (4 x 10 mm)
2. Soporte de 10 válvulas
3. Controlador del fumigador
4. Contratuerca con arandela prensada (4 mm)
5. Lado derecho de la máquina
6. Conector de 40 pines

2. Monte el controlador del fumigador en el soporte de las válvulas (Figura 160) con los 4 pernos (4 x 10 mm) y las 4 contratuercas con arandela prensada (4 mm).
3. Apriete los pernos y las tuercas a entre 234 y 286 N·cm.

Conexión del arnés de cables trasero al controlador

1. Alinee el conector hembra de 40 vías etiquetado **ASC 10** de la rama de 203 cm del arnés de cables con el conector de 40 pines del controlador del fumigador (Figura 161).

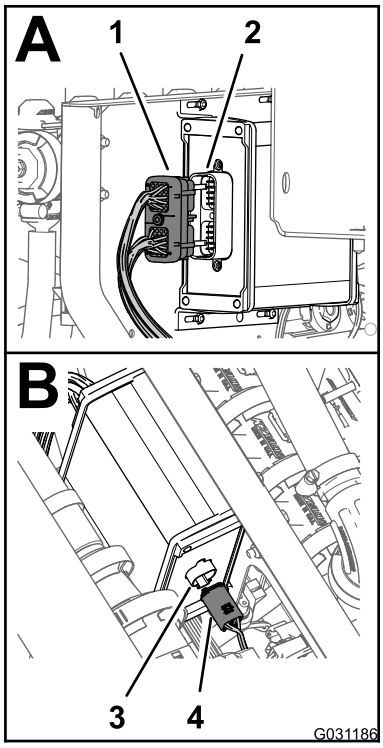

g031186

Figura 161

1. Conector hembra de 40 vías (arnés de cables trasero – etiquetado ASC10)
2. Conector de 40 pines (controlador del fumigador)
3. Conector de 4 pines (controlador del fumigador)
4. Conector hembra de 4 vías (arnés de cables trasero – etiquetado A ASC10)

2. Enchufe el conector hembra de 40 vías al conector de 40 pines hasta que ambos conectores estén asentados con firmeza.
3. Alinee el conector hembra de 4 vías etiquetado **A ASC 10** de la rama de 203 cm del arnés de cables con el conector de 4 pines del controlador del fumigador (Figura 161).
4. Enchufe el conector hembra de 4 vías al conector de 4 pines hasta que ambos conectores estén asentados con firmeza.

32

Instalación de los arneses de cables de los componentes de navegación

Piezas necesarias en este paso:

1	Arnés de datos (sistema de navegación) – kit de sistema de fumigación de precisión GeoLink (Modelo 41623)
1	Arnés eléctrico (sistema de navegación) – kit de sistema de fumigación de precisión GeoLink (Modelo 41623)
5	Brida

Conexión del arnés de datos y el arnés eléctrico del sistema de navegación

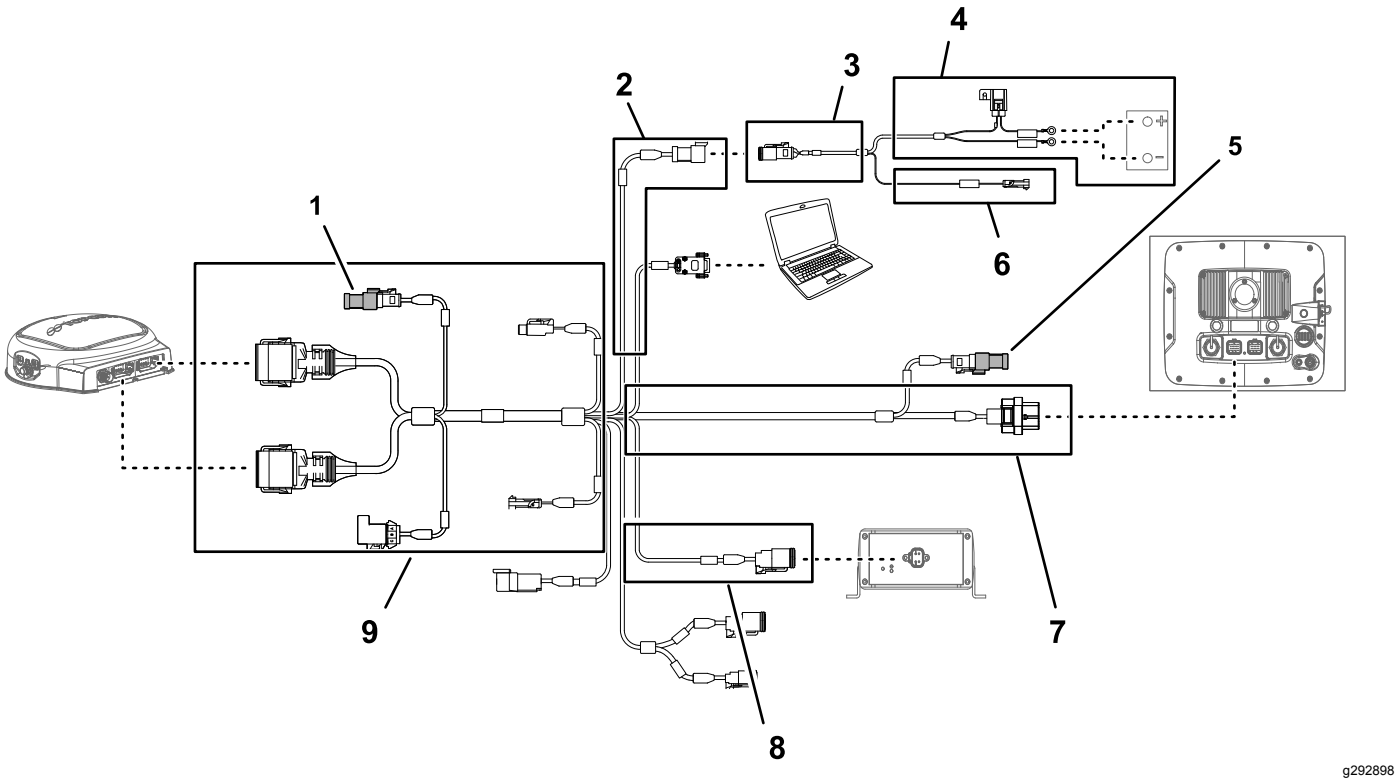

Figura 162

1. Resistencia de terminación (guiado)
2. Rama de 100 cm del arnés de datos (alimentación eléctrica)
3. Rama de 100 cm del arnés de la batería
4. Rama de 220 cm del arnés de la batería
5. Resistencia de terminación (CAN 2)
6. Rama de 100 cm del arnés de la batería (alimentación conmutada)
7. Rama de 220 cm del arnés de datos (monitor de fumigación)
8. Rama de 13 cm del arnés de datos (interfaz del arnés del kit)
9. Rama de 390 cm del arnés de datos (receptor de navegación)

1. Si no está instalada, introduzca la resistencia de terminación en el conector eléctrico de la rama de 390 cm del arnés de datos del receptor de navegación (Figura 162).
2. Si no está instalada, introduzca la resistencia de terminación en el conector eléctrico de la rama de 220 cm del arnés de datos del monitor de fumigación (Figura 162).
3. Conecte el conector hembra de 3 vías (interfaz de alimentación eléctrica) del arnés eléctrico de navegación al conector de 3 pines (interfaz de alimentación eléctrica) del arnés de datos (Figura 162 y Figura 163).

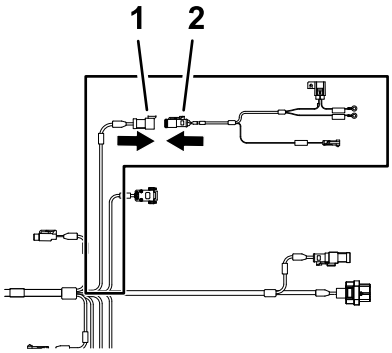

Figura 163

1. Conector de 3 pines – arnés de datos (SYSTEM POWER SEPARATION)
2. Conector hembra de 3 vías – arnés de la batería (interfaz de alimentación eléctrica)

Enrutado del cable de datos y conexión al receptor de navegación

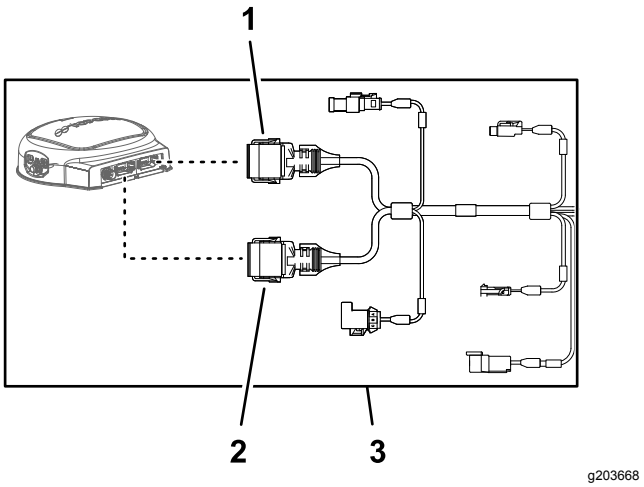

Figura 164

1. Conector hembra de 12 vías (gris) arnés de datos (receptor de navegación)
2. Conector hembra de 12 vías (negro) arnés de datos (receptor de navegación)
3. Rama de 390 cm del arnés de datos (receptor de navegación)

1. Enrute la rama de 390 cm del arnés de datos hasta el lado derecho del compartimento del motor (junto al filtro de aire del motor) y hacia atrás por debajo de la zona derecha inferior de la cubierta trasera del motor (Figura 165).

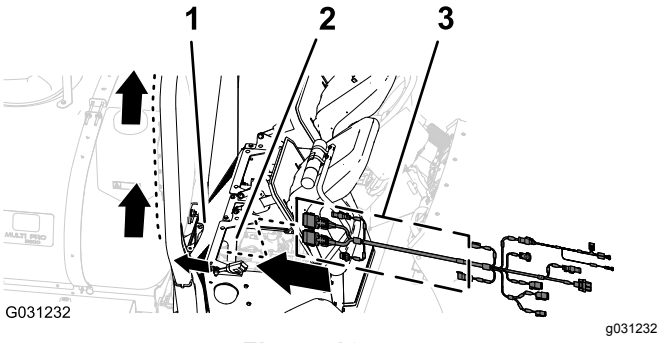

Figura 165

1. Cubierta trasera del motor
2. Compartimento del motor
3. Rama de 390 cm (arnés de datos)

2. Enrute la rama de 390 cm del arnés de datos por el tubo derecho del ROPS con el conector hembra de 12 vías (gris) y el conector hembra de 12 vías (negro) hacia arriba hasta el receptor de navegación (Figura 166).

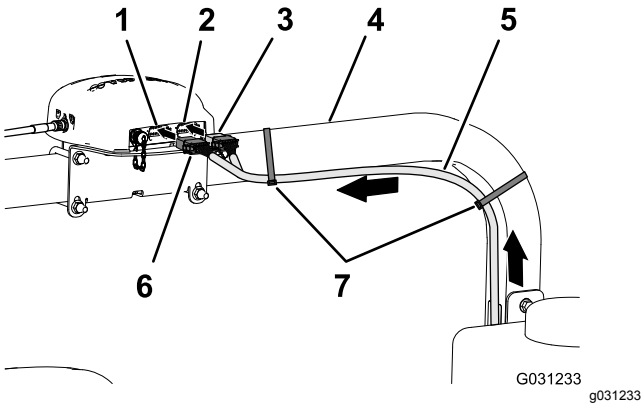

Figura 166

1. Conector de 12 pines izquierdo (gris) – receptor de navegación
2. Conector de 12 pines derecho (negro) – receptor de navegación
3. Conector hembra de 12 vías (negro) – arnés de datos
4. Tubo derecho del ROPS
5. Rama de 390 cm del arnés de datos
6. Conector hembra de 12 vías (gris/negro) – arnés de datos
7. Bridas

3. Alinee las 2 pestañas del lado largo del conector hembra de 12 vías gris y negro del arnés de datos con las 2 muescas guía del lado horizontal inferior del conector de 12 pines izquierdo (gris) del receptor de navegación (Figura 167).

   Nota: Tenga cuidado al conectar el arnés de cables al receptor de navegación; las pestañas-guía de los conectores del arnés deben estar orientadas correctamente para encajar en las muescas de los conectores macho del receptor de navegación.

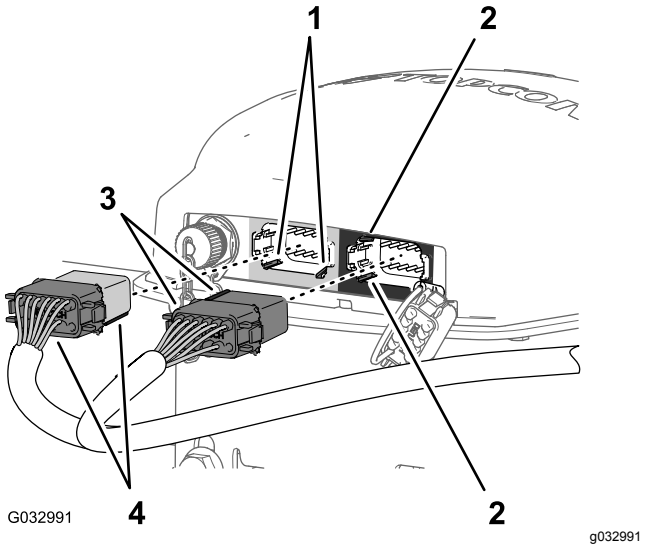

Figura 167

1. Muescas guía – lado inferior horizontal (conector de 12 pines izquierdo (gris) – receptor de navegación)
2. Muescas guía – lado izquierdo vertical (conector de 12 pines derecho (negro) – receptor de navegación)
3. Pestañas guía – cara corta (negro) conector hembra de 12 vías – arnés de datos
4. Pestañas guía – cara larga (gris/negro) conector hembra de 12 vías – arnés de datos

4. Conecte el conector hembra de 12 vías gris y negro del arnés de datos al conector de 12 pines izquierdo (gris) del receptor de navegación hasta que los cierres del conector se enganchen firmemente (Figura 167).
5. Alinee las 2 pestañas del lado corto del conector hembra de 12 vías negro del arnés de datos con las 2 muescas del lado izquierdo vertical del conector de 12 pines derecho (negro) del receptor de navegación (Figura 167).

   Nota: Tenga cuidado al conectar el arnés de cables al receptor de navegación; las pestañas-guía de los conectores del arnés deben estar orientadas correctamente para encajar en las muescas de los conectores macho del receptor de navegación.
6. Conecte el conector hembra de 12 vías negro liso del arnés de datos al conector de 12 pines izquierdo (negro) del receptor de navegación hasta que los cierres del conector se enganchen firmemente (Figura 167).
7. Sujete la rama de 390 cm del arnés de datos al tubo derecho del ROPS con 2 bridas, según se muestra en Figura 166.

   Nota: Asegúrese de que hay holgura en el cable entre los conectores hembra de 12 vías y la brida.

Conexión del arnés eléctrico y el arnés de datos de navegación al arnés de cables trasero de la máquina

1. Enrute la rama de 100 cm del arnés eléctrico (Figura 168) que tiene el conector de un pin hacia abajo a la zona de interconexión de los arneses de cables delantero y trasero de la máquina; consulte la Figura 86 en Conexión de los arneses de cables delantero y trasero (página 42).

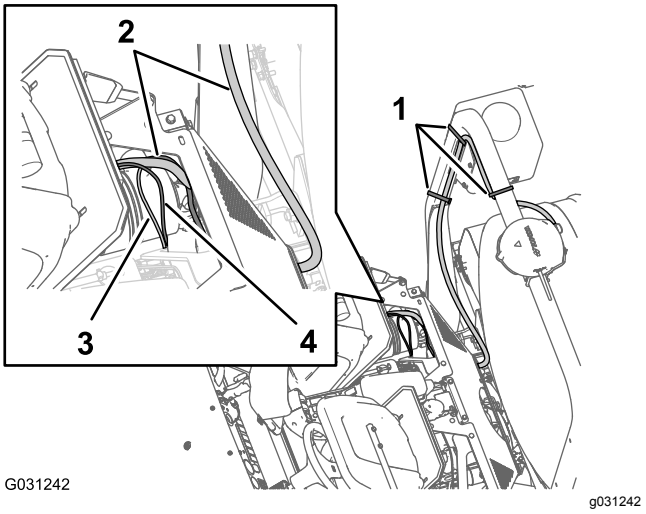

Figura 168

1. Bridas
2. Rama de 390 cm del arnés de datos
3. Rama de 100 cm del arnés eléctrico
4. Rama de 100 cm del arnés de datos

2. Enrute la rama de 100 cm del arnés de datos (Figura 168) que tiene el conector de 4 pines del controlador del fumigador/CAN 2 hacia abajo a la zona de interconexión de los arneses de cables delantero y trasero de la máquina; consulte la Figura 86 en Conexión de los arneses de cables delantero y trasero (página 42).
3. Conecte el conector de 4 pines del arnés de datos del controlador del fumigador/CAN 2 al conector hembra de 4 vías del arnés trasero del circuito del controlador del fumigador/CAN 2 (Figura 169).

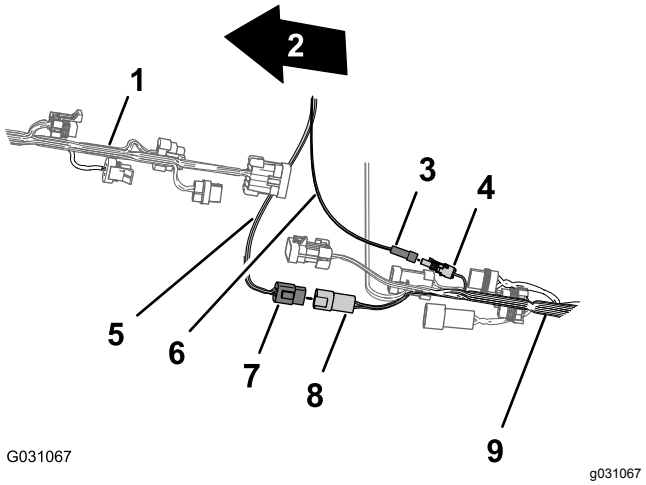

Figura 169

1. Parte delantera de la máquina
2. Arnés de cables delantero de la máquina
3. Conector de 1 pin – rama de arnés eléctrico (alimentación conmutada)
4. Conector hembra de 1 vía – arnés de cables trasero (alimentación conmutada)
5. Arnés de datos (controlador del fumigador/CAN 2)
6. Arnés eléctrico (alimentación conmutada)
7. Conector de 4 pines – arnés de datos (controlador del fumigador/CAN 2)
8. Conector hembra de 4 vías – arnés de cables trasero (controlador del fumigador/CAN 2)
9. Arnés de cables trasero de la máquina

4. Conecte el conector hembra de 1 pin del arnés eléctrico al conector hembra de una vía del arnés de cables trasero (Figura 169).

Enrutado del arnés eléctrico de navegación hasta la batería

1. Enrute la rama de 220 cm del arnés de cables eléctrico del sistema de navegación a través del ángulo de la caja del asiento y hacia abajo por el soporte izquierdo de la cubierta del motor (Figura 170).

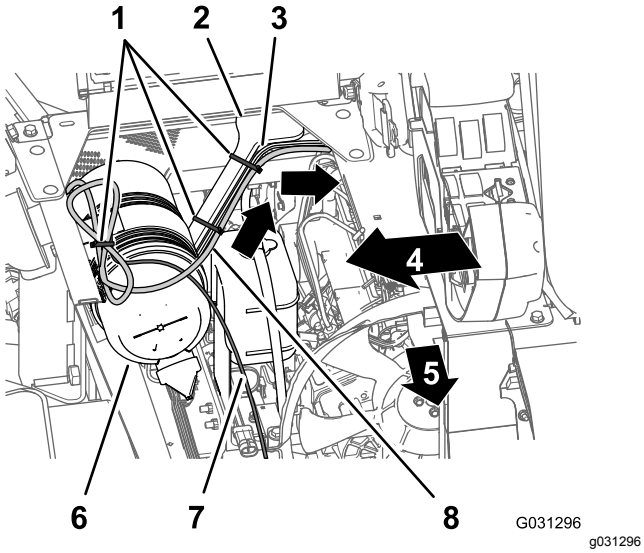

Figura 170

1. Bridas
2. Soporte de la cubierta del motor
3. Rama de 165 cm (arnés de cables trasero)
4. Lado derecho de la máquina
5. Parte delantera de la máquina
6. Filtro de aire (motor)
7. Rama de 220 cm (arnés de datos)
8. Rama de 220 cm (arnés eléctrico de navegación)

2. Sujete el arnés al soporte de la cubierta del motor con bridas (Figura 170).
3. Enrute la rama de 220 cm del arnés eléctrico del sistema del sistema de navegación abajo, por el soporte izquierdo de la cubierta del motor y por debajo del larguero izquierdo del bastidor (Figura 171).

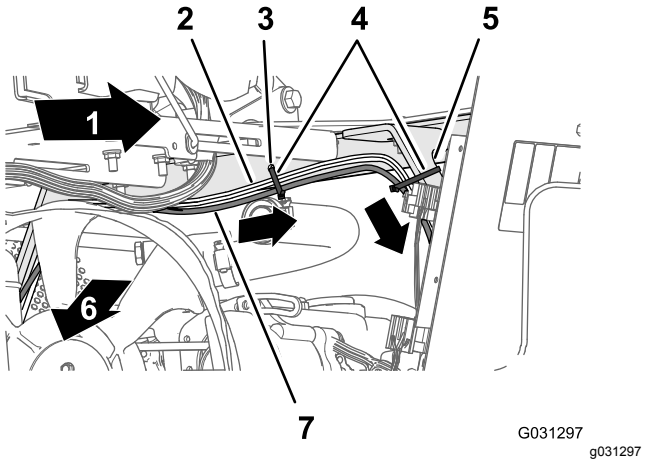

Figura 171

1. Lado izquierdo de la máquina
2. Rama de 165 cm (arnés de cables trasero)
3. Orificio del ángulo de la caja del asiento
4. Bridas
5. Soporte de la cubierta del motor
6. Parte delantera de la máquina
7. Rama de 220 cm (arnés eléctrico de navegación)

4. Sujete el arnés al orificio del ángulo de la caja del asiento y al soporte de la cubierta del motor con 3 bridas (Figura 171 y Figura 172).

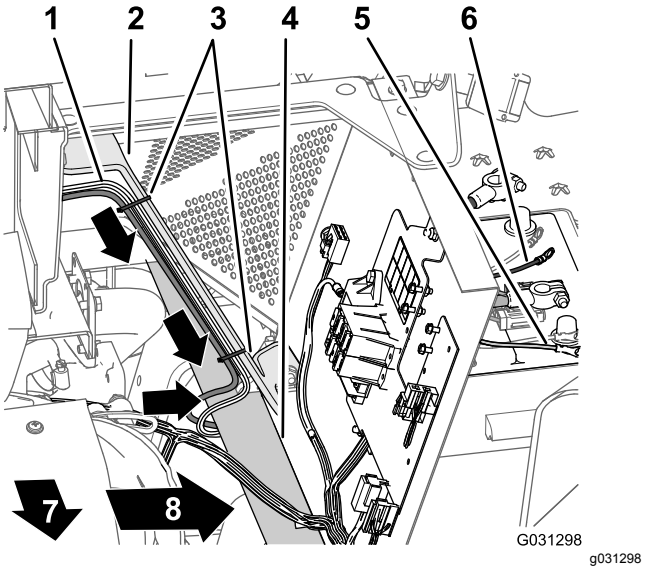

Figura 172

1. Rama de 165 cm (arnés de cables trasero)
2. Soporte de la cubierta del motor
3. Bridas
4. Larguero izquierdo del bastidor
5. Terminal de anillo negativo (cable negro) – rama de 165 cm (arnés de cables trasero)
6. Terminal de anillo positivo (cable rojo) – rama de 165 cm (arnés de cables trasero)
7. Parte delantera de la máquina
8. Lado izquierdo de la máquina

5. Enrute el fusible de 10 A y los terminales de anillo positivo y negativo de la rama de 220 cm del arnés eléctrico del sistema de navegación a la parte superior de la batería (Figura 172).

   Nota: La instalación de los terminales de anillo se completará en Montaje del arnés trasero y el arnés eléctrico de navegación a los cables de la batería (página 85).

Enrutado del cable de datos y conexión al monitor de fumigación

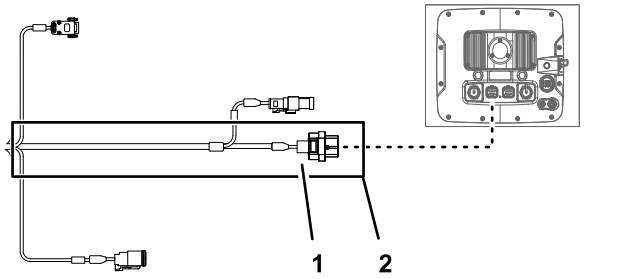

Figura 173

1. Conector hembra de 26 vías – arnés de datos (monitor de fumigación)
2. Rama de 220 cm del arnés de datos (monitor de fumigación)

1. En el lado derecho del compartimento del motor, enrute la rama de 220 cm del arnés de datos por delante del filtro de aire del motor y hacia abajo hasta la esquina inferior derecha del radiador (Figura 174).

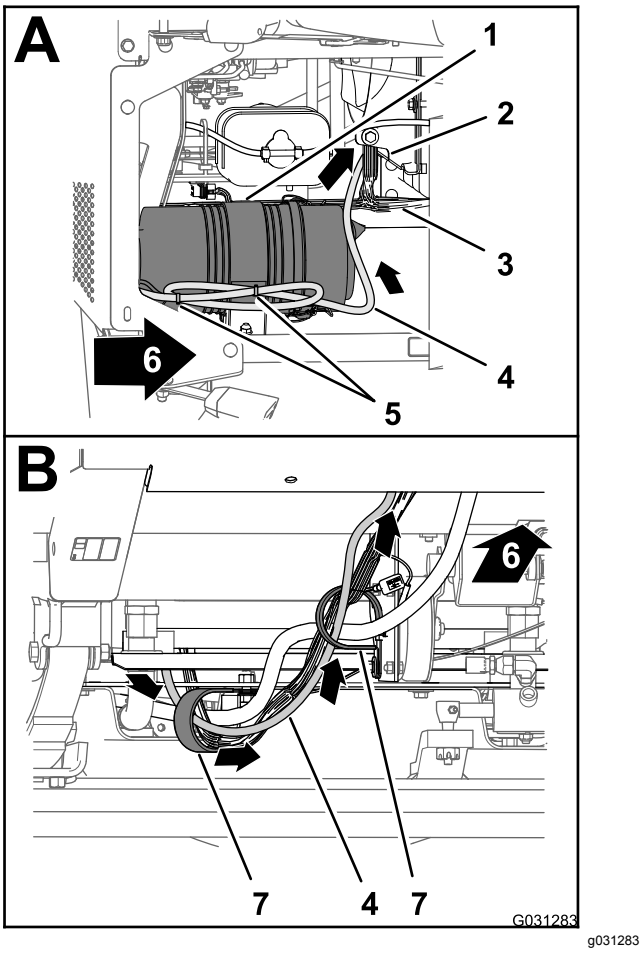

Figura 174

1. Filtro de aire (motor)
2. Radiador
3. Arnés de cables delantero de la máquina
4. Rama de 220 cm del arnés de datos
5. Bridas
6. Parte delantera de la máquina
7. Abrazaderas en R

2. Enrute la rama de 220 cm del arnés de datos hacia adelante y a través de las 2 abrazaderas en R situadas en la parte inferior de la máquina (Figura 174).
3. Enrute la rama de 220 cm del arnés de datos hacia adelante y hacia arriba por el anillo de goma del orificio de la chapa de suelo (Figura 175).

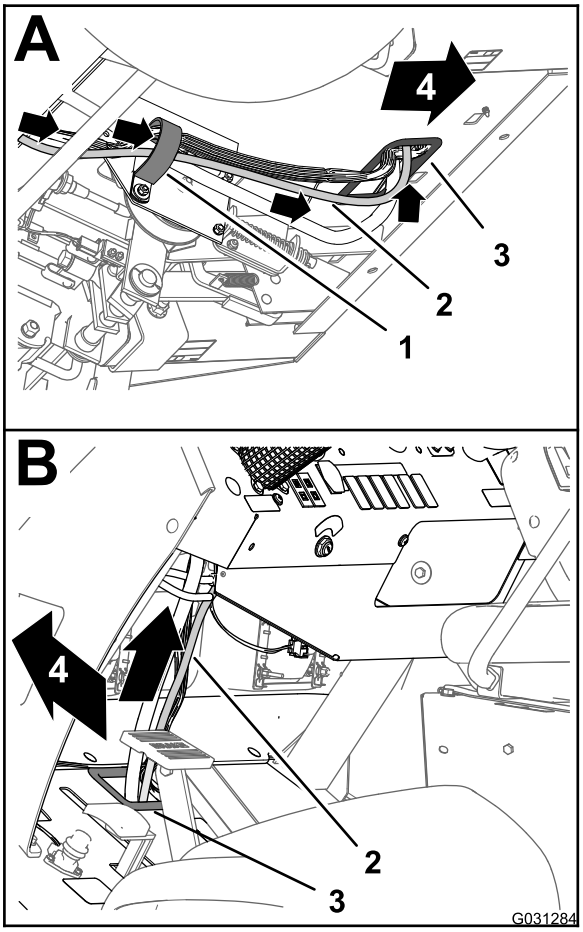

g031284

Figura 175

1. Abrazadera en R
2. Rama de 220 cm del arnés de datos
3. Anillo de goma (chapa de suelo)
4. Parte delantera de la máquina

4. Enrute la rama de 220 cm del arnés de datos hacia arriba y a lo largo arnés de cables delantero de la máquina (Figura 175).
5. Enrute la rama de 220 cm del arnés de datos hacia arriba por el anillo de goma del orificio del salpicadero (Figura 176).

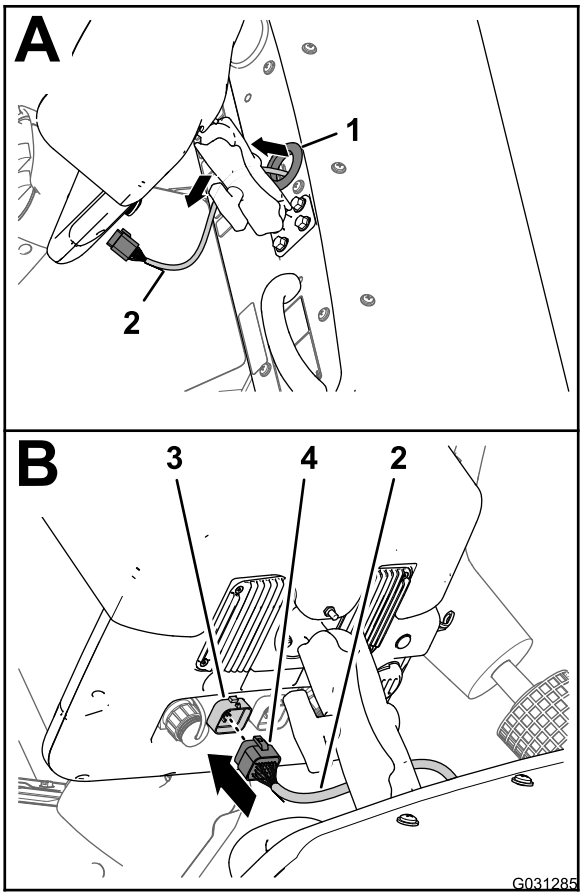

g031285

Figura 176

1. Anillo de goma (salpicadero)
2. Rama de 220 cm del arnés de datos
3. Conector de 26 pines (pantalla de fumigación)
4. Conector hembra de 26 vías – arnés de datos (monitor de fumigación)

6. Alinee el conector hembra de 26 vías del arnés de datos con el conector de 26 pines de la pantalla de fumigación e introduzca el conector macho en el conector hembra hasta que el cierre del conector se enganche firmemente (Figura 176).

Montaje del arnés trasero y el arnés eléctrico de navegación a los cables de la batería

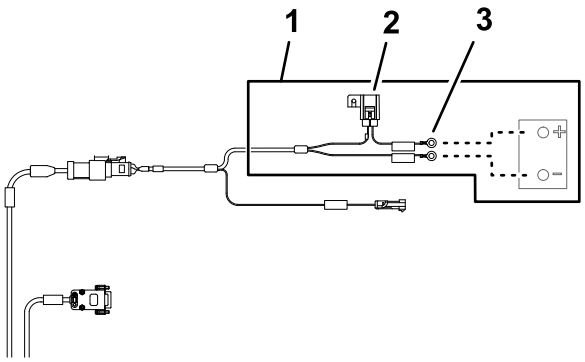

Figura 177

1. Rama de 220 cm del arnés de la batería
2. Fusible 10 A (batería)
3. Terminales de anillo (batería)

1. Enrute el terminal positivo (cable rojo), el terminal negativo (cable negro) y el bloque de fusibles de 50 A del arnés de cables trasero hacia arriba entre la caja de la batería y el chasis de la máquina (Figura 178).

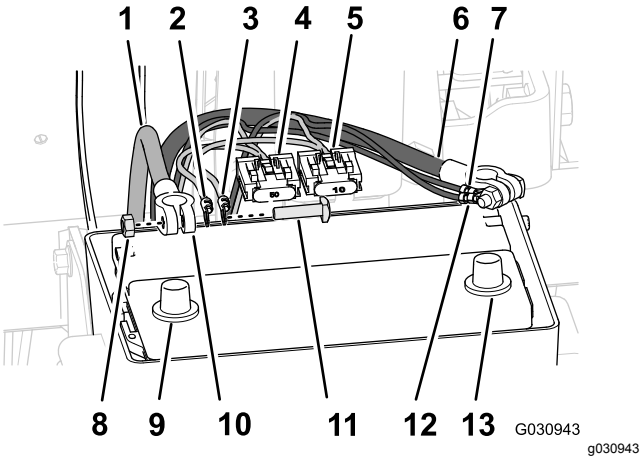

Figura 178

1. Cable positivo de la batería
2. Terminal de anillo positivo (cable rojo) – rama de 165 cm (arnés de cables trasero)
3. Terminal de anillo positivo (cable rojo) – rama de 220 cm (arnés eléctrico de navegación)
4. Bloque de fusibles de 50 A – arnés de cables trasero
5. Bloque de fusibles de 10 A – arnés eléctrico de navegación
6. Cable negativo de la batería
7. Tuerca hexagonal
8. Borne de la batería (positivo)
9. Terminal (cable de la batería)
10. Perno en T
11. Terminal de anillo negativo (cable negro) – rama de 165 cm (arnés de cables trasero)
12. Terminal de anillo negativo (cable negro) – rama de 220 cm (arnés eléctrico de navegación)
13. Borne de la batería (negativo)

2. Enrute el terminal positivo (cable rojo), el terminal negativo (cable negro) y el bloque de fusibles de 10 A del arnés eléctrico de navegación hacia arriba entre la caja de la batería y el chasis de la máquina.
3. Retire los pernos en T y las tuercas hexagonales de los terminales de los cables positivo y negativo de la batería (Figura 178).
4. Ensamble un perno en T a través del terminal positivo (cable rojo) del arnés de cables trasero, el terminal positivo del arnés eléctrico de navegación y el terminal del cable positivo de la batería (Figura 178).
5. Sujete provisionalmente los terminales y el perno en T con una tuerca hexagonal (Figura 178).

   Nota: No conecte todavía el cable de la batería a la batería.
6. Ensamble un perno en T a través del terminal negativo (cable negro) del arnés de cables

trasero, el terminal negativo del arnés eléctrico de navegación y el terminal del cable negativo de la batería (Figura 178).

7. Sujete provisionalmente los terminales y el perno en T con una tuerca hexagonal (Figura 178).

   Nota: No conecte todavía los cables de la batería a la batería.

33

Instalación del kit opcional de protector de bajos

No se necesitan piezas

Procedimiento

1. Alinee el protector de bajos con el chasis de la máquina (Figura 179).

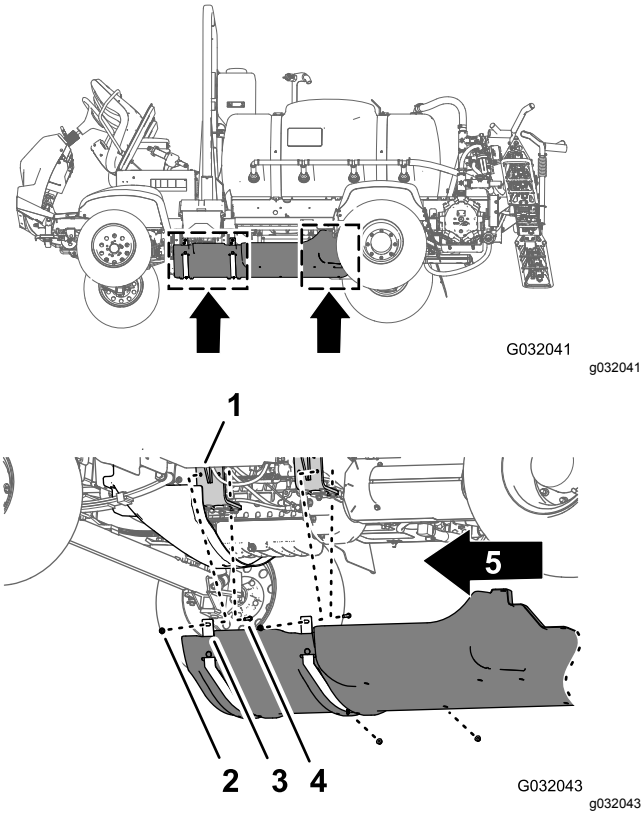

Figura 179

1. Protector de bajos
2. Pernos con arandela prensada (5/16" x ⅞")
3. Arandelas (5/16")
4. Parte delantera de la máquina

2. Coloque las bandas de sujeción del protector de bajos sobre los pernos y el perno de cuello cuadrado de los soportes de montaje del motor de la máquina (Figura 179).
3. Sujete el protector de bajos a los pernos de los soportes de montaje del motor (Figura 179) con las 4 contratuercas con arandela prensada (5/16") que retiró en el paso 2 de 12 Retirada del kit opcional de protector de bajos (página 25).
4. Alinee los orificios de la parte trasera del protector de bajos con los orificios del chasis (Figura 180).

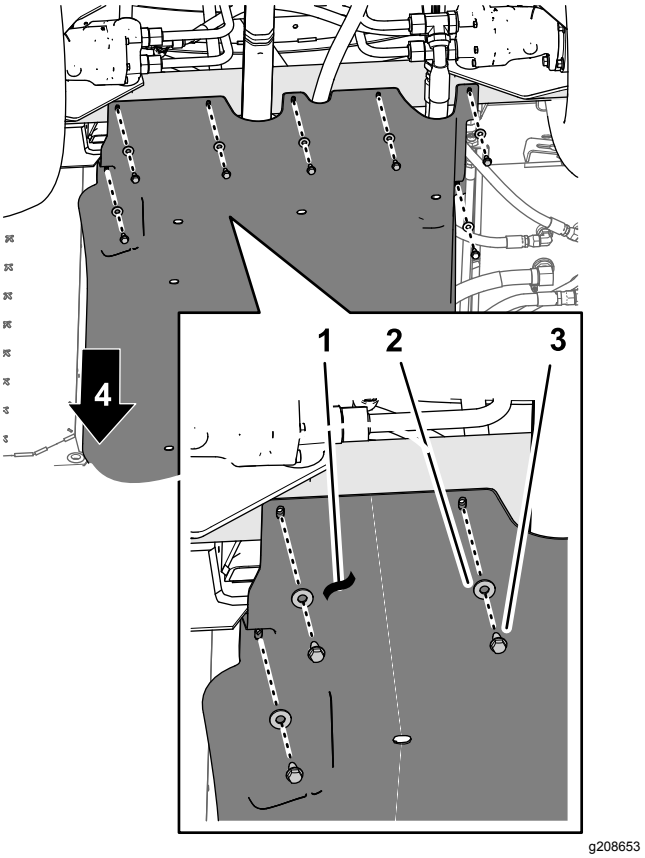

Figura 180

1. Protector de bajos
2. Arandelas (5/16")
3. Pernos con arandela prensada (5/16" x ⅞")
4. Parte delantera de la máquina

5. Sujete la parte trasera del protector de bajos al chasis con los 7 pernos con arandela prensada (5/16" x ⅞") y las 7 arandelas (5/16") que retiró en el paso 1 de 12 Retirada del kit opcional de protector de bajos (página 25) (Figura 180).
6. Apriete los pernos y las tuercas a 1129–1582 N·cm.

34

Conexión del kit opcional de lanza de fumigación manual, del kit de carrete de manguera eléctrico o del kit de carrete de manguera giratorio

Piezas necesarias en este paso:

1	Codo de 90° con orificio lateral (Pieza Toro Nº 131-3726)
1	Abrazadera para bridas y junta (Pieza Toro Nº 127-9829)
1	Válvula de cierre (Pieza Toro Nº 130-7321)

Instalación de la caja de control al bastidor del distribuidor

Kit de lanza de fumigación manual o kit de carrete de manguera eléctrico

1. Alinee la manguera en la placa de montaje de la caja de control con los orificios o las ranuras en el bastidor del distribuidor para las válvulas del fumigador (Figura 181).

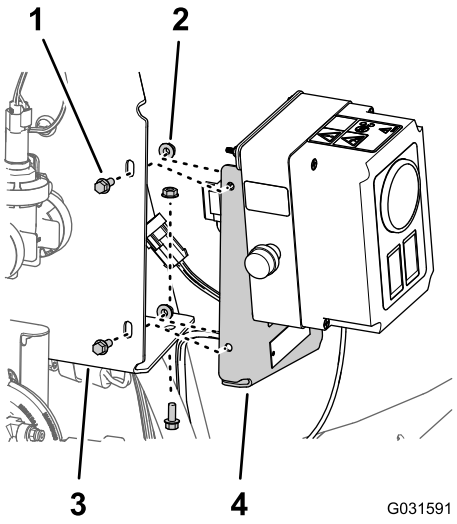

g031591

Figura 181

Se muestra el kit de carrete de manguera eléctrico; el kit de pistola de fumigación manual es similar.

1. Pernos con arandela prensada (¼" x ⅝")
2. Tuercas con arandela prensada dentada (¼")
3. Bastidor del distribuidor (válvula del fumigador)
4. Placa de montaje (caja de control)

2. Monte la caja de control al bastidor del distribuidor (Figura 181) con los 3 pernos con arandela prensada (¼" x ⅝") y las 3 tuercas con arandela prensada acanalada (¼") que retiró en el paso 1 de Retirada de la caja de control del bastidor del distribuidor (página 14).
3. Apriete las tuercas y los pernos a entre 1017 y 1243 N·cm.

Instalación del carrete de manguera giratorio al bastidor del distribuidor

Capacidad del equipo de elevación: 57 kg (125 lb)

1. Eleve el carrete de manguera giratorio con un equipo de izado de la capacidad especificada.
2. Alinee los orificios en el perfil de soporte para el carrete de manguera giratorio con los orificios en el bastidor del distribuidor para las válvulas de fumigador (Figura 182).

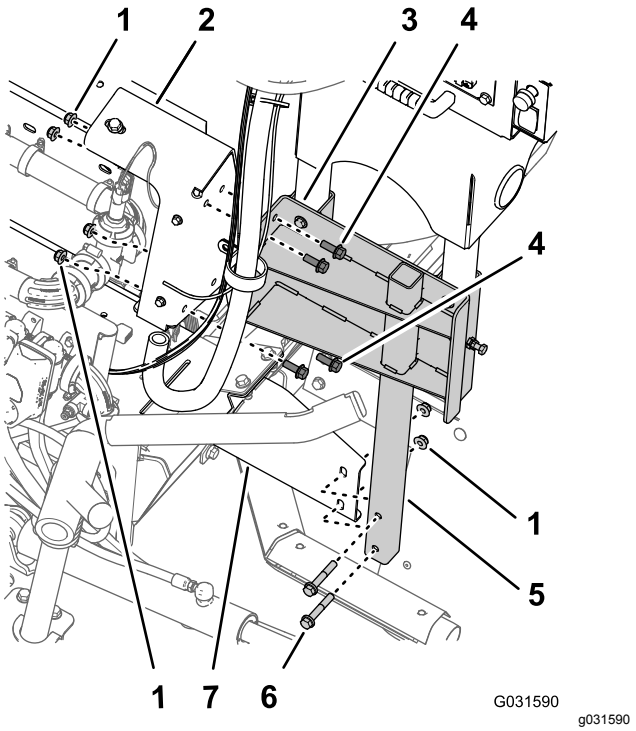

Figura 182

1. Contratuercas con arandela prensada (⅜")
2. Bastidor del distribuidor (válvulas del fumigador)
3. Perfil de soporte (carrete de manguera giratorio)
4. Pernos con arandela prensada (⅜" × 1")
5. Bastidor de tubo inferior (carrete de manguera giratorio)
6. Pernos con arandela prensada (⅜" x 2¼")
7. Soporte de montaje (perfil de bastidor derecho de la máquina)

3. Alinee los orificios en el bastidor del tubo inferior del carrete de manguera giratorio con los orificios en el soporte de montaje en el perfil de bastidor derecho de la máquina (Figura 182).
4. Monte el perfil de soporte al bastidor del distribuidor (Figura 182) con los 4 pernos con arandela prensada (⅜" x 1") y las contratuercas con arandela prensada (⅜") que retiró en el paso 3 de Retirada del carrete de manguera giratorio del bastidor del distribuidor (página 16).
5. Monte el bastidor del tubo inferior al soporte de montaje (Figura 182) con los 2 pernos con arandela prensada (⅜" x 2¼") y las 2 contratuercas con arandela prensada (⅜") que retiró en el paso 2 de Retirada del carrete de manguera giratorio del bastidor del distribuidor (página 16).
6. Apriete los pernos y las tuercas a entre 37 y 45 N·m.

Montaje de la manguera y los acoplamientos

1. Retire el acoplamiento del tubo del tapón en la brida en el extremo derecho de la válvula de la boquilla 10 (Figura 183).

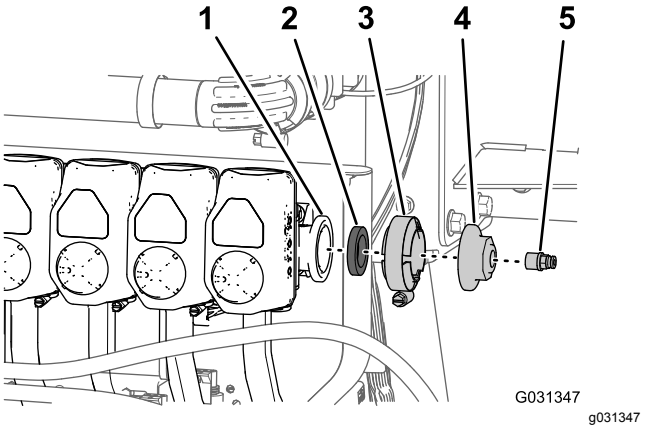

Figura 183

1. Brida (válvula de boquilla 10)
2. Junta
3. Abrazadera para brida
4. Tapón
5. Acoplamiento del tubo

2. Retire la abrazadera para bridas, la junta y el tapón extremo de la válvula de la boquilla 10 (Figura 183).

   Nota: Guarde el conector del tubo, la abrazadera para bridas y la junta para su instalación posterior en este procedimiento. Ya no necesitará el tapón extremo que ha retirado de la máquina.
3. Aplique cinta selladora PTFE a las roscas del acoplamiento en T (Figura 184) que retiró en el paso 3 de Desconexión de las mangueras y los tubos (página 14).

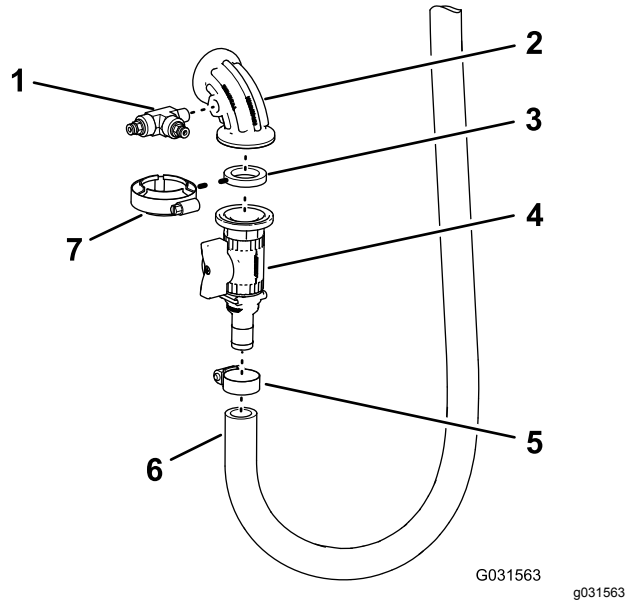

Figura 184

1. Acoplamiento en T y conectores de tubo
2. Codo de 90° con orificio lateral
3. Junta
4. Válvula de cierre
5. Abrazadera
6. Manguera de entrada
7. Abrazadera para brida

4. Monte el acoplamiento en T en el codo de 90° con orificio lateral, tal y como se muestra en Figura 184 y apriete el acoplamiento a mano.
5. Ensamble provisionalmente el codo de 90° con orificio lateral, la junta y la válvula de cierre con la abrazadera para bridas (Figura 184).
6. Monte el acoplamiento dentado de la válvula de cierre en la manguera de entrada y la abrazadera (Figura 184) que retiró en el paso 4 de Desconexión de las mangueras y los tubos (página 14).

Instalación de la manguera y de los tubos del sensor

1. Alinee la junta y el codo de 90° del carrete de manguera a la brida de la válvula de boquilla 10 (Figura 185).

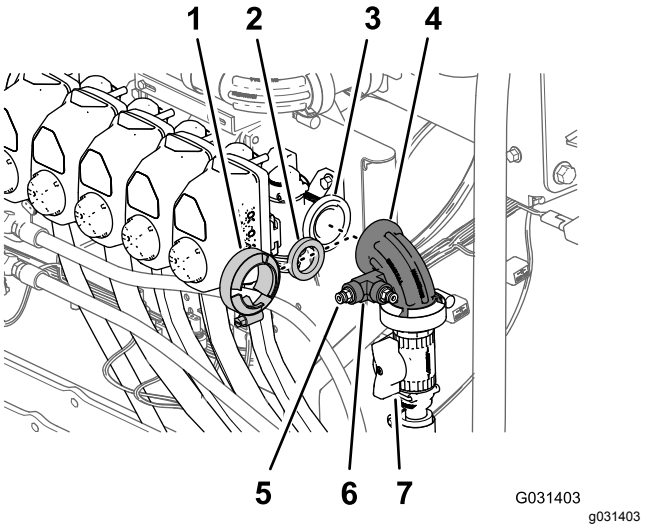

Figura 185

1. Abrazadera para brida
2. Junta
3. Brida (válvula de boquilla 10)
4. Codo de 90°
5. Acoplamiento del tubo
6. Acoplamiento en T
7. Válvula de cierre (carrete de manguera)

2. Sujete el codo y la junta a la válvula con una abrazadera para bridas y apriete la abrazadera con la mano (Figura 185).
3. Aplique una capa de sellador de PTFE a las roscas del acoplamiento del tubo e instale el acoplamiento del tubo en el acoplamiento en T, tal y como se muestra en Figura 185.
4. Inserte el extremo del tubo del sensor de presión para el indicador de presión del salpicadero en el acoplamiento del tubo, hasta que el tubo esté totalmente asentado en el acoplamiento (Figura 186).

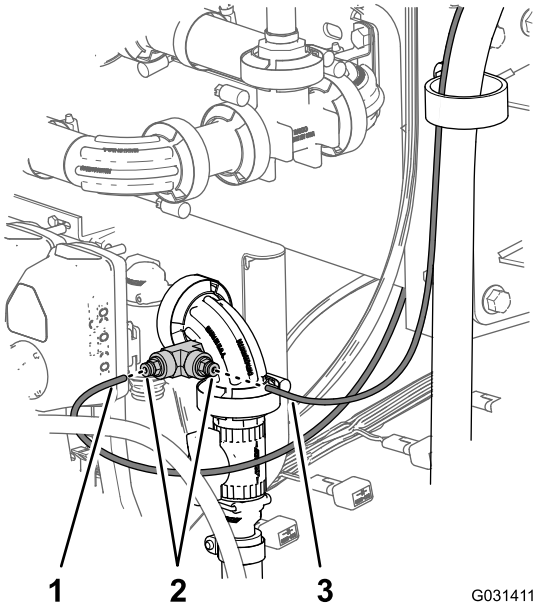

Figura 186

Se muestra el kit de carrete de manguera giratorio; el kit de carrete de manguera eléctrico y el kit de pistola de fumigación manual son similares

1. Tubo del sensor de presión (indicador de presión del salpicadero)
2. Acoplamientos del tubo
3. Tubo del sensor de presión (manómetro del kit de carrete de manguera)

5. Inserte el extremo del tubo del sensor de presión para el indicador de presión del carrete de manguera en el acoplamiento del tubo, hasta que el tubo esté totalmente asentado en el acoplamiento (Figura 186).

Conexión del arnés del kit opcional de fumigador manual o del kit de carrete de manguera eléctrico

En la caja de control de la pistola de fumigación o del carrete de manguera eléctrico, conecte el conector de 6 pines del arnés de la caja de control en el conector hembra de 6 vías del arnés trasero principal de la máquina (Figura 187 y Figura 188).

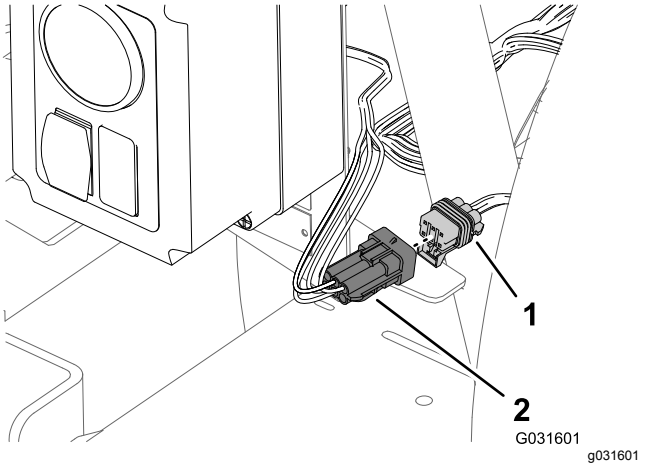

Figura 187

Caja de control – kit de pistola de fumigación manual

1. Conector hembra de 6 vías (arnés principal trasero de la máquina)
2. Conector de 6 pines (arnés de de la caja de control)

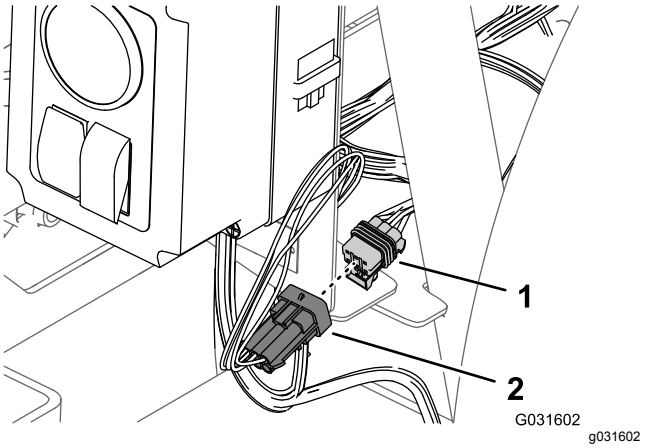

Figura 188

Caja de control – kit de carrete de manguera eléctrico

1. Conector hembra de 6 vías (arnés principal trasero de la máquina)
2. Conector de 6 pines (arnés de de la caja de control)

Conexión del arnés de cables del kit opcional de carrete de manguera giratorio

1. En la parte trasera de la máquina, localice el arnés de cables del kit de carrete de manguera giratorio en la parte trasera del depósito del fumigador (Figura 189).

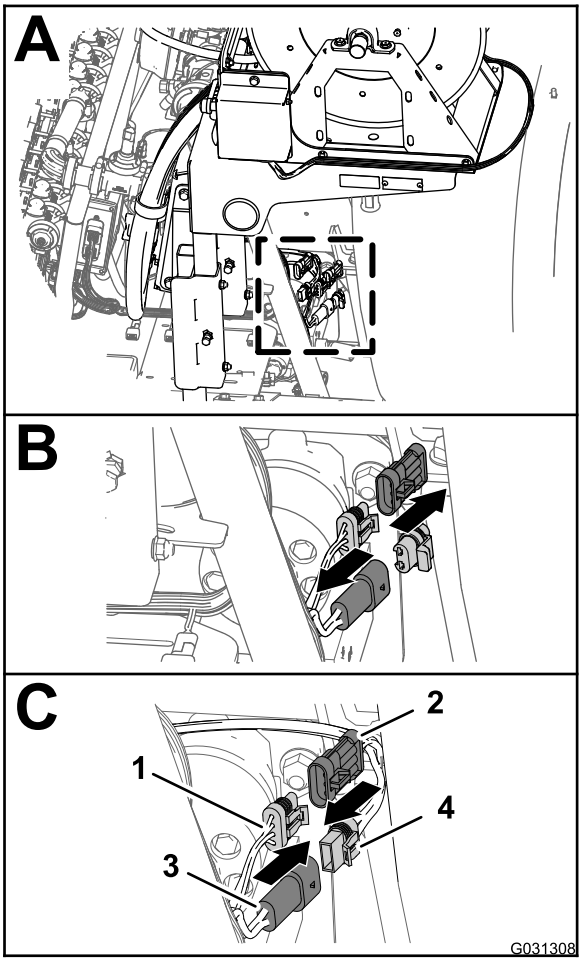

g031308

Figura 189

1. Conector hembra de 3 vías (arnés principal trasero)
2. Conector de 3 pines (arnés – carrete de manguera eléctrico)
3. Pin de 2 vías (arnés principal trasero)
4. Conector hembra de 2 vías (arnés – carrete de manguera eléctrico)

2. Retire el tapón del conector de 2 pines del arnés principal trasero de alimentación del carrete de manguera (Figura 189).
3. Conecte el conector hembra de 2 vías del arnés del carrete de manguera eléctrico en el conector de 2 pines del arnés principal trasero (Figura 189).
4. Retire el tapón del conector hembra de 3 vías del arnés principal trasero de interconexión del arnés de fumigación (Figura 189).
5. Conecte el conector de 3 pines del arnés del carrete de manguera eléctrico en el conector de 3 pines del arnés principal trasero (Figura 189).

35

Conexión del kit opcional de marcador de espuma

Piezas necesarias en este paso:

1	Arnés de cables – kit opcional de acabado de marcador de espuma 130-8292
5	Brida para cables – kit opcional de acabado de marcador de espuma 130-8292
1	Relé – kit opcional de acabado de marcador de espuma 130-8292
1	Perno con arandela prensada (Nº 10-24 x ½") – kit opcional de acabado de marcador de espuma 130-8292
1	Contratuerca (Nº 10-24 – kit opcional de acabado de marcador de espuma 130-8292)
1	Bloque de fusibles auxiliares – Pieza Toro Nº 92–2641
1	Fusible (15 amperios – kit opcional de acabado de marcador de espuma 130-8292)
4	Pernos con arandela prensada (6 x 12 mm) – kit opcional de acabado de marcador de espuma 130-8292
1	Soporte de montaje (interruptor de control de espuma) – kit opcional de acabado de marcador de espuma 130-8292)
1	Interruptor de paleta de 3 posiciones (interruptor de control de espuma) – kit de acabado de marcador de espuma 130-8292 (opcional)
1	Interruptor basculante de 2 posiciones (interruptor de encendido/apagado del compresor)– kit opcional de acabado de marcador de espuma 130-8292

Enrutado de la rama del compresor del arnés de cables

1. Localice la rama del compresor de 236 cm del arnés de cables con un conector hembra de 4 vías y enrute la rama de los cables hacia atrás a lo largo del depósito del fumigador como se muestra en Figura 190 y Figura 191.

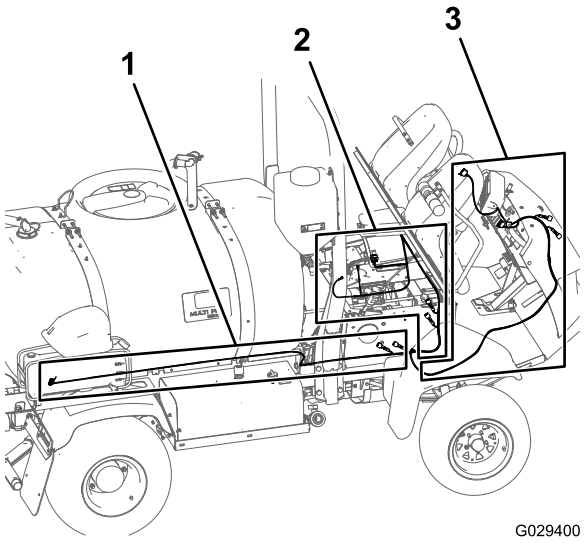

Figura 190

1. Rama de 236 cm del arnés de cables del kit de acabado – rama del compresor
2. Rama de 197 cm del arnés de cables del kit de acabado – rama del compartimento del motor
3. Rama de 240 cm del arnés de cables del kit de acabado – rama del compartimento del salpicadero

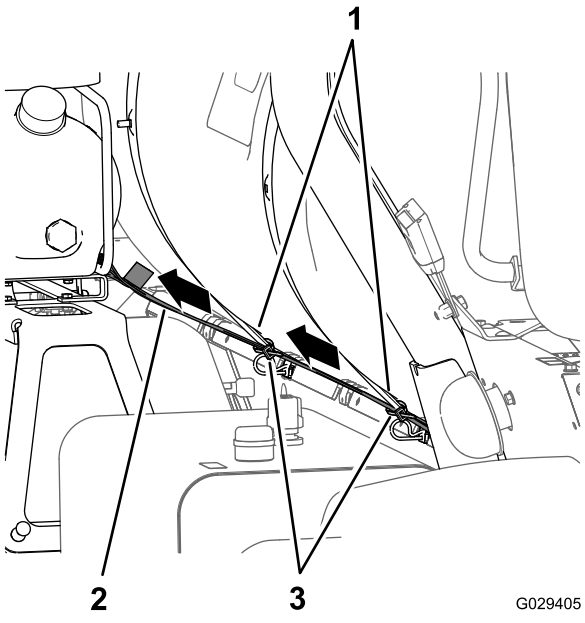

Figura 191

1. Rama del compresor de 236 cm
2. Correas del depósito del fumigador
3. Bridas

2. Enrute el conector de 4 tomas del arnés del conector de 4 clavijas del compresor y enchufe ambos conectores.

Nota: El compresor está ubicado sobre el depósito del marcador de espuma.

Enrutado de la rama del compartimento del motor del arnés de cables

1. Enrute el arnés de cables del kit de acabado hacia delante, entre la barra del ROPS y la esquina inferior del depósito del fumigador, a lo largo del arnés de cables de la máquina por debajo del limpiador del aire del motor (Figura 192 y Figura 193).

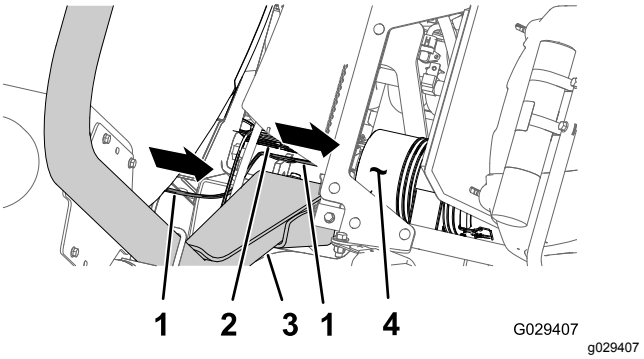

Figura 192

1. Rama del compresor de 236 cm
2. Arnés de cables de la máquina
3. ROPS
4. Limpiador de aire (motor)

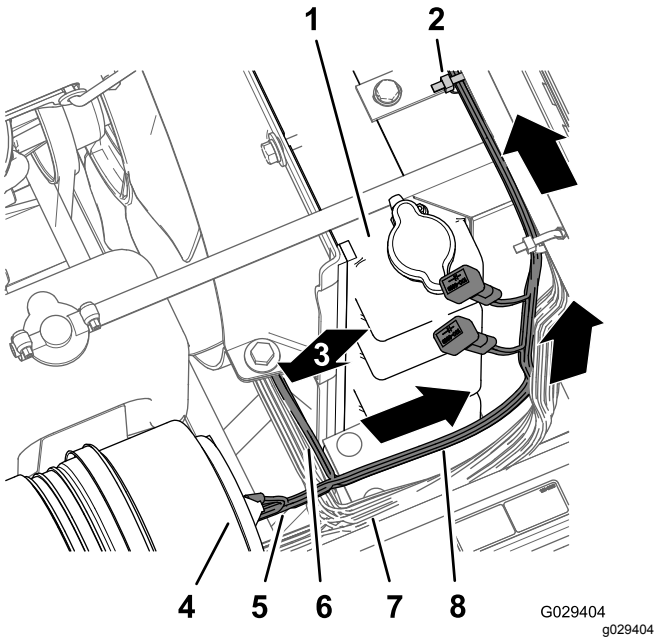

Figura 193

1. Radiador
2. Brida
3. Rama del salpicadero de 240 cm (enrutado hacia abajo)
4. Filtro de aire (motor)
5. Rama del compresor de 236 cm
6. Rama del salpicadero de 240 cm
7. Arnés de cables de la máquina
8. Rama del compartimento del motor de 197 cm

2. Enrute la rama del compartimiento del motor de 197 cm del arnés de cables (con el terminal de anillo, la toma del terminal y el conector hembra de 5 vías) hacia arriba por el lateral derecho del radiador, sobre la parte superior del mismo y por debajo de la base de la consola central (Figura 193).
3. Enrute la rama del compartimiento del motor de 197 cm del arnés de cables hacia abajo por el lateral izquierdo del radiador y por la parte inferior del panel eléctrico (Figura 194).

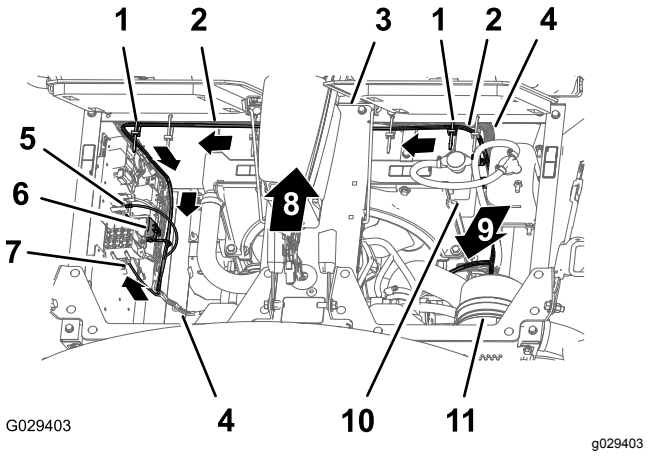

Figura 194

1. Bridas
2. Rama del compartimento del motor de 197 cm
3. Base de la consola central
4. Arnés de cables de la máquina
5. Terminal de anillo (arnés de cables del kit de acabado)
6. Conector hembra de 5 vías (arnés de cables del kit de acabado)
7. Conector plano (arnés de cables del kit de acabado)
8. Parte delantera de la máquina
9. Rama del salpicadero de 240 cm (enrutado hacia abajo)
10. Radiador
11. Filtro de aire

4. Sujete el arnés de cables del kit de acabado al arnés de cables de la máquina con 2 bridas, como se muestra en la Figura 194.

Enrutado de la rama del salpicadero del arnés de cables

1. Enrute la rama del salpicadero de 240 cm del arnés de cables a lo largo del arnés de cables y las mangueras de dirección de la máquina (bajo el radiador) a través de la abrazadera en R en la parte inferior del soporte del radiador y través de la abrazadera en R del serpentín del control de velocidad sobre el terreno (Figura 195 y Figura 196).

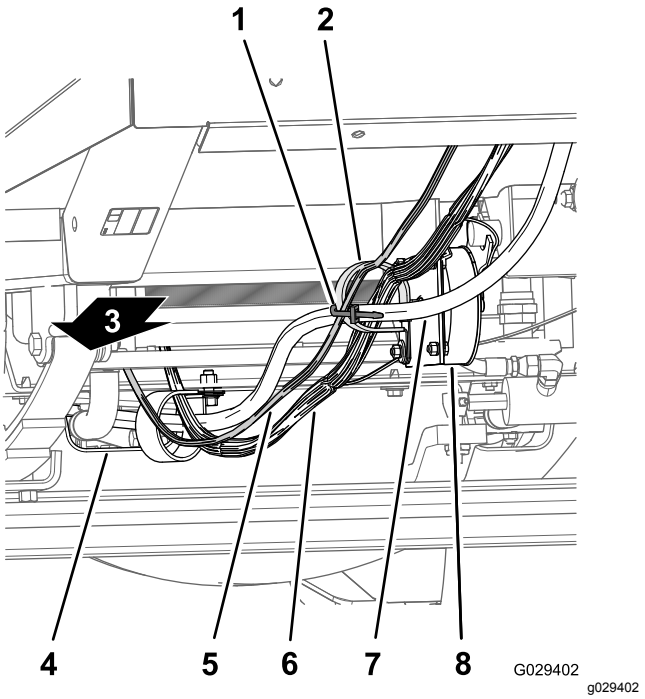

Figura 195

1. Brida
2. Abrazaderas en R
3. Parte trasera de la máquina
4. Protector del motor de calor
5. Rama del salpicadero de 240 cm
6. Arnés de cables de la máquina
7. Manguera de dirección
8. Serpentín del control de velocidad de suelo

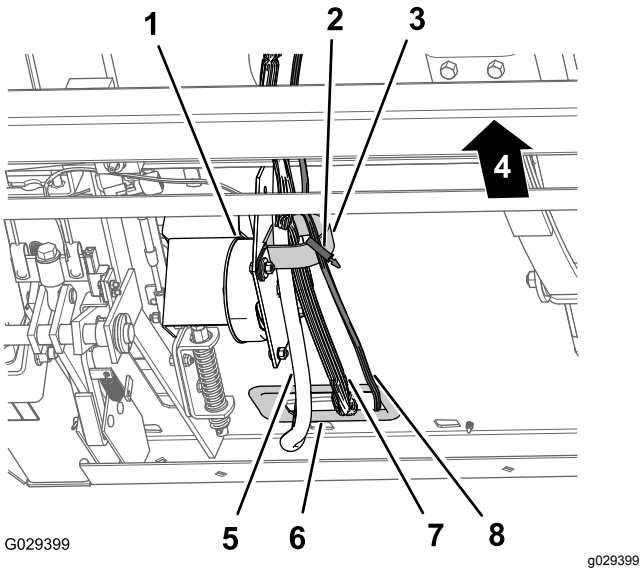

Figura 196

1. Serpentín del control de velocidad de suelo
2. Brida
3. Abrazadera en R
4. Parte trasera de la máquina
5. Manguera de dirección
6. Pasamuros (tabique delantero)
7. Arnés de cables de la máquina
8. Rama del salpicadero de 240 cm

2. Enrute la rama del salpicadero de 240 cm del arnés de cables hasta la abrazadera en R del serpentín de control de velocidad sobre el terreno (Figura 195 y Figura 196).
3. Enrute la rama del salpicadero de 240 cm del arnés de cables a través del anillo de goma en la abertura del tabique delantero y por el interior del cable y el gancho de la manguera (Figura 197).

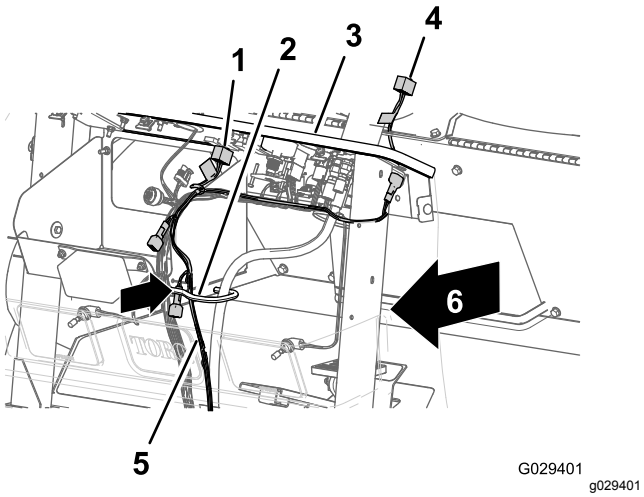

Figura 197

1. Conector de 8 tomas (interruptor del compresor)
2. Cable y gancho de la manguera
3. Panel del salpicadero
4. Conector hembra de 8 vías (arnés de cables en el kit de acabado)
5. Rama del salpicadero de 240 cm
6. Conector hembra de 8 vías (interruptor del control de espuma)

4. Enrute el conector hembra de 8 vías al extremo de la rama del salpicadero de 240 cm a lo largo del salpicadero y hacia la izquierda del árbol de dirección (Figura 198).

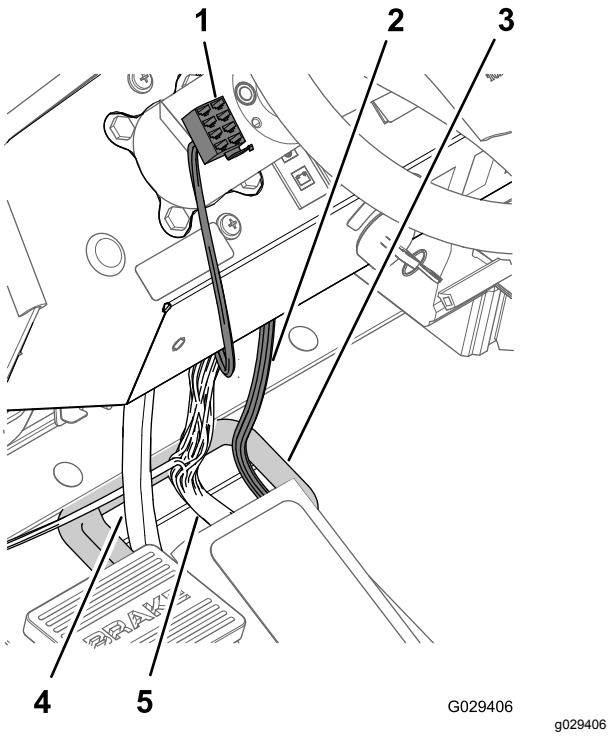

Figura 198

1. Conector hembra de 8 vías (arnés de cables en el kit de acabado)
2. Rama del salpicadero de 240 cm
3. Pasamuros (tabique delantero)
4. Manguera de dirección
5. Arnés de cables de la máquina

5. Adyacente al cable y al gancho de la manguera, sujete la rama del salpicadero de 240 cm al arnés de cables de la máquina con una brida (Figura 199).

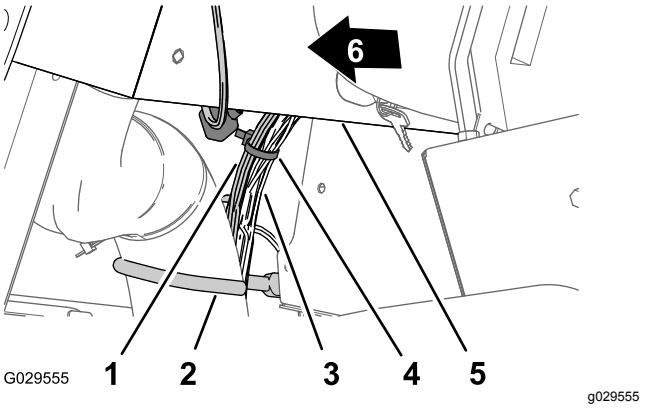

Figura 199

1. Rama del salpicadero de 240 cm
2. Cable y gancho de la manguera
3. Arnés de cables de la máquina
4. Brida
5. Panel del salpicadero
6. Parte delantera de la máquina

Conexión del arnés de cables del compresor

1. Al final de la rama de 236 cm del arnés de cables, alinee el conector hembra de 4 vías del arnés de cables del kit de acabado con el conector de 4 pines del arnés de cables del compresor (Figura 200).

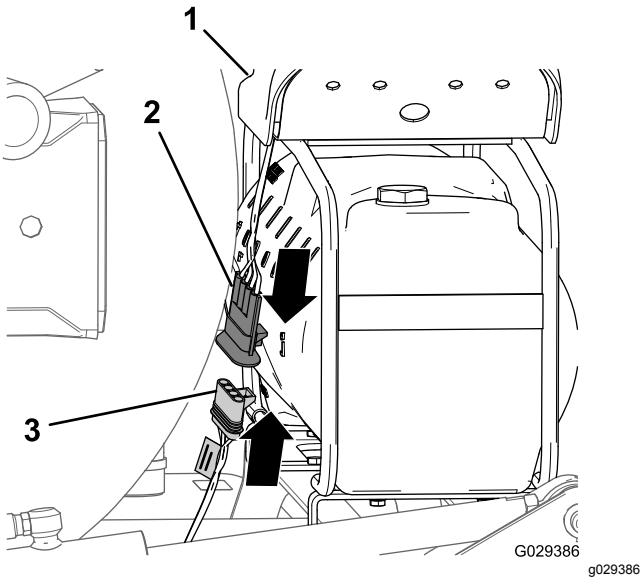

Figura 200

1. Compresor
2. Conector de 4 pines (arnés de cables del compresor)
3. Conector hembra de 4 vías (arnés de cables en el kit de acabado)

2. Inserte el conector de 4 clavijas en el conector de 4 tomas (Figura 200).

   Nota: Junte los conectores a presión hasta se enganchen firmemente.

Instalación del relé

1. En la rama del compartimiento del motor de 197 cm del arnés de cables, alinee el relé con el conector hembra de 5 vías del arnés de cables para el kit de acabado (Figura 201).

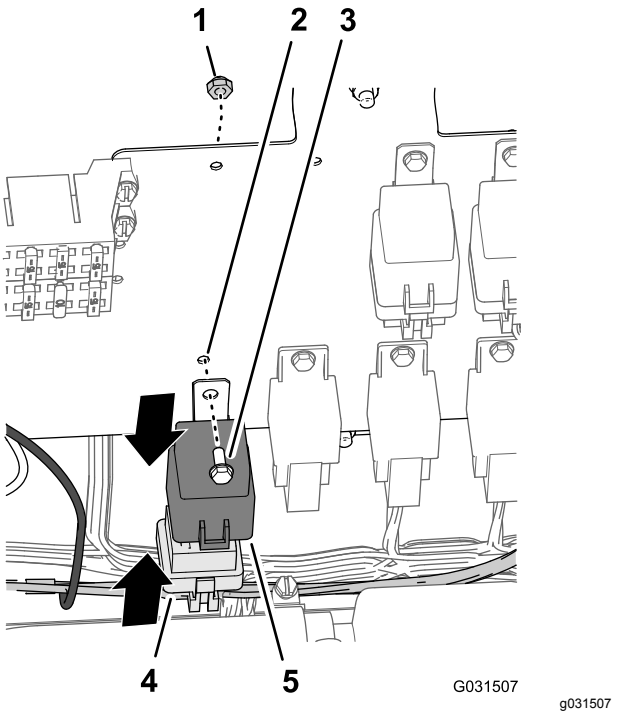

Figura 201

1. Contratuerca (Nº 10)
2. Orificio (panel de cables)
3. Perno con bridas (#10-24 x ½")
4. Relé
5. Conector hembra de 5 vías (arnés de cables del kit de acabado)

2. Inserte las clavijas del relé en las tomas del conector (Figura 201).

   Nota: Junte el relé y el conector a presión hasta se enganchen firmemente..

3. Alinee el taladro de la pletina de montaje del relé con el taladro del panel de cables (Figura 201).
4. Sujete el relé al panel (Figura 201) con el perno con arandela prensada (Nº 10- x ½") y la contratuerca (Nº 10).

Conexión del terminal del cable de tierra

1. Retire el tornillo del bloque del terminal de tierra (Figura 202).

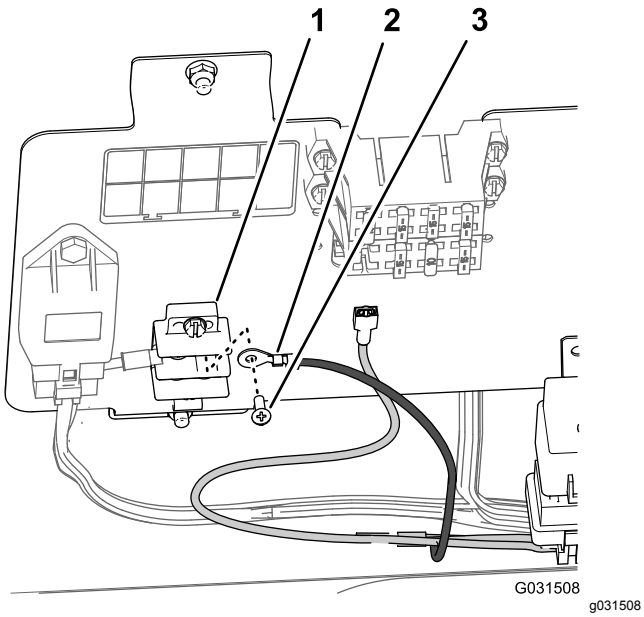

Figura 202

1. Bloque del terminal de tierra
2. Terminal de anillo (tierra)
3. Tornillo

2. Sujete el terminal de anillo del arnés de cables del kit de acabado al bloque del terminal de tierra con el tornillo que retiró en el paso 1 (Figura 202).

Conexión de los conectores del cable de carga – bloque de fusibles auxiliares

Nota: Si no hay un accesorio de conector plano libre en el bloque de los fusibles de la máquina, tendrá que instalar un bloque de fusibles auxiliar.

1. Para las máquinas que tengan el accesorio de conector de pala en el bloque de fusibles de la máquina, conecte el conector de pala del arnés de cables del kit de acabado a la toma del conector del bloque de fusibles de la máquina (Figura 203).

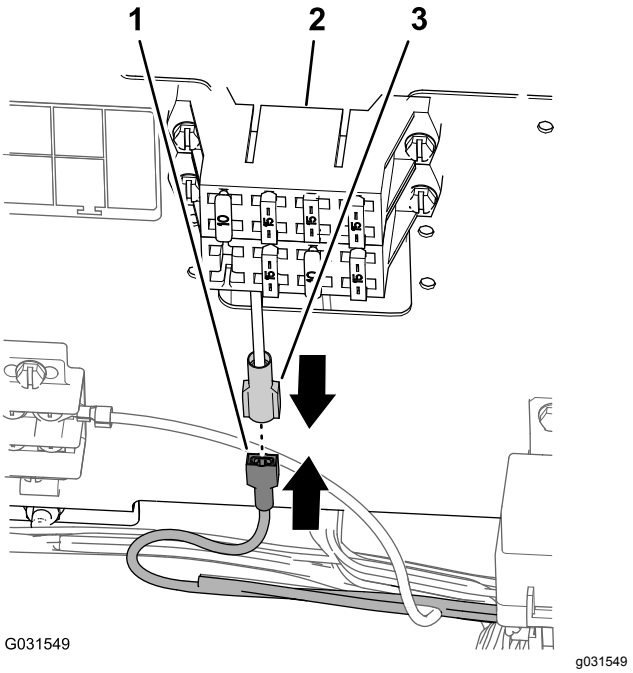

Figura 203

1. Conector plano (arnés de cables del kit de acabado)
2. Bloque de fusibles (máquina)
3. Tomas del conector (bloque de fusibles para la máquina)

2. Junte los conectores a presión hasta se enganchen firmemente.

Conexión de los conectores del cable de carga

Bloque opcional de fusibles auxiliares

1. Conecte el conector plano del arnés de cables del kit de acabado a la toma del conector del bloque de fusibles auxiliares (Figura 204).

   Nota: Junte los conectores a presión hasta se enganchen firmemente.

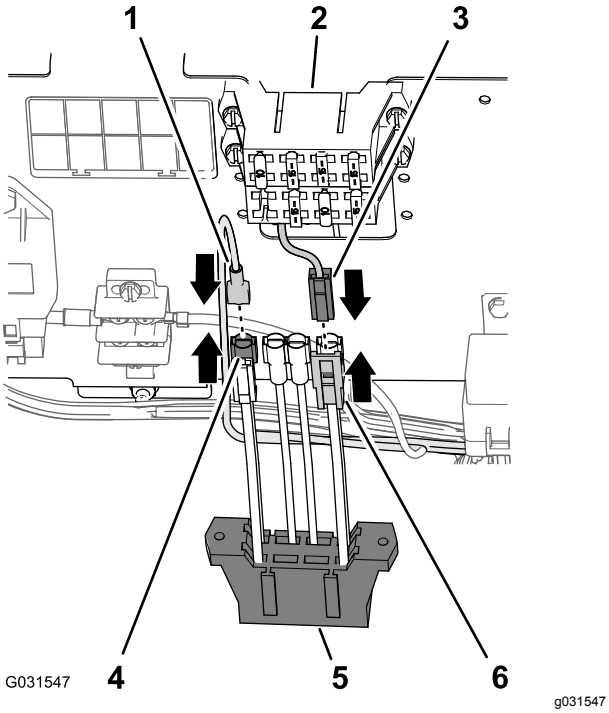

Figura 204

1. Conector hembra de 1 toma (arnés de cables para el kit de acabado)
2. Bloque de fusibles (máquina)
3. Conector de 1 pala (extremo cuadrado – bloque de fusibles auxiliar)
4. Conector de 1 pin (cables de suministro auxiliar, bloque de fusibles para la máquina)
5. Bloque de fusibles auxiliares
6. Conector hembra de 1 vía (extremo cuadrado-cables de suministro del bloque de fusibles auxiliares)

2. Conecte el conector de 2 clavijas del circuito del vehículo auxiliar en el bloque de fusibles de la máquina al conector de 2 tomas del circuito del vehículo del bloque de fusibles auxiliares (Figura 204).

   Nota: Junte los conectores a presión hasta se enganchen firmemente.

3. Alinee las ranuras del bloque de fusibles auxiliares con las arandelas de montaje del bloque de fusibles de la máquina (Figura 205).

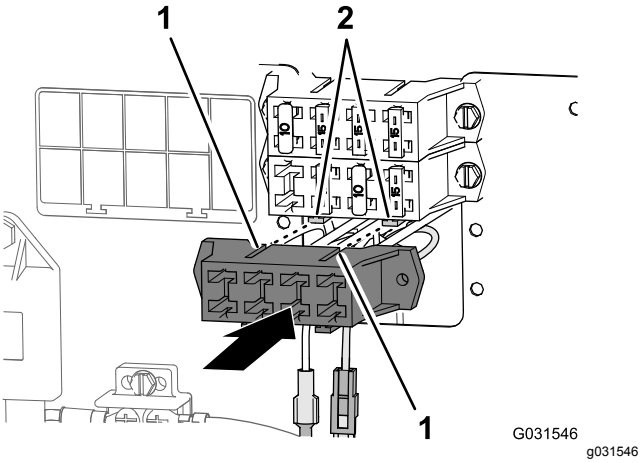

Figura 205

1. Ranuras (bloque de fusibles auxiliares)
2. Bridas de montaje (bloque de fusibles de la máquina)

4. Junte los bloques de fusibles hasta que se enganchen firmemente.

Instalación del fusible

- Para las máquinas que tengan el accesorio de conector de pala en el bloque de fusibles de la máquina, instale un fusible de 15 A en el bloque de fusibles (Figura 206).

  Nota: Asegúrese de que el fusible está correctamente asentado en la toma del bloque de fusibles.

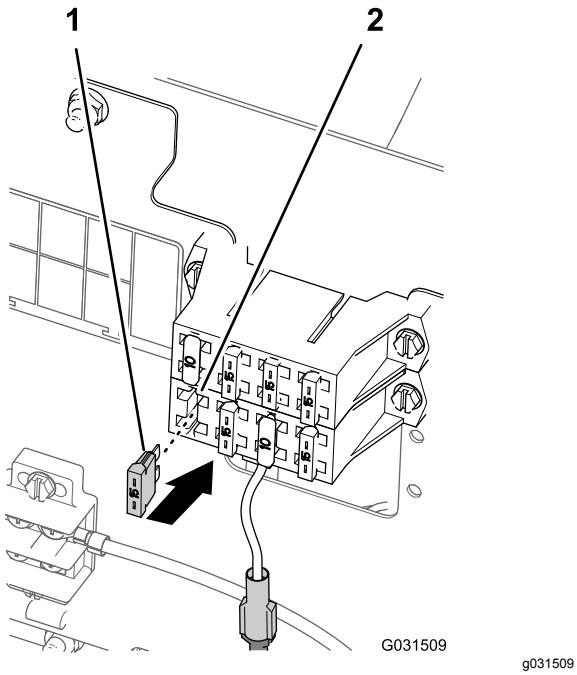

Figura 206

1. Fusible de 15 A
2. Bloque de fusibles para la máquina

- Para una máquina con accesorio de conector plano en el bloque de fusibles auxiliares, lleve a cabo las siguientes acciones:

1. Localice la toma de fusibles que está alineada con el cable del conector de pala que utilizó en el paso 1 de Conexión de los conectores del cable de carga (página 97).
2. Instale el fusible de 15 A en la toma que localizó en el bloque de fusibles auxiliares (Figura 207).

   Nota: Asegúrese de que el fusible está correctamente asentado en la toma del bloque de fusibles.

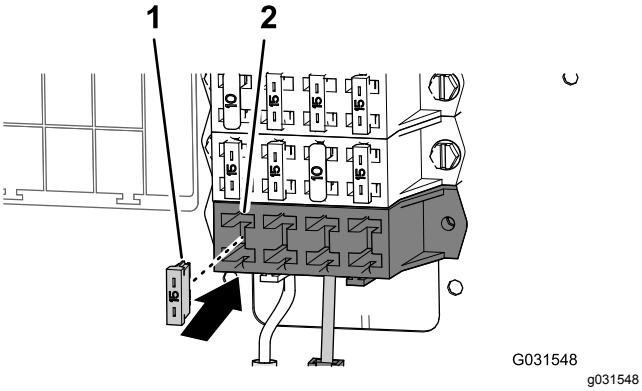

Figura 207

1. Fusible de 15 A
2. Toma de fusibles (bloque de fusibles auxiliares)

Instalación del interruptor de control de espuma

1. Alinee las ranuras en el soporte de montaje del interruptor de control de espuma con los 4 insertos roscados en el árbol de la dirección (Figura 208).

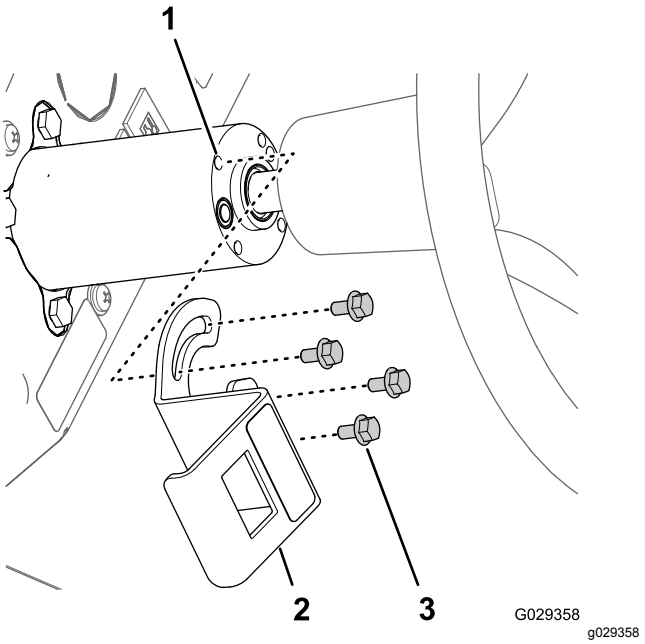

Figura 208

1. Insertos roscados (árbol de la dirección)
2. Soporte de montaje (interruptor de control de espuma)
3. Pernos con arandela prensada (6 x 12 mm)

2. Monte el soporte en el árbol con los 4 pernos con arandela prensada (6 x 12 mm) y apriételos a entre 972 y 1198 N·cm.
3. Alinee el conector de 8 tomas a través de la abertura en el soporte y conéctelo a las clavijas (Figura 208) en la parte posterior del interruptor de parada de 3 posiciones (interruptor de control de espuma).

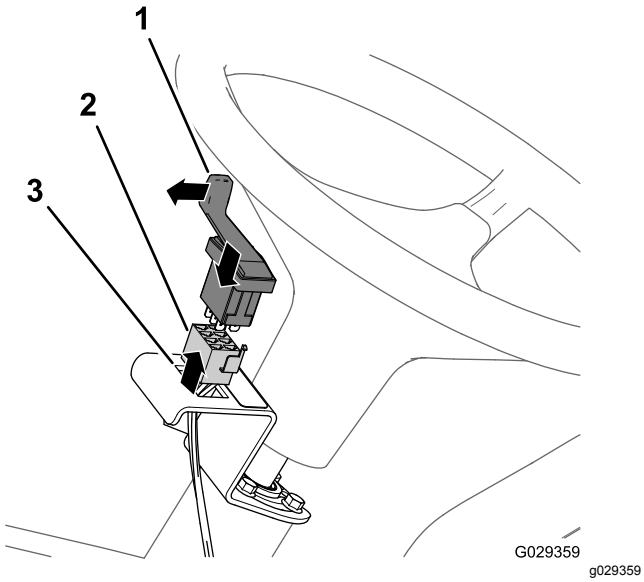

Figura 209

1. Interruptor de parada de 3 posiciones (interruptor de control de espuma)
2. Conector hembra de 8 vías
3. Abertura (soporte de montaje del interruptor de control de espuma)

4. Monte el interruptor en el soporte y presiónelo hasta que se ajuste firmemente en la abertura (Figura 209).

   Nota: Asegúrese de que el interruptor de parada de 3 posiciones (interruptor de control de espuma) está alineado hacia fuera.

Instalación del interruptor del compresor

1. Retire el quinto enchufe por la derecha del salpicadero de la máquina (Figura 210).

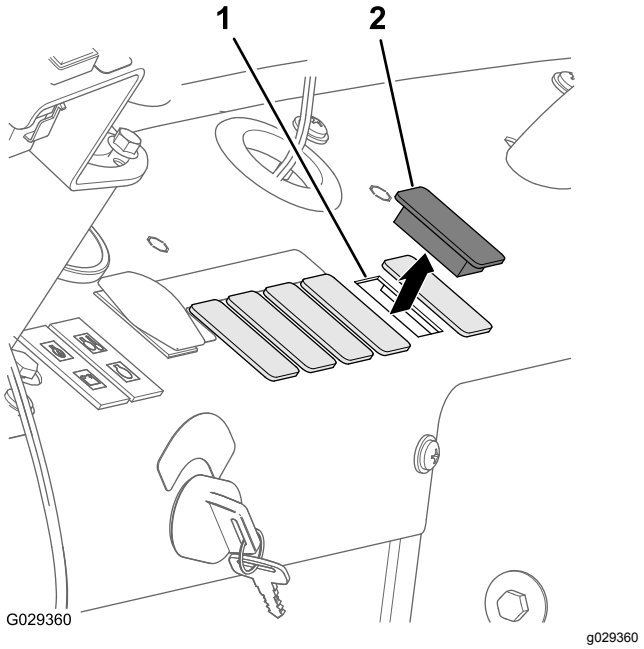

Figura 210

1. Abertura del salpicadero (quinto enchufe por la derecha)
2. Tapón

2. Alinee el conector hembra de 8 vías con la abertura del salpicadero y conéctelo al conector (Figura 211) con las clavijas en la parte posterior del interruptor basculante de 2 posiciones (interruptor de encendido/apagado del compresor).

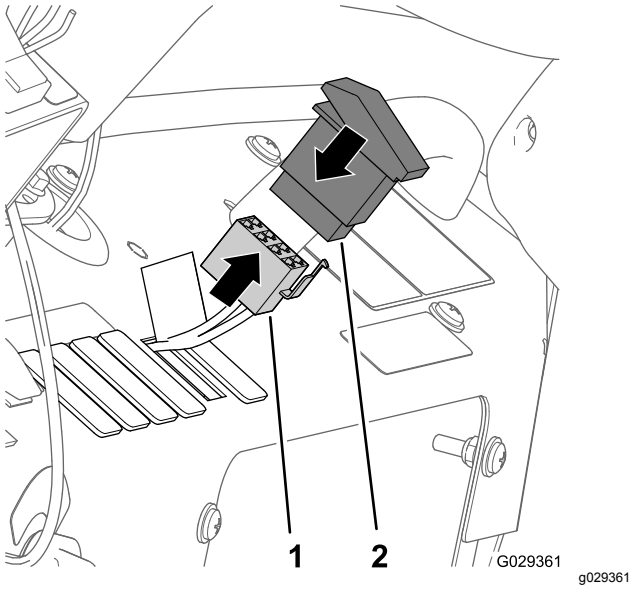

Figura 211

1. Conector hembra de 8 vías
2. Interruptor basculante de 2 posiciones (interruptor de encendido/apagado del compresor)

3. Monte el interruptor en el salpicadero y presiónelo hasta que se ajuste firmemente en la abertura (Figura 210 y Figura 211).

Conexión de los tubos de las boquillas del marcador de espuma

1. Enrute los tubos de las boquillas de espuma de las secciones de brazo izquierda y derecha hacia atrás, a través de la abrazadera en R situada cerca del punto de giro de la sección de brazo (Figura 212).

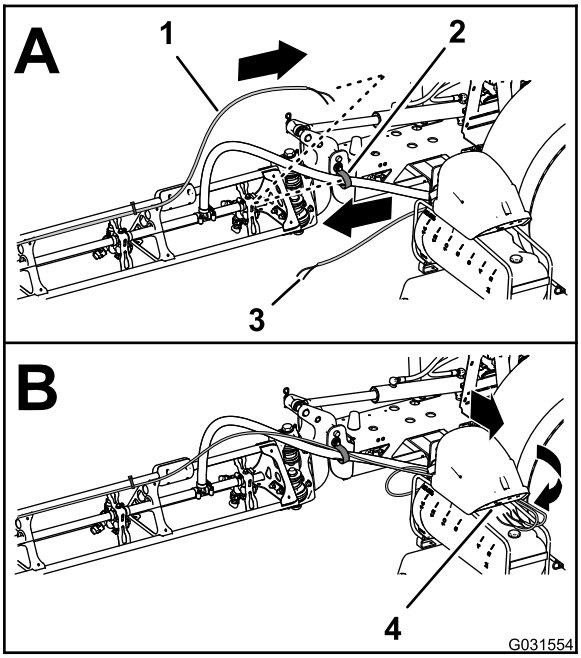

g031554

Figura 212

1. Tubo – boquilla del marcador de espuma (sección de brazo derecha)
2. Abrazadera en R
3. Tubo – boquilla del marcador de espuma (sección de brazo izquierda)
4. Panel de conexión (compresor del marcador de espuma)

2. Enrute los tubos hacia adelante por el lado interior del compresor del depósito (Figura 212).
3. Conecte el tubo con la brida que instaló en el paso 1 de Retirada de los tubos de líquido y aire de la máquina (página 17), alineando el tubo azul de la sección de brazo derecha en el acoplamiento de compresión del circuito de agua de la sección de brazo derecha (Figura 213).

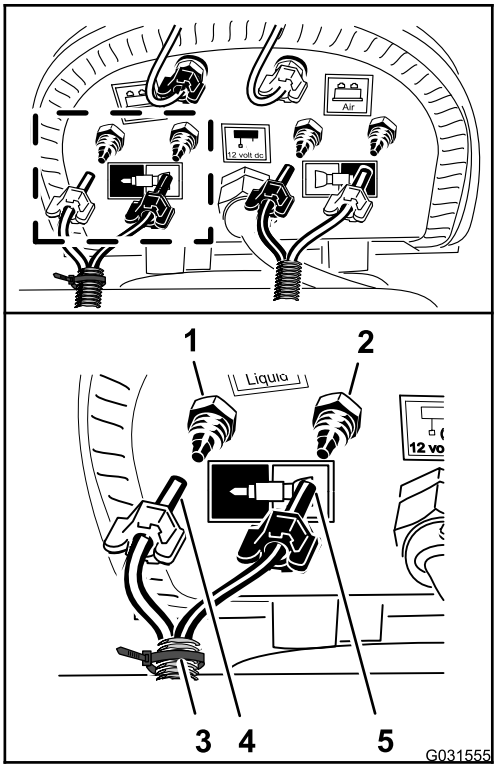

g031555

Figura 213

1. Acoplamiento de compresión – agua (sección de brazo derecha, tubo azul)
2. Acoplamiento de compresión – aire (sección de brazo derecha, tubo transparente)
3. Tuerca de compresión – aire (sección de brazo derecha, tubo azul)
4. Brida
5. Tuerca de compresión – agua (sección de brazo derecha, tubo transparente)

4. Ensamble la tuerca de compresión del tubo en el acoplamiento y apriete la tuerca a mano (Figura 213).
5. Alinee el tubo transparente de la sección de brazo derecha en el acoplamiento de compresión del circuito de aire de la sección de brazo derecha (Figura 213).
6. Ensamble la tuerca de compresión del tubo en el acoplamiento y apriete la tuerca a mano (Figura 213).
7. Conecte el tubo no marcado (sin brida) alineando el tubo azul de la sección de brazo izquierda en el acoplamiento de compresión del circuito de agua de la sección de brazo izquierda (Figura 214).

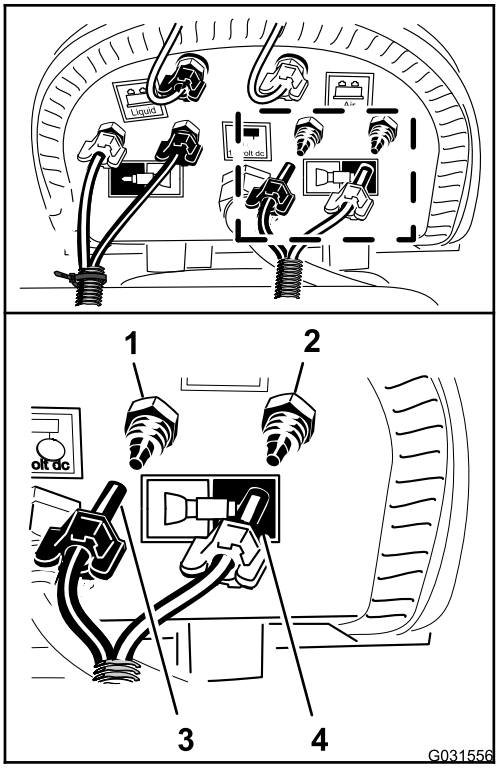

g031556

Figura 214

1. Acoplamiento de compresión – agua (sección de brazo izquierda, tubo azul)
2. Acoplamiento de compresión – aire (sección de brazo izquierda, tubo transparente)
3. Tuerca de compresión (sección de brazo izquierda, tubo azul)
4. Tuerca de compresión (sección de brazo izquierda, tubo transparente)

8. Ensamble la tuerca de compresión del tubo en el acoplamiento y apriete la tuerca a mano (Figura 214).
9. Alinee el tubo transparente de la sección de brazo izquierda en el acoplamiento de compresión del circuito de aire de la sección de brazo izquierda (Figura 214).
10. Ensamble la tuerca de compresión del tubo en el acoplamiento y apriete la tuerca a mano (Figura 214).

36

Conexión del kit opcional de premezcla de productos químicos

Piezas necesarias en este paso:

1	Válvula de cierre de líquido – Pieza Toro Nº 130-7324
2	Horquilla de retención – Pieza Toro Nº 131-0235
1	Bastidor (válvula de cierre de líquido) – Pieza Toro Nº 131-3725-03
2	Contratuerca con arandela prensada (1/4", acero inoxidable) – Pieza Toro Nº 119-6897
1	Conjunto de manguera de alivio de presión 25 x 273 mm (1 x 10¾") – Pieza Toro Nº 131-9647
1	Conjunto de manguera de suministro 25 x 470 mm (1 x 18½") – Pieza Toro Nº 131-9648
1	Conjunto de manguera de desvío de agitación 25 x 305 mm (1 x 12") – Pieza Toro Nº 131-9649
1	Acoplamiento dentado de 90° de 25 mm (1") – Pieza Toro Nº 131-3727
1	Manguera de drenaje 25 x 1587 mm (1 x 62½") – Pieza Toro Nº 117-7957

Colocación de la válvula de alivio de presión

1. Retire la horquilla de retención que sujeta el acoplamiento dentado recto de la manguera de suministro al acoplamiento en T en la bomba del fumigador y retire el acoplamiento recto del acoplamiento en T (Figura 215).

   Nota: Guarde la horquilla de retención para su instalación en el paso 2 de Instalación del conjunto de manguera de suministro (página 107).

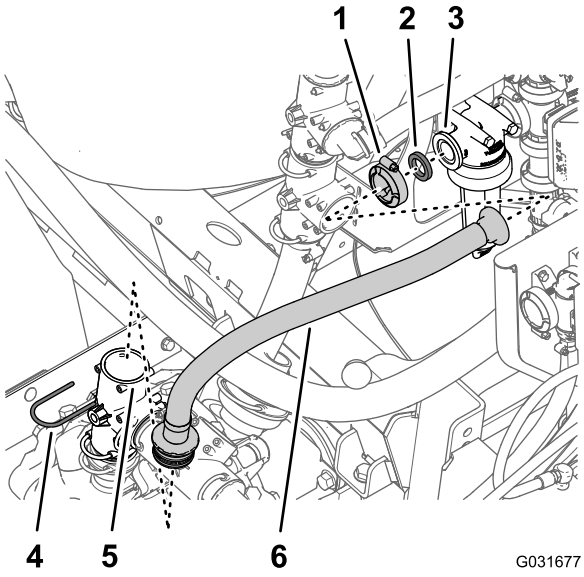

Figura 215

1. Abrazadera para brida
2. Junta
3. Brida (cabezal del filtro)
4. Horquilla de retención
5. Acoplamiento en T (bomba del fumigador)
6. Manguera de suministro

2. Retire la abrazadera para bridas que sujeta la manguera de suministro y la junta a la brida del cabezal del filtro y retire la manguera de la máquina (Figura 215).
3. Retire la horquilla de retención que sujeta la válvula de alivio de presión al acoplamiento en T en la bomba del fumigador y retire la válvula de alivio (Figura 216).

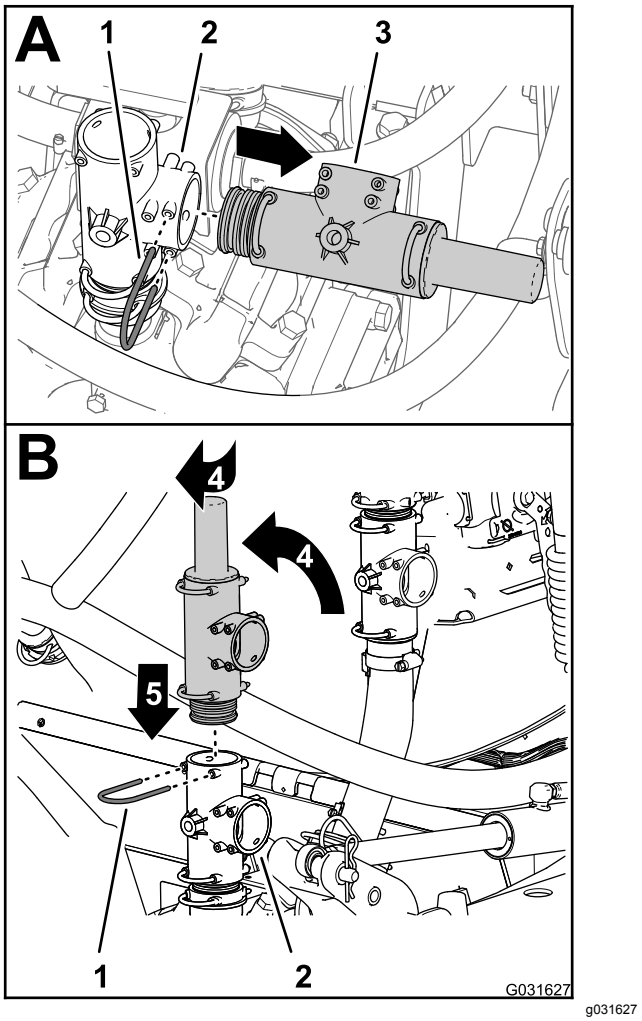

Figura 216

1. Horquilla de retención
2. Válvula de alivio de presión
3. Acoplamiento en T
4. Gire la válvula de alivio de presión
5. Abajo

4. Gire la válvula de alivio de presión hacia arriba, tal y como se muestra en la Figura 216.

   Nota: Alinee la salida de la válvula de alivio de presión hacia atrás.
5. Inserte la válvula de alivio de presión en la parte superior del acoplamiento en T hasta que la válvula esté totalmente asentada (Figura 216).
6. Sujete la válvula de alivio de presión en el acoplamiento en T con la horquilla de retención que retiró en el paso 3.

Sustitución de la manguera de desvío para la válvula de agitación

1. Retire la horquilla de retención que sujeta el acoplamiento dentado de 90° de la manguera de desvío al acoplamiento en T superior y retire

el acoplamiento de 90° del acoplamiento en T (Figura 217).

Nota: Guarde la horquilla de retención para su instalación en un paso posterior 5.

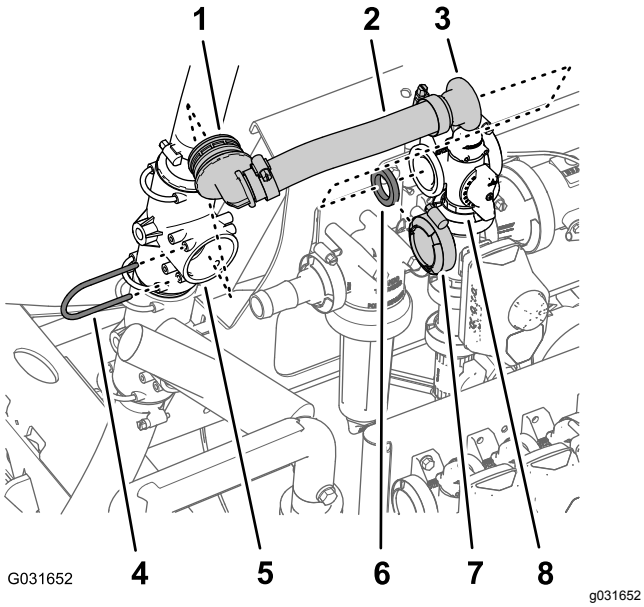

Figura 217

1. Acoplamiento dentado de 90°
2. Manguera de desvío
3. Acoplamiento con brida recto
4. Horquilla de retención
5. Acoplamiento en T superior
6. Junta
7. Abrazadera para brida
8. Brida (válvula de agitación)

2. Retire la abrazadera para brida que sujeta el acoplamiento con brida recto y la junta a la brida de la válvula de agitación y retire la manguera de desvío de la máquina (Figura 217).

   Nota: Guarde la abrazadera para brida y la junta para su instalación en el paso 7; ya no necesitará el acoplamiento de 90° antiguo, la manguera de desvío y el acoplamiento con brida recto que ha retirado de la máquina.

3. Gire el acoplamiento en T alrededor de 45° en el sentido de las agujas del reloj (Figura 218).

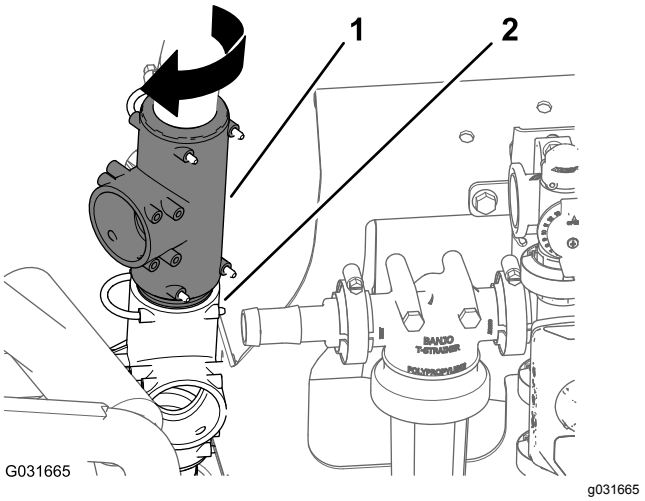

Figura 218

4. Alinee el acoplamiento dentado de 90° del nuevo conjunto de manguera de desvío de agitación (Pieza Toro Nº 131-9649) con el orifico abierto en el acoplamiento en T superior e inserte el acoplamiento de 90° hasta que quede asentado en el acoplamiento en T (Figura 219).

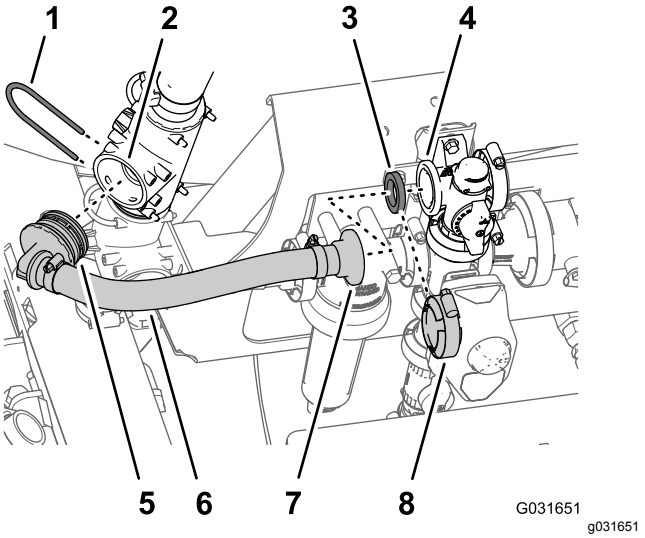

Figura 219

1. Horquilla de retención
2. Puerto (acoplamiento en T superior)
3. Junta
4. Brida (válvula de agitación)
5. Acoplamiento dentado de 90° (conjunto de manguera de desvío de agitación – Pieza Toro Nº 131-9649)
6. Manguera 25 x 305 mm (1 x 12") – (conjunto de manguera de desvío de agitación – Pieza Toro Nº 131-96499)
7. Acoplamiento con brida recto (conjunto de manguera de desvío de agitación – Pieza Toro Nº 131-9649)
8. Abrazadera para brida

5. Sujete el acoplamiento dentado de 90° al acoplamiento en T con la horquilla de retención (Figura 219) que retiró en el paso 1.
6. Alinee el acoplamiento con brida recta del nuevo conjunto de manguera de desvío de agitación (Pieza Toro Nº 131-9649) y la junta con la brida de la válvula de desvío (Figura 219).
7. Sujete el acoplamiento con brida recta y la junta a la válvula de desvío con la abrazadera para brida que retiró en el paso 2.

Preparación para la instalación de la válvula de cierre de líquido para el eyector

1. Alinee el acoplamiento dentado de 90° (Pieza Toro Nº 131-3727) con la válvula de cierre de líquido (Pieza Toro Nº 130-7324), tal y como se muestra en la Figura 220 e inserte el acoplamiento dentado en la válvula hasta esté totalmente asentado.

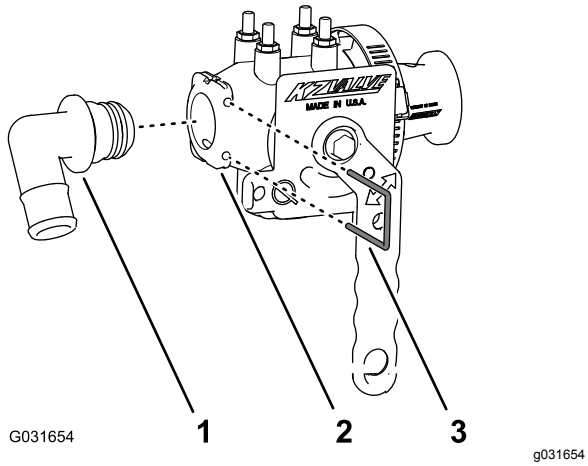

Figura 220

1. Acoplamiento dentado de 90° de 25 mm (1") – Pieza Toro Nº 131-3727
2. Válvula de cierre de líquido – Pieza Toro Nº 130-7324
3. Horquilla de retención – Pieza Toro Nº 131-0235

2. Sujete el acoplamiento dentado de 90° a la válvula de cierre de líquido con una horquilla de retención (Pieza Toro Nº 131-0235).
3. Retire la abrazadera para bridas que sujeta la el acoplamiento dentado recto y la junta a la brida del cabezal del filtro y retire el acoplamiento (Figura 221).

   Nota: Guarde la abrazadera para brida y la junta para la instalación de la válvula de cierre de líquido en el paso 5 de Instalación de la válvula de cierre de líquido para el eyector (página 106); ya no necesitará el acoplamiento dentado recto que ha retirado de la máquina.

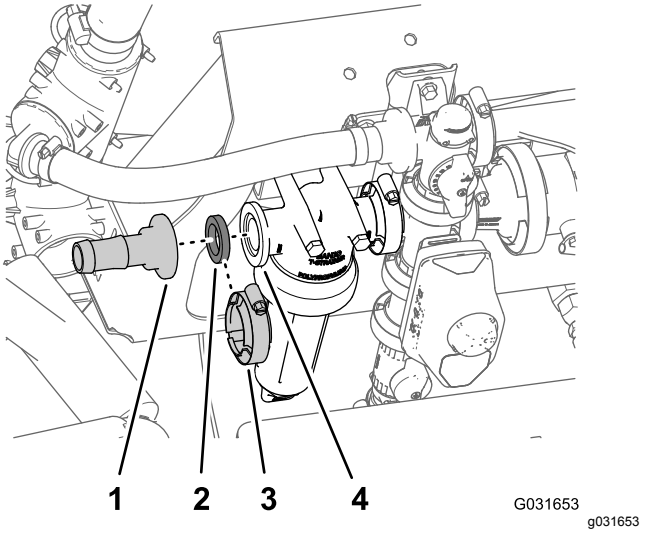

Figura 221

1. Acoplamiento dentado recto
2. Junta
3. Abrazadera para brida
4. Brida (cabezal del filtro)

4. Retire las 2 contratuercas con arandela prensada (5/16") que sujetan el cabezal del filtro al bastidor del distribuidor (Figura 222).

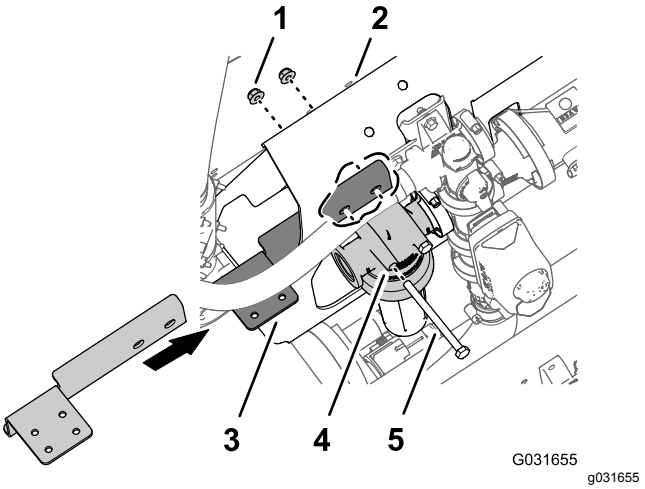

Figura 222

El perno (5/16 x 4") se muestra retirado con fines ilustrativos.

1. Contratuerca con arandela prensada (5/16")
2. Soporte del distribuidor
3. Bastidor (válvula de cierre de líquido) – Pieza Toro Nº 131-3725-03
4. Cabezal del filtro
5. Perno (5/16 x 4")

5. Alinee los orificios en la brida larga del bastidor de la válvula de cierre (Pieza Toro Nº 131-3725-03) con los 2 pernos (5/16" x 4") en la parte delantera del bastidor del distribuidor (Figura 222).

6. Monte el bastidor de la válvula de cierre al bastidor de distribuidor y a los pernos con las 2 contratuercas con arandela prensada que retiró en el paso 4 (Figura 222).
7. Apriete los pernos y las tuercas a entre 1978 y 2542 N·cm.

Instalación de la válvula de cierre de líquido para el eyector

1. Alinee la junta a la brida del cabezal del filtro (Figura 223).

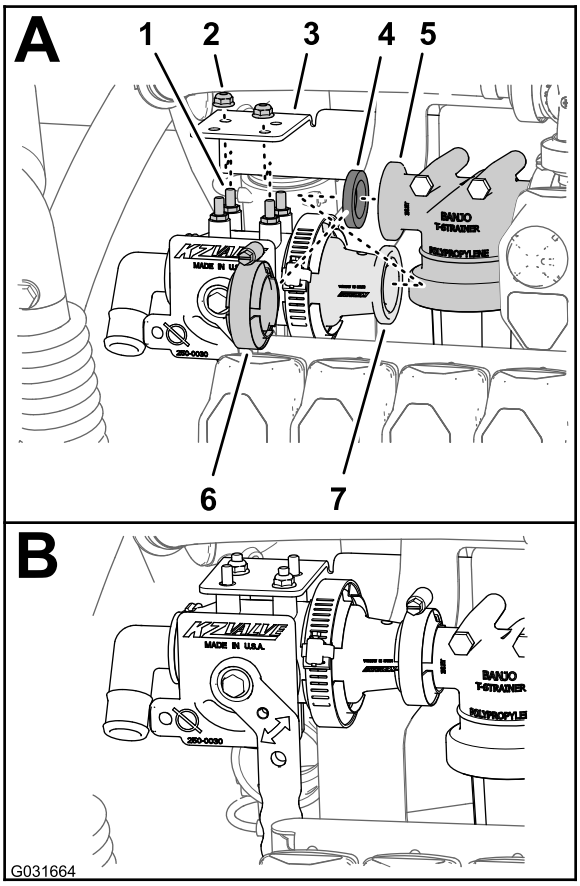

g031664

Figura 223

1. Espárrago (válvula de cierre de líquido – Pieza Toro Nº 130-7324)
2. Contratuerca con arandela prensada (¼", acero inoxidable) – Pieza Toro Nº 119-6897
3. Bastidor (válvula de cierre de líquido) – Pieza Toro Nº 131-3725-03
4. Junta
5. Brida (cabezal del filtro)
6. Abrazadera para brida
7. Brida – adaptador (válvula de cierre de líquido – Pieza Toro Nº 130-7324)

2. Alinee los espárragos de la válvula de cierre de líquido (Pieza Toro Nº 130-7324) con los 4 orificios en el bastidor de la válvula de cierre (Pieza Toro Nº 131-3725-03) y el adaptador de brida de la válvula de cierre de líquido con la brida del cabezal del filtro y la junta (Figura 223).
3. Monte la válvula de cierre de líquido al bastidor de la válvula de cierre con 2 contratuercas con arandela prensada (¼") (Pieza Toro Nº 119-6897) en 2 espárragos alineados diagonalmente de la válvula de cierre de líquido, tal y como se muestra en la Figura 223.
4. Apriete la contratuerca con arandela prensada (¼") a entre 1070 y 1243 N·cm.
5. Sujete el adaptador de brida de la válvula de cierre de líquido a la brida del cabezal de filtro con la abrazadera (Figura 223) que desmontó en 3 de Preparación para la instalación de la válvula de cierre de líquido para el eyector (página 105).

Instalación del conjunto de manguera de alivio de presión

1. Alinee el acoplamiento de 90° del conjunto de manguera de alivio de presión (Pieza Toro Nº 131-9647) con el orificio abierto de la válvula de alivio de presión e inserte el acoplamiento de 90° hasta que quede asentado en el acoplamiento en T (Figura 224).

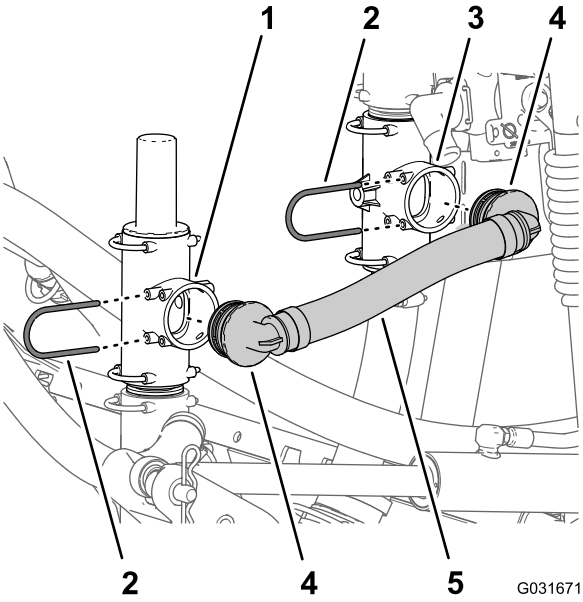

g031671

Figura 224

1. Válvula de alivio de presión
2. Horquilla de retención
3. Acoplamiento en T inferior
4. Acoplamiento dentado de 90° (conjunto de manguera de alivio de presión – Pieza Toro Nº 131-9647)
5. Manguera de alivio de presión – Pieza Toro Nº 131-9647

2. Sujete el acoplamiento de 90° a la válvula de alivio de presión con la horquilla de retención (Figura 224) que retiró en el paso 1 de Instalación del carrete de manguera giratorio al bastidor del distribuidor (página 87).
3. Alinee el otro acoplamiento de 90° del conjunto de manguera de alivio de presión (Pieza Toro Nº 131-9647) con el orificio abierto del acoplamiento en T e inserte el acoplamiento de 90° hasta que quede asentado en el acoplamiento en T (Figura 224).
4. Sujete el acoplamiento de 90° al acoplamiento en T superior con la horquilla de retención (Figura 224) que retiró en el paso 2 de Instalación del carrete de manguera giratorio al bastidor del distribuidor (página 87).

Instalación del conjunto de manguera de suministro

1. Alinee el otro acoplamiento de 90° del conjunto de manguera de suministro (Pieza Toro Nº 131-9648) con el orificio abierto del acoplamiento en T en la bomba del fumigador e inserte el acoplamiento de 90° hasta que quede asentado en el acoplamiento en T (Figura 225).

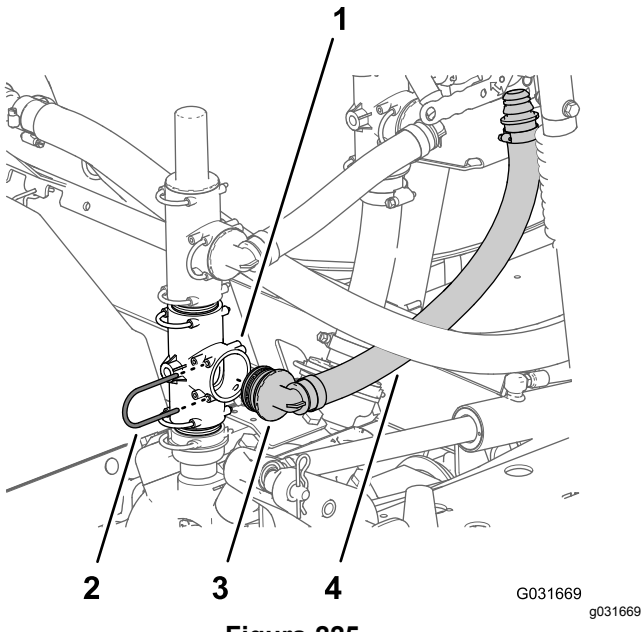

Figura 225

1. Acoplamiento en T (bomba del fumigador)
2. Horquilla de retención – Pieza Toro Nº 131-0235
3. Acoplamiento dentado de 90° (conjunto de manguera de suministro – Pieza Toro Nº 131-9648)
4. Conjunto de manguera de suministro – Pieza Toro Nº 131-9648

2. Sujete el acoplamiento de 90° al acoplamiento en T en la bomba del fumigador con la horquilla de retención (Figura 225) que retiró en el paso 1 de Colocación de la válvula de alivio de presión (página 102).
3. Alinee el otro acoplamiento de 90° del conjunto de manguera de presión (Pieza Toro Nº 131-9648) con el orificio abierto del acoplamiento en T en la bomba del fumigador e inserte el acoplamiento de 90° hasta que quede asentado en el acoplamiento en T (Figura 226).

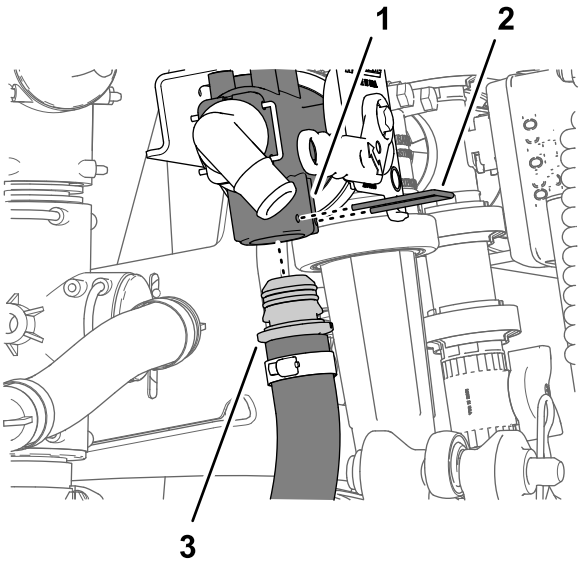

Figura 226

1. Válvula de cierre de líquido – Pieza Toro Nº 130-7324
2. Horquilla de retención – Pieza Toro Nº 131-0235
3. Conjunto de manguera de suministro – Pieza Toro Nº 131-9648

4. Alinee el acoplamiento dentado recto del conjunto de manguera de presión (Pieza Toro Nº 131-9648) con el orificio inferior de la válvula de cierre de líquido e inserte el acoplamiento recto hasta que quede asentado en la válvula (Figura 226).
5. Sujete el acoplamiento dentado recto a la válvula de cierre de líquido (Figura 224) con una horquilla de retención (Pieza Toro Nº 131-0235).

Conexión de la manguera de suministro del eyector

1. Alinee el extremo libre de la manguera de suministro del eyector con el acoplamiento dentado de 90° de la válvula de cierre de líquido e instale la manguera en el acoplamiento (Figura 227).

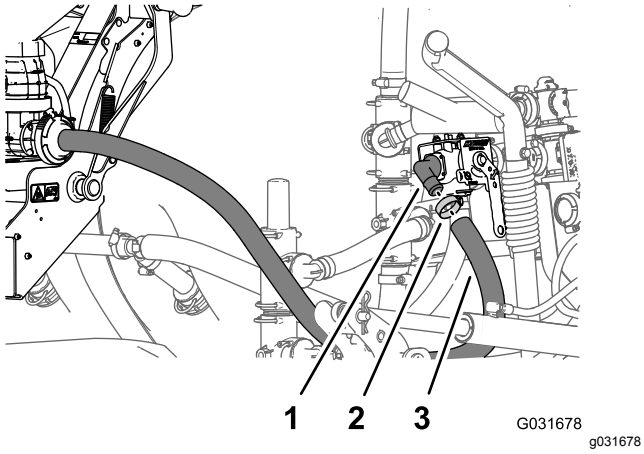

Figura 227

1. Acoplamiento dentado de 90° (válvula de cierre de líquido – Pieza Toro Nº 130-7324)
2. Abrazadera
3. Manguera de suministro del eyector

2. Sujete la manguera al acoplamiento con la abrazadera que retiró en el paso 7 de Instalación del carrete de manguera giratorio al bastidor del distribuidor (página 87).

37

Conexión del kit opcional de cumplimiento UE

No se necesitan piezas

Perforación del bastidor del distribuidor

1. En el borde izquierdo superior del bastidor del distribuidor, mida 381 mm a la derecha y marque el bastidor con un lápiz (Figura 228).

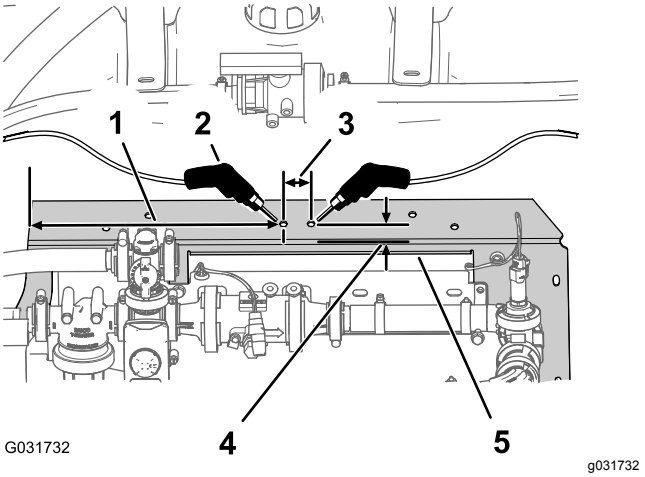

Figura 228

1. Mida 381 mm y marque con un lápiz.
2. Taladro de 8 mm
3. Mida 32 mm y marque con un lápiz.
4. Mida 19 mm y marque con un lápiz.
5. Soporte del distribuidor

2. En el borde trasero del bastidor del distribuidor, mida 19 mm hacia delante y marque el bastidor con un lápiz (Figura 228).
3. En la intersección de las 2 marcas que ha realizado en los pasos 1 y 2, marque con un punzón en el centro de la superficie horizontal del bastidor del distribuidor.
4. En la marca central, mida 32 mm a la derecha y marque el bastidor con un lápiz (Figura 228).
5. En el borde trasero del bastidor del distribuidor, mida 19 mm hacia delante y marque el bastidor con un lápiz (Figura 228).
6. En la intersección de las 2 marcas que ha realizado en los pasos 4 y 5, marque con un punzón en el centro de la superficie horizontal del bastidor del distribuidor.
7. Perfore el bastidor del distribuidor en cada una de las marcas de punzón con una broca de 8 mm (Figura 228).

Instalación de la válvula de bola y el soporte de montaje

1. Alinee los orificios del soporte de montaje para la válvula de bola que retiró en el paso 4 de 9 Desconexión del kit opcional de cumplimiento UE (página 23) con los orificios del bastidor del distribuidor que realizó en Perforación del bastidor del distribuidor (página 108), tal y como se muestra en Figura 229.

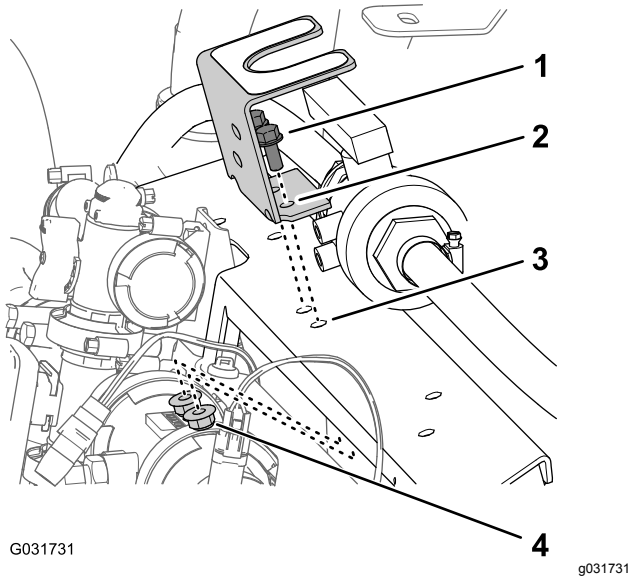

Figura 229

1. Pernos con arandela prensada (5/16" x ¾")
2. Soporte de montaje (válvula de bola)
3. Soporte del distribuidor
4. Contratuerca con arandela prensada (5/16")

2. Monte el soporte de montaje al bastidor del distribuidor (Figura 229) con los 2 pernos con arandela prensada (5/16" x ¾") y las contratuercas con arandela prensada (5/16") que retiró en el paso 4 de 9 Desconexión del kit opcional de cumplimiento UE (página 23).
3. Apriete los pernos y las tuercas a entre 1978 y 2542 N·m.
4. Alinee los salientes roscados de la válvula de bola con los 2 orificios en el soporte de montaje (Figura 230).

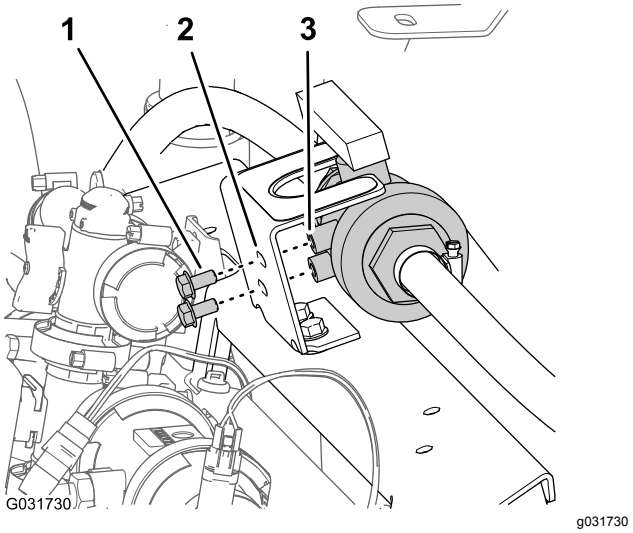

Figura 230

1. Perno con arandela prensada (5/16 x ⅝")
2. Soporte de montaje (válvula de bola)
3. Saliente roscado (válvula de bola)

5. Monte la válvula en el soporte de montaje (Figura 230) con los 2 pernos con arandela prensada (5/16" x ⅝") que retiró en el paso 3 de 9 Desconexión del kit opcional de cumplimiento UE (página 23) y apriete los pernos a mano.

38

Montaje del kit opcional de brazo cubierto

Piezas necesarias en este paso:

1	Conjunto de extensión de la cubierta (12 boquillas – Pieza Toro Nº 120-0621)
22	Remache ciego (Pieza Toro Nº 114439)
4	Soporte (cubierta de la sección central – Pieza Toro Nº 131–3703–03)
4	Tuerca rápida (Pieza Toro Nº 94-2413)
16	Perno con arandela prensada (⅜" x 1¼" – Pieza Toro Nº 110-5050)
16	Contratuerca con arandela prensada (⅜" – Pieza Toro Nº 104-8301)
2	Pletina de sujeción (Pieza Toro Nº 120-0629)
4	Perno con arandela prensada (5/16" x 1¼" – Pieza Toro Nº 323-36)

Instalación de la extensión de la cubierta en la cubierta de la sección central (11 boquillas)

1. Con un taladro y una broca de 5 mm, perfore los orificios de los 11 remaches ciegos (Figura 231) que sujetan la pletina de refuerzo (una fila) y la cubierta de goma al extremo de la cubierta de sección de 11 boquillas de la sección de brazo central que retiró en el paso 2 de 10 Retirada de la cubierta de la sección central (11 boquillas) del kit opcional de brazo cubierto (página 23).

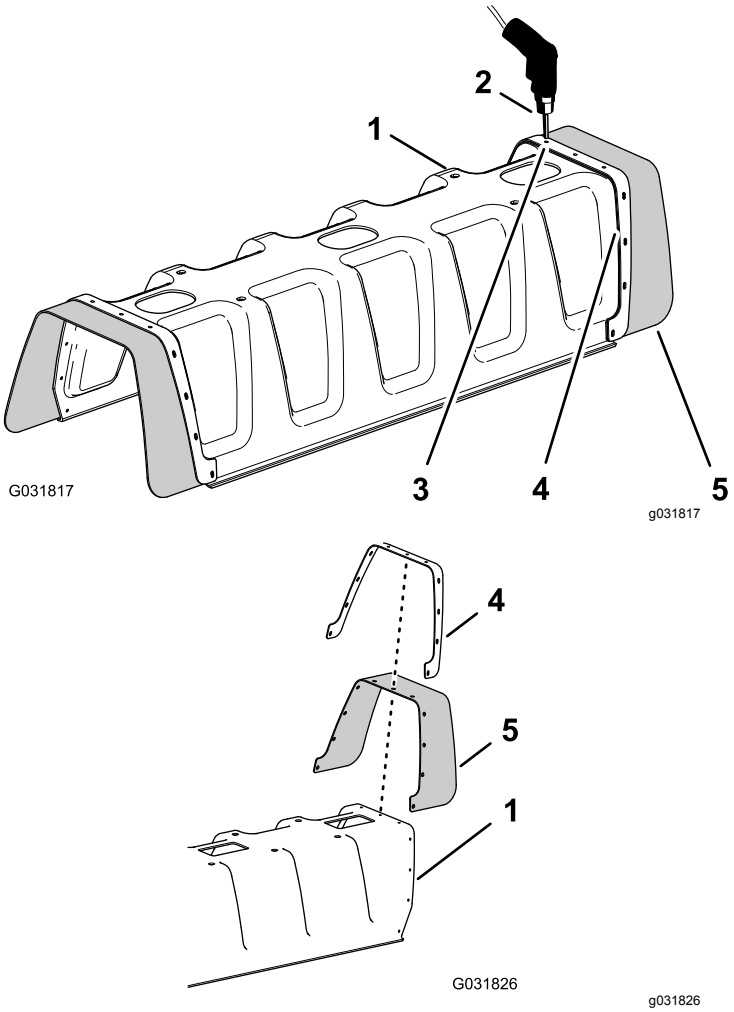

Figura 231

1. Cubierta de la sección de 11 boquillas
2. Taladradora y broca de 5 mm
3. Remache (3/16" x ½")
4. Pletina de refuerzo (una fila)
5. Cubierta de goma

2. Retire la pletina de refuerzo, las 11 arandelas (3/16"), y la cubierta de goma de la cubierta de brazo de 11 boquillas (Figura 231).

   Nota: Guarde la pletina de refuerzo, las arandelas y la cubierta de goma para su instalación en los pasos 5 y 6.

3. Alinee los orificios de la pletina de refuerzo (dos filas) de la extensión de la cubierta con los orificios del extremo de la cubierta de brazo de 11 boquillas (Figura 232).

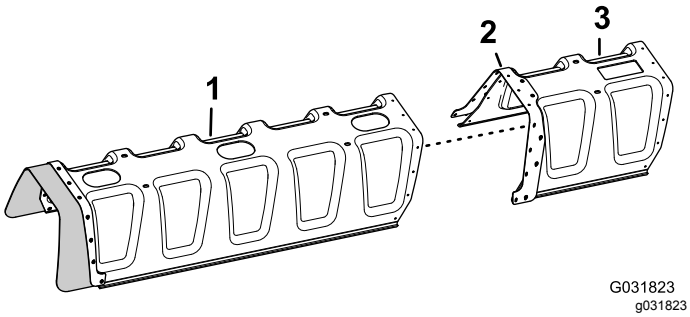

Figura 232

1. Cubierta de la sección de 11 boquillas
2. Pletina de refuerzo (dos filas)
3. Extensión de la cubierta

4. Sujete la extensión de la cubierta a la cubierta de sección de 11 boquillas con 11 remaches ciegos (Pieza Toro Nº 114439).

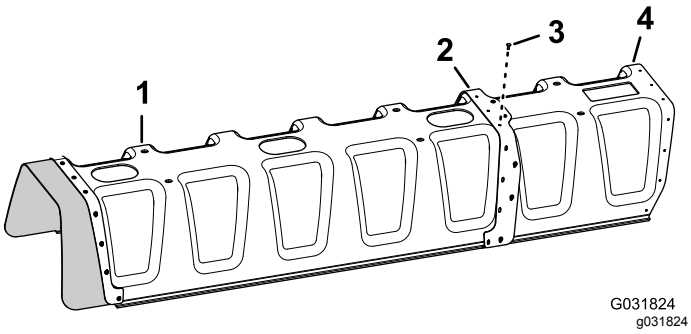

Figura 233

1. Cubierta de la sección de 11 boquillas
2. Pletina de refuerzo (dos filas)
3. Remaches ciegos (Pieza Toro Nº 114439)
4. Extensión de la cubierta

5. Alinee los orificios de la cubierta de goma y la pletina de refuerzo (una fila) que retiró en el paso 2 con los orificios del extremo de la extensión de la cubierta (Figura 234).

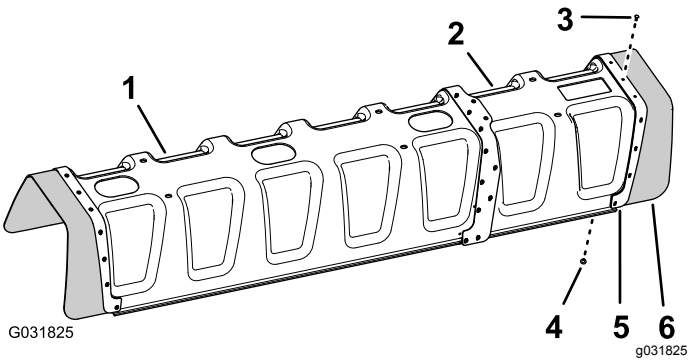

Figura 234

1. Cubierta de la sección de 11 boquillas
2. Extensión de la cubierta
3. Remache ciego (Pieza Toro Nº 114439)
4. Arandela (3/16")
5. Pletina de refuerzo (una fila)
6. Cubierta de goma

6. Sujete la pletina de refuerzo y la cubierta de goma a la extensión de la cubierta con los 11 remaches ciegos (Pieza Toro Nº 114439) y las 11 arandelas (3/16") que retiró en el paso 5.

   Nota: Las arandelas (3/16") deben colocarse por dentro de la extensión de la cubierta.

Instalación del soporte de la cubierta de la sección central

1. Instale las 4 tuercas rápidas que retiró en el paso 6 de 10 Retirada de la cubierta de la sección central (11 boquillas) del kit opcional de brazo cubierto (página 23) en 2 de los soportes de sujeción de la cubierta de la sección central (Pieza Toro Nº 131–3703–03), tal y como se muestra en (Figura 235).

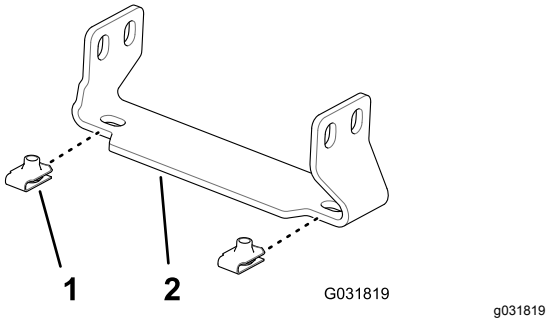

Figura 235

1. Tuerca rápida (Pieza Toro Nº 94-2413)
2. Soporte de sujeción (cubierta de la sección central – Pieza Toro Nº 131–3703–03)

2. Instale las 4 tuercas rápidas (Pieza Toro Nº 94-2413) en los otros 2 soportes de la cubierta de la sección central (Pieza Toro Nº

131–3703–03), tal y como se muestra en la (Figura 235).

3. En la sección de brazo central, localice el par de orificios situado más a la derecha en la cara vertical del tramo de celosía que tienen un espaciado de 25 mm (Figura 236).

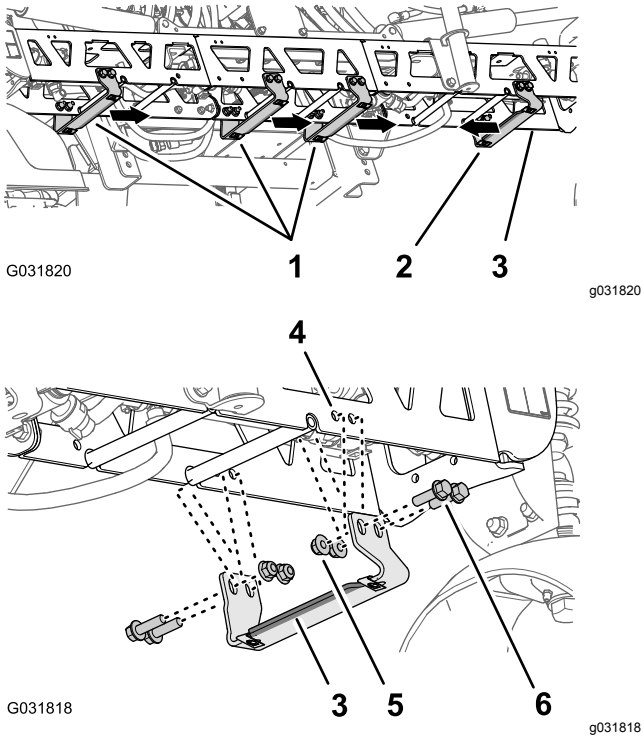

Figura 236

Se muestra el soporte de sujeción con la pestaña ancha

1. Soporte de sujeción – Pieza Toro Nº 131–3703–03 (pestaña ancha hacia la derecha)
2. Soporte de sujeción – Pieza Toro Nº 131–3703–03 (pestaña ancha hacia la izquierda)
3. Tramo de celosía (sección de brazo central)
4. Orificio (tramo de celosía)
5. Contratuercas con arandela prensada (⅜" – Pieza Toro Nº 104-8301)
6. Pernos con arandela prensada (⅜" x 1¼" – Pieza Toro Nº 110-5050)

4. Alinee los orificios de un soporte de sujeción (Pieza Toro Nº 131–3703–03) con los orificios de la sección de brazo central que identificó en el paso 3, con la pestaña ancha del soporte a la izquierda; consulte Figura 236.
5. Monte el soporte en el tramo de celosía (Figura 236) con 4 pernos con arandela prensada (⅜" x 1¼" – Pieza Toro Nº 110-5050) y 4 contratuercas con arandela prensada (⅜" – Pieza Toro Nº 104-8301).
6. Localice los pares de orificios restantes situados en la cara vertical del tramo de celosía que tienen un espaciado de 25 mm (Figura 236).
7. Alinee los orificios en los 3 soportes de sujeción (Pieza Toro Nº 131–3703–03) con los orificios de la sección de brazo central que identificó en el paso 6, con la pestaña ancha del soporte a la derecha (Figura 236).
8. Monte los soportes en el tramo de celosía (Figura 236) con 12 pernos con arandela prensada (⅜" x 1¼" – Pieza Toro Nº 110-5050) y 12 contratuercas con arandela prensada (⅜" – Pieza Toro Nº 104-8301).
9. Apriete los pernos y las tuercas a entre 37 y 45 N·m.

Instalación de la cubierta de la sección central

1. Alinee los orificios de la cubierta de la sección central con los orificios del soporte de la cubierta de la sección central (Figura 237).

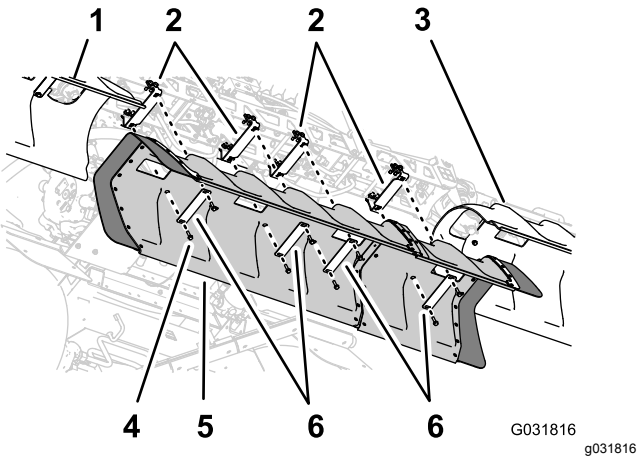

Figura 237

1. Cubierta del brazo izquierdo
2. Soportes
3. Cubierta del brazo derecho
4. Pernos con arandela prensada (5/16" x 1¼")
5. Cubierta del brazo central
6. Pletinas de sujeción

2. Alinee los orificios de 2 de las pletinas de sujeción que retiró en el paso 1 de 10 Retirada de la cubierta de la sección central (11 boquillas) del kit opcional de brazo cubierto (página 23) con los orificios de la cubierta y 2 de los soportes (Figura 237).
3. Sujete las pletinas de sujeción y la cubierta a los soportes con los 4 pernos con arandela prensada (5/16" x 1¼") que retiró en el paso 1 de 10 Retirada de la cubierta de la sección central (11 boquillas) del kit opcional de brazo cubierto (página 23).
4. Alinee los orificios de las 2 pletinas de sujeción (Pieza Toro Nº 120–0629) con los 4 orificios restantes de la cubierta y los 4 orificios restantes de los soportes de sujeción (Figura 237).

5. Monte las pletinas de sujeción y la cubierta a los soportes (Figura 237) con los 4 pernos con arandela prensada (5/16 x 1¼" – Pieza Toro Nº 323-36).
6. Apriete los pernos a 1978–2542 N·cm.

39

Conexión del kit opcional de depósito de enjuague

No se necesitan piezas

Procedimiento

1. Conecte el conector de 6 pines del arnés de cables de la bomba de enjuague al conector hembra de 6 vías del arnés principal trasero (Figura 238).

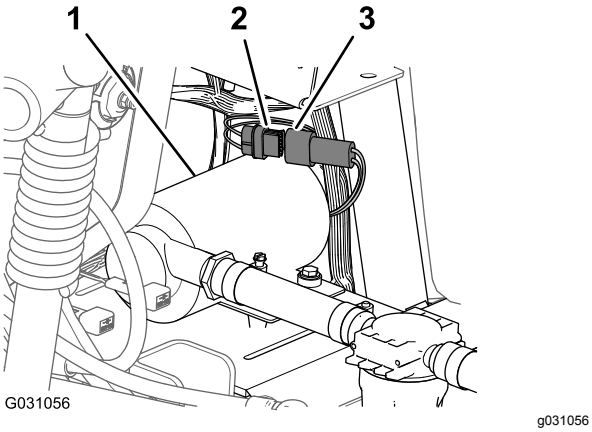

Figura 238

1. Bomba de enjuague
2. Conector hembra de 6 vías (arnés principal trasero)
3. Conector de 6 pines (arnés de la bomba de enjuague)

2. Alinee la tapa de la bomba de enjuague sobre la placa base de la bomba de enjuague (Figura 239).

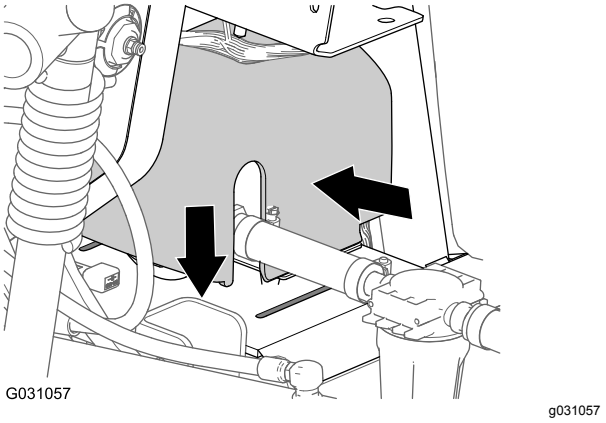

Figura 239

3. Presione los lados de la tapa de la bomba de enjuague y alinee las pestañas de la tapa con la placa base (Figura 239).
4. Introduzca las pestañas en las ranuras y suelte los lados de la tapa (Figura 239).

40

Sustitución del alternador

Piezas necesarias en este paso:

1	Soporte de tensión de la correa
1	Alternador (60 A)
1	Tuerca (10 mm)
1	Arnés del adaptador del alternador

Retirada del alternador (40 A)

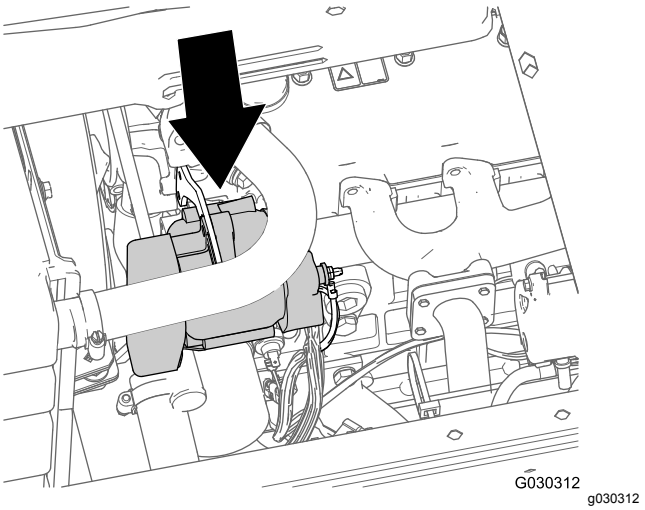

Figura 240

1. A la izquierda del compartimento del motor, retire la tuerca (6 mm) que fija el terminal de anillo del cable positivo de la batería desde el borne positivo del alternador (Figura 241).

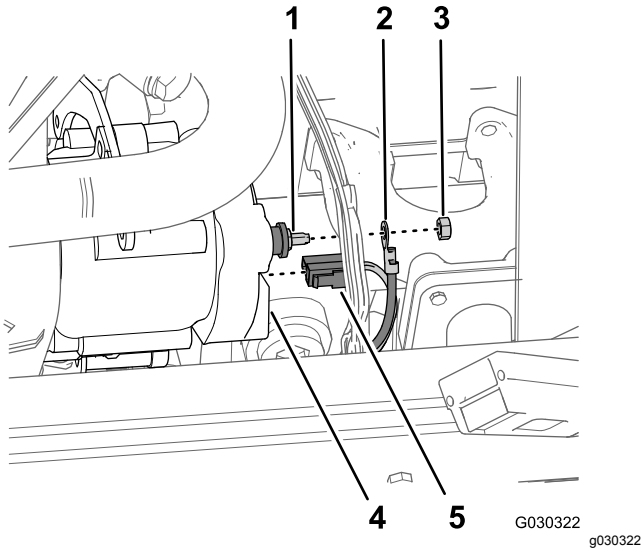

Figura 241

1. Borne positivo del alternador
2. Terminal de anillo
3. Tuerca (6 mm)
4. Alternador
5. Conector hembra de 2 vías

2. En la parte trasera del alternador, retire el conector hembra de 2 vías del arnés de cables del motor desde los terminales de 2 palas en el alternador (Figura 241).
3. Retire el perno de bloqueo del alternador y el soporte de tensión de la correa (Figura 242).

   Nota: Guarde el perno de bloqueo del alternador para su instalación en Instalación del alternador (60 A) (página 115).

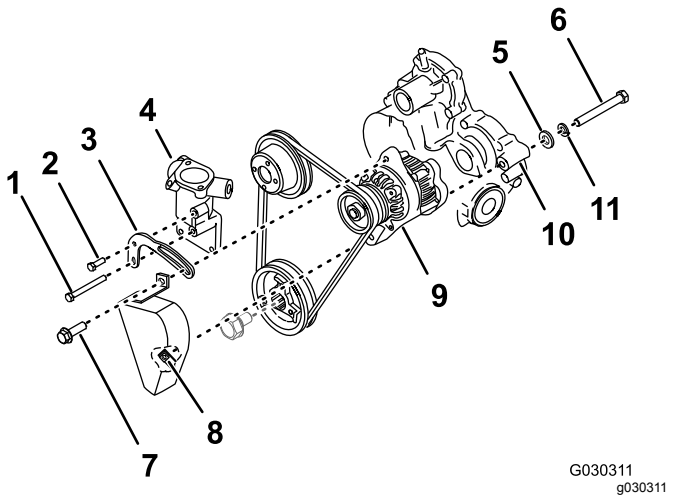

Figura 242

1. Perno de soporte de tensión – largo
2. Perno de soporte de tensión – corto
3. Soporte de tensión de la correa (antiguo)
4. Carcasa del termostato
5. Arandela plana
6. Perno de pivote
7. Perno de bloqueo del alternador
8. Tuerca de soldadura (cubierta de la correa)
9. Alternador (40 A)
10. Carcasa de engranajes
11. Arandela de freno

4. Retire el perno del soporte de tensión corto de la carcasa del termostato y el soporte de tensión de la correa (Figura 242).

   Nota: Guarde el perno del soporte de tensión corto para su instalación en Instalación del alternador (60 A) (página 115).
5. Retire el perno del soporte de tensión largo del cabezal del cilindro, la carcasa del termostato y el soporte de tensión de la correa, y retire el soporte de tensión de la correa de la máquina (Figura 242).

   Nota: Guarde el soporte de tensión largo para su instalación en Instalación del alternador (60 A) (página 115). Deseche el soporte de tensión de la correa antiguo.
6. En la parte trasera del alternador, afloje totalmente el perno de pivote y retire la cubierta de la correa de la máquina (Figura 242).

   Nota: Deseche la cubierta de la correa.
7. Mientras sujeta el alternador, retire el perno de pivote, la arandela de freno y la arandela plana del alternador y la carcasa de engranajes del motor (Figura 242).

   Nota: Guarde el perno de pivote, la arandela de freno y la arandela plana para su instalación en Instalación del alternador (60 A) (página 115). Deseche el alternador de 40 A en un centro de reciclaje de piezas.

8. Saque la correa de la polea del alternador y retire el alternador de la máquina.

Instalación del alternador (60 A)

1. Alinee los orificios en el nuevo soporte de tensión de la correa con los orificios en la carcasa del termostato (Figura 243).

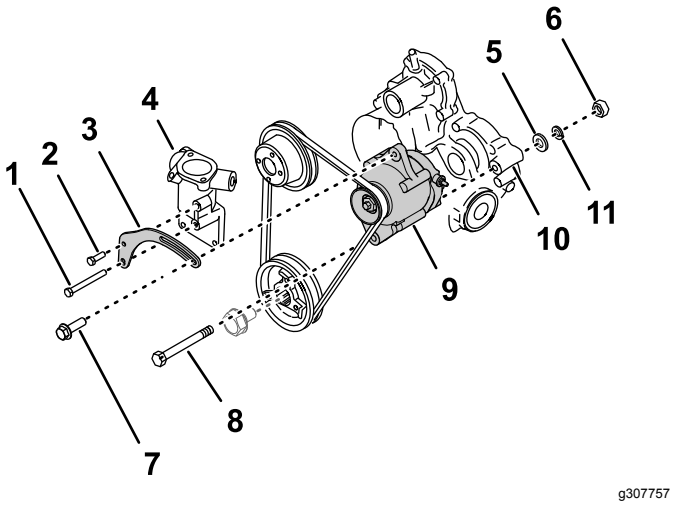

g307757

Figura 243

1. Perno de soporte de tensión – largo
2. Perno de soporte de tensión – corto
3. Soporte de tensión de la correa (nuevo)
4. Carcasa del termostato
5. Arandela plana
6. Tuerca (10 mm)
7. Perno de bloqueo del alternador
8. Perno de pivote
9. Alternador (60 A)
10. Carcasa de engranajes
11. Arandela de freno

2. Ensamble el soporte de tensión de la correa a la carcasa del termostato y el cabezal del cilindro con el perno del soporte de tensión corto en el orificio superior y el perno del soporte de tensión largo en el orificio inferior (Figura 243).
3. Apriete los pernos a entre 39,5 y 44 N·m.
4. Alinee el orificio inferior en el alternador (60 A) con el orificio en la carcasa de engranajes del motor y coloque la correa sobre la polea del alternador (Figura 243).

   Nota: El orificio inferior en el alternador no es roscado.
5. Monte el alternador en la caja de engranajes con el perno de pivote, la arandela de freno y la arandela plana que retiró en el paso 7 de Retirada del alternador (40 A) (página 113).
6. Monte provisionalmente la tuerca (10 mm) en el perno de pivote (Figura 243).
7. Monte el perno de bloqueo del alternador a través de la ranura en el soporte de tensión de la correa y el orificio roscado en el alternador (Figura 243).
8. Gire el alternador hacia fuera, hasta que logre tensión en la correa para que esta se desvíe 10 mm al aplicar una fuerza de 4,5 kg en la correa, a medio camino entre las poleas (Figura 243).
9. Apriete el perno de bloqueo del alternador y el perno de pivote y la tuerca (10 mm) a 64–71 N·m.

Instalación del arnés del adaptador del alternador

1. Alinee el conector hembra del arnés del adaptador del alternador con los pines del conector eléctrico en el alternador (60 A) y presione los conectores hasta que el cierre del conector se enganche firmemente (Figura 244).

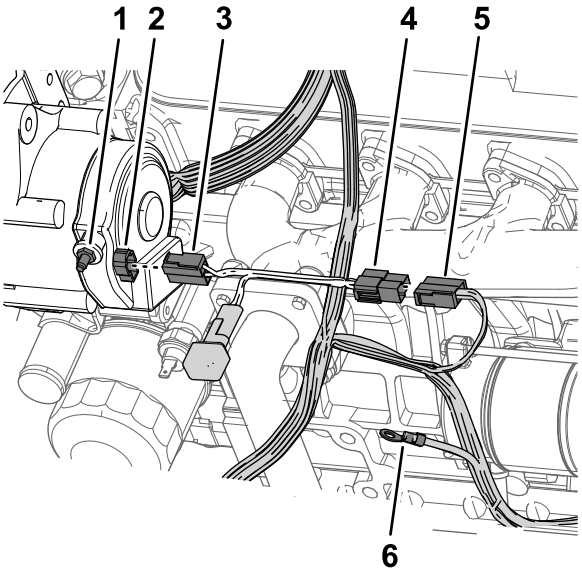

g289490

Figura 244

1. Borne del alternador
2. Conector de pines (alternador de 60 A)
3. Conector hembra (arnés del adaptador del alternador)
4. Conector de 2 palas (arnés del adaptador del alternador)
5. Conector hembra de 2 vías (arnés de cables de la máquina)
6. Terminal de anillo (arnés de cables de la máquina)

2. Alinee el conector de 2 palas del arnés del adaptador del alternador con el conector hembra de 2 vías del arnés de cables de la máquina que retiró en el paso 2 de Retirada del alternador (40 A) (página 113) y presione los conectores hasta que el cierre del conector se enganche firmemente (Figura 244).
3. En el arnés de cables de la máquina, monte el terminal de anillo en el borne del alternador, y

sujete el terminal con la tuerca (6 mm) que retiró en el paso 1 de Retirada del alternador (40 A) (página 113).

41

Finalización de la instalación del kit de acabado del sistema de fumigación GeoLink

No se necesitan piezas

Procedimiento

1. Desplace la varilla de soporte de los asientos hacia las ranuras e incline hacia abajo los asientos.
2. Conecte el cable positivo (rojo) al borne positivo (+) de la batería y el cable negativo (negro) al borne negativo (–) de la batería usando los pernos y las tuercas; consulte la Figura 3 en las instrucciones de Desconexión de la batería (página 8).
3. Coloque la cubierta de goma sobre ambos bornes de la batería; consulte la Figura 3 en las instrucciones de Desconexión de la batería (página 8).
4. Instale la cubierta de la batería y sujétela con el fleje; consulte la Figura 2 en las instrucciones de Desconexión de la batería (página 8).

Operación

Primero la Seguridad

Lea cuidadosamente todas las instrucciones y símbolos de la sección de seguridad. El conocer esta información puede ayudar a evitarle lesiones a usted o a otras personas.

⚠ CUIDADO

Esta máquina produce niveles sonoros que pueden causar pérdidas auditivas con periodos extendidos de exposición.

Lleve protección auditiva mientras opera esta máquina.

Utilice equipos de protección para los ojos, los oídos, las manos, los pies y la cabeza.

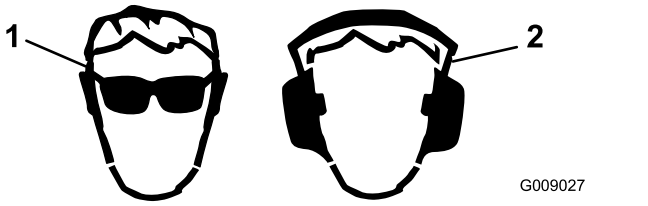

g009027

Figura 245

1. Lleve protección ocular.
2. Lleve protección auditiva.

Funcionamiento de la válvula de cierre

Kit opcional de lanza de fumigación manual, kit de carrete de manguera eléctrico o kit de carrete de manguera giratorio

1. Aparque la máquina en una superficie nivelada, desactive los brazos y accione el freno de estacionamiento.

   ⚠ ADVERTENCIA

   Si conduce mientras utiliza el fumigador manual podría perder el control, lo que podría provocar lesiones o la muerte.

   No utilice el fumigador manual mientras conduce la máquina.

2. Realice lo siguiente para los kits de pistola de fumigación o de carrete de manguera:
   - Kit opcional de pistola de fumigación manual – a la derecha de la máquina, asegúrese

de que está bloqueado el cierre del gatillo en la pistola; consulte la sección sobre cómo cambiar del modo de fumigación con brazo al modo de fumigación manual en las *Instrucciones de instalación* del kit de pistola de fumigación manual.

- Kit opcional de carrete de manguera eléctrico o kit opcional de carrete de manguera giratorio – en la parte trasera de la máquina, asegúrese de que está bloqueado el cierre del gatillo en la pistola de fumigación; consulte la sección sobre cómo cambiar del modo de fumigación con brazo al modo de fumigación manual en las *Instrucciones de instalación* del kit de carrete de manguera eléctrico o el kit de carrete de manguera giratorio.

3. Gire el asa verde de la válvula de cierre 90 grados en sentido contrario a las agujas del reloj hasta la posición de ABIERTA (Figura 246).

   Nota: Para cerrar el flujo de líquido a la lanza de fumigación manual del carrete de la manguera, gire el asa verde de la válvula de cierre 90 grados en el sentido de las agujas del reloj hasta la posición de CERRADA (Figura 246).

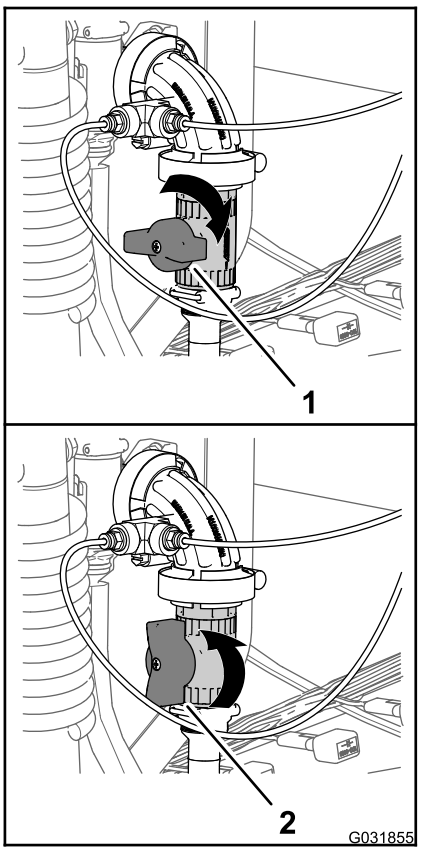

g031855

Figura 246

1. Posición cerrada (válvula de cierre)
2. Posición abierta (válvula de cierre)

4. Ponga el interruptor maestro en la posición de ACTIVADO.
5. Ajuste la velocidad del motor a las revoluciones que desee y, a continuación, ajuste el bloqueo de velocidad del motor en punto muerto.
6. Ajuste de forma manual el sistema del fumigador a la presión que desee para utilizar la pistola de fumigación; consulte el vídeo sobre el Cambio manual de la presión del carrete de la manguera y del eyector en la unidad de USB que recibió con el sistema de fumigación de precisión GeoLink.

   Nota: No utilice una presión de más de 10,34 bar con el fumigador manual.

Funcionamiento de los controles

Kit opcional de marcador de espuma

- Interruptor de encendido/apagado del compresor – utilice este interruptor para hacer funcionar el compresor del sistema de marcado de espuma.

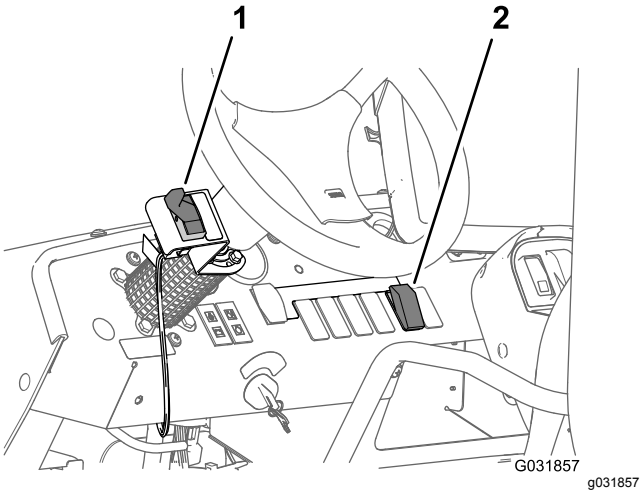

g031857

Figura 247

1. Interruptor de encendido/apagado del compresor
2. Interruptor de control de espuma

- Interruptor del control de espuma – utilice este interruptor para controlar la bomba que hace fluir la espuma.
  - Desplace la palanca hacia abajo para aplicar espuma desde la sección de brazo izquierda.
  - Desplace la palanca hacia el centro para aplicar espuma desde las secciones de brazo izquierda y derecha.
  - Desplace la palanca hacia arriba para aplicar espuma desde la sección de brazo derecha.

Funcionamiento de la válvula de cierre de líquido

Kit opcional de premezcla de productos químicos

Este procedimiento supone que el sistema de agitación de serie está en el siguiente estado operativo: El pulverizador está arrancado y en funcionamiento, la bomba está activada y ajustada a la presión deseada, el acelerador está en el punto medio de su recorrido.

Nota: Cierre la válvula de la tolva del eyector y la válvula de bola de enjuague de la tolva antes de arrancar el eyector.

1. Baje el eyector; consulte la sección sobre elevación y bajada del eyector en las *Instrucciones de instalación* del kit de premezcla de productos químicos.
2. Abra la tapa y compruebe que no haya objetos extraños que pudieran afectar al rendimiento o contaminar el sistema; consulte la sección sobre el arranque del eyector en las *Instrucciones de instalación* del kit de premezcla de productos químicos.
3. Cierre y bloquee la tapa girando la cubierta en el sentido d las agujas del reloj; consulte la sección sobre el arranque del eyector en las *Instrucciones de instalación* del kit de premezcla de productos químicos.
4. Abra la válvula de cierre de líquido del eyector girando el asa en sentido contrario a las agujas del reloj hasta la posición de ABIERTA (Figura 248).

   Nota: Para cerrar el flujo de fluido al eyector, gire la maneta de la válvula de cierre de líquido 90 grados en sentido horario hasta la posición de CERRADO (Figura 248).

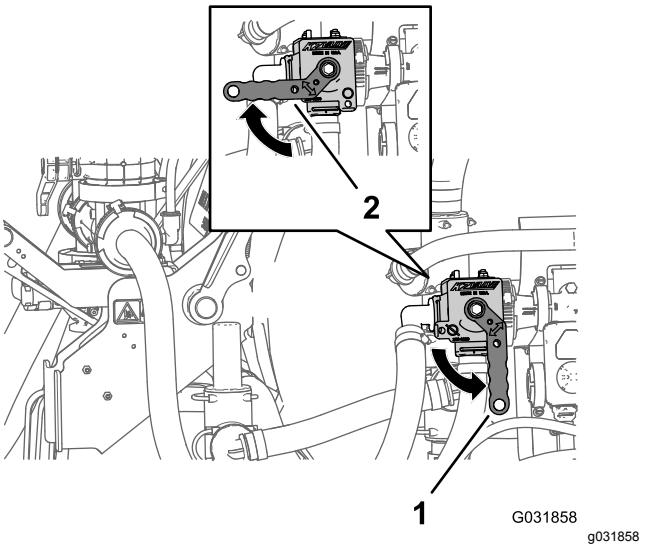

Figura 248

1. Posición abierta (válvula de cierre de líquido)
2. Posición cerrada (válvula de cierre de líquido)

5. Abra la válvula de la tolva (asa roja) situada en la parte inferior de la tolva; consulte la sección sobre el arranque del eyector en las *Instrucciones de instalación* del kit de premezcla de productos químicos.
6. Desbloquee y abra la tapa lentamente girando la cubierta en el sentido contrario a las agujas del reloj; consulte la sección sobre el arranque del eyector en las *Instrucciones de instalación* del kit de premezcla de productos químicos.
7. Llene la tolva del eyector; consulte la sección de Carga de líquidos o de sustancias químicas en polvo en la tolva en las *Instrucciones de instalación* del kit de premezcla de productos químicos.

Notas:



Count on it.