Form No. 3412-214 Rev C

Kit de finition pour système de pulvérisation GeoLink®

Pulvérisateur de gazon Multi-Pro®, numéro de série 314999999 et précédents

N° de modèle 131-7262

Instructions de montage

Le kit système de pulvérisation GeoLink™ est un accessoire pour véhicule pulvérisateur destiné aux utilisateurs professionnels et temporaires employés à des applications commerciales. Il est principalement conçu pour pulvériser les pelouses entretenues régulièrement dans les parcs, les terrains de golf, les terrains de sport et les espaces verts commerciaux.

Rendez-vous directement sur www.Toro.com pour tout document de formation à la sécurité et à l'utilisation des produits, pour tout renseignement concernant un produit ou un accessoire, pour obtenir l'adresse des concessionnaires ou pour enregistrer votre produit.

Sécurité

⚠ ATTENTION

Les substances chimiques utilisées dans le système de pulvérisation peuvent être nocives et toxiques pour vous-même, toute personne présente, les animaux, les plantes, les sols et autres.

- **Lisez attentivement et observez toutes les indications des étiquettes signalétiques et des fiches de données de sécurité (FDS) de tous les produits chimiques utilisés, et protégez-vous en suivant les recommandations du fabricant des produits chimiques. Utilisez, par exemple, un équipement de protection individuelle (EPI), y compris une protection faciale et oculaire, des gants ou tout autre équipement de protection adapté au produit chimique.**
- **Plusieurs produits chimiques peuvent être utilisés et vous devez donc prendre connaissance des données relatives à chacun d'eux.**
- **Refusez d'utiliser ou d'intervenir sur le pulvérisateur si ces renseignements ne sont pas disponibles.**
- **Avant toute intervention sur un système de pulvérisation, nettoyez la machine, assurez-vous que le système de pulvérisation a été rincé à trois reprises et neutralisé en conformité avec les recommandations du ou des fabricant(s) des produits chimiques et que toutes les vannes ont effectué 3 cycles.**
- **Assurez-vous de disposer d'une source d'eau propre et de savon à proximité afin de pouvoir vous laver immédiatement en cas de contact direct avec un produit chimique.**

© 2019—The Toro® Company
8111 Lyndale Avenue South
Bloomington, MN 55420

Enregistrez votre produit à www.Toro.com.

CE

Traduction du texte d'origine (FR)
Imprimé aux États-Unis
Tous droits réservés
3412-214 C

Montage

Pièces détachées

Reportez-vous au tableau ci-dessous pour vérifier si toutes les pièces ont été expédiées.

Procédure	Description	Qté	Utilisation
1	Aucune pièce requise	–	Préparatifs d'installation du kit.
2	Aucune pièce requise	–	Retrait du système de pulvérisation Pro Control XP en option.
3	Aucune pièce requise	–	Débranchement du faisceau de câblage arrière des accessoires en option.
4	Cache d'interrupteur (kit dévidoir électrique – réf. Toro 99-7420) Cache d'interrupteur (kit dévidoir pivotant – réf. Toro 99-7420)	2 1	Débranchement du kit applicateur manuel ou kit dévidoir électrique en option.
5	Cache d'interrupteur (kit dévidoir pivotant – réf. Toro 99-7420)	1	Débranchement du kit dévidoir pivotant en option.
6	Tubes – réf. Toro 114-9553 Attache-câble	2 8	Débranchement du kit traceur à mousse en option.
7	Aucune pièce requise	–	Débranchement du kit rampe ultrasonique.
8	Aucune pièce requise	–	Débranchement du kit de prémélange de produits chimiques en option.
9	Aucune pièce requise	–	Débranchement du kit de conformité UE en option.
10	Aucune pièce requise	–	Dépose du couvercle de la section centrale (11 buses) du kit rampe couverte en option.
11	Aucune pièce requise	–	Débranchement du tube de détection de pression pour le manomètre de planche de bord (machines sans l'option kit dévidoir).
12	Aucune pièce requise	–	Dépose du carénage de soubassement.
13	Faisceau de câblage arrière	1	Retrait du faisceau de câblage arrière de la machine.
14	Attache-câble Cache d'interrupteur	1 1	Dépose de l'interrupteur de régulation de débit.
15	Aucune pièce requise	–	Dépose des vannes de section de rampe et de la vanne d'agitation.
16	Attache-câble	1	Dépose des sections de rampe.
17	Faisceau de câblage arrière Attache-câbles	1 5	Montage du faisceau de câblage arrière sur la machine.
18	Aucune pièce requise	–	Dépose du support de collecteur du système à 3 sections de rampe.

Procédure	Description	Qté	Utilisation
19	Support de collecteur (système à 10 vannes)	1	Montage du support de collecteur du système à 10 vannes.
20	Flexible (1" x 41") Flexible d'alimentation (1" x 23-1/8") et raccord droit cannelé Flexible de dérivation d'agitation (1" x 10") et raccord à 90° cannelé	1 1 1	Montage des flexibles sur le côté gauche du support de collecteur.
21	Aucune pièce requise	–	Montage du faisceau de câblage arrière.
22	Cadre en treillis extérieur de section centrale (gauche – long) Cadre en treillis de section centrale (central – court) Cadre en treillis extérieur de section centrale (droit – long) Vis à embase (3/8" x 1") Contre-écrou à embase (3/8") Partie inférieure du berceau	1 1 1 4 1	Préparation de la section de rampe centrale neuve.
23	Aucune pièce requise	–	Montage de la section de rampe centrale neuve.
24	Débitmètre Collier bride (76 mm) Joint (diamètre ext. 2¼") Adaptateur réducteur Collier bride (51 mm) Joint (diamètre ext. 1-5/16") Raccord cannelé (1") Flexible (1" x 7¼") Collier Transducteur de pression et collecteur Flexible (1" x 8½"") Collier en R Boulon à embase (5/16" x 3/4") Contre-écrou à embase (5/16")	1 2 2 2 1 1 1 1 4 1 1 1 1 1	Montage du débitmètre et du transducteur de pression.
25	Flexible hydraulique (1/4" x 24¾")	4	Montage des vérins de levage de rampe.
26	Bague à embase en nylon	4	Montage des sections de rampes extérieures.
27	Flexible d'alimentation de 279 cm Flexible d'alimentation de 234 cm Flexible d'alimentation de 188 cm Flexible d'alimentation de 81 cm	2 2 4 2	Installation des flexibles de buses de pulvérisation.
28	Aucune pièce requise	–	Branchement du tube de détection de pression pour le manomètre de planche de bord.

Procédure	Description	Qté	Utilisation
29	Récepteur de navigation – kit système de pulvérisation de précision GeoLink (Modèle 41623)	1	Montage du récepteur de navigation.
	Support de récepteur	1	
	Étrier fileté	2	
	Support d'antenne RTK (kit modem à correction CDMA RTK ou kit modem à correction GSM RTK en option)	1	
	Contre-écrou à embase (3/8")	4	
	Boulon à tête hexagonale (5 x 16 mm)	3	
	Rondelle (5 mm)	3	
	Antenne cellulaire (kit modem à correction CDMA RTK ou kit modem à correction GSM RTK en option)	1	
	Câble coaxial (kit modem à correction CDMA RTK ou kit modem à correction GSM RTK en option)	1	
	Étiquette de numéro de série (fait partie des kits de finition pour système de pulvérisation de précision X25 ou X30 GeoLink)	1	
30	Moniteur de pulvérisation – kit système de pulvérisation de précision GeoLink 41623	1	Montage du moniteur de pulvérisation.
	Capot de l'affichage	1	
	Support à rotule – kit système de pulvérisation de précision GeoLink 41623	1	
	Bras du moniteur – kit système de pulvérisation de précision GeoLink 41623	1	
	Plaque de renfort	1	
	Boulon à embase (1/4" x 1½")	4	
	Contre-écrou à embase (1/4")	4	
31	Contrôleur de pulvérisateur – kit système de pulvérisation de précision GeoLink 41623	1	Montage du contrôleur de pulvérisateur et branchement du faisceau de câblage arrière.
	Boulon (4 x 10 mm)	4	
	Contre-écrou à embase (4 mm)	4	
32	Faisceau de données (système de navigation) – kit système de pulvérisation de précision GeoLink (Modèle 41623)	1	Montage des faisceaux de câblage des composants de navigation.
	Faisceau électrique (système de navigation) – kit système de pulvérisation de précision GeoLink (Modèle 41623)	1	
	Attache-câble	5	
33	Aucune pièce requise	–	Pose du carénage de soubassement.
34	Raccord coudé à 90° avec orifice latéral (réf. Toro 131-3726)	1	Branchement de l'option kit applicateur manuel, kit dévidoir électrique ou kit dévidoir pivotant.
	Collier bride et joint (réf. Toro 127-9829)	1	
	Vanne de coupure (réf. Toro 130-7321)	1	

Procédure	Description	Qté	Utilisation
35	Faisceau de câblage – kit de finition pour traceur à mousse en option (130-8292)	1	Branchement du kit traceur à mousse en option.
	Attache-câble – kit de finition pour traceur à mousse en option (130-8292)	5	
	Relais – kit de finition pour traceur à mousse en option (130-8292)	1	
	Boulon à embase (nº 10-24 x 1/2") – kit de finition pour traceur à mousse en option (130-8292)	1	
	Contre-écrou (nº 10-24) – kit de finition pour traceur à mousse en option (130-8292)	1	
	Porte-fusibles auxiliaire – réf. Toro 92-2641	1	
	Fusible (15 A) – kit de finition pour traceur à mousse en option (130-8292)	1	
	Boulons à embase (6 x 12 mm) – kit de finition pour traceur à mousse en option (130-8292)	4	
	Support de montage (interrupteur de commande de mousse) – kit de finition pour traceur en mousse en option (130-8292)	1	
	Interrupteur à palette à 3 positions (interrupteur de commande de mousse) – kit de finition de traceur à mousse en option (130-8292)	1	
	Interrupteur à bascule à 2 positions (interrupteur marche/arrêt de compresseur)– kit de finition pour traceur à mousse en option (130-8292)	1	
36	Vanne de coupure de produit – réf. Toro 130-7324	1	Branchement du kit de prémélange de produits chimiques en option.
	Étrier – réf. Toro 131-0235	2	
	Support (vanne de coupure de produit) – réf. Toro 131-3725-03	1	
	Contre-écrou à embase (1/4", acier inoxydable) – réf. Toro 119-6897	2	
	Flexible de décharge de pression 25 x 273 mm – réf. Toro 131-9647	1	
	Flexible d'alimentation 25 x 470 mm – réf. Toro 131-9648	1	
	Flexible de dérivation d'agitation 25 x 305 mm – réf. Toro 131-9649	1	
	Raccord à 90° cannelé – réf. Toro 131-3727	1	
	Flexible de vidange 25 x 1 587 mm – réf. Toro 117-7957	1	
37	Aucune pièce requise	–	Branchement du kit de conformité UE en option.

Procédure	Description	Qté	Utilisation
38	Extension de couvercle (12 buses – réf. Toro 120-0621) Rivet aveugle (réf. Toro 114439) Support (couvercle de section centrale – réf. Toro 131–3703–03) Écrou à clip (réf. Toro 94-2413) Boulon à embase (3/8" x 1¼" – réf. Toro 110-5050) Contre-écrou à embase (3/8" – réf. Toro 104-8301) Bride de couvercle (réf. Toro 120-0629) Boulon à embase (5/16" x 1¼" – réf. Toro 323-36)	1 22 4 4 16 16 2 4	Montage du kit rampe couverte en option.
39	Aucune pièce requise	–	Branchement du kit de rinçage de cuve en option.
40	Support de tension de courroie Alternateur (60 A) Écrou (10 mm) Faisceau adaptateur d'alternateur	1 1 1 1	Remplacement de l'alternateur.
41	Aucune pièce requise	–	Dernières opérations d'installation du kit de finition du système de pulvérisation GeoLink.

Remarque: Les côtés gauche et droit de la machine sont déterminés d'après la position d'utilisation normale.

1

Préparatifs d'installation du kit

Aucune pièce requise

Préparation de la cuve du pulvérisateur et du réservoir de rinçage en option

1. Garez la machine sur un sol plat et horizontal.
2. Serrez le frein de stationnement.
3. Déployez les sections de rampe droite et gauche horizontalement.
4. Nettoyez le pulvérisateur ; voir la section Nettoyage du pulvérisateur dans le *Manuel de l'utilisateur* de la machine.

   Important: **Videz complètement la cuve du pulvérisateur avant de monter le kit de finition du système de pulvérisation GeoLink.**
5. **Pour les machines équipées du kit de rinçage de cuve en option, procédez comme suit :**

   A. Pompez l'eau du réservoir de rinçage dans la cuve du pulvérisateur ; voir la section Utilisation du kit de rinçage dans les *Instructions d'installation* du kit de rinçage de cuve.

   B. Vidangez l'eau de la cuve du pulvérisateur ; voir la section Nettoyage du pulvérisateur dans le *Manuel de l'utilisateur* de la machine.

   C. Retirez les 2 boulons (3/8" x 2¾"), les 2 contre-écrous à embase (3/8") et les 4 rondelles (3/8") qui fixent les sangles du réservoir de rinçage au support du collecteur (Figure 1).

      Remarque: Conservez les boulons, les écrous et les rondelles en vue de la repose à la section 19 Montage du support de collecteur du système à 10 vannes (page 47).

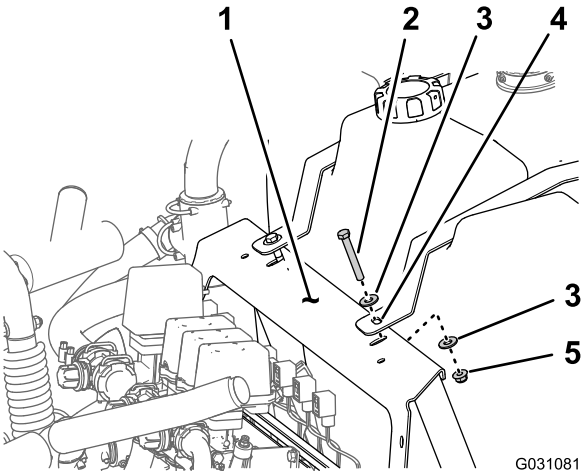

Figure 1

1. Support de collecteur
2. Contre-écrou à embase (3/8")
3. Rondelle (3/8")
4. Sangle de réservoir de rinçage
5. Boulon (3/8" x 2¾")

D. Attachez le réservoir de rinçage à la cuve du pulvérisateur avec une corde.

E. Coupez le moteur et enlevez la clé.

Débranchement de la batterie

⚠ ATTENTION

Les étincelles peuvent provoquer l'explosion des gaz de la batterie et vous blesser.

S'ils sont mal acheminés, les câbles de la batterie peuvent subir des dommages ou endommager le pulvérisateur et produire des étincelles.

- **Débranchez toujours le câble négatif (noir) de la batterie avant le câble positif (rouge).**
- **Connectez toujours le câble positif (rouge) de la batterie avant le câble négatif (noir).**

Les bornes de la batterie ou les outils en métal peuvent causer des courts-circuits au contact des pièces métalliques du pulvérisateur et produire des étincelles.

- **Lors de la mise en place ou du retrait de la batterie, évitez que les bornes touchent les parties métalliques du pulvérisateur.**
- **Évitez de créer des courts-circuits entre les bornes de la batterie et les parties métalliques du pulvérisateur avec des outils en métal.**
- **Laissez toujours la sangle de la batterie en place pour protéger et immobiliser la batterie.**

1. Déposez le couvercle de la batterie et débranchez le câble négatif (noir – masse) de la borne de batterie (Figure 2 et Figure 3).

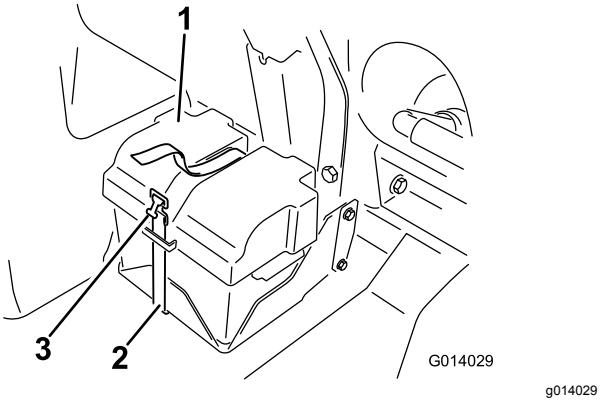

Figure 2

1. Couvercle de la batterie
2. Sangle
3. Boucle

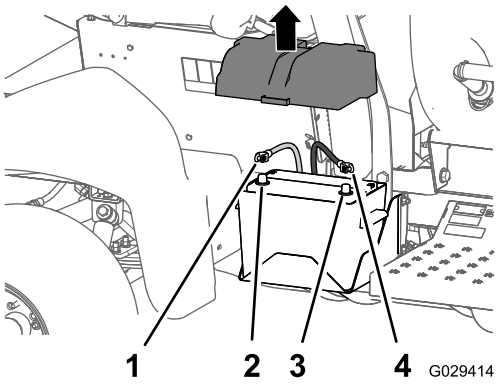

g029414

Figure 3

1. Câble positif de la batterie
2. Borne positive de la batterie
3. Borne négative de la batterie
4. Câble négatif de la batterie

2. Débranchez le câble positif (rouge) de la borne de la batterie (Figure 3).
3. Basculez les deux sièges vers l'avant et soutenez-les en insérant les béquilles dans les crans au bout des fentes de la base de la console centrale.
4. Laissez refroidir le moteur complètement.

2

Retrait du système de pulvérisation Pro Control XP en option

Aucune pièce requise

Débranchement du faisceau de câblage du débitmètre

À l'arrière de la machine, débranchez le connecteur à 3 douilles du faisceau de la machine du connecteur à 3 broches du faisceau du débitmètre (Figure 4).

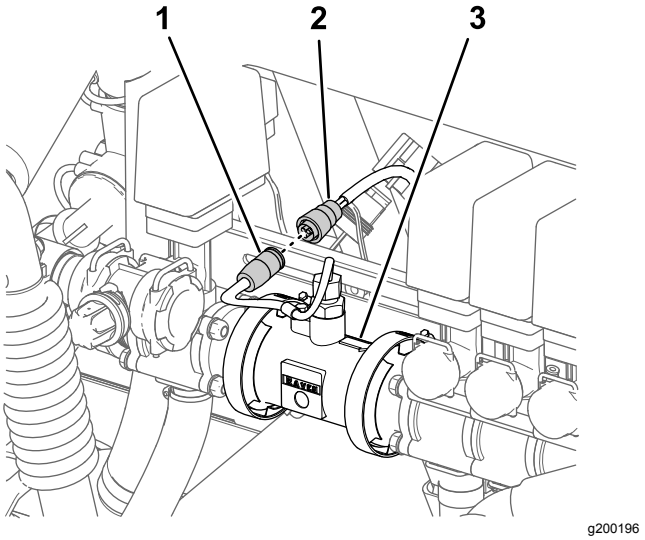

g200196

Figure 4

1. Connecteur à 3 broches (faisceau de débitmètre)
2. Connecteur à 3 douilles (faisceau de la machine)
3. Débitmètre

Dépose de la console Pro Control

1. À l'avant de la console Pro Control, débranchez le connecteur à 3 broches sur le faisceau de la machine du connecteur à 3 douilles de la console de commande (Figure 5).

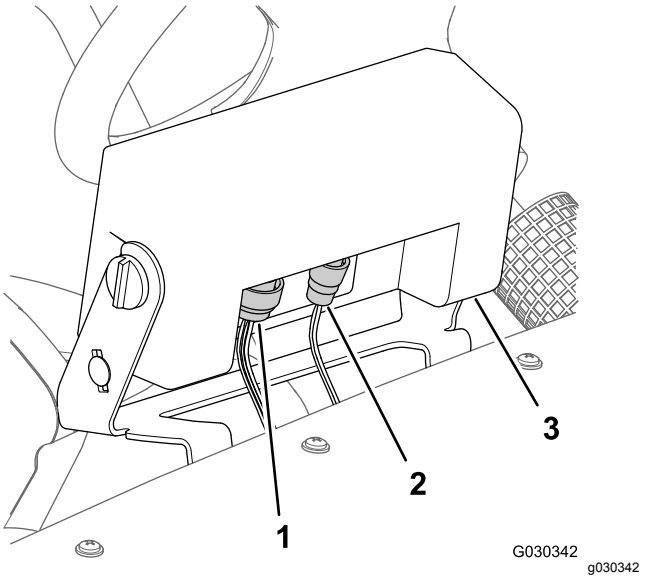

g030342

Figure 5

1. Connecteur à 16 broches (faisceau de la machine)
2. Connecteur à 2 broches (faisceau de la machine)
3. Console Pro Control

2. Débranchez le connecteur à 16 douilles du connecteur à 16 broches de la console de commande (Figure 5).

3. Retirez les boutons de chaque côté de la console de commande (Figure 6).

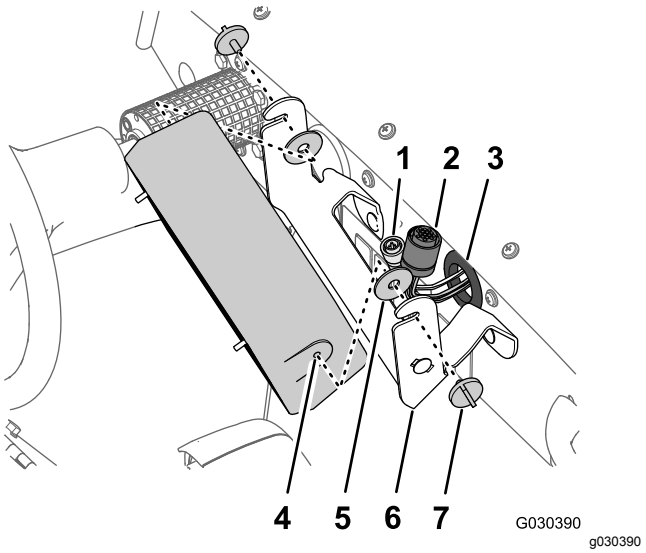

Figure 6

1. Connecteur à 3 douilles
2. Connecteur à 16 douilles
3. Passe-câble (planche de bord)
4. Console de commande
5. Rondelle en caoutchouc
6. Support
7. Pommeau

4. Déposez la console de commande et les 2 rondelles en caoutchouc du support (Figure 6).
5. Poussez le faisceau, le connecteur à 3 douilles et le connecteur à 16 douilles à travers le passe-câble de la planche de bord (Figure 6).
6. Retirez les 2 boulons de carrosserie (5/16" x 3/4") et les 2 contre-écrous à embase (5/16") qui fixent le support à la planche de bord, et déposez le support de la machine (Figure 7)

   Remarque: Vous n'avez plus besoin de la console de commande, des rondelles en caoutchouc, du support, des boulons de carrosserie et du contre-écrou que vous avez retirés de la machine.

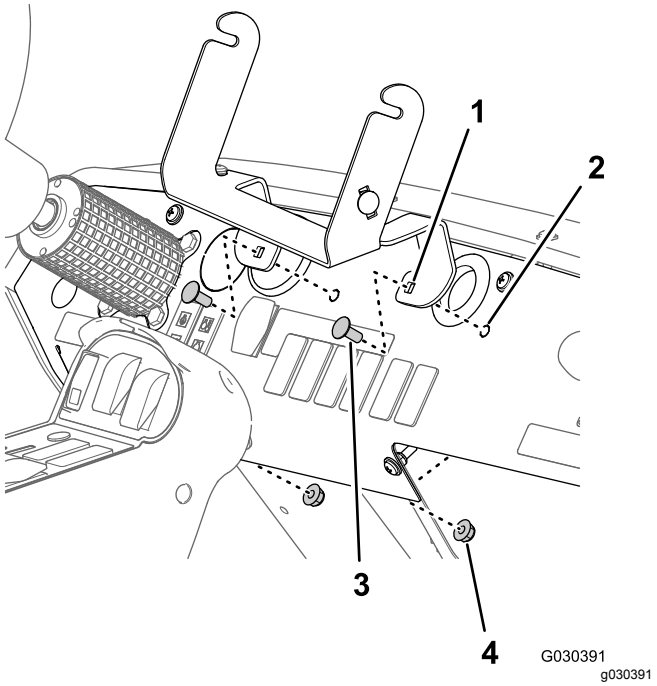

Figure 7

1. Support
2. Planche de bord
3. Boulon de carrosserie (5/16" x 3/4")
4. Contre-écrou à embase (5/16")

3

Débranchement du faisceau de câblage arrière des accessoires en option

Aucune pièce requise

Débranchement du kit applicateur manuel ou du kit dévidoir électrique

Au niveau du boîtier de commande de l'applicateur manuel ou du dévidoir électrique, débranchez le connecteur à 6 broches du faisceau du boîtier de commande du connecteur à 6 douilles du faisceau principal arrière de la machine (Figure 8 et Figure 9).

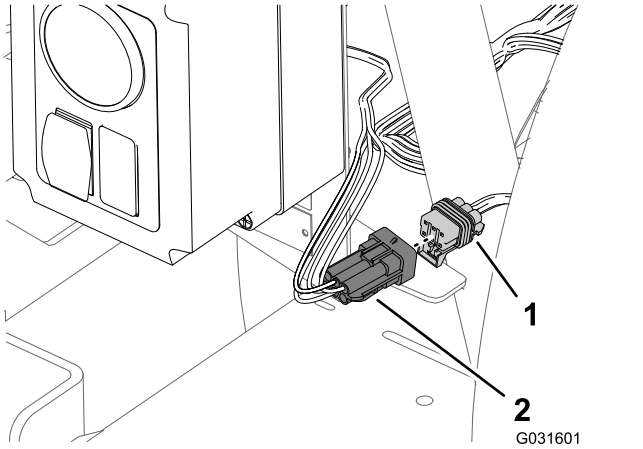

Figure 8

Boîtier de commande – kit applicateur manuel

1. Connecteur à 6 douilles (faisceau principal arrière de la machine)
2. Connecteur à 6 broches (faisceau de boîtier de commande)

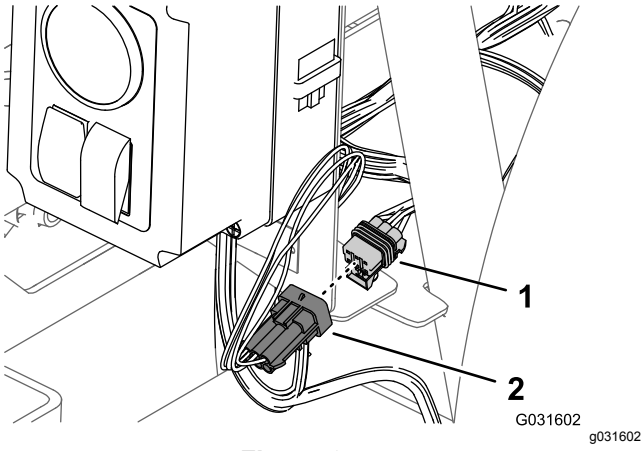

Figure 9

Boîtier de commande – kit dévidoir électrique

1. Connecteur à 6 douilles (faisceau principal arrière de la machine)
2. Connecteur à 6 broches (faisceau de boîtier de commande)

Débranchement du kit dévidoir pivotant

1. À l'arrière de la machine, localisez le faisceau de câblage du kit dévidoir électrique situé à l'arrière de la cuve du pulvérisateur (Figure 10).

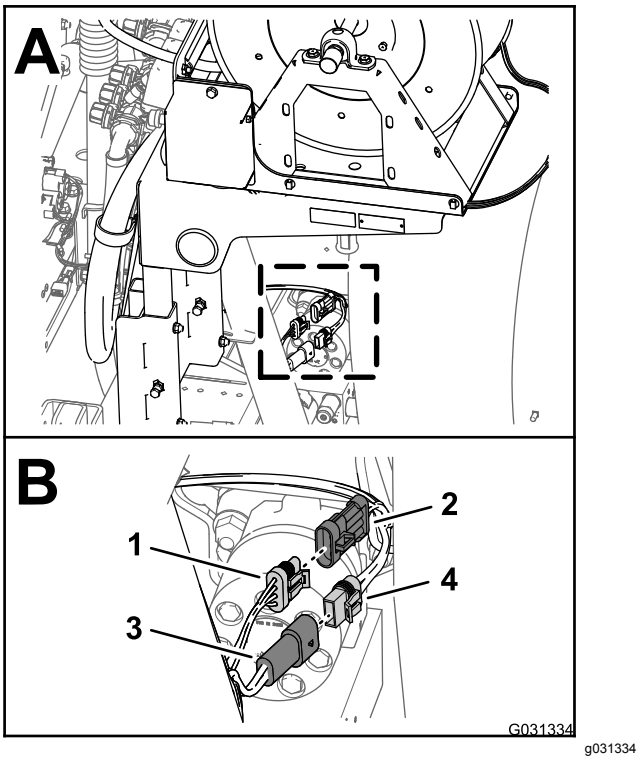

Figure 10

1. Connecteur à 3 douilles (faisceau principal arrière)
2. Connecteur à 3 broches (faisceau de dévidoir électrique)
3. Connecteur à 2 broches (faisceau principal arrière)
4. Connecteur à 2 douilles (faisceau de dévidoir électrique)

2. Débranchez le connecteur à 2 douilles du faisceau associé au dévidoir électrique du connecteur à 2 broches du faisceau principal arrière (Figure 10).
3. Débranchez le connecteur à 3 broches du faisceau associé au dévidoir électrique du connecteur à 3 douilles du faisceau principal arrière (Figure 10).

Débranchement du compresseur du kit traceur à mousse

1. À l'arrière du réservoir du traceur à mousse, localisez le faisceau de câblage sur le compresseur (Figure 11).

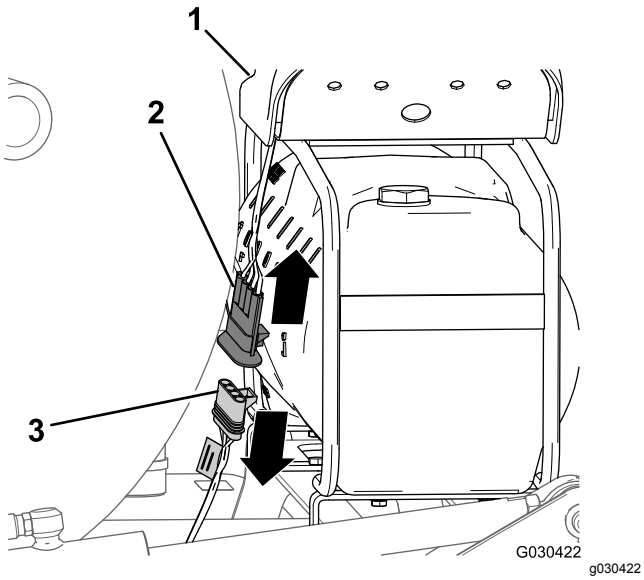

Figure 11

1. Compresseur
2. Connecteur à 4 broches (faisceau de câblage du compresseur)
3. Connecteur à 4 douilles (faisceau de câblage du kit de finition)

2. Débranchez le connecteur à 4 broches du faisceau du compresseur du connecteur à 4 douilles du faisceau de câblage arrière de la machine (Figure 11).

Débranchement du distributeur du kit de prémélange de produits chimiques

1. À l'arrière de la machine, localisez le connecteur à 3 douilles du faisceau principal arrière de la machine portant la mention EDUCTOR (mélangeur) (Figure 12).

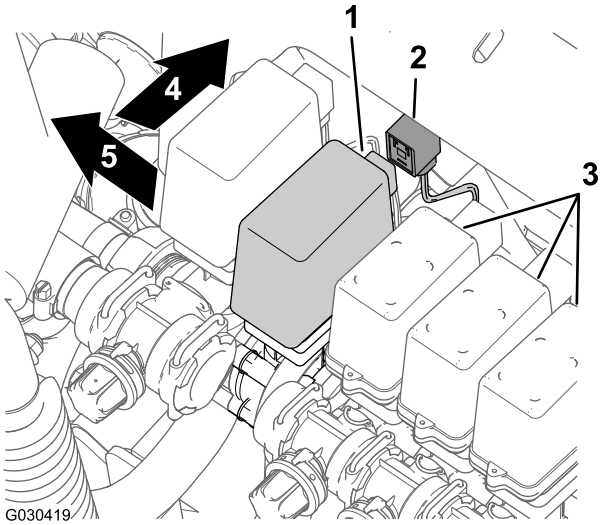

Figure 12

1. Connecteur à 3 douilles (vanne du mélangeur)
2. Vanne de mélangeur
3. Vannes de section de rampe
4. Avant de la machine
5. Côté gauche

2. Débranchez le connecteur associé au mélangeur sur le faisceau principal du connecteur à 3 lames de la vanne du mélangeur (Figure 12).

Débranchement de la pompe du kit rinçage de cuve

1. À l'arrière de la machine, rapprochez les côtés du couvercle de la pompe de rinçage et soulevez-le jusqu'à ce que les languettes du couvercle passent les fentes dans la plaque de serrage, puis déposez le couvercle de la machine (Figure 13).

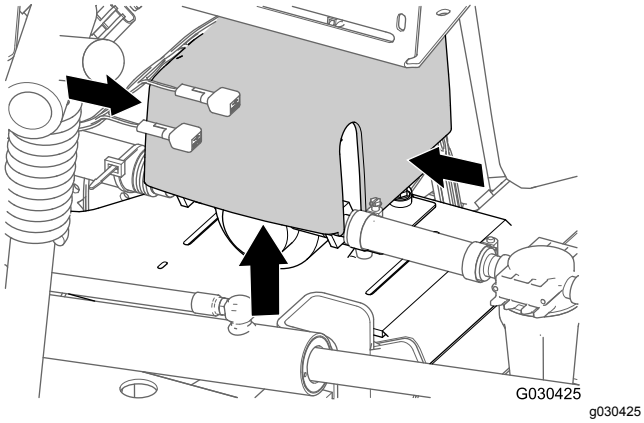

Figure 13

2. Débranchez le connecteur à 6 broches sur le faisceau de câblage de la pompe de rinçage du connecteur à 6 douilles sur le faisceau principal arrière (Figure 14).

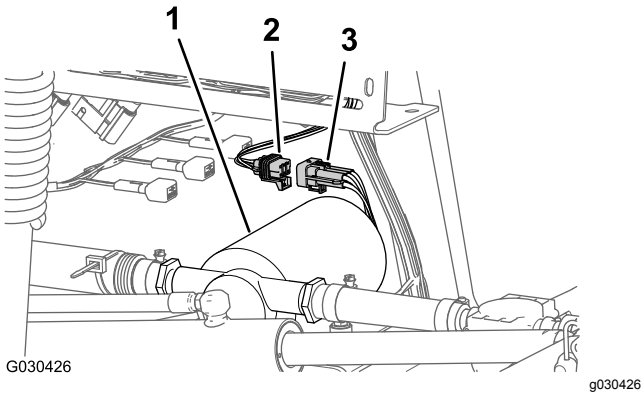

Figure 14

1. Pompe de rinçage
2. Connecteur à 6 douilles (faisceau principal arrière)
3. Connecteur à 6 broches (faisceau de pompe de rinçage)

4

Débranchement du kit applicateur manuel ou kit dévidoir électrique en option

Pièces nécessaires pour cette opération:

2	Cache d'interrupteur (kit dévidoir électrique – réf. Toro 99-7420)
1	Cache d'interrupteur (kit dévidoir pivotant – réf. Toro 99-7420)

Retrait des interrupteurs de commande de pression et marche/arrêt

1. Sur le boîtier de commande du kit dévidoir électrique, desserrez complètement les 4 vis qui fixent le couvercle sur le boîtier, et retirez le couvercle avec précaution (Figure 15).

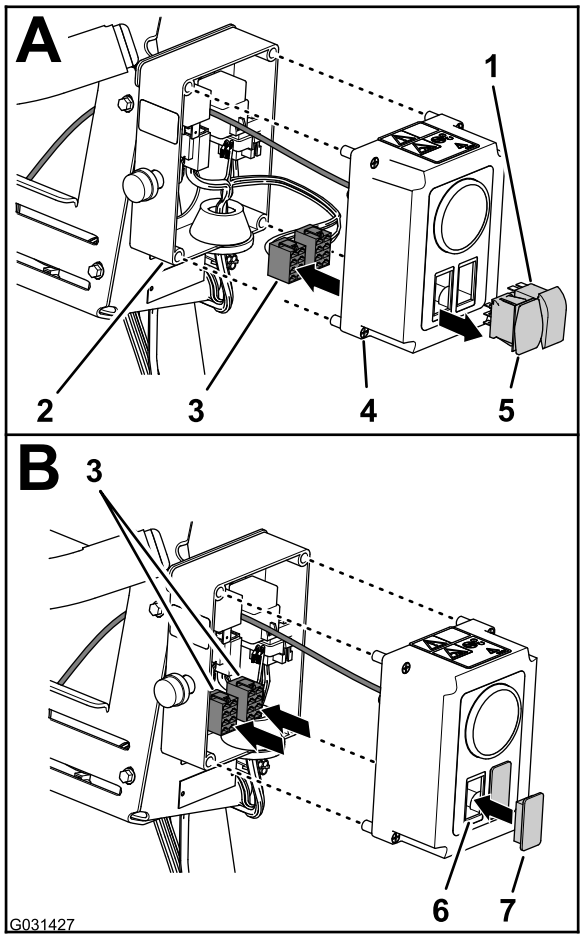

g031427

Figure 15

1. Interrupteur marche/arrêt
2. Boîtier de commande
3. Connecteur à 8 douilles (faisceau de boîtier de commande)
4. Vis du couvercle (boîtier de commande)
5. Interrupteur de commande de pression
6. Ouverture (couvercle de boîtier de commande)
7. Cache d'interrupteur

2. Sortez le(s) interrupteur(s) du boîtier de commande comme suit :
   - **Kit dévidoir électrique**
     A. Débranchez les 2 connecteurs (8 douilles) du faisceau du boîtier de commande de l'interrupteur de commande de pression et de l'interrupteur marche/arrêt (Figure 15).
     B. Acheminez les 2 connecteurs (8 douilles) dans le boîtier de commande (Figure 15).
     C. Pincez les languettes de verrouillage des 2 interrupteurs et poussez les interrupteurs hors du couvercle du boîtier de commande (Figure 15).

Remarque: Vous n'avez plus besoin des interrupteurs que vous venez de retirer de la machine.

- **Kit applicateur manuel**
  A. Débranchez les connecteurs à 8 douilles du faisceau du boîtier de commande de l'interrupteur de commande de pression (Figure 16).

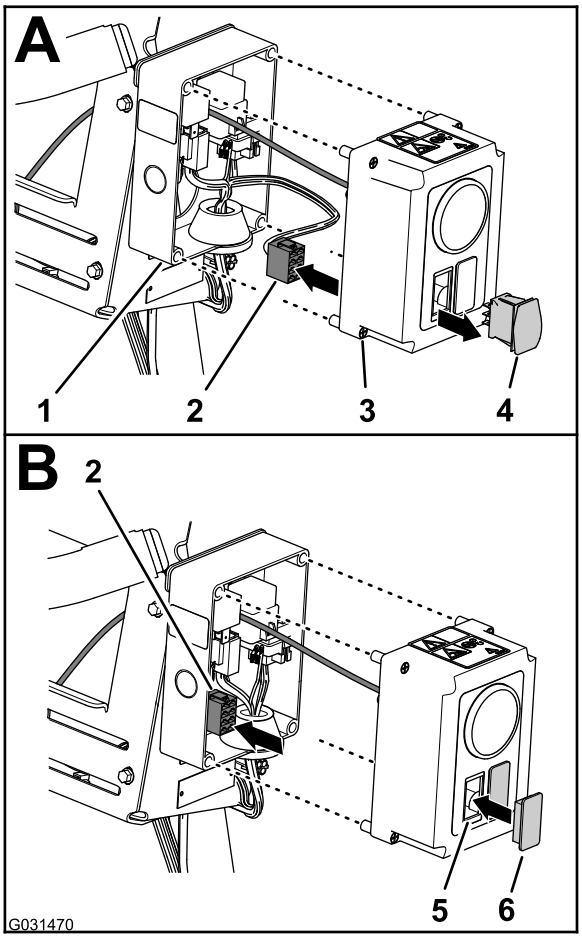

g031470

Figure 16

1. Boîtier de commande
2. Connecteur à 8 douilles (faisceau de boîtier de commande)
3. Vis du couvercle (boîtier de commande)
4. Interrupteur de commande de pression
5. Ouverture (couvercle de boîtier de commande)
6. Cache d'interrupteur

   B. Acheminez le connecteur à 8 douilles dans le boîtier de commande (Figure 16).
   C. Pincez les languettes de verrouillage de l'interrupteur et poussez ce dernier hors du couvercle du boîtier de commande (Figure 16).

Remarque: Vous n'avez plus besoin de l'interrupteur que vous venez de retirer de la machine.

3. Placez le(s) cache(s) d'interrupteur en face de l'ouverture dans le couvercle qui était occupée par le(s) interrupteur(s) que vous venez de retirer (Figure 15 et Figure 16).
4. Insérez le(s) cache(s) dans le couvercle jusqu'à ce qu'il(s) s'enclenche(nt) solidement (Figure 15 et Figure 16).
5. Alignez le couvercle sur le boîtier de commande et fixez-le avec les 4 vis (Figure 15).

Débranchement des flexibles et tubes

1. Sur le raccord coudé à 90° situé sur le côté droit de la vanne de commande de pression du dévidoir, poussez la bague de blocage du raccord du tube et retirez le tube de détection de pression associé au manomètre du dévidoir (Figure 17).

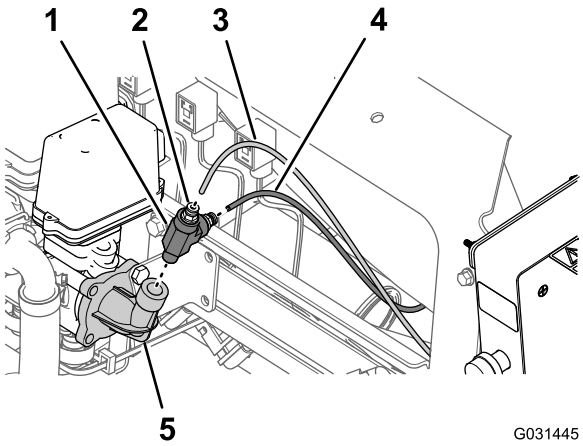

Figure 17

Kit dévidoir électrique montré ; kit applicateur manuel similaire

1. Raccord en T
2. Bague de blocage (raccord de tube)
3. Tube de détection de pression (manomètre de dévidoir)
4. Tube de détection de pression (manomètre de planche de bord)
5. Raccord coudé à 90° (vanne de commande de pression)

2. Poussez la bague de blocage du raccord du tube et retirez le tube de détection de pression associé au manomètre situé dans la planche de bord de la machine (Figure 17).
3. Détachez le raccord en T du raccord coudé à 90° associé à la vanne de commande de pression (Figure 17).

Remarque: Conservez le raccord en T en vue de la repose à la section Montage du flexible et des tubes de détection (page 89).

4. Retirez le collier qui fixe le flexible d'entrée du dévidoir au raccord cannelé de la vanne de commande de pression (Figure 18).

Remarque: Conservez le collier en vue de la repose à la section Montage du flexible et des raccords (page 88).

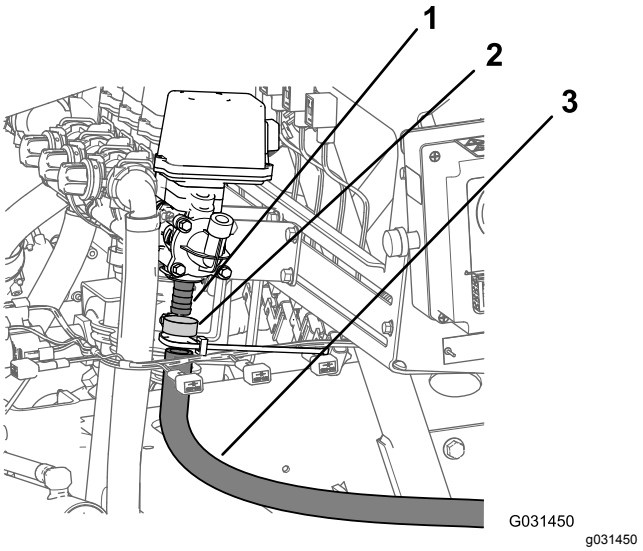

Figure 18

1. Raccord cannelé (vanne de commande de pression)
2. Collier
3. Flexible d'entrée (dévidoir électrique)

5. Débranchez le flexible d'entrée de la vanne du dévidoir (Figure 18).

Dépose du boîtier de commande du support de collecteur

1. Retirez les 3 boulons à embase (1/4" x 5/8") et les 3 écrous à embase dentelée (1/4") qui fixent la plaque de montage du boîtier de commande au support du collecteur des vannes de pulvérisation (Figure 19).

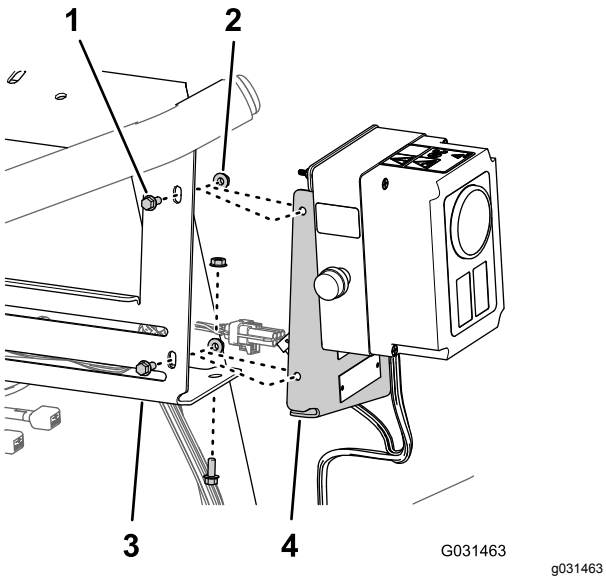

Figure 19

Kit dévidoir électrique montré ; kit applicateur manuel similaire

1. Boulons à embase (1/4" x 5/8")
2. Écrous à embase dentelée (1/4")
3. Support de collecteur (vanne de pulvérisation)
4. Plaque de montage (boîtier de commande)

2. Séparez la plaque de montage du support du collecteur (Figure 19).
3. Soulevez le boîtier de commande de la machine et mettez-le de côté.

   Remarque: Conservez toutes les fixations et tous les composants pour la pose à la section Montage du boîtier de commande sur le support de collecteur (page 87).

5

Débranchement du kit dévidoir pivotant en option

Pièces nécessaires pour cette opération:

1	Cache d'interrupteur (kit dévidoir pivotant – réf. Toro 99-7420)

Dépose de l'interrupteur de commande de pression

1. Retirez les 2 boulons (5/16" x 3/4") et les 2 contre-écrous (5/16") qui fixent le boîtier de commande à la plaque de montage du dévidoir (Figure 20).

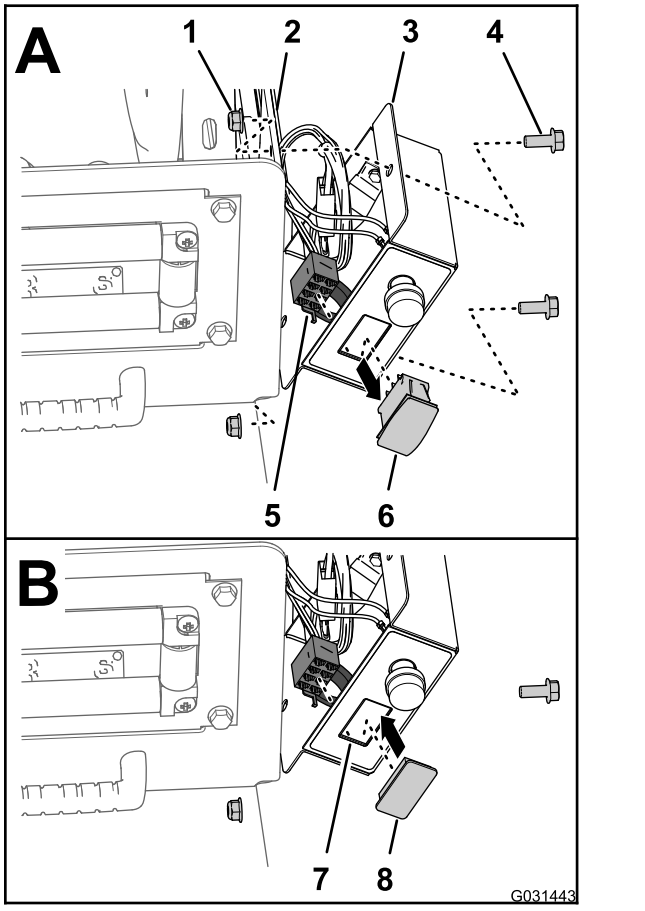

Figure 20

1. Contre-écrou (5/16")
2. Plaque de montage de dévidoir
3. Boîtier de commande
4. Boulon (5/16" x 3/4")
5. Connecteur à 8 douilles (faisceau de boîtier de commande)
6. Interrupteur de commande de pression
7. Ouverture (couvercle de boîtier de commande)
8. Cache d'interrupteur

2. Débranchez le connecteur à 8 douilles du faisceau du boîtier de commande sur l'interrupteur de commande de pression (Figure 20).
3. Acheminez le connecteur à 8 douilles dans le boîtier de commande (Figure 20).
4. Pincez les languettes de verrouillage de l'interrupteur de commande de pression et poussez celui-ci hors du boîtier de commande (Figure 20).

   Remarque: Vous n'avez plus besoin de l'interrupteur que vous venez de retirer de la machine.
5. Placez le cache d'interrupteur en face de l'ouverture dans le boîtier de commande qui était occupée par l'interrupteur que vous venez de retirer (Figure 20).

6. Insérez le cache dans le boîtier de commande jusqu'à ce qu'il s'enclenche solidement dans le couvercle (Figure 20).
7. Placez le boîtier de commande devant la plaque de montage du dévidoir (Figure 20) et fixez le boîtier sur la plaque à l'aide des 2 boulons (5/16" x 3/4") et des 2 contre-écrous (5/16").
8. Serrez les boulons et écrous à un couple de 19,8 à 25,4 N·m.

Débranchement des flexibles et tubes

1. À l'extrémité droite de la vanne de commande de pression, déposez le collier qui fixe le flexible d'entrée au raccord cannelé de la vanne et débranchez le flexible du raccord (Figure 21).

   Remarque: Conservez le collier en vue de la repose à la section Montage du flexible et des tubes de détection (page 89).

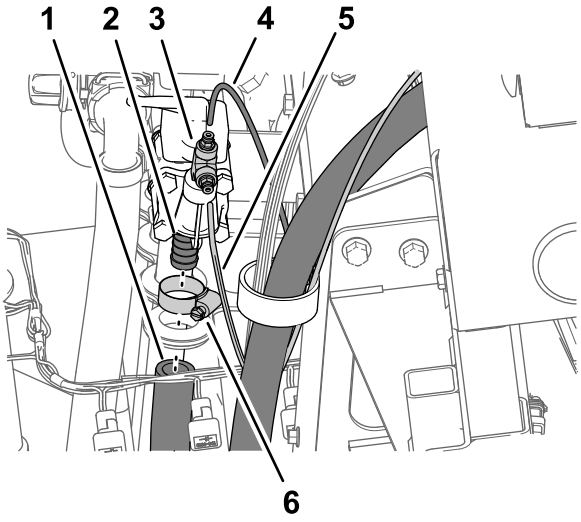

Figure 21

1. Flexible d'entrée (dévidoir pivotant)
2. Raccord cannelé (vanne de commande de pression)
3. Raccord de tube (raccord en T)
4. Tube de détection de pression (manomètre de planche de bord)
5. Tube de détection de pression (manomètre de dévidoir)
6. Collier

2. Poussez la bague de blocage du raccord du tube et retirez le tube de détection de pression associé au manomètre situé dans la planche de bord de la machine (Figure 21).
3. Poussez la bague de blocage du raccord du tube et retirez le tube de détection de pression associé au manomètre du dévidoir (Figure 21).
4. Déposez le raccord en T et les raccords de tube du raccord coudé à 90° situé au bout de la vanne de commande de pression (Figure 21).

   Remarque: Conservez le raccord en T et les raccords de tube en vue de la repose à la section Montage du flexible et des tubes de détection (page 89).

Dépose du dévidoir pivotant du support de collecteur

Capacité du matériel de levage : 57 kg

1. Soutenez le dévidoir pivotant à l'aide d'un matériel de levage de la capacité spécifiée.
2. Retirez les 2 boulons à embase (3/8" x 2¼") et les 2 contre-écrous à embase (3/8") qui fixent le cadre tubulaire inférieur du dévidoir pivotant au support sur le profilé droit de la machine (Figure 22).

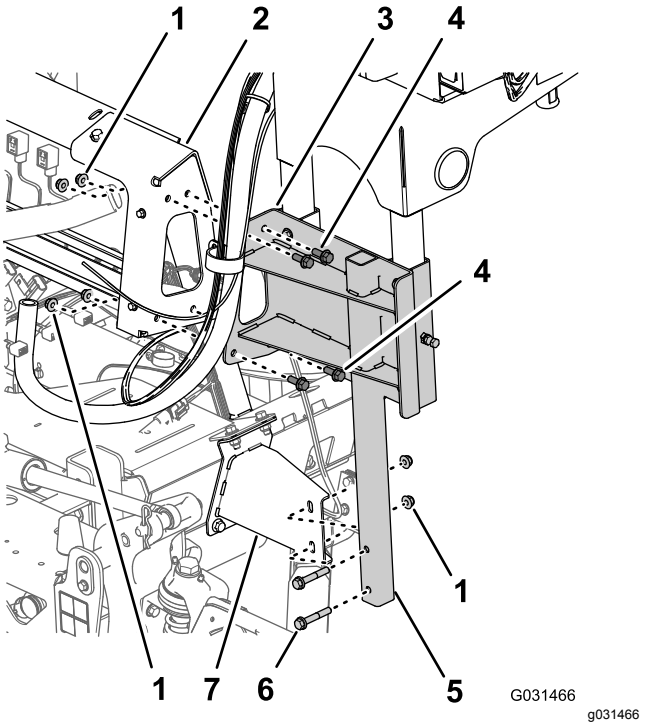

Figure 22

1. Contre-écrous à embase (3/8")
2. Support de collecteur (vannes de pulvérisation)
3. Profilé de support (dévidoir pivotant)
4. Boulons à embase (3/8" x 1")
5. Cadre tubulaire inférieur (dévidoir pivotant)
6. Boulons à embase (3/8" x 2¼")
7. Support de montage (profilé droit du cadre de la machine)

3. Retirez les 4 boulons à embase (3/8" x 1") et les 4 écrous à embase (3/8") qui fixent le profilé de support du dévidoir pivotant au support du

collecteur des vannes de pulvérisation (Figure 22).

4. Soulevez le dévidoir pivotant de la machine et mettez-le de côté.

   Remarque: Conservez toutes les fixations et tous les composants pour la pose à la section Montage du dévidoir pivotant sur le support de collecteur (page 87).

6

Débranchement du kit traceur à mousse en option

Pièces nécessaires pour cette opération:

2	Tubes – réf. Toro 114-9553
8	Attache-câble

Dépose des tubes de liquide et d'air de la machine

1. Sur le panneau de connexion du compresseur du kit traceur à mousse, placez un attache-câble autour des tubes transparent et bleu pour la section de rampe droite (Figure 23).

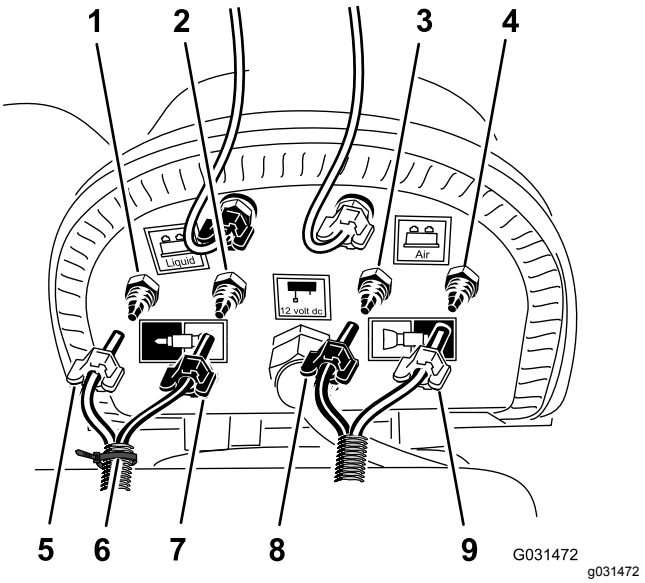

Figure 23

1. Raccord à compression – eau (section de rampe droite – tube bleu)
2. Raccord à compression – air (section de rampe droite – tube transparent)
3. Raccord à compression – eau (section de rampe gauche – tube bleu)
4. Raccord à compression – air (section de rampe gauche – tube transparent)
5. Écrou à compression – air (section de rampe droite – tube bleu)
6. Attache-câble
7. Écrou à compression – eau (section de rampe droite – tube transparent)
8. Écrou à compression (section de rampe gauche – tube bleu)
9. Écrou à compression (section de rampe gauche – tube transparent)

2. Desserrez les écrous à compression des 2 tubes transparents et des 2 tubes bleus reliés aux buses de mousse sur les sections de rampe gauche et droite (Figure 23).
3. Retirez les 4 tubes des raccords à compression des sections de rampe (Figure 23).
4. Sur la section de rampe extérieure, repérez avec du ruban adhésif les tubes de liquide et d'air gauches de la section de rampe gauche et les tubes de liquide et d'air droits de la section de rampe droite.
5. Déplacez en arrière les tubes des buses de mousse sur les sections de rampe gauche et droite et passez-les dans le collier en R près du point de pivotement de la section de rampe (Figure 24).

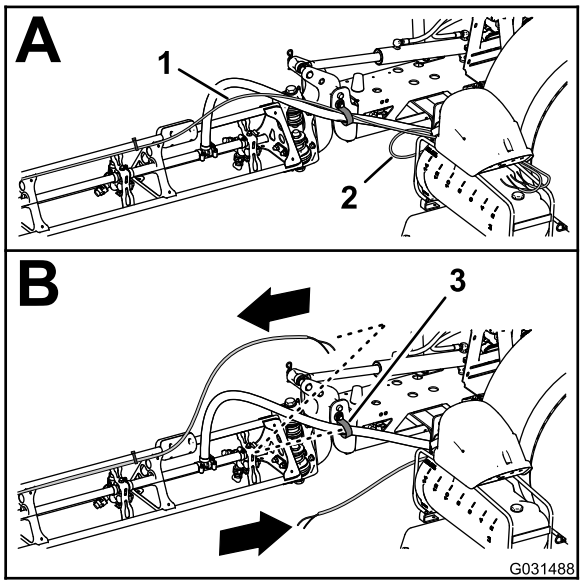

g031488

Figure 24

1. Tube – buse de traceur à mousse (section de rampe droite)
2. Tube – buse de traceur à mousse (section de rampe gauche)
3. Collier en R

6. Si votre machine est équipée du **kit extension de rampe centrale**, fixez légèrement l'extrémité libre des tubes de liquide et d'air à la section de rampe extérieure, et sautez les procédures de Préparation des nouveaux tubes pour les buses du traceur à mousse (page 18) et Montage des nouveaux tubes (page 19).

Préparation des nouveaux tubes pour les buses du traceur à mousse

Machines sans le kit d'extension de rampe centrale

1. Retirez les attache-câbles qui fixent les tubes de liquide et d'air du kit traceur à mousse à la section de rampe extérieure (Figure 25).

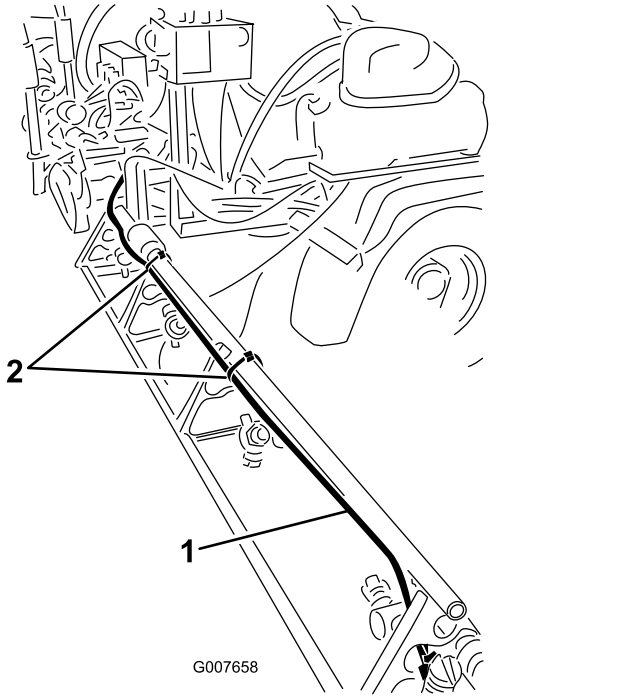

g007658

Figure 25

1. Tubes de liquide et d'air (section de rampe droite montrée)
2. Attache-câbles

2. Sur la buse du traceur à mousse, desserrez l'écrou à compression qui fixe le tube bleu (eau) au raccord à compression bleu de la buse (Figure 26).

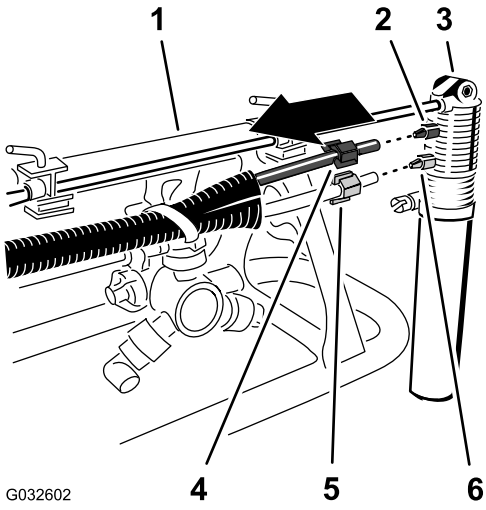

g032602

Figure 26

1. Section de rampe extérieure
2. Raccord à compression (bleu)
3. Buse de traceur à mousse
4. Écrou à compression (bleu – tube d'eau bleu)
5. Écrou à compression (blanc – tube d'air transparent)
6. Raccord à compression (blanc)

3. Desserrez l'écrou à compression qui fixe le tube transparent (air) au raccord à compression blanc de la buse du traceur à mousse (Figure 26).
4. Déposez les tubes de liquide et d'air de la machine.
5. Desserrez les écrous à compression aux extrémité des tubes (Figure 26).

   Remarque: Conservez les écrous à compression pour la pose à l'opération 1 de Montage des nouveaux tubes (page 19).
6. Alignez les anciens tubes de liquide et d'air (Figure 27) et les nouveaux (réf. Toro 114–9553).

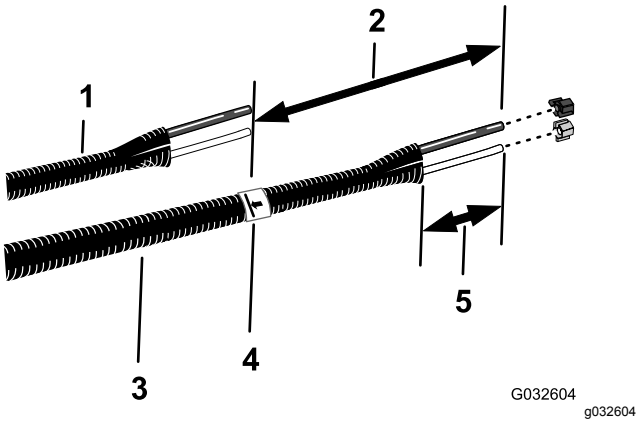

Figure 27

1. Anciens tubes de liquide et d'air
2. 26 cm
3. Nouveaux tubes (réf. Toro 114–9553)
4. Ruban et repère
5. 77 à 102 mm

7. Avec un morceau de ruban adhésif, indiquez la longueur des anciens tubes de liquide et d'air sur les nouveaux tubes.
8. Sur les nouveaux tubes, comptez 26 cm à partir du repère que vous avez effectué à l'opération 7, marquez les tubes et coupez-les au second emplacement (plus long) (Figure 27).
9. Si les anciens tubes de liquide et d'air sont repérés par un attache-câble, repérez les nouveaux tubes de la même façon, sinon, passez à l'opération 10.

   Remarque: Vous n'avez plus besoin des anciens tubes de liquide et d'air.
10. Retirez 77 à 102 mm de la gaine à chaque extrémité des tubes (Figure 27).
11. Répétez les opérations 1 à 10 pour les tubes de liquide et d'air de l'autre côté de la machine.

Montage des nouveaux tubes

Machines sans le kit d'extension de rampe centrale

1. Glissez l'écrou à compression bleu au bout du tube bleu et l'écrou à compression blanc au bout du tube transparent (Figure 28).

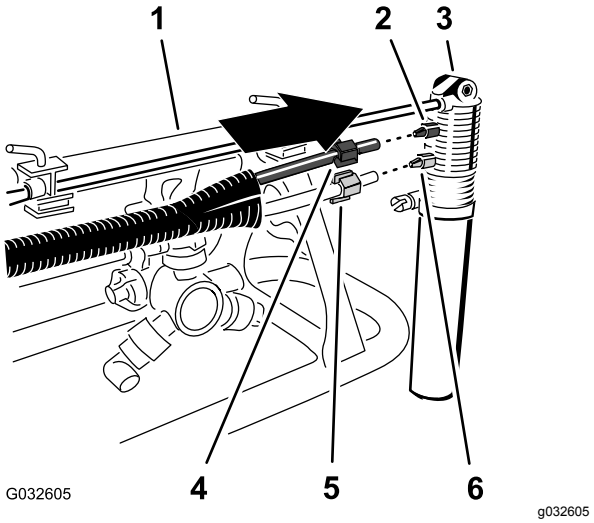

Figure 28

1. Section de rampe extérieure
2. Raccord à compression (bleu)
3. Buse de traceur à mousse
4. Écrou à compression (bleu – tube d'eau bleu)
5. Écrou à compression (blanc – tube d'air transparent)
6. Raccord à compression (blanc)

2. Placez le bout du tube transparent muni de l'écrou à compression blanc devant le raccord à compression blanc de la buse du traceur à mousse, et serrez l'écrou à la main (Figure 28).
3. Placez le bout du tube bleu muni de l'écrou à compression bleu devant le raccord à compression bleu de la buse du traceur à mousse, et serrez l'écrou à la main (Figure 28).
4. Acheminez les tubes à l'arrière de la barre de support supérieure de la section de rampe extérieure, comme montré à la Figure 29.

   Important: **Si vous placez les tubes du mauvais côté de la barre de support supérieure, ils seront pincés entre le berceau et la section de rampe extérieure quand les rampes sont à la position de transport.**

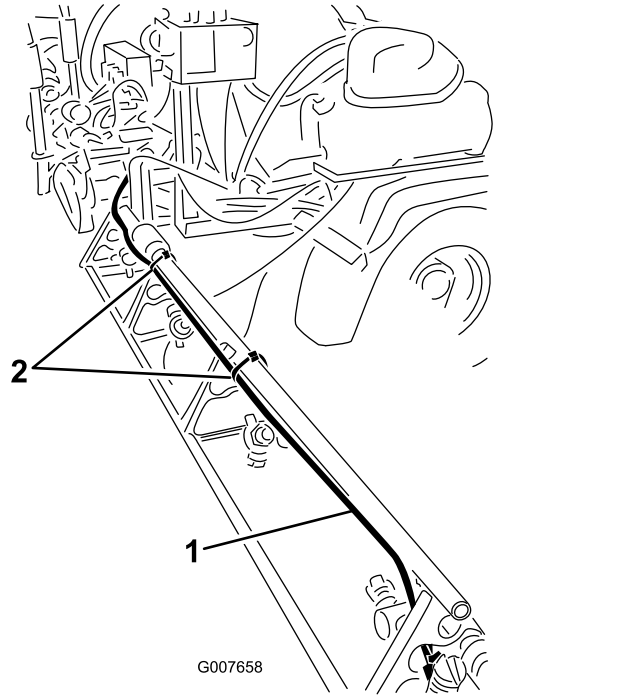

g007658

Figure 29

1. Tubes (section de rampe droite montrée)
2. Attache-câbles

5. Attachez les tubes au trou du support de buse à l'aide d'un attache-câble, comme montré à la Figure 30.

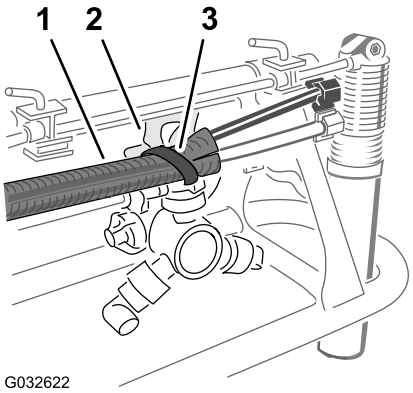

g032622

Figure 30

1. Tubes
2. Support de buse
3. Attache-câble

6. Attachez les tubes à la section de rampe extérieure à l'aide d'attache-câbles, comme montré à la Figure 29.
7. Fixez légèrement l'extrémité libre des tubes à la section de rampe extérieure.
8. Répétez les opérations 1 à 6 pour les tubes de l'autre côté de la machine.

7

Débranchement du kit rampe ultrasonique en option

Aucune pièce requise

Débranchement du faisceau de câblage au niveau du collecteur de vérin de levage

Kit rampe ultrasonique en option

1. Débranchez le connecteur à 2 broches du faisceau de rampe sonique du connecteur à 2 douilles du solénoïde d'activation de vérin droit sur le collecteur de vérin de levage (Figure 31).

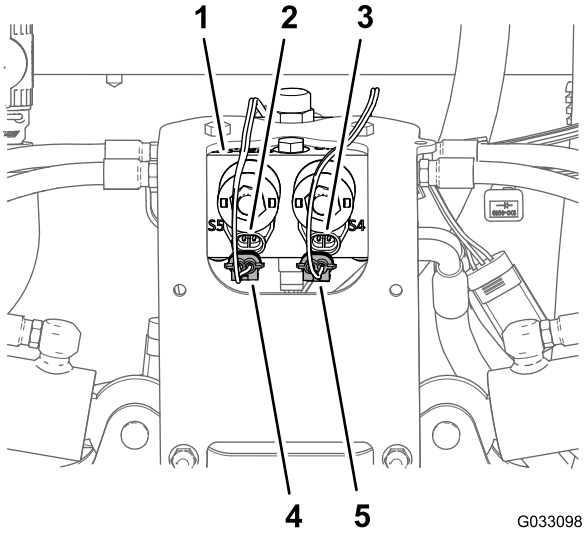

g033098

Figure 31

1. Collecteur de vérin de levage
2. Connecteur à 2 broches (collecteur de vérin de levage – activation du vérin gauche)
3. Connecteur à 2 broches (collecteur de vérin de levage – activation du vérin droit)
4. Connecteur à 2 douilles (faisceau de rampe sonique – activation du vérin gauche)
5. Connecteur à 2 douilles (faisceau de rampe sonique – activation du vérin droit)

2. Débranchez le connecteur à 2 broches du faisceau de rampe sonique du connecteur à 2 douilles du solénoïde d'activation de vérin

gauche sur le collecteur de vérin de levage (Figure 31).

3. Débranchez le connecteur à 2 douilles du faisceau du kit de finition pour rampe sonique (Figure 32) du connecteur à 2 broches des solénoïdes du collecteur de vérin de levage comme suit :

   Important: **Ne retirez pas le faisceau de câblage de rampe sonique de la machine.**

   - Section de rampe gauche levée
   - Section de rampe droite levée
   - Section de rampe gauche abaissée
   - Section de rampe droite abaissée

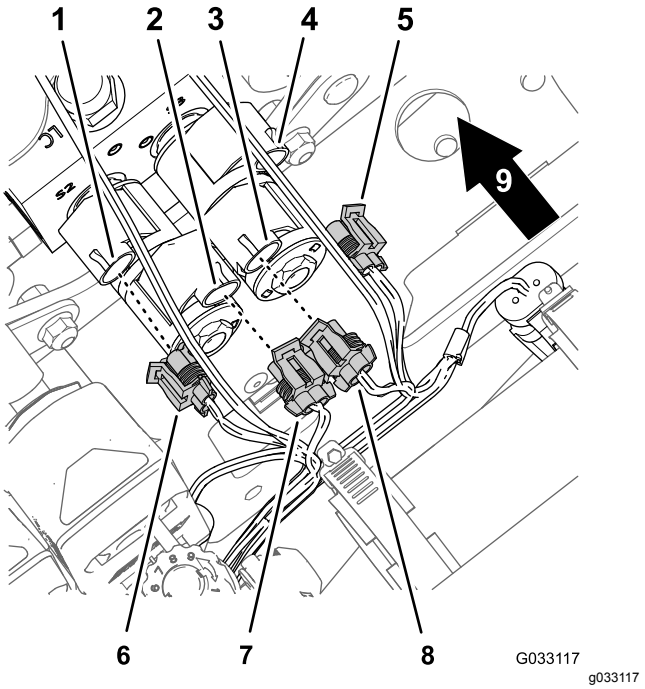

Figure 32

1. Connecteur à 2 broches (collecteur de vérin de levage – section de rampe gauche abaissée)
2. Connecteur à 2 broches (collecteur de vérin de levage – section de rampe gauche levée)
3. Connecteur à 2 broches (collecteur de vérin de levage – section de rampe droite levée)
4. Connecteur à 2 broches (collecteur de vérin de levage – section de rampe droite abaissée)
5. Connecteur à 2 douilles (faisceau de câblage de kit de finition pour rampe sonique – section de rampe droite abaissée)
6. Connecteur à 2 douilles (faisceau de câblage de kit de finition pour rampe sonique – section de rampe gauche abaissée)
7. Connecteur à 2 douilles (faisceau de câblage de kit de finition pour rampe sonique – section de rampe gauche levée)
8. Connecteur à 2 douilles (faisceau de câblage de kit de finition pour rampe sonique – section de rampe droite levée)
9. Arrière de la machine

Débranchement du câble du capteur ultrasonique du faisceau

1. Débranchez le connecteur à 3 douilles du faisceau de rampe sonique du connecteur à 3 broches du câble du capteur ultrasonique droit (Figure 33).

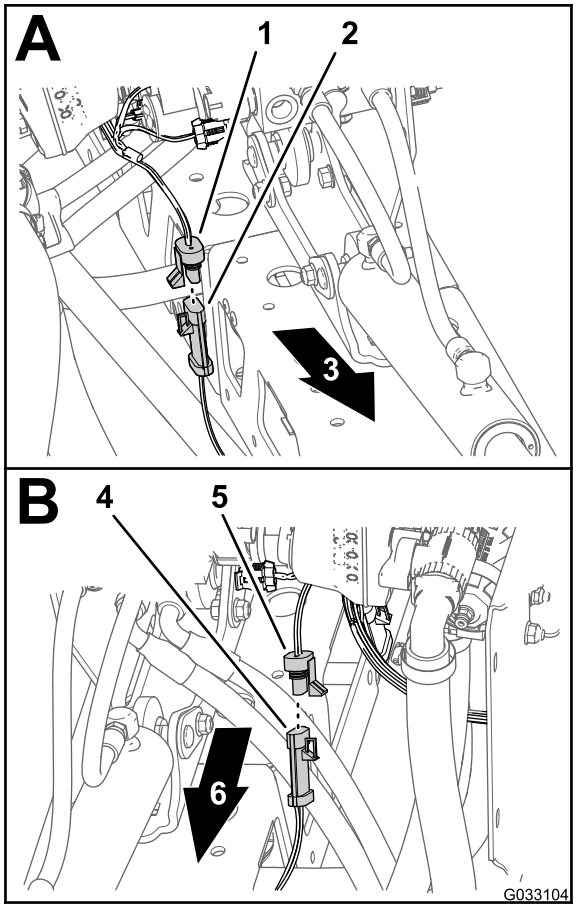

g033104

Figure 33

1. Connecteur à 3 douilles (faisceau de rampe sonique – capteur droit)
2. Connecteur à 3 broches (câble – capteur ultrasonique droit)
3. Côté droit de la machine
4. Connecteur à 3 broches (câble – capteur ultrasonique gauche)
5. Connecteur à 3 douilles (faisceau de rampe sonique – capteur gauche)
6. Côté gauche de la machine

2. Débranchez le connecteur à 3 douilles du faisceau de rampe sonique du connecteur à 3 broches du câble du capteur ultrasonique gauche (Figure 33).
3. Rassemblez les câbles des capteurs ultrasoniques sur les sections de rampe gauche et droite.

   Remarque: Ne retirez pas le faisceau de câblage de rampe sonique de la machine.

8

Débranchement du kit de prémélange de produits chimiques en option

Aucune pièce requise

Procédure

1. Déposez l'étrier qui fixe le raccord cannelé droit du flexible de décharge de pression au clapet de décharge du système de pulvérisation (Figure 34)

   Remarque: Conservez les étriers pour la pose à l'opération 2 de Montage du flexible de décharge de pression (page 106).

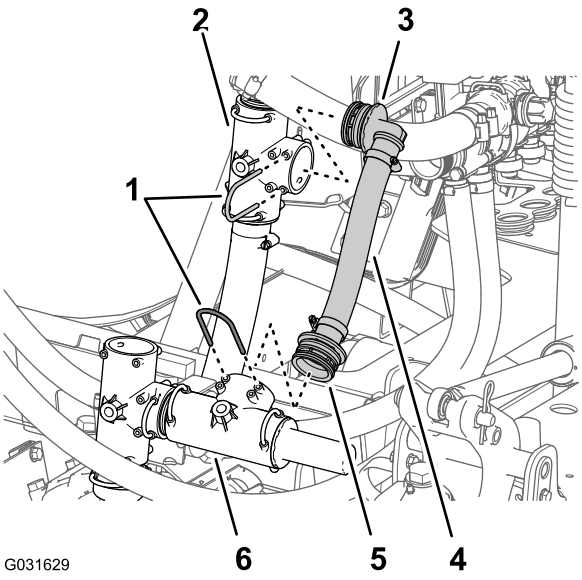

g031629

Figure 34

1. Étriers de fixation
2. Raccord en T (circuit d'alimentation – pompe de pulvérisation)
3. Raccord à 90° cannelé
4. Flexible de décharge de pression
5. Raccord droit cannelé
6. Clapet de décharge

2. Déposez l'étrier qui fixe le raccord à 90° cannelé du flexible de décharge de pression au raccord en T du circuit d'alimentation de la pompe de pulvérisation (Figure 34).

   Remarque: Conservez l'étrier pour la pose à l'opération 4 de Montage du flexible de décharge de pression (page 106) ; vous n'avez plus besoin du raccord à 90°, du flexible de décharge

de pression et du raccord à bride droit que vous avez retirés de la machine.

3. Déposez le flexible de décharge de pression et les raccords de la machine (Figure 34).

   Remarque: Vous n'avez plus besoin du flexible et ni des raccords que vous avez retirés de la machine.

4. Déposez l'étrier qui fixe le raccord cannelé droit du flexible de dérivation au raccord en T de la pompe de pulvérisation (Figure 35)

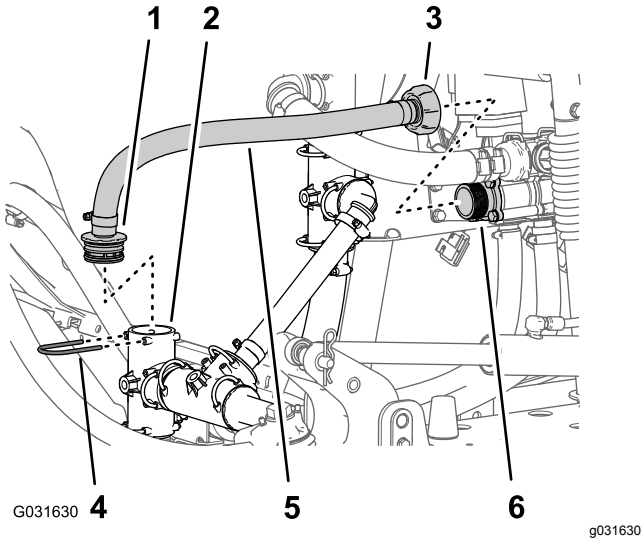

Figure 35

1. Raccord droit cannelé
2. Raccord en T (pompe de pulvérisation)
3. Écrou adaptateur
4. Étrier de fixation
5. Flexible de dérivation
6. Raccord adaptateur (vanne de dérivation)

5. Desserrez l'écrou adaptateur sur l'extrémité intérieure du flexible de dérivation du raccord adaptateur sur la vanne de dérivation (Figure 35).

6. Retirez le flexible de la machine (Figure 35).

   Remarque: Conservez l'étrier pour la pose à la rubrique Branchement du flexible d'alimentation du mélangeur (page 107) ; vous n'avez plus besoin du flexible ni du raccord que vous avez retirés de la machine.

7. Retirez le collier qui fixe le flexible d'alimentation du mélangeur au raccord cannelé de la vanne de commande du mélangeur (Figure 36).

   Remarque: Conservez le collier pour la pose du flexible d'alimentation du mélangeur à l'opération 2 de Branchement du flexible d'alimentation du mélangeur (page 107).

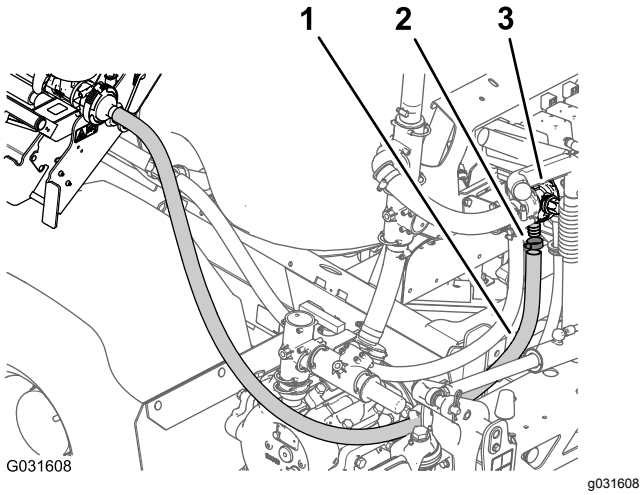

Figure 36

1. Flexible (alimentation du mélangeur)
2. Collier
3. Vanne de commande du mélangeur

8. Débranchez le flexible de la vanne de commande du mélangeur (Figure 36).

   Remarque: Ne débranchez pas le flexible d'alimentation du mélangeur du raccord cannelé sur le mélangeur.

9

Débranchement du kit de conformité UE en option

Aucune pièce requise

Procédure

1. Videz le réservoir de rinçage ; voir 5A et 5B à la section Préparation de la cuve du pulvérisateur et du réservoir de rinçage en option (page 6).
2. Détachez les 2 sangles du réservoir de rinçage ; voir 5C à la section Préparation de la cuve du pulvérisateur et du réservoir de rinçage en option (page 6).
3. Retirez les 2 boulons à embase (5/16" x 5/8") qui fixent le clapet à bille sur son support (Figure 37).

   Remarque: Conservez les boulons pour la pose à l'opération 5 de Montage du clapet à bille et du support de montage (page 108).

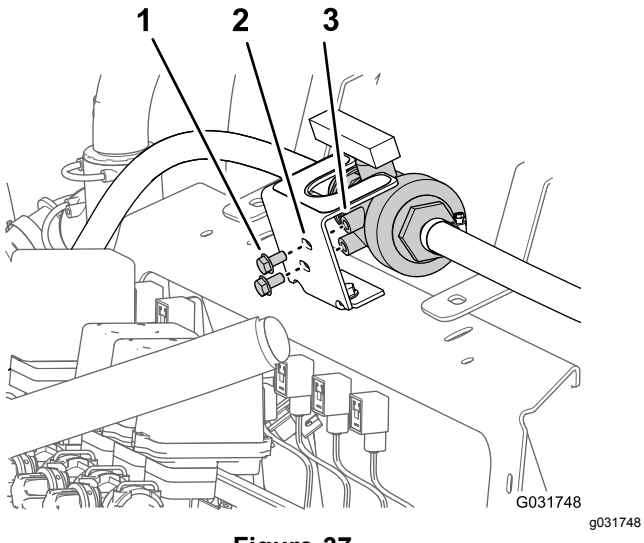

Figure 37

1. Boulon à embase (5/16" x 5/8")
2. Support de montage (clapet à bille)
3. Bossage fileté (clapet à bille)

4. Retirez les 2 boulons à embase (5/16" x 3/4") et les 2 écrous à embase (3/8") qui fixent le support du clapet à bille au support du collecteur, et séparez les deux supports (Figure 38).

   Remarque: Conservez les boulons et les écrous pour la pose à l'opération 2 de Montage du clapet à bille et du support de montage (page 108).

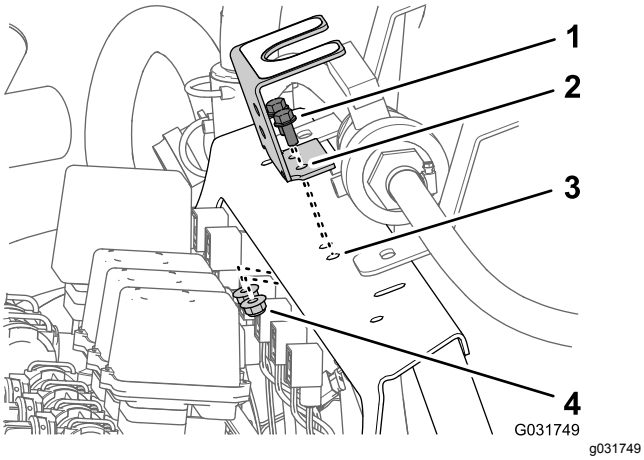

Figure 38

1. Boulons à embase (5/16" x 3/4")
2. Support de montage (clapet à bille)
3. Support de collecteur
4. Contre-écrou à embase (5/16")

10

Dépose du couvercle de la section centrale (11 buses) du kit rampe couverte en option

Aucune pièce requise

Procédure

1. Tout en soutenant le couvercle de la section centrale (11 buses), retirez les 4 boulons à embase (5/16" x 1¼") et les 2 brides qui fixent le couvercle sur son support (Figure 39).

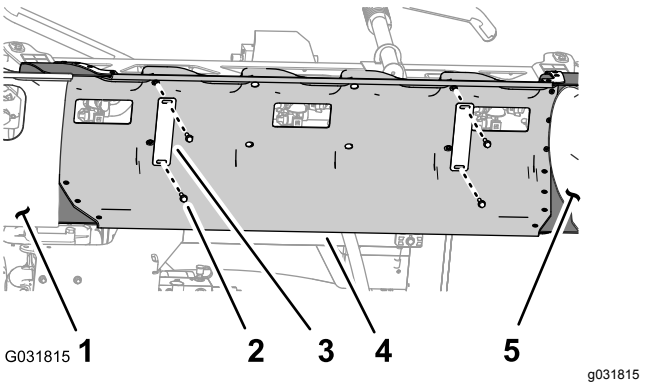

Figure 39

1. Couvercle de section de rampe (gauche)
2. Boulon à embase (5/16" x 1¼")
3. Bride de couvercle
4. Couvercle de section centrale
5. Couvercle de section de rampe (droite)

2. Déposez le couvercle de la section centrale de la machine (Figure 40).

   Remarque: Conservez le couvercle pour le montage sous 38 Montage du kit rampe couverte en option (page 109) ; conservez les brides de couvercle et les boulons à embase pour la pose aux opérations 2 et 1 de Montage du couvercle de la section centrale (page 111).

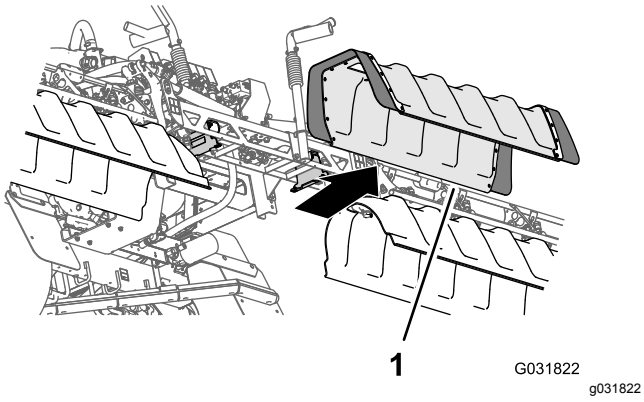

Figure 40

1. Couvercle de section centrale

3. Retirez les 2 contre-écrous à embase (3/8") qui fixent le support gauche du couvercle au support gauche de la section de rampe centrale, et déposez le support du couvercle (Figure 41)

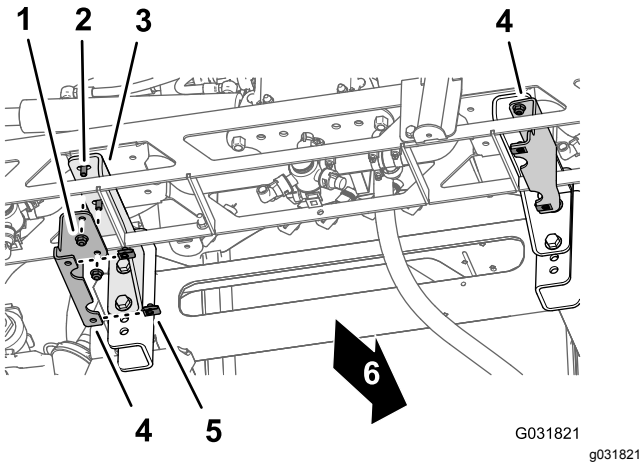

Figure 41

1. Contre-écrou à embase (3/8")
2. Boulon à embase (3/8" x 1")
3. Support gauche
4. Support de couvercle
5. Écrou à clip
6. Avant de la machine

4. Vissez les 2 contre-écrous à embase (3/8") sur les boulons à embase (3/8" x 1") du support gauche de la section de rampe centrale (Figure 41), et serrez le boulon et l'écrou à un couple de 37 à 45 N·m.
5. Répétez les opérations 3 et 4 pour le support du couvercle et le support droit de la section de rampe centrale (Figure 41).
6. Retirez les écrous à clip des supports de couvercle gauche et droit (Figure 41).

   Remarque: Conservez les écrous à clip pour la pose à l'opération 1 de Montage du support du couvercle de la section centrale (page 110) ; vous n'avez plus besoin des 2 supports du couvercle.

11

Débranchement du tube de détection de pression pour le manomètre de planche de bord (machines sans l'option kit dévidoir)

Aucune pièce requise

Procédure

Remarque: Si votre machine est équipée de l'option kit applicateur manuel, kit dévidoir électrique ou kit dévidoir pivotant, voir 4 Débranchement du kit applicateur manuel ou kit dévidoir électrique en option (page 12) ou 5 Débranchement du kit dévidoir pivotant en option (page 15).

1. Poussez la bague de blocage du raccord de tube dans la prise de pression sur le côté droit de la vanne de section de rampe droite (Figure 42).

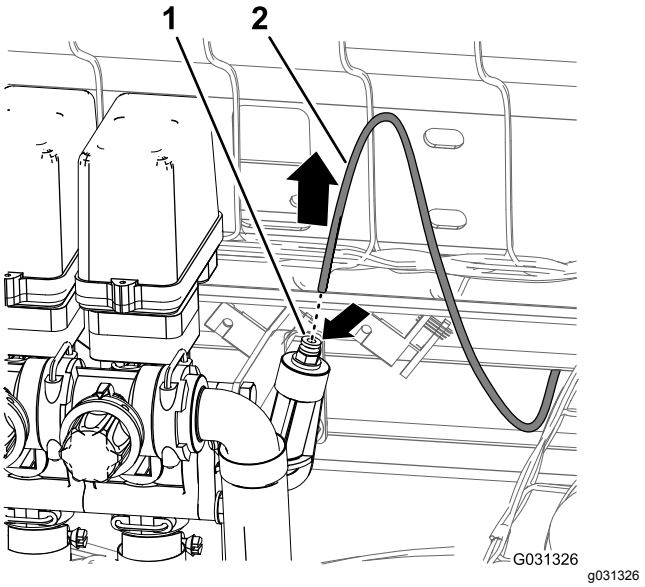

Figure 42

1. Bague de blocage (raccord de tube)
2. Tube de détection de pression (manomètre de planche de bord)

2. Tirez le tube de détection de pression du manomètre de planche de bord hors du raccord de tube (Figure 42).

12

Dépose du kit carénage de soubassement en option

Aucune pièce requise

Procédure

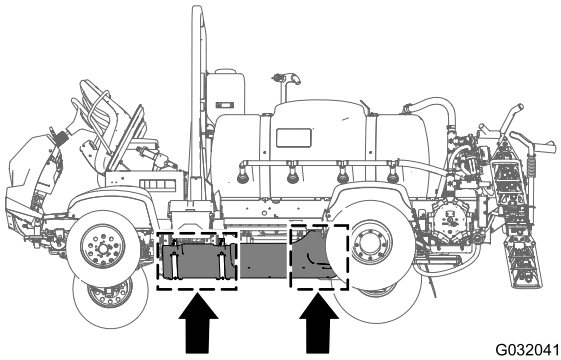

g032041

Figure 43

1. Retirez les 7 boulons à embase (5/16" x 7/8") et les 7 rondelles (5/16") qui fixent l'arrière du carénage de soubassement au châssis de la machine (Figure 44).

   Remarque: Conservez les boulons à embase et les rondelles pour le montage à l'opération 5 de 33 Repose du kit carénage de soubassement en option (page 86).

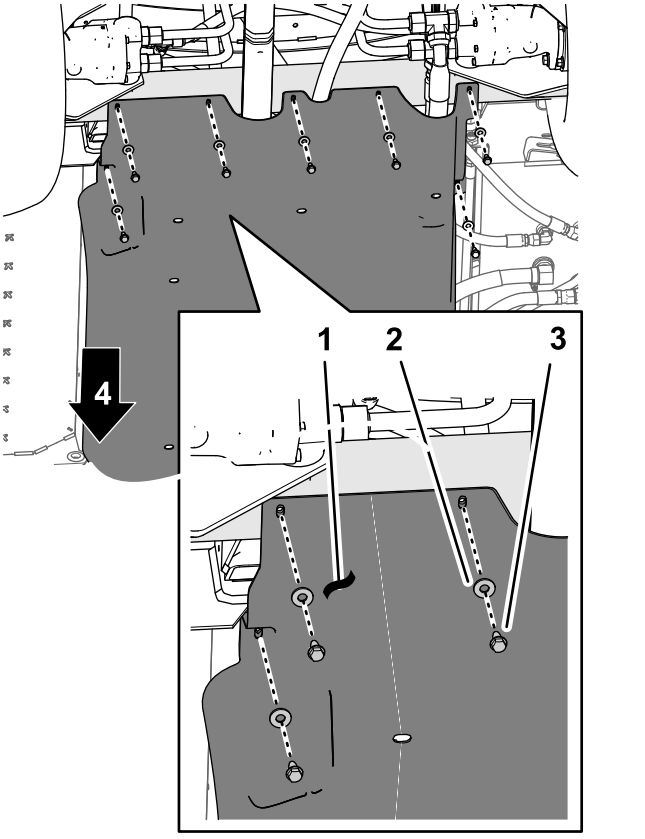

g208653

Figure 44

1. Carénage de soubassement
2. Rondelles (5/16")
3. Boulons à embase (5/16" x 7/8")
4. Avant de la machine

2. Retirez les 4 contre-écrous à embase (5/16") des boulons et le boulon de carrosserie qui fixent les barrettes de support du carénage de soubassement aux supports du moteur de la machine (Figure 45).

   Remarque: Ne retirez pas les boulons de la machine. Conservez les contre-écrous à embase pour la pose à l'opération 3 de 33 Repose du kit carénage de soubassement en option (page 86).

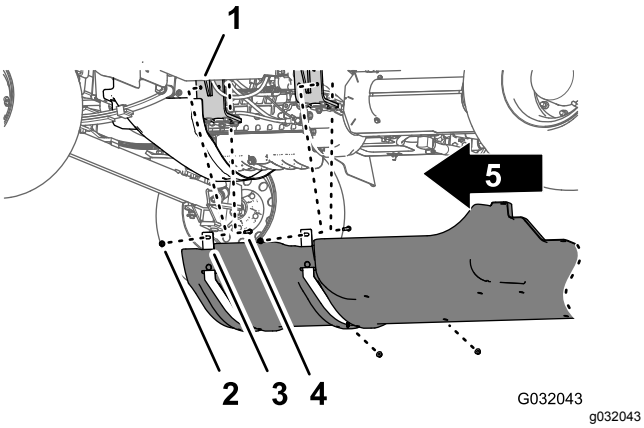

Figure 45

1. Support du moteur
2. Boulon – montré pour plus de clarté ; ne pas le retirer
3. Barrettes de support (carénage de soubassement)
4. Contre-écrous à embase (5/16")
5. Avant de la machine

3. Soulevez les barrettes de support par-dessus les boulons qui fixent le carénage de soubassement aux supports du moteur.
4. Déposez le carénage de soubassement de la machine (Figure 44 et Figure 45).

13

Retrait du faisceau de câblage arrière de la machine

Pièces nécessaires pour cette opération:

1	Faisceau de câblage arrière

Débranchement des faisceaux de câblage avant et arrière

Remarque: Utilisez un appareil de levage quand vous débranchez les faisceaux avant et arrière.

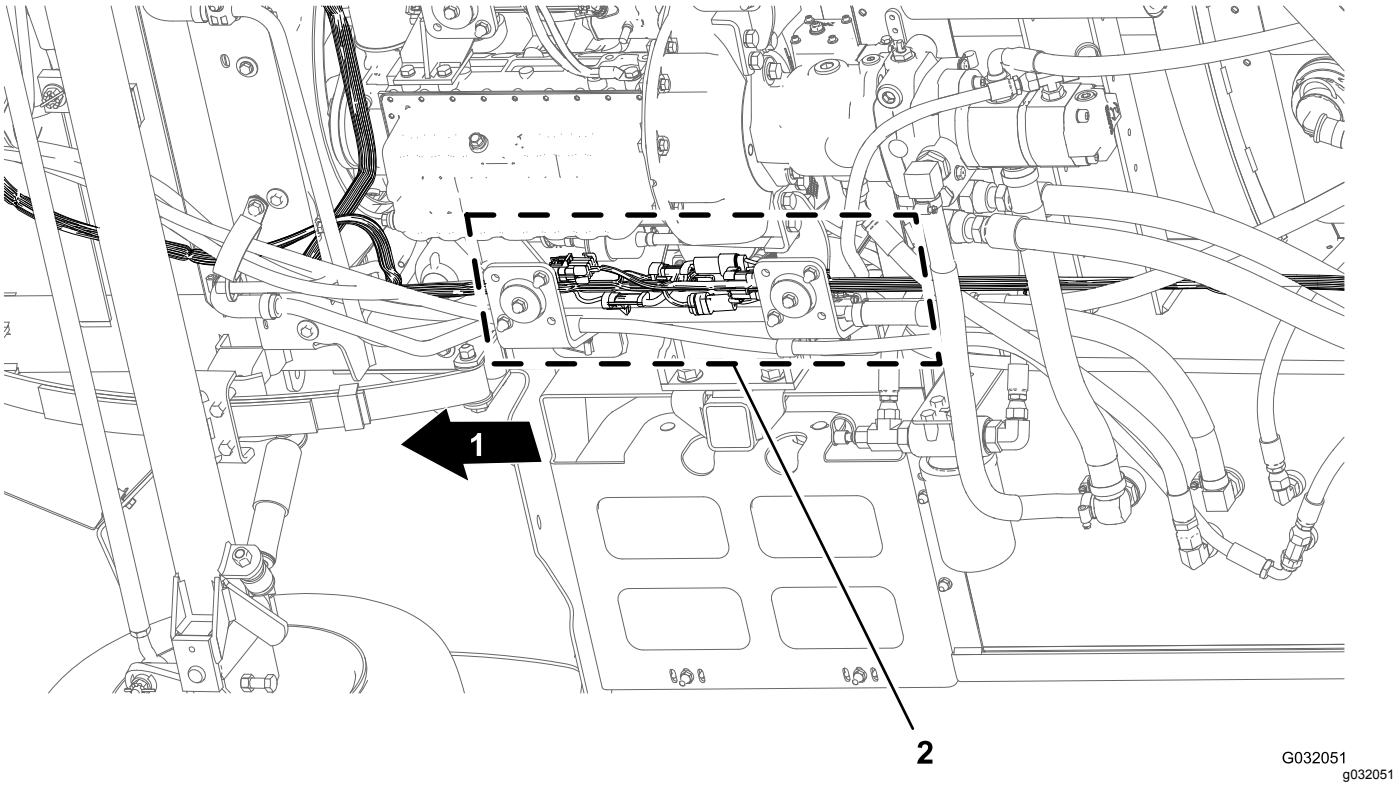

Figure 46

1. Avant de la machine
2. Interfaces de connexion (faisceaux de câblage avant et arrière)

1. En passant sous la machine, le long du tube de cadre droit, localisez les connecteurs pour les faisceaux avant et arrière de la machine (Figure 46).
2. Débranchez les 5 paires de connecteurs entre les faisceaux avant et arrière, comme montré de la Figure 47 à la Figure 51.

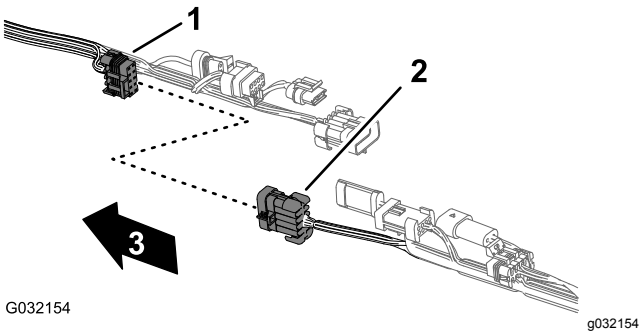

Figure 47

1. Connecteur à 10 douilles – interconnexion de faisceau de pulvérisateur (faisceau avant)
2. Connecteur à 10 broches – interconnexion de faisceau de pulvérisateur (faisceau arrière)
3. Avant de la machine (faisceau avant)

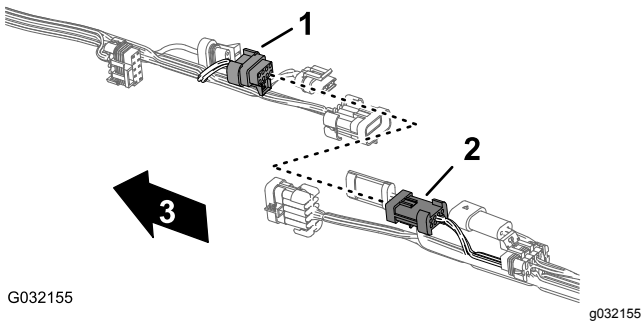

Figure 48

1. Connecteur à 8 douilles – interconnexion de faisceau de pulvérisateur (faisceau avant)
2. Connecteur à 8 broches – interconnexion de faisceau de pulvérisateur (faisceau arrière)
3. Avant de la machine (faisceau avant)

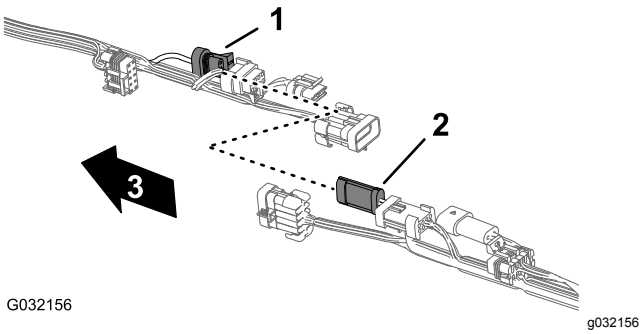

Figure 49

1. Connecteur à 3 douilles – débitmètre (faisceau avant)
2. Connecteur à 3 broches – débitmètre (faisceau arrière)
3. Avant de la machine (faisceau avant)

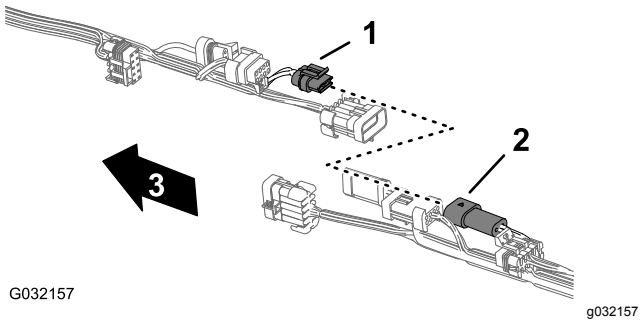

Figure 50

1. Connecteur à 2 douilles – pompe de rinçage (faisceau avant)
2. Connecteur à 2 broches – pompe de rinçage (faisceau arrière)
3. Avant de la machine (faisceau avant)

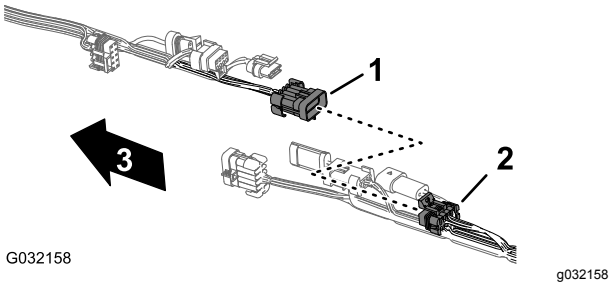

Figure 51

1. Connecteur à 10 broches – interconnexion de faisceau de pulvérisateur (faisceau avant)
2. Connecteur à 10 douilles – interconnexion de faisceau de pulvérisateur (faisceau arrière)
3. Avant de la machine (faisceau avant)

3. Retirez les 3 fixations à pression qui fixent le faisceau arrière dans les trous du tube de cadre droit de la machine (Figure 52).

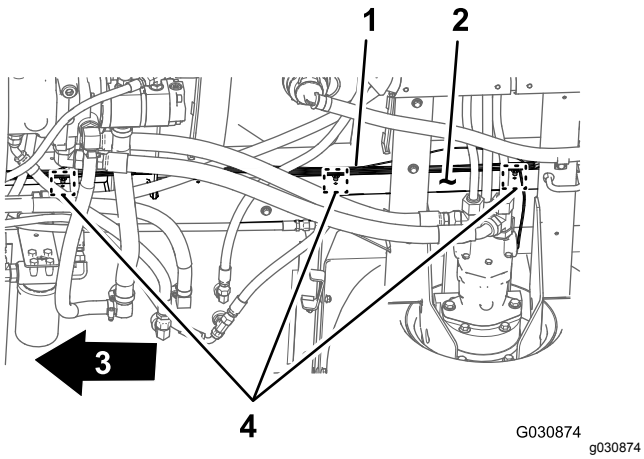

Figure 52

1. Faisceau de câblage arrière
2. Tube de cadre droit
3. Avant de la machine
4. Fixations à pression

4. Détachez le tube de détection de pression du manomètre de planche de bord du faisceau de câblage arrière de la machine (Figure 53).

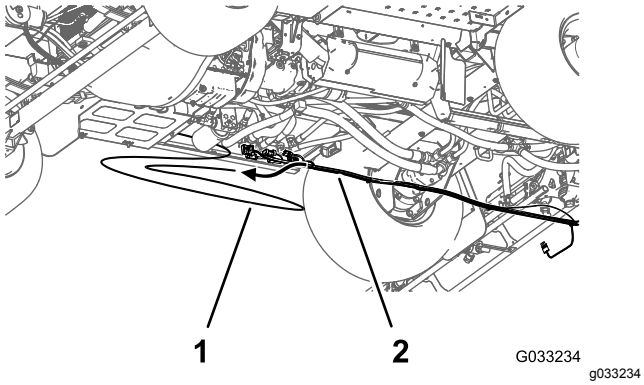

Figure 53

1. Tube de détection de pression (manomètre de planche de bord)
2. Faisceau de câblage arrière

Débranchement des connecteurs des composants

1. À l'arrière de la machine (entre le tube de cadre droit et l'aile droite), débranchez le connecteur à 3 broches du faisceau du capteur de vitesse sur le moteur de traction hydraulique droit du connecteur à 3 douilles du faisceau principal arrière (Figure 54).

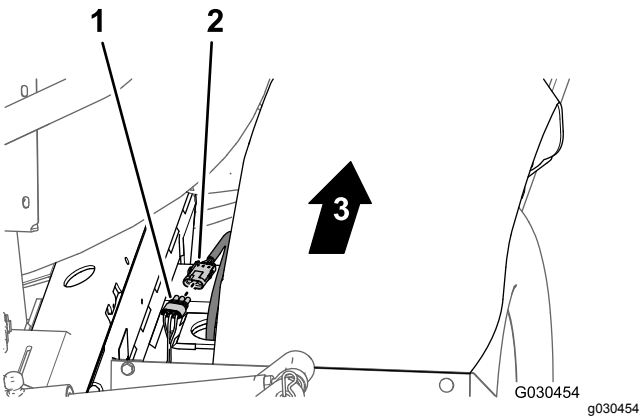

Figure 54

1. Connecteur à 3 douilles (faisceau principal arrière)
2. Connecteur à 3 broches (faisceau de moteur hydraulique)
3. Avant de la machine

2. À l'arrière du support du collecteur, débranchez le connecteur à 3 douilles de la vanne d'agitation et les connecteurs à 3 broches des 3 vannes de section de rampe (Figure 55).

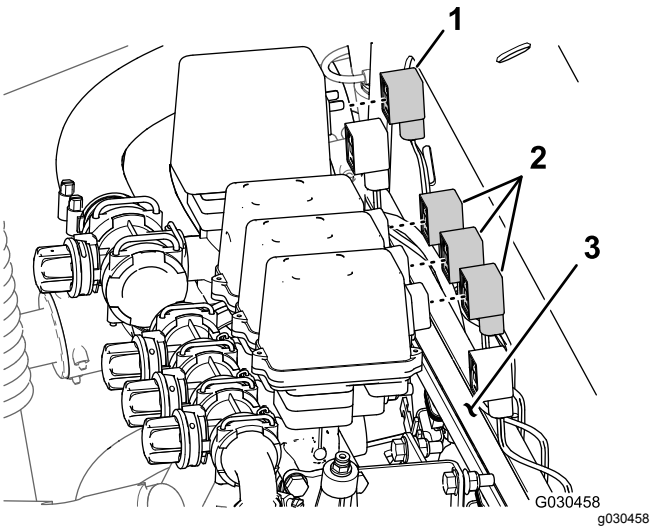

Figure 55

1. Connecteur à 3 douilles (vanne d'agitation)
2. Connecteurs à 3 douilles (vannes de section de rampe)
3. Support de collecteur

3. Retirez la fixation à pression qui fixe le faisceau arrière dans les trous sur le côté avant du support de collecteur (Figure 56).

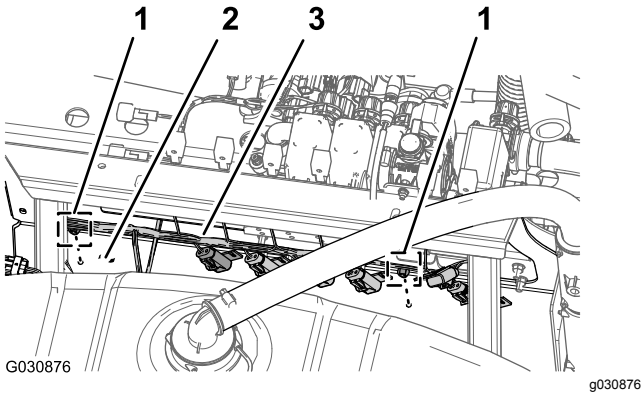

Figure 56

1. Fixation à pression
2. Support de collecteur (côté avant)
3. Faisceau de câblage arrière

4. À l'arrière de la la machine, débranchez les connecteurs à 2 douilles suivants (Figure 57) du collecteur de vérin de levage comme suit :

   Remarque: Pour les machines avec kit rampe ultrasonique, voir Débranchement du faisceau de câblage au niveau du collecteur de vérin de levage (page 20).

   - Solénoïde de levée – côté droit
   - Solénoïde de levée – côté gauche
   - Solénoïde d'activation
   - Solénoïde de descente – côté droit
   - Solénoïde de descente – côté gauche

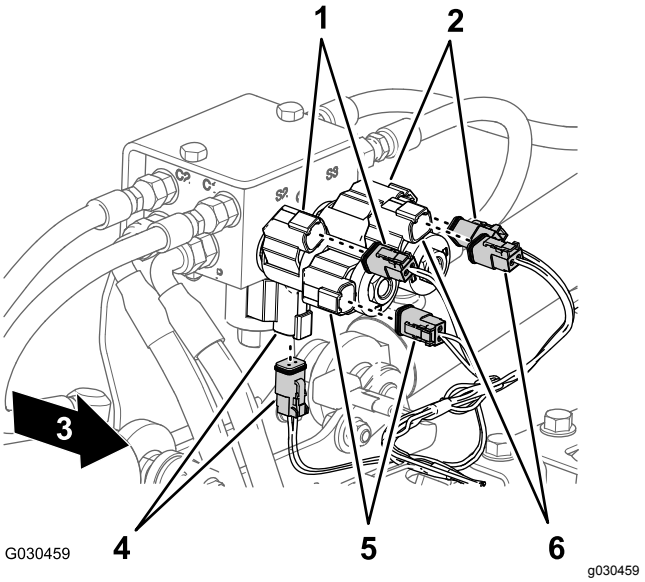

Figure 57

1. Levée – côté droit (solénoïde et connecteur de faisceau principal)
2. Levée – côté gauche (solénoïde et connecteur de faisceau principal)
3. Avant de la machine
4. Activation (solénoïde et connecteur de faisceau principal)
5. Descente – côté droit (solénoïde et connecteur de faisceau principal)
6. Descente – côté gauche (solénoïde et connecteur de faisceau principal)

5. À l'arrière de la machine (du côté intérieur de la pompe de pulvérisation), débranchez le connecteur à 2 douilles du faisceau principal arrière du connecteur à 2 broches du relais de la pompe (Figure 58).

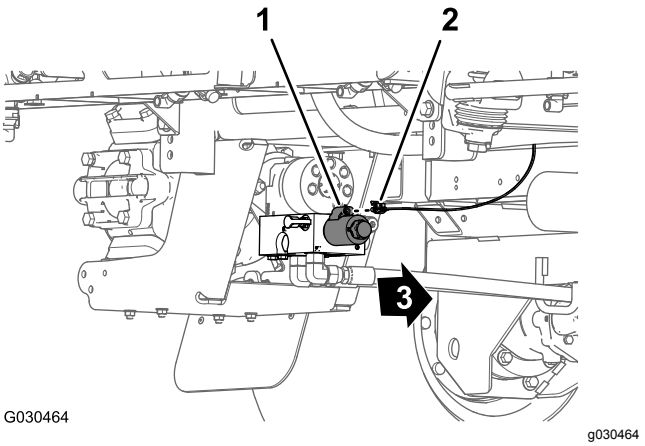

Figure 58

1. Connecteur à 2 broches (relais de pompe)
2. Connecteur à 2 douilles (faisceau principal arrière)
3. Avant de la machine

6. Retirez la fixation à pression qui fixe le faisceau arrière (Figure 59) dans les trous du tube

transversal arrière (à l'arrière des moteurs de traction hydrauliques).

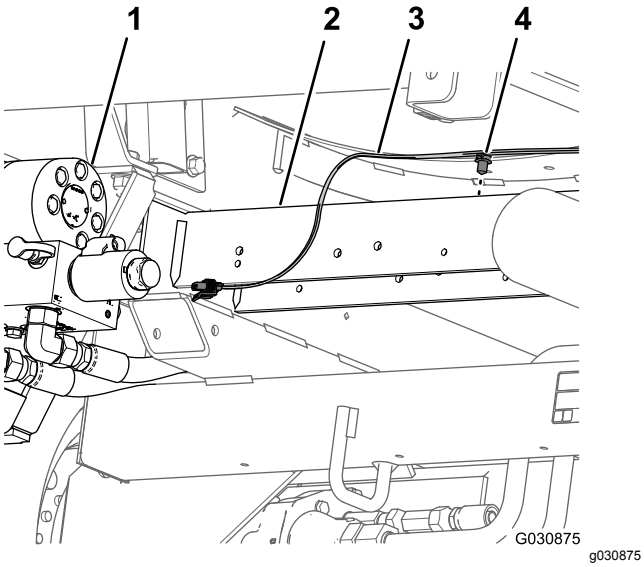

Figure 59

1. Pompe de pulvérisateur
2. Tube transversal arrière
3. Faisceau de câblage arrière
4. Fixation à pression

7. Retirez le faisceau de câblage arrière de la machine.

   Remarque: Vous n'avez plus besoin du faisceau principal arrière que vous avez retiré de la machine.

14

Dépose de l'interrupteur de régulation de débit

Pièces nécessaires pour cette opération:

1	Attache-câble
1	Cache d'interrupteur

Procédure

1. Sous la planche de bord de la machine, pincez les languettes de verrouillage de l'interrupteur de régulation de débit et poussez celui-ci hors de la planche de bord (Figure 60).

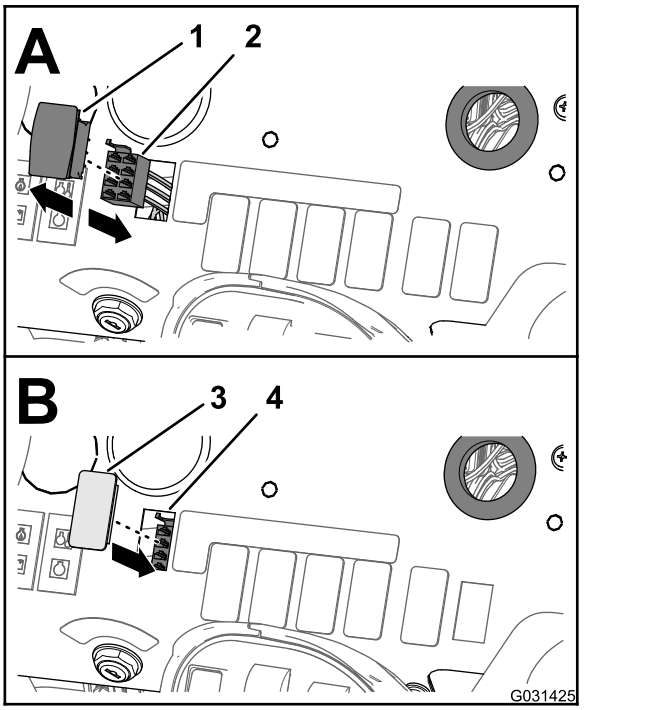

Figure 60

1. Interrupteur de régulation de débit
2. Connecteur à 8 douilles (faisceau avant)
3. Cache d'interrupteur
4. Ouverture (planche de bord)

2. Débranchez le connecteur à 8 douilles du faisceau avant de la machine (identifié par « RATE SWITCH ») du connecteur à 8 broches de l'interrupteur (Figure 60).

   Remarque: Vous n'avez plus besoin de l'interrupteur de régulation de débit que vous avez retiré de la machine.

3. Passez la branche du faisceau avant de l'interrupteur de débit dans l'ouverture de la planche de bord et attachez-la contre le faisceau avant avec un attache-câble.
4. Placez le cache d'interrupteur en face de l'ouverture dans la planche de bord occupée par l'interrupteur de débit précédemment (Figure 60).
5. Insérez le cache dans la planche de bord jusqu'à ce qu'il s'enclenche solidement dedans (Figure 60).

15

Dépose des vannes de section de rampe et de la vanne d'agitation

Aucune pièce requise

Dépose des vannes de section de rampe et des flexibles

1. Sur le côté avant de la section de rampe de pulvérisation, retirez le collier en R, le boulon à épaulement (5/16"), la rondelle (5/16") et le contre-écrou à embase (5/16") qui fixent le flexible de rampe au cadre de la section centrale (Figure 61).

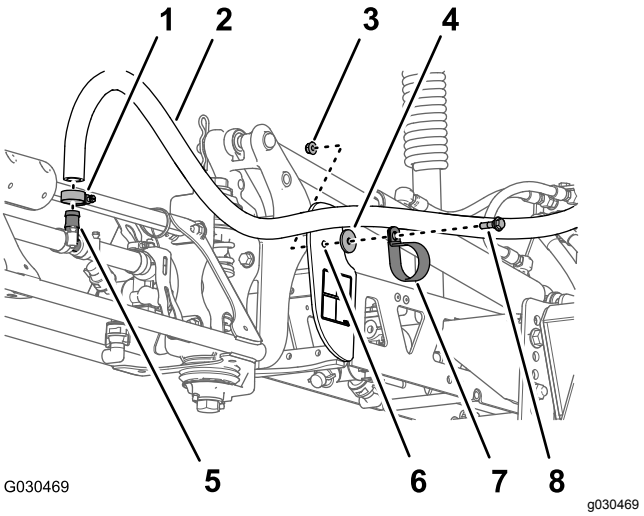

Figure 61

1. Collier
2. Flexible de rampe
3. Contre-écrou à embase (5/16")
4. Rondelle (5/16")
5. Raccord en T cannelé
6. Cadre de section centrale
7. Collier en R
8. Boulon à épaulement (5/16")

2. Retirez le collier et le flexible de rampe du raccord en T cannelé (Figure 61).
3. Répétez les opérations 1 et 2 pour le collier et le flexible de la section de rampe de l'autre côté de la machine.
4. Juste à côté de la buse de pulvérisation centrale, retirez le collier et le flexible de rampe du raccord en T cannelé (Figure 62).

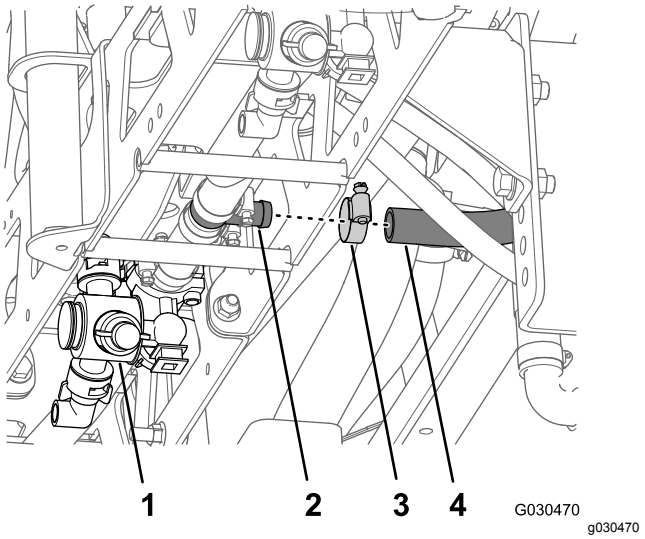

Figure 62

1. Buse de pulvérisation centrale
2. Raccord en T cannelé
3. Collier
4. Flexible de rampe

5. Retirez les 4 boulons à embase (5/16" x 1") et les 4 contre-écrous à embase (5/16") qui fixent les supports situés à chaque extrémité des 3 vannes de section de rampe au support de collecteur (Figure 63).

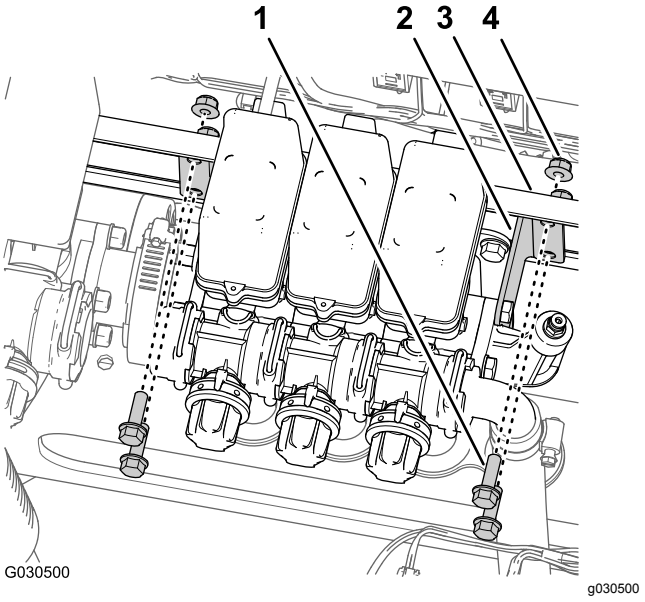

Figure 63

1. Boulon à embase (5/16" x 1")
2. Support de montage
3. Support de collecteur
4. Contre-écrou à embase (5/16")

6. Retirez le collier qui fixe le flexible (diamètre intérieur 2,5 cm) au raccord coudé cannelé et débranchez le flexible du raccord (Figure 64).

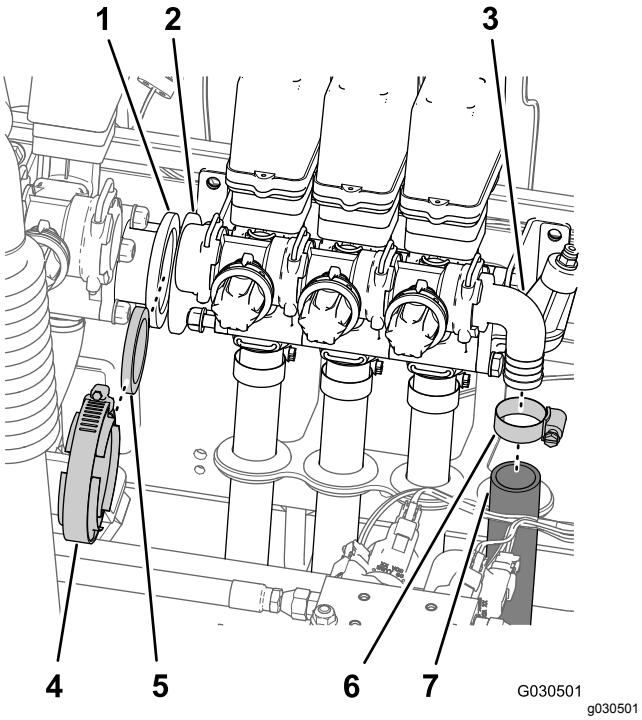

Figure 64

1. Adaptateur à bride (vanne d'agitation)
2. Adaptateur à bride (vanne de section de rampe)
3. Raccord coudé cannelé
4. Collier bride
5. Joint
6. Collier
7. Flexible (diamètre intérieur 2,5 cm)

7. Retirez le collier bride et le joint qui fixent l'adaptateur à bride sur la vanne d'agitation et l'adaptateur à bride sur la vanne de section de rampe gauche (Figure 64).
8. Les 3 flexibles de rampe étant reliés aux 3 vannes de section de rampe, soulevez les vannes avec précaution du passe-flexibles et déposez les vannes et les flexibles de la machine (Figure 65).

   Remarque: Au besoin, lubrifiez les flexibles avec une huile minérale lorsque vous les tirez à travers les bagues en caoutchouc dans le passe-flexibles.

   Remarque: Vous n'avez plus besoin des colliers, des boulons, des contre-écrous, des entretoises, des vannes et des flexibles que vous avez retirés de la machine.

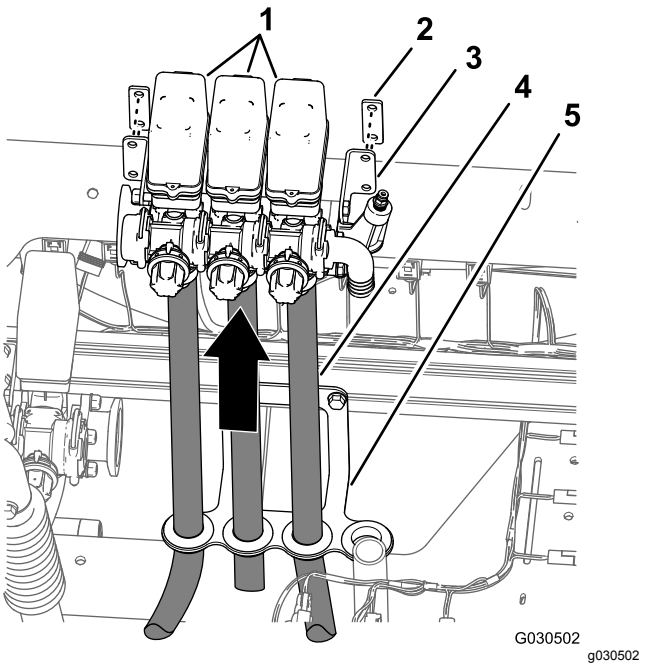

Figure 65

1. Vannes de section de rampe
2. Entretoise
3. Support de montage
4. Flexible de rampe
5. Passe-flexibles

Dépose de la vanne d'agitation, du clapet à bille et des flexibles

⚠ DANGER

Les résidus de produit chimique qui restent dans les flexibles et les composants peuvent causer des lésions oculaires et cutanées.

- **Portez des lunettes de sécurité ou des lunettes à coques et des gants résistants aux produits chimiques lorsque vous démontez le système de pulvérisation.**
- **Débranchez les flexibles et les composants avec précaution quand la machine est levée sur le matériel de levage ou quand vous êtes sous la machine.**

1. Veillez à vidanger le système de pulvérisation par la vanne de vidange.
2. Sur le côté gauche de la cuve du pulvérisateur (à côté de l'aile arrière), déposez le collier et débranchez le flexible (diamètre intérieur 2,5 cm) du raccord en T cannelé sur la buse d'agitation à l'extrême arrière (Figure 66).

   Remarque: Conservez le collier en vue de la repose à l'opération 2 de Pose du flexible d'alimentation des buses d'agitation (page 49).

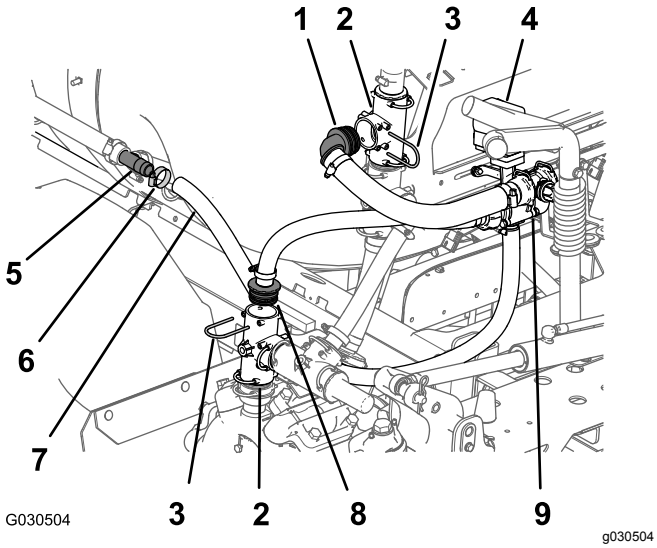

Figure 66

1. Raccord à emboîtement à 90°
2. Raccord en T
3. Étrier de fixation
4. Vanne d'agitation
5. Raccord en T cannelé
6. Collier
7. Flexible (diamètre intérieur 2,5 cm)
8. Raccord cannelé droit
9. Vanne de dérivation

3. Sur l'orifice de sortie de la pompe de pulvérisation, retirez l'étrier et le raccord droit à emboîtement du raccord en T monté verticalement, comme montré à la Figure 66.

   Remarque: Conservez l'étrier que vous avez retiré du raccord en T en vue de la repose à la section Pose du flexible d'alimentation et du flexible de dérivation (page 49).

4. Sur le côté gauche du support de collecteur, retirez l'étrier et le raccord à 90° à emboîtement du raccord en T supérieur monté verticalement, comme montré à la Figure 66.

   Remarque: Conservez l'étrier que vous avez retiré du raccord en T en vue de la repose à la section Pose du flexible d'alimentation et du flexible de dérivation (page 49).

5. Au sommet de la pompe de pulvérisation, retirez les 2 boulons à embase (5/16" x 3/4") qui fixent le clapet à bille sur le support (Figure 67).

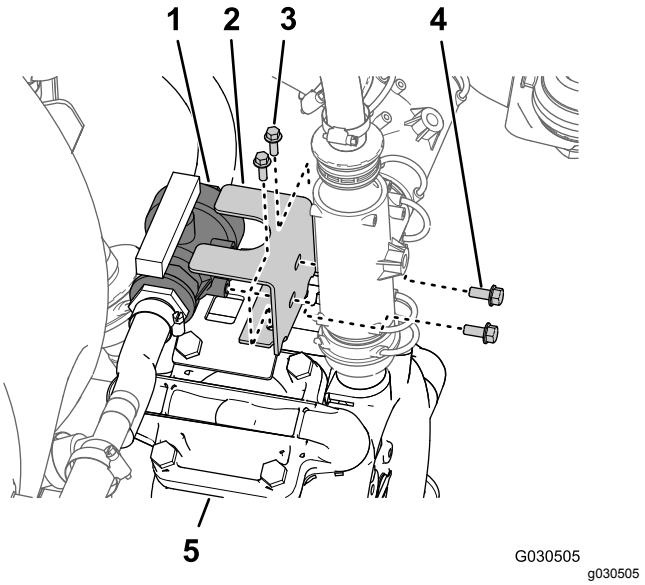

Figure 67

1. Clapet à bille
2. Support de clapet
3. Boulon à embase (1/4" x 3/4")
4. Boulon à embase (5/16" x 3/4")
5. Pompe de pulvérisateur

6. Retirez les 2 boulons à embase (1/4" x 3/4") qui fixent le support de clapet au support de montage au sommet de la pompe (Figure 67).
7. Retirez les 2 contre-écrous à embase (5/16") et les 2 boulons à embase (5/16" x 1") qui fixent le support de la vanne d'agitation sur le support du collecteur (Figure 68).

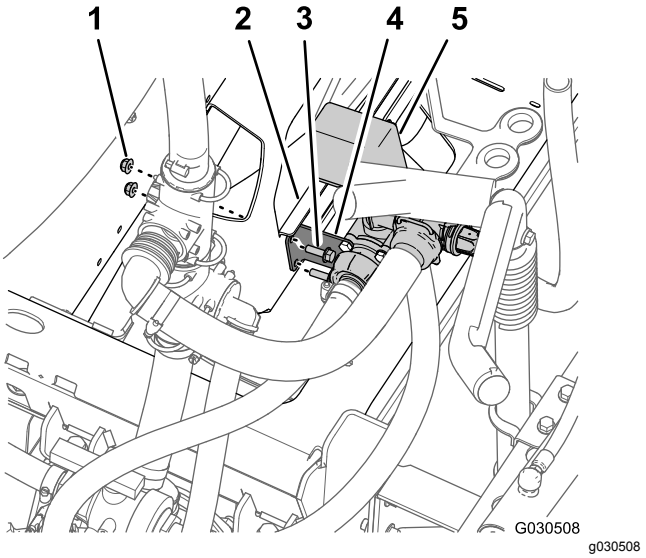

Figure 68

1. Contre-écrous à embase (5/16")
2. Support de collecteur
3. Boulons à embase (5/16" x 1")
4. Support (vanne d'agitation)
5. Vanne d'agitation

8. Déposez de la machine la vanne d'agitation (et la vanne de dérivation), le clapet à bille et les flexibles reliés aux vannes (Figure 69).

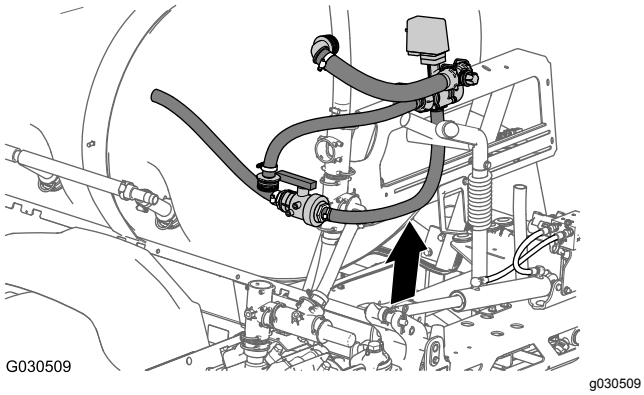

Figure 69

Démontage des vannes d'agitation et de dérivation

1. Retirez les colliers qui fixent le flexible entre le clapet à bille et le bas de la vanne d'agitation (Figure 70).

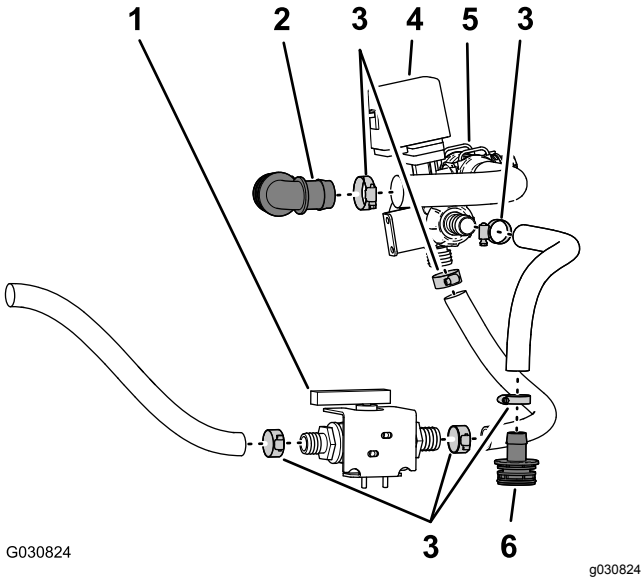

Figure 70

1. Clapet à bille
2. Raccord à 90° cannelé
3. Colliers de flexible
4. Vanne d'agitation
5. Vanne de dérivation
6. Raccord droit cannelé

2. Retirez le collier qui fixe le flexible à l'autre extrémité du clapet à bille (Figure 70).
3. Retirez le collier qui fixe le raccord à 90° cannelé au flexible de la vanne de dérivation (Figure 70).

   Remarque: Ne séparez pas le raccord cannelé du flexible.
4. Retirez les colliers qui fixent le flexible entre le raccord cannelé droit et la vanne d'agitation (Figure 70).

   Remarque: Ne séparez pas le raccord cannelé du flexible.

   Remarque: Conservez les colliers en vue de la repose à la section Pose du flexible d'alimentation des buses d'agitation (page 49) et Pose du flexible d'alimentation et du flexible de dérivation (page 49).

   Remarque: Vous n'avez plus besoin de la vanne d'agitation, du clapet à bille, du raccord à 90° cannelé, du raccord droit cannelé et des flexibles que vous avez retirés de la machine.

16

Dépose des sections de rampe

Pièces nécessaires pour cette opération:

1	Attache-câble

Dépose des vérins de levage

Remarque: Sauf indication contraire, conservez toutes les fixations que vous déposez.

1. Utilisez un matériel de levage de la capacité spécifiée pour soutenir la section de rampe extérieure.
2. À l'arrière de la machine, détachez les flexibles hydrauliques entre le collecteur de levage de rampe et le vérin hydraulique (Figure 71).

   Remarque: Protégez le collecteur de levage de rampe et le vérin hydraulique de la poussière et des débris en bouchant les orifices de déploiement et de rétraction.

   Remarque: Mettez les flexibles hydrauliques au rebut.

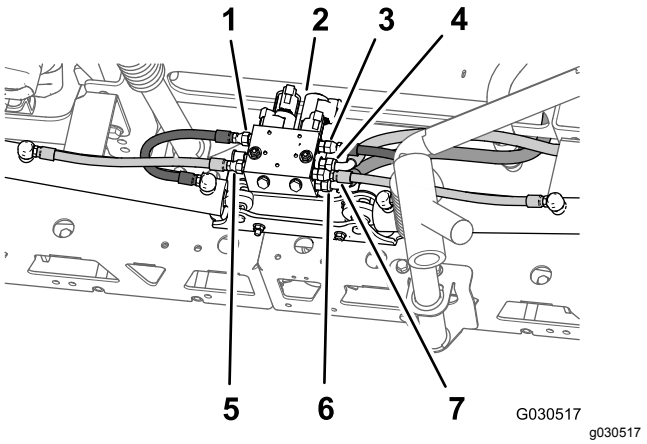

Figure 71

1. Flexible de déploiement gauche (orifice C3 – collecteur de levage de rampe)
2. Collecteur de levage de rampe
3. Flexible de déploiement droit (orifice C1 – collecteur de levage de rampe)
4. Flexible de pression hydraulique (orifice P – collecteur de levage de rampe)
5. Flexible de rétraction gauche (orifice C4 – collecteur de levage de rampe)
6. Flexible de retour hydraulique (orifice T – collecteur de levage de rampe)
7. Flexible de rétraction droit (orifice C2 – collecteur de levage de rampe)

3. Retirez la goupille fendue et l'axe de chape qui fixent l'extrémité de la tige du vérin de levage au support de pivot (Figure 72).

   Remarque: Conservez l'axe de chape et la goupille fendue pour la pose à la section Assemblage des sections de rampes extérieures sur la machine (page 64).

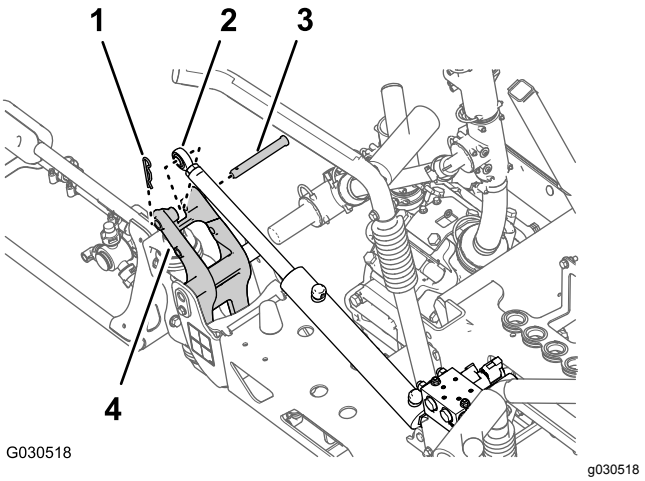

Figure 72

1. Goupille fendue
2. Chape de tige (vérin de levage)
3. Axe de chape
4. Support de pivot

4. Retirez le contre-écrou à embase (5/16") et le boulon à embase (5/16" x 3/4") qui fixent l'axe de pivot au support de vérin (Figure 73).

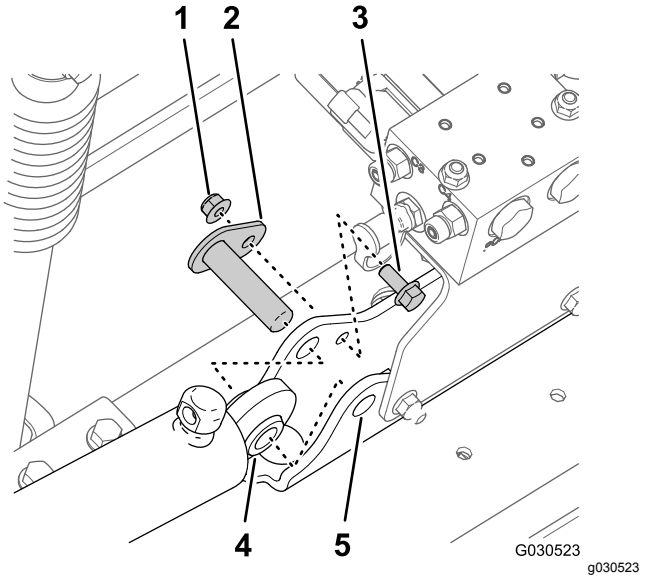

Figure 73

1. Contre-écrou à embase (5/16")
2. Axe de pivot
3. Boulon à embase (5/16" x 3/4")
4. Vérin de levage
5. Support de vérin

5. Déposez l'axe de pivot et le vérin de levage de la machine (Figure 73).
6. Répétez les opérations 3 et 4 pour le vérin de levage de l'autre côté de la machine.

Dépose des sections de rampes extérieures

Capacité du matériel de levage : 91 kg

Remarque: Si la machine est équipée du kit rampe couverte en option, laissez les couvercles en place sur les sections de rampes extérieures.

⚠ ATTENTION

Des accidents graves ou mortels sont possibles si vous ne levez pas les machines et accessoires lourds de la manière correcte.

Lorsque vous devez lever des machines et des accessoires lourds, utilisez un matériel de levage (chaînes et sangles par exemple) capable d'en supporter le poids.

Remarque: Sauf indication contraire, conservez toutes les fixations que vous retirez ; elles vous serviront pour le montage de l'extension de la rampe centrale.

1. Retirez le boulon à embase (5/16" x 1") et le contre-écrou à embase (5/16") qui fixent l'axe de pivot au support de pivot (Figure 74)

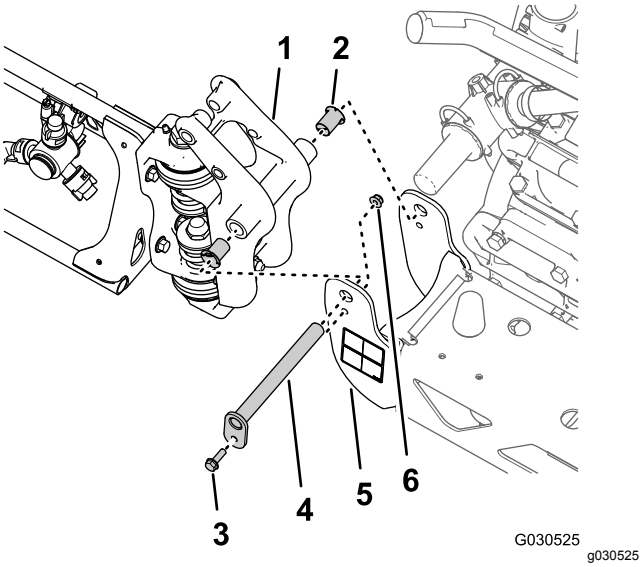

Figure 74

1. Fixation de pivot (section de rampe extérieure)
2. Bague à embase en nylon
3. Boulon à embase (5/16" x 1")
4. Axe de pivot
5. Support de pivot (section de rampe centrale)
6. Contre-écrou à embase (5/16")

2. Retirez l'axe de pivot du support de pivot de la section de rampe centrale et la fixation de pivot de la section de rampe extérieure (Figure 74).

   Remarque: Conservez le boulon à embase, l'écrou à embase et l'axe de pivot pour la pose sous Assemblage des sections de rampes extérieures sur la machine (page 64).

3. Séparez la section de rampe extérieure de la section de rampe centrale et déposez la section extérieure de la machine (Figure 74).
4. Retirez les 2 bagues à embase en nylon de la fixation de pivot de la section de rampe extérieure (Figure 74).

   Remarque: Mettez les bagues au rebut.
5. Répétez les opérations 1 à 4 de Dépose des vérins de levage (page 36) pour la section de rampe extérieure de l'autre côté de la machine.
6. Répétez les opérations 1 à 4 de cette rubrique pour la section de rampe extérieure de l'autre côté de la machine.

Dépose du collecteur de vérin de levage et du support

1. Au niveau de l'orifice P du collecteur de levage de rampe, repérez le flexible hydraulique de pression avec un attache-câble (Figure 75).

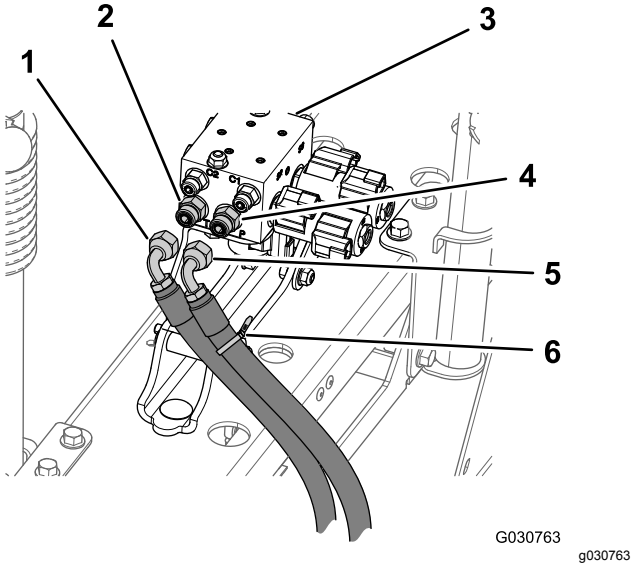

Figure 75

1. Flexible de retour hydraulique
2. Raccord droit (orifice T)
3. Collecteur de levage de rampe
4. Raccord droit (orifice P)
5. Flexible de pression hydraulique
6. Attache-câble

2. Débranchez les flexibles de pression et de retour hydrauliques du collecteur de levage de rampe (Figure 75).

   Important: **Élevez les extrémités libres du flexible hydraulique de retour et du flexible de pression hydraulique pour éviter de vidanger le réservoir hydraulique.**

3. Retirez les 2 contre-écrous à embase (5/16") et les 2 boulons à embase (5/16" x 1") qui fixent le support du collecteur de levage de rampe au support de vérin, et déposez le collecteur et le support de la machine (Figure 76).

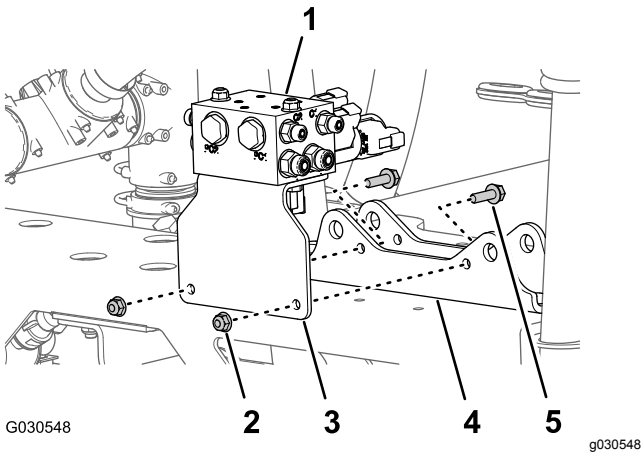

Figure 76

1. Collecteur de levage de rampe
2. Contre-écrous à embase (5/16")
3. Support (collecteur de levage de rampe)
4. Support de vérin
5. Boulons à embase (5/16" x 1")

Dépose du berceau de rampe

1. Sur le berceau de rampe gauche, retirez le boulon à embase (3/8" x 2") et le contre-écrou à embase (3/8") qui fixent la partie supérieure du berceau à la partie inférieure (Figure 77).

   Remarque: Conservez la partie supérieure du berceau, le boulon et l'écrou en vue de la repose à la section Montage des berceaux sur la section de rampe centrale (page 58).

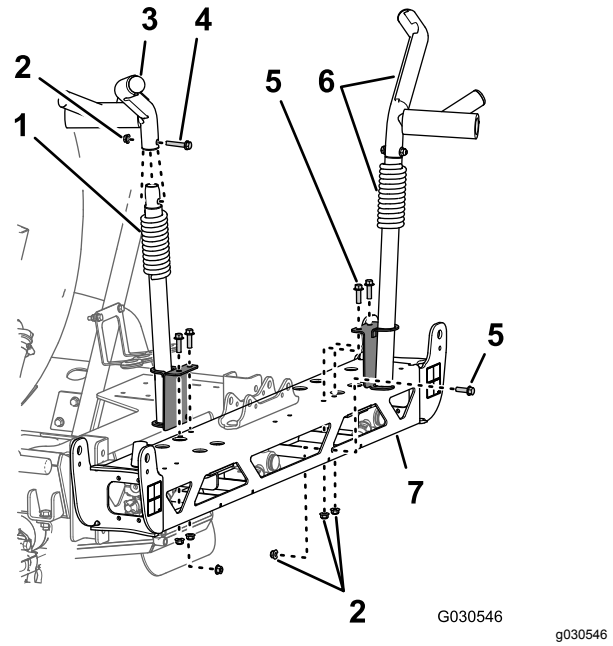

Figure 77

1. Partie inférieure du berceau
2. Contre-écrou à embase (3/8")
3. Partie supérieure du berceau
4. Boulon à embase (3/8" x 2")
5. Boulon à embase (3/8" x 1¼")
6. Parties supérieure et inférieure du berceau
7. Cadre – section de rampe centrale

2. Retirez les 3 boulons à embase (3/8" x 2") et les 3 contre-écrous à embase (3/8") qui fixent la partie inférieure du berceau gauche au cadre de la section de rampe centrale, et déposez le berceau (Figure 77).

   Remarque: Conservez les 3 boulons à embase (3/8" x 2") et les 3 contre-écrous à embase (3/8") pour le montage de la partie inférieure neuve du berceau gauche sur la section de rampe centrale neuve sous Montage des berceaux sur la section de rampe centrale (page 58).

   Remarque: Vous n'avez plus besoin de la partie inférieure du berceau gauche que vous avez déposée de la machine.

3. Sur le berceau droit, retirez le boulon horizontal, les 2 boulons à embase verticaux (3/8" x 1¼") et les 3 contre-écrous à embase (3/8") qui fixent le berceau droit au cadre de la section de rampe centrale (Figure 77).

   Remarque: Conservez le berceau droit, les boulons à embase et les contre-écrous à embase pour le montage sous Montage des berceaux sur la section de rampe centrale (page 58).

4. Retirez les contre-écrous à embase (5/16") qui fixent les butées gauche et droite aux extrémités du cadre de la section de rampe centrale (Figure 78).

   Remarque: Conservez les butées et les contre-écrous pour la pose.

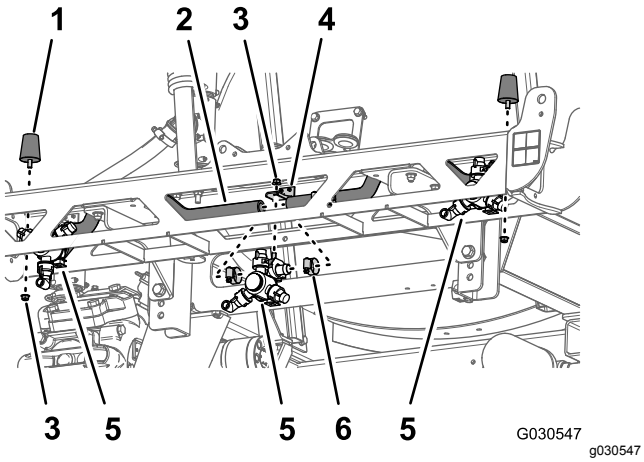

Figure 78

1. Butée
2. Flexible (diamètre intérieur 3/4")
3. Contre-écrou à embase (5/16")
4. Support de buse
5. Buse de pulvérisation
6. Collier

Dépose des buses de pulvérisation

1. Retirez les 4 colliers qui fixent les 3 buses de pulvérisation aux flexibles (diamètre intérieur 3/4") (Figure 78).
2. Retirez le contre-écrou à embase (5/16") qui fixe les 3 buses de pulvérisation à leurs supports sur la section de rampe centrale, et déposez les buses (Figure 78)

   Remarque: Conservez les buses et les contre-écrous à embase pour la pose à la section Montage des buses dans la section de rampe centrale neuve (page 56).

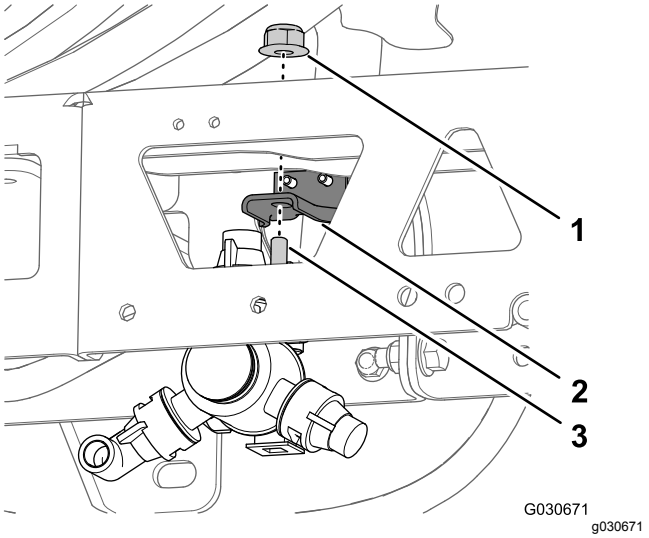

Figure 79

1. Contre-écrou à embase (5/16")
2. Support de buse
3. Boulon à tête hexagonale (5/16" x 3/4" – buse de pulvérisation)

3. Retirez les 2 boulons de carrosserie (1/2" x 1¼") et les 2 contre-écrous à embase (1/2") qui fixent le support de vérin à la section de rampe centrale, et déposez le support (Figure 80).

   Remarque: Vous n'avez plus besoin du support de vérin que vous avez retiré de la machine.

   Remarque: Conservez les boulons de carrosserie, les contre-écrous à embase et les colliers pour l'installation à la section Assemblage des cadres en treillis de la section de rampe centrale (page 55).

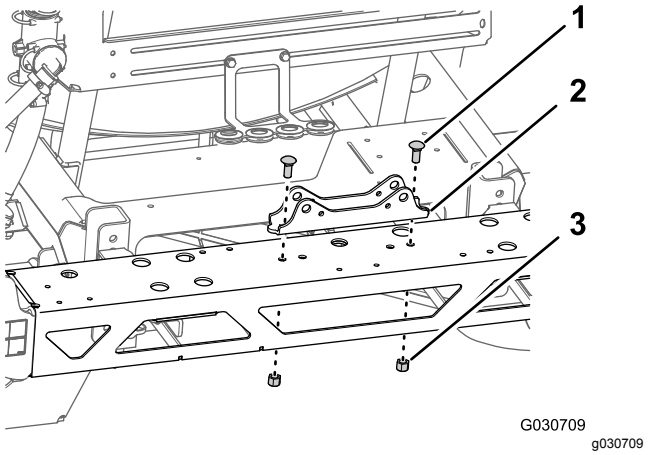

Figure 80

1. Boulons de carrosserie (1/2" x 1¼")
2. Support de vérin
3. Contre-écrous (1/2")

Dépose de la section de rampe centrale

1. Si la machine est équipée de l'option kit rampe couverte, déposez le couvercle de la section de rampe centrale.
2. Soutenez la section de rampe centrale avec un matériel de levage.
3. Retirez les 4 boulons à embase (1/2" x 1¼") et les 4 contre-écrous à embase (1/2") qui fixent les supports de la section de rampe centrale au profilé de montage sur le cadre du pulvérisateur, et déposez la section de rampe centrale de la machine (Figure 81).

   Remarque: Conservez les boulons (1/2" x 1¼") et les contre-écrous (1/2") pour la pose de la nouvelle section de rampe centrale.

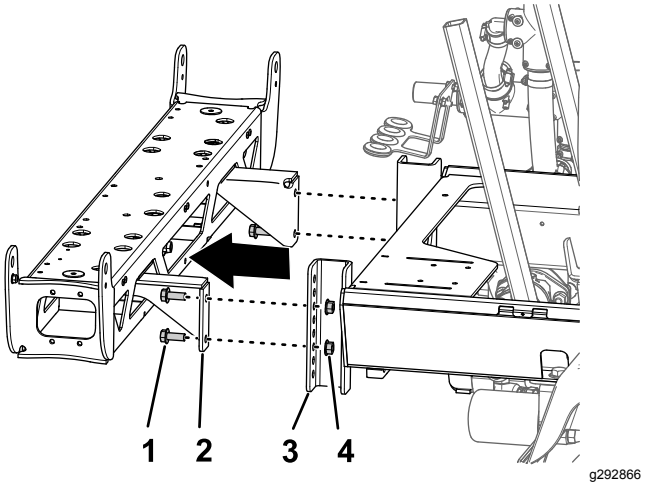

Figure 81

1. Boulon à embase (1/2" x 1¼")
2. Support (section de rampe centrale)
3. Profilé de montage (cadre du pulvérisateur)
4. Contre-écrou à embase (1/2")

4. Retirez les 2 boulons à embase (3/8 x 1") et les 2 contre-écrous à embase (3/8") qui fixent le support à la section de rampe centrale, et déposez le support (Figure 82)

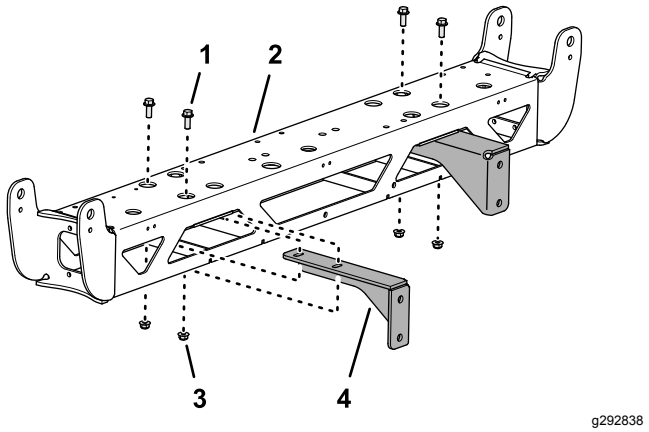

Figure 82

1. Vis à embase (3/8" x 1")
2. Section de rampe centrale
3. Contre-écrou à embase (3/8")
4. Patte de support

5. Répétez l'opération 4 pour l'autre support (Figure 82).

Remarque: Conservez les vis à embase (3/8" x 1") et les contre-écrous à embase (3/8") pour la pose sous Assemblage des cadres en treillis de la section de rampe centrale (page 55). Vous n'avez plus besoin de la section de rampe centrale et des supports.

17

Montage du faisceau de câblage arrière sur la machine

Pièces nécessaires pour cette opération:

1	Faisceau de câblage arrière
5	Attache-câbles

Acheminement du faisceau de câblage le long du tube de cadre

1. Localisez la branche de 165 cm et la branche de 203 cm du faisceau neuf (Figure 83).

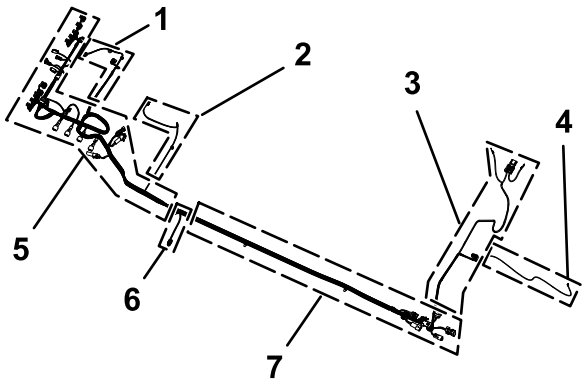

g307609

Figure 83

1. Branche de 75,5 cm du faisceau de câblage – DÉBITMÈTRE ET VANNE D'AGITATION
2. Branche de 86,6 cm du faisceau de câblage – SOLÉNOÏDE DE POMPE DE PULVÉRISATION
3. Branche de 108 cm du faisceau de câblage – cosses à anneau et fusible (non marqué)
4. Branche de 180 cm du faisceau de câblage – VERS COMMANDE DE POMPE DE PULVÉRISATION
5. Branche de 218,4 cm du faisceau de câblage – ASC10, solénoïdes de vérin de levage, VANNES DE BUSE 1 à 10
6. Branche de 30,5 cm du faisceau de câblage – capteur de vitesse
7. Branche de 127 cm du faisceau de câblage – connecteurs d'interface de faisceau avant

2. Acheminez la branche de 180 cm, la branche de 108 cm et la branche de 127 cm du faisceau neuf sous le profilé de cadre (Figure 84).

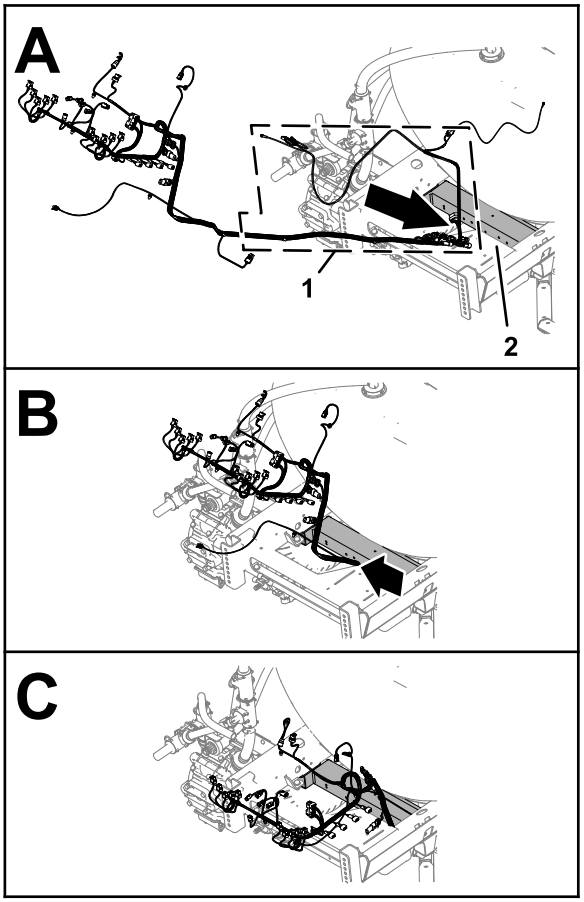

g307575

Figure 84

1. Branches de 180 cm, 108 cm et 127 cm (faisceau de câblage)
2. Profilé de cadre

3. Acheminez la branche de 180 cm, la branche de 108 cm et la branche de 127 cm du faisceau vers l'avant, le long du tube de cadre droit (Figure 85).

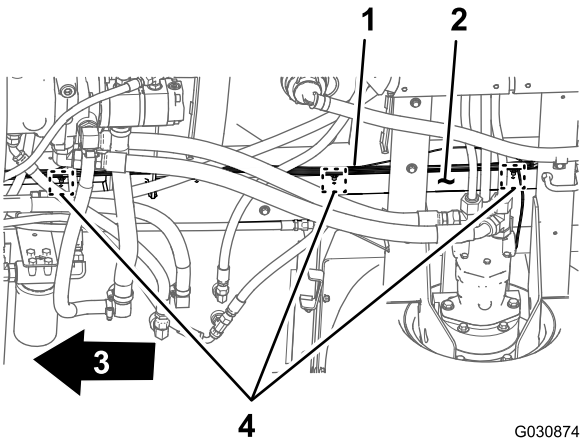

G030874

g030874

Figure 85

1. Faisceau arrière – branches de 180 cm, 108 cm et 127 cm
2. Tube de cadre droit
3. Avant de la machine
4. Fixations à pression

4. Insérez les fixations à pression de la branche de 127 cm du faisceau arrière dans les trous du tube de cadre droit (Figure 85) occupés auparavant par les clips sapin de l'ancien faisceau ; voir l'opération 3 de Débranchement des faisceaux de câblage avant et arrière (page 28).

Branchement des faisceaux de câblage avant et arrière

Remarque: Levez la machine avec un palan quand vous branchez les faisceaux avant et arrière.

1. En passant sous la machine, le long du tube de cadre droit, localisez les connecteurs pour les faisceaux avant et arrière de la machine (Figure 86).

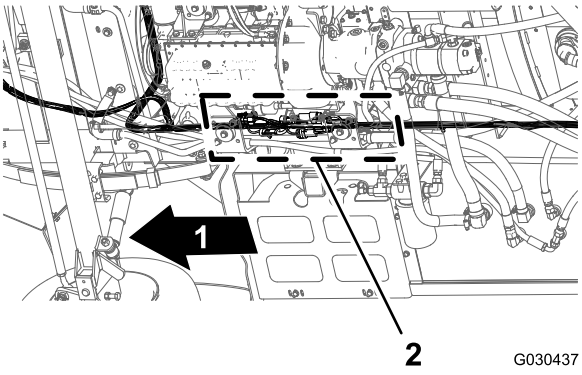

Figure 86

1. Avant de la machine
2. Interfaces de connexion (faisceaux de câblage avant et arrière)

Remarque: Vous n'aurez pas besoin du connecteur à 3 douilles du faisceau avant ni du connecteur à 2 douilles du faisceau arrière (Figure 87).

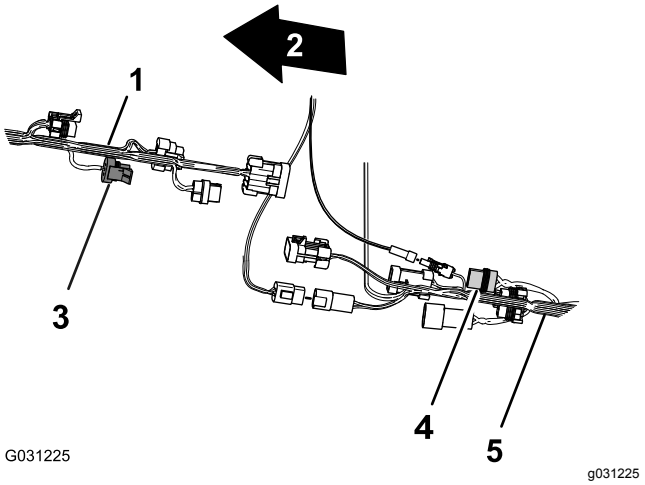

Figure 87

1. Faisceau de câblage avant de la machine
2. Avant de la machine
3. Connecteur à 3 douilles – **inutilisé** (débitmètre – faisceau avant)
4. Connecteur à 2 douilles – **inutilisé** (alimentation du dévidoir – faisceau arrière)
5. Faisceau de câblage arrière de la machine

2. Branchez le connecteur à 10 douilles du faisceau avant pour l'interconnexion du faisceau du pulvérisateur au connecteur à 10 broches du faisceau arrière pour l'interconnexion du faisceau du pulvérisateur (Figure 88).

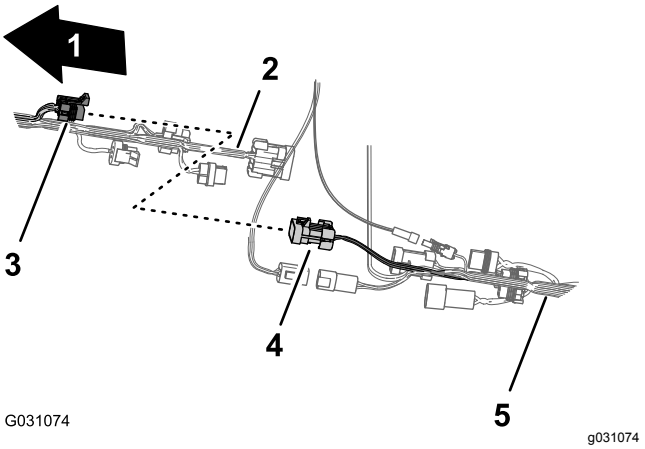

Figure 88

1. Avant de la machine
2. Faisceau de câblage avant de la machine
3. Connecteur à 10 douilles – interconnexion de faisceau de pulvérisateur (faisceau avant)
4. Connecteur à 10 broches – interconnexion de faisceau de pulvérisateur (faisceau arrière)
5. Faisceau de câblage arrière de la machine

3. Branchez le connecteur à 8 broches du faisceau avant pour l'interconnexion du faisceau du

pulvérisateur au connecteur à 8 douilles du faisceau arrière pour l'interrupteur de régulation de débit (Figure 89).

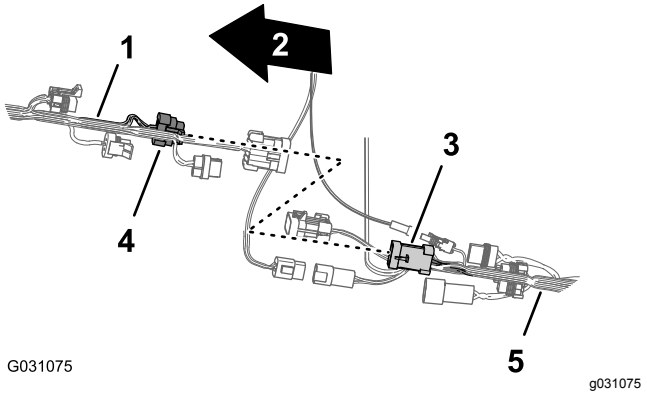

Figure 89

1. Faisceau de câblage avant de la machine
2. Avant de la machine
3. Connecteur à 8 douilles – interrupteur de régulation de débit (faisceau arrière)
4. Connecteur à 8 broches – interconnexion de faisceau de pulvérisateur (faisceau avant)
5. Faisceau de câblage arrière de la machine

4. Branchez le connecteur à 2 broches du faisceau avant pour la pompe de rinçage au connecteur à 2 douilles du faisceau arrière pour la pompe de rinçage (Figure 90).

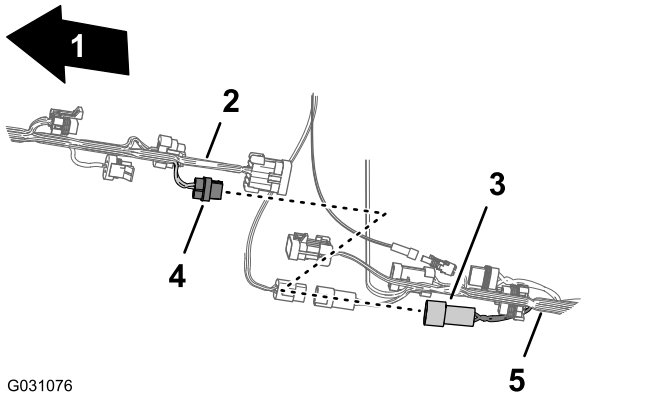

Figure 90

1. Avant de la machine
2. Faisceau de câblage avant de la machine
3. Connecteur à 2 douilles – pompe de rinçage (faisceau arrière)
4. Connecteur à 2 broches – pompe de rinçage (faisceau avant)
5. Faisceau de câblage arrière de la machine

5. Branchez le connecteur à 10 broches du faisceau avant pour l'interconnexion du faisceau du pulvérisateur au connecteur à 10 douilles du faisceau arrière pour l'interconnexion du faisceau du pulvérisateur (Figure 91).

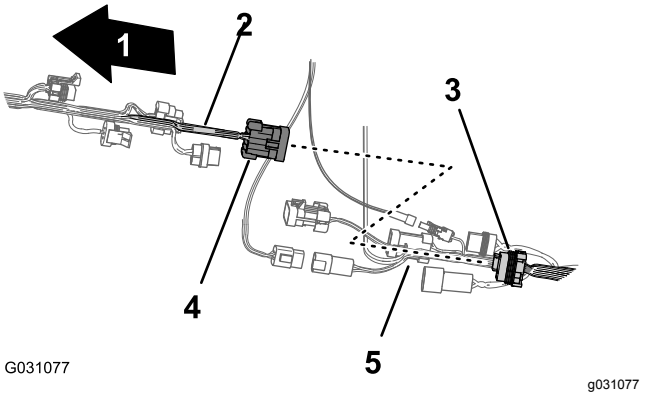

Figure 91

1. Avant de la machine
2. Faisceau de câblage avant de la machine
3. Connecteur à 10 douilles – interconnexion de faisceau de pulvérisateur (faisceau arrière)
4. Connecteur à 10 broches – interconnexion de faisceau de pulvérisateur (faisceau avant)
5. Faisceau de câblage arrière de la machine

6. Pour faciliter la connexion des faisceaux électriques de navigation et de données, vérifiez que le connecteur à 1 douille et le connecteur à 4 douilles du faisceau arrière sont alignés avec le haut du faisceau (Figure 92).

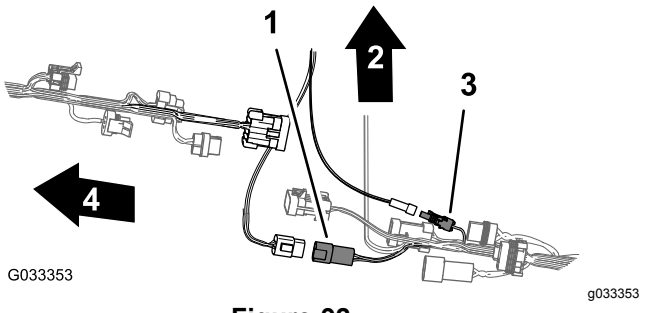

Figure 92

1. Connecteur à 4 douilles (faisceau arrière)
2. Sommet de la machine
3. Connecteur à 1 douilles (faisceau arrière)
4. Avant de la machine

Acheminement du tube de détection de pression

1. Acheminez le tube de détection de pression du manomètre de planche de bord le long du faisceau arrière (Figure 93).

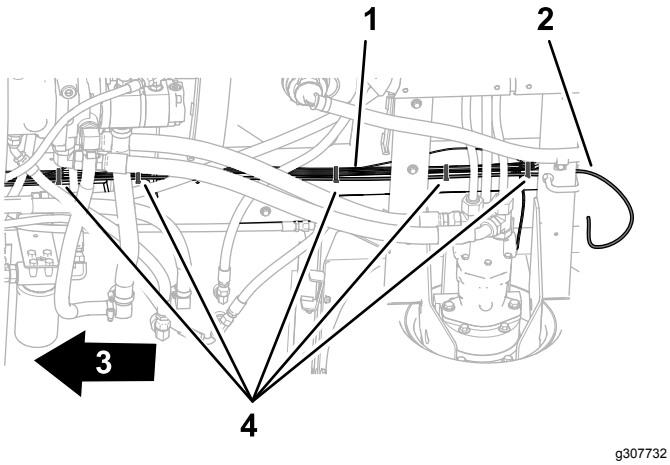

g307732

Figure 93

1. Faisceau arrière
2. Tube de détection de pression
3. Avant de la machine
4. Attache-câbles

2. Attachez le tube au faisceau avec 5 attache-câbles.

Acheminement du faisceau de câblage de la pompe de pulvérisation

1. Acheminez la branche de 86,6 cm du faisceau pour le solénoïde de pompe de pulvérisation transversalement au sommet du profilé du cadre du pulvérisateur et vers le bas en direction du solénoïde de la pompe (Figure 94).

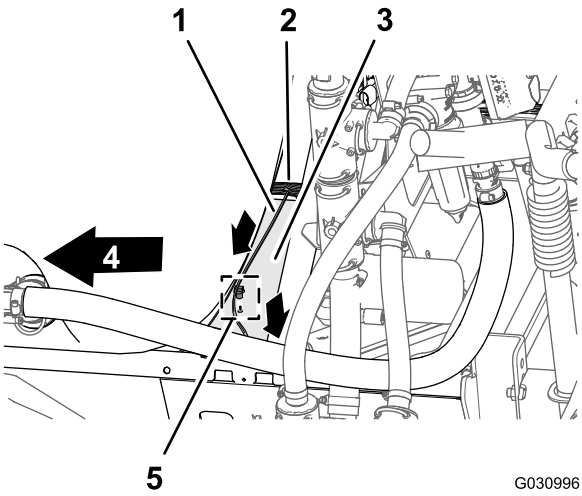

G030996

g030996

Figure 94

1. Branche de 86,6 cm du faisceau de câblage – solénoïde de pompe de pulvérisation
2. Branche de 218,4 cm du faisceau de câblage – ASC10, solénoïdes de vérin de levage, vannes de buse 1 à 10
3. Profilé (cadre du pulvérisateur)
4. Avant de la machine
5. Fixation à pression

2. Insérez la fixation à pression de la branche de 86,6 cm dans le trou sur le profilé de cadre du pulvérisateur (Figure 94).

Branchement du faisceau de câblage à la pompe de pulvérisation et au capteur de vitesse

1. À l'arrière de la machine, du côté intérieur de la pompe de pulvérisation, branchez le connecteur à 2 douilles identifié par **Spray Pump Solenoid** (solénoïde de pompe de pulvérisation) de la branche de 86,6 cm du faisceau au connecteur à 2 broches du relais de la pompe (Figure 95).

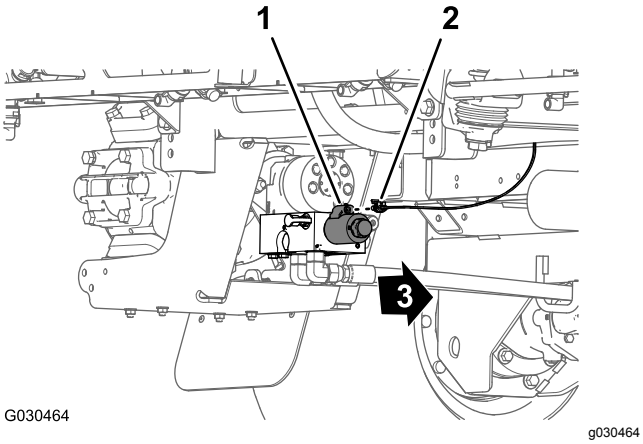

Figure 95

1. Connecteur à 2 broches (relais de pompe)
2. Connecteur à 2 douilles – branche de 86,6 cm du faisceau
3. Avant de la machine

2. À l'arrière de la machine (entre le tube de cadre droit et l'aile droite), branchez le connecteur à 3 broches non identifié de la branche de 30,5 cm du faisceau arrière au connecteur à 3 douilles du faisceau du capteur de vitesse du moteur de déplacement droit (Figure 96).

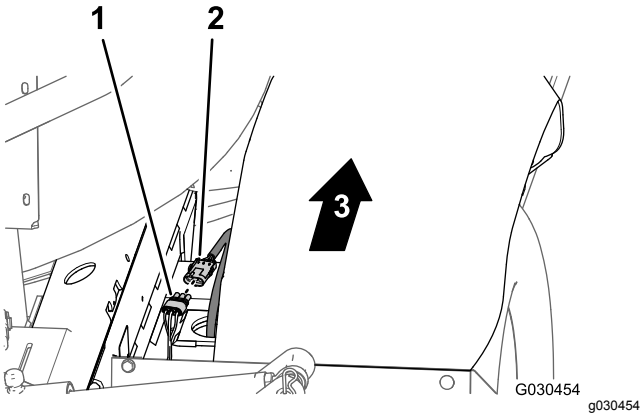

Figure 96

1. Connecteur à 3 douilles – 30,5 cm (faisceau arrière)
2. Connecteur à 3 broches (faisceau de capteur de vitesse de moteur de déplacement droit)
3. Avant de la machine

18

Dépose du support de collecteur du système à 3 sections de rampe

Aucune pièce requise

Procédure

1. Retirez les 2 vis à tête tronconique (nº 10 x 5/8") et les 2 rondelles (nº 10) qui fixent le raccord en T au côté gauche du support de collecteur (Figure 97).

   Remarque: Conservez les vis et les rondelles pour la pose sous 19 Montage du support de collecteur du système à 10 vannes (page 47).

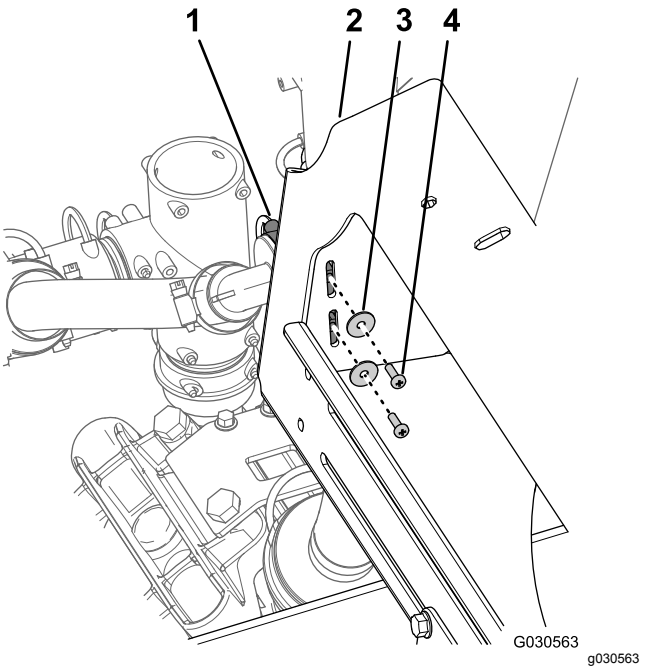

Figure 97

1. Raccord en T
2. Support de collecteur (système à 3 sections de rampe)
3. Rondelle (nº 10)
4. Vis à tête tronconique (nº 10 x 5/8")

2. **Pour les machines équipées du kit de rinçage de cuve en option, procédez comme suit :**

   A. Retirez les boulons (3/8" x 2¾"), contre-écrous à embase (3/8") et rondelles (3/8") qui fixent les sangles du réservoir de rinçage au support du collecteur (Figure 98).

Remarque: Conservez les boulons, les écrous et les rondelles en vue de la repose à la section 19 Montage du support de collecteur du système à 10 vannes (page 47).

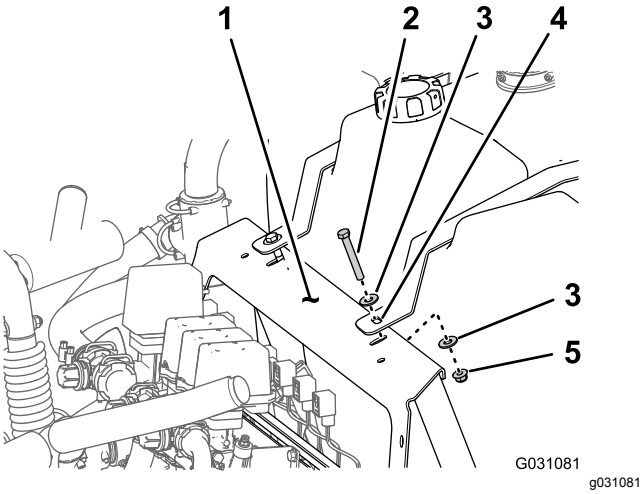

Figure 98

1. Rondelle (3/8")
2. Contre-écrou à embase (3/8")
3. Support de collecteur
4. Boulon (3/8" x 2¾")
5. Sangle de réservoir de rinçage

B. Attachez le réservoir de rinçage à la cuve du pulvérisateur avec une corde.

3. Retirez les 4 boulons à embase (3/8" x 1") et les 4 contre-écrous à embase (3/8") qui fixent la bride du support de collecteur au cadre du châssis du pulvérisateur, et déposez le support de collecteur de la machine (Figure 99).

   Remarque: Conservez les boulons et les contre-écrous pour la pose à la section 19 Montage du support de collecteur du système à 10 vannes (page 47).

   Remarque: Vous n'avez plus besoin de l'ancien support de collecteur que vous avez retiré de la machine.

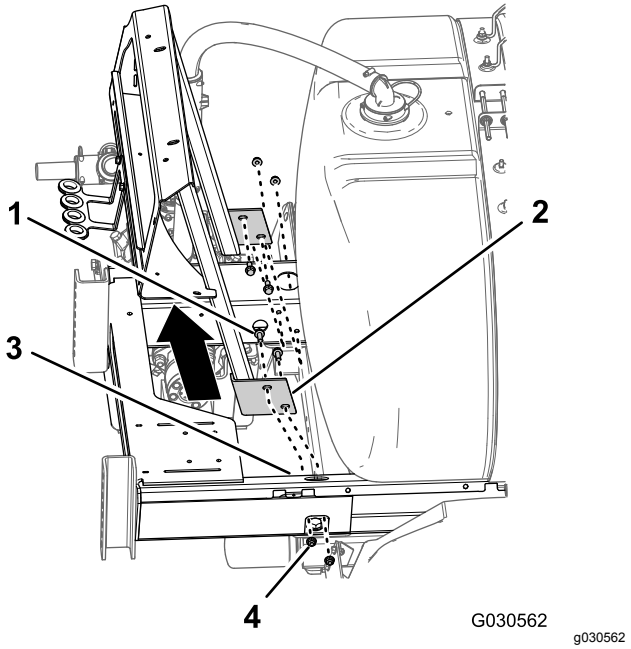

Figure 99

1. Boulon à embase (3/8" x 1")
2. Bride (support de collecteur – système à 3 sections de rampe)
3. Cadre (châssis du pulvérisateur)
4. Contre-écrou à embase (3/8")

19

Montage du support de collecteur du système à 10 vannes

Pièces nécessaires pour cette opération:

1	Support de collecteur (système à 10 vannes)

Procédure

1. Alignez les trous dans la bride du support de collecteur pour le système à 10 vannes et les trous dans le cadre du châssis du pulvérisateur (Figure 100).

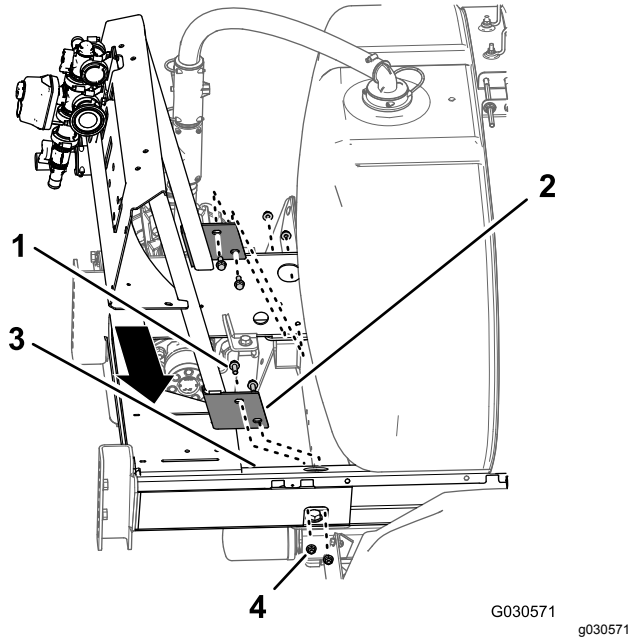

Figure 100

1. Boulon à embase (3/8" x 1")
2. Bride (support de collecteur – système à 10 vannes)
3. Cadre (châssis du pulvérisateur)
4. Contre-écrou à embase (3/8")

2. Fixez le support de collecteur au châssis du pulvérisateur (Figure 100) à l'aide des 4 boulons à embase (3/8"x 1") et des 4 contre-écrous à embase (3/8") que vous avez retirés à l'opération 3 de 18 Dépose du support de collecteur du système à 3 sections de rampe (page 46).
3. Serrez les boulons et écrous à un couple de 37 à 45 N·m.
4. Sur le côté gauche du support de collecteur, alignez les trou du raccord en T et les fentes du support (Figure 101).

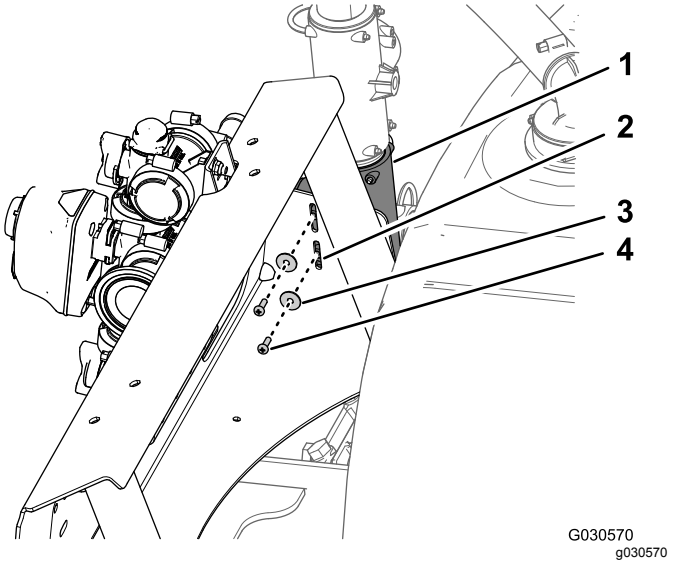

Figure 101

1. Raccord en T
2. Support de collecteur (système à 10 vannes)
3. Rondelle (nº 10)
4. Vis à tête tronconique (nº 10 x 5/8")

5. Fixez le raccord en T sur le support de collecteur (Figure 101) à l'aide des 2 vis à tête tronconique (nº 10 x 5/8") et des 2 rondelles (nº 10) que vous avez retirées à l'opération 1 de 18 Dépose du support de collecteur du système à 3 sections de rampe (page 46).
6. **Pour les machines équipées du kit de rinçage de cuve en option, procédez comme suit :**

   A. Alignez le trou dans la sangle du réservoir de rinçage et le trou dans le support du collecteur (Figure 102).

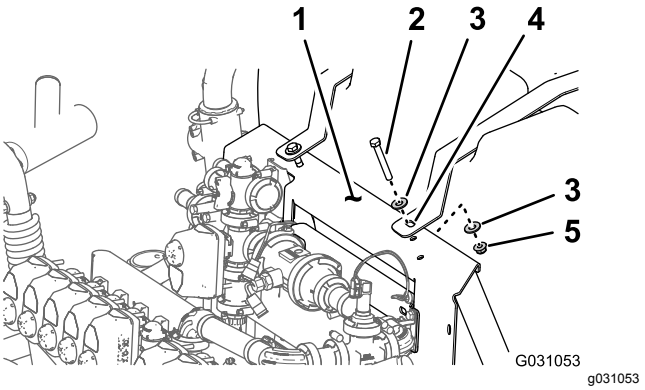

Figure 102

1. Support de collecteur
2. Boulon (3/8" x 2¾")
3. Rondelle (3/8")
4. Sangle de réservoir de rinçage
5. Contre-écrou à embase (3/8")

   B. Fixez la sangle au support (Figure 102) à l'aide des 2 boulons (3/8" x 2¾"), des 4 rondelles (3/8") et des 2 contre-écrous

à embase (3/8") que vous avez retirés à l'opération 5C de Préparation de la cuve du pulvérisateur et du réservoir de rinçage en option (page 6).

C. Serrez le boulon et le contre-écrou à la main (Figure 102).

Remarque: Après avoir rempli le réservoir de rinçage, vérifiez les fixations des sangles du réservoir de rinçage et resserrez-les au besoin, car le poids du liquide peut repousser le réservoir contre le cadre.

D. Répétez les opérations A à C pour la sangle du réservoir de rinçage de l'autre côté de la machine.

20

Montage des flexibles sur le côté gauche du support de collecteur

Pièces nécessaires pour cette opération:

1	Flexible (1" x 41")
1	Flexible d'alimentation (1" x 23-1/8") et raccord droit cannelé
1	Flexible de dérivation d'agitation (1" x 10") et raccord à 90° cannelé

Pose du flexible d'alimentation des buses d'agitation

1. Raccordez le flexible (1" x 41") au raccord en T cannelé sur la buse d'agitation arrière de la cuve du pulvérisateur (Figure 103).

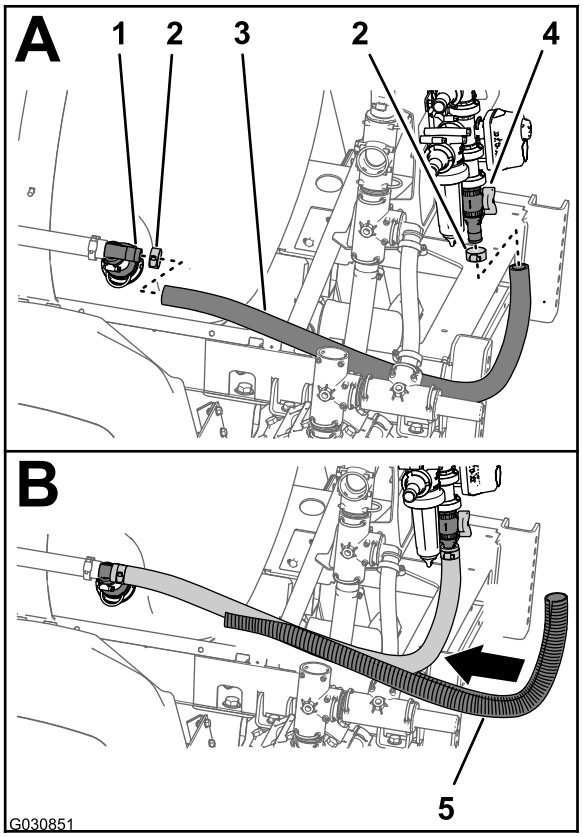

g030851

Figure 103

1. Raccord en T (buse d'agitation)
2. Collier
3. Flexible (1" x 41")
4. Vanne de dérivation
5. Gaine ondulée

2. Fixez le flexible au raccord en T avec le collier (Figure 103) que vous avez retiré à l'opération 2 de Dépose de la vanne d'agitation, du clapet à bille et des flexibles (page 34).
3. Branchez l'autre extrémité du flexible (1" x 41") au raccord droit cannelé au bas de la vanne de dérivation (Figure 103).
4. Fixez le flexible au raccord droit avec un collier (Figure 103) que vous avez retiré à la section Démontage des vannes d'agitation et de dérivation (page 36).
5. Placez la gaine ondulée (Figure 103) autour du flexible (1" x 41").

Pose du flexible d'alimentation et du flexible de dérivation

Remarque: Si la machine est équipée de l'option kit de prémélange de produits chimiques, ignorez les instructions de la présente section et passez aux opérations des rubriques Montage du flexible d'alimentation (page 106) et Remplacement du flexible de dérivation de la vanne d'agitation (page 103).

1. Emboîtez le raccord droit cannelé au bout du flexible d'alimentation (1" x 23-1/8") dans le raccord en T situé dans l'orifice de sortie de la pompe de pulvérisation (Figure 104) et fixez-le avec l'étrier que vous avez retiré à l'opération 3 de Dépose de la vanne d'agitation, du clapet à bille et des flexibles (page 34).

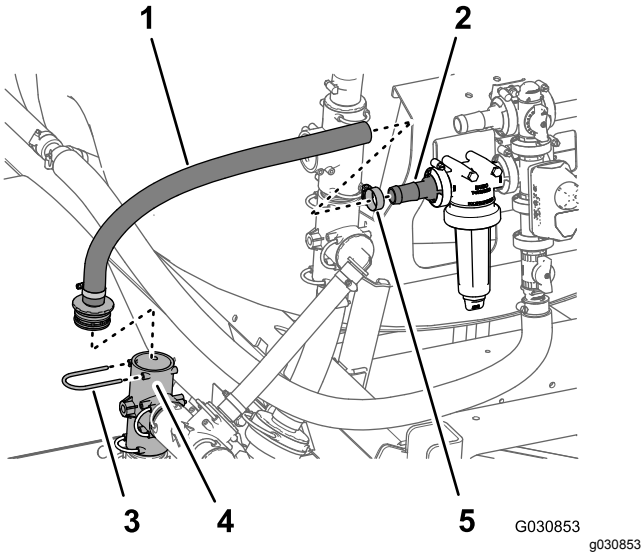

Figure 104

1. Flexible d'alimentation (1" x 23-1/8") et raccord droit cannelé
2. Raccord droit cannelé (tête de filtre)
3. Étrier de fixation
4. Raccord en T (orifice de sortie de pompe de pulvérisation)
5. Collier

2. Branchez le flexible d'alimentation (1" x 23-1/8") muni du raccord droit cannelé au raccord droit cannelé de la tête de filtre (Figure 104).
3. Fixez le flexible au raccord cannelé avec un collier que vous avez retiré à la section Démontage des vannes d'agitation et de dérivation (page 36).
4. Faites pivoter de 90° dans le sens antihoraire le raccord en T supérieur sur le côté gauche du support de collecteur, comme montré à la Figure 105.

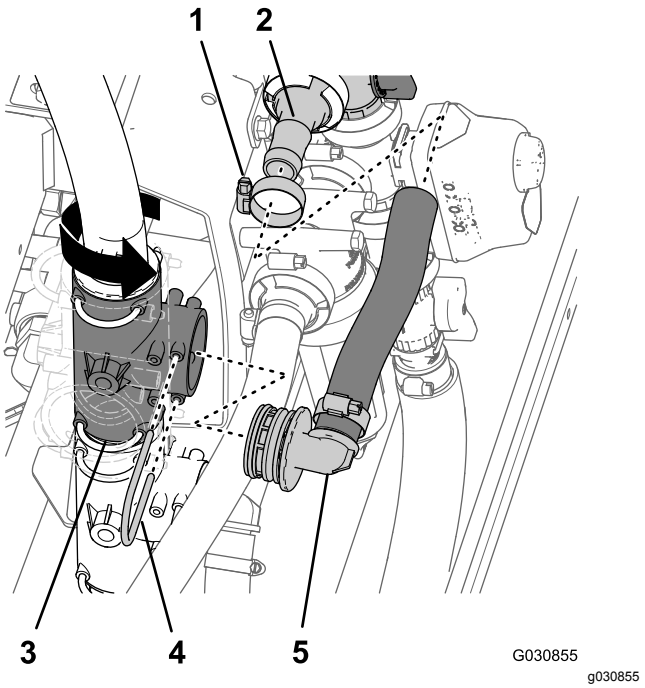

Figure 105

1. Collier
2. Raccord cannelé droit (vanne de dérivation d'agitation)
3. Raccord en T (monté verticalement – supérieur)
4. Étrier de fixation
5. Flexible de dérivation d'agitation (1" x 10") et raccord à 90° cannelé

5. Branchez le flexible de dérivation d'agitation (1" x 10") au raccord droit cannelé de la vanne de dérivation d'agitation (Figure 105).
6. Emboîtez le raccord à 90° cannelé qui est au bout du flexible de dérivation d'agitation (1" x 10") dans le raccord en T supérieur sur le côté gauche du support de collecteur (Figure 105) et fixez-le avec l'étrier que vous avez retiré à l'opération 4 de Dépose de la vanne d'agitation, du clapet à bille et des flexibles (page 34).
7. Fixez le flexible de dérivation d'agitation (1" x 10") au raccord droit cannelé de la vanne de dérivation d'agitation avec un collier que vous avez retiré à la section Démontage des vannes d'agitation et de dérivation (page 36).

21

Montage du faisceau de câblage arrière

Aucune pièce requise

Acheminement du faisceau de câblage sur le support du collecteur

1. Acheminez la branche de 218,4 cm du faisceau à l'intérieur du renfort du support de vanne et vers l'arrière dans la direction du support des 10 vannes, comme montré à la Figure 106.

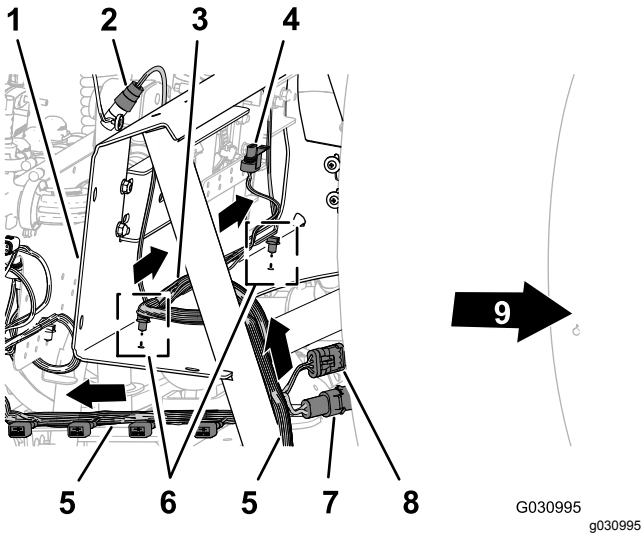

Figure 106

1. Support de collecteur
2. Connecteur à 3 douilles (débitmètre)
3. Branche de 75,5 cm du faisceau de câblage – débitmètre et vanne d'agitation
4. Connecteur électrique (vanne d'agitation)
5. Branche de 218,4 cm du faisceau de câblage – ASC10, solénoïdes de vérin de levage, vannes de buse 1 à 10
6. Fixations à pression
7. Connecteur à 2 broches (alimentation électrique du dévidoir)
8. Connecteur à 3 douilles (dévidoir)
9. Avant de la machine

2. Acheminez la branche de 75,5 cm du faisceau pour le débitmètre et la vanne d'agitation en travers de l'avant du support de collecteur (Figure 106).
3. Insérez les fixations à pression de la branche de 75,5 cm dans les trous sur la bride inférieure du support des vannes (Figure 106).

Acheminement du faisceau de câblage sur le support des 10 vannes

1. Acheminez la branche de 218,4 cm du faisceau en travers de l'arrière du support des 10 vannes, en plaçant les 10 connecteurs des vannes de buse vers l'arrière et sous les vannes (Figure 107).

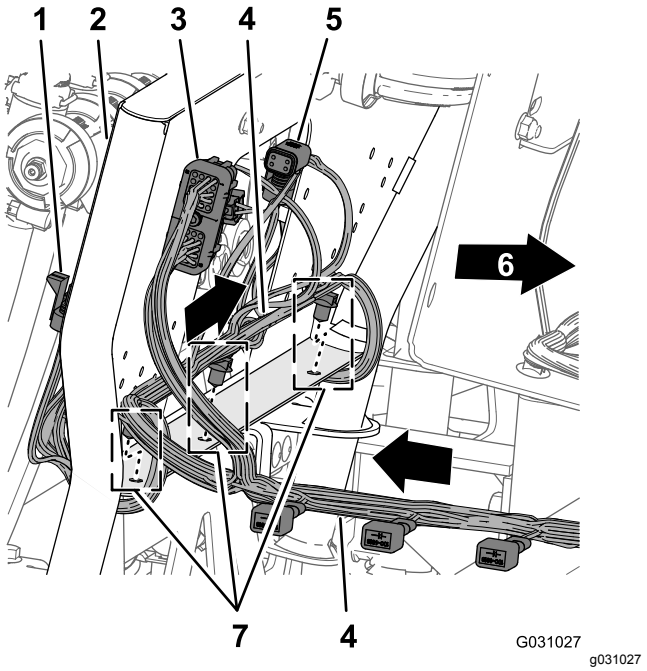

Figure 107

1. Connecteur à 3 douilles (position de vanne de buse nº 10)
2. Support des 10 vannes
3. Connecteur à 40 douilles (ASC 10)
4. Branche de 218,4 cm du faisceau de câblage – ASC10, solénoïdes de vérin de levage, vannes de buse 1 à 10
5. Connecteur à 4 douilles (vers ASC 10)
6. Avant de la machine
7. Fixations à pression

2. Insérez les fixations à pression de la branche de 218,4 cm dans les trous sur la bride inférieure du support des 10 vannes (Figure 107).

Branchement du faisceau de câblage aux composants du support du collecteur

1. Acheminez les connecteurs de la branche de 218,4 cm du faisceau identifié par **Flow**

Meter (débitmètre) et **Pressure Transducer** (transducteur de pression) à l'arrière du support de collecteur (Figure 108).

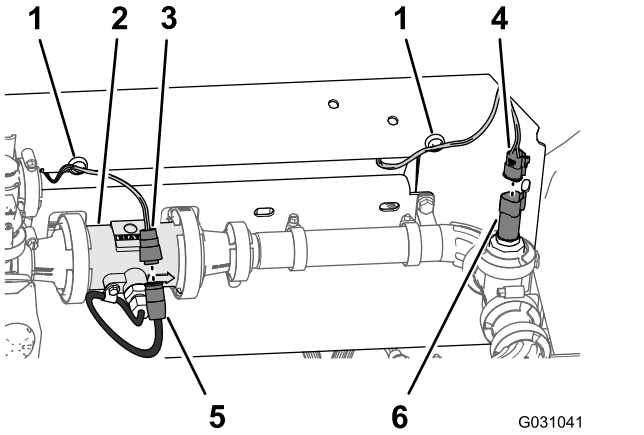

Figure 108

1. Ancrage magnétique de faisceau
2. Débitmètre
3. Connecteur à 3 douilles (faisceau de câblage arrière – identifié par « Flow Meter »)
4. Connecteur à 3 douilles (faisceau de câblage arrière – identifié par « Pressure Transducer »)
5. Connecteur à 3 broches (faisceau de débitmètre)
6. Connecteur à 3 broches (transducteur de pression)

2. Branchez le connecteur à 3 douilles de la branche de 75,5 cm du faisceau pour le débitmètre (non identifié) au connecteur à 3 broches du faisceau du débitmètre (Figure 108).
3. Branchez le connecteur à 3 douilles de la branche de 218,4 cm du faisceau associé au **Pressure Transducer** (identifié) au connecteur à 3 broches du transducteur de pression (Figure 108).
4. Collez les ancrages magnétiques de faisceau pour le débitmètre et le transducteur de pression sur la surface du support de collecteur (Figure 108).
5. Acheminez le connecteur à 3 broches du faisceau de la vanne d'agitation vers l'avant du support de collecteur (Figure 109).

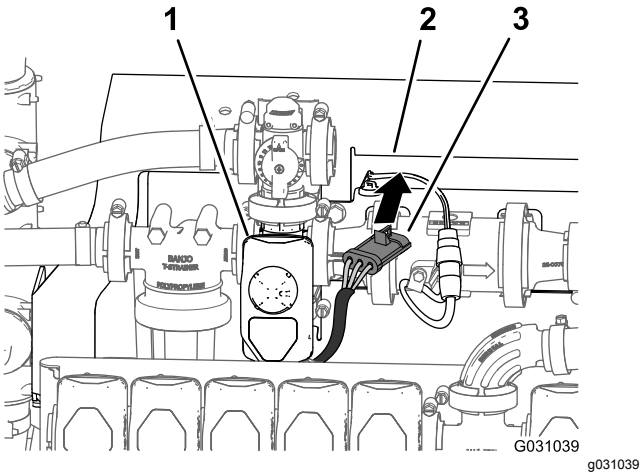

Figure 109

1. Vanne d'agitation
2. Support de collecteur
3. Connecteur à 3 douilles (faisceau de vanne d'agitation)

6. Branchez le connecteur à 3 broches du faisceau de la vanne d'agitation au connecteur à 3 douilles de la branche de 203 cm du faisceau identifié par **Agitation Valve** (Figure 110).

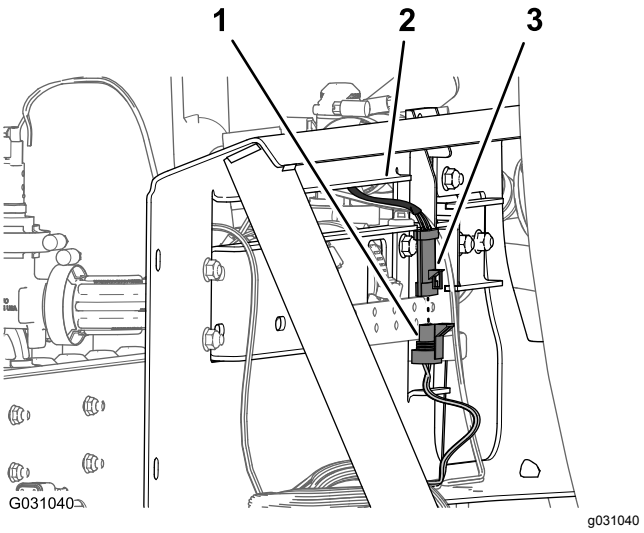

Figure 110

1. Connecteur à 3 broches (faisceau de câblage arrière – identifié par « Agitation Valve »)
2. Support de collecteur
3. Connecteur à 3 douilles (faisceau de vanne d'agitation)

Branchement du faisceau de câblage aux solénoïdes du collecteur de vérin de levage

1. Au bas du collecteur de vérin de levage, branchez le connecteur à 2 douilles du faisceau arrière identifié par **Enable Solenoid** (solénoïde

d'activation) au connecteur à 2 broches pour le solénoïde d'activation (Figure 111 et Figure 112).

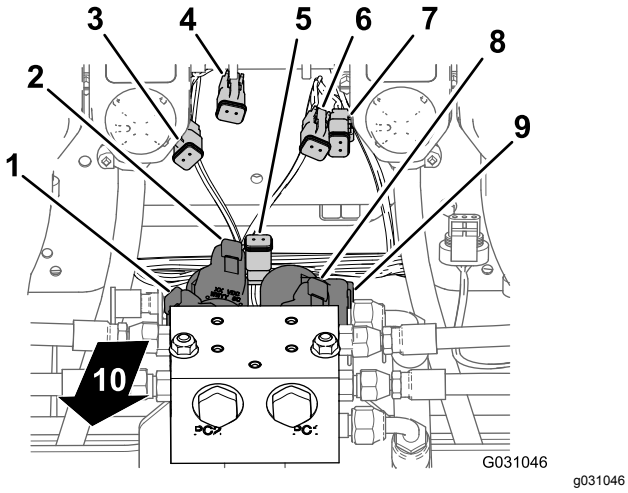

Figure 111

1. Connecteur à 2 broches – solénoïde de descente gauche (collecteur de vérin de levage)
2. Connecteur à 2 broches – solénoïde de levée gauche (collecteur de vérin de levage)
3. Connecteur à 2 douilles – descente côté gauche (connecteur de faisceau principal)
4. Connecteur à 2 douilles – levée côté gauche (connecteur de faisceau principal)
5. Connecteur à 2 douilles – solénoïde d'activation (connecteur de faisceau principal)
6. Connecteur à 2 douilles – levée côté droit (connecteur de faisceau principal)
7. Connecteur à 2 douilles – levée côté droit (connecteur de faisceau principal)
8. Connecteur à 2 broches – solénoïde de levée droit (collecteur de vérin de levage)
9. Connecteur à 2 broches – solénoïde de descente droit (collecteur de vérin de levage)
10. Arrière de la machine

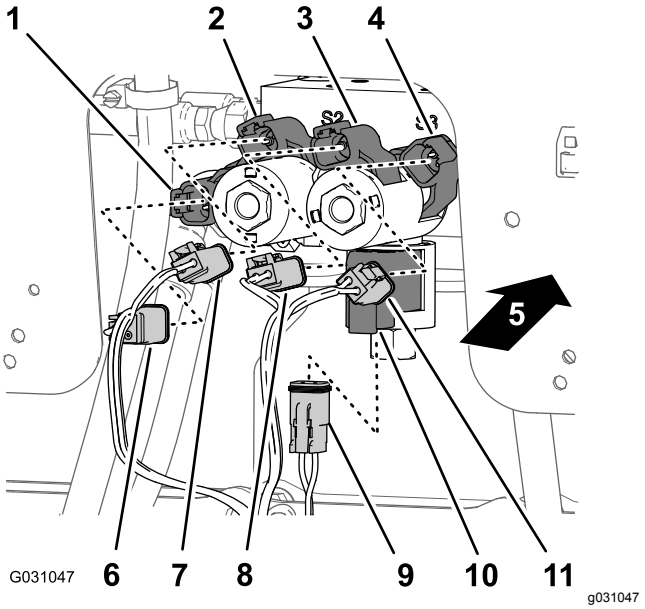

Figure 112

1. Connecteur à 2 broches – solénoïde de descente droit (collecteur de vérin de levage)
2. Connecteur à 2 broches – solénoïde de levée droit (collecteur de vérin de levage)
3. Connecteur à 2 broches – solénoïde de levée gauche (collecteur de vérin de levage)
4. Connecteur à 2 broches – solénoïde de descente gauche (collecteur de vérin de levage)
5. Arrière de la machine
6. Connecteur à 2 douilles – levée côté droit (connecteur de faisceau principal)
7. Connecteur à 2 douilles – levée côté droit (connecteur de faisceau principal)
8. Connecteur à 2 douilles – levée côté gauche (connecteur de faisceau principal)
9. Connecteur à 2 douilles – solénoïde d'activation (connecteur de faisceau principal)
10. Connecteur à 2 broches – solénoïde d'activation (collecteur de vérin de levage)
11. Connecteur à 2 douilles – descente côté gauche (connecteur de faisceau principal)

2. Au niveau du solénoïde inférieur droit, branchez le connecteur à 2 douilles du faisceau arrière identifié par **Right Down** (descente côté droit) au connecteur à 2 broches pour le solénoïde de descente droit (Figure 111 et Figure 112).
3. Au niveau du solénoïde supérieur droit, branchez le connecteur à 2 douilles du faisceau arrière identifié par **Right Up** (levée côté droit) au connecteur à 2 broches pour le solénoïde de levée droit (Figure 111 et Figure 112).
4. Au niveau du solénoïde inférieur gauche, branchez le connecteur à 2 douilles du faisceau arrière identifié par **Left Down** (descente côté gauche) au connecteur à 2 broches pour le

solénoïde de descente gauche (Figure 111 et Figure 112).

5. Au niveau du solénoïde supérieur gauche, branchez le connecteur à 2 douilles du faisceau arrière identifié par **Left Up** (levée côté gauche) au connecteur à 2 broches pour le solénoïde de levée gauche.

Branchement du faisceau de câblage aux vannes de pulvérisation

1. Acheminez les connecteurs à 3 douilles de la branche de 218,4 cm du faisceau identifié par **Nozzle Valve 1** (vanne de buse 1) à **Nozzle Valve 5** (vanne de buse 5) à l'arrière du support des 10 vannes et sous les vannes 1 à 5 (Figure 113).

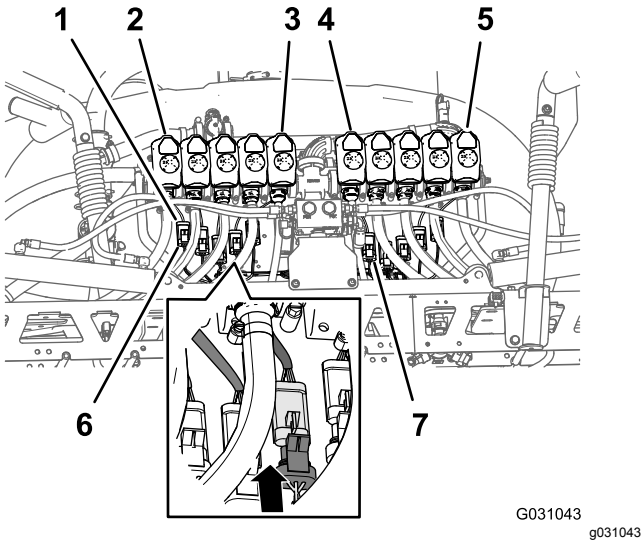

Figure 113

1. Connecteur à 3 broches (faisceau de vanne de buse)
2. Vanne de buse 1
3. Vanne de buse 5
4. Vanne de buse 6
5. Vanne de buse 10
6. Connecteur à 3 broches (faisceau de câblage arrière – identifié « Nozzle 1 »)
7. Connecteur à 3 broches (faisceau de câblage arrière – identifié « Nozzle 6 »)

2. Acheminez les connecteurs à 3 douilles de la branche de 218,4 cm du faisceau identifiés par **Nozzle Valve 6** (vanne de buse 6) à **Nozzle Valve 10** (vanne de buse 10) à l'arrière du support des 10 vannes et sous les vannes 6 à 10 (Figure 113).
3. Branchez le connecteur à 3 douilles du faisceau arrière identifié par **Nozzle 1** (buse 1) au connecteur à 3 broches du faisceau de la vanne de buse 1 (Figure 113).

Important: **Il est important de brancher chaque connecteur à 3 douilles du faisceau arrière au connecteur à 3 broches correct à chaque position de vanne de buse.**

4. Répétez l'opération 3 pour les positions de vanne de buse 2 à 10 (Figure 113).

Acheminement du faisceau de câblage dans le compartiment moteur

1. Acheminez la branche de 108 cm du faisceau de câblage vers le haut et dans l'arrière du compartiment moteur, le long du support droit du carénage du moteur, devant le conduit qui relie le filtre à air et le moteur (Figure 114).

Remarque: Vous fixerez la branche de 108 cm du faisceau arrière à la section Acheminement du faisceau électrique de navigation vers la batterie (page 81).

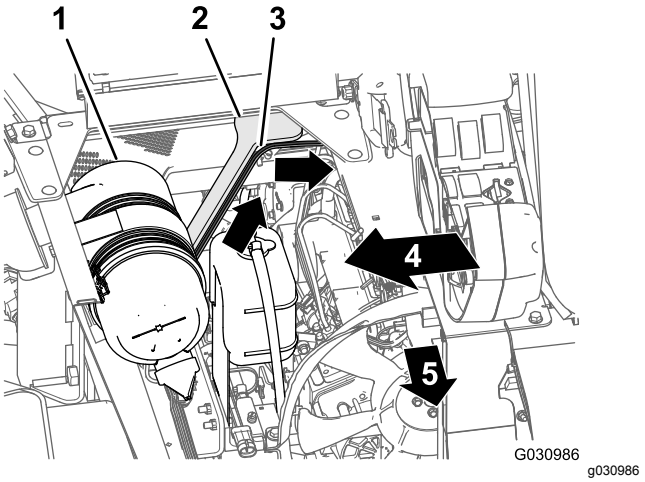

Figure 114

1. Filtre à air (moteur)
2. Support du carénage du moteur (droit)
3. Branche de 108 cm (faisceau arrière)
4. Côté droit de la machine
5. Avant de la machine

2. Acheminez la branche de 108 cm du faisceau transversalement à l'angle du boîtier du siège et vers le bas le long du support gauche du carénage du moteur Figure 115.

Remarque: Vous fixerez la branche de 108 cm du faisceau arrière à la section Acheminement du faisceau électrique de navigation vers la batterie (page 81).

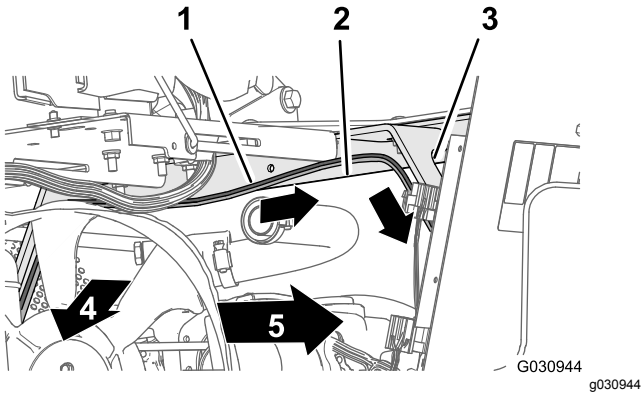

Figure 115

1. Branche de 108 cm (faisceau arrière)
2. Angle du boîtier du siège
3. Support du carénage du moteur (gauche)
4. Avant de la machine
5. Côté gauche de la machine

3. Acheminez la branche de 108 cm du faisceau vers le bas, le long du support gauche du carénage du moteur et et sous le tube de cadre gauche (Figure 116).

   Remarque: Vous fixerez la branche de 108 cm du faisceau arrière à la section Acheminement du faisceau électrique de navigation vers la batterie (page 81).

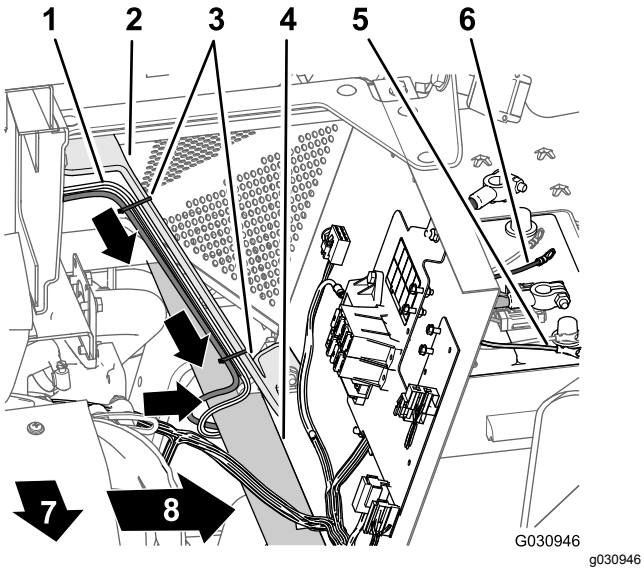

Figure 116

1. Branche de 165 cm (faisceau de câblage arrière)
2. Support du carénage du moteur (gauche)
3. Attache-câbles
4. Tube de cadre gauche
5. Borne négative (câble noir) – branche de 108 cm (faisceau arrière)
6. Borne positive (câble rouge) – branche de 108 cm (faisceau arrière)
7. Côté gauche de la machine
8. Avant de la machine

4. Amenez le fusible de 50 A et les cosses à anneau positive et négative de la branche de 108 cm du faisceau au sommet de la batterie (Figure 116).

   Remarque: Vous terminerez l'installation des cosses à anneau à la section Assemblage du faisceau arrière et du faisceau électrique de navigation avec les câbles de batterie (page 85).

22

Préparation de la section de rampe centrale neuve

Pièces nécessaires pour cette opération:

1	Cadre en treillis extérieur de section centrale (gauche – long)
1	Cadre en treillis de section centrale (central – court)
1	Cadre en treillis extérieur de section centrale (droit – long)
4	Vis à embase (3/8" x 1")
	Contre-écrou à embase (3/8")
1	Partie inférieure du berceau

Assemblage des cadres en treillis de la section de rampe centrale

1. Alignez les trous dans les brides verticales du cadre en treillis central de la section centrale et les trous dans le cadre en treillis extérieur de la section centrale (Figure 117).

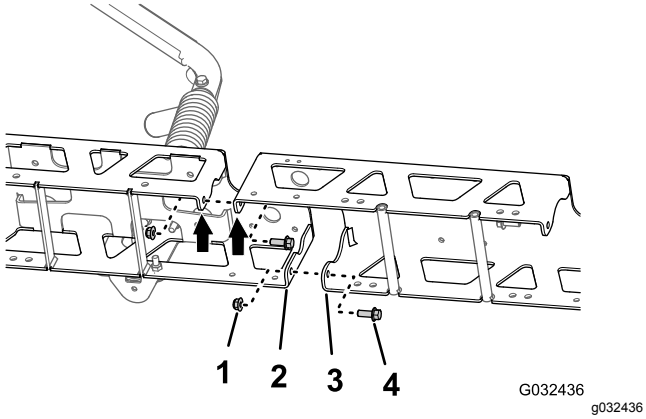

Figure 117

1. Contre-écrou à embase (3/8")
2. Bride verticale (cadre en treillis extérieur de section centrale)
3. Bride verticale (cadre en treillis central de section centrale)
4. Boulon à embase (3/8" x 1")

2. Fixez légèrement l'extension de rampe centrale au cadre en treillis (Figure 117) à l'aide des 2 boulons à embase (3/8" x 1") et des 2 contre-écrous à embase (3/8").
3. Alignez les trous dans les brides verticales du cadre en treillis central de la section centrale et les trous dans le cadre en treillis extérieur de la section centrale (Figure 117).
4. Fixez légèrement l'extension de rampe centrale à l'autre cadre en treillis (Figure 117) à l'aide des 2 boulons à embase (3/8" x 1") et des 2 contre-écrous à embase (3/8").
5. Placez les trous du support de vérin en face des trous dans l'axe du cadre en treillis central (Figure 118).

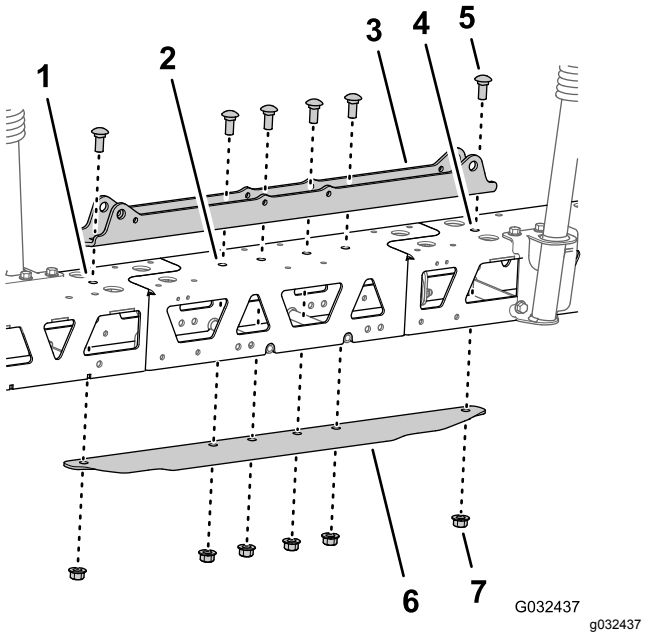

Figure 118

1. Cadre en treillis gauche
2. Cadre en treillis central
3. Support de vérin (large)
4. Cadre en treillis droit
5. Boulon de carrosserie (1/2" x 1¼")
6. Profilé raidisseur (large)
7. Contre-écrou à embase (1/2")

6. Insérez le profilé raidisseur dans les cadres en treillis central et extérieur, et alignez les trous dans le profilé et les trous dans l'axe du cadre en treillis central (Figure 118).
7. Assemblez le support de vérin, les cadres en treillis, l'extension de rampe centrale et le profilé raidisseur à l'aide des 2 boulons de carrosserie (1/2" x 1¼") et des 2 contre-écrous à embase (1/2") que vous avez retirés à l'opération 3 de Dépose des buses de pulvérisation (page 40), et des 4 boulons de carrosserie (1/2" x 1¼") et des 4 contre-écrous à embase (1/2") du kit de finition du système de pulvérisation GeoLink (Figure 118).
8. Serrez les boulons à embase et les contre-écrous à embase (3/8") à un couple de 37 à 45 N·m.
9. Serrez les contre-écrous à embase (1/2") à un couple de 91 à 113 N·m.

Montage des buses dans la section de rampe centrale neuve

1. À l'aide d'un matériel de levage, soulevez la section de rampe centrale neuve à une hauteur de travail confortable.
2. Sur les 3 buses de pulvérisation que vous avez retirées à l'opération 1 de Dépose des buses de

pulvérisation (page 40), retirez la vis en acier inoxydable (nº 12 x 1¼") qui fixe le demi-collier supérieur et l'anneau cannelé simple ou double (3/4") sur le corps de chaque buse, et déposez l'anneau cannelé de chaque buse (Figure 119).

Remarque: Le boulon à tête hexagonale (5/16" x 3/4" en acier inoxydable) se détache du demi-collier supérieur quand vous ouvrez ce dernier ; conservez le boulon pour la pose.

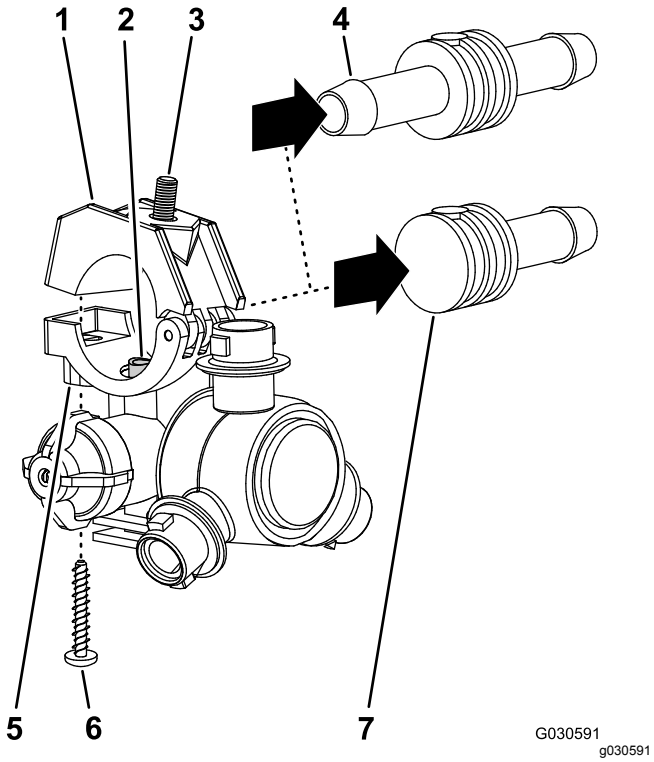

Figure 119

1. Demi-collier supérieur
2. Tube de transfert
3. Boulon à tête hexagonale (5/16" x 3/4" en acier inoxydable)
4. Double anneau cannelé pour flexible (3/4")
5. Demi-collier inférieur (corps de buse de pulvérisation)
6. Vis en acier inoxydable (nº 12 x 1¼")
7. Simple anneau cannelé pour flexible (3/4")

3. Sur la section de rampe centrale, alignez le tube de transfert dans le demi-collier inférieur de la buse de pulvérisation (Figure 120 et Figure 121) et le trou dans le côté de l'anneau cannelé simple (1/2").

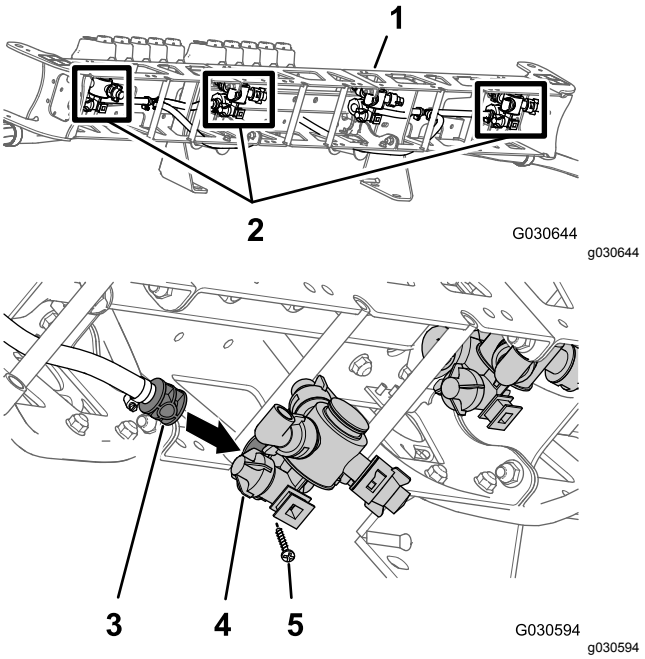

Figure 120

1. Section de rampe centrale (neuve)
2. Buses de pulvérisation (de l'ancienne section de rampe centrale)
3. Simple anneau cannelé pour flexible (1/2")
4. Corps de buse de pulvérisation
5. Vis en acier inoxydable (nº 12 x 1¼")

4. Fermez le demi-collier supérieur autour de l'anneau cannelé et fixez le demi-collier et le corps de la buse de pulvérisation (Figure 121) avec la vis en acier inoxydable (nº 12 x 1¼").

   Remarque: Veillez à bien engager le boulon à tête hexagonale (5/16 x 3/4") dans le creux du demi-collier supérieur quand vous fermez le collier.

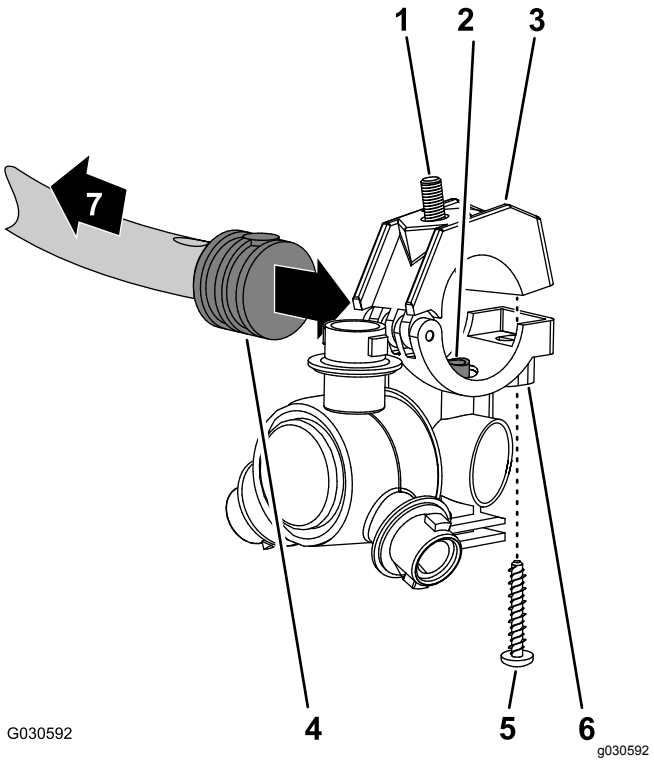

Figure 121

1. Boulon à tête hexagonale (5/16" x 3/4" en acier inoxydable)
2. Tube de transfert
3. Demi-collier supérieur
4. Simple anneau cannelé pour flexible (1/2")
5. Vis en acier inoxydable (nº 12 x 1¼")
6. Corps de buse de pulvérisation
7. Vers la section de rampe

5. Fixez la buse à son support (Figure 79) à l'aide du contre-écrou à embase (5/16") que vous avez retiré à l'opération 2 de Dépose des buses de pulvérisation (page 40)).
6. Serrez le contre-écrou à embase à un couple de 19,78 à 25,42 N·m.
7. Répétez les opérations 3 à 6 pour les 2 autres buses de pulvérisation sur les 2 autres anneaux cannelés simples (1/2").

Montage des berceaux sur la section de rampe centrale

1. Alignez les trous dans le support de montage du berceau de rampe droit que vous avez retiré à l'opération 3 de Dépose du berceau de rampe (page 39) et les trous en haut et à l'arrière (à droite du support de vérin) de la section de rampe centrale neuve (Figure 122).

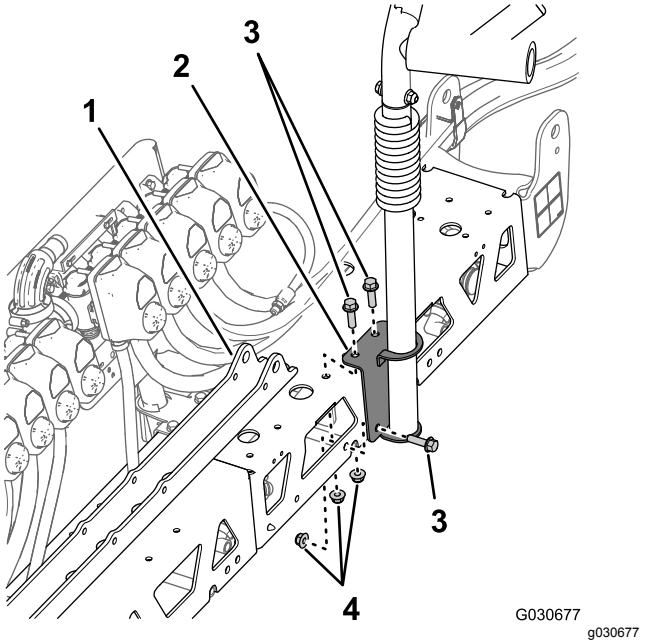

Figure 122

1. Support de vérin
2. Support de montage (berceau droit)
3. Boulon à embase (3/8" x 1¼")
4. Contre-écrous à embase

2. Fixez le berceau droit à la section de rampe centrale à l'aide des 3 boulons à embase (3/8" x 1¼") et contre-écrous à embase que vous avez retirés à l'opération 3 de Dépose du berceau de rampe (page 39).
3. Serrez les boulons et écrous à un couple de 37 à 45 N·m.
4. Placez les trous dans le support de montage du nouveau berceau de rampe gauche en face des trous en haut et à l'avant (à gauche du support de collecteur) de la nouvelle section de rampe centrale (Figure 123).

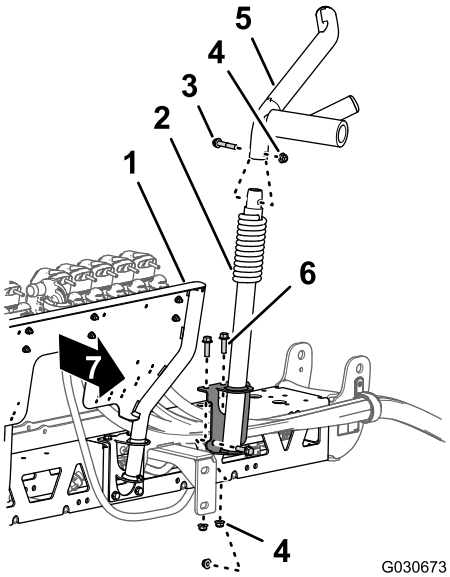

Figure 123

1. Support de collecteur – système de pulvérisation à 10 vannes
2. Partie inférieure du berceau
3. Boulon à embase (3/8" x 2")
4. Contre-écrou à embase (3/8")
5. Partie supérieure du berceau
6. Boulon à embase (3/8" x 1¼")
7. Avant de la section de rampe centrale neuve

5. Fixez le berceau à la section de rampe centrale à l'aide des 3 boulons à embase et des 3 contre-écrous à embase que vous avez retirés à l'opération 2 de Dépose du berceau de rampe (page 39).
6. Au niveau de la partie inférieure du berceau gauche, fixez la partie supérieure du berceau, que vous avez retirée à l'opération 1 de Dépose du berceau de rampe (page 39), sur la partie inférieure du berceau (Figure 123) à l'aide du boulon à embase (3/8" x 2") et du contre-écrou à embase (3/8").
7. Fixez la partie supérieure du berceau gauche, que vous avez retirée à l'opération 1 de Dépose du berceau de rampe (page 39), sur la partie inférieure du berceau à l'aide des 3 boulons à embase (3/8" x 1¼") et du contre-écrou à embase (3/8").
8. Serrez les boulons et écrous à un couple de 37 à 45 N·m.

23

Montage de la section de rampe centrale neuve

Aucune pièce requise

Procédure

Capacité du matériel de levage : 102 kg

1. Avec un matériel de levage de la capacité spécifiée, élevez la section de rampe centrale et alignez les trous dans le support associé à la section de rampe et les troisième et sixième trous dans le profilé de montage du cadre de pulvérisateur (Figure 104).

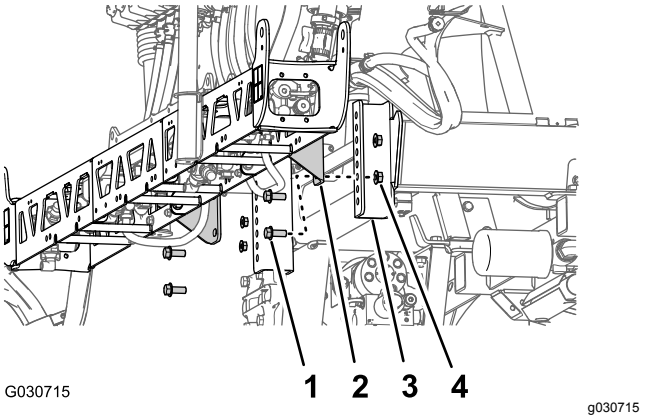

Figure 124

1. Boulon à embase (1/2" x 1¼")
2. Support (section de rampe centrale – système à 10 vannes)
3. Profilé de montage (cadre du pulvérisateur)
4. Contre-écrou à embase (1/2")

2. Fixez la section de rampe centrale sur les profilés de montage à l'aide des 4 boulons à embase (1/2" x 1¼") et des 4 contre-écrous à embase (1/2") que vous avez retirés à l'opération 3 de Dépose de la section de rampe centrale (page 41).
3. Serrez les écrous et les boulons à un couple de de 91 à 113 N·m.

24

Montage du débitmètre et du transducteur de pression

Pièces nécessaires pour cette opération:

1	Débitmètre
2	Collier bride (76 mm)
2	Joint (diamètre ext. 2¼")
2	Adaptateur réducteur
1	Collier bride (51 mm)
1	Joint (diamètre ext. 1-5/16")
1	Raccord cannelé (1")
1	Flexible (1" x 7¼")
4	Collier
1	Transducteur de pression et collecteur
1	Flexible (1" x 8½"")
1	Collier en R
1	Boulon à embase (5/16" x 3/4")
1	Contre-écrou à embase (5/16")

Assemblage du débitmètre et du transducteur de pression

1. Alignez le joint (2¼") et l'adaptateur réducteur sur le bout du débitmètre indiqué par la flèche (Figure 125).

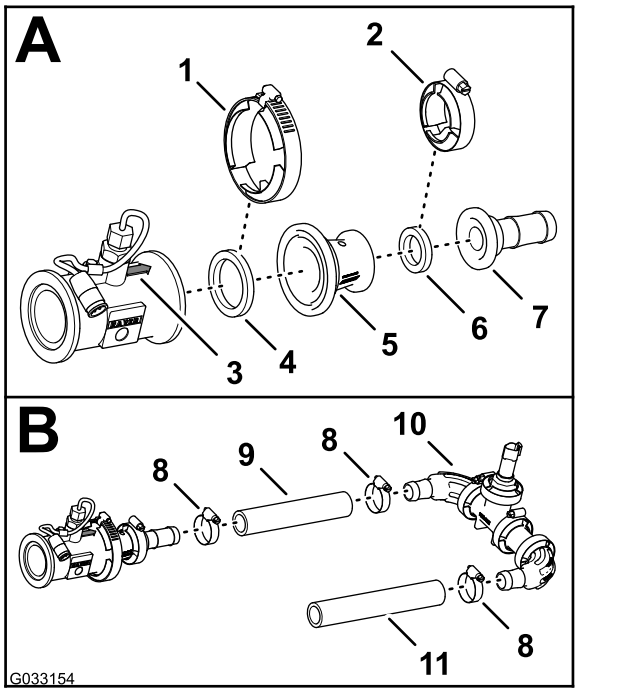

g033154

Figure 125

1. Collier bride (76 mm)
2. Collier bride (51 mm)
3. Flèche de direction (débitmètre)
4. Joint (diamètre ext. 2¼")
5. Adaptateur réducteur
6. Joint (diamètre ext. 1-5/16")
7. Raccord cannelé (1")
8. Collier
9. Flexible (1" x 7¼")
10. Transducteur de pression et collecteur
11. Flexible (1" x 8½"")

2. Fixez le débitmètre, le joint et et l'adaptateur réducteur (Figure 125) avec un collier bride (76 mm).
3. Alignez le joint (2¼") et le raccord cannelé de flexible au bout de l'adaptateur réducteur (Figure 125).
4. Fixez le raccord à bride cannelé, le joint et l'adaptateur réducteur (Figure 125) avec un collier bride (51 mm).
5. Montez le flexible (1" x 7¼") sur le raccord à bride cannelé et le raccord coudé cannelé du transducteur de pression et du collecteur, comme montré à la Figure 125.
6. Fixez le flexible et les raccords cannelés au moyen de 2 colliers (Figure 125).
7. Montez le flexible (1 x 8½") sur l'autre raccord coudé cannelé du transducteur de pression et du collecteur, comme montré à la Figure 125.
8. Fixez le flexible et le raccord cannelé au moyen d'un collier (Figure 125).

Montage du débitmètre et du transducteur de pression sur la machine

1. Alignez le joint (2¼") entre le débitmètre et l'adaptateur réducteur que vous avez montés sur le côté droit de la vanne maîtresse (Figure 126).

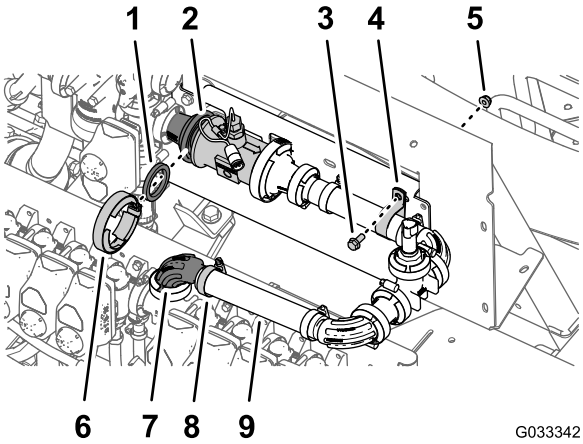

Figure 126

1. Joint (diamètre ext. 2¼")
2. Brides d'adaptateur réducteur et de débitmètre
3. Boulon à embase (5/16" x 3/4")
4. Collier en R
5. Contre-écrou à embase (5/16")
6. Collier bride (76 mm)
7. Raccord à bride à 90° (1")
8. Collier
9. Flexible (1" x 8½"")

2. Fixez légèrement le joint, le débitmètre et l'adaptateur réducteur (Figure 126) avec un collier bride (76 mm).
3. Avec un collier légèrement serré, fixez l'extrémité libre du flexible (1 x 8½") sur le raccord à bride à 90° (1") (Figure 126).
4. Fixez le transducteur de pression et le collecteur sur le support du collecteur à l'aide d'un collier en R, d'un boulon à embase (5/16" x 3/4") et d'un contre-écrou à embase (5/16"), comme montré à la Figure 126.
5. Serrez le collier bride et le collier de flexible que vous avez assemblés à l'opération 2 de 4.

25

Montage des vérins de levage de rampe

Pièces nécessaires pour cette opération:

4	Flexible hydraulique (1/4" x 24¾")

Montage du collecteur de levage de rampe

1. Placez les trous dans le support du collecteur de levage de rampe que vous avez retiré à l'opération 3 de Dépose du collecteur de vérin de levage et du support (page 38) en face du support de vérin de la section de rampe centrale neuve (Figure 127).

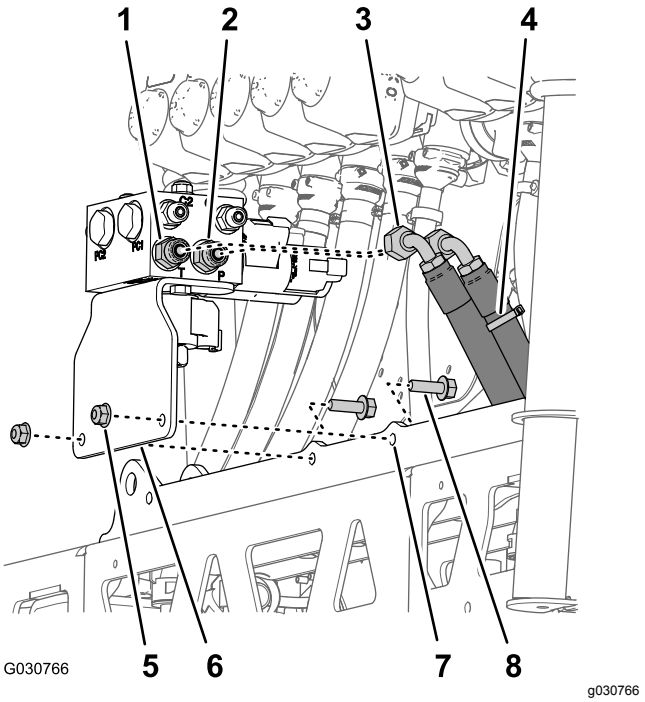

Figure 127

1. Raccord droit (orifice T)
2. Raccord droit (orifice P)
3. Flexible de retour hydraulique
4. Flexible de pression hydraulique (identifié par un attache-câble)
5. Contre-écrou à embase (5/16")
6. Patte de support et collecteur de levage de rampe
7. Support de vérin
8. Boulon à embase (5/16" x 1")

2. Fixez la patte de support sur le support de vérin (Figure 127) à l'aide des 2 boulons à embase

(5/16" x 1") et des contre-écrous à embase (5/16") que vous avez retirés à l'opération 3 de Dépose du collecteur de vérin de levage et du support (page 38).

3. Serrez les écrous et les boulons à un couple de 19,78 à 25,42 N·m.
4. Branchez le flexible de pression hydraulique (identifié par un attache-câble) à l'orifice P du collecteur de levage de rampe (Figure 127).
5. Branchez le flexible de retour hydraulique à l'orifice T du collecteur de levage de rampe (Figure 127).
6. Serrez les écrous orientables des flexibles à un couple de 37 à 45 N·m.

Montage des vérins de levage

1. Placez l'extrémité fixe du vérin de levage que vous avez retiré à l'opération 4 de Dépose des vérins de levage (page 36) en face du trou de 16 mm du support de vérin (Figure 128).

   Remarque: Vérifiez que les orifices de déploiement et de rétraction du vérin s'alignent.

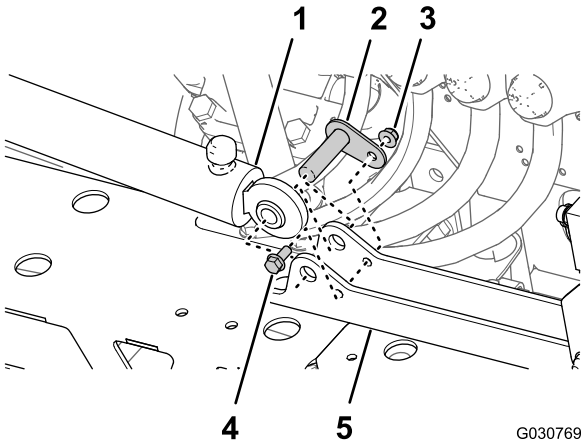

Figure 128

1. Vérin de levage (extrémité fixe)
2. Axe de pivot
3. Contre-écrou à embase (5/16")
4. Boulon à embase (5/16" x 3/4")
5. Support de vérin

2. Fixez le vérin à son support avec l'axe de pivot, le boulon à embase et l'écrou à embase (Figure 128).
3. Serrez le boulon et l'écrou à un couple de 19,78 à 25,42 N·m.
4. Répétez les opérations 1 à 3 pour l'autre vérin de levage de l'autre côté du support.

Branchement des flexibles du vérin de levage

1. Reliez, sans serrer, un flexible hydraulique (1/4" x 24¾") neuf entre l'orifice de déploiement du vérin de levage de rampe gauche et l'orifice C3 du collecteur de levage de rampe (Figure 129).

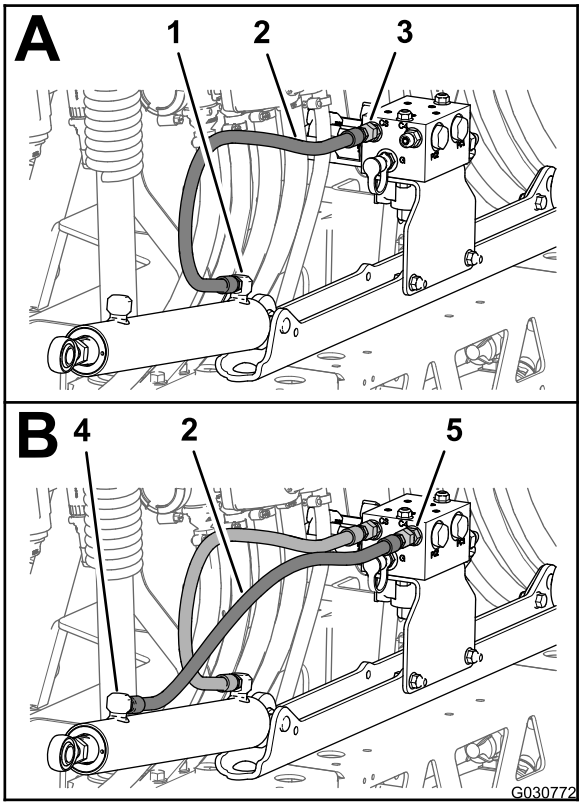

Figure 129

1. Orifice de déploiement (vérin de levage de rampe gauche)
2. Flexible hydraulique (1/4" x 24¾")
3. Orifice C3 (collecteur de levage de rampe)
4. Orifice de rétraction (vérin de levage de rampe gauche)
5. Orifice C4 (collecteur de levage de rampe)

2. Reliez, sans serrer, un flexible hydraulique (1/4" x 24¾") neuf entre l'orifice de rétraction du vérin de levage de rampe gauche et l'orifice C4 du collecteur de levage de rampe (Figure 129).
3. Reliez, sans serrer, un flexible hydraulique (1/4" x 24¾") neuf entre l'orifice de déploiement du vérin de levage de rampe droit et l'orifice C1 du collecteur de levage de rampe (Figure 130).

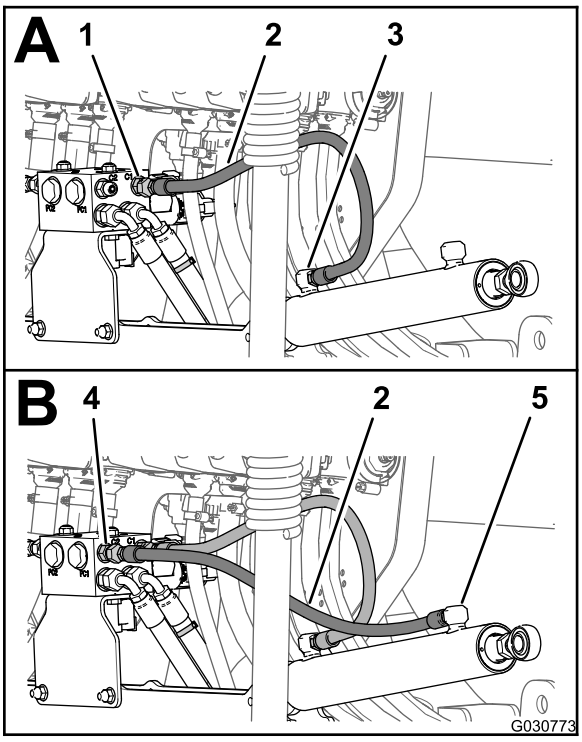

Figure 130

1. Orifice C1 (collecteur de levage de rampe)
2. Flexible hydraulique (1/4" x 24¾")
3. Orifice de déploiement (vérin de levage de rampe droit)
4. Orifice C2 (collecteur de levage de rampe)
5. Orifice de rétraction (vérin de levage de rampe droit)

4. Reliez, sans serrer, un flexible hydraulique (1/4" x 24¾") neuf entre l'orifice de rétraction du vérin de levage de rampe droit et l'orifice C2 du collecteur de levage de rampe (Figure 130).
5. Serrez les raccords de flexible reliés aux orifices de déploiement et de rétraction des vérins de levage (Figure 129 et Figure 130) à un couple de 21 à 26 N·m.
6. Serrez les écrous orientables des flexibles sur le collecteur de levage de rampe (Figure 129 et Figure 130) à un couple de 24 à 30 N·m.

26

Montage des sections de rampes extérieures

Pièces nécessaires pour cette opération:

4	Bague à embase en nylon

Montage des butées

1. Insérez le goujon fileté de la butée que vous avez retirée à l'opération 4 de Dépose du berceau de rampe (page 39) dans le trou central au bout de la plaque supérieure de la section de rampe centrale (Figure 131).

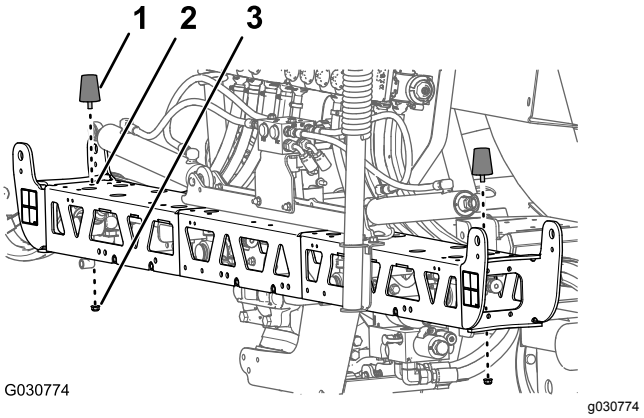

Figure 131

1. Butée
2. Trou vertical central (avant à arrière) – plaque supérieure d'extrémité de section de rampe centrale
3. Contre-écrou à embase (5/16")

2. Fixez la butée à la section de rampe centrale à l'aide des contre-écrous à embase (5/16") que vous avez retirés à l'opération 4 de Dépose du berceau de rampe (page 39)).

Dépose des buses de pulvérisation des sections de rampes extérieures

1. Coupez le flexible entre les 2 buses de pulvérisation (Figure 132).

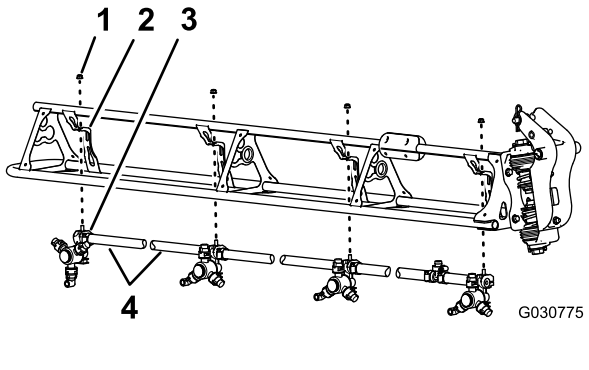

g030775

Figure 132

1. Contre-écrou à embase (5/16")
2. Support de buse
3. Buse de pulvérisation
4. Flexible (diamètre intérieur 3/4")

2. Retirez le contre-écrou à embase (5/16") qui fixe la buse de pulvérisation à son support (Figure 132).
3. Répétez les opérations 2 et 1 pour les 3 autres buses.

   Remarque: Conservez le contre-écrou à embase et la buse en vue de la pose sous Pose des buses de pulvérisation sur les sections de rampes extérieures (page 69).

   Remarque: Mettez au rebut les flexibles, les colliers et le raccord en T que vous avez retirés de la machine.
4. Répétez les opérations 2 à 3 pour l'autre section de rampe extérieure.
5. Avec les 8 buses de pulvérisation que vous avez retirées à l'opération 1, retirez les vis en acier inoxydable (nº 12 x 1¼") qui fixent les demi-colliers supérieurs et les anneaux cannelés simples ou doubles (3/4") sur le corps de chaque buse, et déposez les anneaux cannelés (Figure 133).

   Remarque: Le boulon à tête hexagonale (5/16" x 3/4" en acier inoxydable) se détache du demi-collier supérieur quand vous ouvrez ce dernier ; conservez le boulon pour la pose.

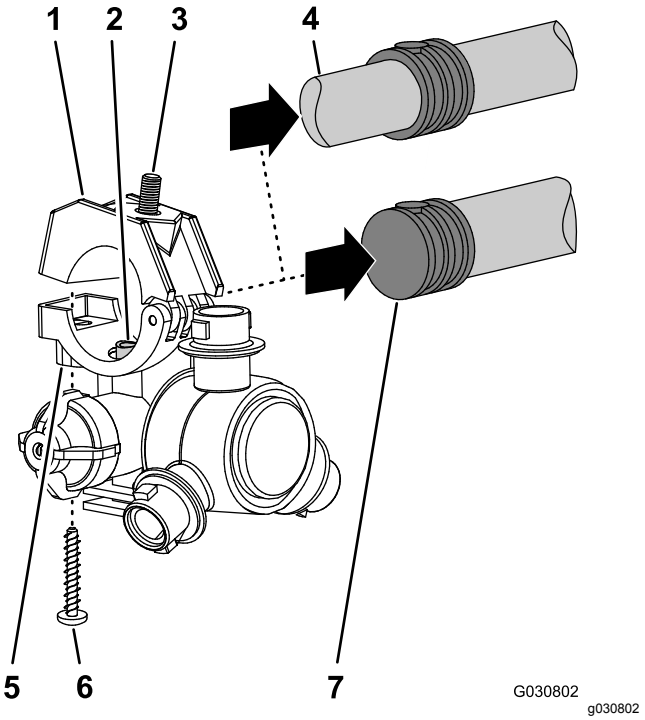

g030802

Figure 133

1. Demi-collier supérieur
2. Tube de transfert
3. Boulon à tête hexagonale (5/16" x 3/4" en acier inoxydable)
4. Double anneau cannelé pour flexible (3/4")
5. Corps de buse de pulvérisation
6. Vis en acier inoxydable (nº 12 x 1¼")
7. Simple anneau cannelé pour flexible (3/4")

Assemblage des sections de rampes extérieures sur la machine

Capacité du matériel de levage : 91 kg

1. Avec un matériel de levage de la capacité spécifiée, soulevez la rampe extérieure.
2. Insérez des bagues à embase en nylon dans le trou de 31,8 mm de chaque côté de la fixation de pivot (Figure 134).

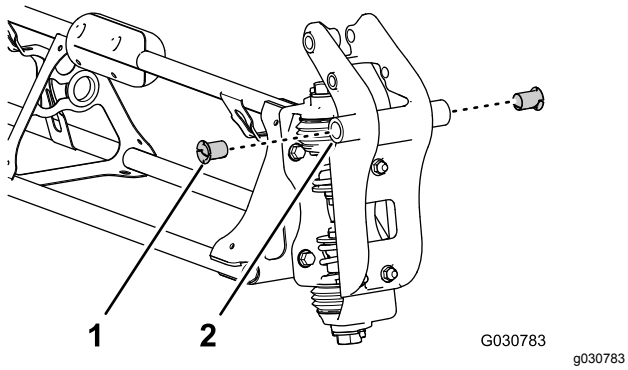

Figure 134

1. Bague à embase en nylon
2. Fixation de pivot (section de rampe extérieure)

3. Alignez les bagues insérées dans la fixation de pivot et les trous dans les brides du support de pivot, au bout de la section de rampe centrale (Figure 135).

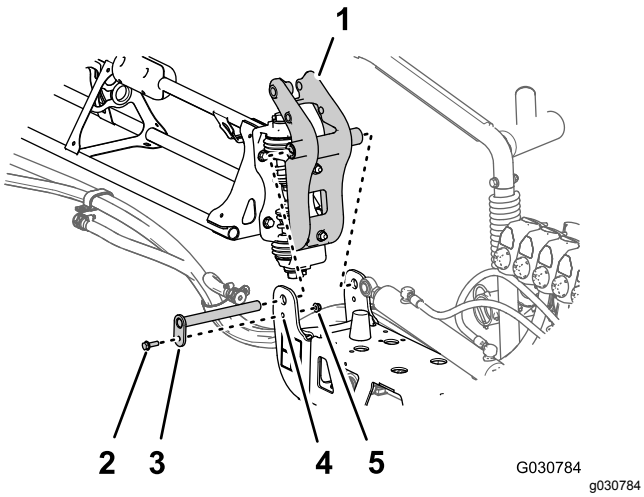

Figure 135

1. Fixation de pivot (section de rampe extérieure)
2. Boulon à embase (5/16" x 1")
3. Axe de pivot
4. Support de pivot (section de rampe centrale)
5. Contre-écrou à embase (5/16")

4. Montez la fixation de pivot sur le support de pivot à l'aide de l'axe, du boulon à embase (5/16" x 1") et du contre-écrou à embase (5/16") que vous avez retirés à l'opération 1 et 2 de 16 Dépose des sections de rampe (page 36).
5. Serrez le boulon et l'écrou à un couple de 19,8 à 25,4 N·m.
6. Placez la tige du vérin de levage en face du trou de 25 mm dans la fourche de la fixation de pivot (Figure 136).

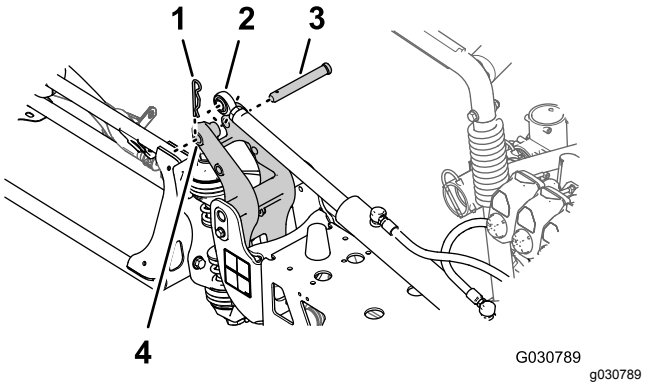

Figure 136

1. Goupille fendue
2. Tige (vérin de levage)
3. Axe de chape
4. Trou de 25 mm – fourche de la fixation de pivot

7. Fixez le vérin de levage à la fixation de pivot à l'aide de l'axe de chape et de la goupille fendue (Figure 136) que vous avez retirés à l'opération 3 de Dépose des vérins de levage (page 36).
8. Répétez les opérations 1 à 7 pour la section de rampe extérieure de l'autre côté de la machine.

27

Installation des flexibles de buses de pulvérisation

Pièces nécessaires pour cette opération:

2	Flexible d'alimentation de 279 cm
2	Flexible d'alimentation de 234 cm
4	Flexible d'alimentation de 188 cm
2	Flexible d'alimentation de 81 cm

Identification des positions des flexibles de buses de pulvérisation

Identifiez les flexibles d'alimentation selon la longueur (Figure 137) pour chacune des position de buse de pulvérisation comme suit :

Table de position des flexibles de buse de pulvérisation

Positions des buses de pulvérisation – section de rampe gauche	Positions des buses de pulvérisation – section de rampe centrale	Positions des buses de pulvérisation – section de rampe droite
Buse de pulvérisation 1 (vanne de buse 1) – flexible d'alimentation de 279 cm	Buses de pulvérisation 5 et 6 (vanne de buse 5) – flexible d'alimentation de 81 cm avec 2 flexibles d'embranchement	Buse de pulvérisation 9 (vanne de buse 7) – flexible d'alimentation de 188 cm
Buse de pulvérisation 2 (vanne de buse 2) – flexible d'alimentation de 234 cm	Buses de pulvérisation 7 et 8 (vanne de buse 6) – flexible d'alimentation de 81 cm avec 2 flexibles d'embranchement	Buse de pulvérisation 10 (vanne de buse 8) – flexible d'alimentation de 188 cm
Buse de pulvérisation 3 (vanne de buse 3) – flexible d'alimentation de 188 cm		Buse de pulvérisation 11 (vanne de buse 9) – flexible d'alimentation de 234 cm
Buse de pulvérisation 4 (vanne de buse 4) – flexible d'alimentation de 188 cm		Buse de pulvérisation 12 (vanne de buse 10) – flexible d'alimentation de 279 cm

Remarque: Reportez-vous à la Figure 138 de la section Montage des flexibles sur les vannes de buse 1 à 4 (page 67), la Figure 139 de la section Montage des flexibles sur les vannes de buse 5 et 6 (page 67) et la Figure 140 de la section Montage des flexibles sur les vannes de buse 7 à 10 (page 68) pour les positions de vanne de buse.

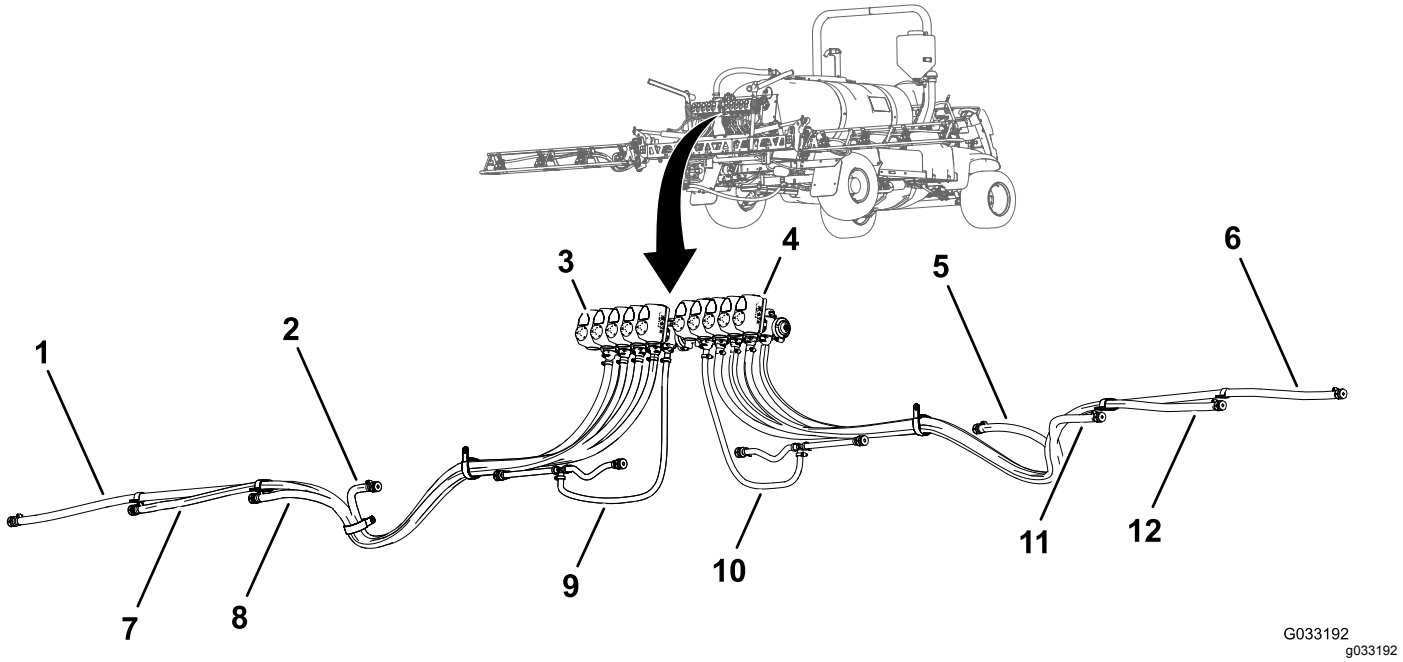

Figure 137

1. Flexible d'alimentation de 279 cm – buse de pulvérisation 1
2. Flexible d'alimentation de 188 cm – buse de pulvérisation 4
3. Vanne de buse 1
4. Vanne de buse 10
5. Flexible d'alimentation de 188 cm – buse de pulvérisation 9
6. Flexible d'alimentation de 279 cm – buse de pulvérisation 12
7. Flexible d'alimentation de 234 cm – buse de pulvérisation 2
8. Flexible d'alimentation de 188 cm – buse de pulvérisation 3
9. Flexible d'alimentation de 81 cm – buses de pulvérisation 5 et 6
10. Flexible d'alimentation de 81 cm – buses de pulvérisation 7 et 8
11. Flexible d'alimentation de 188 cm – buse de pulvérisation 10
12. Flexible d'alimentation de 234 cm – buse de pulvérisation 11

Montage des flexibles sur les vannes de buse 1 à 4

1. Montez le raccord droit cannelé du flexible d'alimentation de 279 cm sur le raccord de la vanne de buse 1 (Figure 138).

   Remarque: Vérifiez que le raccord cannelé s'engage complètement sur le raccord de vanne.

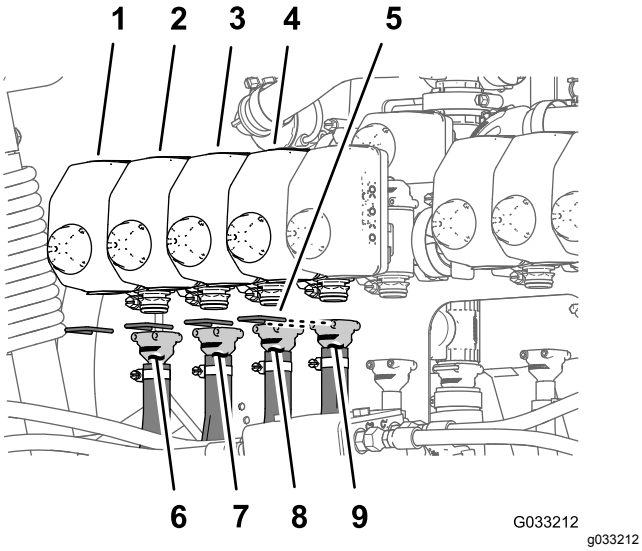

Figure 138

1. Vanne de buse 1
2. Vanne de buse 2
3. Vanne de buse 3
4. Vanne de buse 4
5. Étrier de fixation
6. Flexible d'alimentation de 279 cm
7. Flexible d'alimentation de 234 cm
8. Flexible d'alimentation de 188 cm
9. Flexible d'alimentation de 188 cm

2. Fixez le raccord cannelé au raccord de vanne avec un étrier (Figure 138).
3. Montez le raccord droit cannelé du flexible d'alimentation de 234 cm sur le raccord de la vanne de buse 2 (Figure 138).

   Remarque: Vérifiez que le raccord cannelé s'engage complètement sur le raccord de vanne.
4. Fixez le raccord cannelé au raccord de vanne avec un étrier (Figure 138).
5. Montez le raccord droit cannelé du flexible d'alimentation de 188 cm sur le raccord de la vanne de buse 3 (Figure 138).

   Remarque: Vérifiez que le raccord cannelé s'engage complètement sur le raccord de vanne.
6. Fixez le raccord cannelé au raccord de vanne avec un étrier (Figure 138).
7. Montez le raccord droit cannelé du flexible d'alimentation de 188 cm sur le raccord de la vanne de buse 4 (Figure 138).

   Remarque: Vérifiez que le raccord cannelé s'engage complètement sur le raccord de vanne.
8. Fixez le raccord cannelé au raccord de vanne avec un étrier (Figure 138).

Montage des flexibles sur les vannes de buse 5 et 6

Remarque: Le flexible d'alimentation de 81 cm est muni d'un raccord en T avec 2 flexibles d'embranchement et 2 anneaux cannelés simples.

1. Montez le raccord droit cannelé du flexible d'alimentation de 81 cm sur le raccord de la vanne de buse 5 (Figure 139).

   Remarque: Vérifiez que le raccord cannelé s'engage complètement sur le raccord de vanne.

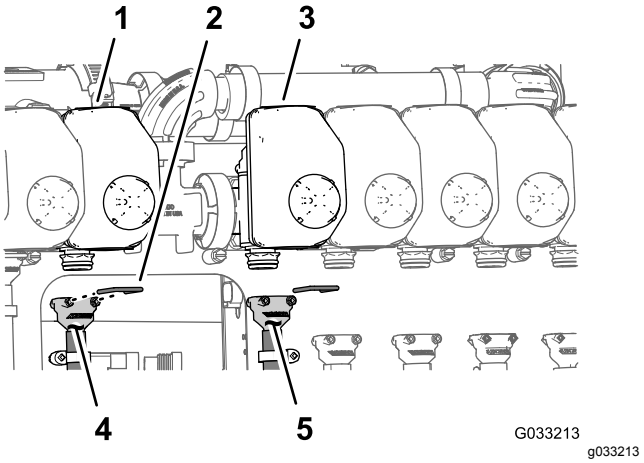

Figure 139

1. Vanne de buse 5
2. Étrier de fixation
3. Vanne de buse 6
4. Flexible d'alimentation de 81 cm
5. Flexible d'alimentation de 81 cm

2. Fixez le raccord cannelé au raccord de vanne avec un étrier (Figure 139).
3. Montez le raccord droit cannelé du flexible d'alimentation de 81 cm sur le raccord de la vanne de buse 6 (Figure 139).

   Remarque: Vérifiez que le raccord cannelé est complètement engagé sur le raccord de vanne.
4. Fixez le raccord cannelé au raccord de vanne avec un étrier (Figure 139).

Montage des flexibles sur les vannes de buse 7 à 10

1. Montez le raccord droit cannelé du flexible d'alimentation de 188 cm sur le raccord de la vanne de buse 7 (Figure 140).

   Remarque: Vérifiez que le raccord cannelé s'engage complètement sur le raccord de vanne.

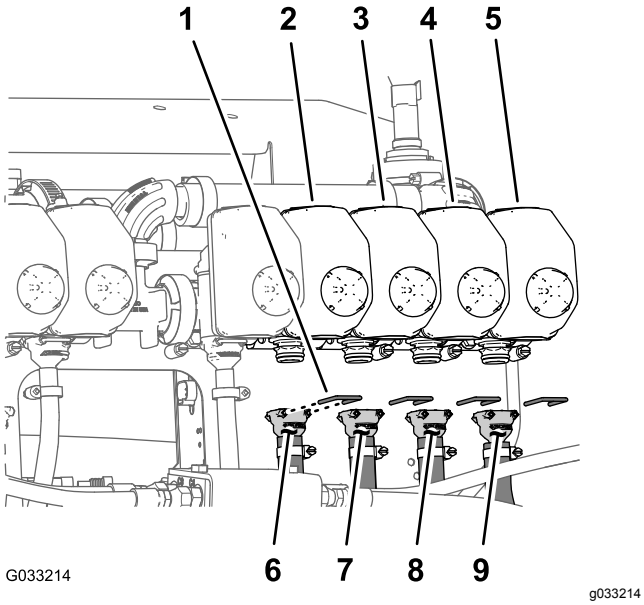

Figure 140

1. Étrier de fixation
2. Vanne de buse 7
3. Vanne de buse 8
4. Vanne de buse 9
5. Vanne de buse 10
6. Flexible d'alimentation de 188 cm
7. Flexible d'alimentation de 188 cm
8. Flexible d'alimentation de 234 cm
9. Flexible d'alimentation de 279 cm

2. Fixez le raccord cannelé au raccord de vanne avec un étrier (Figure 140).
3. Montez le raccord droit cannelé du flexible d'alimentation de 188 cm sur le raccord de la vanne de buse 8 (Figure 140).

   Remarque: Vérifiez que le raccord cannelé s'engage complètement sur le raccord de vanne.
4. Fixez le raccord cannelé au raccord de vanne avec un étrier (Figure 140).
5. Montez le raccord droit cannelé du flexible d'alimentation de 234 cm sur le raccord de la vanne de buse 9 (Figure 140).

   Remarque: Vérifiez que le raccord cannelé s'engage complètement sur le raccord de vanne.
6. Fixez le raccord cannelé au raccord de vanne avec un étrier (Figure 140).
7. Montez le raccord droit cannelé du flexible d'alimentation de 279 cm sur le raccord de la vanne de buse 10 (Figure 140).

   Remarque: Vérifiez que le raccord cannelé s'engage complètement sur le raccord de vanne.
8. Fixez le raccord cannelé au raccord de vanne avec un étrier (Figure 140).

Acheminement des flexibles d'alimentation vers les buses de pulvérisation

1. Faites passer les flexibles des buses de pulvérisation 1, 2, 3 et 4 dans le collier en R sur l'extrémité extérieure gauche de la section de rampe centrale (Figure 141 et Figure 142).

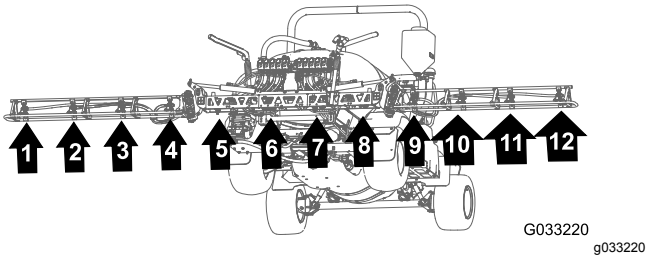

Figure 141

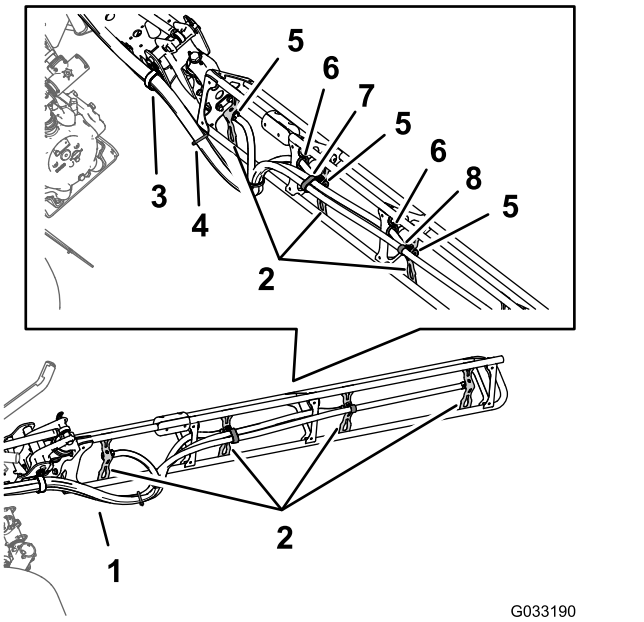

Figure 142

1. Flexibles
2. Supports de buse
3. Collier en R
4. Attache-câble
5. Simple anneau cannelé pour flexible (1/2")
6. Bague
7. Collier en R double
8. Collier en R simple

2. Faites passer les flexibles des buses de pulvérisation 7, 8, 9 et 10 dans le collier en R

sur l'extrémité extérieure droite de la section de rampe centrale (Figure 141 et Figure 142).

3. Acheminez les flexibles d'alimentation de 279 cm et les anneaux cannelés (3/4") le long de la section de rampe vers les buses de pulvérisation 1 et 10, comme montré à la Figure 141 et la Figure 142.
4. Acheminez les flexibles d'alimentation de 234 cm et les anneaux cannelés (3/4") le long de la section de rampe vers les buses de pulvérisation 2 et 9, comme montré à la Figure 141 et la Figure 142.
5. Acheminez les flexibles d'alimentation de 188 cm et les anneaux cannelés (3/4") le long de la section de rampe vers les buses de pulvérisation 3 et 8, comme montré à la Figure 141 et la Figure 142.

   Remarque: Faites passer les flexibles à travers les bagues inférieures arrière dans les supports du cadre tubulaire.
6. Acheminez les flexibles d'alimentation de 188 cm et les anneaux cannelés (3/4") le long de la section de rampe vers les buses de pulvérisation 4 et 7, comme montré à la Figure 141 et la Figure 142.

   Remarque: Faites passer les flexibles à travers les bagues inférieures arrière dans les supports du cadre tubulaire.
7. Attachez les 4 flexibles des buses de pulvérisation ensemble avec un attache-câble, comme montré à la Figure 142.

Pose des buses de pulvérisation sur les sections de rampes extérieures

1. Alignez le tube de transfert dans le demi-collier inférieur d'une buse de pulvérisation (Figure 143) et le trou dans le côté de l'anneau cannelé simple (1/2").

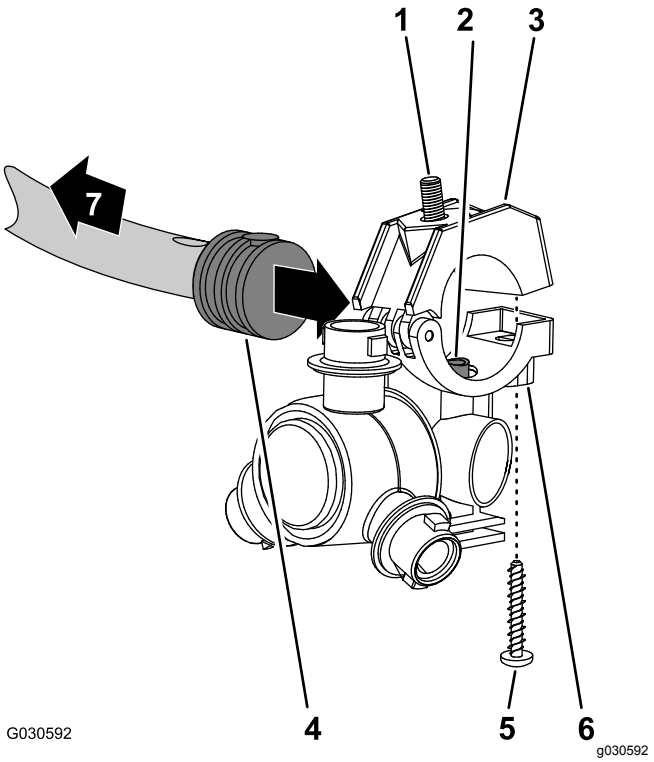

Figure 143

1. Boulon à tête hexagonale (5/16" x 3/4" en acier inoxydable)
2. Tube de transfert
3. Demi-collier supérieur
4. Simple anneau cannelé pour flexible (1/2")
5. Vis en acier inoxydable (nº 12 x 1¼")
6. Corps de la buse de pulvérisation
7. Vers la section de rampe

2. Fermez le demi-collier supérieur autour de l'anneau cannelé et fixez le demi-collier et le corps de la buse de pulvérisation (Figure 143) avec la vis en acier inoxydable (nº 12 x 1¼") ; serrez la vis en acier inoxydable à un couple de 14 à 18 N·m.

   Remarque: Veillez à bien engager le boulon à tête hexagonale (5/16" x 3/4") dans le creux du demi-collier supérieur quand vous fermez le collier.
3. Montez les buses de pulvérisation sur la section de rampe extérieure comme suit :
   - À l'emplacement des buses 1 et 4, fixez la buse à son support (A de Figure 144) à l'aide du contre-écrou à embase (5/16") que vous avez retiré à l'opération 2 de Dépose des buses de pulvérisation des sections de rampes extérieures (page 63)).
   - À l'emplacement des buses 2 et 3, fixez la buse à son support (A et B de Figure 144) à l'aide du contre-écrou à embase (5/16") que vous avez retiré à l'opération 2 de Pose des

buses de pulvérisation sur les sections de rampes extérieures (page 69)).

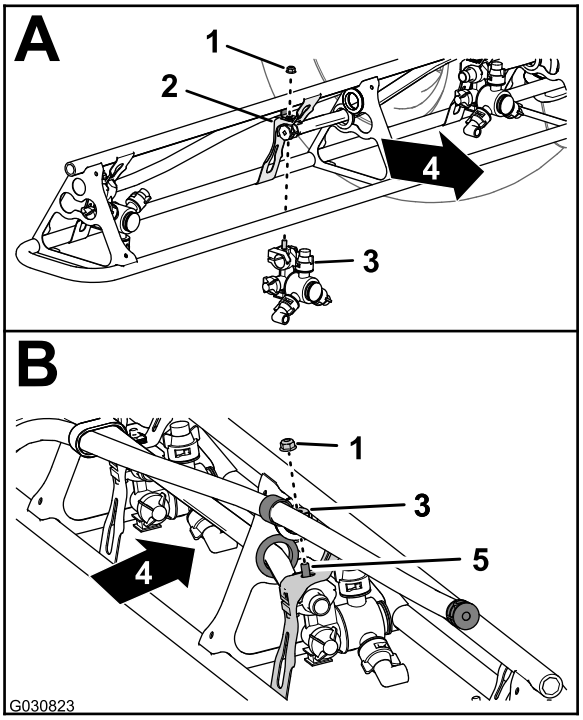

g030823

Figure 144

1. Contre-écrou à embase (5/16")
2. Support de buse
3. Buse de pulvérisation
4. Arrière de la machine
5. Boulon à tête hexagonale (acier inoxydable – 5/16" x 3/4")

4. Serrez les contre-écrous à embase à un couple de 19,78 à 25,42 N·m.
5. Répétez les opérations 1 à 4 pour les autres buses de la section de rampe.
6. Répétez les opérations 1 à 5 pour la section de rampe extérieure de l'autre côté de la machine.

28

Branchement du tube de détection de pression pour le manomètre de planche de bord

Aucune pièce requise

Branchement du tube de détection de pression pour le manomètre de planche de bord

Machines sans kit dévidoir en option

1. Alignez le bout du tube de détection de pression (plastique) associé au manomètre monté sur la planche de bord et la bague de blocage du raccord de tube (Figure 145).

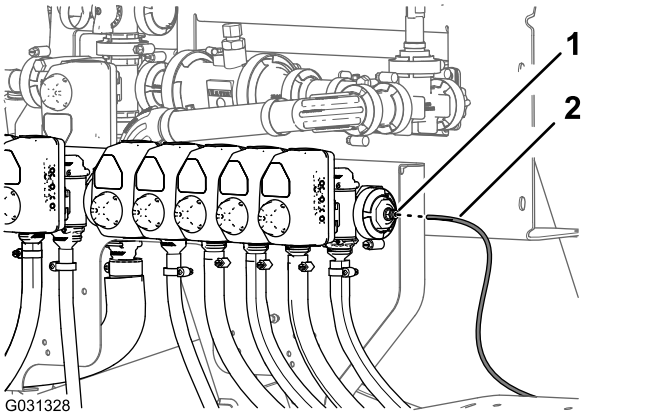

g031328

Figure 145

1. Bague de blocage (raccord de tube)
2. Tube de détection de pression (manomètre de planche de bord)

2. Insérez le tube de détection dans la bague de blocage jusqu'à ce que le tube soit complètement engagé (Figure 145).

Branchement du tube de détection de pression

Kit pistolet-pulvérisateur en option ou kit dévidoir pivotant en option

1. Alignez le bout du tube de détection de pression (plastique) associé au manomètre monté sur la planche de bord et la bague de blocage du raccord de tube (Figure 146 et Figure 147).

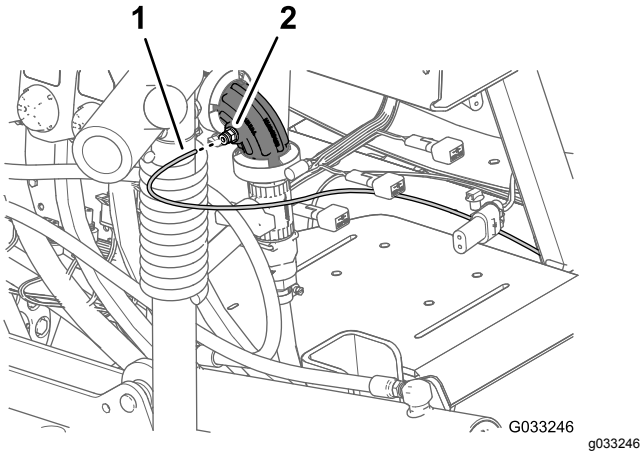

Figure 146

Kit pistolet-pulvérisateur en option

1. Tube de détection de pression (manomètre de planche de bord)
2. Raccord de tube (raccord coudé à 90° – vanne de buse 10)

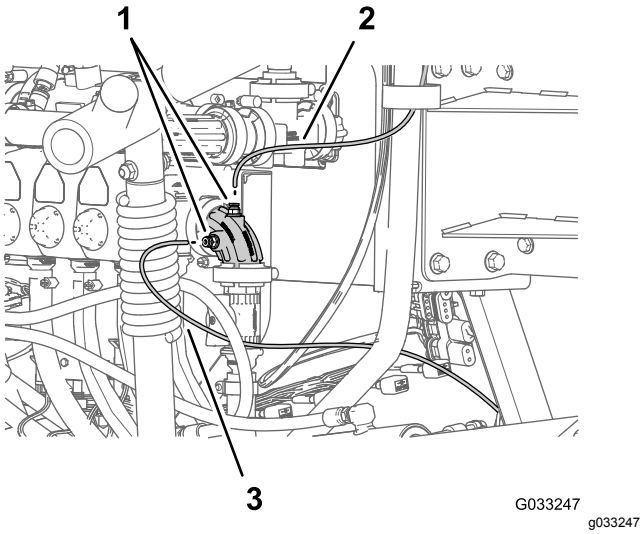

Figure 147

Kit dévidoir pivotant en option

1. Tube de détection de pression (manomètre de dévidoir pivotant)
2. Raccords de tube (raccord coudé à 90° – vanne de buse 10)
3. Tube de détection de pression (manomètre de planche de bord)

2. Insérez le tube de détection dans la bague de blocage jusqu'à ce que le tube soit complètement engagé (Figure 146 et Figure 147).

29

Montage du récepteur de navigation

Pièces nécessaires pour cette opération:

1	Récepteur de navigation – kit système de pulvérisation de précision GeoLink (Modèle 41623)
1	Support de récepteur
2	Étrier fileté
1	Support d'antenne RTK (kit modem à correction CDMA RTK ou kit modem à correction GSM RTK en option)
4	Contre-écrou à embase (3/8")
3	Boulon à tête hexagonale (5 x 16 mm)
3	Rondelle (5 mm)
1	Antenne cellulaire (kit modem à correction CDMA RTK ou kit modem à correction GSM RTK en option)
1	Câble coaxial (kit modem à correction CDMA RTK ou kit modem à correction GSM RTK en option)
1	Étiquette de numéro de série (fait partie des kits de finition pour système de pulvérisation de précision X25 ou X30 GeoLink)

Montage du récepteur de navigation sur la machine

1. Alignez les fentes au centre du support du récepteur et la soudure sur l'axe du tube du système ROPS (Figure 148).

   Remarque: Veillez à placer la grande bride munie de 2 trous à l'arrière du tube et la petite bride munie d'un trou à l'avant.

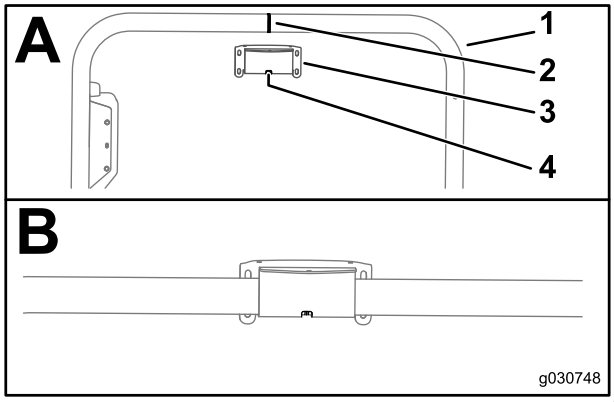

Figure 148

1. Tube du système ROPS
2. Soudure (tube du système ROPS)
3. Support de récepteur
4. Fente

2. Montez le support du récepteur sur le tube du système ROPS comme suit :
   - Si votre machine est équipée d'un système mondial de navigation par satellite (GNSS) avec système de renforcement à couverture étendue (WAAS), montez le support du récepteur sur le tube du système ROPS (Figure 149) à l'aide de 2 étriers filetés et de 4 contre-écrous à embase (3/8").

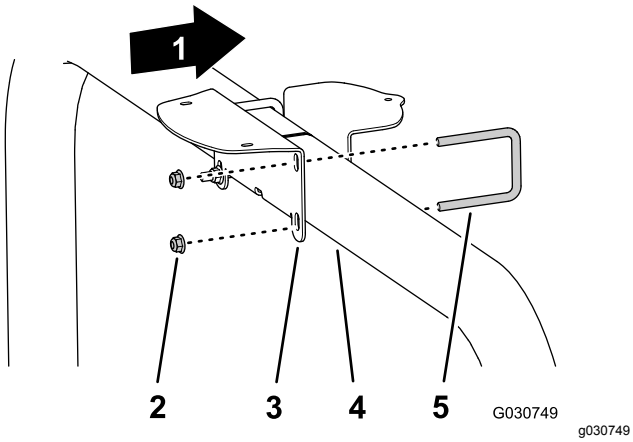

Figure 149

1. Avant de la machine
2. Contre-écrous à embase (3/8")
3. Support de récepteur
4. Tube du système ROPS
5. Étrier fileté

   - Si votre machine est équipée du système GNSS et du kit modem à correction RTK CDMA ou GSM, montez le support du récepteur et le support de l'antenne RTK sur le tube du système ROPS (Figure 150) à l'aide de 2 étriers filetés et de 4 contre-écrous à embase (3/8").

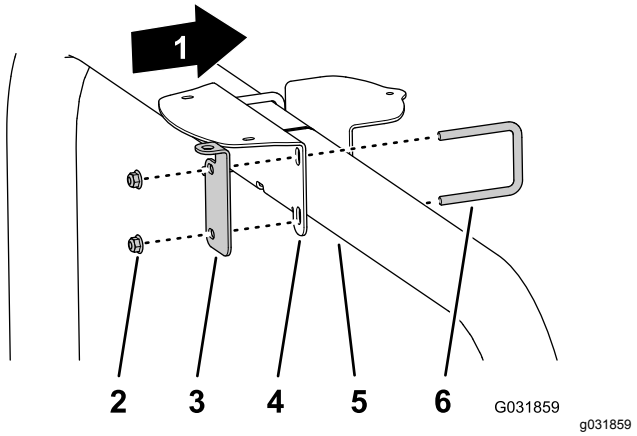

Figure 150

1. Avant de la machine
2. Contre-écrous à embase (3/8")
3. Support d'antenne RTK
4. Support de récepteur
5. Tube du système ROPS
6. Étrier fileté

3. Serrez les écrous à un couple de 37 à 45 N·m.
4. Alignez les 3 boulons vissés dans la base du récepteur de navigation et les 3 trous dans le support du récepteur (Figure 151).

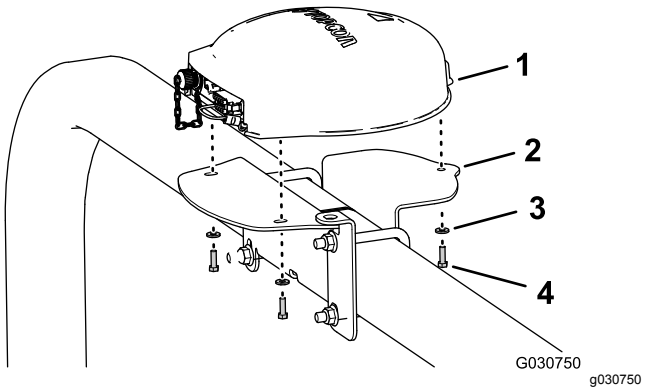

Figure 151

Montré avec support d'antenne RTK ; les machines avec GNSS seulement sont similaires

1. Récepteur de navigation
2. Support de récepteur
3. Rondelles (5 mm)
4. Boulon à tête hexagonale (5 x 16 mm)

5. Fixez le récepteur sur le support (Figure 151) à l'aide des 3 boulons à tête hexagonale (5 x 16 mm) et des 3 rondelles (5 mm).
6. Serrez les 3 boulons à un couple de 5,76 à 7,12 N·m.
7. Apposez l'étiquette du numéro de série sur le support de récepteur (Figure 152).

   Remarque: L'étiquette fait partie des kits de finition pour système de pulvérisation de précision X25 ou X30 GeoLink.

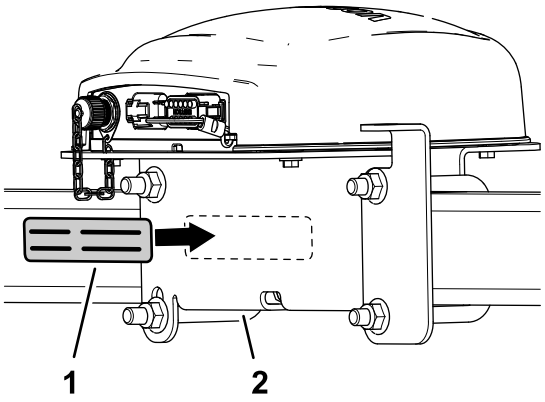

Figure 152

1. Étiquette du numéro de série
2. Support de récepteur

Montage de l'antenne RTK sur le récepteur de navigation

Remarque: Montez l'antenne RTK si la machine est équipée d'un modem à correction CDMA RTK ou GSM RTK.

1. Passez le coupleur coaxial dans l'ouverture du support d'antenne RTK en orientant les filetages de traversée vers le bas (Figure 153).

   Remarque: Tournez le coupleur coaxial au besoin pour aligner la partie plate du filetage de traversée et la partie plate de l'ouverture dans le support d'antenne RTK.

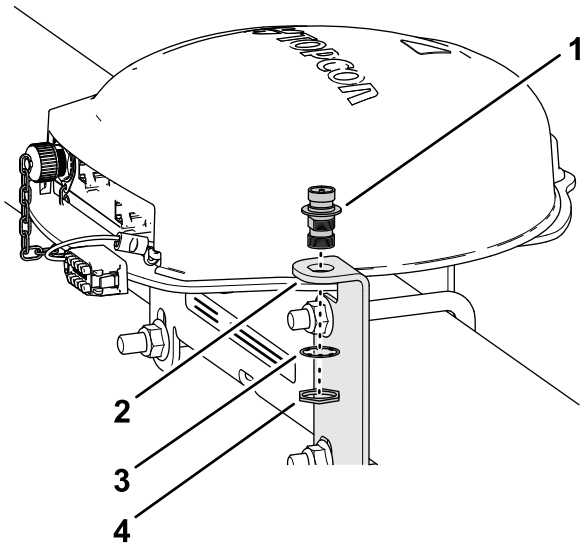

Figure 153

1. Coupleur coaxial
2. Support d'antenne RTK
3. Rondelle-frein
4. Écrou de blocage

2. Assemblez le coupleur coaxial sur le support d'antenne à l'aide de la rondelle-frein et de l'écrou de blocage, et serrez l'écrou à la main (Figure 153).
3. Assemblez l'antenne RTK sur le raccord supérieur du coupleur coaxial, et serrez l'écrou moleté de l'antenne à la main (Figure 154).

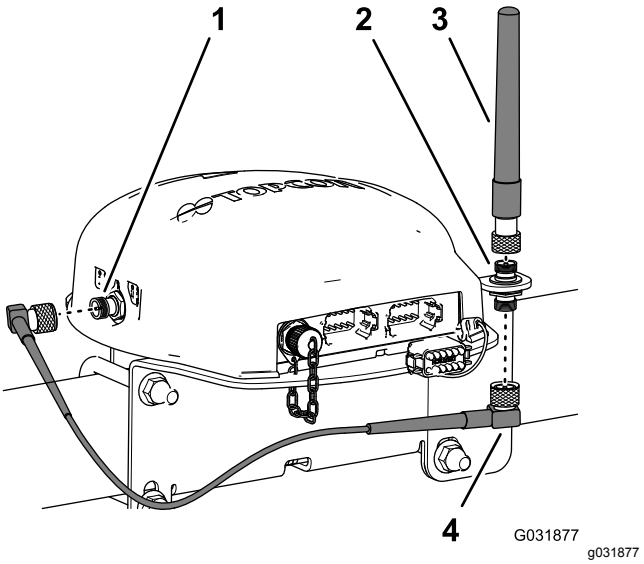

Figure 154

1. Connecteur coaxial (modem cellulaire CDMA ou GSM)
2. Coupleur coaxial
3. Antenne RTK
4. Câble d'antenne

4. Serrez légèrement le câble d'antenne sur le raccord inférieur du coupleur coaxial (Figure 154).
5. Acheminez le câble derrière le récepteur de navigation jusqu'au connecteur coaxial du modem cellulaire CDMA ou GSM (Figure 154).
6. Branchez le câble d'antenne au connecteur coaxial du modem cellulaire CDMA ou GSM (Figure 154)
7. Serrez les écrous moletés du câble d'antenne à la main.

30

Montage du moniteur de pulvérisation

Pièces nécessaires pour cette opération:

1	Moniteur de pulvérisation – kit système de pulvérisation de précision GeoLink 41623
1	Capot de l'affichage
1	Support à rotule – kit système de pulvérisation de précision GeoLink 41623
1	Bras du moniteur – kit système de pulvérisation de précision GeoLink 41623
1	Plaque de renfort
4	Boulon à embase (1/4" x 1½")
4	Contre-écrou à embase (1/4")

Montage du capot de l'affichage sur le moniteur de pulvérisation

1. Au dos du moniteur de pulvérisation, les 2 connecteurs (26 broches) étant en bas, retirez le contre-écrou supérieur (5 mm) du goujon de la fixation à rotule (Figure 155).

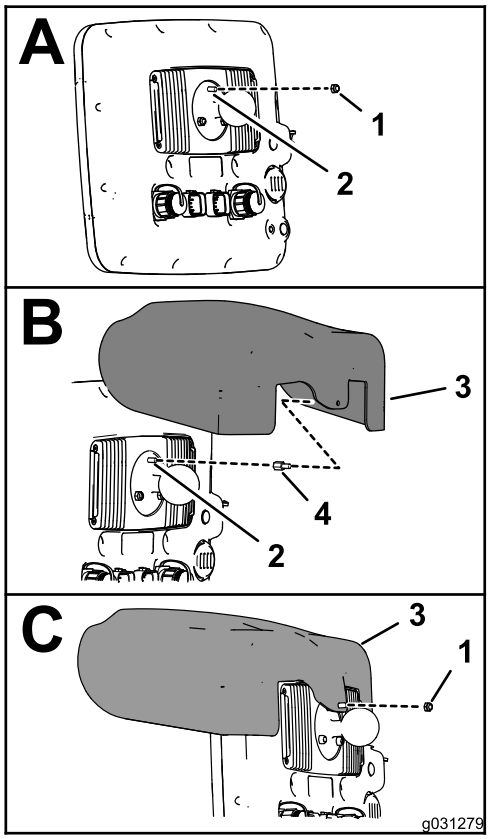

g031279

Figure 155

1. Contre-écrou (5 mm)
2. Goujon de 5 mm (moniteur de pulvérisation sur fixation à rotule)
3. Capot de l'affichage
4. Cheville filetée

2. Appliquez une couche de frein-filet (capacité de capillarité moyenne à forte) sur le filetage de la partie écrou de la cheville filetée (Figure 156).

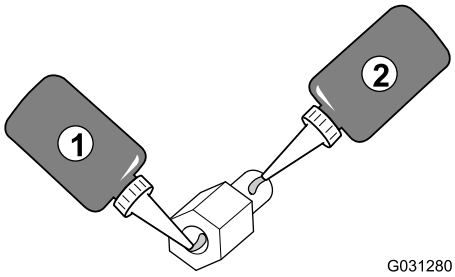

g031280

Figure 156

1. Frein-filet (capacité de capillarité moyenne à forte) – filet de l'écrou de la cheville filetée
2. Frein-filet (capacité de capillarité moyenne à forte) – filet du goujon

3. Vissez la cheville dans le goujon de la fixation à rotule (Figure 155) et serrez-la à un couple de 250 N·cm.
4. Appliquez une couche de frein-filet (capacité de capillarité moyenne à forte) sur le filetage de la partie goujon de la cheville filetée (Figure 156).

5. Alignez le trou dans le capot de l'affichage et la partie goujon de la cheville filetée (Figure 155).
6. Fixez le capot sur le moniteur à l'aide du contre-écrou (5 mm) que vous avez retiré à l'opération 1.
7. Serrez l'écrou à 2,50 N·m.

Perçage de la planche de bord

1. Sur la planche de bord de la machine, localisez la vis située à droite du passe-câble inséré dans le trou de la planche (Figure 157).

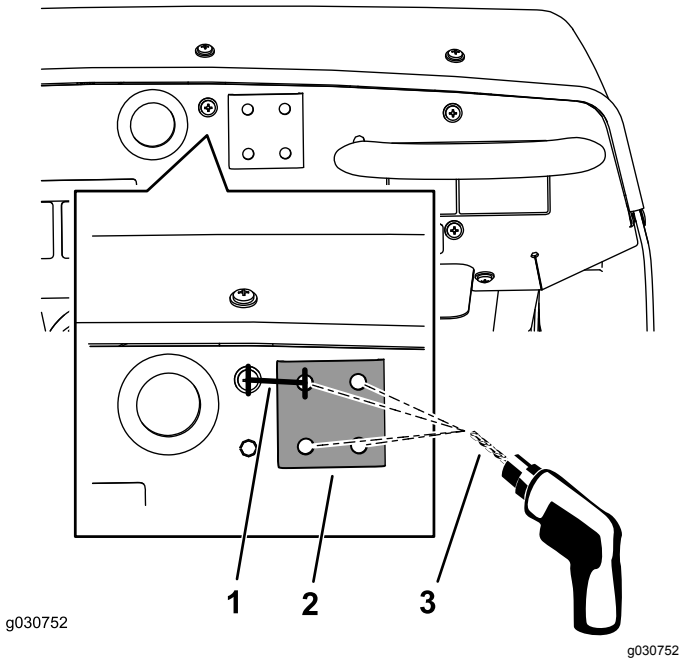

Figure 157

1. 33,3 mm
2. Raidisseur
3. Foret de 8 mm

2. Mesurez 33,3 mm du centre de la vis vers la droite et marquez cet emplacement d'un trait vertical avec un crayon (Figure 157).
3. Mesurez 21 mm à partir du bord supérieur de la planche de bord et marquez cet emplacement d'un trait horizontal.
4. Marquez au pointeau la planche de bord à l'intersection des deux repères.
5. À l'aide d'un foret de 8 mm, percez la planche à l'emplacement marqué au pointeau (Figure 157).
6. Alignez temporairement le côté plat du raidisseur sur la planche de bord à l'aide d'un boulon à embase (1/4" x 1½").
7. Alignez le raidisseur horizontalement au sommet de la planche de bord puis, en vous servant du raidisseur comme gabarit, percez les 3 derniers trous dans la planche (Figure 157).
8. Retirez le raidisseur de la face avant de la planche de bord.

Montage du moniteur de pulvérisation sur la planche de bord de la machine

1. Fixez le support à rotule à la planche de bord à l'aide des 4 boulons (1/4" x 1½"), du raidisseur et du contre-écrou à embase (1/4"), comme montré à la Figure 158.

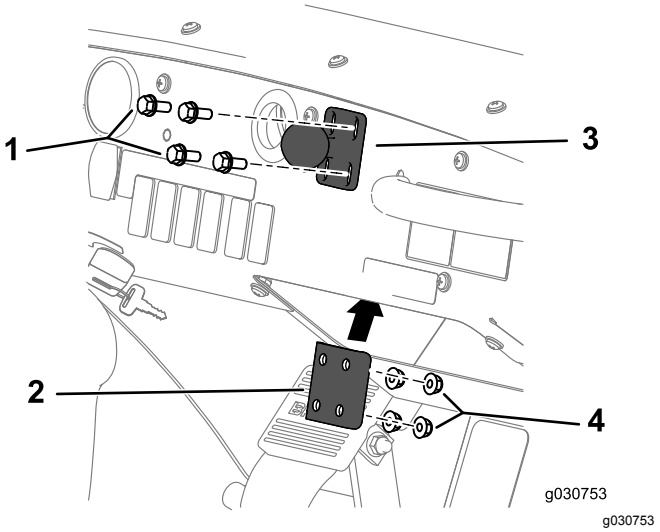

Figure 158

1. Boulon (1/4" x 1½")
2. Support à rotule
3. Raidisseur
4. Contre-écrou à embase (1/4")

2. Serrez les boulons et les écrous à un couple de 10,17 à 12,43 N·m.
3. Desserrez le bouton du bras du moniteur jusqu'à ce que vous puissiez passer la rotule pour la fixation au dos du moniteur et la rotule pour le support sur la planche de bord dans le bras creux du moniteur (Figure 159).

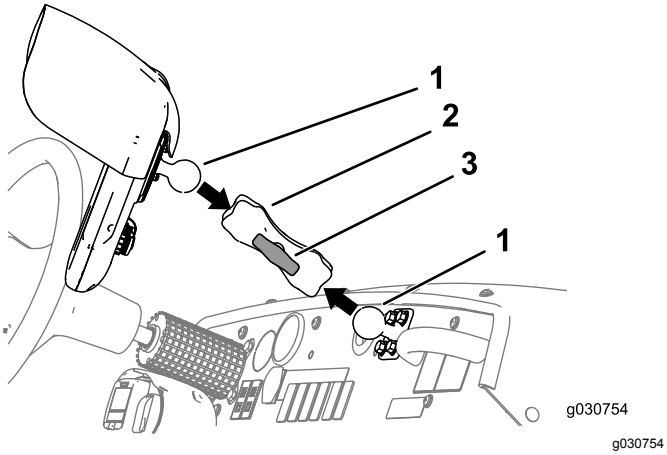

Figure 159

1. Rotule
2. Bras de moniteur
3. Bouton

4. Depuis le siège du conducteur (siège gauche), réglez la position du moniteur de pulvérisation de manière à voir facilement l'écran d'affichage (Figure 159).
5. Serrez le bouton du bras du moniteur à la main (Figure 159).

31

Montage du contrôleur de pulvérisateur et branchement du faisceau de câblage arrière

Pièces nécessaires pour cette opération:

1	Contrôleur de pulvérisateur – kit système de pulvérisation de précision GeoLink 41623
4	Boulon (4 x 10 mm)
4	Contre-écrou à embase (4 mm)

Montage du contrôleur de pulvérisateur

1. Placez le contrôleur en face du côté avant du support de vannes en orientant le connecteur à 40 broches vers l'extérieur (Figure 160).

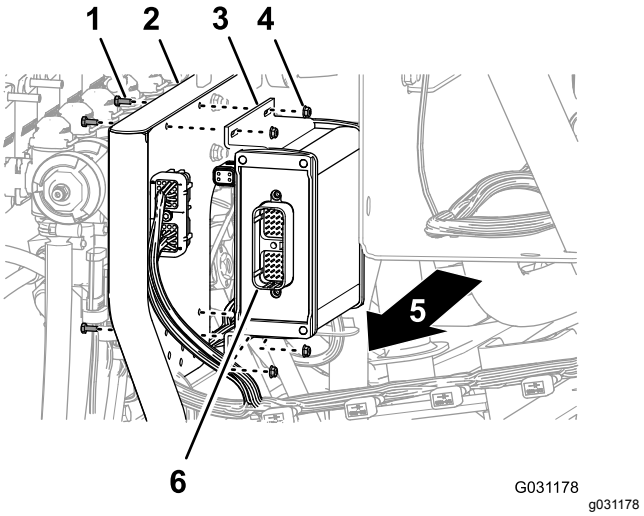

Figure 160

1. Boulon (4 x 10 mm)
2. Support des 10 vannes
3. Contrôleur de pulvérisateur
4. Contre-écrou à embase (4 mm)
5. Côté droit de la machine
6. Connecteur à 40 broches

2. Fixez le contrôleur au support de vannes (Figure 160) à l'aide des 4 boulons (4 x 10 mm) et des 4 contre-écrous à embase (4 mm).
3. Serrez les boulons et les écrous à un couple de 2,34 à 2,86 N·m.

Branchement du faisceau de câblage arrière au contrôleur

1. Alignez le connecteur à 40 douilles, identifié par **ASC 10**, de la branche de 203 cm du faisceau et le connecteur à 40 broches du contrôleur du pulvérisateur (Figure 161).

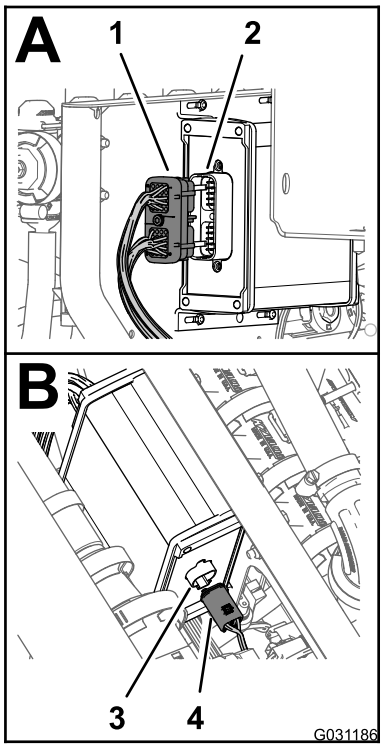

g031186

Figure 161

1. Connecteur à 40 douilles (faisceau de câblage arrière – identifié par ASC 10)
2. Connecteur à 40 broches (contrôleur du pulvérisateur)
3. Connecteur à 4 broches (contrôleur du pulvérisateur)
4. Connecteur à 4 douilles (faisceau de câblage arrière – identifié par To ASC 10)

2. Insérez le connecteur à 40 douilles dans le connecteur à 40 broches jusqu'à ce que les deux connecteurs soient bien engagés.
3. Alignez le connecteur à 4 douilles identifié par **To ASC 10** de la branche de 203 cm du faisceau et le connecteur à 4 broches du contrôleur du pulvérisateur (Figure 161).
4. Insérez le connecteur à 4 douilles dans le connecteur à 4 broches jusqu'à ce que les deux connecteurs soient bien engagés.

32

Montage des faisceaux de câblage des composants de navigation

Pièces nécessaires pour cette opération:

1	Faisceau de données (système de navigation) – kit système de pulvérisation de précision GeoLink (Modèle 41623)
1	Faisceau électrique (système de navigation) – kit système de pulvérisation de précision GeoLink (Modèle 41623)
5	Attache-câble

Branchement des faisceaux de données de navigation et électrique

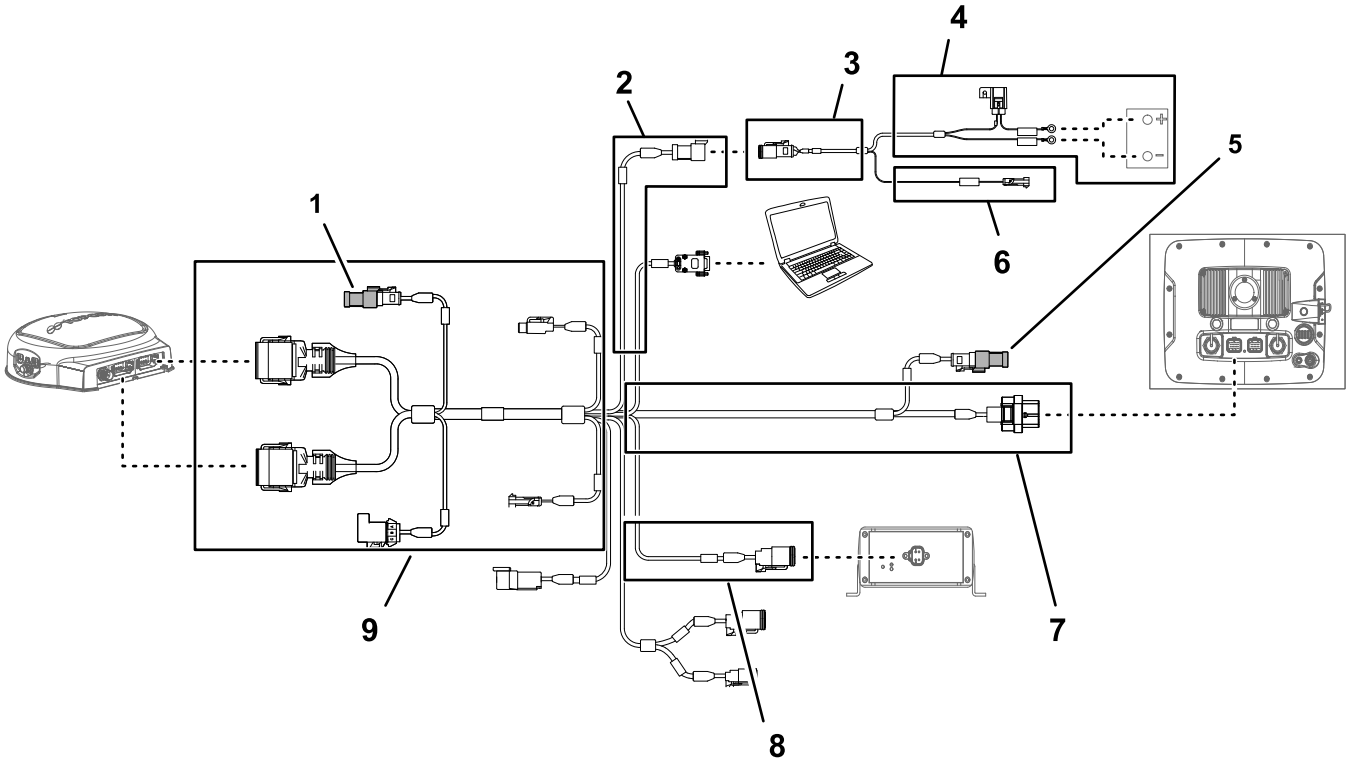

Figure 162

1. Résistance de terminaison (guidage)
2. Branche de 100 cm du faisceau de données (alimentation électrique)
3. Branche de 100 cm du faisceau de batterie
4. Branche de 220 cm du faisceau de batterie
5. Résistance de terminaison (CAN 2)
6. Branche de 100 cm du faisceau de batterie (alimentation commutée)
7. Branche de 220 cm du faisceau de données (moniteur de pulvérisation)
8. Branche de 13 cm du faisceau de données (interface de faisceau de kit)
9. Branche de 390 cm du faisceau de données (récepteur de navigation)

1. Si ce n'est déjà fait, insérez la résistance de terminaison dans le connecteur électrique sur la branche de 390 cm du faisceau de données du récepteur de navigation (Figure 162).
2. Si ce n'est déjà fait, insérez la résistance de terminaison dans le connecteur électrique sur la branche de 220 cm du faisceau de données du moniteur de pulvérisation (Figure 162).
3. Branchez le connecteur à 3 douilles (interface d'alimentation électrique) du faisceau de navigation au connecteur à 3 broches (interface d'alimentation électrique) du faisceau de données (Figure 162 et Figure 163).

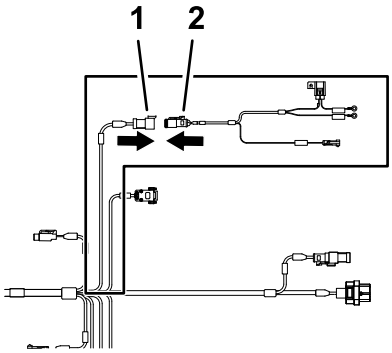

Figure 163

1. Connecteur à 3 broches – faisceau de données (identifié par SYSTEM POWER SEPARATION)
2. Connecteur à 3 douilles – faisceau de batterie (interface d'alimentation électrique)

Acheminement et branchement du câble de données au récepteur de navigation

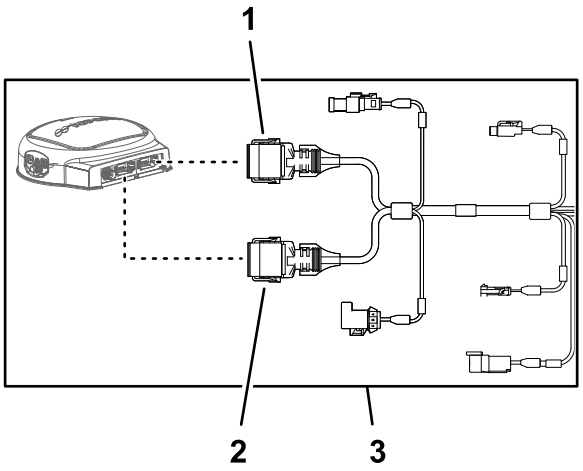

Figure 164

1. Connecteur à 12 douilles (gris) – faisceau de données (récepteur de navigation)
2. Connecteur à 12 douilles (noir) – faisceau de données (récepteur de navigation)
3. Branche de 390 cm du faisceau de données (récepteur de navigation)

1. Acheminez la branche de 390 cm du faisceau de données dans le côté droit du compartiment moteur (près du filtre à air du moteur) et vers l'arrière, sous la partie inférieure droite du carénage arrière du moteur (Figure 165).

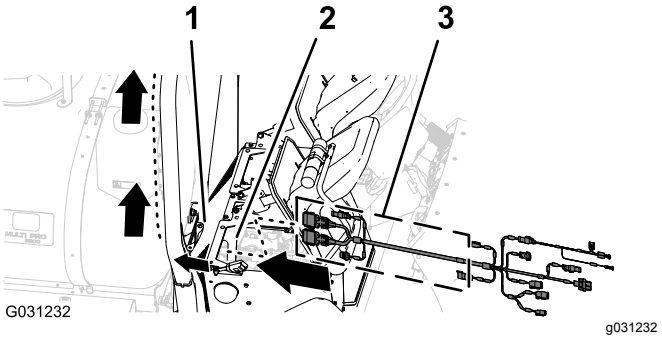

Figure 165

1. Carénage arrière du moteur
2. Compartiment moteur
3. Branche de 390 cm (faisceau de données)

2. Acheminez la branche de 390 cm du faisceau de données le long du tube droit du système ROPS, en orientant le connecteur à 12 douilles (gris) et le connecteur à 12 douilles (noir) vers le haut et le récepteur de navigation (Figure 166).

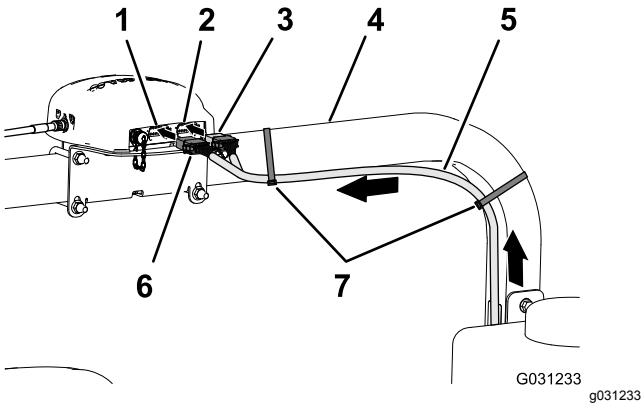

Figure 166

1. Connecteur à 12 broches gauche (gris) – récepteur de navigation
2. Connecteur à 12 broches droit (noir) – récepteur de navigation
3. Connecteur à 12 douilles (noir) – faisceau de données
4. Tube droit du système ROPS
5. Branche de 390 cm du faisceau de données
6. Connecteur à 12 douilles (gris/noir) – faisceau de données
7. Attache-câbles

3. Placez les 2 détrompeurs situés sur la face longue du connecteur à 12 douilles gris et noir du faisceau de donnée en face des 2 rainures dans la paroi horizontale inférieure du connecteur à 12 broches gauche (gris) du récepteur de navigation (Figure 167).

   Remarque: Faites attention quand vous connectez le faisceau de câblage au récepteur de navigation ; les détrompeurs des connecteurs sont particuliers aux rainures correspondantes sur les connecteurs à broches du récepteur de navigation.

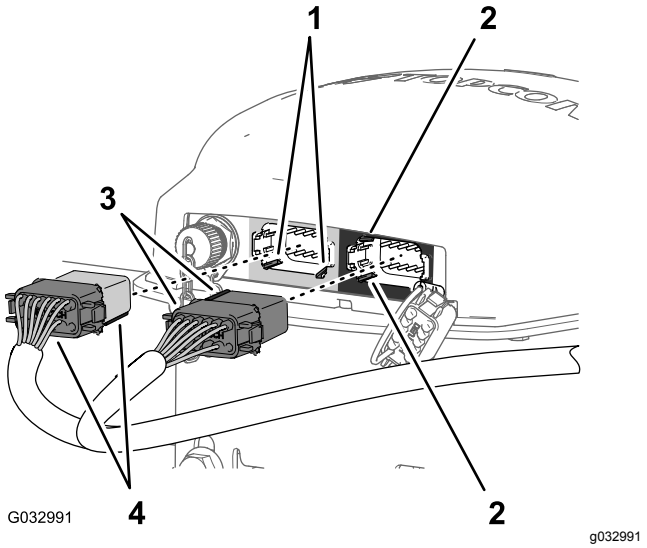

Figure 167

1. Rainures – paroi horizontale inférieure (connecteur à 12 broches gauche (gris) – récepteur de navigation)
2. Rainures – paroi verticale gauche (connecteur à 12 broches droit (noir) – récepteur de navigation)
3. Détrompeurs – connecteur à 12 douilles (noir) à face courte – faisceau de données
4. Détrompeurs – connecteur à 12 douilles (gris/noir) à face longue – faisceau de données

4. Branchez le connecteur à 12 douilles gris et noir du faisceau de données au connecteur à 12 broches gauche (gris) du récepteur de navigation jusqu'à ce que les connecteurs s'enclenchent solidement (Figure 167).
5. Placez les 2 détrompeurs situés sur le côté court du connecteur à 12 douilles noir du faisceau de donnée en face des 2 rainures dans la paroi verticale gauche du connecteur à 12 broches droit (noir) du récepteur de navigation (Figure 167).

   Remarque: Faites attention quand vous connectez le faisceau de câblage au récepteur de navigation ; les détrompeurs des connecteurs sont particuliers aux rainures correspondantes sur les connecteurs à broches du récepteur de navigation.
6. Branchez le connecteur à 12 douilles noir seulement du faisceau de données au connecteur à 12 broches gauche (noir) du récepteur de navigation jusqu'à ce que les connecteurs s'enclenchent solidement (Figure 167).
7. Avec 2 attache-câbles, attachez la branche de 390 cm du faisceau de données au tube droit du système ROPS, comme montré à la Figure 166.

   Remarque: Le câble ne doit être trop tendu entre les connecteurs à 12 douille et l'attache-câble.

Branchement des faisceaux électrique de navigation et de données au faisceau arrière de la machine

1. Acheminez la branche de 100 cm du faisceau électrique (Figure 168) munie du connecteur à 1 broche jusqu'au point de connexion des faisceaux avant et arrière de la machine ; voir Figure 86 de Branchement des faisceaux de câblage avant et arrière (page 43).

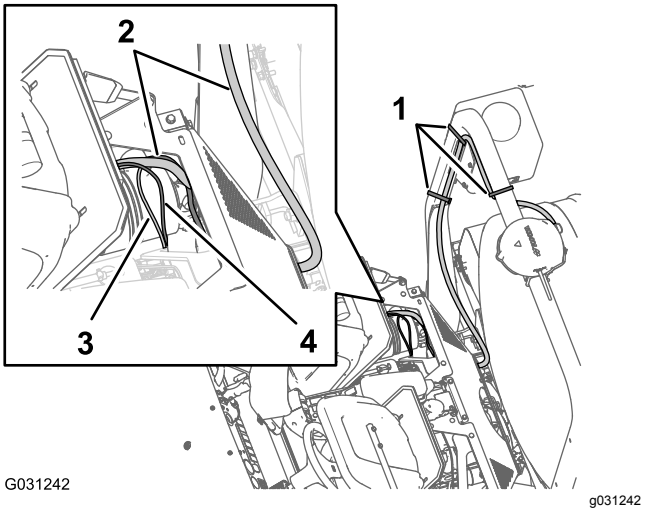

Figure 168

1. Attache-câbles
2. Branche de 390 cm du faisceau de données
3. Branche de 100 cm du faisceau électrique
4. Branche de 100 cm du faisceau de données

2. Acheminez la branche de 100 cm du faisceau de données (Figure 168) munie du connecteur à 4 broches de CAN 2/contrôleur de pulvérisation jusqu'au point de connexion des faisceaux avant et arrière de la machine ; voir Figure 86 de Branchement des faisceaux de câblage avant et arrière (page 43).
3. Branchez le connecteur à 4 broches du faisceau de données pour CAN 2/contrôleur de pulvérisation au connecteur à 4 douilles du faisceau arrière pour le circuit Can 2/contrôleur de pulvérisation (Figure 169).

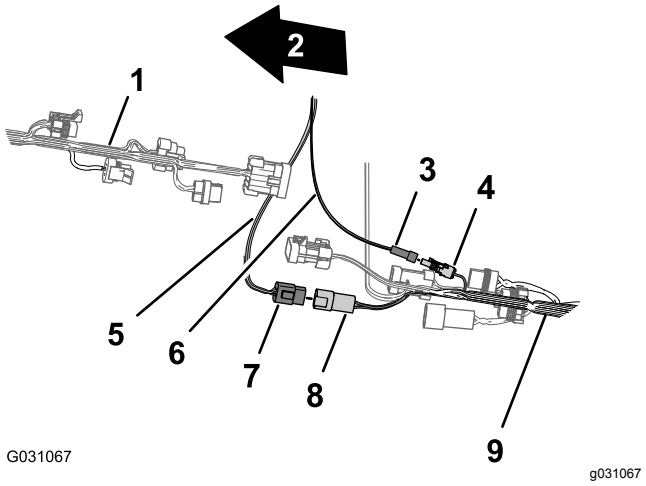

Figure 169

1. Avant de la machine
2. Faisceau de câblage avant de la machine
3. Connecteur à 1 broche – branche de faisceau électrique ((alimentation commutée)
4. Connecteur à 1 douille – faisceau arrière (alimentation commutée)
5. Faisceau de données (CAN 2/contrôleur de pulvérisation)
6. Faisceau électrique (alimentation commutée)
7. Connecteur à 4 broches – faisceau de données (CAN 2/contrôleur de pulvérisation)
8. Connecteur à 4 douilles – faisceau arrière (CAN 2/contrôleur de pulvérisation)
9. Faisceau de câblage arrière de la machine

4. Branchez le connecteur à 1 broche du faisceau électrique au connecteur à 1 douille du faisceau arrière (Figure 169).

Acheminement du faisceau électrique de navigation vers la batterie

1. Acheminez la branche de 220 cm du faisceau électrique du système de navigation transversalement à l'angle du boîtier du siège et vers le bas le long du support gauche du carénage du moteur Figure 170.

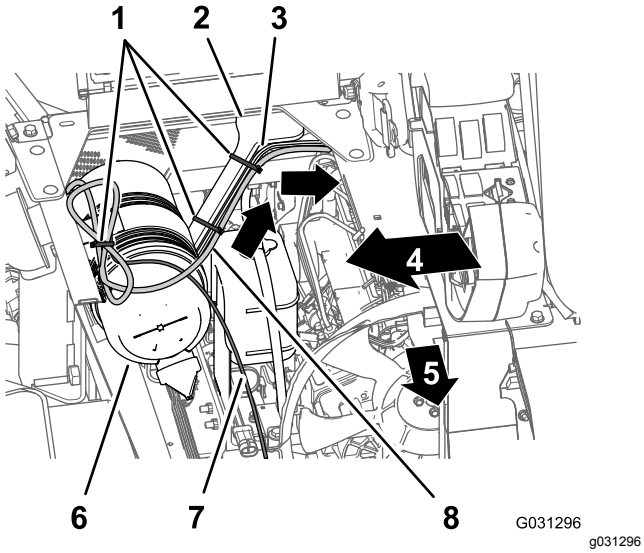

Figure 170

1. Attache-câbles
2. Support du carénage du moteur
3. Branche de 165 cm (faisceau de câblage arrière)
4. Côté droit de la machine
5. Avant de la machine
6. Filtre à air (moteur)
7. Branche de 220 cm (faisceau de données)
8. Branche de 220 cm (faisceau électrique de navigation)

2. Attachez le faisceau au support du carénage du moteur avec des attache-câbles (Figure 170).
3. Acheminez la branche de 220 cm du faisceau électrique du système de navigation vers le bas et le long du support gauche du carénage du moteur, puis sous le tube de cadre gauche (Figure 171).

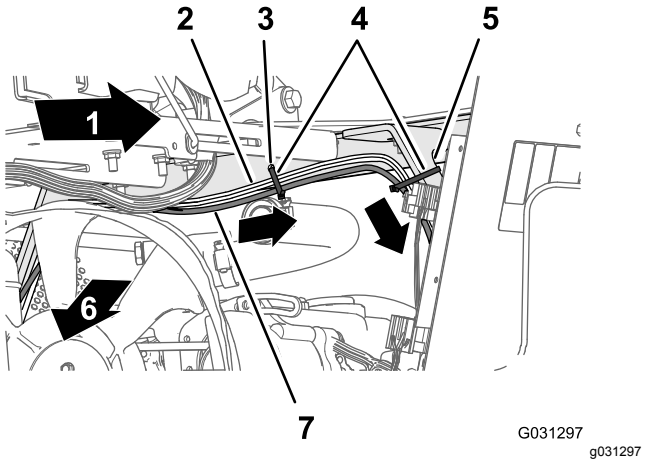

Figure 171

1. Côté gauche de la machine
2. Branche de 165 cm (faisceau de câblage arrière)
3. Trou dans l'angle du boîtier du siège
4. Attache-câbles
5. Support du carénage du moteur
6. Avant de la machine
7. Branche de 220 cm (faisceau électrique de navigation)

4. Avec 3 attache-câbles, fixez le faisceau au trou dans l'angle du boîtier de siège et le support du carénage du moteur (Figure 171 et Figure 172).

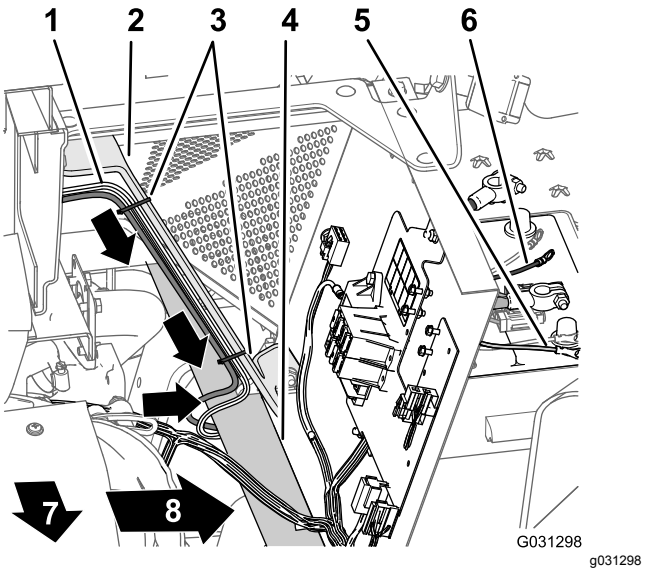

Figure 172

1. Branche de 165 cm (faisceau de câblage arrière)
2. Support du carénage du moteur
3. Attache-câbles
4. Tube de cadre gauche
5. Cosse en anneau négative (câble noir) – branche de 165 cm (faisceau arrière)
6. Cosse en anneau positive (câble rouge) – branche de 165 cm (faisceau arrière)
7. Avant de la machine
8. Côté gauche de la machine

5. Amenez le fusible de 10 A et les cosses à anneau positive et négative de la branche de 220 cm du faisceau électrique du système de navigation au sommet de la batterie (Figure 172).

   Remarque: Vous terminerez l'installation des cosses à anneau à la section Assemblage du faisceau arrière et du faisceau électrique de navigation avec les câbles de batterie (page 85).

Acheminement et branchement du câble de données au moniteur de pulvérisation

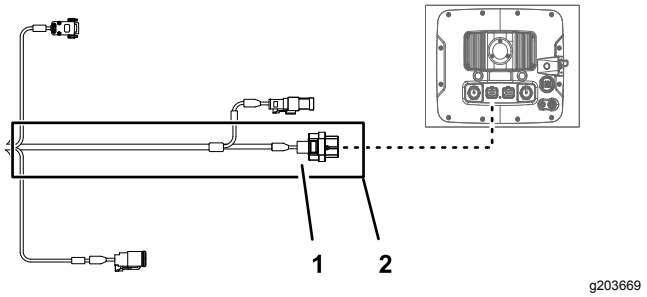

Figure 173

1. Connecteur à 26 douilles – faisceau de données (moniteur de pulvérisation)
2. Branche de 220 cm du faisceau de données (moniteur de pulvérisation)

1. Sur le côté droit du compartiment moteur, acheminez la branche de 220 cm du faisceau de données vers l'avant du filtre à air du moteur et vers le bas en direction du coin inférieur droit du radiateur (Figure 174).

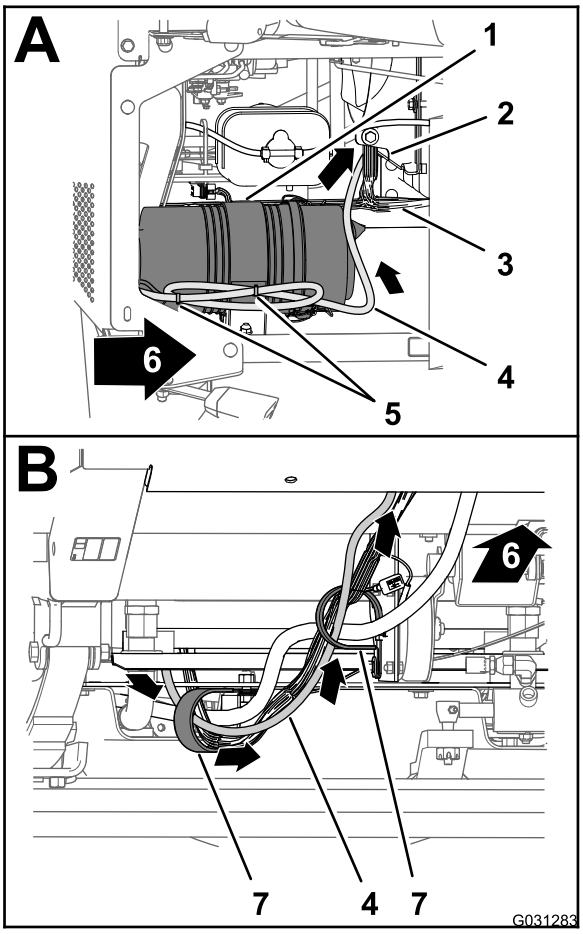

Figure 174

1. Filtre à air (moteur)
2. Radiateur
3. Faisceau de câblage avant de la machine
4. Branche de 220 cm du faisceau de données
5. Attache-câbles
6. Avant de la machine
7. Colliers en R

2. Acheminez la branche de 220 cm du faisceau de données vers l'avant et à travers les 2 colliers en R au bas de la machine (Figure 174).
3. Acheminez la branche de 220 cm du faisceau de données vers l'avant et à travers le passe-câble qui entoure le trou dans le panneau de plancher (Figure 175).

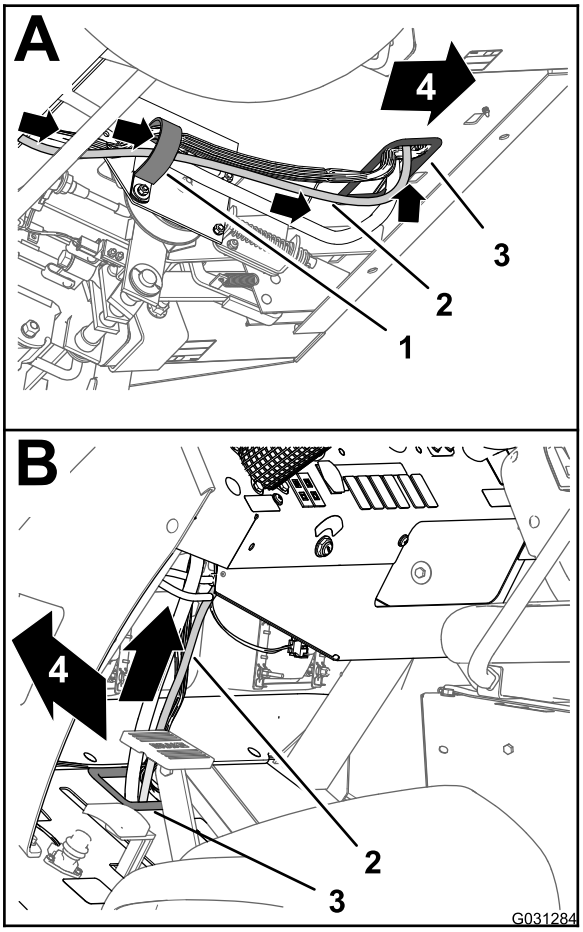

g031284

Figure 175

1. Collier en R
2. Branche de 220 cm du faisceau de données
3. Passe-câble (tôle de plancher)
4. Avant de la machine

4. Acheminez la branche de 220 cm du faisceau de données vers le haut et le long du faisceau avant de la machine (Figure 175).
5. Acheminez la branche de 220 cm du faisceau de données vers le haut et dans le passe-câble qui entoure le trou dans la planche de bord (Figure 176).

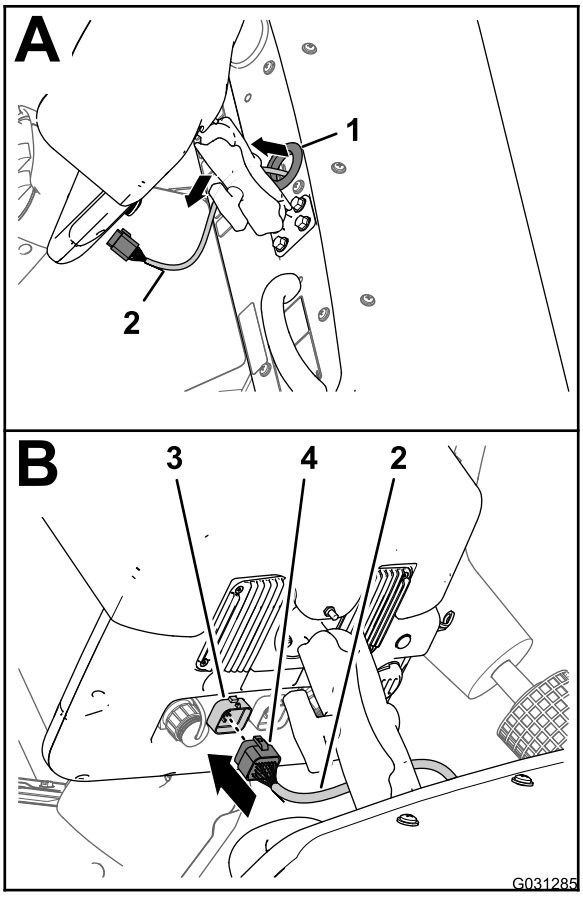

g031285

Figure 176

1. Passe-câble (planche de bord)
2. Branche de 220 cm du faisceau de données
3. Connecteur à 26 broches (affichage du pulvérisateur)
4. Connecteur à 26 douilles – faisceau de données (moniteur de pulvérisation)

6. Alignez le connecteur à 26 douilles du faisceau de données et le connecteur à 26 broches de l'affichage du pulvérisateur, puis poussez le connecteur à douilles dans le connecteur à broches jusqu'à ce qu'il s'enclenche solidement (Figure 176).

Assemblage du faisceau arrière et du faisceau électrique de navigation avec les câbles de batterie

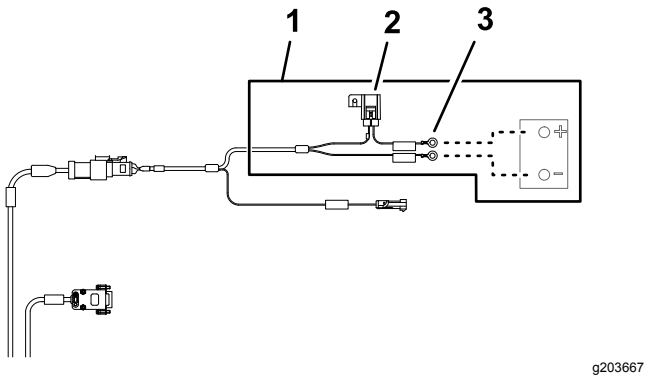

Figure 177

1. Branche de 220 cm du faisceau de batterie
2. Fusible de 10 A (batterie)
3. Cosses en anneau (batterie)

1. Acheminez la borne positive (câble rouge), la borne négative (câble noir) et le porte-fusible de 50 A du faisceau de câblage arrière vers le haut, entre le boîtier de la batterie et le châssis de la machine (Figure 178).

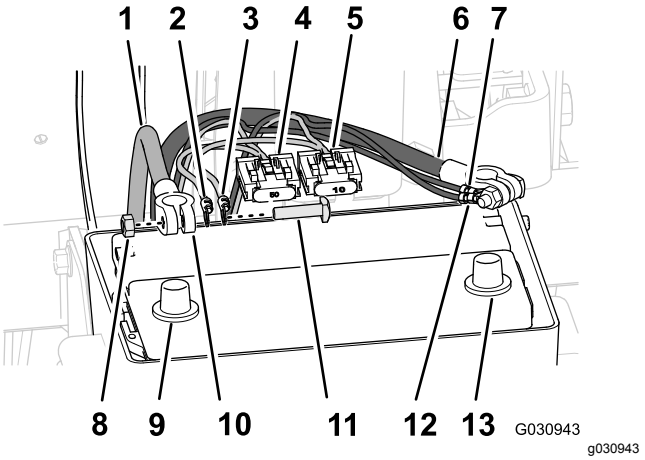

Figure 178

1. Câble positif de la batterie
2. Cosse à anneau positive (câble rouge) – branche de 165 cm (faisceau arrière)
3. Cosse à anneau positive (câble rouge) – branche de 220 cm (faisceau électrique de navigation)
4. Porte-fusible 50 A – faisceau arrière
5. Porte-fusible 10 A – faisceau électrique de navigation
6. Câble négatif de la batterie
7. Écrou hexagonal
8. Borne de la batterie (positive)
9. Borne (câble de batterie)
10. Boulon en T
11. Cosse en anneau négative (câble noir) – branche de 165 cm (faisceau arrière)
12. Cosse à anneau négative (câble noir) – branche de 220 cm (faisceau électrique de navigation)
13. Borne de la batterie (négative)

2. Acheminez la borne positive (câble rouge), la borne négative (câble noir) et le porte-fusible de 10 A du faisceau électrique de navigation vers le haut, entre le boîtier de la batterie et le châssis de la machine.
3. Retirez les boulons en T et les écrous hexagonaux qui fixent les câbles de batterie positif et négatif (Figure 178).
4. Insérez un boulon en T dans la borne positive (câble rouge) du faisceau de câblage arrière, la borne positive du faisceau électrique de navigation et la borne du câble de batterie positif (Figure 178).
5. Fixez légèrement les bornes et le boulon en T avec un écrou hexagonal (Figure 178).

   Remarque: Ne branchez pas le câble de batterie à la batterie à ce stade.
6. Insérez un boulon en T dans la borne négative (câble noir) du faisceau de câblage arrière, la borne négative du faisceau électrique de navigation et la borne du câble de batterie négatif (Figure 178).

7. Fixez légèrement les bornes et le boulon en T avec un écrou hexagonal (Figure 178).

   Remarque: Ne branchez pas les câbles de batterie à la batterie à ce stade.

33

Repose du kit carénage de soubassement en option

Aucune pièce requise

Procédure

1. Alignez le carénage de soubassement sur le châssis inférieur de la machine (Figure 179).

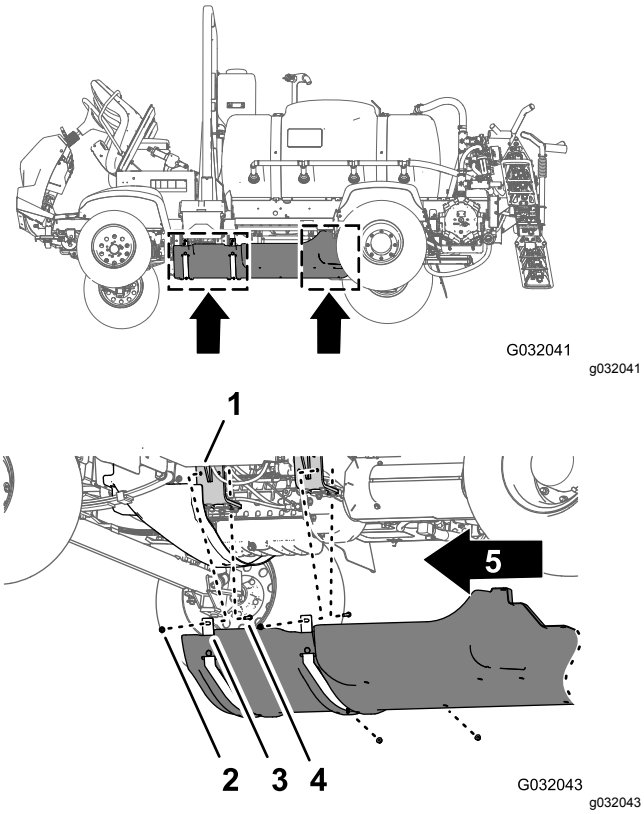

Figure 179

1. Carénage de soubassement
2. Boulons à embase (5/16" x 7/8")
3. Rondelles (5/16")
4. Avant de la machine

2. Glissez les barrettes de support du carénage de soubassement par dessus les boulons et le boulon de carrosserie sur les supports du moteur de la machine (Figure 179).
3. Fixez le carénage de soubassement aux supports du moteur et aux boulons (Figure 179) à l'aide des 4 contre-écrous à embase (5/16") que vous avez retirés à l'opération 2 de 12 Dépose du kit carénage de soubassement en option (page 25).
4. Alignez les trous dans la partie arrière du carénage de soubassement et les trous dans le châssis (Figure 180).

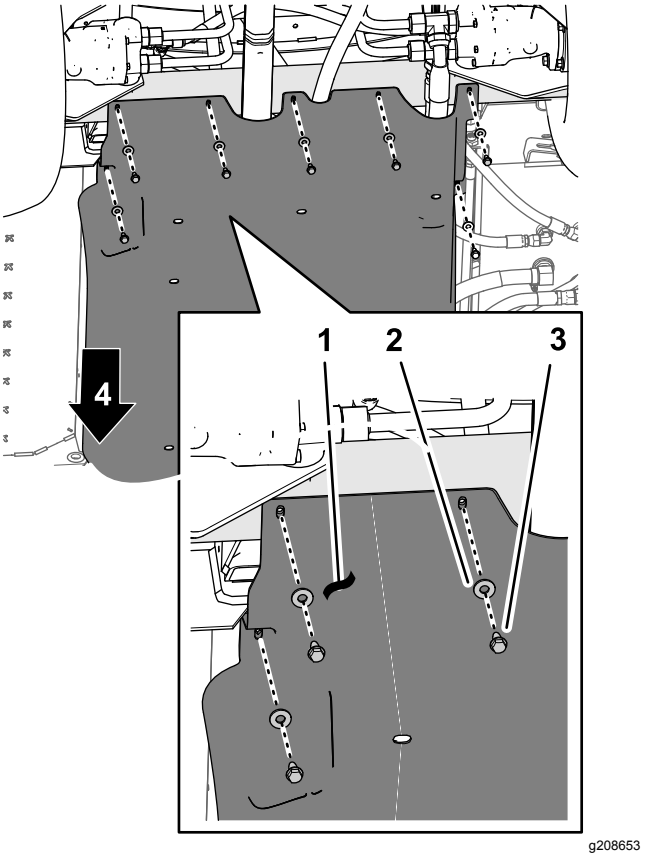

Figure 180

1. Carénage de soubassement
2. Rondelles (5/16")
3. Boulons à embase (5/16" x 7/8")
4. Avant de la machine

5. Fixez la partie arrière du carénage de soubassement au châssis à l'aide des 7 boulons à embase (5/16" x 7/8") et des 7 rondelles (5/16") que vous avez retirés à l'opération 1 de 12 Dépose du kit carénage de soubassement en option (page 25) (Figure 180).
6. Serrez les écrous et les boulons à un couple de 11,29 à 15,82 N·m.

34

Branchement de l'option kit applicateur manuel, kit dévidoir électrique ou kit dévidoir pivotant

Pièces nécessaires pour cette opération:

1	Raccord coudé à 90° avec orifice latéral (réf. Toro 131-3726)
1	Collier bride et joint (réf. Toro 127-9829)
1	Vanne de coupure (réf. Toro 130-7321)

Montage du boîtier de commande sur le support de collecteur

Kit applicateur manuel ou kit dévidoir électrique en option

1. Alignez le flexible dans la plaque de montage du boîtier de commande et les trous ou les fentes dans le support de collecteur des vannes de pulvérisation (Figure 181).

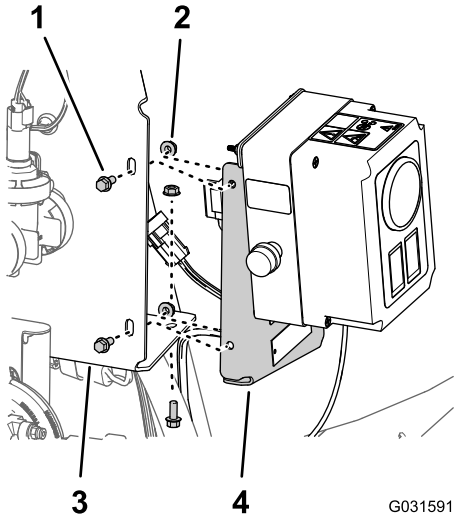

Figure 181

Kit dévidoir électrique montré ; kit applicateur manuel similaire

1. Boulons à embase (1/4" x 5/8")
2. Écrous à embase dentelée (1/4")
3. Support de collecteur (vanne de pulvérisation)
4. Plaque de montage (boîtier de commande)

2. Montez le boîtier de commande sur le support de collecteur (Figure 181) à l'aide des 3 boulons à embase (1/4" x 5/8") et des 3 écrous à embase dentelée (1/4") que vous avez retirés à l'opération 1 de Dépose du boîtier de commande du support de collecteur (page 14).
3. Serrez les écrous et les boulons à un couple de 10,17 à 12,43 N·m.

Montage du dévidoir pivotant sur le support de collecteur

Capacité du matériel de levage : 57 kg

1. Soulevez le dévidoir pivotant à l'aide d'un matériel de levage de la capacité spécifiée.
2. Alignez les trous dans le profilé de support du dévidoir pivotant et les trous dans le support de collecteur des vannes de pulvérisation (Figure 182).

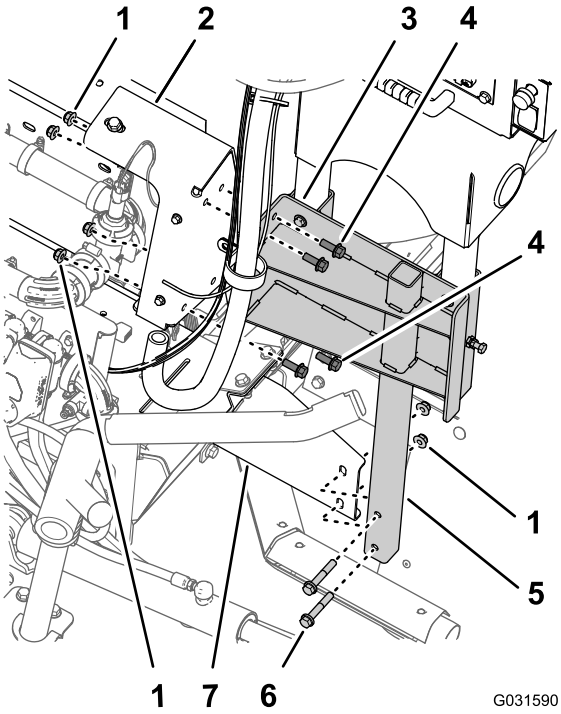

Figure 182

1. Contre-écrous à embase (3/8")
2. Support de collecteur (vannes de pulvérisation)
3. Profilé de support (dévidoir pivotant)
4. Boulons à embase (3/8" x 1")
5. Cadre tubulaire inférieur (dévidoir pivotant)
6. Boulons à embase (3/8" x 2¼")
7. Support de montage (profilé droit du cadre de la machine)

3. Alignez les trous dans le cadre tubulaire inférieur du dévidoir pivotant et les trous dans le support de montage sur le profilé droit du cadre de la machine (Figure 182).

4. Fixez le profilé de support au support de collecteur (Figure 182) à l'aide des 4 boulons à embase (3/8" x 1") et contre-écrous à embase (3/8") que vous avez retirés à l'opération 3 de Dépose du dévidoir pivotant du support de collecteur (page 16).
5. Fixez le cadre tubulaire inférieur au support de montage (Figure 182) à l'aide des 2 boulons à embase (3/8" x 2¼") et des 2 contre-écrous à embase (3/8") que vous avez retirés à l'opération 2 de Dépose du dévidoir pivotant du support de collecteur (page 16).
6. Serrez les boulons et écrous à un couple de 37 à 45 N·m.

Montage du flexible et des raccords

1. Retirez le raccord de tube du chapeau sur la bride à l'extrémité droite de la vanne de buse 10 (Figure 183).

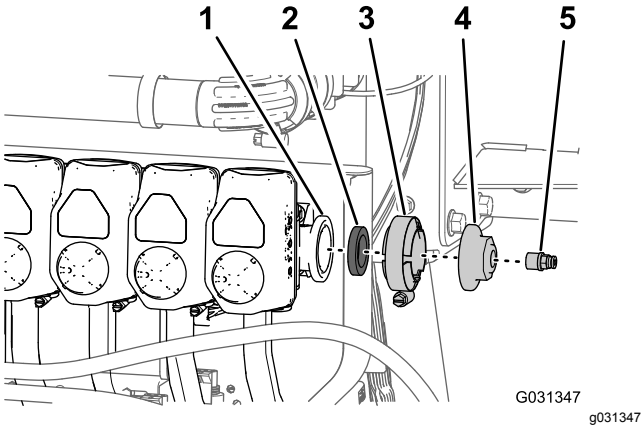

Figure 183

1. Bride (vanne de buse 10)
2. Joint
3. Collier bride
4. Chapeau
5. Raccord de tube

2. Retirez le collier bride, le joint et le chapeau d'extrémité de la vanne de buse 10 (Figure 183).

   Remarque: Conservez le raccord de tube, le collier bride et le joint pour la pose plus loin dans cette procédure. Vous n'avez plus besoin du chapeau d'extrémité que vous avez retiré de la machine.
3. Appliquez du ruban d'étanchéité en PTFE sur le filetage du raccord en T (Figure 184) que vous avez retiré à l'opération 3 de Débranchement des flexibles et tubes (page 14).

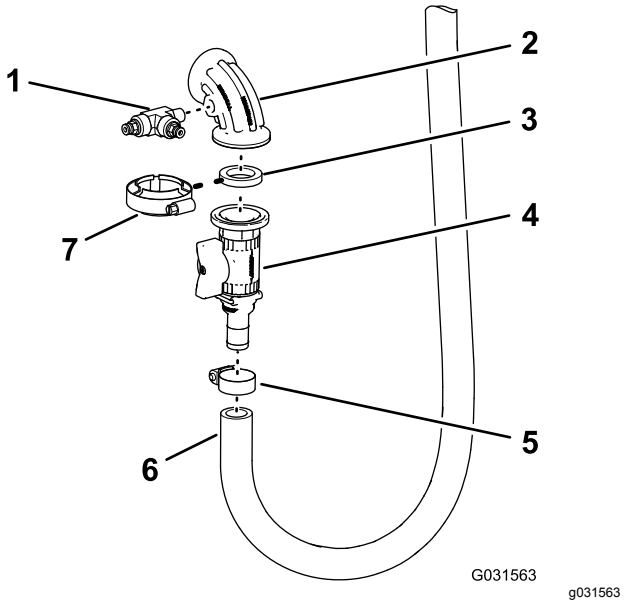

Figure 184

1. Raccord en T et raccords de tube
2. Raccord coudé à 90° avec orifice latéral
3. Joint
4. Vanne de coupure
5. Collier
6. Flexible d'entrée
7. Collier bride

4. Assemblez le raccord en T dans le raccord coudé à 90° avec orifice latéral comme montré à la Figure 184 et serrez le raccord à la main.
5. Fixez légèrement le raccord coudé à 90° avec orifice latéral, le joint et la vanne de coupure à l'aide du collier bride (Figure 184).
6. Fixez le raccord cannelé de la vanne de coupure avec le flexible d'entrée et le collier (Figure 184) que vous avez retirés à l'opération 4 de Débranchement des flexibles et tubes (page 14).

Montage du flexible et des tubes de détection

1. Alignez le joint et le raccord coudé à 90° du dévidoir sur la bride de la vanne de buse 10 (Figure 185).

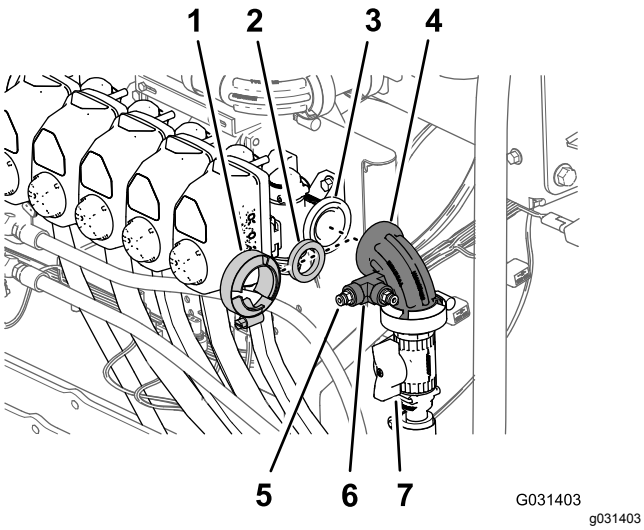

Figure 185

1. Collier bride
2. Joint
3. Bride (vanne de buse 10)
4. Raccord coudé à 90°
5. Raccord de tube
6. Raccord en T
7. Vanne de coupure (dévidoir)

2. Fixez le raccord coudé et le joint à la vanne à l'aide d'un collier bride et serrez le collier à la main (Figure 185).
3. Appliquez une couche de produit d'étanchéité au PTFE sur le filetage du raccord de tube et branchez le raccord de tube au raccord en T, comme montré à la (Figure 185).
4. Insérez le bout du tube de détection de pression associé au manomètre de la planche de bord dans le raccord de tube jusqu'à ce que le tube soit complètement engagé dans le raccord (Figure 186).

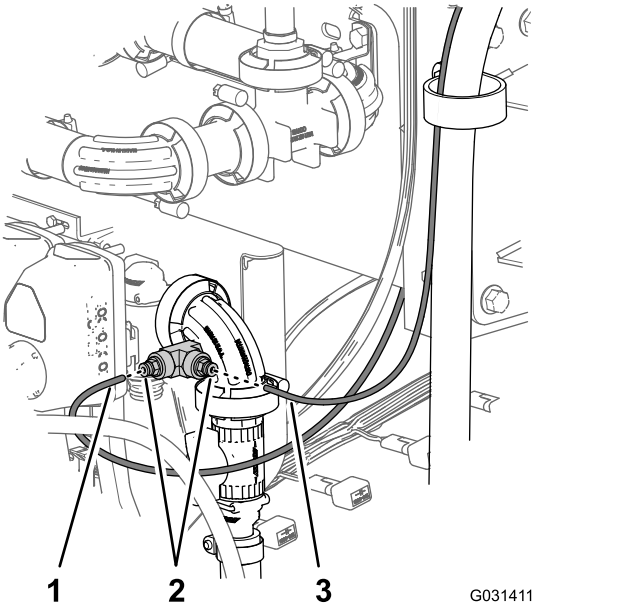

Figure 186

Kit dévidoir pivotant montré ; kit dévidoir électrique et kit applicateur manuel similaires

1. Tube de détection de pression (manomètre de planche de bord)
2. Raccords de tube
3. Tube de détection de pression (manomètre du kit dévidoir)

5. Insérez le bout du tube de détection de pression associé au manomètre du dévidoir dans le raccord de tube jusqu'à ce que le tube soit complètement engagé dans le raccord (Figure 186).

Branchement du faisceau du kit applicateur manuel ou du kit dévidoir électrique en option

Au niveau du boîtier de commande de l'applicateur manuel ou du dévidoir électrique, branchez le connecteur à 6 broches du faisceau du boîtier de commande au connecteur à 6 douilles du faisceau principal arrière de la machine (Figure 187 et Figure 188).

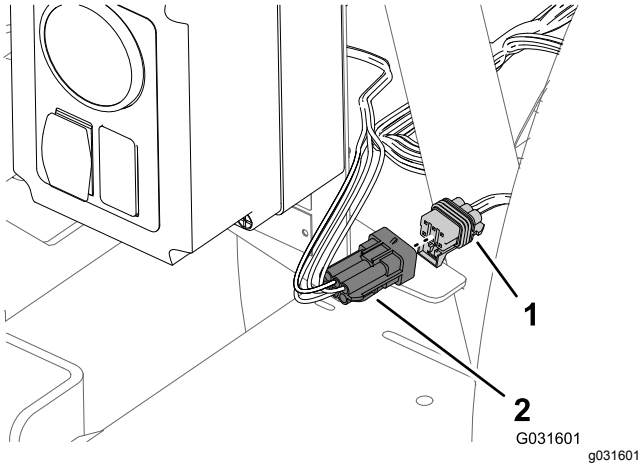

Figure 187

Boîtier de commande – kit applicateur manuel

1. Connecteur à 6 douilles (faisceau principal arrière de la machine)
2. Connecteur à 6 broches (faisceau de boîtier de commande)

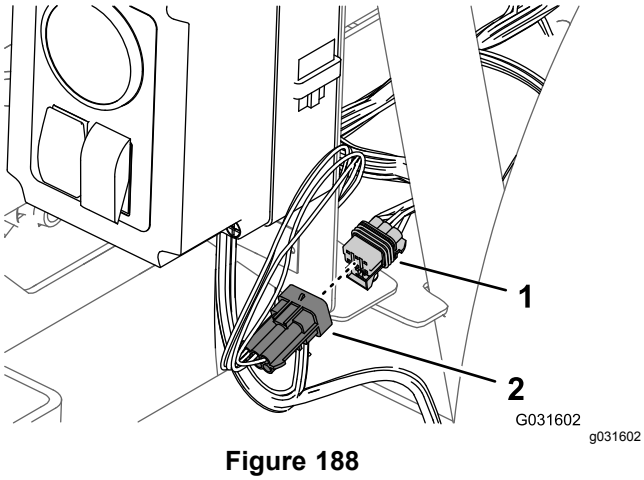

Figure 188

Boîtier de commande – kit dévidoir électrique

1. Connecteur à 6 douilles (faisceau principal arrière de la machine)
2. Connecteur à 6 broches (faisceau de boîtier de commande)

Branchement du faisceau de câblage du kit dévidoir pivotant en option

1. À l'arrière de la machine, localisez le faisceau de câblage du kit dévidoir électrique situé à l'arrière de la cuve du pulvérisateur (Figure 189).

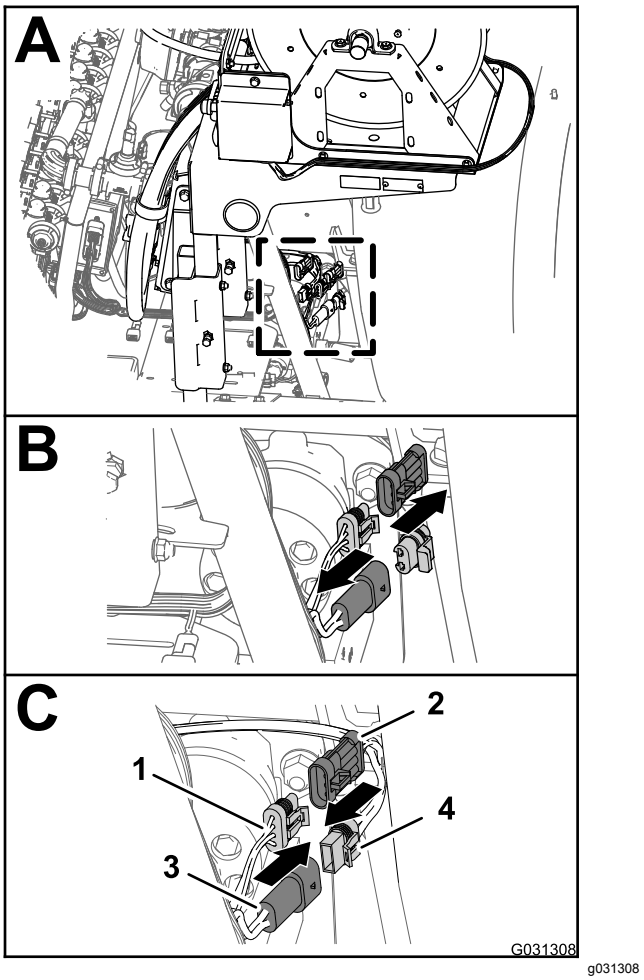

Figure 189

1. Connecteur à 3 douilles (faisceau principal arrière)
2. Connecteur à 3 broches (faisceau de dévidoir électrique)
3. Connecteur à 2 broches (faisceau principal arrière)
4. Connecteur à 2 douilles (faisceau de dévidoir électrique)

2. Enlevez l'obturateur du connecteur à 2 broches du faisceau principal arrière associé à l'alimentation du dévidoir (Figure 189).
3. Branchez le connecteur à 2 douilles du faisceau associé au dévidoir électrique au connecteur à 2 broches du faisceau principal arrière (Figure 189).
4. Enlevez l'obturateur du connecteur à 3 douilles du faisceau principal arrière associé à l'interconnexion du faisceau de pulvérisation (Figure 189).

5. Branchez le connecteur à 3 broches du faisceau associé au dévidoir électrique au connecteur à 3 douilles du faisceau principal arrière (Figure 189).

35

Branchement du kit traceur à mousse en option

Pièces nécessaires pour cette opération:

1	Faisceau de câblage – kit de finition pour traceur à mousse en option (130-8292)
5	Attache-câble – kit de finition pour traceur à mousse en option (130-8292)
1	Relais – kit de finition pour traceur à mousse en option (130-8292)
1	Boulon à embase (nº 10-24 x 1/2") – kit de finition pour traceur à mousse en option (130-8292)
1	Contre-écrou (nº 10-24) – kit de finition pour traceur à mousse en option (130-8292)
1	Porte-fusibles auxiliaire – réf. Toro 92-2641
1	Fusible (15 A) – kit de finition pour traceur à mousse en option (130-8292)
4	Boulons à embase (6 x 12 mm) – kit de finition pour traceur à mousse en option (130-8292)
1	Support de montage (interrupteur de commande de mousse) – kit de finition pour traceur en mousse en option (130-8292)
1	Interrupteur à palette à 3 positions (interrupteur de commande de mousse) – kit de finition de traceur à mousse en option (130-8292)
1	Interrupteur à bascule à 2 positions (interrupteur marche/arrêt de compresseur)– kit de finition pour traceur à mousse en option (130-8292)

Acheminement de la branche compresseur du faisceau de câblage

1. Localisez la branche compresseur de 236 cm du faisceau munie du connecteur à 4 douilles et acheminez-la vers l'arrière le long de la cuve du pulvérisateur, comme montré à la Figure 190 et la Figure 191.

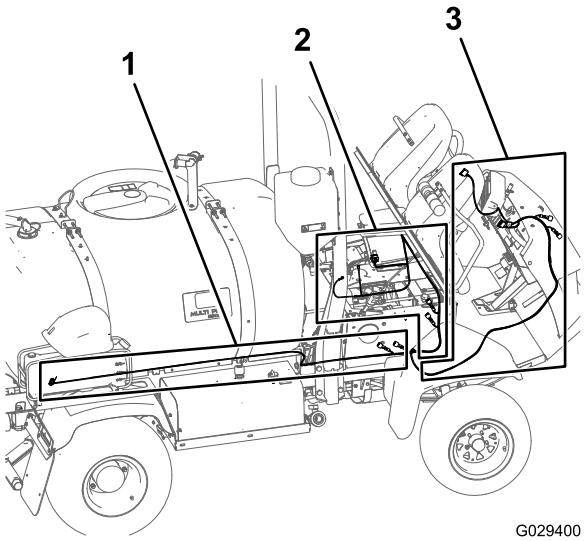

Figure 190

1. Branche de 236 cm du faisceau de câblage pour le kit de finition – branche compresseur
2. Branche de 197 cm du faisceau de câblage pour le kit de finition – branche compartiment moteur
3. Branche de 240 cm du faisceau de câblage pour le kit de finition – branche tableau de bord

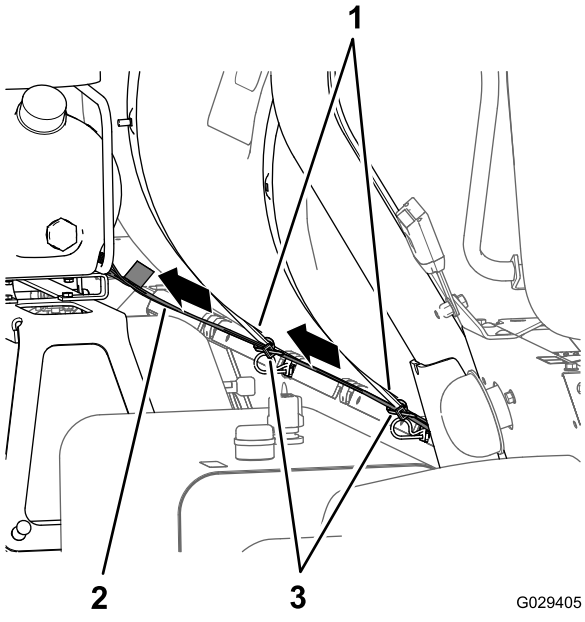

Figure 191

1. Branche compresseur (236 cm)
2. Sangles de la cuve de pulvérisateur
3. Attache-câbles

2. Acheminez le connecteur à 4 douilles du faisceau vers le connecteur à 4 broches du compresseur et connectez-les ensemble.

   Remarque: Le compresseur est situé sous le réservoir du traceur à mousse.

Acheminement de la branche compartiment moteur du faisceau de câblage

1. Acheminez le faisceau de câblage du kit de finition vers l'avant, entre la barre du ROPS et l'angle inférieur de la cuve du pulvérisateur, le long du faisceau de câblage de la machine, et sous le filtre à air du moteur (Figure 192 et Figure 193).

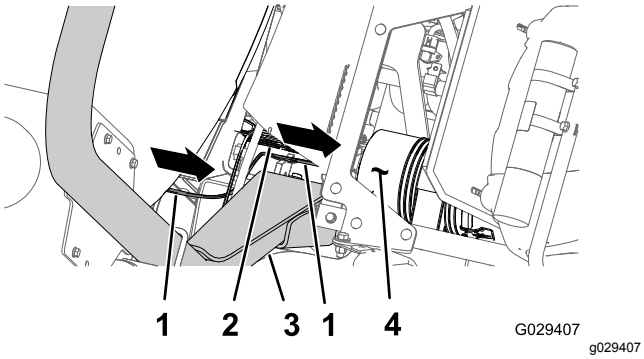

Figure 192

1. Branche compresseur (236 cm)
2. Faisceau de câblage de la machine
3. Système ROPS
4. Filtre à air (moteur)

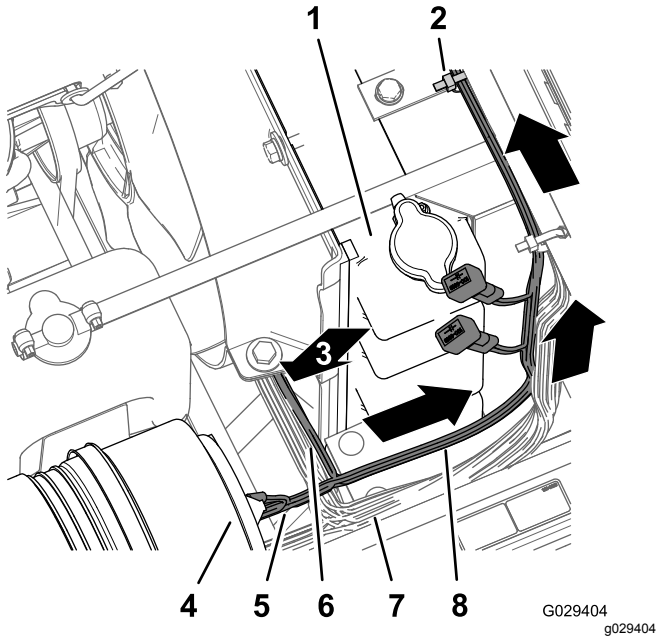

Figure 193

1. Radiateur
2. Attache-câble
3. Branche tableau de bord (240 cm) (vers le bas)
4. Filtre à air (moteur)
5. Branche compresseur (236 cm)
6. Branche tableau de bord (240 cm)
7. Faisceau de câblage de la machine
8. Branche compartiment moteur (197 cm)

2. Acheminez la branche compartiment moteur de 197 cm du faisceau de câblage (avec la cosse en anneau, la borne à douille et le connecteur à 5 douilles) vers le haut le long du côté droit du radiateur, le long du sommet du radiateur et sous la base de la console centrale (Figure 193).
3. Acheminez la branche compartiment moteur de 197 cm du faisceau de câblage vers le bas le long du côté gauche du radiateur et le long du bas du panneau électrique (Figure 194).

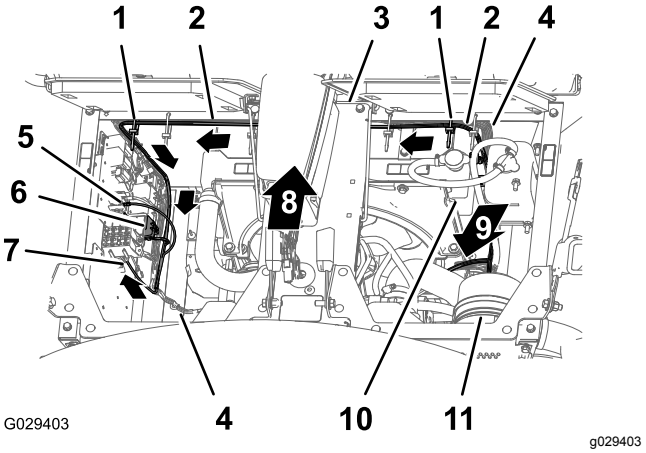

Figure 194

1. Attache-câbles
2. Branche compartiment moteur (197 cm)
3. Base de la console centrale
4. Faisceau de câblage de la machine
5. Cosse en anneau (faisceau de câblage du kit de finition)
6. Connecteur à 5 douilles (faisceau de câblage du kit de finition)
7. Connecteur à lame (faisceau de câblage du kit de finition)
8. Avant de la machine
9. Branche tableau de bord (240 cm) (vers le bas)
10. Radiateur
11. Filtre à air

4. Fixez le faisceau de câblage du kit de finition au faisceau de la machine à l'aide de 2 attache-câbles, comme montré à la Figure 194.

Acheminement de la branche tableau de bord du faisceau de câblage

1. Acheminez la branche tableau de bord de 240 cm du faisceau de câblage le long du faisceau et des flexibles de direction de la machine (sous le radiateur), à travers le collier en R au bas du support de radiateur et à travers le collier en R sur la bobine de commande de vitesse de déplacement (Figure 195 et Figure 196).

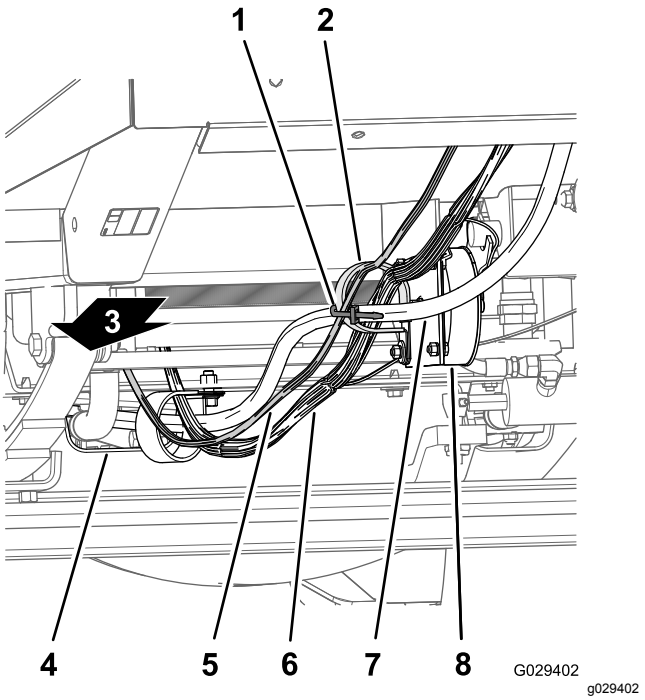

Figure 195

1. Attache-câble
2. Colliers en R
3. Arrière de la machine
4. Écran pare-chaleur du moteur
5. Branche tableau de bord (240 cm)
6. Faisceau de câblage de la machine
7. Flexible de direction
8. Bobine de commande de vitesse de déplacement

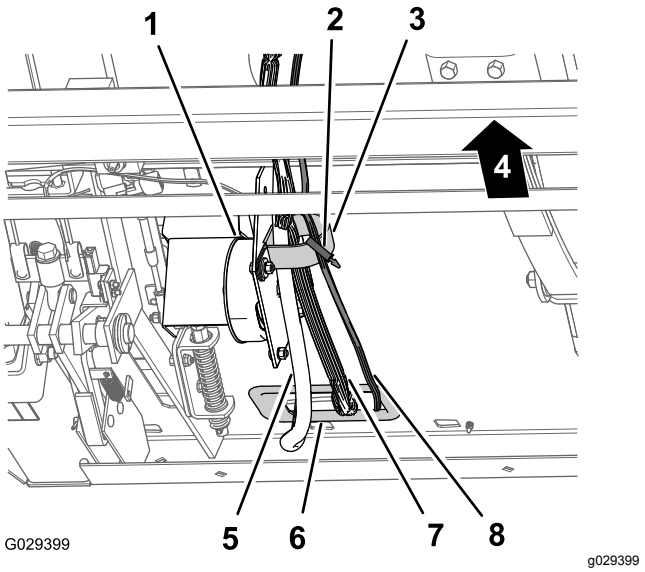

Figure 196

1. Bobine de commande de vitesse de déplacement
2. Attache-câble
3. Collier en R
4. Arrière de la machine
5. Flexible de direction
6. Passe-câble (tablier avant)
7. Faisceau de câblage de la machine
8. Branche tableau de bord (240 cm)

2. Acheminez la branche tableau de bord de 240 cm du faisceau de câblage vers le collier en R sur la bobine de commande de vitesse de déplacement (Figure 195 et Figure 196).
3. Faites passer la branche tableau de bord de 240 cm du faisceau de câblage par le passe-câble de l'ouverture dans le tablier avant et à l'intérieur du crochet de câble et de flexible (Figure 197).

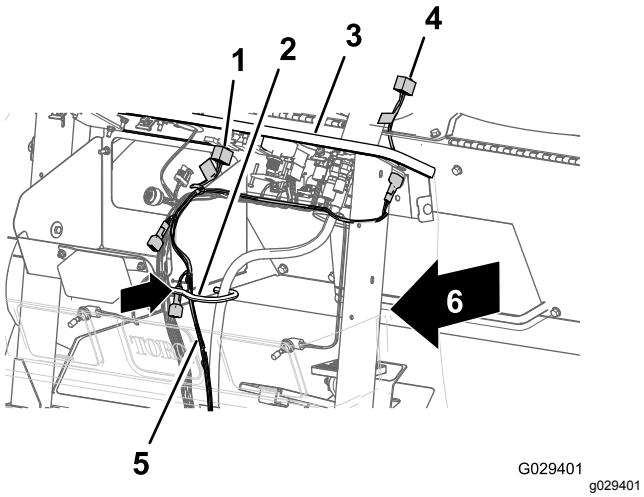

Figure 197

1. Connecteur à 8 douilles (interrupteur de compresseur)
2. Crochet de câble et de flexible
3. Planche de bord
4. Connecteur à 8 douilles (faisceau de câblage du kit de finition)
5. Branche tableau de bord (240 cm)
6. Connecteur à 8 douilles (interrupteur de commande de mousse)

4. Acheminez le connecteur à 8 douilles au bout de la branche tableau de bord de 240 cm en travers du tableau de bord et vers la gauche de la colonne de direction (Figure 198).

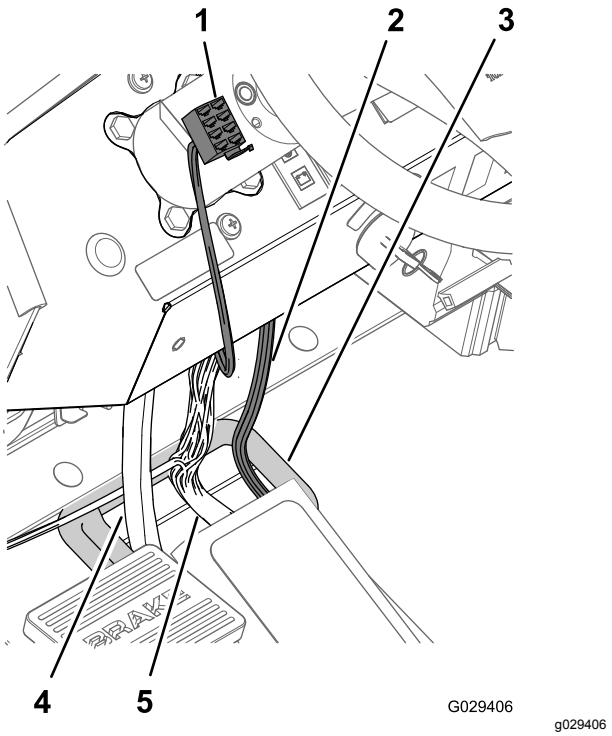

Figure 198

1. Connecteur à 8 douilles (faisceau de câblage du kit de finition)
2. Branche tableau de bord (240 cm)
3. Passe-câble (tablier avant)
4. Flexible de direction
5. Faisceau de câblage de la machine

5. À côté du crochet de câble et de flexible, attachez la branche tableau de bord de 240 cm au faisceau de la machine avec un attache-câble (Figure 199).

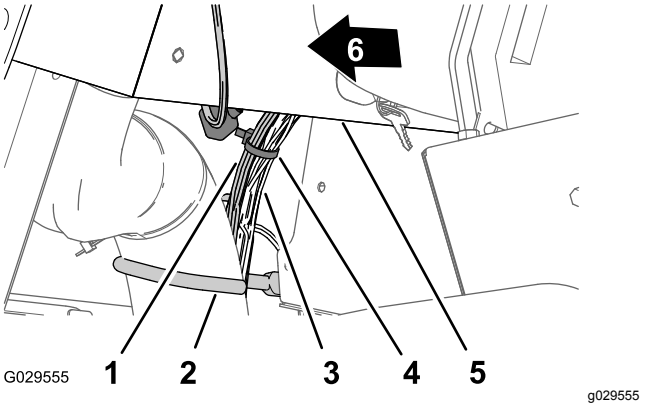

Figure 199

1. Branche tableau de bord (240 cm)
2. Crochet de câble et de flexible
3. Faisceau de câblage de la machine
4. Attache-câble
5. Planche de bord
6. Avant de la machine

Branchement du faisceau de câblage du compresseur

1. À l'extrémité de la branche de 236 cm du faisceau, alignez le connecteur à 4 douilles du faisceau du kit de finition et le connecteur à 4 broches du faisceau du compresseur (Figure 200).

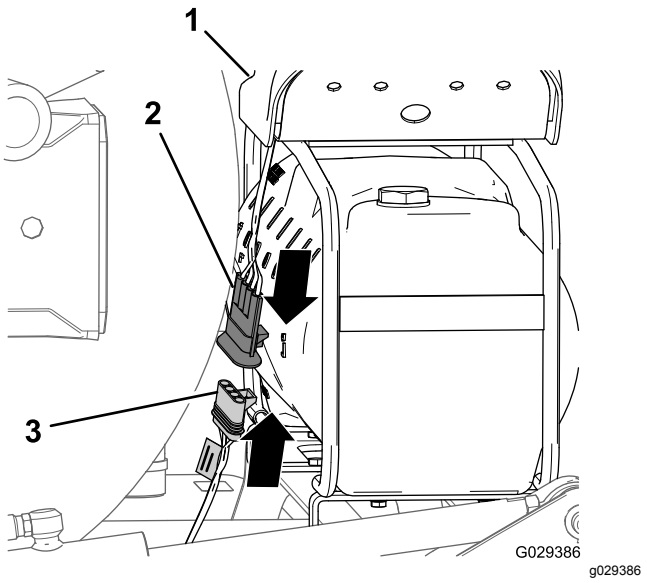

Figure 200

1. Compresseur
2. Connecteur à 4 broches (faisceau de câblage du compresseur)
3. Connecteur à 4 douilles (faisceau de câblage du kit de finition)

2. Insérez le connecteur à 4 broches dans le connecteur à 4 douilles (Figure 200).

   Remarque: Poussez les 2 connecteurs ensemble jusqu'à ce que le verrou s'enclenche fermement.

Mise en place des relais

1. Sur la branche compartiment moteur de 197 cm du faisceau, alignez le relais et le connecteur à 5 douilles du faisceau du kit de finition (Figure 201).

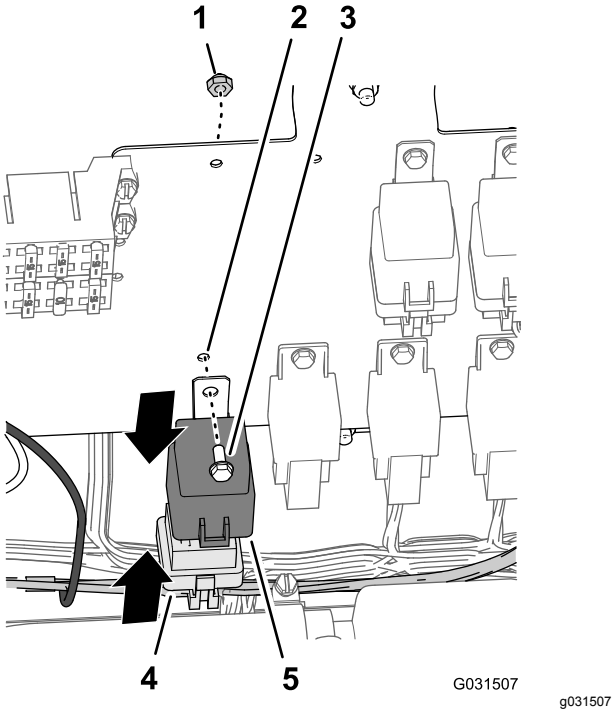

Figure 201

1. Contre-écrou (nº 10)
2. Trou (panneau de câblage)
3. Boulon à embase (nº 10-24 x 1/2")
4. Relais
5. Connecteur à 5 douilles (faisceau de câblage du kit de finition)

2. Insérez les broches du relais dans les douilles du connecteur (Figure 201).

   Remarque: Poussez le relais et le connecteur ensemble jusqu'à ce que le verrou s'enclenche fermement.

3. Alignez le trou dans la patte de montage du relais et le trou dans le panneau de câblage (Figure 201).
4. Fixez le relais au panneau (Figure 201) au moyen du boulon à embase (nº 10 x 1/2") et du contre-écrou (nº 10).

Branchement de la borne du fil de masse

1. Enlevez la vis du bornier de masse (Figure 202).

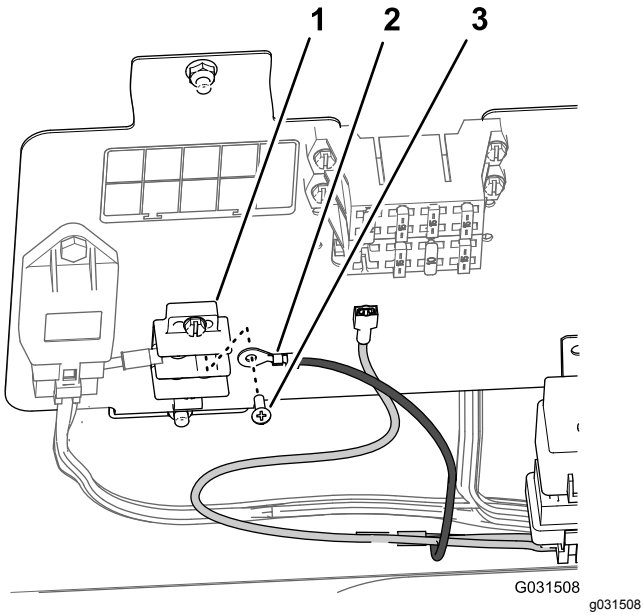

Figure 202

1. Bornier de masse
2. Cosse en anneau (masse)
3. Vis

2. Fixez la cosse à anneau du faisceau du kit de finition au bornier de masse au moyen de la vis retirée à l'opération 1 (Figure 202).

Branchement des connecteurs du fil de charge (porte-fusibles de la machine)

Remarque: Si le porte-fusibles ne comporte pas de connecteur à lame pour la machine, vous devez ajouter un porte-fusibles auxiliaire.

1. Si le porte-fusibles comprend un connecteur à lame pour la machine, branchez le connecteur à lame du faisceau du kit de finition au connecteur à douille du porte-fusibles de la machine (Figure 203).

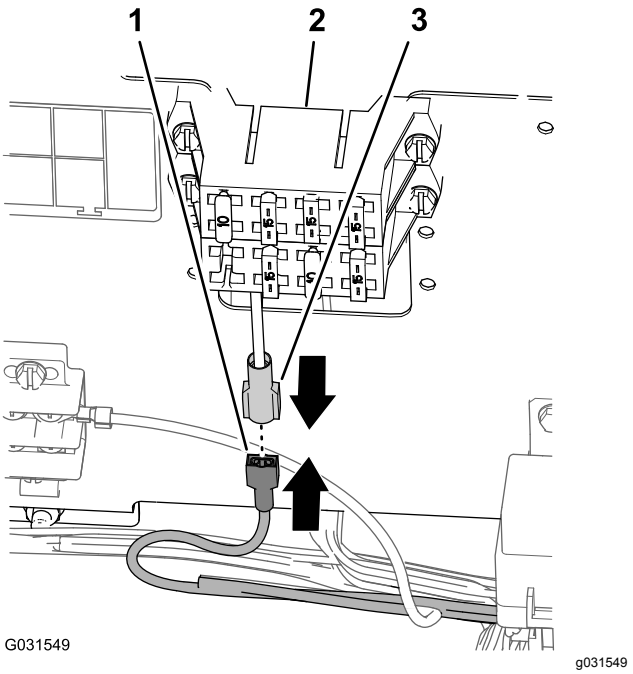

Figure 203

1. Connecteur à lame (faisceau de câblage du kit de finition)
2. Porte-fusibles (machine)
3. Connecteur à douille (porte-fusibles de la machine)

2. Poussez les 2 connecteurs ensemble jusqu'à ce que le verrou s'enclenche fermement.

Branchement des connecteurs du fil de charge

Porte-fusibles auxiliaire en option

1. Branchez le connecteur à lame du faisceau du kit de finition au connecteur à douille du porte-fusibles auxiliaire (Figure 204).

   Remarque: Poussez les 2 connecteurs ensemble jusqu'à ce que le verrou s'enclenche fermement.

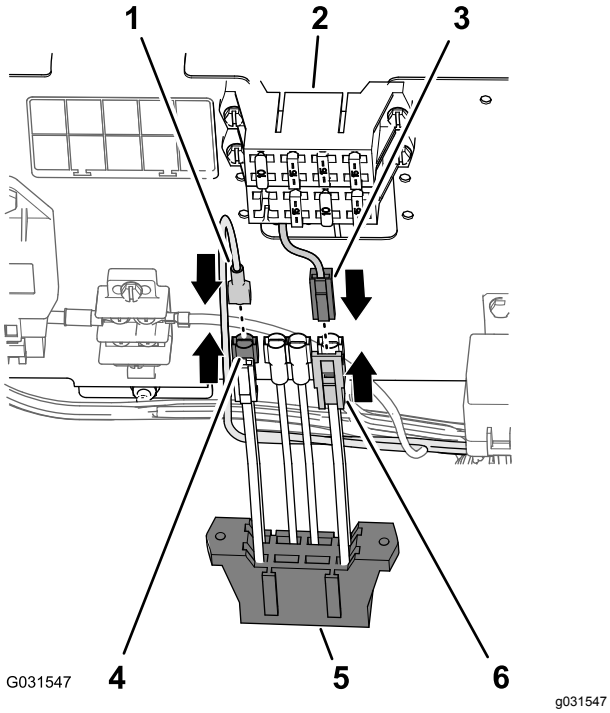

Figure 204

1. Connecteur à 1 douille (faisceau de câblage du kit de finition)
2. Porte-fusibles (machine)
3. Connecteur à 1 lame (extrémité carrée – porte-fusibles auxiliaire)
4. Connecteur à 1 broches (câble d'alimentation auxiliaire, porte-fusibles de la machine)
5. Porte-fusibles auxiliaire
6. Connecteur à 1 douille (extrémité carrée – câbles d'alimentation de porte-fusibles auxiliaire)

2. Branchez le connecteur à 2 broches des câbles d'alimentation auxiliaire du porte-fusibles de la machine au connecteur à 2 douilles des câbles d'alimentation du porte-fusibles auxiliaire (Figure 204).

   Remarque: Poussez les 2 connecteurs ensemble jusqu'à ce que le verrou s'enclenche fermement.

3. Alignez les fentes du porte-fusibles auxiliaire et les brides de montage du porte-fusibles de la machine (Figure 205).

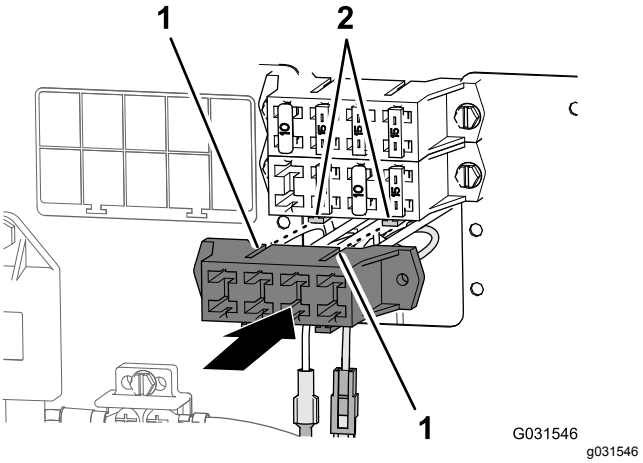

Figure 205

1. Fentes (porte-fusibles auxiliaire)
2. Brides de montage (porte-fusibles de la machine)

4. Assemblez les deux porte-fusibles jusqu'à ce que le verrou s'enclenche fermement.

Mise en place du fusible

- Si le porte-fusibles comprend un connecteur à lame pour la machine, insérez le fusible de 15 A dans le porte-fusibles (Figure 206).

  Remarque: Vérifiez que le fusible est complètement engagé dans la douille du porte-fusibles.

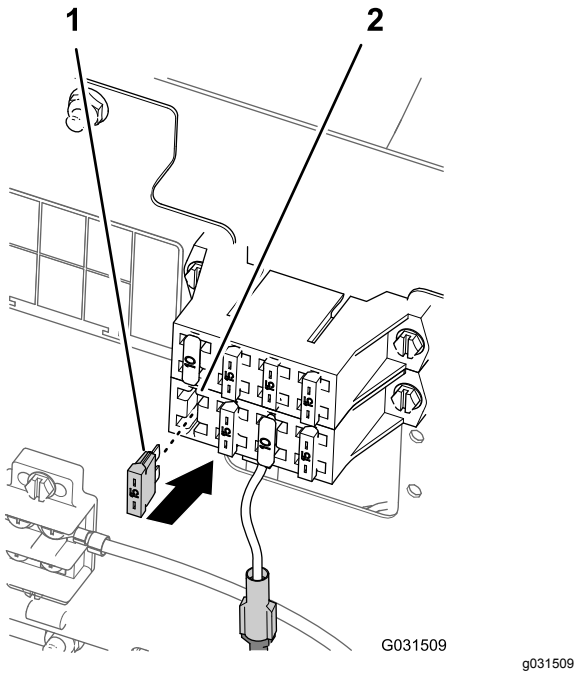

Figure 206

1. Fusible de 15 A
2. Porte-fusibles de la machine

- Si la machine comprend un connecteur à lame sur le porte-fusibles auxiliaire en option, procédez comme suit :

1. Localisez la douille fusible qui aligné sur le fil du connecteur à lame que vous avez utilisé à l'opération 1 de Branchement des connecteurs du fil de charge (page 97)
2. Insérez le fusible de 15 A dans l'emplacement que vous avez localisé dans le porte-fusibles auxiliaire (Figure 207).

   Remarque: Engagez bien le fusible au fond de son emplacement dans le porte-fusibles.

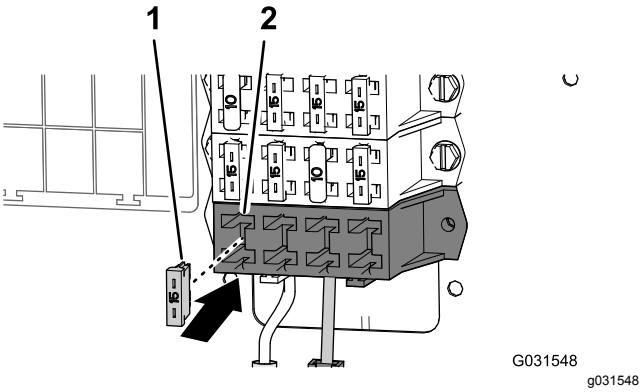

Figure 207

1. Fusible de 15 A
2. Emplacement de fusible (porte-fusibles auxiliaire)

Montage de l'interrupteur de commande de mousse

1. Alignez les fentes du support de l'interrupteur de commande de mousse et les 4 inserts filetés de la colonne de direction (Figure 208).

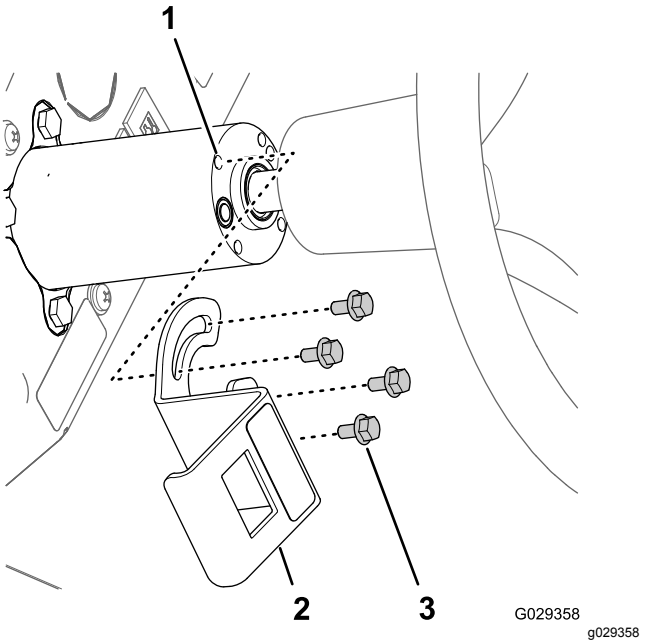

Figure 208

1. Inserts filetés (colonne de direction)
2. Support (interrupteur de commande de mousse)
3. Boulons à embase (6 x 12 mm)

2. Assemblez le support sur la colonne au moyen de 4 boulons à embase (6 x 12 mm) et serrez les boulons à un couple de 9,72 à 11,98 N·m.
3. Passez le connecteur à 8 douilles par l'ouverture dans le support et branchez-le sur les broches (Figure 208) situées au dos de l'interrupteur à palette à 3 positions (interrupteur de commande de mousse).

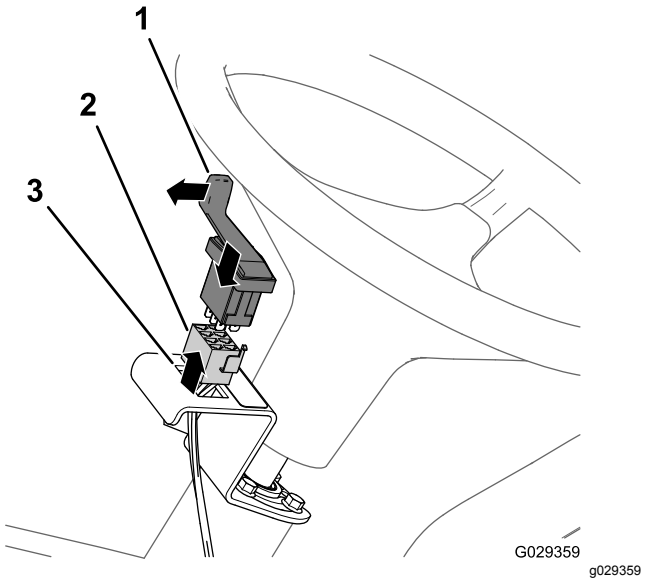

Figure 209

1. Interrupteur à palette à 3 positions (interrupteur de commande de mousse)
2. Connecteur à 8 douilles
3. Ouverture (support d'interrupteur de commande de mousse)

4. Montez l'interrupteur sur le support et poussez-le jusqu'à ce qu'il s'enclenche fermement dans l'ouverture (Figure 209).

   Remarque: Vérifiez que la palette de l'interrupteur 3 positions (interrupteur de commande de mousse) est orientée vers l'extérieur.

Montage de l'interrupteur de compresseur

1. Retirez le cinquième obturateur sur le côté droit du tableau de bord de la machine (Figure 210).

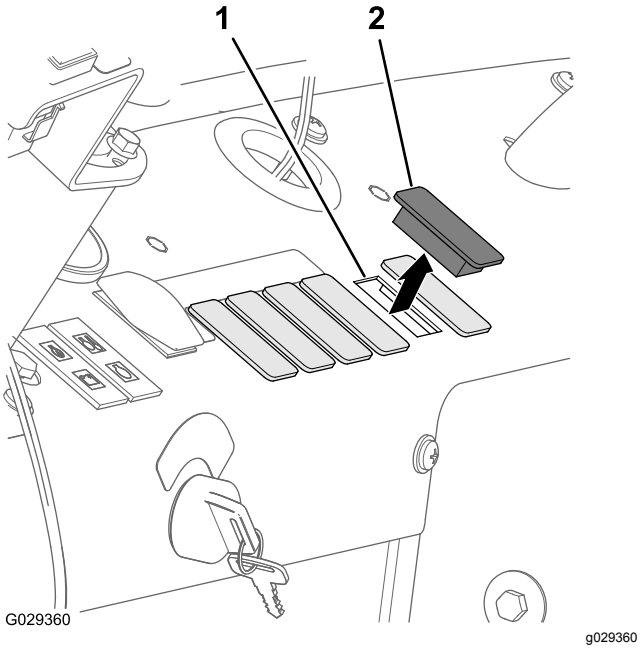

Figure 210

1. Ouverture du tableau de bord (cinquième obturateur à droite)
2. Obturateur

2. Passez le connecteur à 8 douilles (Figure 211) par l'ouverture dans le tableau de bord et branchez-le sur les broches situées au dos de l'interrupteur à bascule à 2 positions (interrupteur de commande de mousse).

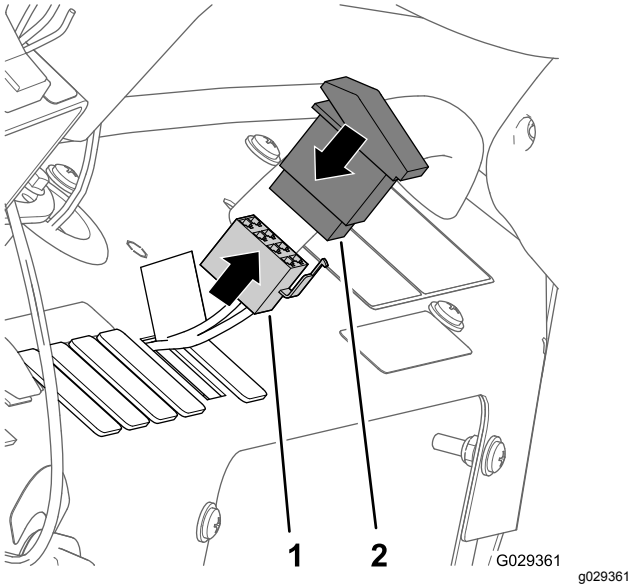

Figure 211

1. Connecteur à 8 douilles
2. Interrupteur à bascule à 2 positions (interrupteur marche/arrêt de compresseur)

3. Montez l'interrupteur dans le tableau de bord et poussez-le jusqu'à ce qu'il s'enclenche fermement dans l'ouverture (Figure 210 et Figure 211).

Branchement des tubes des buses du traceur à mousse

1. Acheminez vers l'intérieur les tubes des buses de mousse sur la section de rampe gauche et droite et passez-les dans le collier en R près du point de pivotement de la section de rampe (Figure 212).

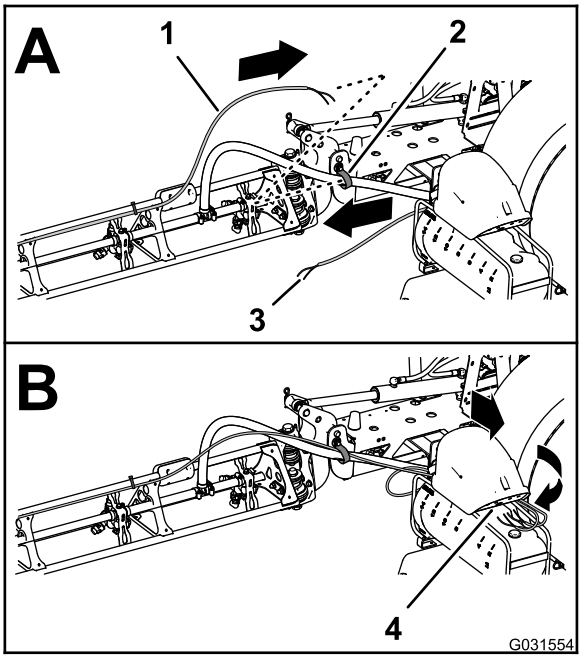

Figure 212

1. Tube – buse de traceur à mousse (section de rampe droite)
2. Collier en R
3. Tube – buse de traceur à mousse (section de rampe gauche)
4. Panneau de connexion (compresseur du traceur à mousse)

2. Acheminez les tubes vers l'avant, le long du côté intérieur du compresseur du réservoir (Figure 212).
3. Branchez le tube avec l'attache-câble que vous avez installé à l'opération 1 de Dépose des tubes de liquide et d'air de la machine (page 17) en reliant le tube bleu pour la section de rampe droite au raccord à compression pour le circuit d'eau de la section de rampe droite (Figure 213).

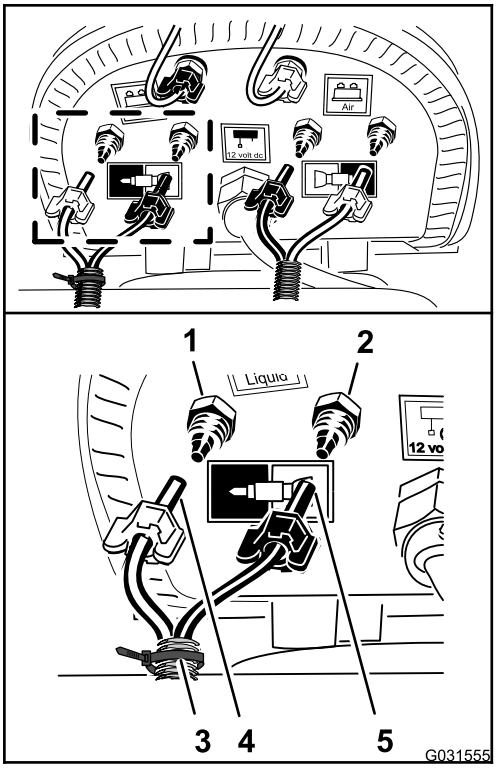

g031555

Figure 213

1. Raccord à compression – eau (section de rampe droite – tube bleu)
2. Raccord à compression – air (section de rampe droite – tube transparent)
3. Écrou à compression – air (section de rampe droite – tube bleu)
4. Attache-câble
5. Écrou à compression – eau (section de rampe droite – tube transparent)

4. Vissez l'écrou à compression du tube sur le raccord à la main (Figure 213).
5. Branchez le tube transparent pour la section de rampe droite au raccord à compression pour le circuit d'air de la section de rampe droite (Figure 213).
6. Vissez l'écrou à compression du tube sur le raccord à la main (Figure 213).
7. Branchez les tubes non repérés (sans attache-câble) en reliant le tube bleu de la section de rampe gauche au raccord à compression du circuit d'eau de la section de rampe gauche (Figure 214).

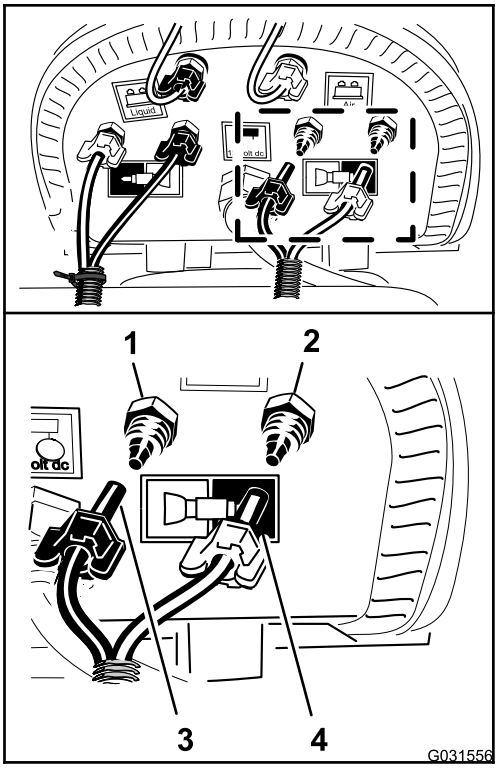

g031556

Figure 214

1. Raccord à compression – eau (section de rampe gauche – tube bleu)
2. Raccord à compression – air (section de rampe gauche – tube transparent)
3. Écrou à compression (section de rampe gauche – tube bleu)
4. Écrou à compression (section de rampe gauche – tube transparent)

8. Vissez l'écrou à compression du tube sur le raccord à la main (Figure 214).
9. Branchez le tube transparent pour la section de rampe gauche au raccord à compression pour le circuit d'air de la section de rampe gauche (Figure 214).
10. Vissez l'écrou à compression du tube sur le raccord à la main (Figure 214).

36

Branchement du kit de prémélange de produits chimiques en option

Pièces nécessaires pour cette opération:

1	Vanne de coupure de produit – réf. Toro 130-7324
2	Étrier – réf. Toro 131-0235
1	Support (vanne de coupure de produit) – réf. Toro 131-3725-03
2	Contre-écrou à embase (1/4", acier inoxydable) – réf. Toro 119-6897
1	Flexible de décharge de pression 25 x 273 mm – réf. Toro 131-9647
1	Flexible d'alimentation 25 x 470 mm – réf. Toro 131-9648
1	Flexible de dérivation d'agitation 25 x 305 mm – réf. Toro 131-9649
1	Raccord à 90° cannelé – réf. Toro 131-3727
1	Flexible de vidange 25 x 1 587 mm – réf. Toro 117-7957

Repositionnement du clapet de décharge

1. Déposez l'étrier qui fixe le raccord cannelé droit du flexible d'alimentation sur le raccord en T de la pompe de pulvérisation et séparez le raccord droit du raccord en T (Figure 215)

   Remarque: Conservez l'étrier pour la pose à l'opération 2 de Montage du flexible d'alimentation (page 106).

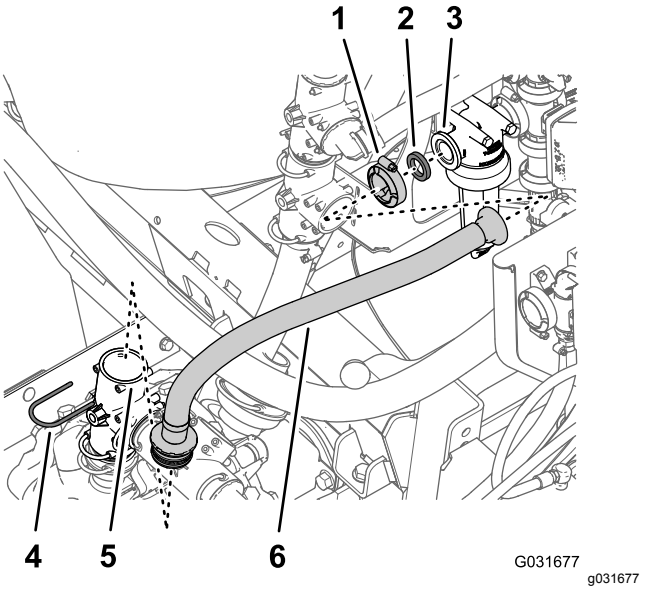

Figure 215

1. Collier bride
2. Joint
3. Bride (tête de filtre)
4. Étrier de fixation
5. Raccord en T (pompe de pulvérisation)
6. Flexible d'alimentation

2. Retirez le collier qui fixe le flexible d'alimentation et le joint à la bride de la tête de filtre et déposez le flexible de la machine (Figure 215).
3. Déposez l'étrier qui fixe le clapet de décharge au raccord en T sur la pompe de pulvérisation quand vous déposez le clapet de décharge (Figure 216)

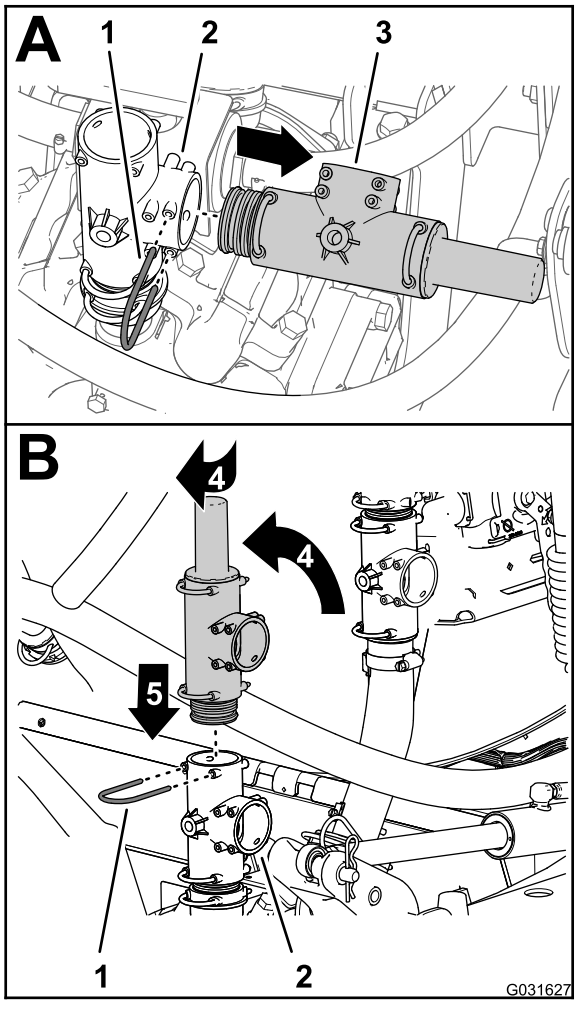

Figure 216

1. Étrier de fixation
2. Clapet de décharge
3. Raccord en T
4. Tourner le clapet de décharge
5. Vers le bas

4. Tournez le clapet de décharge vers le haut comme montré à la Figure 216.

   Remarque: Alignez la sortie du clapet de décharge vers l'arrière.

5. Insérez le clapet de décharge dans le haut du raccord en T jusqu'à ce que le clapet soit complètement engagé (Figure 216).
6. Fixez le clapet de décharge au raccord en T à l'aide de l'étrier que vous avez retiré à l'opération 3.

Remplacement du flexible de dérivation de la vanne d'agitation

1. Déposez l'étrier qui fixe le raccord à 90° cannelé du flexible de dérivation au raccord en T supérieur et séparez le raccord à 90° du raccord en T (Figure 217).

   Remarque: Conservez l'étrier en vue de la repose à l'opération 5.

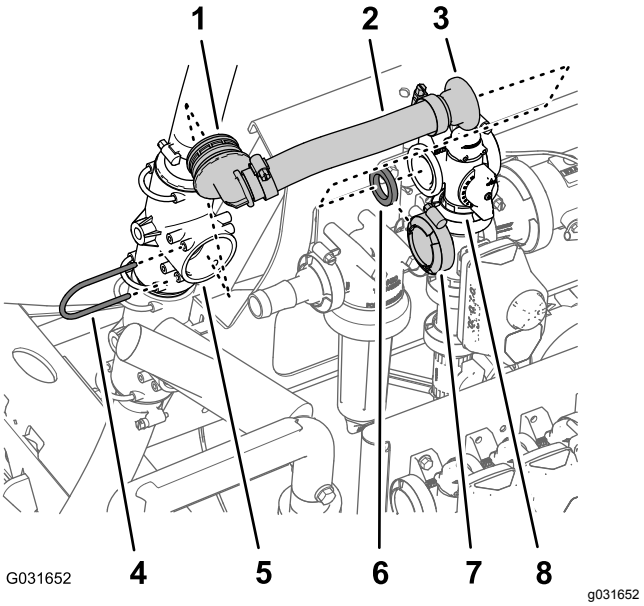

Figure 217

1. Raccord à 90° cannelé
2. Flexible de dérivation
3. Raccord droit à bride
4. Étrier de fixation
5. Raccord en T supérieur
6. Joint
7. Collier bride
8. Bride (vanne d'agitation)

2. Retirez le collier bride qui fixe le raccord droit à bride et le joint à la bride de la vanne d'agitation, puis déposez le flexible de dérivation de la machine (Figure 217).

   Remarque: Conservez le collier bride et le joint pour la pose à l'opération 7 ; vous n'avez plus besoin du raccord à 90°, du flexible de dérivation et du raccord à bride droit que vous avez retirés de la machine.

3. Faites pivoter le raccord en T supérieur d'environ 45° dans le sens horaire (Figure 218).

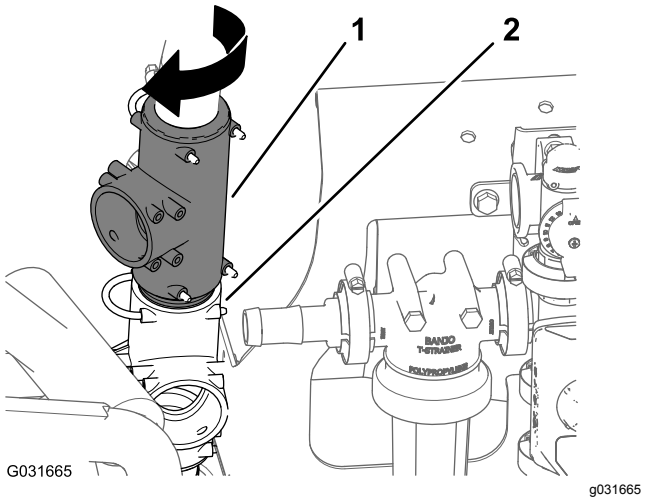

Figure 218

4. Alignez le raccord à 90° cannelé du flexible de dérivation d'agitation (réf. Toro 131-9649) et l'orifice ouvert dans le raccord en T supérieur, et insérez le raccord à 90° jusqu'à ce qu'il soit parfaitement engagé dans le raccord en T (Figure 219).

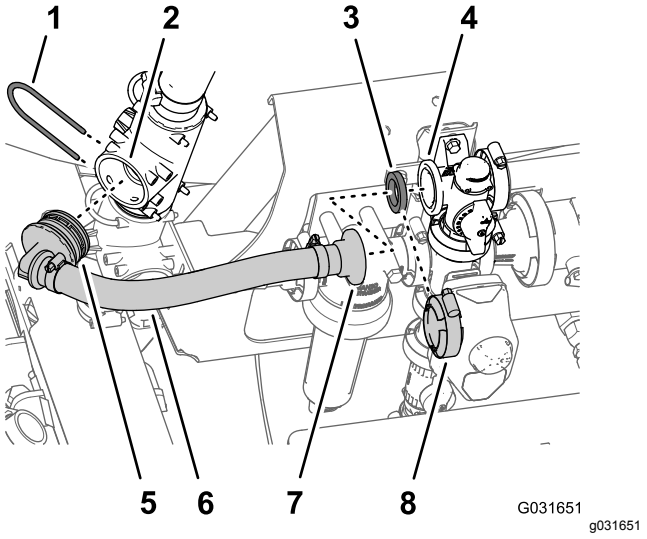

Figure 219

1. Étrier de fixation
2. Orifice (raccord en T supérieur)
3. Joint
4. Bride (vanne d'agitation)
5. Raccord à 90° cannelé (flexible de dérivation d'agitation – réf. Toro 131-9649)
6. Flexible 25 x 305 mm – (flexible de dérivation d'agitation – réf. Toro 131-96499)
7. Raccord droit cannelé (flexible de dérivation d'agitation – réf. Toro 131-9649)
8. Collier bride

5. Fixez le raccord à 90° cannelé au raccord en T avec l'étrier (Figure 219) que vous avez retiré à l'opération 1.
6. Alignez le raccord droit à bride du nouveau flexible de dérivation d'agitation (réf. Toro 131-9649) et le joint sur la bride de la vanne de dérivation (Figure 219).
7. Fixez le raccord droit à bride et le joint sur la vanne de dérivation à l'aide du collier bride que vous avez retiré à l'opération 2.

Préparation à l'installation de la vanne de coupure de produit du mélangeur

1. Alignez le raccord à 90° cannelé (réf. Toro 131-3727) et la vanne de coupure de produit (réf. Toro 130-7324) comme montré à la Figure 220, puis insérez le raccord cannelé dans la vanne jusqu'à ce qu'il soit complètement engagé.

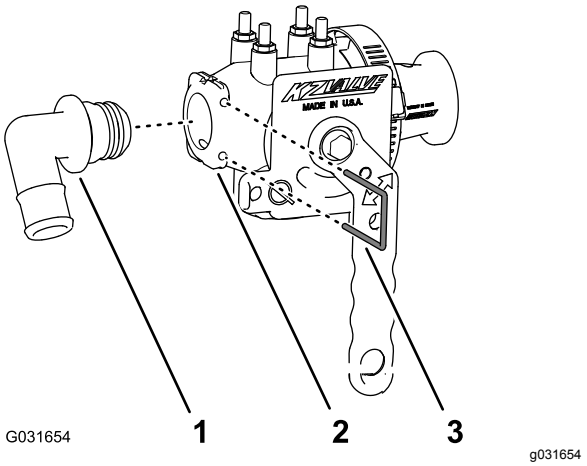

Figure 220

1. Raccord à 90° cannelé – réf. Toro 131-3727
2. Vanne de coupure de produit – réf. Toro 130-7324
3. Étrier – réf. Toro 131-0235

2. Fixez le raccord à 90° cannelé sur la vanne de coupure de produit à l'aide d'un étrier (réf. Toro 131-0235).
3. Retirez le collier bride qui fixe le raccord droit cannelé et le joint à la bride de la tête de filtre et déposez le raccord (Figure 221).

   Remarque: Conservez le collier bride et le joint pour la pose de la vanne de coupure de produit à l'opération 5 de Installation de la vanne de coupure de produit du mélangeur (page 105) ; vous n'avez plus besoin du raccord droit cannelé que vous avez retiré de la machine.

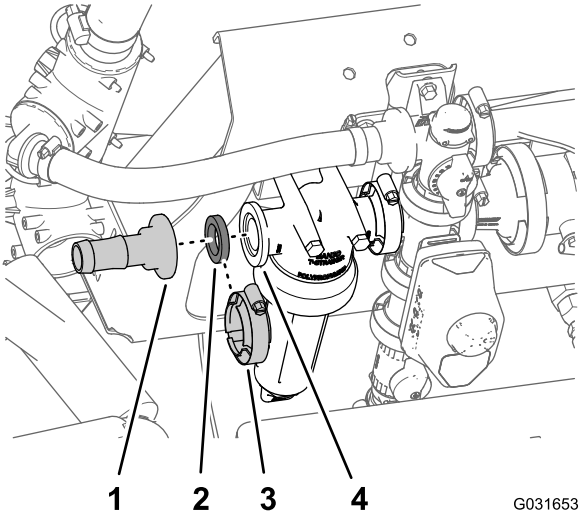

Figure 221

1. Raccord droit cannelé
2. Joint
3. Collier bride
4. Bride (tête de filtre)

4. Retirez les 2 contre-écrous à embase (5/16") qui fixent la tête de filtre au support de collecteur (Figure 222).

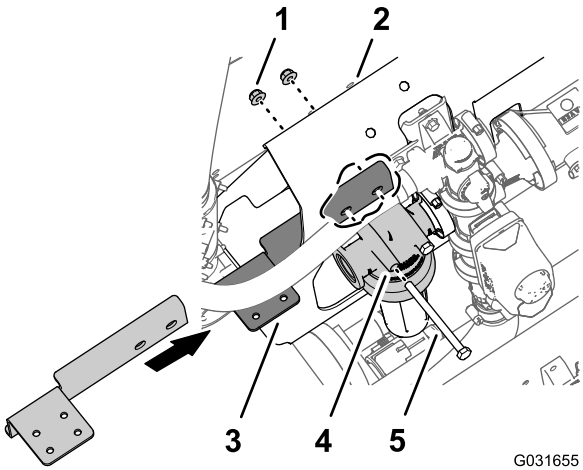

Figure 222

Boulon (5/16" x 4") non représenté aux fins d'illustration

1. Contre-écrou à embase (5/16")
2. Support de collecteur
3. Support (vanne de coupure de produit) – réf. Toro 131-3725-03
4. Tête de filtre
5. Boulon (5/16" x 4")

5. Placez les trous dans la longue bride du support de la vanne de coupure (réf. Toro 131-3725-03) en face des 2 boulons (5/16" x 4") sur l'avant du support de collecteur (Figure 222).
6. Fixez le support de la vanne de coupure au support du collecteur et aux boulons avec les 2 contre-écrous à embase que vous avez retirés à l'opération 4 (Figure 222).
7. Serrez les boulons et écrous à un couple de 19,78 à 25,42 N·m.

Installation de la vanne de coupure de produit du mélangeur

1. Alignez le joint sur la bride de la tête de filtre (Figure 223).

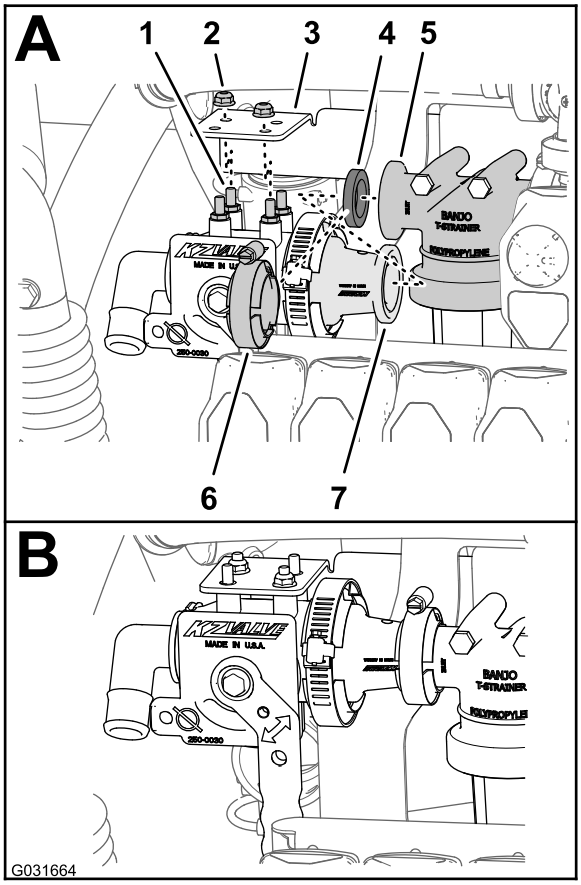

Figure 223

1. Goujon (vanne de coupure de produit – réf. Toro 130-7324)
2. Contre-écrou à embase (1/4", acier inoxydable) – réf. Toro 119-6897
3. Support (vanne de coupure de produit) – réf. Toro 131-3725-03
4. Joint
5. Bride (tête de filtre)
6. Collier bride
7. Bride – adaptateur (vanne de coupure de produit – réf. Toro 130-7324)

2. Placez les goujons de la vanne de coupure de produit (réf. Toro 130-7324) en face des 4 trous du support de la vanne de coupure de produit (réf. Toro 131-3725-03) et l'adaptateur à bride de la vanne de coupure en face de la bride de la tête de filtre et du joint (Figure 223).
3. Fixez la vanne de coupure de produit sur son support à l'aide de 2 contre-écrous à embase (1/4") (réf. Toro 119-6897) sur 2 goujons alignés

diagonalement de la vanne de coupure, comme montré à la Figure 223.

4. Serrez le contre-écrou à embase (1/4") à un couple de 10,70 à 12,43 N·m.
5. Fixez l'adaptateur à bride de la vanne de coupure sur la bride de la tête de filtre avec le collier (Figure 223) que vous avez retiré à l'opération 3 de Préparation à l'installation de la vanne de coupure de produit du mélangeur (page 104).

Montage du flexible de décharge de pression

1. Alignez le raccord à 90° du flexible de décharge de pression (réf. Toro 131-9647) et l'orifice ouvert dans le clapet de décharge, puis insérez le raccord à 90° jusqu'à ce qu'il soit parfaitement engagé dans le raccord en T (Figure 224).

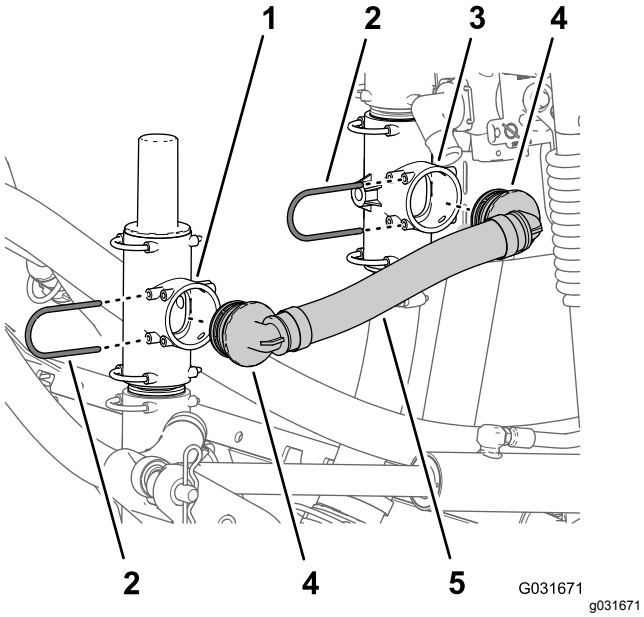

Figure 224

1. Clapet de décharge
2. Étrier de fixation
3. Raccord en T inférieur
4. Raccord à 90° cannelé (flexible de décharge de pression – réf. Toro 131-9647)
5. Flexible de décharge de pression – réf. Toro 131-9647

2. Fixez le raccord à 90° au clapet de décharge avec l'étrier (Figure 224) que vous avez retiré à l'opération 1 de Montage du dévidoir pivotant sur le support de collecteur (page 87).
3. Alignez l'autre raccord à 90° du flexible de décharge de pression (réf. Toro 131-9647) et l'orifice ouvert du raccord en T inférieur, puis insérez le raccord à 90° jusqu'à ce qu'il soit parfaitement engagé dans le raccord en T (Figure 224).
4. Fixez le raccord à 90° au raccord en T supérieur avec l'étrier (Figure 224) que vous avez retiré à l'opération 2 de Montage du dévidoir pivotant sur le support de collecteur (page 87).

Montage du flexible d'alimentation

1. Alignez l'autre raccord à 90° du flexible d'alimentation (réf. Toro 131-9648) et l'orifice ouvert du raccord en T sur la pompe de pulvérisation, puis insérez le raccord à 90° jusqu'à ce qu'il soit parfaitement engagé dans le raccord en T (Figure 225).

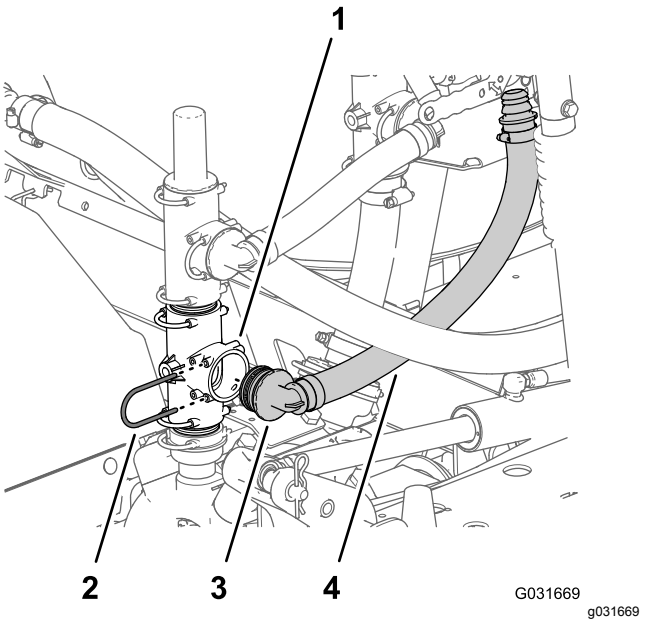

Figure 225

1. Raccord en T (pompe de pulvérisation)
2. Étrier – réf. Toro 131-0235
3. Raccord à 90° cannelé (flexible d'alimentation – réf. Toro 131-9648)
4. Flexible d'alimentation – réf. Toro 131-9648

2. Fixez le raccord à 90° au raccord en T sur la pompe de pulvérisation avec l'étrier (Figure 225) que vous avez retiré à l'opération 1 de Repositionnement du clapet de décharge (page 102).
3. Alignez l'autre raccord à 90° du flexible de pression (réf. Toro 131-9648) et l'orifice ouvert du raccord en T sur la pompe de pulvérisation, puis insérez le raccord à 90° jusqu'à ce qu'il soit parfaitement engagé dans le raccord en T (Figure 226).

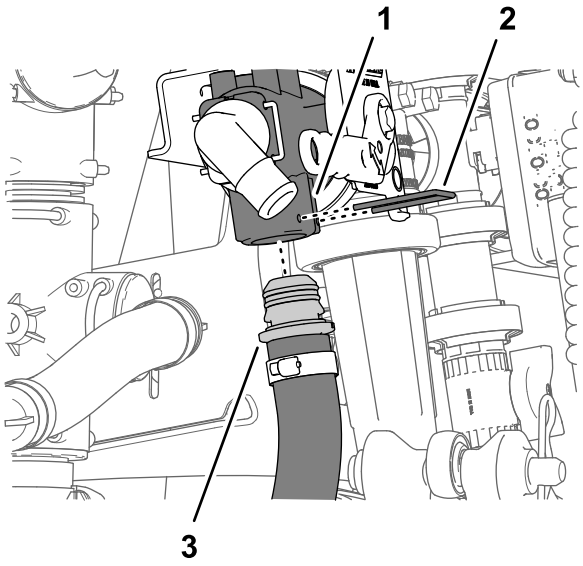

Figure 226

1. Vanne de coupure de produit – réf. Toro 130-7324
2. Étrier – réf. Toro 131-0235
3. Flexible d'alimentation – réf. Toro 131-9648

4. Alignez le raccord droit cannelé du flexible de pression (réf. Toro 131-9648) et l'orifice inférieur de la vanne de coupure de produit, puis insérez le raccord droit jusqu'à ce qu'il soit parfaitement engagé dans la vanne (Figure 226).
5. Fixez le raccord droit cannelé sur la vanne de coupure de produit (Figure 224) à l'aide d'un étrier (réf. Toro 131-0235).

Branchement du flexible d'alimentation du mélangeur

1. Placez l'extrémité libre du flexible d'alimentation du mélangeur devant le raccord à 90° cannelé de la vanne de coupure de produit et branchez le flexible sur le raccord (Figure 227).

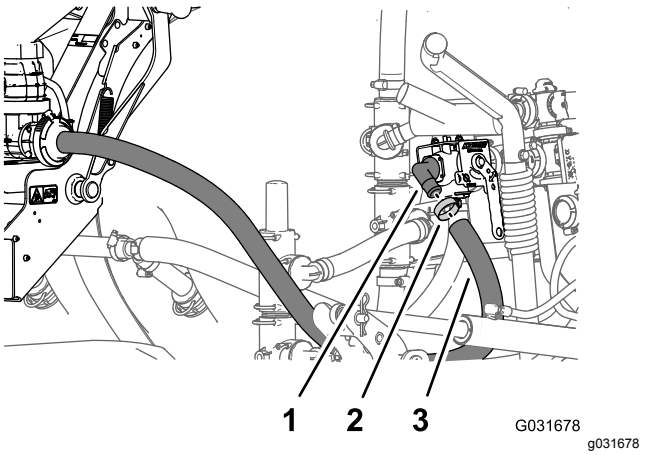

Figure 227

1. Raccord à 90° cannelé (vanne de coupure de produit – réf. Toro 130-7324)
2. Collier
3. Flexible d'alimentation de mélangeur

2. Fixez le flexible au raccord avec le collier que vous avez retiré à l'opération 7 de Montage du dévidoir pivotant sur le support de collecteur (page 87).

37

Branchement du kit de conformité UE en option

Aucune pièce requise

Perçage du support de collecteur

1. Sur le bord supérieur gauche du support de collecteur, mesurez 381 mm vers la droite et marquez cet emplacement au crayon (Figure 228).

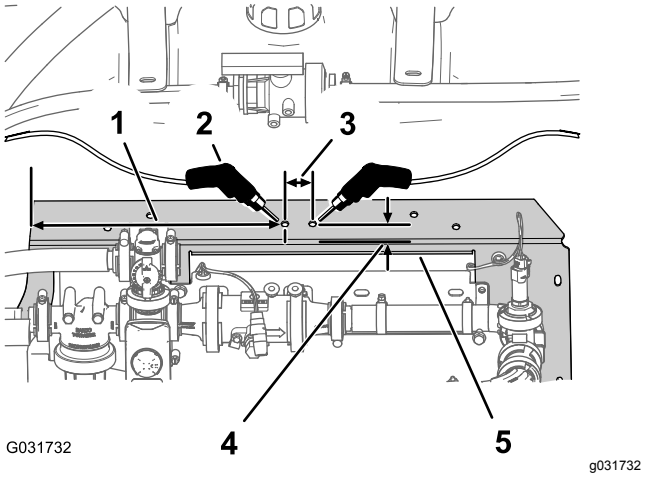

Figure 228

1. Mesurer 381 mm et marquer au crayon.
2. Trou de 8 mm
3. Mesurer 32 mm et marquer au crayon
4. Mesurer 19 mm et marquer au crayon
5. Support de collecteur

2. Sur le bord arrière du support de collecteur, mesurez 19 mm vers l'avant et marquez cet emplacement au crayon (Figure 228).
3. À l'intersection des 2 traits de crayon que vous avez tracés aux opérations 1 et 2, marquez au pointeau la surface horizontale du support de collecteur.
4. À l'emplacement marqué au pointeau sur le support de collecteur, mesurez 32 mm vers la droite et marquez cet emplacement au crayon (Figure 228).
5. Sur le bord arrière du support de collecteur, mesurez 19 mm vers l'avant et marquez cet emplacement au crayon (Figure 228).
6. À l'intersection des 2 traits de crayon que vous avez tracés aux opérations 4 et 5, marquez au pointeau la surface horizontale du support de collecteur.
7. À l'aide d'un foret de 8 mm, percez un trou dans le support de collecteur à chacun des emplacements marqués au pointeau (Figure 228).

Montage du clapet à bille et du support de montage

1. Placez les trous du support de montage du clapet à bille que vous avez retiré à l'opération 4 de 9 Débranchement du kit de conformité UE en option (page 23) en face des trous du support de collecteur que vous avez percés à la section Perçage du support de collecteur (page 107), comme montré à la Figure 229.

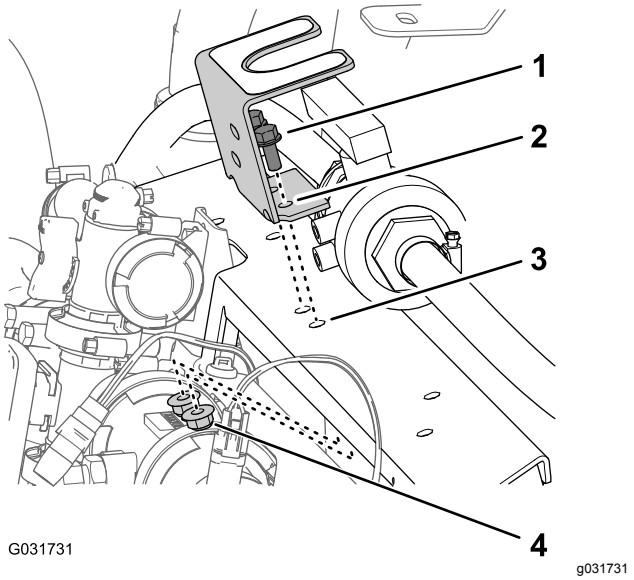

Figure 229

1. Boulons à embase (5/16" x 3/4")
2. Support de montage (clapet à bille)
3. Support de collecteur
4. Contre-écrou à embase (5/16")

2. Fixez le support de montage sur le support de collecteur (Figure 229) à l'aide des 2 boulons à embase (5/16" x 3/4") et des contre-écrous à embase (5/16") que vous avez retirés à l'opération 4 de 9 Débranchement du kit de conformité UE en option (page 23).
3. Serrez les boulons et écrous à un couple de 19,78 à 25,42 N·m.
4. Alignez le bossage fileté du clapet à bille et les 2 trous dans le support de montage (Figure 230).

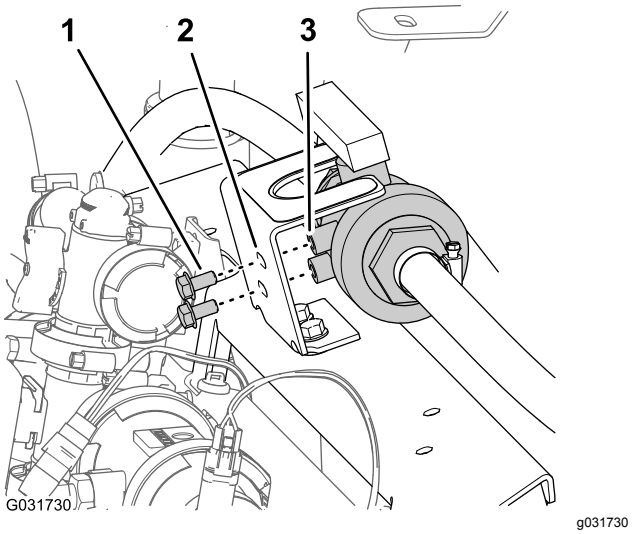

Figure 230

1. Boulon à embase (5/16" x 5/8")
2. Support de montage (clapet à bille)
3. Bossage fileté (clapet à bille)

5. Fixez le clapet sur le support de montage (Figure 230) à l'aide des 2 boulons à embase (5/16" x 5/8") que vous avez retirés à l'opération 3 de 9 Débranchement du kit de conformité UE en option (page 23), et serrez les boulons à la main.

38

Montage du kit rampe couverte en option

Pièces nécessaires pour cette opération:

1	Extension de couvercle (12 buses – réf. Toro 120-0621)
22	Rivet aveugle (réf. Toro 114439)
4	Support (couvercle de section centrale – réf. Toro 131–3703–03)
4	Écrou à clip (réf. Toro 94-2413)
16	Boulon à embase (3/8" x 1¼" – réf. Toro 110-5050)
16	Contre-écrou à embase (3/8" – réf. Toro 104-8301)
2	Bride de couvercle (réf. Toro 120-0629)
4	Boulon à embase (5/16" x 1¼" – réf. Toro 323-36)

Montage de l'extension de couvercle sur le couvercle de la section centrale (11 buses)

1. À l'aide d'un foret de 5 mm, percez les 11 rivets aveugles (Figure 231) qui fixent la plaque de renfort (simple) et la protection en caoutchouc au bout du couvercle de la section à 11 buses de la section de rampe centrale que vous avez retirée à l'opération 2 de 10 Dépose du couvercle de la section centrale (11 buses) du kit rampe couverte en option (page 24).

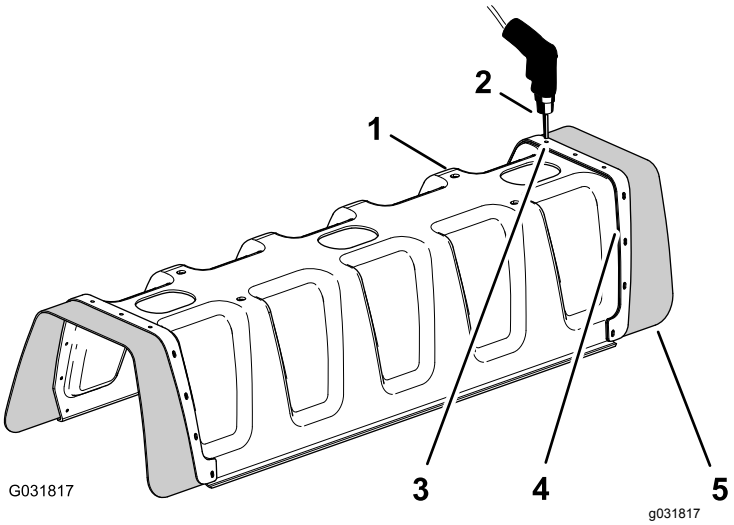

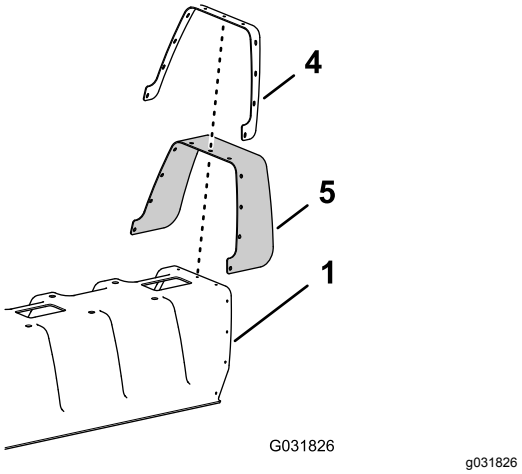

Figure 231

1. Couvercle de section à 11 buses
2. Perceuse et foret de 5 mm
3. Rivet aveugle (3/16" x 1/2")
4. Plaque de renfort (simple rangée)
5. Protection en caoutchouc

2. Déposez la plaque de renfort, les 11 rondelles (3/16") et la protection en caoutchouc du couvercle de la rampe à 11 buses (Figure 231).

   Remarque: Conservez la plaque de renfort, les rondelles et la protection en caoutchouc pour le montage aux opérations 5 et 6.

3. Alignez les trous de la plaque de renfort (double) sur l'extension du couvercle et ceux au bout du couvercle de la rampe à 11 buses (Figure 232).

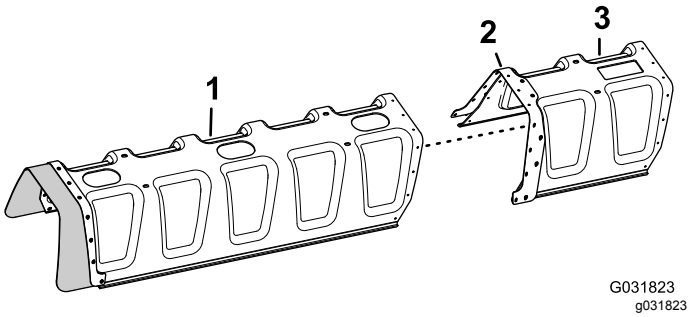

Figure 232

1. Couvercle de section à 11 buses
2. Plaque de renfort (double)
3. Extension de couvercle

4. Fixez l'extension au couvercle de la section à 11 buses au moyen des 11 rivets aveugles (réf. Toro 114439).

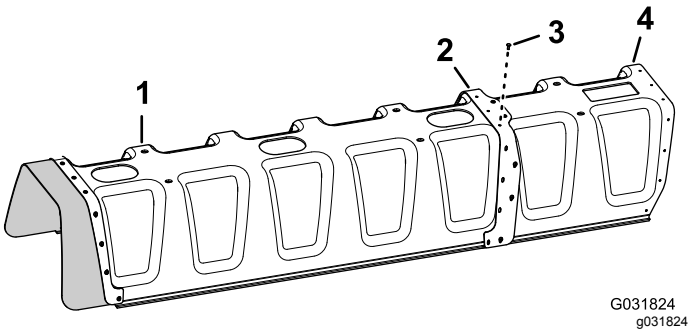

Figure 233

1. Couvercle de section à 11 buses
2. Plaque de renfort (double)
3. Rivets aveugles (réf. Toro 114439)
4. Extension de couvercle

5. Alignez les trous dans la protection en caoutchouc et la plaque de renfort (simple) que vous avez retirées à l'opération 2 et les trous au bout de l'extension de couvercle (Figure 234).

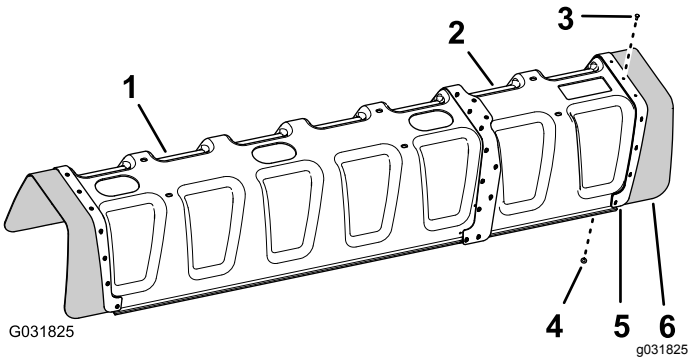

Figure 234

1. Couvercle de section à 11 buses
2. Extension de couvercle
3. Rivet aveugle (réf. Toro 114439)
4. Rondelle (3/16")
5. Plaque de renfort (simple rangée)
6. Protection en caoutchouc

6. Fixez la plaque de renfort et la protection en caoutchouc à l'extension du couvercle à l'aide des 11 rivets aveugles (réf. Toro 114439) et des 11 rondelles (3/16") que vous avez retirés à l'opération 5.

   Remarque: Alignez les rondelles (3/16") contre la surface intérieure de l'extension du couvercle.

Montage du support du couvercle de la section centrale

1. Montez les 4 écrous à clip que vous avez retirés à l'opération 6 de 10 Dépose du couvercle de la section centrale (11 buses) du kit rampe couverte en option (page 24) sur les 2 supports du couvercle de la section centrale (réf. Toro 131–3703–03), comme montré à la (Figure 235).

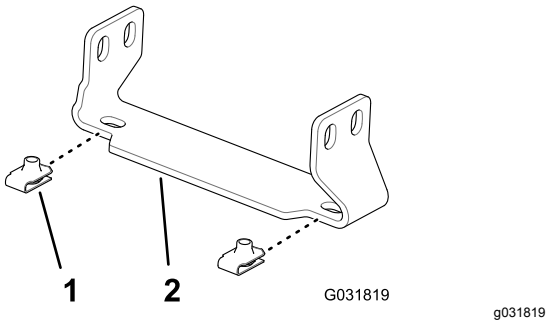

Figure 235

1. Écrou à clip (réf. Toro 94-2413)
2. Support (couvercle de section centrale – réf. Toro 131–3703–03)

2. Montez les 4 écrous à clip (réf. Toro 94-2413) sur les 2 autres supports du couvercle de la section centrale (réf. Toro 131-3703-03), comme montré à la (Figure 235).
3. Sur la section de rampe centrale, localisez les 2 paires de trous à l'extrême droite dans la face verticale du cadre en treillis présentant un espacement de 25 mm (Figure 236).

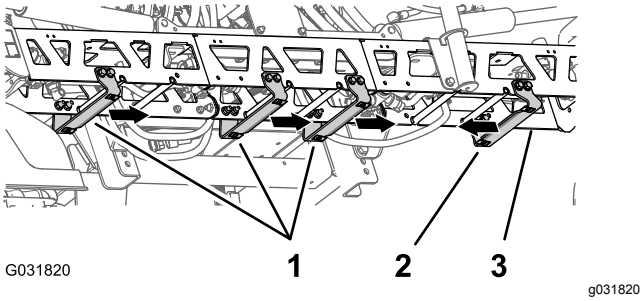

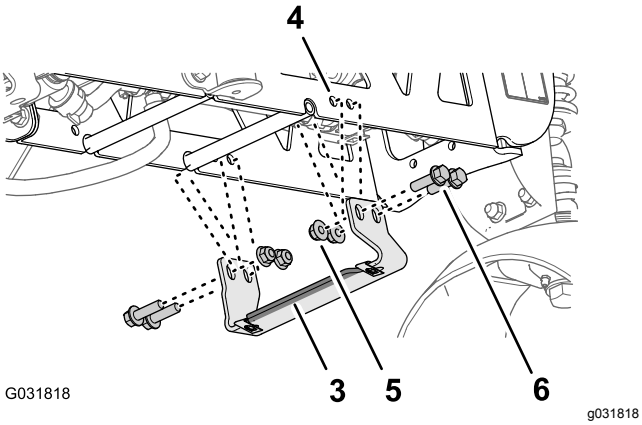

Figure 236

Support avec bord large à gauche montré

1. Support – réf. Toro 131–3703–03 (bord large à droite)
2. Support – réf. Toro 131–3703–03 (bord large à gauche)
3. Cadre en treillis (section de rampe centrale)
4. Trou (cadre en treillis)
5. Contre-écrous à embase (3/8" – réf. Toro 104-8301)
6. Boulons à embase (3/8" x 1¼" – réf. Toro 110-5050)

4. Alignez les trous d'un support (réf. Toro 131–3703–03) et les trous dans la section de rampe centrale que vous avez identifiés à l'opération 3 en plaçant le bord large du support à gauche ; voir (Figure 236).
5. Fixez le support sur le cadre en treillis (Figure 236) à l'aide de 4 boulons à embase (3/8" x 1¼" – réf. Toro 110-5050) et de 4 contre-écrous à embase (3/8" – réf. Toro 104-8301).
6. Localisez les autres paires de trous dans la face verticale du cadre en treillis présentant un espacement de 25 mm (Figure 236).
7. Alignez les trous dans les 3 supports (réf. Toro 131–3703–03) et les trous dans la section de rampe centrale que vous avez identifiés à l'opération 6 en plaçant le bord large du support à droite (Figure 236).
8. Fixez les supports sur le cadre en treillis (Figure 236) à l'aide de 12 boulons à embase (3/8" x 1¼" – réf. Toro 110-5050) et de 12 contre-écrous à embase (3/8" – réf. Toro 104-8301).
9. Serrez les écrous et les boulons à un couple de 37 à 45 N·m.

Montage du couvercle de la section centrale

1. Alignez les trous dans le couvercle de la section centrale et ceux dans les supports du couvercle (Figure 237).

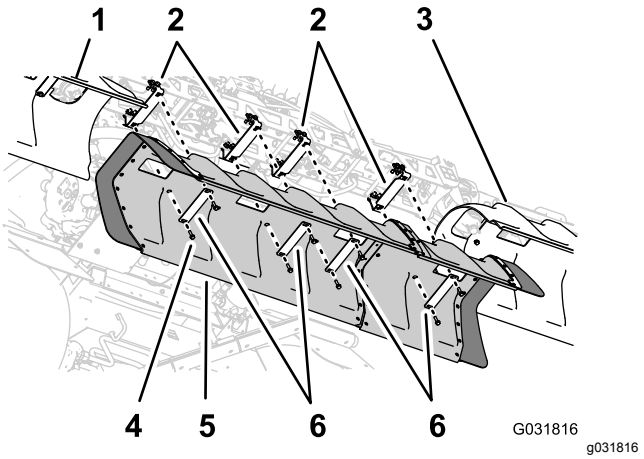

Figure 237

1. Couvercle de rampe gauche
2. Supports
3. Couvercle de rampe droite
4. Boulons à embase (5/16" x 1¼")
5. Couvercle de rampe centrale
6. Brides de couvercle

2. Alignez les trous dans 2 des brides de couvercle que vous avez retirées à l'opération 1 de 10 Dépose du couvercle de la section centrale (11 buses) du kit rampe couverte en option (page 24) et les trous dans le couvercle et 2 des supports (Figure 237).
3. Fixez les brides du couvercle et le couvercle aux supports à l'aide des 4 boulons à embase (5/16" x 1¼") que vous avez retirés à l'opération 1 de 10 Dépose du couvercle de la section centrale (11 buses) du kit rampe couverte en option (page 24).
4. Alignez les trous dans les 2 brides de couvercle (réf. Toro 120–0629) sur les 4 trous restants dans le couvercle et les 4 trous restants dans les supports (Figure 237).
5. Fixez les brides et le couvercle aux supports (Figure 237) à l'aide des 4 boulons à embase (5/16" x 1¼" – réf. Toro 323-36)
6. Serrez les boulons à un couple de 19,78 à 25,42 N·m.

39

Branchement du kit de rinçage de cuve en option

Aucune pièce requise

Procédure

1. Branchez le connecteur à 6 broches du faisceau de la pompe de rinçage au connecteur à 6 douilles du faisceau principal arrière (Figure 238).

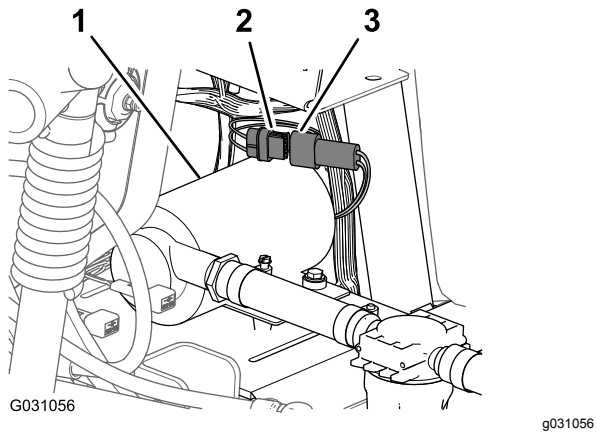

Figure 238

1. Pompe de rinçage
2. Connecteur à 6 douilles (faisceau principal arrière)
3. Connecteur à 6 broches (faisceau de pompe de rinçage)

2. Placez le couvercle de la pompe de rinçage par dessus la plaque de serrage de la pompe (Figure 239).

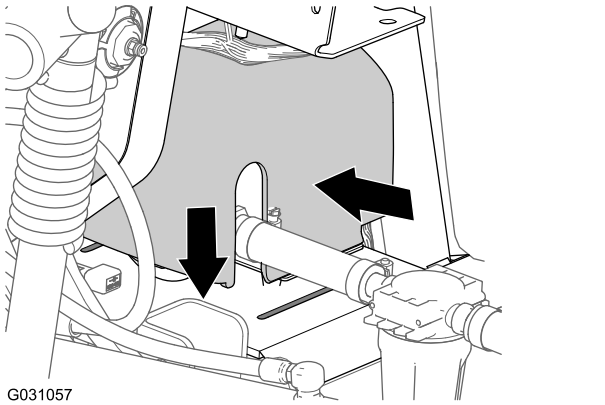

Figure 239

3. Appuyez de chaque côté du couvercle de la pompe de rinçage et alignez les languettes du couvercle sur les fentes dans la plaque de serrage (Figure 239).
4. Insérez les languettes dans les fentes et relâchez les côtés du couvercle (Figure 239).

40

Remplacement de l'alternateur

Pièces nécessaires pour cette opération:

1	Support de tension de courroie
1	Alternateur (60 A)
1	Écrou (10 mm)
1	Faisceau adaptateur d'alternateur

Dépose de l'alternateur (40 A)

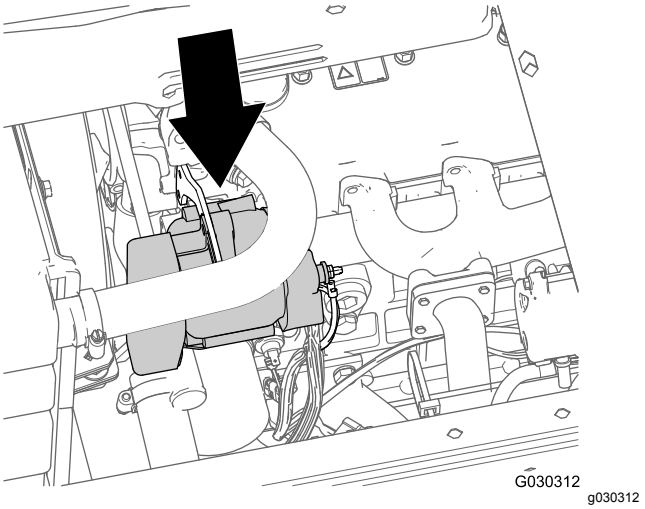

Figure 240

1. Sur le côté gauche du compartiment moteur, retirez l'écrou (6 mm) qui fixe la cosse en anneau du câble positif de la batterie à la borne positive de l'alternateur (Figure 241).

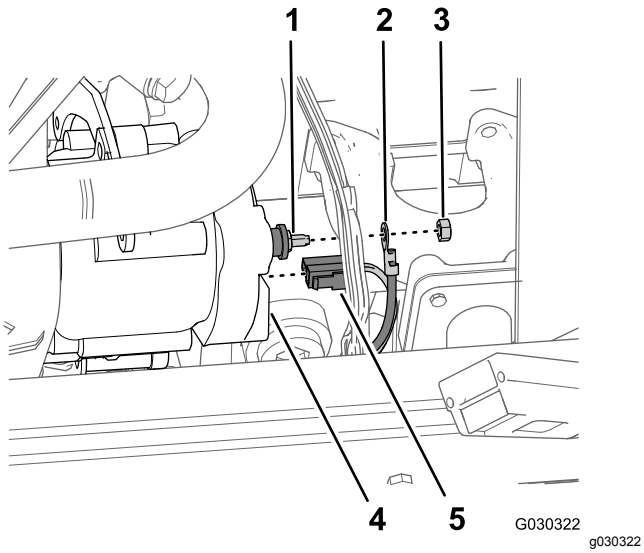

Figure 241

1. Borne positive d'alternateur
2. Cosse en anneau
3. Écrou (6 mm)
4. Alternateur
5. Connecteur à 2 douilles

2. À l'arrière de l'alternateur, débranchez le connecteur à 2 douilles du faisceau du moteur de la borne à 2 lames sur l'alternateur (Figure 241).
3. Retirez le boulon de verrouillage de l'alternateur de ce dernier et du support de tension de la courroie (Figure 242).

   Remarque: Conservez le boulon de verrouillage de l'alternateur pour la pose à la section Pose de l'alternateur (60 A) (page 114).

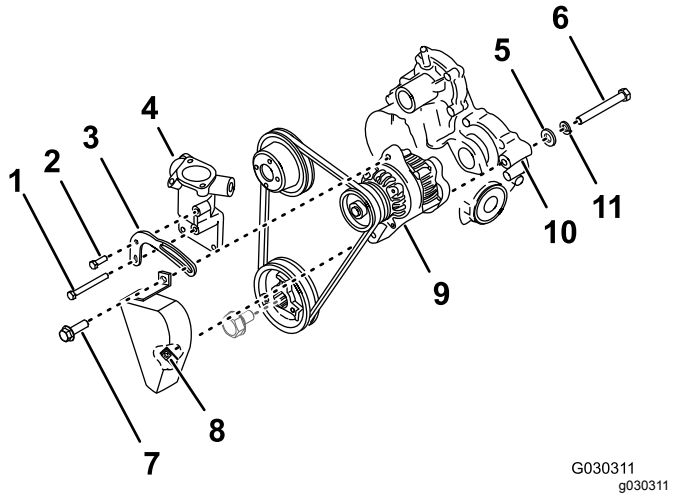

Figure 242

1. Boulon de support de tension – long
2. Boulon de support de tension – court
3. Support de tension de courroie (ancien)
4. Boîtier de thermostat
5. Rondelle plate
6. Boulon de pivot
7. Boulon de verrouillage d'alternateur
8. Écrou soudé (protège-courroie)
9. Alternateur (40 A)
10. Boîtier d'engrenages
11. Rondelle-frein

4. Retirez le boulon court du support de tension du boîtier de thermostat et du support de tension de la courroie (Figure 242).

   Remarque: Conservez le boulon court du support de tension pour la pose à la section Pose de l'alternateur (60 A) (page 114).
5. Retirez le boulon long du support de tension de la culasse, du boîtier de thermostat et du support de tension de la courroie, puis déposez le support de tension de la machine (Figure 242).

   Remarque: Conservez le boulon long du support de tension pour la pose à la section Pose de l'alternateur (60 A) (page 114). Mettez au rebut le support de tension de courroie usagé.
6. À l'arrière de l'alternateur, desserrez complètement le boulon de pivot et déposez le protège-courroie de la machine (Figure 242).

   Remarque: Mettez le protège-courroie au rebut.
7. Tout en soutenant l'alternateur, déposez le boulon de pivot, la rondelle-frein et la rondelle plate de l'alternateur et du boîtier d'engrenages du moteur (Figure 242).

   Remarque: Conservez le boulon de pivot, la rondelle-frein et la rondelle plate pour la pose à la section Pose de l'alternateur (60 A) (page

114). Mettez au rebut l'alternateur (40 A) dans un centre de recyclage de pièces.

8. Déchaussez la courroie de la poulie d'alternateur et déposez l'alternateur de la machine.

Pose de l'alternateur (60 A)

1. Alignez les trous dans le nouveau support de tension de courroie et les trous dans le boîtier de thermostat (Figure 243).

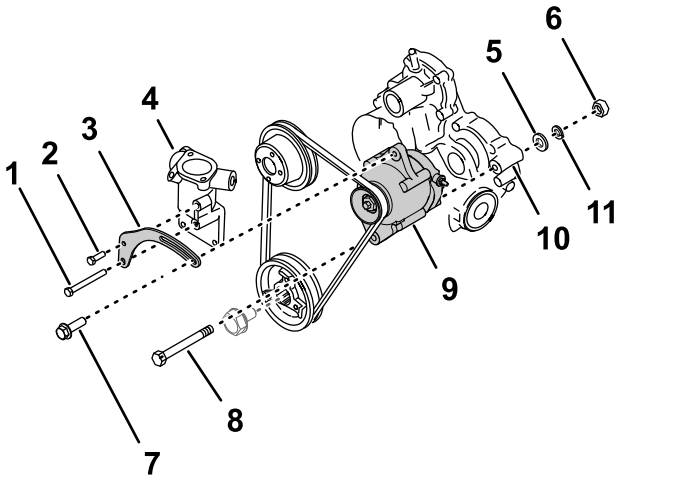

g307757

Figure 243

1. Boulon de support de tension – long
2. Boulon de support de tension – court
3. Support de tension de courroie (nouveau)
4. Boîtier de thermostat
5. Rondelle plate
6. Écrou (10 mm)
7. Boulon de verrouillage d'alternateur
8. Boulon de pivot
9. Alternateur (60 A)
10. Boîtier d'engrenages
11. Rondelle-frein

2. Fixez le support de tension de courroie au boîtier de thermostat et à la culasse en insérant le boulon court du support de tension dans le trou supérieur et le boulon long dans le trou inférieur (Figure 243).
3. Serrez les boulons à un couple de 39,5 à 44 N·m.
4. Alignez le trou inférieur dans l'alternateur (60 A) et le trou dans le boîtier d'engrenages du moteur, et glissez la courroie sur la poulie d'alternateur (Figure 243).

   Remarque: Le trou inférieur de l'alternateur n'a pas de filetage.
5. Fixez l'alternateur sur le boîtier d'engrenages à l'aide du boulon de pivot, de la rondelle-frein et de la rondelle plate que vous avez retirés à l'opération 7 de Dépose de l'alternateur (40 A) (page 112).
6. Vissez légèrement l'écrou (10 mm) sur le boulon de pivot (Figure 243).
7. Insérez le boulon de verrouillage de l'alternateur dans la fente du support de tension de la courroie et dans le trou fileté de l'alternateur (Figure 243).
8. Faites pivoter l'alternateur vers l'extérieur jusqu'à ce que la tension de la courroie soit correcte ; la courroie présente alors une flèche de 10 mm quand une force de 4,5 kg est exercée à mi-chemin entre les poulies (Figure 243).
9. Serrez le boulon de verrouillage de l'alternateur, le boulon de pivot et l'écrou (10 mm) à un couple de 64 à 71 N·m.

Montage du faisceau adaptateur de l'alternateur

1. Alignez le connecteur femelle du faisceau adaptateur de l'alternateur et les broches du connecteur mâle sur l'alternateur (60 A), puis branchez les connecteurs ensemble jusqu'à ce qu'ils s'enclenchent solidement (Figure 244).

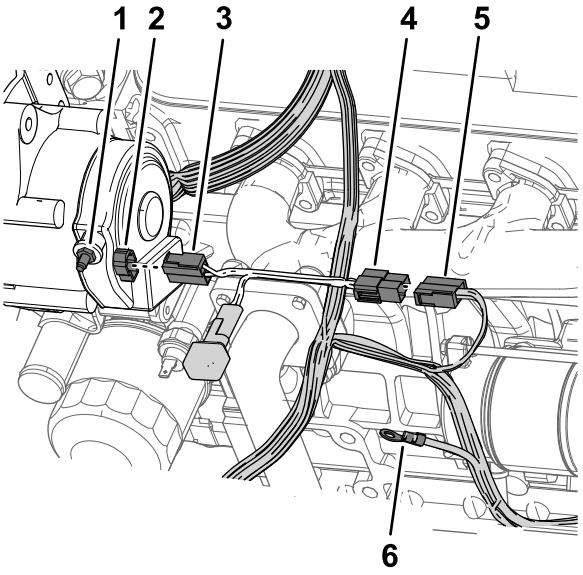

g289490

Figure 244

1. Borne d'alternateur
2. Connecteur mâle (alternateur de 60 A)
3. Connecteur femelle (faisceau adaptateur d'alternateur)
4. Connecteur à 2 lames (faisceau adaptateur d'alternateur)
5. Connecteur à 2 douilles (faisceau de la machine)
6. Cosse en anneau (faisceau de la machine)

2. Alignez le connecteur à 2 lames du faisceau adaptateur de l'alternateur et le connecteur à 2 douilles du faisceau de la machine que vous avez retiré à l'opération 2 de Dépose de

l'alternateur (40 A) (page 112), puis branchez les connecteurs ensemble jusqu'à ce qu'ils s'enclenchent solidement (Figure 244).

3. Sur le faisceau de la machine, placez la cosse en anneau sur la borne de l'alternateur et fixez la cosse avec l'écrou (6 mm) que vous avez retiré à l'opération 1 de Dépose de l'alternateur (40 A) (page 112).

41

Dernières opérations d'installation du kit de finition du système de pulvérisation GeoLink

Aucune pièce requise

Procédure

1. Placez la béquille des sièges dans les fentes et abaissez les sièges.
2. Branchez le câble positif (rouge) à la borne positive (+) de la batterie et le câble négatif (noir) à la borne négative (–) à l'aide des boulons et écrous ; voir la Figure 3 dans les instructions de Débranchement de la batterie (page 7).
3. Glissez le capuchon isolant sur les bornes de la batterie ; voir la Figure 3 dans les instructions de Débranchement de la batterie (page 7).
4. Posez le couvercle de la batterie et fixez-le avec la sangle ; voir la Figure 2 dans les instructions de Débranchement de la batterie (page 7).

Utilisation

Sécurité avant tout

Lisez attentivement toutes les consignes de sécurité et la signification des symboles au chapitre Sécurité. Tenez-en compte pour éviter de vous blesser ou de blesser des personnes à proximité.

⚠ PRUDENCE

Cette machine produit des niveaux sonores qui peuvent entraîner des déficiences auditives en cas d'exposition prolongée.

Portez des protecteurs d'oreilles quand vous utilisez la machine.

Utilisez des équipements de protection pour les yeux, les oreilles, les mains, les pieds et la tête.

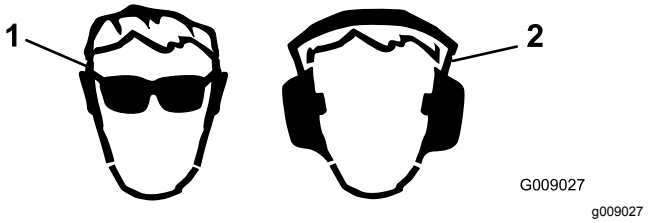

g009027

Figure 245

1. Portez une protection oculaire.
2. Portez des protecteurs d'oreilles.

Utilisation de la vanne de coupure

Kit applicateur manuel, kit dévidoir électrique ou kit dévidoir pivotant en option

1. Garez la machine sur une surface plane et horizontale, désactivez les rampes et serrez le frein de stationnement.

   ⚠ ATTENTION

   Si vous conduisez la machine tout en utilisant le pulvérisateur manuel, vous risquez de perdre le contrôle de la machine et de vous blesser gravement ou mortellement.

   N'utilisez pas le pulvérisateur manuel pendant que vous conduisez la machine.

2. Effectuez les opérations suivantes pour le kit applicateur manuel ou les kits dévidoir :

- Kit applicateur manuel en option – sur le côté droit de la machine, vérifiez que le verrou de la gâchette du pistolet pulvérisateur est fermé ; reportez-vous à la rubrique Passage du mode pulvérisation par rampe au mode pulvérisation manuelle dans les *Instructions d'installation* du kit applicateur manuel.
- Kit dévidoir électrique ou kit dévidoir pivotant en option – à l'arrière de la machine, vérifiez que le verrou de la gâchette du pistolet pulvérisateur est fermé ; reportez-vous à la rubrique Passage du mode pulvérisation par rampe au mode pulvérisation manuelle dans les *Instructions d'installation* du kit dévidoir électrique ou dévidoir pivotant.

3. Tournez la poignée verte de la vanne de coupure de 90 degrés dans le sens antihoraire pour la placer en position OUVERTE (Figure 246).

   Remarque: Pour couper l'arrivée de produit dans l'applicateur manuel du dévidoir, tournez la poignée verte de la vanne de coupure de 90 degrés dans le sens horaire pour la placer en position FERMÉE (Figure 246).

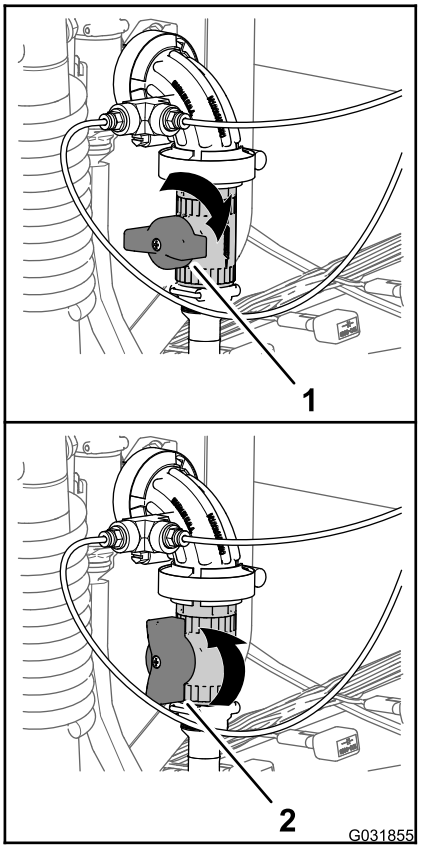

g031855

Figure 246

1. Position fermée (vanne de coupure)
2. Position ouverte (vanne de coupure)

4. Placez la commande générale des rampes en position MARCHE.
5. Réglez le moteur au régime voulu, puis engagez la commande de blocage du régime au point mort.
6. Réglez manuellement le système de pulvérisation à la pression voulue pour le pistolet pulvérisateur ; reportez-vous à la vidéo Changer manuellement la pression du dévidoir et du mélangeur sur la clé USB qui vous est remise avec le système de pulvérisation de précision GeoLink.

   Remarque: Ne réglez pas la pression au-dessus de 10,34 bar quand vous utilisez l'applicateur manuel.

Utilisation des commandes

Kit traceur à mousse en option

- Interrupteur marche/arrêt du compresseur – il permet d'activer le compresseur du traceur à mousse.

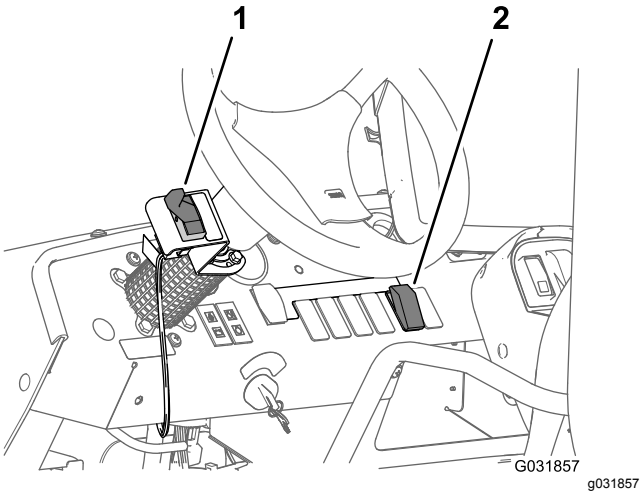

g031857

Figure 247

1. Interrupteur marche/arrêt du compresseur
2. Interrupteur de commande de mousse

- Interrupteur de commande de mousse – il permet de sélectionner la rampe qui dispense la mousse.
  - Abaissez l'interrupteur à palette pour appliquer la mousse avec la section de rampe gauche.
  - Centrez l'interrupteur à palette pour appliquer la mousse avec les sections de rampe gauche et droite.
  - Relevez l'interrupteur à palette pour appliquer la mousse avec la section de rampe droite.

Utilisation de la vanne de coupure de produit

Kit de prémélange de produits chimiques en option

La procédure suivante suppose l'existence des états de fonctionnement ci-après pour l'agitation de cuve standard : pulvérisateur démarré et en marche, pompe amorcée et réglée à la pression correcte, commande d'accélérateur à mi-course.

Remarque: Fermez le robinet et la ou les vannes à boisseau sphérique de rinçage de la trémie avant de démarrer le mélangeur.

1. Abaissez le mélangeur ; reportez-vous à la rubrique Levage et abaissement du mélangeur dans les *Instructions d'installation* du kit de prémélange de produits chimiques.
2. Ouvrez le couvercle pour vérifier qu'aucun corps étranger ne risque de gêner le fonctionnement ou de contaminer le système ; reportez-vous à la rubrique Démarrage du mélangeur dans les *Instructions d'installation* du kit de prémélange de produits chimiques.
3. Fermez et verrouillez le couvercle en le tournant dans le sens horaire ; reportez-vous à la rubrique Démarrage du mélangeur dans les *Instructions d'installation* du kit de prémélange de produits chimiques.
4. Ouvrez la vanne de coupure de produit du mélangeur en tournant la poignée dans le sens antihoraire à la position OUVERTE (Figure 248).

   Remarque: Pour couper l'arrivée de produit dans le mélangeur, tournez la poignée de la vanne de coupure de produit de 90 degrés dans le sens horaire à la position FERMÉE (Figure 248).

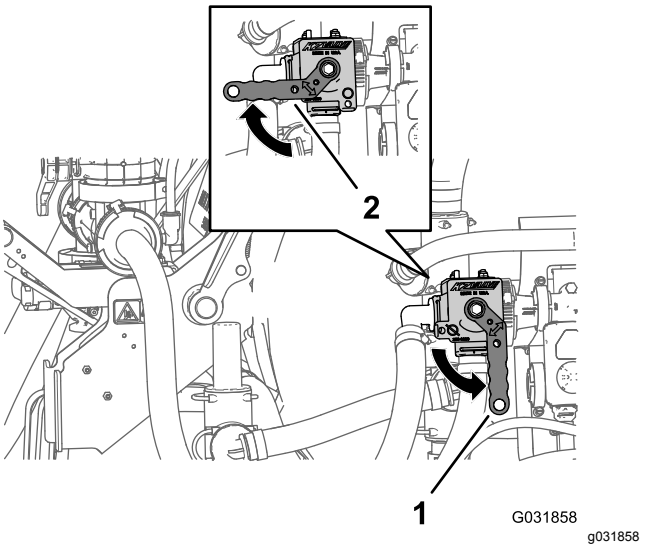

Figure 248

1. Position ouverte (vanne de coupure de produit)
2. Position fermée (vanne de coupure de produit)

5. Ouvrez la vanne de la trémie (poignée rouge) située au bas de la trémie ; reportez-vous à la rubrique Démarrage du mélangeur dans les *Instructions d'installation* du kit de prémélange de produits chimiques.
6. Déverrouillez et ouvrez le couvercle lentement en le tournant dans le sens antihoraire ; reportez-vous à la rubrique Démarrage du mélangeur dans les *Instructions d'installation* du kit de prémélange de produits chimiques.
7. Remplissez la trémie du mélangeur ; reportez-vous à la rubrique Chargement de produit chimique liquide ou en poudre dans la trémie dans les *Instructions d'installation* du kit de prémélange de produits chimiques.

Remarques:

Remarques:



Count on it.