Form No. 3412-215 Rev C

Kit di finitura dell'impianto di irrorazione GeoLink®

Irroratrici per tappeti erbosi Multi Pro® 5800 con numero di serie 314999999 e precedenti

Nº del modello 131-7262

Istruzioni di installazione

Il kit impianto di irrorazione GeoLink™ è un accessorio per il veicolo per l'irrorazione, pensato per l'utilizzo in applicazioni professionali da parte di operatori professionisti del verde. Il suo scopo è quello di irrorare l'erba di parchi, campi da golf, campi sportivi e aree verdi commerciali ben tenuti.

Per ricevere materiali di formazione sulla sicurezza e il funzionamento dei prodotti, avere informazioni sugli accessori, ottenere assistenza nella ricerca di un rivenditore o registrare il vostro prodotto, visitate direttamente il sito Toro all'indirizzo www.Toro.com.

Sicurezza

⚠ AVVERTENZA

I prodotti chimici usati nell'impianto di irrorazione possono essere pericolosi per voi, gli astanti, gli animali, le piante, il terreno, ecc.

- **Leggete e seguite attentamente le etichette di avvertenza delle sostanze chimiche e le schede dati di sicurezza (SDS) per tutte le sostanze chimiche utilizzate e proteggetevi in conformità con le raccomandazioni del produttore delle sostanze. Ad esempio, usate dispositivi di protezione individuale (DPI), compresi quelli per la protezione di viso e occhi, guanti o altri dispositivi che impediscano il contatto diretto con un prodotto chimico.**
- **Potrebbe essere utilizzato più di un prodotto chimico; è necessario disporre di informazioni su ognuno dei prodotti chimici impiegati.**
- **Non utilizzate l'irroratrice se non disponete delle suddette informazioni.**
- **Prima di utilizzare un'irroratrice, pulite la macchina e assicuratevi che l'impianto di irrorazione sia stato lavato e pulito tre volte con prodotti neutralizzanti, secondo le raccomandazioni del/i produttore/i dei prodotti chimici e che tutte le valvole siano state sottoposte al ciclo tre volte.**
- **Verificate che nelle vicinanze sia disponibile un'adeguata quantità di acqua pulita e sapone per eliminare immediatamente qualsiasi prodotto chimico con cui potreste venire a contatto.**

© 2019—The Toro® Company
8111 Lyndale Avenue South
Bloomington, MN 55420

Registrate il vostro prodotto presso www.Toro.com.

CE

Traduzione dell'originale (IT)
Stampato negli USA
Tutti i diritti sono riservati

3412-215 C

Installazione

Parti sciolte

Verificate che sia stata spedita tutta la componentistica, facendo riferimento alla seguente tabella.

Procedura	Descrizione	Qté	Uso
1	Non occorrono parti	–	Preparazione all'installazione del kit.
2	Non occorrono parti	–	Rimuovete l'impianto di irrorazione Pro Control XP opzionale.
3	Non occorrono parti	–	Scollegamento del cablaggio preassemblato posteriore dall'accessorio opzionale.
4	Tappo dell'interruttore (kit avvolgitubo elettrico – N. cat. Toro 99-7420) Tappo dell'interruttore (kit avvolgitubo girevole – N. cat. Toro 99-7420)	2 1	Scollegate il kit asta di irrorazione manuale o il kit avvolgitubo elettrico opzionali.
5	Tappo dell'interruttore (kit avvolgitubo girevole – N. cat. Toro 99-7420)	1	Scollegate il kit avvolgitubo girevole opzionale.
6	Gruppo tubi – N. cat. Toro 114-9553 Fascetta per cavi	2 8	Scollegate il kit tracciafile schiumogeno opzionale.
7	Non occorrono parti	–	Scollegamento del kit Ultra Sonic Boom.
8	Non occorrono parti	–	Scollegate il kit premiscelatura chimica opzionale.
9	Non occorrono parti	–	Scollegate il kit conformità UE opzionale.
10	Non occorrono parti	–	Rimuovete la copertura della sezione centrale (11 ugelli) del kit barre coperte opzionale.
11	Non occorrono parti	–	Scollegate il tubo di rilevamento della pressione per il manometro del cruscotto (per macchine senza kit avvolgitubo elettrico opzionale).
12	Non occorrono parti	–	Rimozione della copertura del carrello.
13	Cablaggio posteriore	1	Rimozione del cablaggio preassemblato posteriore della macchina.
14	Fascetta per cavi Tappo dell'interruttore	1 1	Rimozione dell'interruttore di comando del volume.
15	Non occorrono parti	–	Rimozione delle valvole di sezione delle barre e della valvola dell'agitatore.
16	Fascetta per cavi	1	Rimozione delle sezioni delle barre.
17	Cablaggio posteriore Fascette per cavi	1 5	Montaggio del cablaggio preassemblato posteriore sulla macchina.
18	Non occorrono parti	–	Rimuovete il supporto del collettore per il sistema della sezione a 3 barre.

Procedura	Descrizione	Qté	Uso
19	Supporto del collettore (sistema a 10 valvole)	1	Montaggio del supporto del collettore per il sistema a 10 valvole.
20	Flessibile (1" x 41") Flessibile di alimentazione (1" x 23⅛") e raccordo dentellato diritto Flessibile di bypass dell'agitatore (1" x 10") e raccordo dentellato a 90°	1 1 1	Montaggio dei flessibili sul lato sinistro del supporto del collettore.
21	Non occorrono parti	–	Montaggio del cablaggio posteriore.
22	Telaio della trave della sezione centrale esterna (a sinistra, lungo) Telaio della trave della sezione centrale (mediana, corta) Telaio della trave della sezione centrale esterna (a destra, lungo) Vite a testa cilindrica flangiata (⅜" x 1") Dado di bloccaggio flangiato (⅜") Gruppo del supporto inferiore	1 1 1 4 1	Preparazione della nuova sezione della barra centrale.
23	Non occorrono parti	–	Montate la nuova sezione della barra centrale.
24	Flussometro Morsetto flangiato da 76 mm Guarnizione (diametro esterno di 2¼") Adattatore del riduttore Morsetto flangiato da 51 mm Guarnizione (diametro esterno di 1-5/16") Raccordo flangiato dentellato (1") Flessibile (1" x 7¼") Fascetta stringitubo Trasduttore di pressione e collettore Flessibile (1" x 8½") Serratubi a R Bullone a testa flangiata (5/16" x ¾") Dado di bloccaggio flangiato (5/16")	1 2 2 2 1 1 1 1 4 1 1 1 1 1	Montaggio del flussometro e del trasduttore di pressione.
25	Flessibile idraulico (¼" x 24¾")	4	Montaggio dei cilindri di sollevamento delle barre.
26	Boccola flangiata in nylon	4	Montate le sezioni della barra esterna.
27	Flessibile di alimentazione – 279 cm Flessibile di alimentazione – 234 cm Flessibile di alimentazione – 188 cm Flessibile di alimentazione – 81 cm	2 2 4 2	Montaggio dei flessibili degli ugelli dell'irroratrice.
28	Non occorrono parti	–	Collegamento del tubo di rilevamento della pressione per il manometro del cruscotto.

Procedura	Descrizione	Qté	Uso
29	Ricevitore di navigazione – kit impianto di irrorazione di precisione GeoLink (Modello 41623)	1	Montaggio del ricevitore di navigazione.
	Supporto del ricevitore	1	
	Bullone a U	2	
	Staffa dell'antenna RTK (kit modem di correzione CDMA RTK o kit modem di correzione GSM RTK opzionali)	1	
	Dado di bloccaggio flangiato (⅜")	4	
	Bullone a testa esagonale (5 x 16 mm)	3	
	Rondella (5 mm)	3	
	Antenna cellulare (kit modem di correzione CDMA RTK o kit modem di correzione GSM RTK opzionali)	1	
	Cavo coassiale (kit modem di correzione CDMA RTK o kit modem di correzione GSM RTK opzionali)	1	
	Etichetta del numero di serie (parte del kit impianto di irrorazione di precisione GeoLink X25 o X30)	1	
30	Monitor dell'irroratrice – kit del sistema di irrorazione di precisione GeoLink 41623	1	Montaggio del monitor dell'irroratrice.
	Cofano di visualizzazione	1	
	Supporto a sfera – kit del sistema di irrorazione di precisione GeoLink 41623	1	
	Braccio del monitor – kit del sistema di irrorazione di precisione GeoLink 41623	1	
	Piastra di rinforzo	1	
	Bullone a testa flangiata (¼" x 1½")	4	
	Dado di bloccaggio flangiato (¼")	4	
31	Programmatore dell'irroratrice – kit del sistema di irrorazione di precisione GeoLink 41623	1	Montaggio del programmatore dell'irroratrice e collegamento del cablaggio preassemblato posteriore.
	Bullone (4 X 10 mm)	4	
	Dado di bloccaggio flangiato (4 mm)	4	
32	Cablaggio dati (sistema di navigazione) – kit impianto di irrorazione di precisione GeoLink (modello 41623)	1	Montaggio del cablaggio preassemblato per i componenti di navigazione.
	Cablaggio elettrico (sistema di navigazione) – kit impianto di irrorazione di precisione GeoLink (modello 41623)	1	
	Fascetta per cavi	5	
33	Non occorrono parti	–	Montaggio della copertura del carrello.
34	Gomito a 90° con foro laterale (N. cat. Toro 131-3726)	1	Collegamento del kit asta di irrorazione manuale, kit avvolgitubo elettrico o kit avvolgitubo orientabile opzionali.
	Morsetto flangiato e guarnizione (N. cat. Toro 127-9829)	1	
	Valvola di intercettazione (N. cat. Toro 130-7321)	1	

Procedura	Descrizione	Qté	Uso
35	Cablaggio preassemblato – kit di finitura del tracciafile schiumogeno opzionale 130-8292	1	Collegate il kit tracciafile schiumogeno opzionale.
	Fascetta per cavi – kit di finitura del tracciafile schiumogeno opzionale 130-8292	5	
	Relè – kit di finitura del tracciafile schiumogeno opzionale 130-8292	1	
	Bullone a testa flangiata (N. 10-24 x ½") – kit di finitura del tracciafile schiumogeno 130-8292	1	
	Dado di bloccaggio (N. 10-24 – kit di finitura del tracciafile schiumogeno opzionale 130-8292)	1	
	Portafusibili ausiliario – N. cat. Toro 92-2641	1	
	Fusibile (15 A – kit di finitura del tracciafile schiumogeno opzionale 130-8292)	1	
	Bulloni a testa flangiata (6 x 12 mm) – kit di finitura del tracciafile schiumogeno 130-8292	4	
	Staffa di montaggio (interruttore del tracciafile schiumogeno) – kit di finitura del tracciafile schiumogeno opzionale 130-8292)	1	
	Interruttore a paletta a 3 posizioni (interruttore di comando della schiuma) – kit di finitura del tracciafile schiumogeno opzionale 130-8292	1	
	Interruttore a bilanciere a 2 posizioni (interruttore di accensione/spegnimento del compressore)– Kit di finitura del tracciafile schiumogeno opzionale 130-8292	1	
36	Valvola di intercettazione del fluido – N. cat. Toro 130-7324	1	Collegate il kit premiscelatura chimica opzionale.
	Fermo – N. cat. Toro 131-0235	2	
	Supporto (valvola di intercettazione del fluido) – N. cat. Toro 131-3725-03	1	
	Dado di bloccaggio flangiato (¼", acciaio inox) – N. cat. Toro 119-6897	2	
	Gruppo del flessibile di sfiato della pressione 25 x 273 mm – N. cat. Toro 131-9647	1	
	Gruppo del flessibile di alimentazione 25 x 470 mm – N. cat. Toro 131-9648	1	
	Gruppo del flessibile di bypass dell'agitatore 25 x 305 mm – N. cat. Toro 131-9649	1	
	Raccordo dentellato a 90° da 25 mm – N. cat. Toro 131-3727	1	
	Flessibile di scarico 25 x 1587 mm – N. cat. Toro 117-7957	1	
37	Non occorrono parti	–	Collegate il kit conformità UE opzionale.

Procedura	Descrizione	Qté	Uso
38	Gruppo di prolunga della copertura (12 ugelli - N. cat. Toro 120-0621) Ribattino con spina (N. cat. Toro 114439) Staffa di supporto (copertura della sezione centrale – N. cat. Toro 131-3703-03) Dado a clip (N. cat. Toro 94-2413) Bullone a testa flangiata (⅜" x 1¼" – N. cat. Toro 110-5050) Dado di bloccaggio flangiato (⅜" – N. cat. Toro 104-8301) Cinghia della copertura (N. cat. Toro 120-0629) Bullone a testa flangiata (5/16" x 1¼" – N. cat. Toro 323-36)	1 22 4 4 16 16 2 4	Montate il kit barre coperte opzionale.
39	Non occorrono parti	–	Collegate il kit di lavaggio del serbatoio opzionale.
40	Staffa tendicinghia Alternatore (60 A) Dado (10 mm) Cablaggio dell'adattatore dell'alternatore	1 1 1 1	Sostituzione dell'alternatore.
41	Non occorrono parti	–	Completate l'installazione del kit di finitura del sistema di irrorazione GeoLink.

Nota: Stabilite i lati sinistro e destro della macchina dalla normale postazione di guida.

1

Preparazione all'installazione del kit

Non occorrono parti

Preparazione del serbatoio e del serbatoio di lavaggio opzionale dell'irroratrice

1. Parcheggiate la macchina su terreno pianeggiante.
2. Inserite il freno di stazionamento.
3. Estendete le sezioni delle barre sinistra e destra nella posizione orizzontale.
4. Pulite l'irroratrice; fate riferimento alla sezione Pulizia dell'irroratrice del *Manuale dell'operatore* della macchina.

   Importante: **Svuotate completamente il serbatoio dell'irroratrice prima di montare il kit di finitura dell'impianto di irrorazione GeoLink**

5. **Per le macchine dotate del kit opzionale di lavaggio del serbatoio, eseguite le seguenti operazioni:**

   A. Pompate l'acqua dal serbatoio di lavaggio nel serbatoio dell'irroratrice; fate riferimento alla sezione Utilizzo del kit di lavaggio nelle *Istruzioni di installazione* del kit di lavaggio del serbatoio.

   B. Spurgate l'acqua dal serbatoio dell'irroratrice; fate riferimento alla sezione Pulizia dell'irroratrice del *Manuale dell'operatore* della macchina.

   C. Rimuovete i 2 bulloni (⅜" x 2¾"), i 2 dadi di bloccaggio flangiati (⅜") e le 4 rondelle (⅜") che fissano le cinghie del serbatoio di lavaggio al supporto del collettore (Figura 1).

      Nota: Conservate i bulloni, i dadi e le rondelle per l'installazione descritta in 19 Montaggio del supporto del collettore per il sistema a 10 valvole (pagina 48).

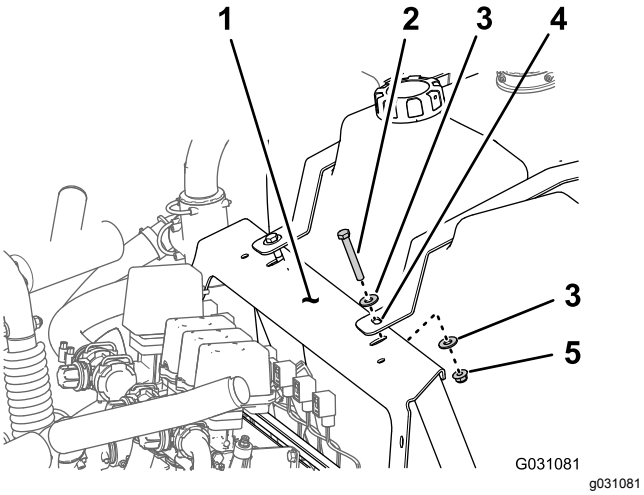

Figura 1

1. Supporto del collettore
2. Dado di bloccaggio flangiato (⅜")
3. Rondella (⅜")
4. Fascia di fissaggio del serbatoio di lavaggio
5. Bullone (⅜" x 2¾")

D. Fissate il serbatoio di lavaggio al serbatoio dell'irroratrice con un pezzo di corda.

E. Spegnete il motore e togliete la chiave.

Scollegamento della batteria

⚠ AVVERTENZA

Le scintille elettriche possono fare esplodere i gas delle batterie e causare infortuni.

Se il percorso dei cavi della batteria è errato, le scintille possono danneggiare l'irroratrice e i cavi.

- **Scollegate sempre il cavo negativo (nero) della batteria prima di quello positivo (rosso).**
- **Collegate sempre il cavo positivo (rosso) della batteria prima di quello negativo (nero).**

I terminali della batteria e gli attrezzi metallici possono creare cortocircuiti contro i componenti metallici dell'irroratrice e provocare scintille.

- **In sede di rimozione o montaggio della batteria, impedite ai terminali di toccare le parti metalliche dell'irroratrice.**
- **Non lasciate che gli attrezzi metallici creino cortocircuiti fra i terminali della batteria e le parti metalliche dell'irroratrice.**
- **Tenete sempre correttamente posizionata la cinghia della batteria in modo da proteggerla e fissarla saldamente.**

1. Staccate il coperchio della batteria e scollegate il cavo negativo (nero, di terra) dal polo della batteria (Figura 2 e Figura 3).

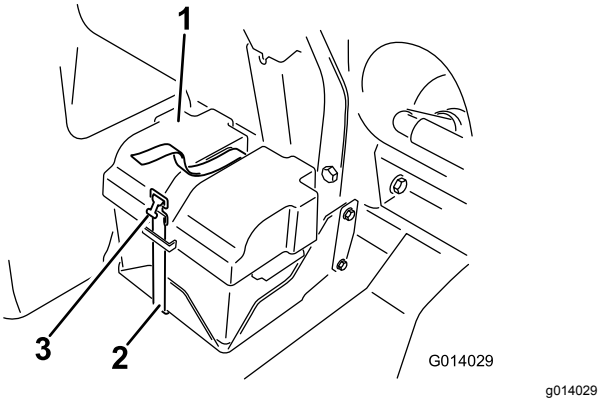

Figura 2

1. Coperchio batteria
2. Cinghia
3. Fibbia

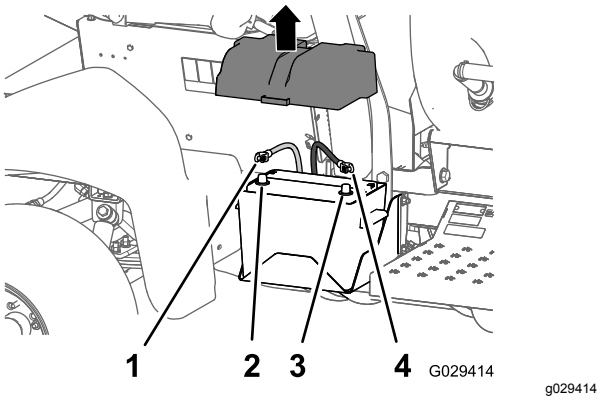

Figura 3

1. Cavo positivo della batteria
2. Polo positivo
3. Polo negativo
4. Cavo negativo della batteria

2. Staccate il cavo positivo (rosso) dal polo della batteria (Figura 3).
3. Inclinate entrambi i sedili in avanti e fissateli spostando le aste di supporto negli arresti all'estremità delle scanalature nella base della consolle centrale.
4. Attendete che il motore si raffreddi completamente.

2

Rimozione dell'impianto di irrorazione Pro Control XP opzionale

Non occorrono parti

Scollegamento del cablaggio del flussometro

Nella parte posteriore della macchina, rimuovete il connettore a 3 prese del cablaggio della macchina dal connettore a 3 pin del cablaggio del flussometro (Figura 4).

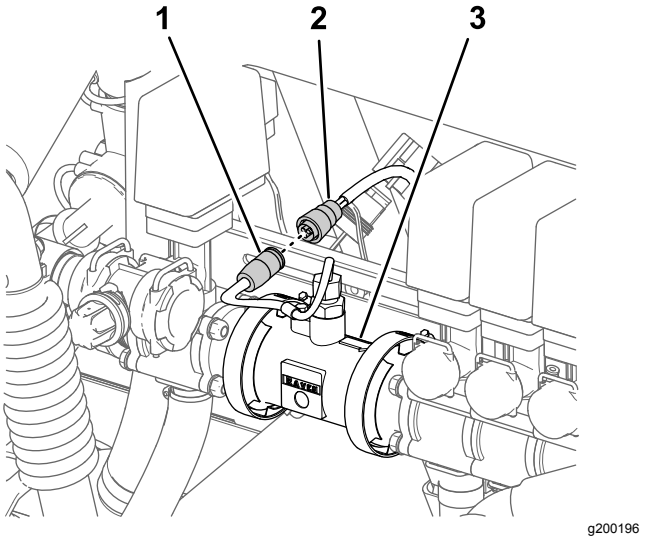

Figura 4

1. Connettore a 3 pin (cablaggio del flussometro)
2. Connettore a 3 prese (cablaggio della macchina)
3. Flussometro

Rimozione della consolle Pro Control

1. Nella parte anteriore della consolle Pro Control, scollegate il connettore a 3 pin del cablaggio preassemblato della macchina dal connettore da 3 prese della consolle di comando (Figura 5).

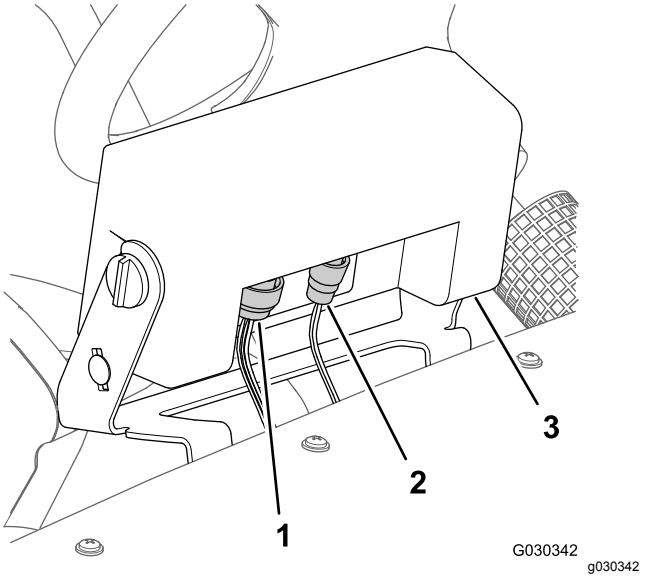

Figura 5

1. Connettore a 16 pin (cablaggio preassemblato della macchina)
2. Connettore a 2 pin (cablaggio preassemblato della macchina)
3. Consolle Pro Control

2. Scollegate il connettore a 16 prese dal connettore a 16 prese della consolle di comando (Figura 5).
3. Rimuovete le manopole su ciascun lato della consolle di comando (Figura 6).

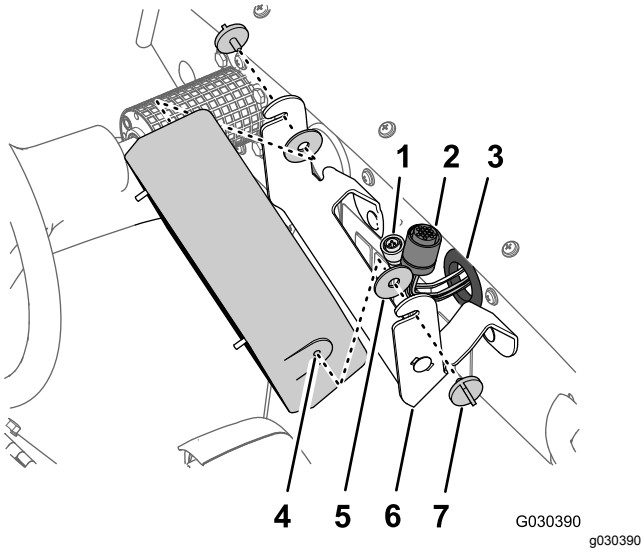

Figura 6

1. Connettore a 3 prese
2. Connettore a 16 prese
3. Gommino (cruscotto)
4. Quadro di comando
5. Rondella elastica
6. Staffa di supporto
7. Manopola

4. Rimuovete la consolle di comando e le 2 rondelle elastiche dalla staffa di supporto (Figura 6).
5. Spingete il cablaggio, il connettore a 3 prese e il connettore a 16 prese attraverso il gommino nel cruscotto (Figura 6).
6. Rimuovete i 2 bulloni a testa tonda (5/16" x ¾") e i 2 dadi di bloccaggio flangiati (5/16") che fissano la staffa di supporto alla plancia e rimuovete la staffa di supporto dalla macchina (Figura 7).

   Nota: La consolle di comando, le rondelle elastiche, la staffa di supporto, i bulloni a testa tonda e il dado di bloccaggio rimossi dalla macchina non vi occorrono più.

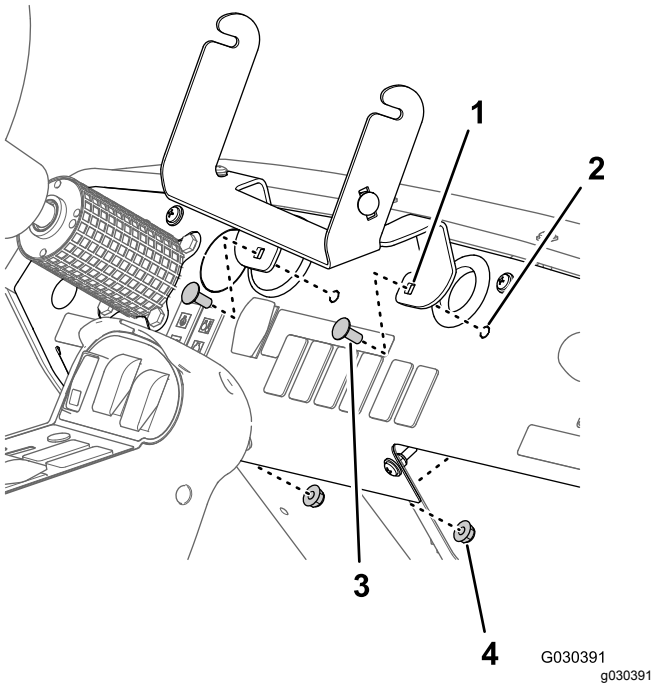

Figura 7

1. Staffa di supporto
2. Plancia
3. Bullone a testa tonda (5/16" x ¾")
4. Dado di bloccaggio flangiato (5/16")

3

Scollegamento del cablaggio preassemblato posteriore dagli accessori opzionali

Non occorrono parti

Scollegamento del kit asta di irrorazione manuale o del kit avvolgitubo elettrico

Nella scatola di comando della pistola a spruzzo manuale o dell'avvolgitubo elettrico, scollegate il connettore a 6 pin del cablaggio della scatola di comando dal connettore a 6 prese del cablaggio principale posteriore della macchina (Figura 8 e Figura 9).

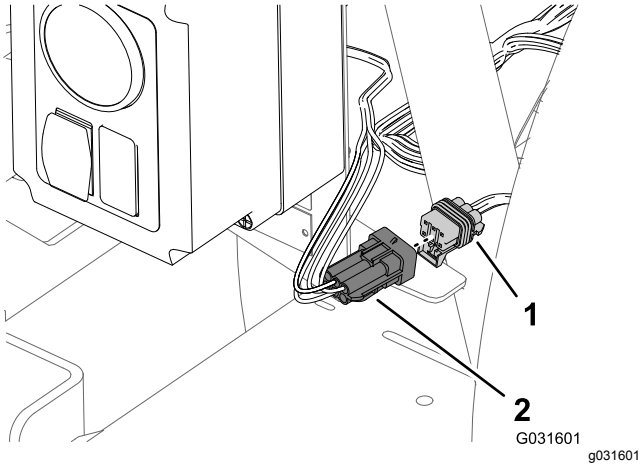

Figura 8

Scatola di comando – kit asta di irrorazione manuale

1. Connettore a 6 prese (cablaggio principale posteriore della macchina)
2. Connettore a 6 pin (cablaggio della scatola di comando)

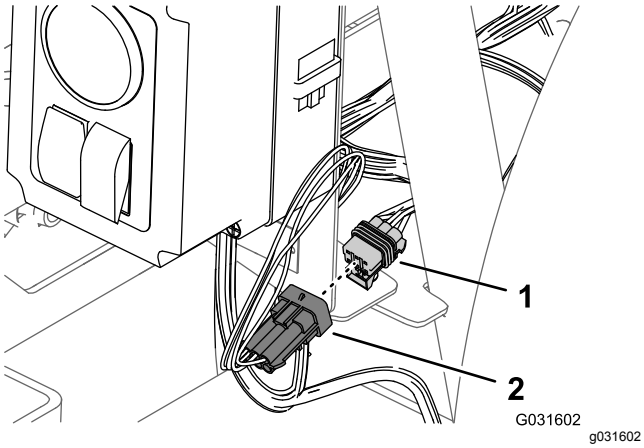

Figura 9

Scatola di comando – kit avvolgitubo elettrico

1. Connettore a 6 prese (cablaggio principale posteriore della macchina)
2. Connettore a 6 pin (cablaggio della scatola di comando)

Scollegamento del kit avvolgitubo girevole

1. Nella parte posteriore della macchina, individuate il cablaggio preassemblato per il kit avvolgitubo girevole nella parte posteriore del serbatoio dell'irroratrice (Figura 10).

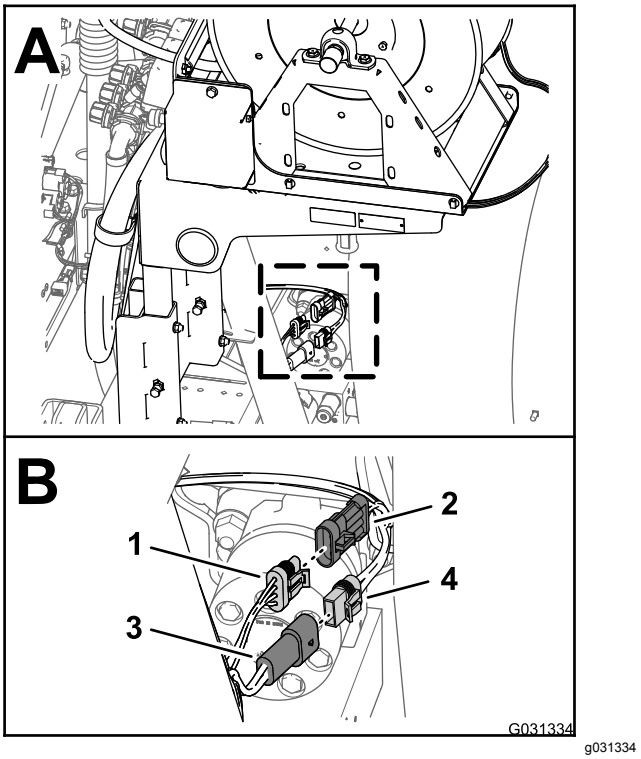

Figura 10

1. Connettore a 3 prese (cablaggio principale posteriore)
2. Connettore a 3 pin (cablaggio – avvolgitubo elettrico)
3. Pin a 2 prese (cablaggio principale posteriore)
4. Connettore a 2 prese (cablaggio – avvolgitubo elettrico)

2. Scollegate il connettore a 2 prese del cablaggio per il kit avvolgitubo elettrico dal connettore a 2 pin del cablaggio principale posteriore (Figura 10).
3. Scollegate il connettore a 3 pin del cablaggio per il kit avvolgitubo elettrico dalla presa a 3 pin del cablaggio principale posteriore (Figura 10).

Scollegamento del compressore per il kit tracciafile schiumogeno

1. Nella parte posteriore del serbatoio del tracciafile schiumogeno, individuate il cablaggio preassemblato nel compressore (Figura 11).

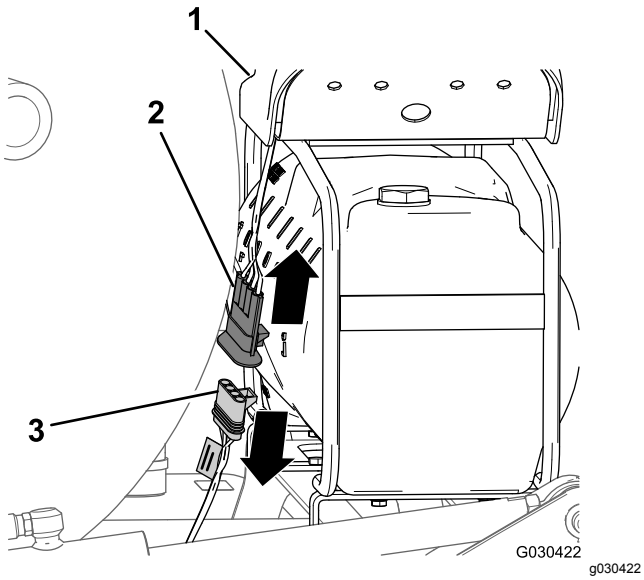

Figura 11

1. Compressore
2. Connettore a 4 pin (cablaggio preassemblato per il compressore)
3. Connettore a 4 prese (cablaggio preassemblato per il kit di finitura)

2. Scollegate il connettore a 4 pin del cablaggio del compressore dal connettore a 4 prese del cablaggio preassemblato posteriore della macchina (Figura 11).

Scollegamento della valvola di comando per il kit premiscelatura chimica

1. Nella parte posteriore della macchina, individuate il connettore a 3 prese del cablaggio preassemblato principale posteriore della macchina, etichettato come EDUCTOR (nebulizzatore) (Figura 12).

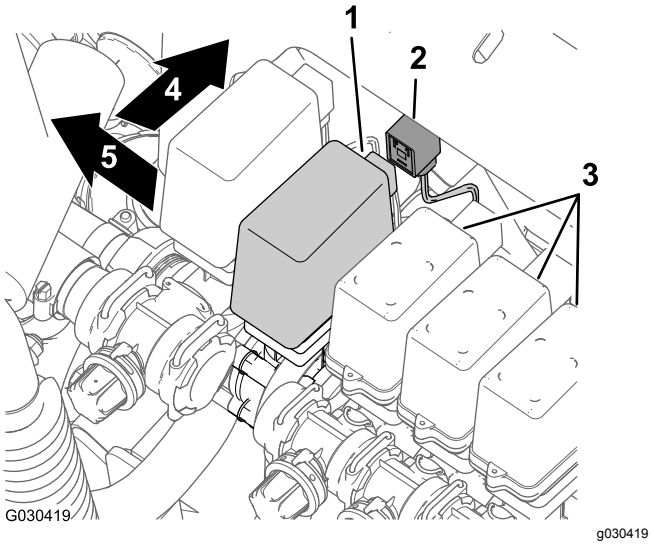

Figura 12

1. Connettore a 3 prese (valvola del nebulizzatore)
2. Valvola del nebulizzatore
3. Valvole di sezione delle barre
4. Parte anteriore della macchina
5. Sinistra

2. Rimuovete il connettore del nebulizzatore del cablaggio preassemblato dal connettore a 3 lamelle della valvola del nebulizzatore (Figura 12).

Scollegamento della pompa per il kit di lavaggio del serbatoio

1. Nella parte posteriore della macchina, premete insieme i lati del coperchio della pompa di lavaggio e sollevate il coperchio fino a quando le relative alette non sono distanti dalle scanalature nella piastra a sella e rimuovete il coperchio dalla macchina (Figura 13).

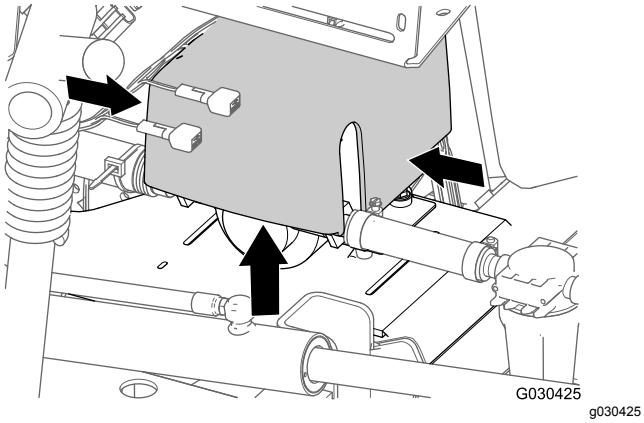

Figura 13

2. Scollegate il connettore a 6 pin del cablaggio della pompa di lavaggio dal connettore a 6 prese del cablaggio principale posteriore (Figura 14).

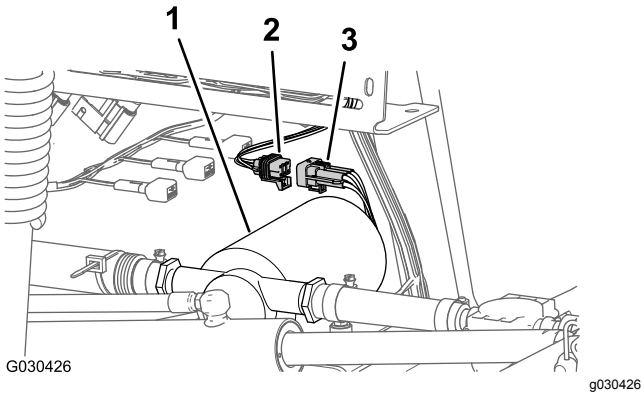

Figura 14

1. Pompa di lavaggio
2. Connettore a 6 prese (cablaggio principale posteriore)
3. Connettore a 6 pin (cablaggio della pompa di lavaggio)

4

Scollegamento del kit asta di irrorazione manuale o del kit avvolgitubo elettrico

Parti necessarie per questa operazione:

2	Tappo dell'interruttore (kit avvolgitubo elettrico – N. cat. Toro 99-7420)
1	Tappo dell'interruttore (kit avvolgitubo girevole – N. cat. Toro 99-7420)

Rimozione degli interruttori di comando della pressione e di accensione-spegnimento

1. Nella scatola di comando per il kit avvolgitubo elettrico, allentate completamente le 4 viti che fissano il coperchio alla scatola di comando ed estraete con attenzione il coperchio (Figura 15).

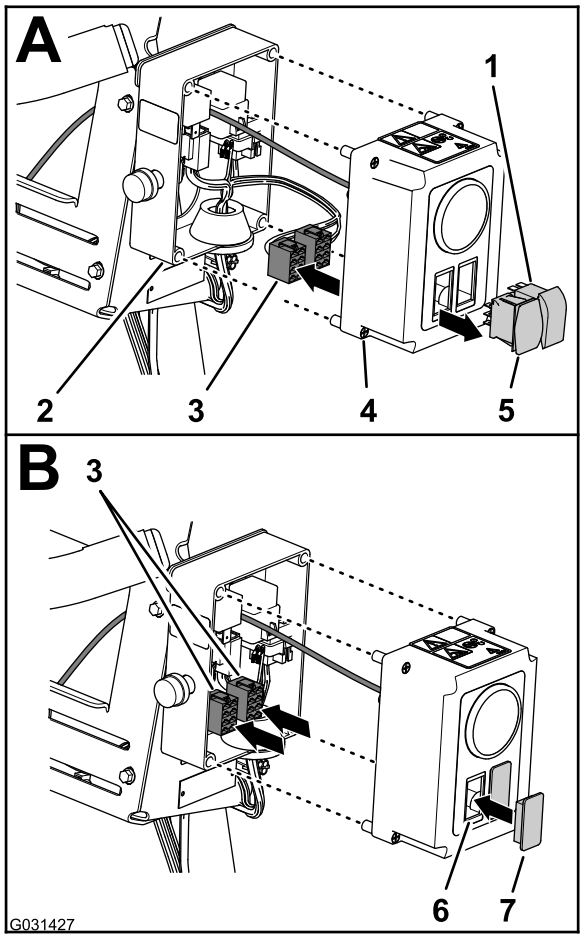

g031427

Figura 15

1. Interruttore di accensione-spegnimento
2. Scatola di comando
3. Connettore a 8 prese (cablaggio della scatola di comando)
4. Vite del coperchio (scatola di comando)
5. Interruttore di comando della pressione
6. Apertura (coperchio della scatola di comando)
7. Tappo dell'interruttore

2. Rimuovete l'interruttore (o gli interruttori) dalla scatola di comando nel modo seguente:
   - **Kit avvolgitubo elettrico**
     A. Scollegate i 2 connettori (8 prese) del cablaggio della scatola di comando dall'interruttore di comando della pressione e dall'interruttore di accensione-spegnimento (Figura 15).
     B. Disponete i 2 connettori (8 prese) all'interno della scatola di comando (Figura 15).
     C. Spremete le alette di bloccaggio dei 2 interruttori e premete gli interruttori fuori dal coperchio della scatola di comando (Figura 15).

     Nota: Gli interruttori rimossi dalla macchina non vi occorrono più.
   - **Kit asta di irrorazione manuale**
     A. Scollegate i connettori a 8 prese del cablaggio della scatola di comando dall'interruttore di comando della pressione (Figura 16).

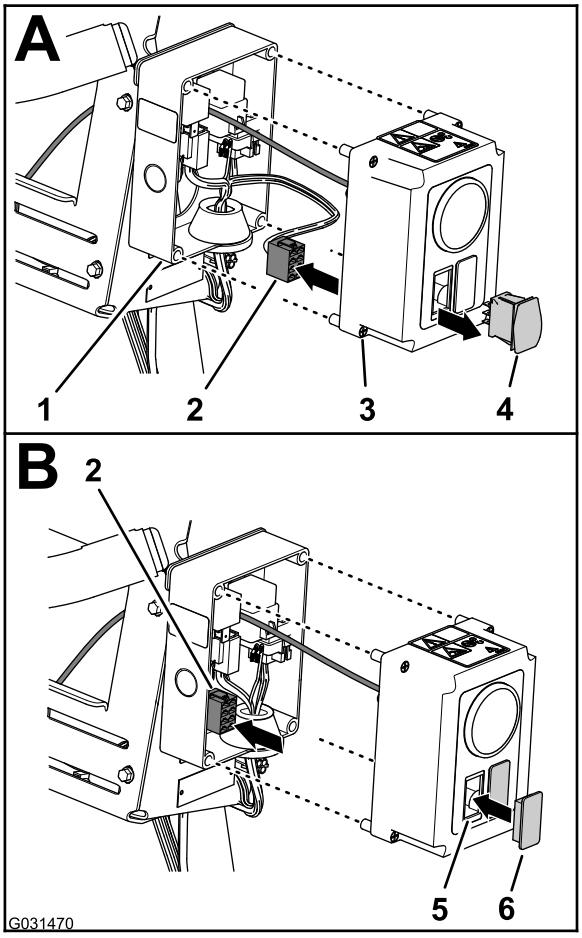

g031470

Figura 16

1. Scatola di comando
2. Connettore a 8 prese (cablaggio della scatola di comando)
3. Vite del coperchio (scatola di comando)
4. Interruttore di comando della pressione
5. Apertura (coperchio della scatola di comando)
6. Tappo dell'interruttore

     B. Disponete il connettore a 8 prese all'interno della scatola di comando (Figura 16).
     C. Spremete le alette di bloccaggio dell'interruttore e premete l'interruttore fuori dal coperchio della scatola di comando (Figura 16).

     Nota: L'interruttore rimosso dalla macchina non vi occorre più.

3. Allineate il tappo (o i tappi) dell'interruttore sull'apertura (o sulle aperture) nel coperchio, dove avete rimosso gli interruttori (Figura 15 e Figura 16).
4. Inserite il tappo (o i tappi) dell'interruttore nel coperchio fino a quando il tappo (o i tappi) non scatta nel coperchio in modo sicuro (Figura 15 e Figura 16).
5. Allineate il coperchio sulla scatola di comando e fissate il coperchio alla scatola con le 4 viti del coperchio (Figura 15).

Scollegamento dei flessibili e delle tubazioni

1. Nel gomito a 90° sul lato destro della valvola di comando della pressione dell'avvolgitubo, premete il collare di sicurezza dell'accoppiatore del tubo e rimuovete il tubo di rilevamento della pressione del manometro dell'avvolgitubo (Figura 17).

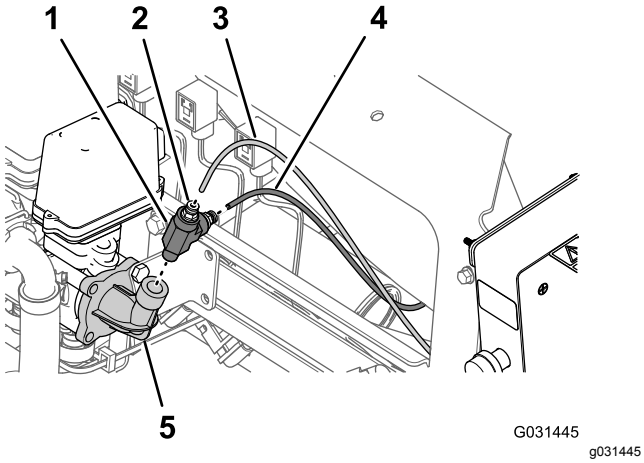

Figura 17

Kit avvolgitubo elettrico illustrato; il kit asta di irrorazione manuale è simile

1. Raccordo a T
2. Collare di sicurezza (accoppiatore del tubo)
3. Tubo di rilevamento della pressione (manometro dell'avvolgitubo)
4. Tubo di rilevamento della pressione (manometro del cruscotto)
5. Gomito a 90° (valvola di comando della pressione)

2. Premete sul collare di sicurezza dell'accoppiatore del tubo e rimuovete il tubo di rilevamento della pressione del manometro nel cruscotto della macchina (Figura 17).
3. Rimuovete il raccordo a T dal gomito a 90° della valvola di comando della pressione (Figura 17).

Nota: Conservate il raccordo a T per l'installazione descritta in Montaggio del flessibile e dei tubi di rilevamento (pagina 90).

4. Rimuovete la fascetta stringitubo che fissa il flessibile di ingresso dell'avvolgitubo al raccordo dentellato della valvola di comando della pressione (Figura 18).

Nota: Conservate la fascetta stringitubo per l'installazione descritta in Montaggio del flessibile e dei raccordi (pagina 89).

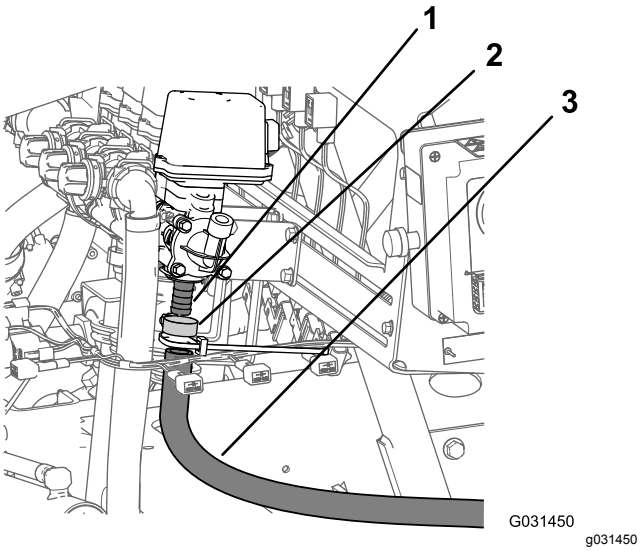

Figura 18

1. Raccordo dentellato (valvola di comando della pressione)
2. Fascetta stringitubo
3. Flessibile di ingresso (avvolgitubo elettrico)

5. Rimuovete il flessibile di ingresso dalla valvola dell'avvolgitubo (Figura 18).

Rimozione della scatola di comando dal supporto del collettore

1. Rimuovete i 3 bulloni a testa flangiata (¼" x ⅝") e i 3 dadi flangiati scanalati (¼") che fissano la piastra di montaggio della scatola di comando al supporto del collettore delle valvole dell'irroratrice (Figura 19).

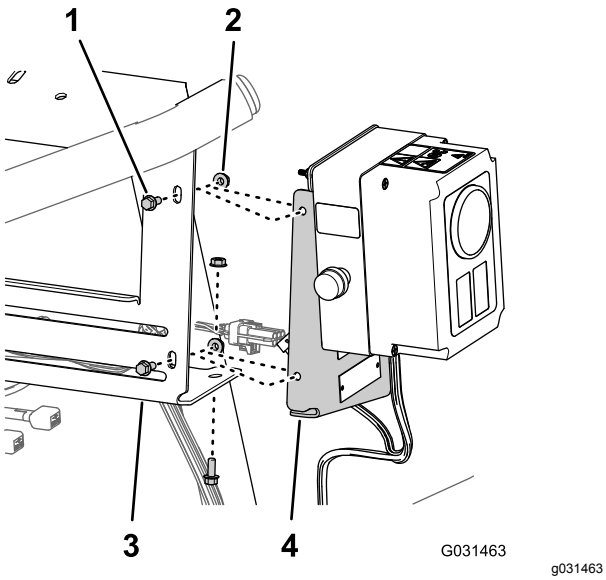

Figura 19

Kit avvolgitubo elettrico illustrato; il kit asta di irrorazione manuale è simile

1. Bulloni a testa flangiata (¼" x ⅝")
2. Dadi flangiati scanalati (¼")
3. Supporto del collettore (valvola dell'irroratrice)
4. Piastra di montaggio (scatola di comando)

2. Separate la piastra di montaggio dal supporto del collettore (Figura 19).
3. Sollevate la scatola di comando dalla macchina e mettetela da parte.

   Nota: Conservate tutta la bulloneria e i componenti per l'installazione descritta in Montaggio della scatola di comando sul supporto del collettore (pagina 88).

5

Scollegamento del kit avvolgitubo girevole opzionale

Parti necessarie per questa operazione:

1	Tappo dell'interruttore (kit avvolgitubo girevole – N. cat. Toro 99-7420)

Rimozione dell'interruttore di comando della pressione

1. Rimuovete i 2 bulloni (5/16" x ¾") e i 2 dadi di bloccaggio (5/16") che fissano la scatola di comando alla piastra di montaggio dei cilindri (Figura 20).

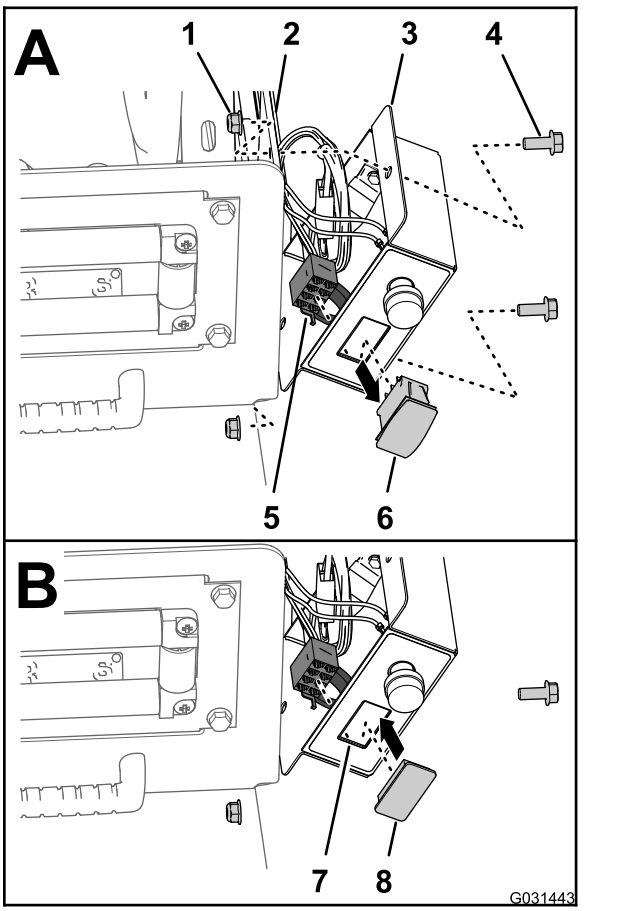

Figura 20

1. Dado di bloccaggio (5/16")
2. Piastra di montaggio dei cilindri
3. Scatola di comando
4. Bullone (5/16" x ¾")
5. Connettore a 8 prese (cablaggio della scatola di comando)
6. Interruttore di comando della pressione
7. Apertura (coperchio della scatola di comando)
8. Tappo dell'interruttore

2. Scollegate il connettore a 8 prese del cablaggio della scatola di comando dall'interruttore di comando della pressione (Figura 20).
3. Disponete il connettore a 8 prese all'interno della scatola di comando (Figura 20).
4. Spremete le alette di bloccaggio dell'interruttore di comando della pressione e premete l'interruttore fuori dalla scatola di comando (Figura 20).

   Nota: L'interruttore rimosso dalla macchina non vi occorre più.
5. Allineate il tappo dell'interruttore sull'apertura nella scatola di comando dove avete rimosso l'interruttore (Figura 20).

6. Inserite il tappo dell'interruttore nella scatola di comando, fino a quando il tappo non scatta nel coperchio in modo sicuro (Figura 20).
7. Allineate la scatola di comando alla piastra di montaggio dei cilindri (Figura 20) e fissate la scatola alla piastra con i 2 bulloni (5/16" x ¾") e i 2 dadi di bloccaggio (5/16").
8. Serrate i bulloni e i dadi a una coppia di 1978–2542 N·cm.

Scollegamento dei flessibili e delle tubazioni

1. All'estremità destra della valvola di comando della pressione, rimuovete la fascetta stringitubo che fissa il flessibile di ingresso al raccordo dentellato della valvola di comando e rimuovete il flessibile dal raccordo (Figura 21).

   Nota: Conservate la fascetta per l'installazione descritta in Montaggio del flessibile e dei tubi di rilevamento (pagina 90).

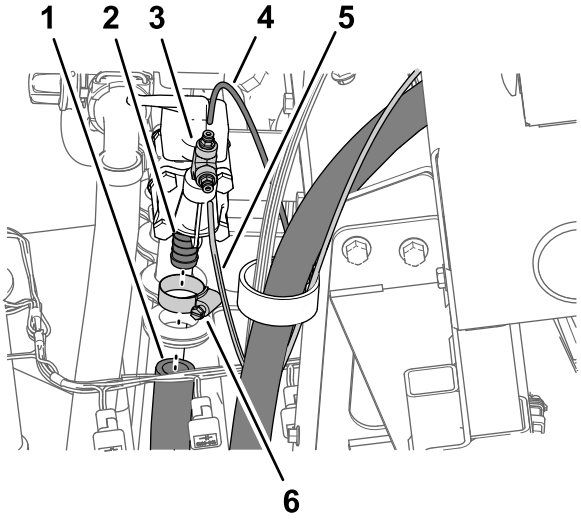

Figura 21

1. Flessibile di mandata (avvolgitubo orientabile)
2. Raccordo dentellato (valvola di comando della pressione)
3. Accoppiatore per tubo (raccordo a T)
4. Tubo di rilevamento della pressione (manometro del cruscotto)
5. Tubo di rilevamento della pressione (manometro dell'avvolgitubo)
6. Fascetta stringitubo

2. Premete sul collare di sicurezza dell'accoppiatore del tubo e rimuovete il tubo di rilevamento della pressione del manometro nel cruscotto della macchina (Figura 21).
3. Premete sul collare di sicurezza dell'accoppiatore del tubo e rimuovete il tubo di rilevamento della pressione del manometro dell'avvolgitubo (Figura 21).
4. Rimuovete il raccordo a T e gli accoppiatori del tubo dal gomito a 90° all'estremità della valvola di comando della pressione (Figura 21).

   Nota: Conservate il raccordo a T e gli accoppiatori del tubo per l'installazione descritta in Montaggio del flessibile e dei tubi di rilevamento (pagina 90).

Rimozione dell'avvolgitubo girevole dal supporto del collettore

Capacità attrezzatura di sollevamento: 57 kg (125 lb)

1. Sostenete l'avvolgitubo girevole con l'attrezzatura di sollevamento con la capacità specificata.
2. Rimuovete i 2 bulloni a testa flangiata (⅜" x 2¼") e 2 dadi di bloccaggio flangiati (⅜") che fissano il telaio del tubo inferiore dell'avvolgitubo orientabile alla staffa di montaggio nel profilato del telaio di destra della macchina (Figura 22).

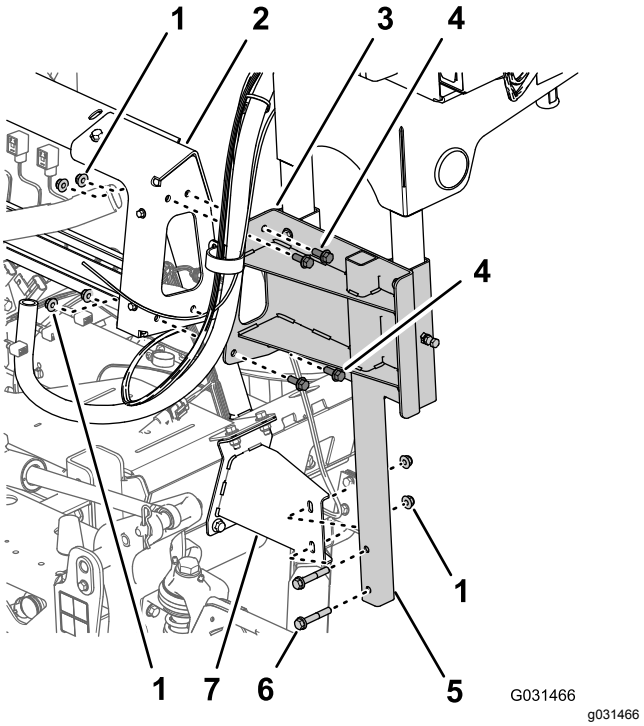

Figura 22

1. Dadi di bloccaggio flangiati (⅜")
2. Supporto del collettore (valvole dell'irroratrice)
3. Profilato di supporto (avvolgitubo orientabile)
4. Bulloni a testa flangiata (⅜" x 1")
5. Telaio del tubo inferiore (avvolgitubo orientabile)
6. Bulloni a testa flangiata (⅜" x 2¼")
7. Staffa di montaggio (profilato del telaio di destra della macchina)

3. Rimuovete i 4 bulloni a testa flangiata (⅜" x 1") e 4 dadi di bloccaggio flangiati (⅜") che

fissano il profilato di supporto dell'avvolgitubo orientabile al supporto del collettore per le valvole dell'irroratrice (Figura 22).

4. Sollevate l'avvolgitubo girevole dalla macchina e mettetelo da parte.

   Nota: Conservate tutta la bulloneria e i componenti per l'installazione descritta in Montaggio dell'avvolgitubo orientabile sul supporto del collettore (pagina 88).

6

Scollegamento del kit tracciafile schiumogeno opzionale

Parti necessarie per questa operazione:

2	Gruppo tubi – N. cat. Toro 114-9553
8	Fascetta per cavi

Rimozione dei tubi del liquido e dell'aria dalla macchina

1. Nel pannello di connessione del compressore per il kit tracciafile schiumogeno, fissate una fascetta per cavi attorno al tubo trasparente e blu per la sezione delle barre di destra (Figura 23).

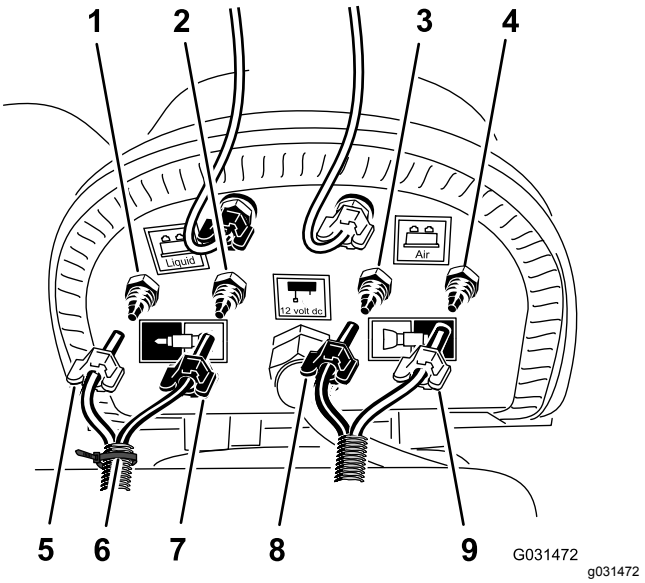

Figura 23

1. Raccordo di compressione – acqua (sezione delle barre di destra – tubo blu)
2. Raccordo di compressione – aria (sezione delle barre di destra – tubo trasparente)
3. Raccordo di compressione – acqua (sezione delle barre di sinistra – tubo blu)
4. Raccordo di compressione – aria (sezione delle barre di sinistra – tubo trasparente)
5. Dado di compressione – aria (sezione delle barre di destra – tubo blu)
6. Fascetta per cavi
7. Dado di compressione – acqua (sezione delle barre di destra – tubo trasparente)
8. Dado di compressione (sezione delle barre di sinistra – tubo blu)
9. Dado di compressione (sezione delle barre di sinistra – tubo trasparente)

2. Allentate i dadi di compressione per i 2 tubi trasparenti e i 2 tubi blu per gli ugelli della schiuma nelle sezioni delle barre di sinistra e destra (Figura 23).
3. Rimuovete i 4 tubi dai raccordi di compressione per le sezioni delle barre (Figura 23).
4. Nella sezione della barra esterna, utilizzate un pezzo di nastro adesivo per segnare i tubi del liquido e dell'aria di sinistra per la sezione della barra di sinistra e i tubi del liquido e dell'aria di destra per la sezione della barra di destra.
5. Spostate i tubi per gli ugelli della schiuma nella sezione delle barre di sinistra e destra, indietro e attraverso il serratubi a R accanto al punto di articolazione per la sezione delle barre (Figura 24).

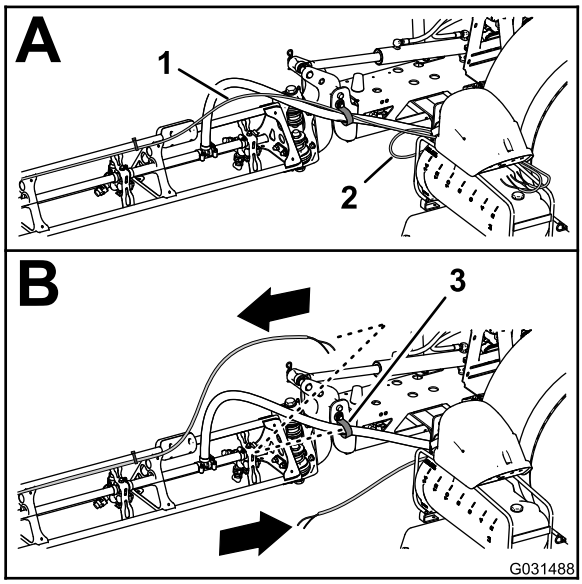

g031488

Figura 24

1. Tubo – ugello del tracciafile schiumogeno (sezione delle barre di destra)
2. Tubo – ugello del tracciafile schiumogeno (sezione delle barre di sinistra)
3. Serratubi a R

6. Se la vostra macchina è dotata del **kit di prolunga della barra centrale** montato, fissate, senza serrarla, l'estremità libera dei tubi del liquido e dell'aria alla sezione della barra esterna e saltate le procedure per Preparazione dei nuovi gruppi dei tubi per gli ugelli del tracciafile schiumogeno (pagina 18) e Montaggio del nuovo gruppo tubi (pagina 19).

Preparazione dei nuovi gruppi dei tubi per gli ugelli del tracciafile schiumogeno

Macchine senza kit di prolunga della barra centrale

1. Rimuovete le fascette per cavi che fissano i tubi del liquido e dell'aria del kit tracciafile schiumogeno alla sezione della barra esterna (Figura 25).

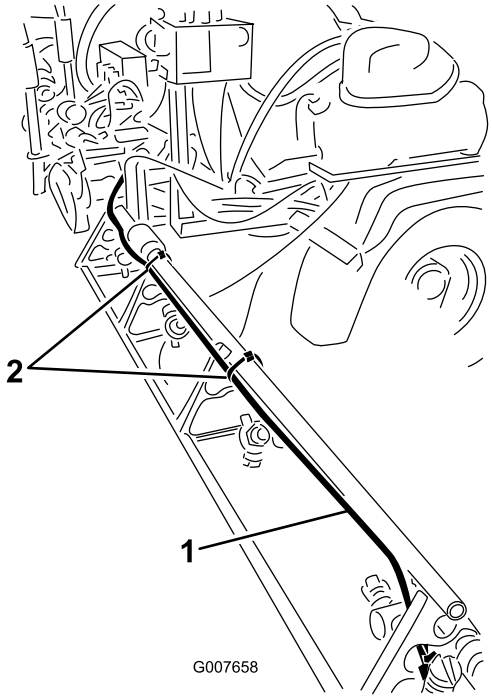

g007658

Figura 25

1. Tubi del liquido e dell'aria (sezione della barra di destra illustrata)
2. Fascette per cavi

2. Nell'ugello del tracciafile schiumogeno, allentate il dado di compressione che fissa il tubo blu (acqua) al raccordo di compressione blu dell'ugello del tracciafile schiumogeno (Figura 26).

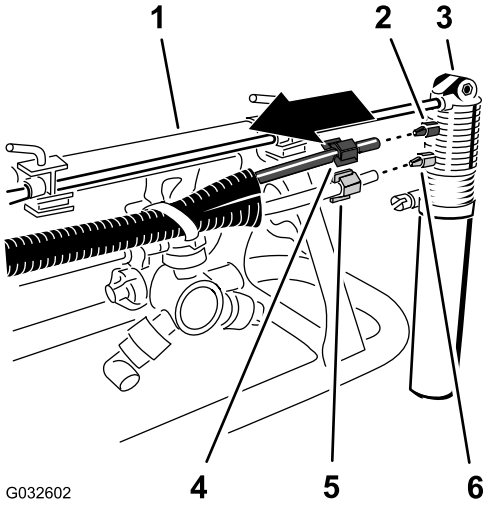

g032602

Figura 26

1. Sezione della barra esterna
2. Raccordo di compressione (blu)
3. Ugello del tracciafile schiumogeno
4. Dado di compressione (blu, tubo dell'acqua blu)
5. Dado di compressione (bianco, tubo dell'aria trasparente)
6. Raccordo di compressione (bianco)

3. Allentate il dado di compressione che fissa il tubo trasparente (aria) al raccordo di compressione bianco dell'ugello del tracciafile schiumogeno (Figura 26).
4. Rimuovete i tubi del liquido e dell'aria dalla macchina.
5. Rimuovete i dadi di compressione alle estremità dei tubi (Figura 26).

   Nota: Conservate i dadi di compressione per l'installazione alla fase 1 di Montaggio del nuovo gruppo tubi (pagina 19).
6. Allineate i vecchi tubi del liquido e dell'aria (Figura 27) al nuovo gruppo tubi (N. cat. Toro 114-9553).

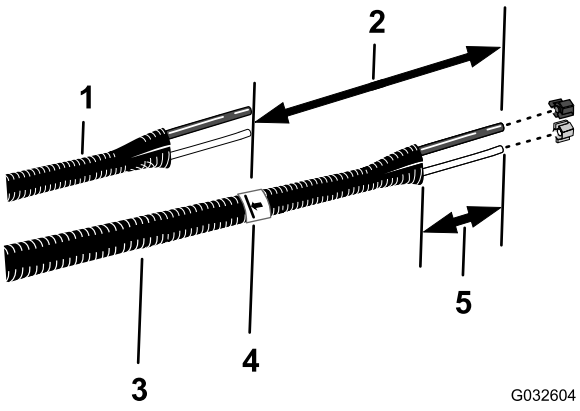

Figura 27

1. Vecchi tubi del liquido e dell'aria
2. 26 cm
3. Nuovo gruppo tubi (N. cat. Toro 114-9553)
4. Nastro adesivo e segno
5. 77–102 mm

7. Utilizzate un pezzo di nastro adesivo per contrassegnare la lunghezza dei vecchi tubi del liquido e dell'aria sul nuovo gruppo tubi.
8. Nel nuovo gruppo tubi, aggiungete una lunghezza di 26 cm dal segno marcato nella fase 7, contrassegnate il gruppo tubi e tagliate i tubi sul secondo (e più lungo) segno (Figura 27).
9. Se i vecchi tubi del liquido e dell'aria sono contrassegnati con una fascetta per cavi, contrassegnate il nuovo gruppo tubi con una fascetta per cavi, altrimenti saltate alla fase 10.

   Nota: I vecchi tubi del liquido e dell'aria non vi occorrono più.
10. Rimuovete 77–102 mm di guaina attorno a ciascun'estremità del gruppo tubi (Figura 27).
11. Ripetete i passaggi da 1 a 10 per i tubi del liquido e dell'aria sull'altro lato della macchina.

Montaggio del nuovo gruppo tubi

Macchine senza kit di prolunga della barra centrale

1. Inserite il dado di compressione blu sulle estremità del tubo blu e il dado di compressione bianco sul tubo trasparente (Figura 28).

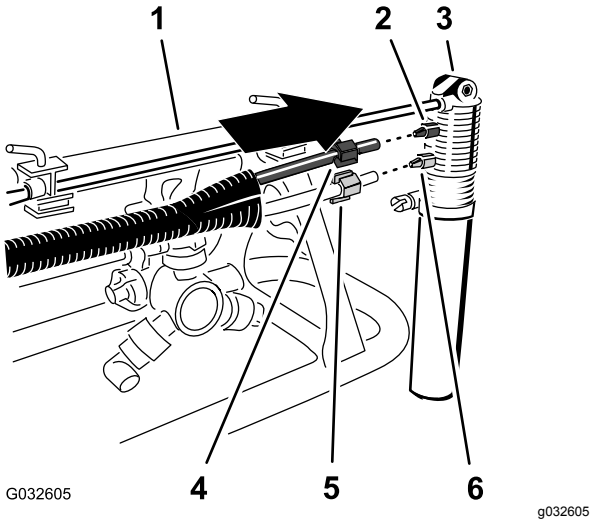

Figura 28

1. Sezione della barra esterna
2. Raccordo di compressione (blu)
3. Ugello del tracciafile schiumogeno
4. Dado di compressione (blu, tubo dell'acqua blu)
5. Dado di compressione (bianco, tubo dell'aria trasparente)
6. Raccordo di compressione (bianco)

2. Allineate l'estremità del tubo trasparente con il dado di compressione bianco al raccordo bianco dell'ugello del tracciafile schiumogeno e serrate il dado di compressione manualmente (Figura 28).
3. Allineate l'estremità del tubo blu con il dado di compressione blu al raccordo blu dell'ugello del tracciafile schiumogeno e serrate il dado di compressione manualmente (Figura 28).
4. Disponete il gruppo tubi lungo il lato posteriore dell'asta di supporto superiore della sezione della barra esterna, come illustrato nella Figura 29.

   Importante: **Se montate il gruppo tubi sul lato errato dell'asta di supporto superiore, i tubi saranno schiacciati tra l'alloggiamento e la sezione della barra esterna quando le barre sono in posizione di trasporto.**

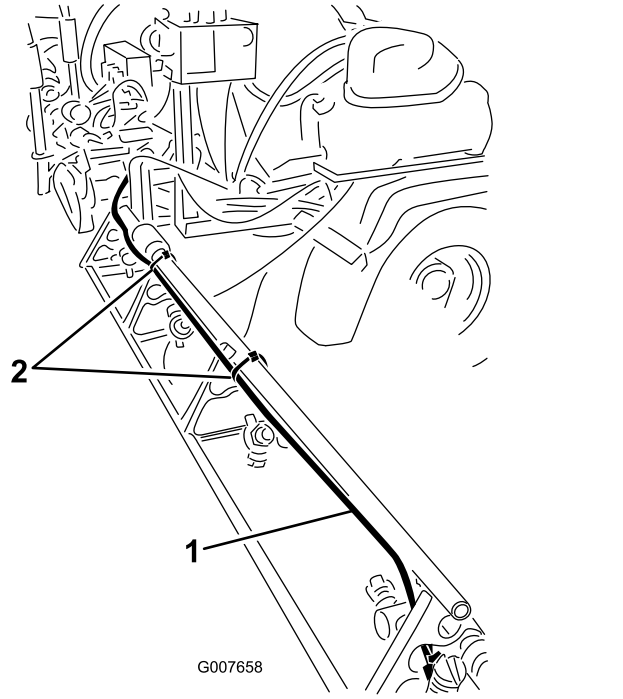

Figura 29

1. Gruppo tubi (sezione della barra di destra illustrata)
2. Fascette per cavi

5. Fissate il gruppo tubi al foro nel supporto dell'ugello con una fascetta per cavi, come illustrato nella Figura 30.

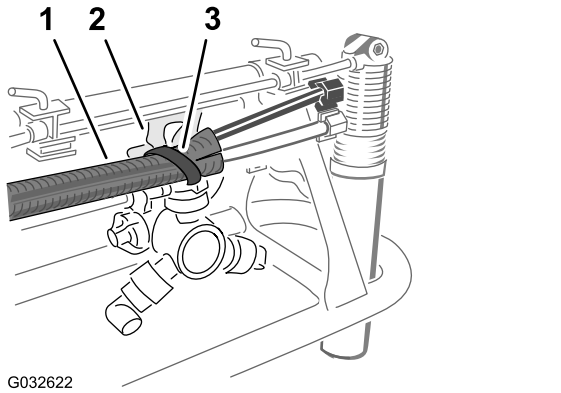

Figura 30

1. Gruppo tubi
2. Supporto dell'ugello
3. Fascetta per cavi

6. Fissate il gruppo tubi alla sezione della barra esterna con fascette per cavi, come illustrato nella Figura 29.
7. Fissate, senza serrarla, l'estremità libera del gruppo tubi alla sezione della barra esterna.
8. Ripetete i passaggi da 1 a 6 per il gruppo tubi sull'altro lato della macchina.

7

Scollegamento del kit Ultra Sonic Boom opzionale

Non occorrono parti

Scollegamento del cablaggio preassemblato nel collettore del cilindro di sollevamento

Kit Ultra Sonic Boom opzionale

1. Scollegate il connettore a 2 pin del cablaggio preassemblato di Sonic Boom dal connettore a 2 pin del solenoide di attivazione del cilindro destro del collettore del cilindro di sollevamento (Figura 31).

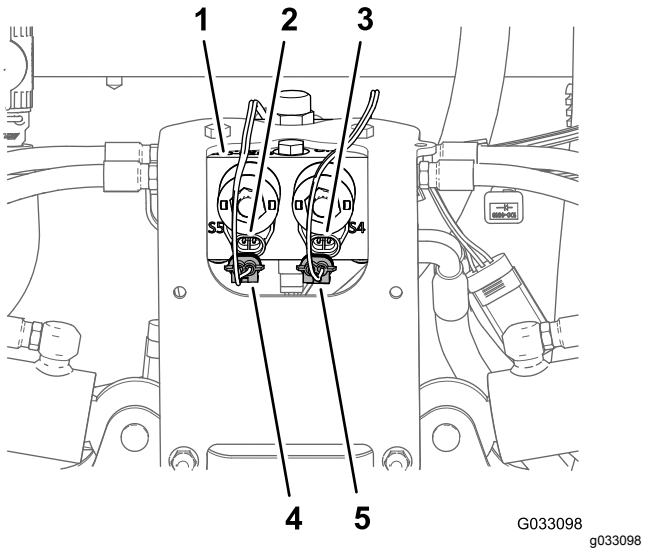

Figura 31

1. Collettore del cilindro di sollevamento
2. Connettore a 2 pin (collettore del cilindro di sollevamento – attivazione del cilindro sinistro)
3. Connettore a 2 pin (collettore del cilindro di sollevamento – attivazione del cilindro destro)
4. Connettore a 2 prese (cablaggio preassemblato di Sonic Boom – attivazione del cilindro sinistro)
5. Connettore a 2 prese (cablaggio preassemblato di Sonic Boom – attivazione del cilindro destro)

2. Scollegate il connettore a 2 pin del cablaggio preassemblato di Sonic Boom dal connettore a 2 pin del solenoide di attivazione del cilindro

sinistro del collettore del cilindro di sollevamento (Figura 31).

3. Scollegate il connettore a 2 prese del cablaggio preassemblato per il kit di finitura Sonic Boom (Figura 32) dal connettore a 2 pin dei solenoidi del collettore del cilindro di sollevamento nel modo seguente:

   Importante: **Non rimuovete il cablaggio preassemblato di Sonic Boom dalla macchina.**

   - Sezione della barra sinistra sollevata
   - Sezione della barra destra sollevata
   - Sezione della barra sinistra abbassata
   - Sezione della barra destra abbassata

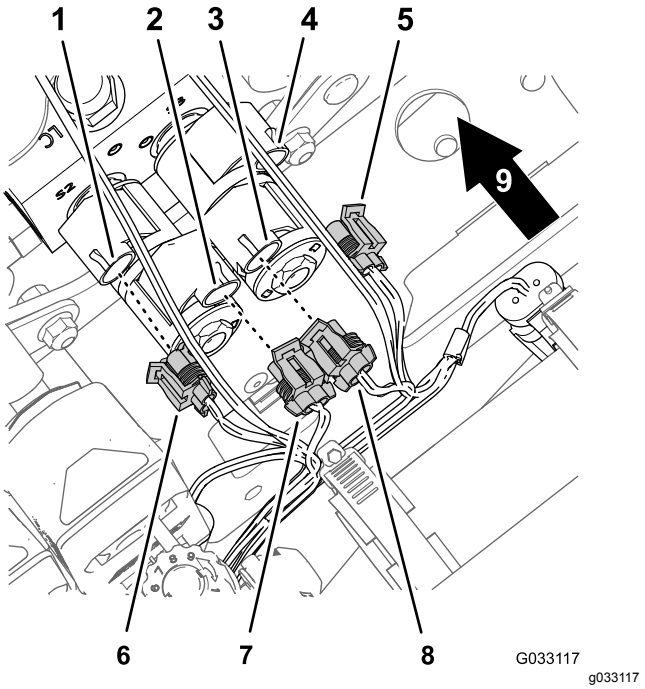

Figura 32

1. Connettore a 2 pin (collettore del cilindro di sollevamento – sezione della barra sinistra abbassata)
2. Connettore a 2 pin (collettore del cilindro di sollevamento – sezione della barra sinistra sollevata)
3. Connettore a 2 pin (collettore del cilindro di sollevamento – sezione della barra destra sollevata)
4. Connettore a 2 pin (collettore del cilindro di sollevamento – sezione della barra destra abbassata)
5. Connettore a 2 prese (cablaggio preassemblato per il kit di finitura di Sonic Boom – sezione della barra destra abbassata)
6. Connettore a 2 prese (cablaggio preassemblato per il kit di finitura di Sonic Boom – sezione della barra sinistra abbassata)
7. Connettore a 2 prese (cablaggio preassemblato per il kit di finitura di Sonic Boom – sezione della barra sinistra sollevata)
8. Connettore a 2 prese (cablaggio preassemblato per il kit di finitura di Sonic Boom – sezione della barra destra sollevata)
9. Parte posteriore della macchina

Scollegamento del cavo del sensore Ultra-Sonic dal cablaggio preassemblato

1. Scollegate il connettore a 3 prese del cablaggio preassemblato di Sonic Boom dal connettore a 3 pin del cavo per il sensore Ultra-Sonic destro (Figura 33).

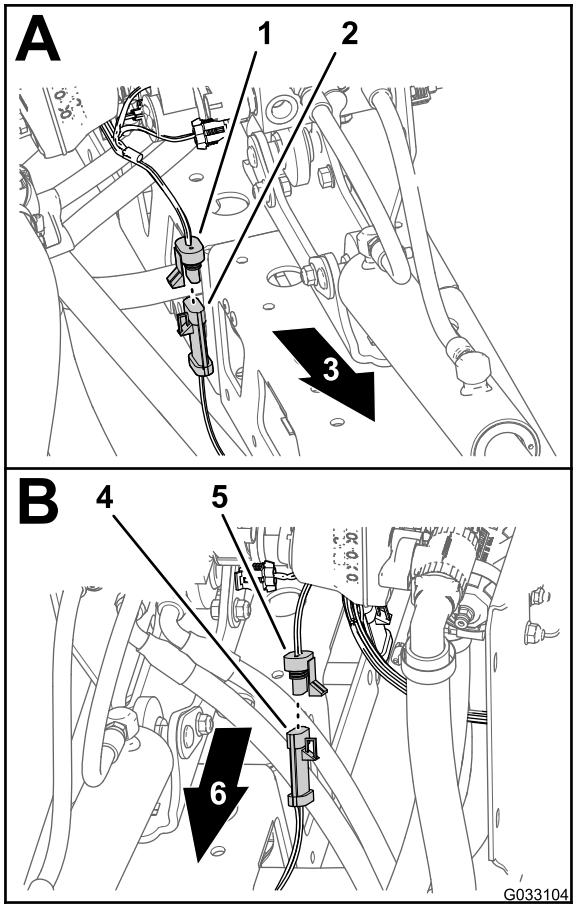

g033104

Figura 33

1. Connettore a 3 prese (cablaggio preassemblato di Sonic Boom – sensore destro)
2. Connettore a 3 pin (cavo – sensore Ultra-Sonic destro)
3. Lato destro della macchina
4. Connettore a 3 pin (cavo – sensore Ultra-Sonic sinistro)
5. Connettore a 3 prese (cablaggio preassemblato di Sonic Boom – sensore sinistro)
6. Lato sinistro della macchina

2. Scollegate il connettore a 3 prese del cablaggio preassemblato di Sonic Boom dal connettore a 3 pin del cavo per il sensore Ultra-Sonic sinistro (Figura 33).
3. Fascio di cavi per i sensori Ultra-Sonic per le sezioni della barra sinistra e destra.

   Nota: Non rimuovete il cablaggio preassemblato di Sonic Boom dalla macchina.

8

Scollegamento del kit premiscelatura chimica opzionale

Non occorrono parti

Procedura

1. Rimuovete il fermo che fissa il raccordo dentellato diritto del flessibile di sfiato della pressione alla valvola di sfiato della pressione dell'impianto di irrorazione (Figura 34).

   Nota: Conservate i fermi per l'installazione alla fase 2 di Montaggio del gruppo del flessibile di sfiato della pressione (pagina 107).

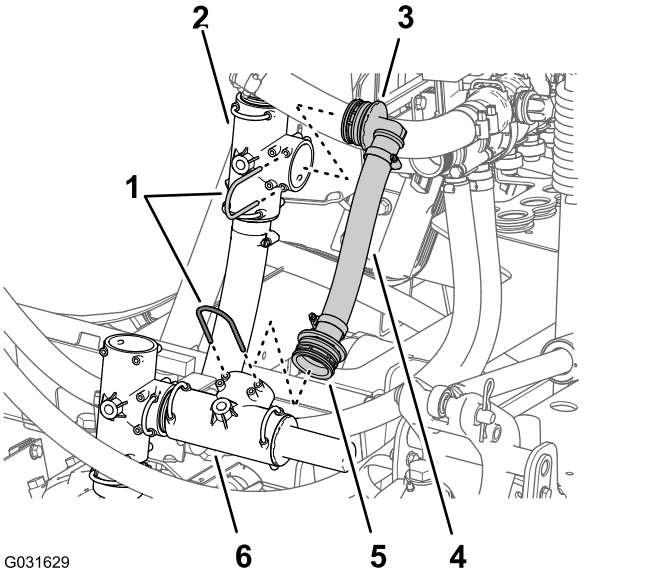

g031629

Figura 34

1. Fermi
2. Raccordo a T (circuito di alimentazione – pompa dell'irroratrice)
3. Raccordo dentellato a 90°
4. Flessibile di sfiato della pressione
5. Raccordo dentellato diritto
6. Valvola di sfiato della pressione

2. Rimuovete il fermo che fissa il raccordo dentellato a 90° del flessibile di sfiato della pressione al raccordo a T del circuito di alimentazione della pompa dell'irroratrice (Figura 34).

   Nota: Conservate il fermo per l'installazione nella fase 4 di Montaggio del gruppo del

flessibile di sfiato della pressione (pagina 107); il raccordo a 90°, il flessibile di sfiato della pressione e il raccordo flangiato diritto che avete rimosso dalla macchina non vi occorrono più.

3. Rimuovete il flessibile di sfiato della pressione e i raccordi dalla macchina (Figura 34).

   Nota: Il flessibile e i raccordi rimossi dalla macchina non vi occorrono più.

4. Rimuovete il fermo che fissa il raccordo dentellato diritto del flessibile di bypass al raccordo a T nella pompa dell'irroratrice (Figura 35).

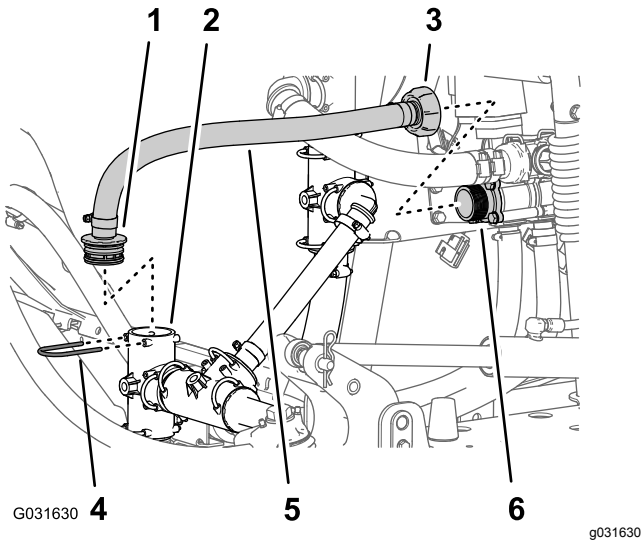

Figura 35

1. Raccordo dentellato diritto
2. Raccordo a T (pompa dell'irroratrice)
3. Dado dell'adattatore
4. Fermo
5. Flessibile di bypass
6. Raccordo dell'adattatore (valvola di bypass)

5. Allentate il dado dell'adattatore all'estremità interna del flessibile di bypass dal raccordo dell'adattatore della valvola di bypass (Figura 35).
6. Rimuovete il flessibile dalla macchina (Figura 35).

   Nota: Conservate il fermo per l'installazione in Collegamento del flessibile di alimentazione del nebulizzatore (pagina 108); il flessibile e il raccordo che avete rimosso dalla macchina non vi occorrono più.

7. Rimuovete la fascetta stringitubo che fissa il flessibile di alimentazione del nebulizzatore al raccordo dentellato della valvola di comando del nebulizzatore (Figura 36).

   Nota: Conservate la fascetta stringitubo per l'installazione del nebulizzatore alla fase 2 di Collegamento del flessibile di alimentazione del nebulizzatore (pagina 108).

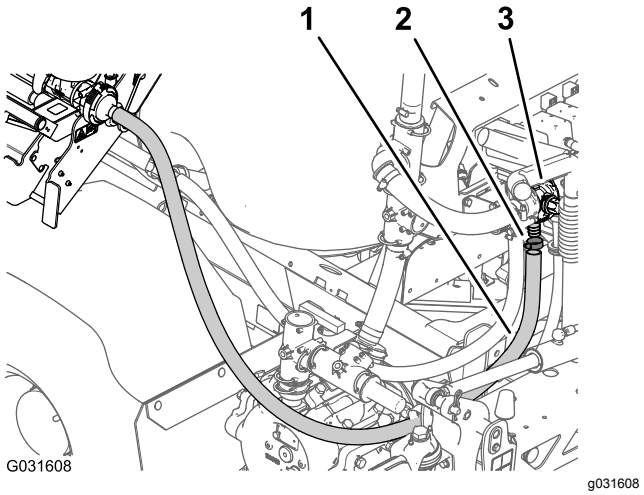

Figura 36

1. Flessibile (alimentazione del nebulizzatore)
2. Fascetta stringitubo
3. Valvola di comando del nebulizzatore

8. Rimuovete il flessibile dalla valvola di comando del nebulizzatore (Figura 36).

   Nota: Non rimuovete il flessibile di alimentazione del nebulizzatore dal raccordo dentellato nel nebulizzatore.

9

Scollegamento del kit conformità UE opzionale

Non occorrono parti

Procedura

1. Svuotate il serbatoio di lavaggio; fate riferimento a 5A e 5B in Preparazione del serbatoio e del serbatoio di lavaggio opzionale dell'irroratrice (pagina 6).
2. Scollegate le 2 cinghie del serbatoio di lavaggio; fate riferimento a 5C in Preparazione del serbatoio e del serbatoio di lavaggio opzionale dell'irroratrice (pagina 6).
3. Rimuovete i 2 bulloni a testa flangiata (5/16" x ⅝") che fissano la valvola a sfera alla staffa di montaggio della valvola a sfera (Figura 37).

   Nota: Conservate i bulloni per l'installazione alla fase 5 di Montaggio della valvola a sfera e della staffa di montaggio (pagina 109).

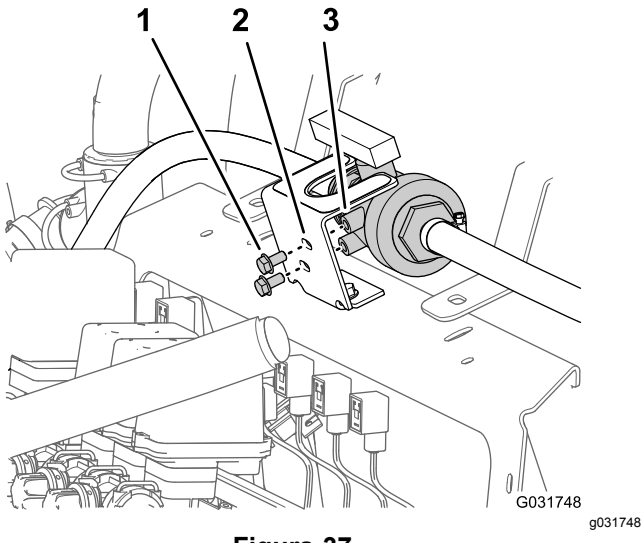

Figura 37

1. Bullone a testa flangiata (5/16" x ⅝")
2. Staffa di montaggio (valvola a sfera)
3. Flangia di estremità filettata (valvola a sfera)

4. Rimuovete i 2 bulloni a testa flangiata (5/16" x ¾") e i 2 dadi di bloccaggio flangiati (⅜") che fissano la staffa di montaggio della valvola a sfera al supporto del collettore e separate la staffa dal supporto (Figura 38).

   Nota: Conservate i bulloni e i dadi per l'installazione alla fase 2 di Montaggio della valvola a sfera e della staffa di montaggio (pagina 109).

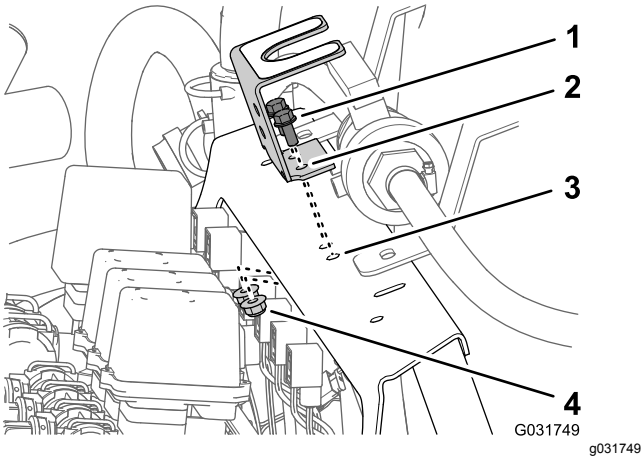

Figura 38

1. Bulloni a testa flangiata (5/16" x ¾")
2. Staffa di montaggio (valvola a sfera)
3. Supporto del collettore
4. Dado di bloccaggio flangiato (5/16")

10

Rimozione della copertura della sezione centrale (11 ugelli) del kit barre coperte opzionale

Non occorrono parti

Procedura

1. Supportando la copertura della sezione centrale (11 ugelli), rimuovete i 4 bulloni a testa flangiata (5/16" x 1¼") e le 2 cinghie della copertura che fissano la copertura alla staffa di supporto della copertura (Figura 39).

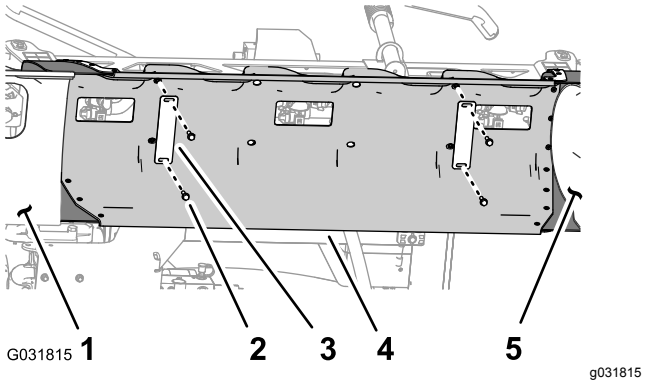

Figura 39

1. Copertura della sezione della barra (sinistra)
2. Bullone a testa flangiata (5/16" x 1¼")
3. Cinghia della copertura
4. Copertura della sezione centrale
5. Copertura della sezione della barra (destra)

2. Rimuovete la copertura della sezione centrale dalla macchina (Figura 40).

   Nota: Conservate la copertura per il montaggio in 38 Montaggio del kit barre coperte opzionale (pagina 110); conservate le cinghie della copertura e i bulloni a testa flangiata per l'installazione nelle fasi 2 e 1 di Montaggio della copertura della sezione centrale (pagina 113).

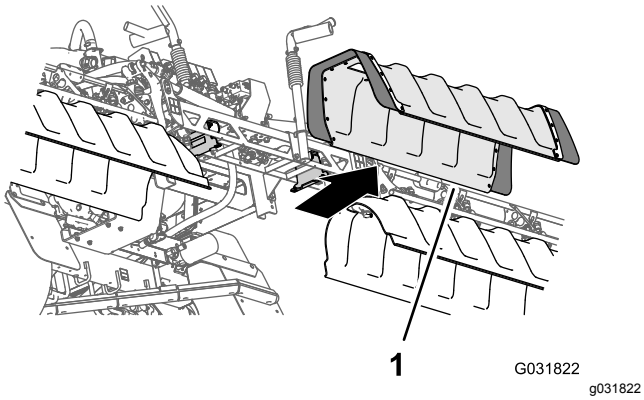

Figura 40

1. Copertura della sezione centrale

3. Rimuovete i 2 dadi di bloccaggio flangiati (⅜") che fissano la staffa del supporto della copertura di sinistra alla staffa di supporto sinistra per la sezione della barra centrale e rimuovete la staffa di supporto della copertura (Figura 41).

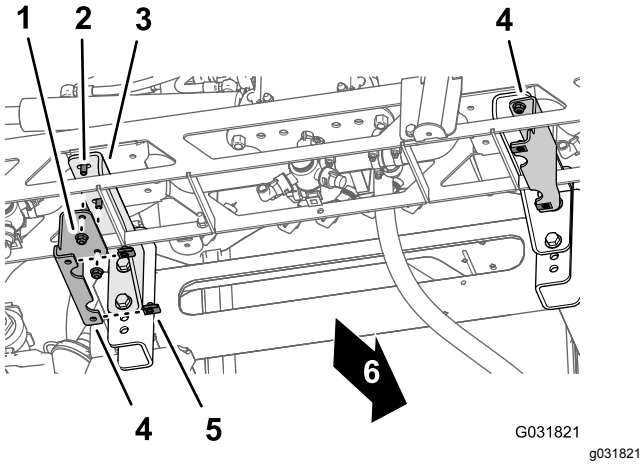

Figura 41

1. Dado di bloccaggio flangiato (⅜")
2. Bullone a testa flangiata (⅜" x 1")
3. Staffa di supporto sinistra
4. Staffa di supporto della copertura
5. Dado a graffetta
6. Parte anteriore della macchina

4. Avvitate i 2 dadi di bloccaggio flangiati (⅜") sui bulloni a testa flangiata (⅜" x 1") della staffa di supporto sinistra per la sezione della barra centrale (Figura 41) e serrate il bullone e il dado a 37–45 N·m.
5. Ripetete i passaggi 3 e 4 per la staffa di supporto della copertura e la staffa di supporto per la sezione della barra centrale sul lato destro della sezione della barra centrale (Figura 41).
6. Rimuovete i dadi a graffetta dalle staffe di supporto della copertura di sinistra e destra (Figura 41).

Nota: Conservate i dadi a graffetta per l'installazione alla fase 1 di Montaggio della staffa di supporto sulla copertura della sezione centrale (pagina 112); le 2 staffe di supporto della copertura non vi occorrono più.

11

Scollegamento del tubo di rilevamento della pressione per il manometro del cruscotto (per macchine senza kit avvolgitubo elettrico opzionale)

Non occorrono parti

Procedura

Nota: Se la vostra macchina è dotata di un kit asta di irrorazione manuale opzionale, un kit avvolgitubo elettrico opzionale o un kit avvolgitubo girevole opzionale, fate riferimento a 4 Scollegamento del kit asta di irrorazione manuale o del kit avvolgitubo elettrico (pagina 12) o 5 Scollegamento del kit avvolgitubo girevole opzionale (pagina 15).

1. Premete sul collare dell'accoppiatore del tubo sul foro di pressione, sul lato destro della valvola di sezione delle barre di destra (Figura 42).

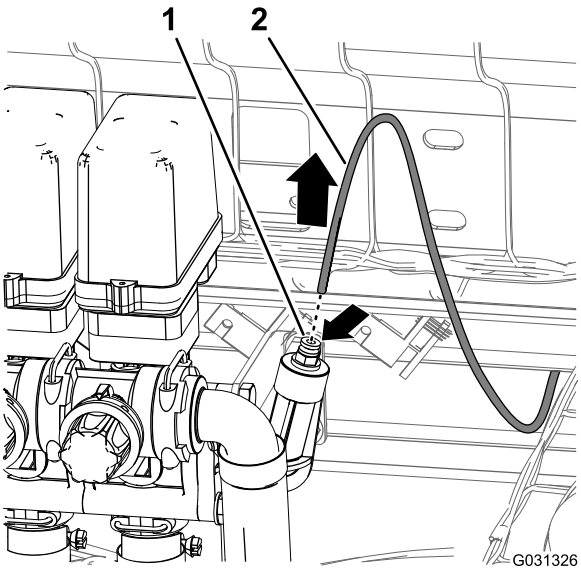

Figura 42

1. Collare di sicurezza (accoppiatore del tubo)
2. Tubo di rilevamento della pressione (manometro del cruscotto)

2. Tirate il tubo di rilevamento della pressione per il manometro del cruscotto estraendolo dall'accoppiatore del tubo (Figura 42).

12

Rimozione del kit copertura del carrello opzionale

Non occorrono parti

Procedura

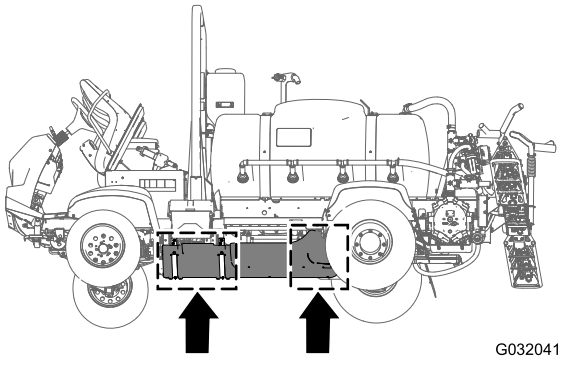

Figura 43

1. Rimuovete i 7 bulloni a testa flangiata (5/16" x ⅞") e le 7 rondelle (5/16") che fissano la parte posteriore della copertura del carrello al telaio della macchina (Figura 44).

Nota: Conservate i bulloni a testa flangiata e le rondelle per l'installazione alla fase 5 di 33 Montaggio del kit della copertura del carrello opzionale (pagina 87).

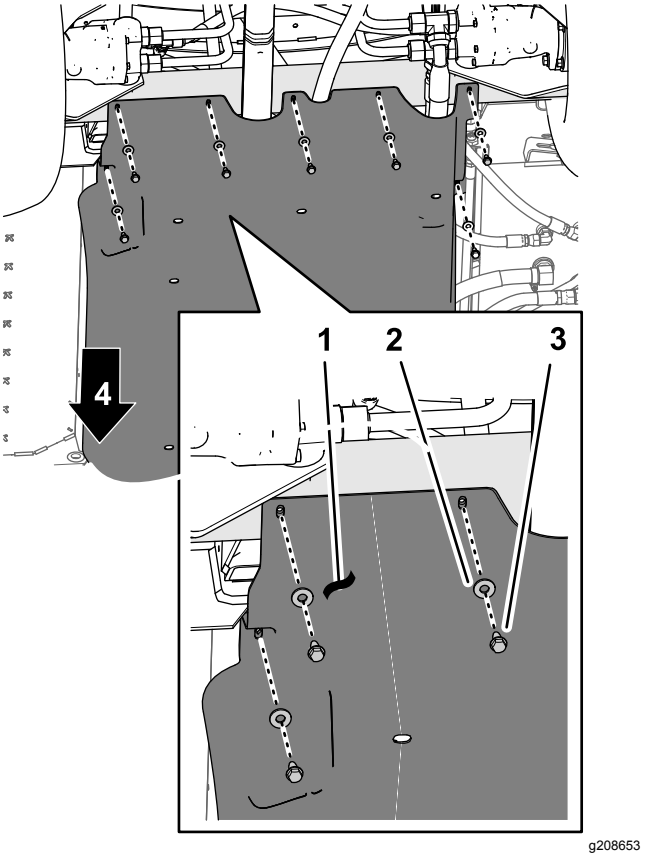

Figura 44

1. Copertura del carrello
2. Rondelle (5/16")
3. Bulloni a testa flangiata (5/16" x ⅞")
4. Parte anteriore della macchina

2. Rimuovete i 4 dadi di bloccaggio flangiati (5/16") dai bulloni e dal bullone a testa tonda che fissano le cinghie di supporto della copertura del carrello alle staffe di supporto del motore della macchina (Figura 45).

Nota: Non rimuovete i bulloni dalla macchina. Conservate i dadi di bloccaggio flangiati per l'installazione alla fase 3 di 33 Montaggio del kit della copertura del carrello opzionale (pagina 87).

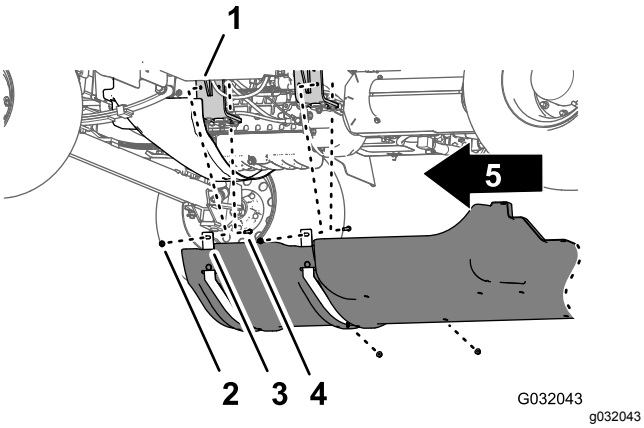

Figura 45

1. Supporto del motore
2. Bullone – illustrato ai fini della chiarezza; non rimuovetelo
3. Cinghie di supporto (copertura del carrello)
4. Dadi di bloccaggio flangiati (5/16")
5. Parte anteriore della macchina

3. Sollevate le cinghie di supporto sopra i bulloni che fissano la copertura del carrello alle staffe di supporto del motore.
4. Rimuovete la copertura del carrello dalla macchina (Figura 44 e Figura 45).

13

Rimozione del cablaggio preassemblato posteriore della macchina

Parti necessarie per questa operazione:

1	Cablaggio posteriore

Scollegamento del cablaggio anteriore e posteriore

Nota: Utilizzate un paranco durante lo scollegamento del cablaggio anteriore e posteriore.

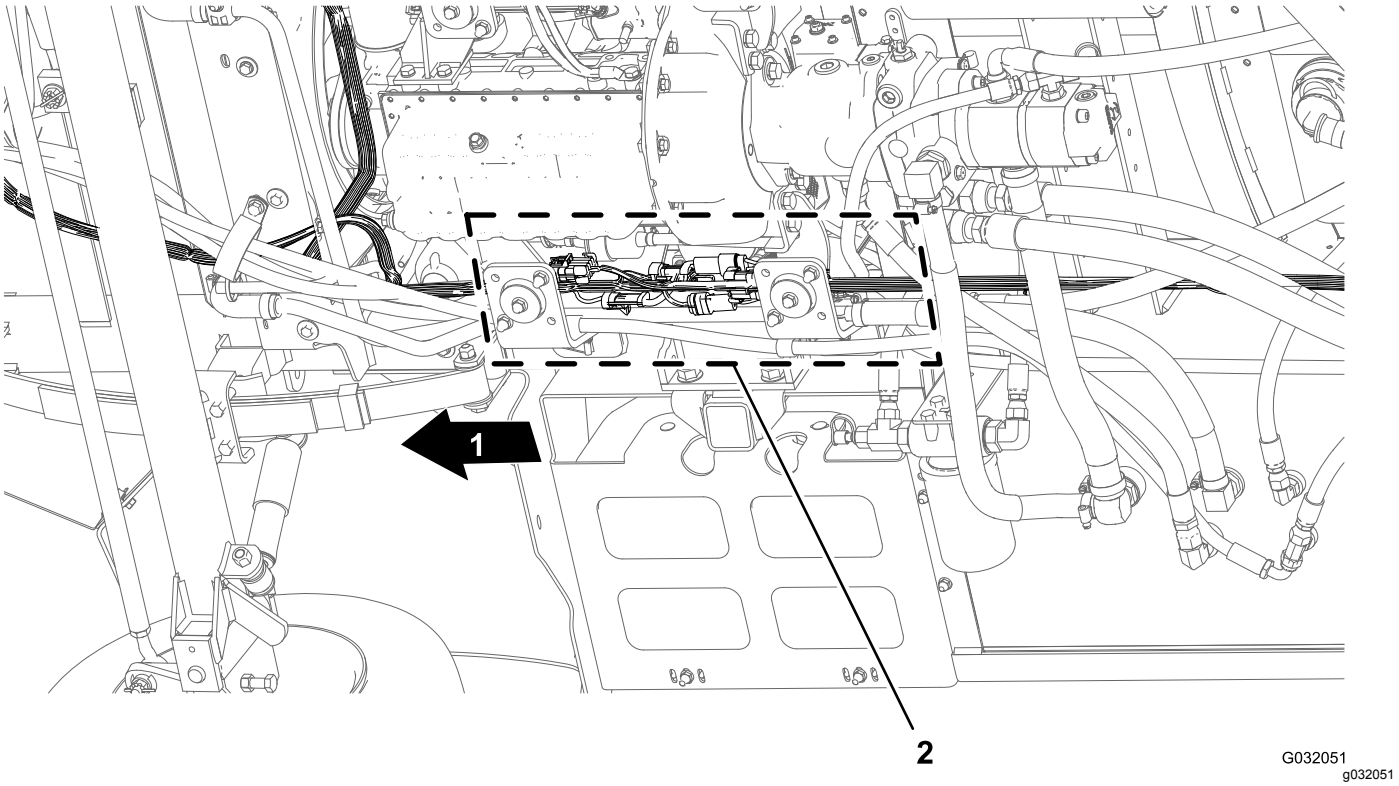

Figura 46

1. Parte anteriore della macchina
2. Interfacce dei connettori (cablaggio anteriore e posteriore)

1. Da sotto la macchina, lungo il tubo del telaio di destra, individuate i connettori elettrici per il cablaggio preassemblato anteriore e posteriore della macchina (Figura 46).
2. Scollegate le 5 paia di connettori tra il cablaggio preassemblato anteriore e posteriore, come illustrato dalla Figura 47 alla Figura 51.

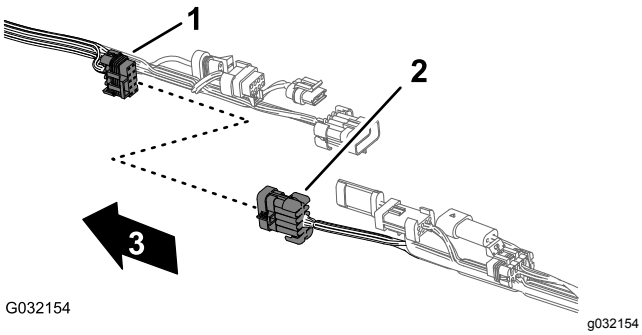

Figura 47

1. Connettore a 10 prese – interconnessione irroratrice-cablaggio (cablaggio anteriore)
2. Connettore a 10 pin – interconnessione irroratrice-cablaggio (cablaggio posteriore)
3. Parte anteriore della macchina (cablaggio anteriore)

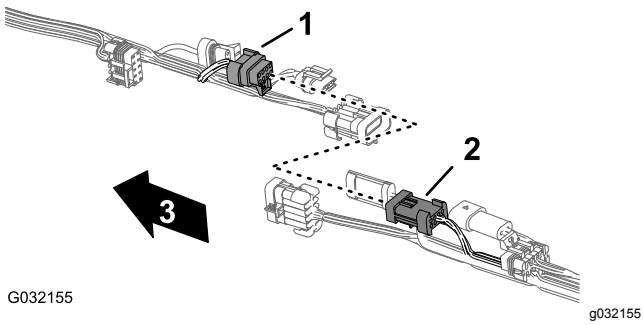

Figura 48

1. Connettore a 8 prese – interconnessione irroratrice-cablaggio (cablaggio anteriore)
2. Connettore a 8 pin – interconnessione irroratrice-cablaggio (cablaggio posteriore)
3. Parte anteriore della macchina (cablaggio anteriore)

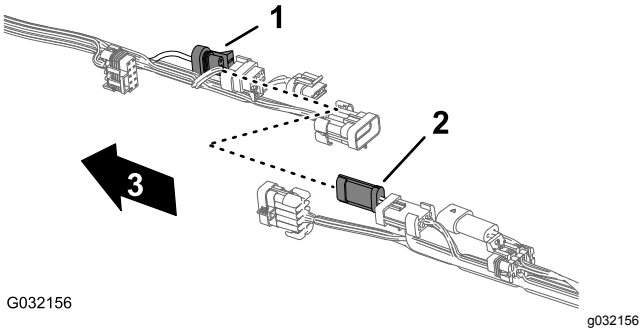

Figura 49

1. Connettore a 3 prese – flussometro (cablaggio anteriore)
2. Connettore a 3 pin – flussometro (cablaggio posteriore)
3. Parte anteriore della macchina (cablaggio anteriore)

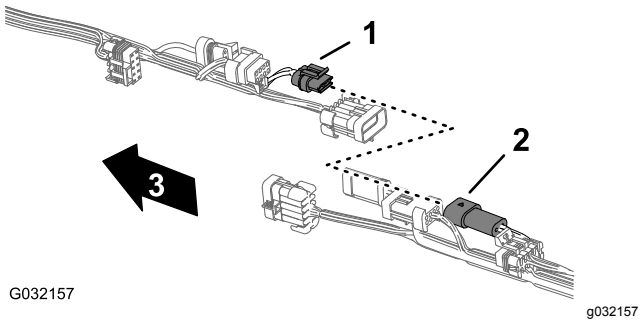

Figura 50

1. Connettore a 2 prese – pompa di lavaggio (cablaggio anteriore)
2. Connettore a 2 pin – pompa di lavaggio (cablaggio posteriore)
3. Parte anteriore della macchina (cablaggio anteriore)

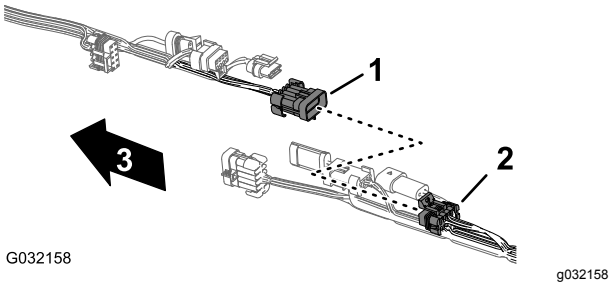

Figura 51

1. Connettore a 10 pin – interconnessione irroratrice-cablaggio (cablaggio anteriore)
2. Connettore a 10 prese – interconnessione irroratrice-cablaggio (cablaggio posteriore)
3. Parte anteriore della macchina (cablaggio anteriore)

3. Rimuovete i 3 fermi a pressione che fissano il cablaggio preassemblato posteriore ai fori del tubo del telaio destro della macchina (Figura 52).

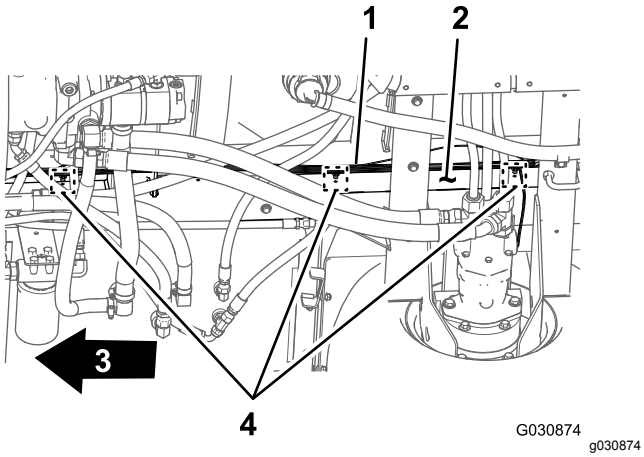

Figura 52

1. Cablaggio posteriore
2. Tubo del telaio di destra
3. Parte anteriore della macchina
4. Fermi a pressione

4. Rimuovete il tubo di rilevamento della pressione per il manometro del cruscotto dal cablaggio preassemblato posteriore della macchina (Figura 53).

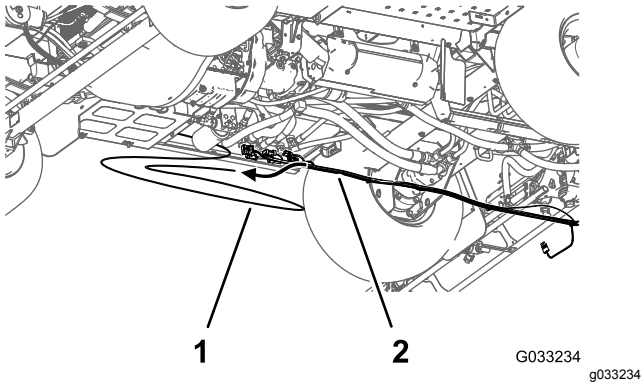

Figura 53

1. Tubo di rilevamento della pressione (manometro del cruscotto)
2. Cablaggio posteriore

Scollegamento dei connettori dei componenti

1. Nella parte posteriore della macchina (tra il tubo del telaio di destra e il parafango di destra), scollegate il connettore a 3 pin del cablaggio del sensore di velocità nel motore idraulico della trazione di destra dal connettore a 3 prese del cablaggio principale posteriore (Figura 54).

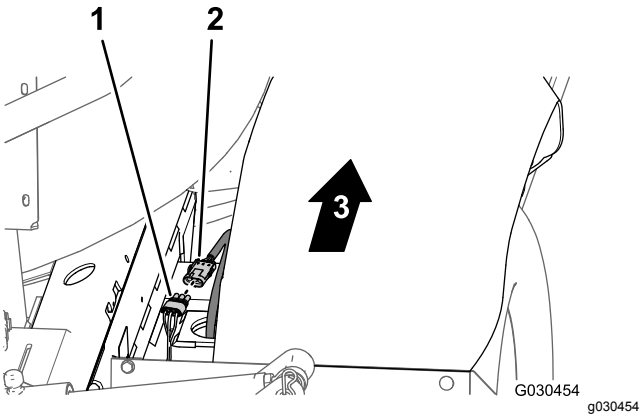

Figura 54

1. Connettore a 3 prese (cablaggio principale posteriore)
2. Connettore a 3 pin (cablaggio del motore idraulico)
3. Parte anteriore della macchina

2. Nella parte posteriore del supporto del collettore, scollegate il connettore a 3 prese dalla valvola dell'agitatore e i connettori a 3 prese dalle 3 valvole della sezione delle barre (Figura 55).

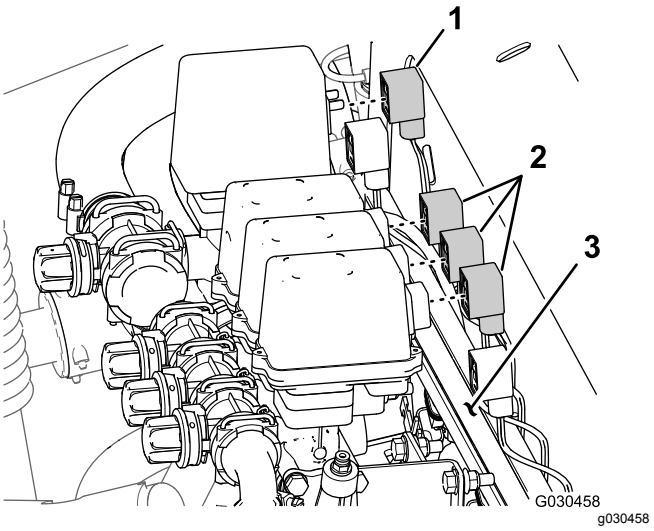

Figura 55

1. Connettore a 3 prese (valvola dell'agitatore)
2. Connettori a 3 prese (valvole di sezione delle barre)
3. Supporto del collettore

3. Rimuovete il fermo a pressione che fissa il cablaggio preassemblato posteriore ai fori sul lato anteriore del supporto del collettore (Figura 56).

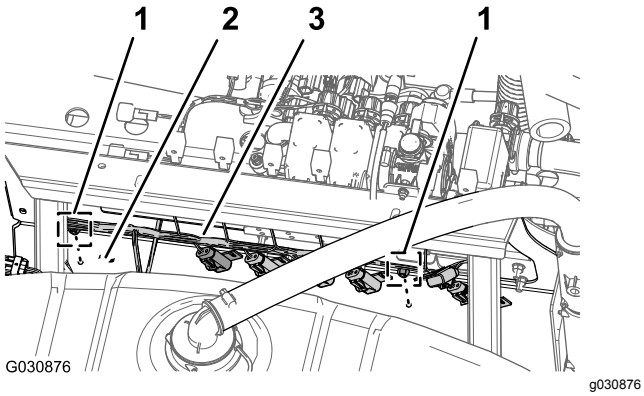

Figura 56

1. Fermo a pressione
2. Supporto del collettore (lato anteriore)
3. Cablaggio posteriore

4. Nella parte posteriore della macchina, scollegate i seguenti 2 connettori a 2 prese (Figura 57) per il collettore del cilindro di sollevamento come segue:

   Nota: Per le macchine con kit Ultra Sonic Boom; fate riferimento a Scollegamento del cablaggio preassemblato nel collettore del cilindro di sollevamento (pagina 20).

   - Destra – solenoide su
   - Sinistra – solenoide su
   - Attivazione solenoide
   - Destra – solenoide giù
   - Sinistra – solenoide giù

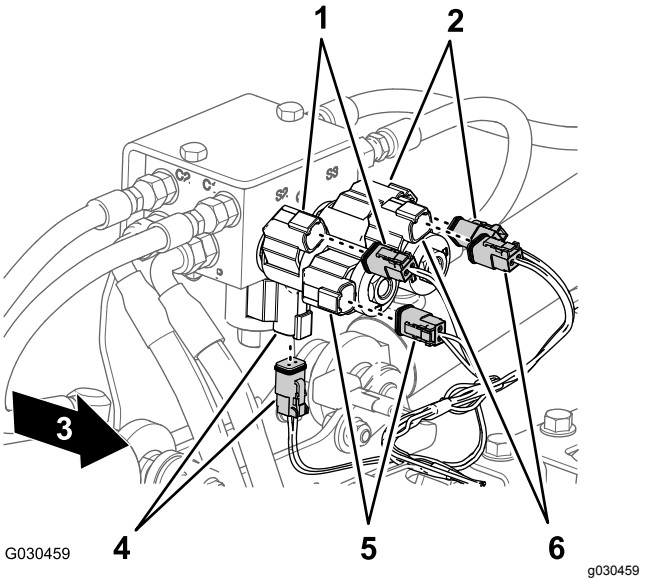

Figura 57

1. Destra – su (solenoide e connettore del cablaggio principale)
2. Sinistra – su (solenoide e connettore del cablaggio principale)
3. Parte anteriore della macchina
4. Attivazione (solenoide e connettore del cablaggio principale)
5. Destra – giù (solenoide e connettore del cablaggio principale)
6. Sinistra – giù (solenoide e connettore del cablaggio principale)

5. Nella parte posteriore della macchina (all'interno della pompa dell'irroratrice), scollegate il connettore a 2 prese del cablaggio principale posteriore dal connettore a 2 pin del relè della pompa (Figura 58).

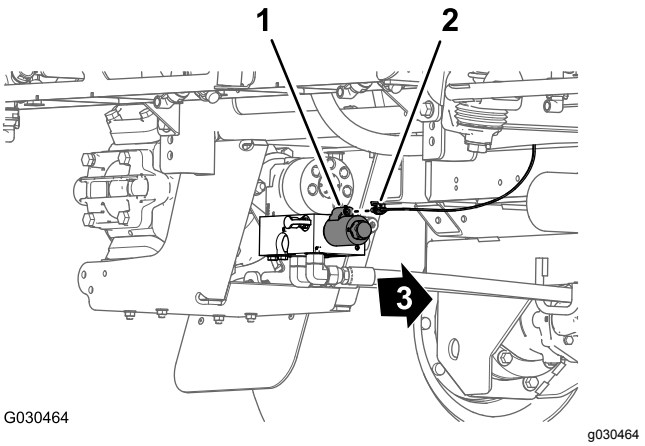

Figura 58

1. Connettore a 2 pin (relè della pompa)
2. Connettore a 2 prese (cablaggio principale posteriore)
3. Parte anteriore della macchina

6. Rimuovete il fermo a pressione che fissa il cablaggio preassemblato posteriore (Figura 59)

ai fori sul tubo trasversale posteriore (dietro ai motori di trazione idraulica).

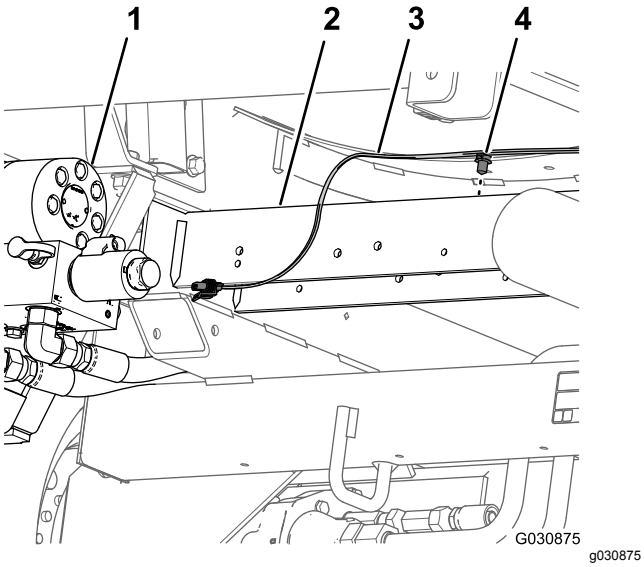

Figura 59

1. Pompa dell'irroratrice
2. Tubo trasversale posteriore
3. Cablaggio posteriore
4. Fermo a pressione

7. Rimuovete il cablaggio preassemblato posteriore dalla macchina.

   Nota: Il cablaggio principale posteriore rimosso dalla macchina non vi occorre più.

14

Rimozione dell'interruttore di comando del volume

Parti necessarie per questa operazione:

1	Fascetta per cavi
1	Tappo dell'interruttore

Procedura

1. Da sotto il cruscotto della macchina, spremete tra loro le alette di bloccaggio dell'interruttore di comando del volume e spingete verso l'alto l'interruttore di comando del volume, fuori dal cruscotto (Figura 60).

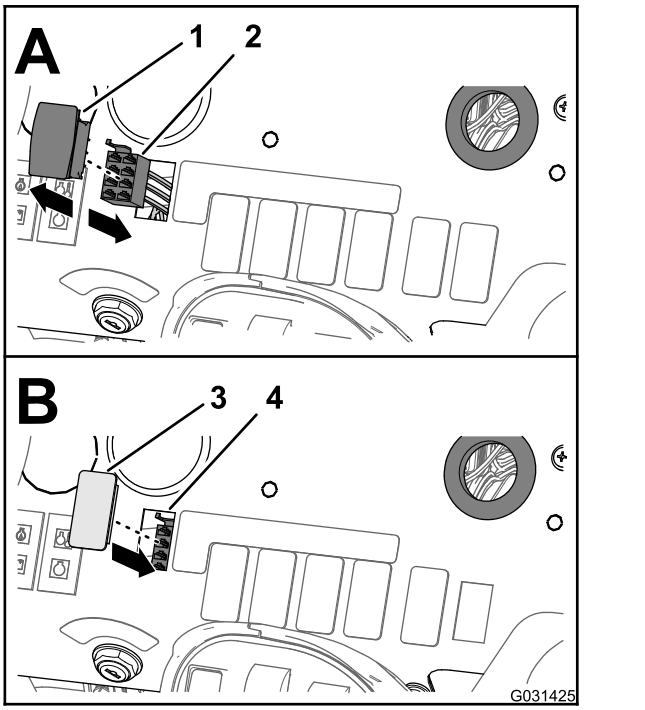

Figura 60

1. Interruttore di comando del volume
2. Connettore a 8 prese (cablaggio anteriore)
3. Tappo dell'interruttore
4. Apertura (cruscotto)

2. Scollegate il connettore a 8 prese del cablaggio anteriore della macchina (indicato dall'etichetta RATE SWITCH (interruttore volume)) dal connettore a 8 pin dell'interruttore (Figura 60).

   Nota: L'interruttore del volume rimosso dalla macchina non vi occorre più.

3. Disponete la diramazione del cablaggio anteriore per l'interruttore del volume attraverso l'apertura nel cruscotto e fissate la diramazione del cablaggio contro il cablaggio anteriore con una fascetta per cavi.
4. Allineate il tappo dell'interruttore sull'apertura nel cruscotto dove avete rimosso l'interruttore del volume (Figura 60).
5. Inserite il tappo dell'interruttore nel cruscotto, fino a quando il tappo non scatta nel cruscotto in modo sicuro (Figura 60).

15

Rimozione delle valvole di sezione delle barre e della valvola dell'agitatore

Non occorrono parti

Rimozione delle valvole di sezione delle barre e dei flessibili

1. Sul lato anteriore della sezione delle barre dell'irroratrice, rimuovete il serratubi a R, il bullone di spallamento (5/16"), la rondella (5/16") e il dado di bloccaggio flangiato (5/16") che fissa il flessibile delle barre sul telaio della sezione centrale (Figura 61).

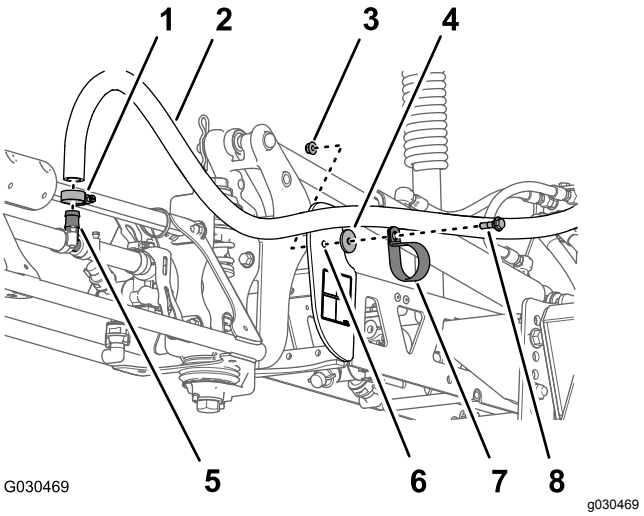

Figura 61

1. Fascetta stringitubo
2. Flessibile della barra
3. Dado di bloccaggio flangiato (5/16)
4. Rondella (5/16)
5. Raccordo a T dentellato
6. Telaio della sezione centrale
7. Serratubi a R
8. Bullone di spallamento (5/16)

2. Rimuovete la fascetta stringitubo e il flessibile della barra dal raccordo a T dentellato (Figura 61).
3. Ripetete i passaggi 1 e 2 per il serratubi e il flessibile della sezione delle barre dell'irroratrice sull'altro lato della macchina.
4. Adiacente all'ugello dell'irroratrice centrale, rimuovete la fascetta stringitubo e il flessibile della barra dal raccordo a T dentellato (Figura 62).

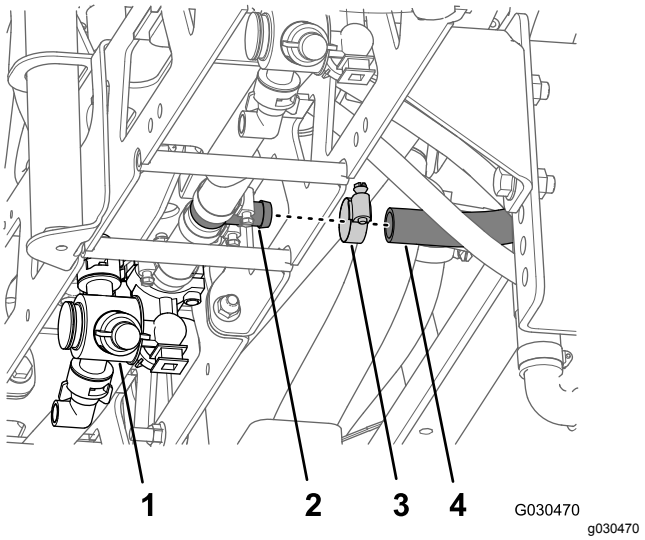

Figura 62

1. Ugello dell'irroratrice centrale
2. Raccordo a T dentellato
3. Fascetta stringitubo
4. Flessibile della barra

5. Rimuovete i 4 bulloni a testa flangiata (5/16" x 1") e i 4 dadi di bloccaggio flangiati (5/16") che fissano le staffe di montaggio su ciascuna estremità delle 3 valvole di sezione delle barre al supporto del collettore (Figura 63).

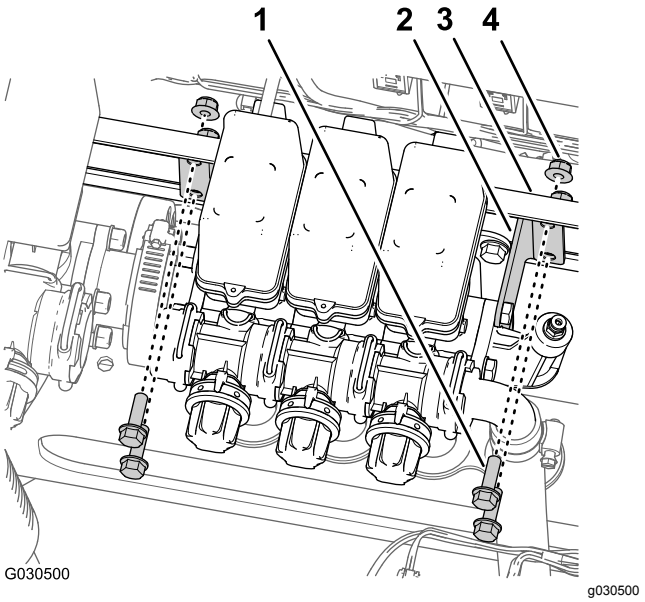

Figura 63

1. Bullone a testa flangiata (5/16" x 1")
2. Staffa di montaggio
3. Supporto del collettore
4. Dado di bloccaggio flangiato (5/16)

6. Rimuovete la fascetta stringitubo che fissa il flessibile (1" di diametro interno) al raccordo a

gomito dentellato e rimuovete il flessibile dal raccordo (Figura 64).

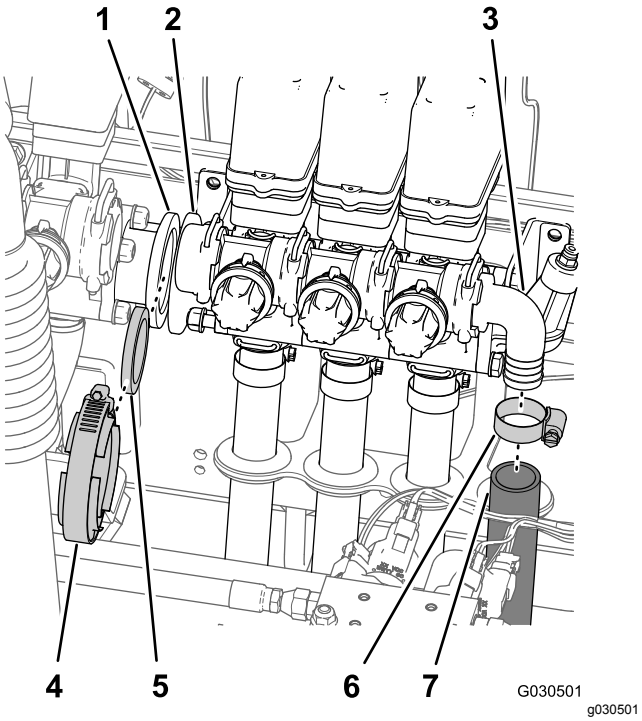

Figura 64

1. Adattatore della flangia (valvola dell'agitatore)
2. Adattatore della flangia (valvola di sezione delle barre)
3. Raccordo a gomito dentellato
4. Morsetto flangiato
5. Guarnizione
6. Fascetta stringitubo
7. Flessibile (1" di diametro interno)

7. Rimuovete il morsetto flangiato e la guarnizione che fissano l'adattatore flangiato sulla valvola dell'agitatore e l'adattatore della flangia sulla valvola di sezione delle barre (Figura 64).
8. Con i 3 flessibili delle barre collegati alle 3 valvole di sezione delle barre, sollevate attentamente le valvole dal cablaggio del flessibile e rimuovete le valvole e i flessibili dalla macchina (Figura 65).

   Nota: Se necessario, lubrificate i flessibili con olio minerale mentre tirate i flessibili attraverso i gommini nel cablaggio.

   Nota: I morsetti, i bulloni, i dadi di bloccaggio, le valvole distanziali e i flessibili rimossi dalla macchina non vi occorrono più.

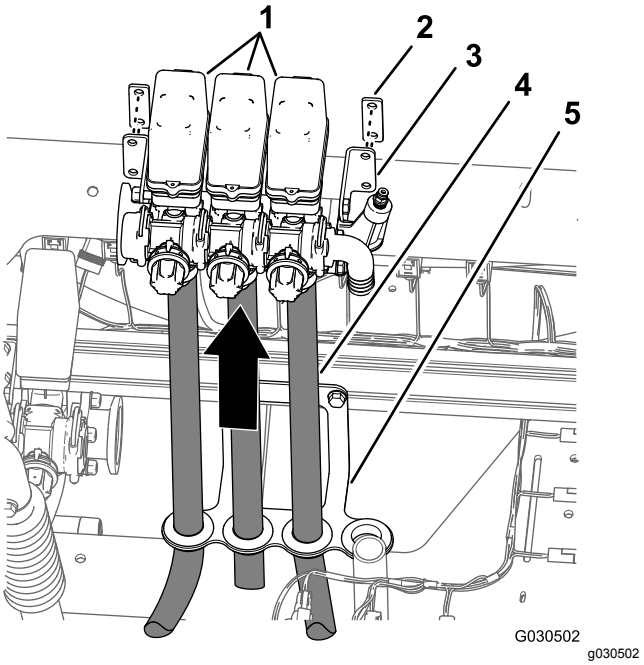

Figura 65

1. Valvole di sezione delle barre
2. Distanziale
3. Staffa di montaggio
4. Flessibile della barra
5. Cablaggio del flessibile

Rimozione della valvola dell'agitatore, della valvola a sfera e dei flessibili

⚠ PERICOLO

Le sostanze chimiche residue dell'irroratrice contenute nei flessibili e nei componenti possono ferirvi gli occhi e la pelle.

- **Indossate occhiali o maschere di protezione e guanti resistenti alle sostanze chimiche in fase di smontaggio dell'impianto dell'irroratrice.**
- **Scollegate i flessibili e i componenti con attenzione quando la macchina è sollevata sull'attrezzatura di sollevamento o quando vi trovate al di sotto della macchina.**

1. Assicuratevi che l'impianto dell'irroratrice sia spurgato attraverso la valvola di spurgo.
2. Sul lato sinistro del serbatoio dell'irroratrice (adiacente al parafango posteriore), rimuovete la fascetta stringitubo e il flessibile (1" di diametro interno) nel raccordo a T dentellato dell'ugello dell'agitatore nel punto posteriore più lontano (Figura 66).

Nota: Conservate la fascetta stringitubo per l'installazione alla fase 2 di Montaggio del flessibile di alimentazione per gli ugelli dell'agitatore (pagina 49).

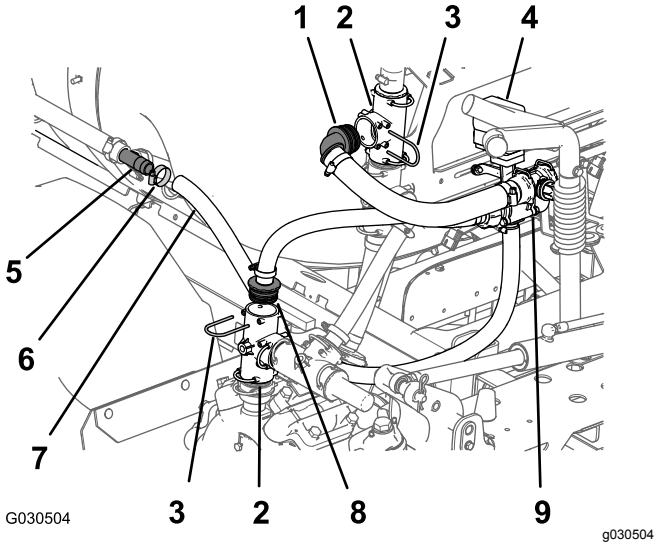

Figura 66

1. Raccordo del mozzo a 90°
2. Raccordo a T
3. Fermo
4. Valvola dell'agitatore
5. Raccordo a T dentellato
6. Fascetta stringitubo
7. Flessibile (1" di diametro interno)
8. Raccordo del mozzo diritto
9. Valvola di bypass

3. Nel foro di uscita per la pompa dell'irroratrice, rimuovete il dispositivo di fissaggio e il raccordo del mozzo diritto dal raccordo a T montato verticalmente, come illustrato nella Figura 66.

   Nota: Conservate i dispositivi di fissaggio che avete rimosso dal raccordo a T per l'installazione descritta in Montaggio del flessibile di alimentazione e del flessibile di bypass (pagina 50).

4. Sul lato sinistro della staffa del collettore, rimuovete il dispositivo di fissaggio e il raccordo del mozzo a 90° dal raccordo a T superiore montato verticalmente, come illustrato nella Figura 66.

   Nota: Conservate i dispositivi di fissaggio che avete rimosso dal raccordo a T per l'installazione descritta in Montaggio del flessibile di alimentazione e del flessibile di bypass (pagina 50).

5. Nella parte superiore della pompa dell'irroratrice, rimuovete i 2 bulloni a testa flangiata (5/16" x ¾") che fissano la valvola a sfera alla staffa della valvola (Figura 67).

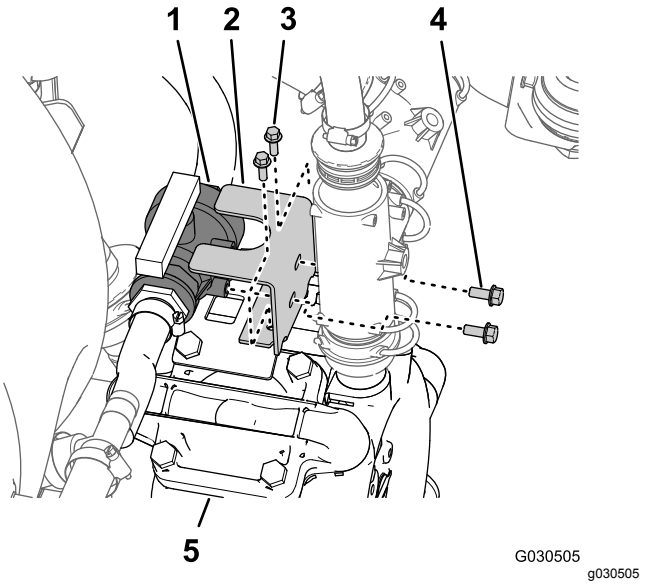

Figura 67

1. Valvola a sfera
2. Staffa della valvola
3. Bullone a testa flangiata (¼" x ¾")
4. Bullone a testa flangiata (5/16" x ¾")
5. Pompa dell'irroratrice

6. Rimuovete i 2 bulloni a testa flangiata (¼" x ¾") che fissano la staffa della valvola alla staffa di montaggio sulla parte superiore della pompa (Figura 67).
7. Rimuovete i 2 dadi di bloccaggio flangiati (5/16") e i 2 bulloni a testa flangiata (5/16" x 1") che fissano la staffa di supporto per la valvola dell'agitatore al supporto del collettore (Figura 68).

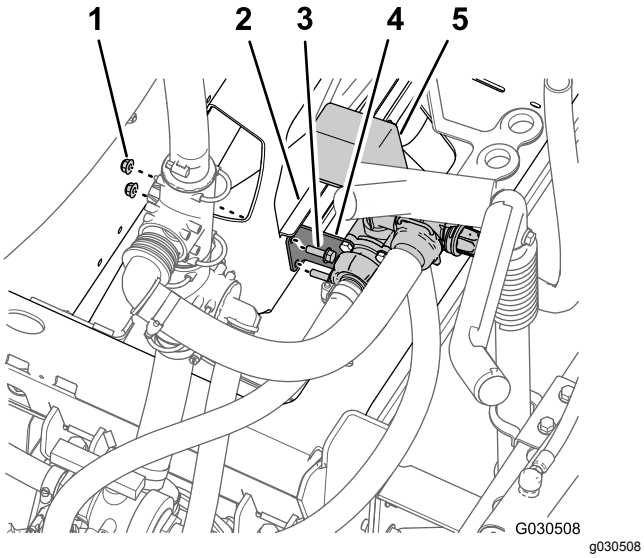

Figura 68

1. Dadi di bloccaggio flangiati (5/16")
2. Staffa del collettore
3. Bulloni a testa flangiata (5/16" x 1")
4. Staffa di supporto (valvola dell'agitatore)
5. Valvola dell'agitatore

8. Rimuovete la valvola dell'agitatore (e la valvola di bypass), la valvola a sfera e i flessibili che sono collegati alle valvole dalla macchina (Figura 69).

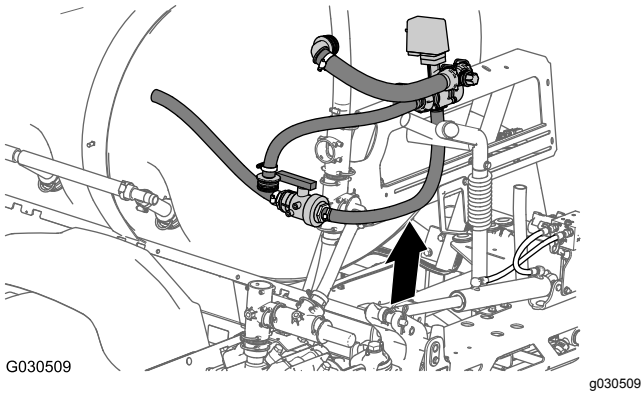

Figura 69

Smontaggio delle valvole dell'agitatore e di bypass

1. Rimuovete le fascette stringitubo che fissano il flessibile tra la valvola a sfera e la parte inferiore della valvola dell'agitatore (Figura 70).

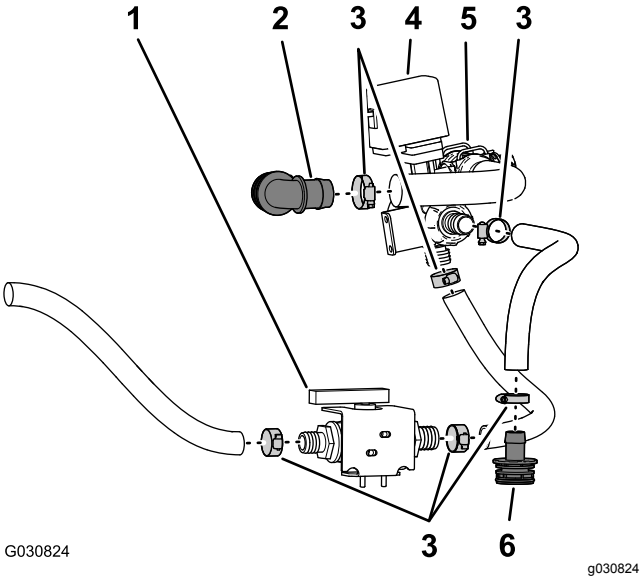

Figura 70

1. Valvola a sfera
2. Raccordo dentellato a 90°
3. Fascette stringitubo
4. Valvola dell'agitatore
5. Valvola di bypass
6. Raccordo dentellato diritto

2. Rimuovete la fascetta stringitubo che fissa il flessibile all'altra estremità della valvola a sfera (Figura 70).
3. Rimuovete la fascetta stringitubo che fissa il raccordo dentellato a 90° al flessibile dalla valvola di bypass (Figura 70).

   Nota: Non separate il raccordo dentellato dal flessibile.
4. Rimuovete le fascette stringitubo che fissano il flessibile tra il raccordo dentellato diritto e la valvola dell'agitatore (Figura 70).

   Nota: Non separate il raccordo dentellato dal flessibile.

   Nota: Conservate le fascette stringitubo per l'installazione descritta in Montaggio del flessibile di alimentazione per gli ugelli dell'agitatore (pagina 49) e Montaggio del flessibile di alimentazione e del flessibile di bypass (pagina 50).

   Nota: La valvola dell'agitatore, la valvola a sfera, il raccordo dentellato a 90°, il raccordo dentellato diritto e i flessibili rimossi dalla macchina non vi occorrono più.

16

Rimozione delle sezioni delle barre

Parti necessarie per questa operazione:

1	Fascetta per cavi

Rimozione dei cilindri di sollevamento

Nota: A eccezione di indicazioni esplicite, conservate tutta la bulloneria che rimuovete.

1. Utilizzate l'attrezzatura di sollevamento della capacità indicata per supportare la sezione della barra esterna.
2. Nella parte posteriore della macchina, rimuovete i flessibili idraulici tra il collettore di sollevamento delle barre e il cilindro idraulico (Figura 71).

   Nota: Proteggete il collettore di sollevamento delle barre e il cilindro idraulico da polvere e detriti tappando i fori di estensione e ritrazione.

   Nota: Eliminate i flessibili idraulici.

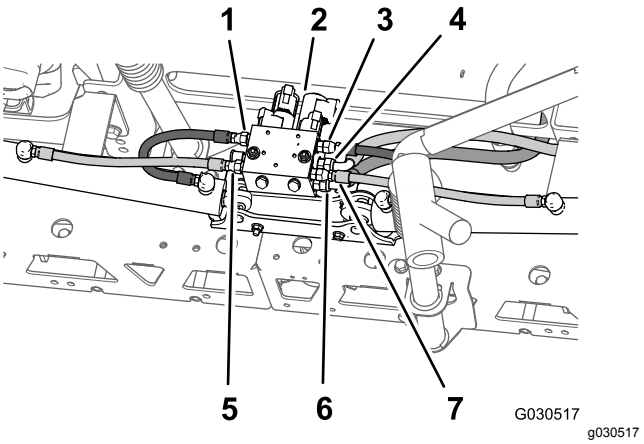

Figura 71

1. Flessibile di estensione di sinistra (foro C3 – collettore di sollevamento delle barre)
2. Collettore di sollevamento delle barre
3. Flessibile di estensione di destra (foro C1 – collettore di sollevamento delle barre)
4. Flessibile di pressione idraulica (foro P – collettore di sollevamento delle barre)
5. Flessibile di ritrazione di sinistra (foro C4 – collettore di sollevamento delle barre)
6. Flessibile di ritorno idraulico (foro T – collettore di sollevamento delle barre)
7. Flessibile di ritrazione di destra (foro C2 – collettore di sollevamento delle barre)

3. Rimuovete la coppiglia e il perno con testa che fissano l'estremità dell'asta del cilindro di sollevamento alla staffa orientabile (Figura 72).

   Nota: Conservate il perno con testa e la coppiglia per l'installazione descritta in Montaggio delle sezioni della barra esterna sulla macchina (pagina 65).

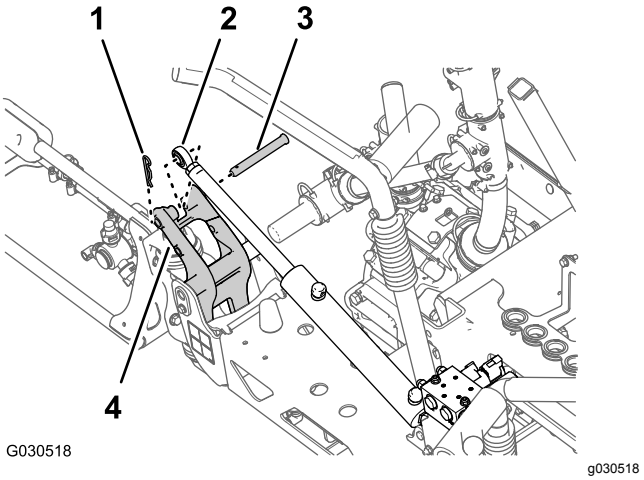

Figura 72

1. Coppiglia
2. Raccordo dell'asta (cilindro di sollevamento)
3. Perno con testa
4. Staffa orientabile

4. Rimuovete il dado di bloccaggio flangiato (5/16") e il bullone a testa flangiata (5/16" x ¾") che fissano il perno orientabile al supporto del cilindro (Figura 73).

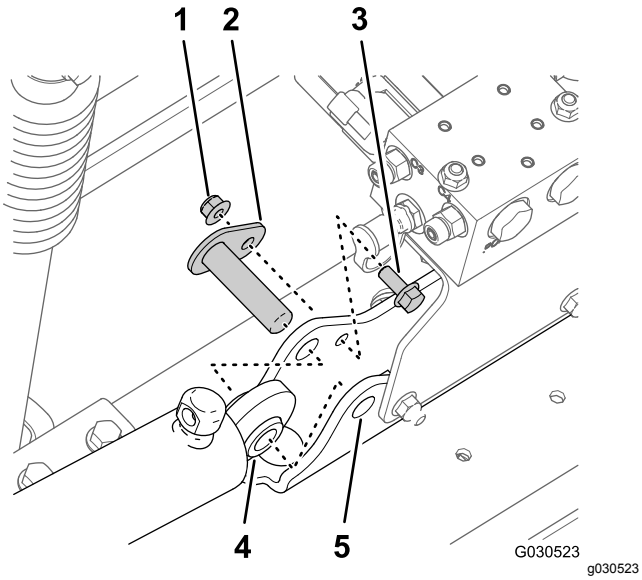

Figura 73

1. Dado di bloccaggio flangiato (5/16")
2. Perno orientabile
3. Bullone a testa flangiata (5/16" x ¾")
4. Cilindro di sollevamento
5. Supporto del cilindro

5. Rimuovete il perno orientabile e il cilindro di sollevamento dalla macchina (Figura 73).
6. Ripetete i passaggi 3 e 4 per il cilindro di sollevamento sull'altro lato della macchina.

Rimozione delle sezioni della barra esterna

Capacità attrezzatura di sollevamento: 91 kg (200 lb)

Nota: Se la vostra macchina è dotata del kit barre coperte opzionale, lasciate le coperture montate nelle sezioni della barra esterna.

⚠ AVVERTENZA

Sollevare macchine e attrezzi pesanti in modo improprio può comportare gravi infortuni o anche la morte.

Durante il sollevamento di macchine e attrezzi pesanti utilizzate attrezzatura di sollevamento, come catene e cinghie, idonea per il peso dell'attrezzatura.

Nota: Ad eccezione di dove indicato, conservate tutta la bulloneria che rimuovete: la utilizzerete per montare la prolunga della barra centrale.

1. Rimuovete il bullone flangiato (5/16" x 1") e il dado di bloccaggio flangiato (5/16") che fissano il perno orientabile alla staffa orientabile (Figura 74).

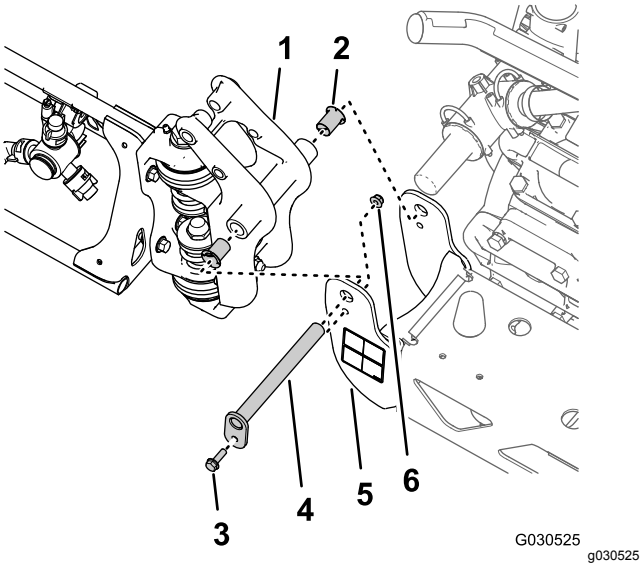

Figura 74

1. Raccordo orientabile (sezione della barra esterna)
2. Boccola flangiata in nylon
3. Bullone flangiato (5/16" x 1")
4. Perno orientabile
5. Staffa orientabile (sezione della barra centrale)
6. Dado di bloccaggio flangiato (5/16")

2. Rimuovete il perno orientabile dalla staffa orientabile per la sezione della barra centrale e il raccordo orientabile per la sezione della barra esterna (Figura 74).

   Nota: Conservate il bullone flangiato, il dado flangiato e il perno orientabile per l'installazione descritta in Montaggio delle sezioni della barra esterna sulla macchina (pagina 65).
3. Separate la sezione della barra esterna da quella centrale e rimuovete la sezione esterna dalla macchina (Figura 74).
4. Rimuovete le 2 boccole flangiate in nylon dal raccordo orientabile della sezione della barra esterna (Figura 74).

   Nota: Eliminate le boccole.
5. Ripetete i passaggi da 1 a 4 nella sezione Rimozione dei cilindri di sollevamento (pagina 37) per la sezione della barra esterna sull'altro lato della macchina.
6. Ripetete i passaggi da 1 a 4 di questa sezione per la sezione della barra esterna sull'altro lato della macchina.

Rimozione del collettore dei cilindri di sollevamento e della staffa di supporto

1. Nel foro P del collettore di sollevamento delle barre, contrassegnate il flessibile idraulico della pressione con una fascetta per cavi (Figura 75).

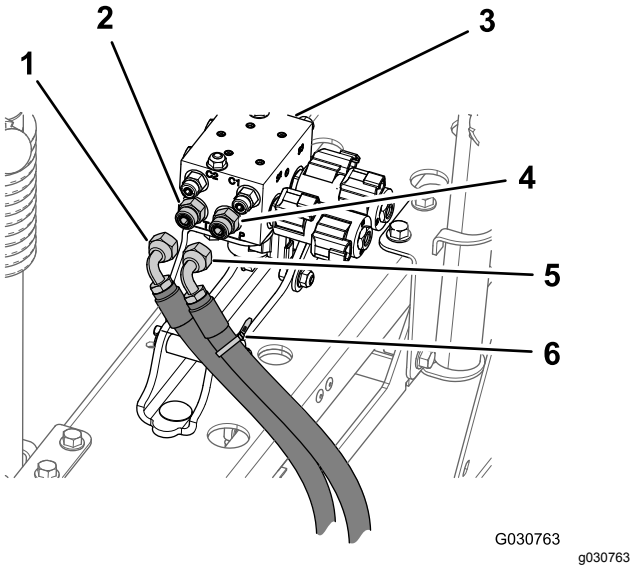

Figura 75

1. Flessibile di ritorno idraulico
2. Raccordo diritto (foro T)
3. Collettore di sollevamento delle barre
4. Raccordo diritto (foro P)
5. Flessibile idraulico della pressione
6. Fascetta per cavi

2. Scollegate i flessibili idraulico della pressione e di ritorno dal collettore di sollevamento delle barre (Figura 75).

   Importante: **Sollevate le estremità libere del flessibile di ritorno idraulico e del flessibile della pressione idraulica per evitare di svuotare il serbatoio idraulico.**

3. Rimuovete i 2 dadi di bloccaggio flangiati (5/16") e i 2 bulloni a testa flangiata (5/16" x 1") che fissano la staffa di supporto per il collettore di sollevamento delle barre al supporto del cilindro e rimuovete il collettore e la staffa dalla macchina (Figura 76).

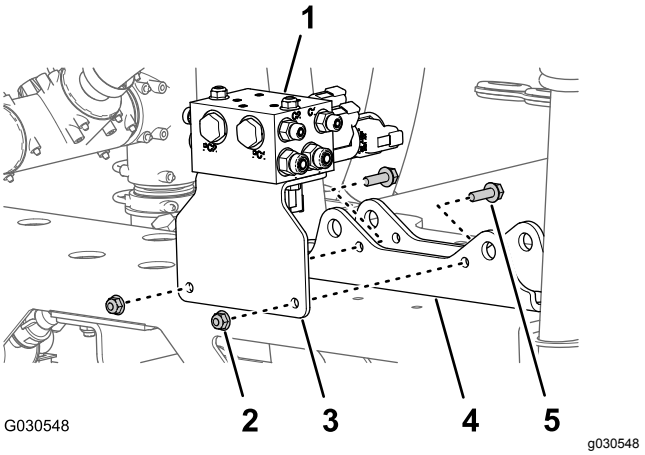

Figura 76

1. Collettore di sollevamento delle barre
2. Dadi di bloccaggio flangiati (5/16")
3. Staffa di supporto (collettore di sollevamento delle barre)
4. Supporto del cilindro
5. Bulloni a testa flangiata (5/16" x 1")

Rimozione del supporto della barra

1. Nel supporto della barra di sinistra, rimuovete il bullone a testa flangiata (⅜" x 2") e il dado di bloccaggio flangiato (⅜") che fissano il gruppo del supporto superiore sinistro sul gruppo del supporto inferiore (Figura 77).

   Nota: Conservate il supporto superiore, il bullone e il dado per l'installazione descritta in Montaggio dei supporti sulla sezione della barra centrale (pagina 58).

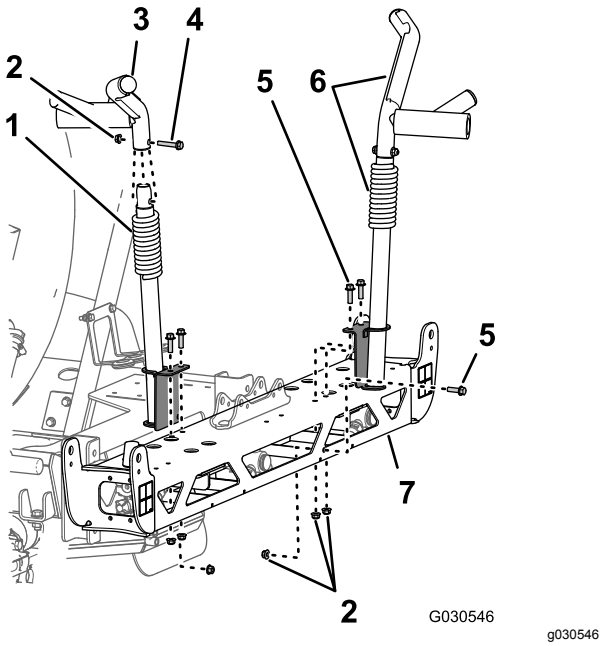

Figura 77

1. Gruppo del supporto inferiore
2. Dado di bloccaggio flangiato (⅜")
3. Gruppo del supporto superiore
4. Bullone a testa flangiata (⅜" x 2")
5. Bullone a testa flangiata (⅜" x 1¼")
6. Gruppi dei supporti superiore e inferiore
7. Telaio – sezione della barra centrale

2. Rimuovete i 3 bulloni a testa flangiata (⅜" x 2") e i 3 dadi di bloccaggio flangiati (⅜") che fissano il supporto della barra inferiore sinistra al telaio della sezione della barra centrale e rimuovete il supporto (Figura 77).

   Nota: Conservate i 3 bulloni a testa flangiata (⅜" x 2") e i 3 dadi di bloccaggio flangiati (⅜") per l'installazione del nuovo supporto della barra inferiore sinistra sulla nuova sezione della barra centrale in Montaggio dei supporti sulla sezione della barra centrale (pagina 58).

   Nota: Il supporto della barra inferiore sinistra che avete rimosso dalla macchina non vi occorre più.

3. Nel supporto destro, rimuovete il bullone orizzontale e i 2 bulloni verticali a testa flangiata (⅜" x 1¼") e i 3 dadi di bloccaggio flangiati (⅜") che fissano il supporto della barra destra al telaio della sezione della barra centrale (Figura 77).

   Nota: Conservate il gruppo del supporto di destra, i bulloni a testa flangiata e i dadi di bloccaggio flangiati per l'installazione descritta in Montaggio dei supporti sulla sezione della barra centrale (pagina 58).

4. Rimuovete i dadi di bloccaggio flangiati (5/16") che fissano i paraurti sinistro e destro alle estremità del telaio della sezione della barra centrale (Figura 78).

   Nota: Conservate i paraurti e i dadi di bloccaggio per il montaggio.

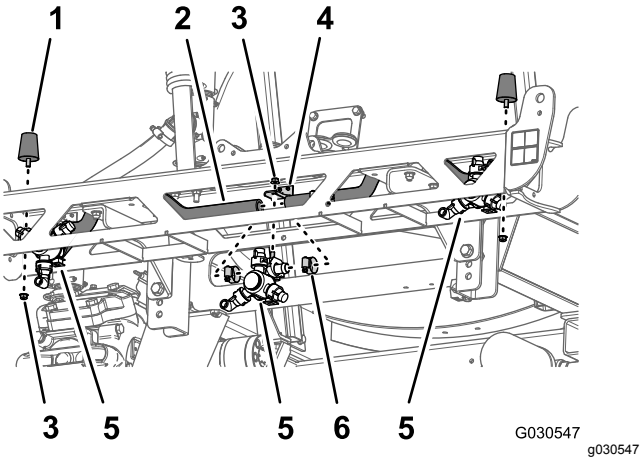

Figura 78

1. Paraurti
2. Flessibile (diametro interno ¾")
3. Dado di bloccaggio flangiato (5/16")
4. Attacco ugello
5. Ugello dell'irroratrice
6. Fascetta stringitubo

Rimozione degli ugelli dell'irroratrice

1. Rimuovete le 4 fascette stringitubo che fissano i 3 ugelli dell'irroratrice ai flessibili (¾" di diametro interno) (Figura 78).
2. Rimuovete il dado di bloccaggio flangiato (5/16") che fissa i 3 ugelli dell'irroratrice ai relativi supporti della sezione della barra centrale e rimuovete gli ugelli (Figura 78).

   Nota: Conservate gli ugelli dell'irroratrice e i dadi di bloccaggio flangiati per l'installazione descritta in Montaggio degli ugelli nella nuova sezione della barra centrale (pagina 57).

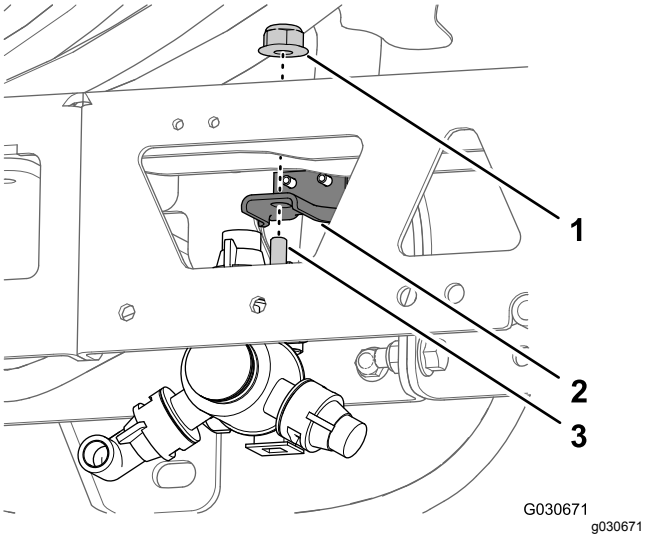

Figura 79

1. Dado di bloccaggio flangiato (5/16")
2. Attacco ugello
3. Bullone a testa esagonale (5/16" x ¾" – ugello dell'irroratrice)

3. Rimuovete i 2 bulloni a testa tonda (½" x 1¼") e i 2 dadi di bloccaggio flangiati (½") che fissano il supporto del cilindro alla sezione della barra centrale e rimuovete il supporto (Figura 80).

   Nota: Il supporto del cilindro che avete rimosso dalla macchina non vi occorre più.

   Nota: Conservate i bulloni a testa tonda, i dadi di bloccaggio flangiati, i flessibili e i morsetti per l'installazione in Montaggio delle travi della sezione della barra centrale (pagina 56).

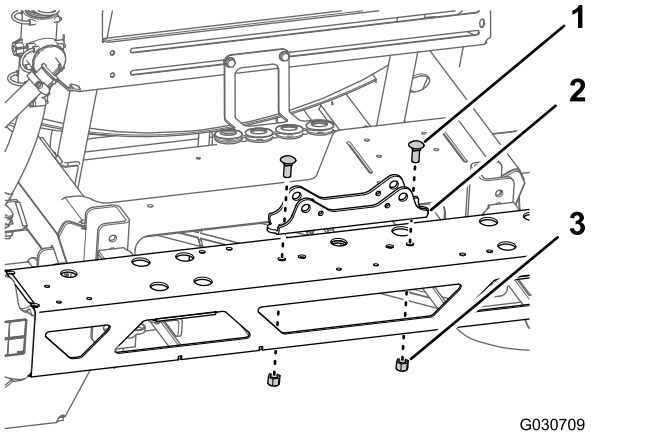

Figura 80

1. Bulloni a testa tonda (½" x 1¼")
2. Supporto del cilindro
3. Dadi di bloccaggio (½")

Rimozione della sezione della barra centrale

1. Se la vostra macchina è dotata del kit barre coperte opzionale, rimuovete la copertura dalle sezioni della barra centrale.
2. Supportate la sezione della barra centrale con l'attrezzatura di sollevamento.
3. Rimuovete i 4 bulloni a testa flangiata (½" x 1¼") e i 4 dadi di bloccaggio flangiati (½") che fissano le staffe di supporto della sezione della barra centrale al profilato di montaggio sul telaio dell'irroratrice e rimuovete la sezione della barra centrale dalla macchina (Figura 81).

   Nota: Conservate i bulloni (½" x 1¼") e i dadi di bloccaggio (½") per il montaggio della nuova sezione centrale della barra.

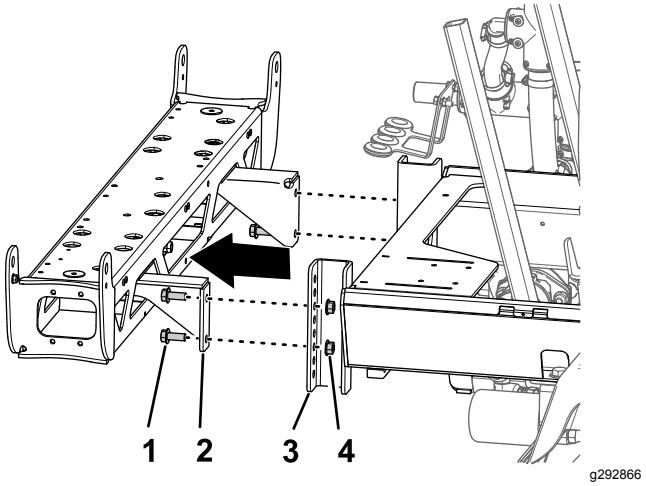

Figura 81

1. Bullone a testa flangiata (½" x 1¼")
2. Staffa di supporto (sezione della barra centrale)
3. Profilato di montaggio (telaio irroratrice)
4. Dado di bloccaggio flangiato (½")

4. Rimuovete le 2 viti a testa cilindrica flangiata (⅜" x 1") e i 2 dadi di bloccaggio flangiati (⅜") che fissano la staffa di supporto alla sezione centrale della barra e rimuovete la staffa (Figura 82).

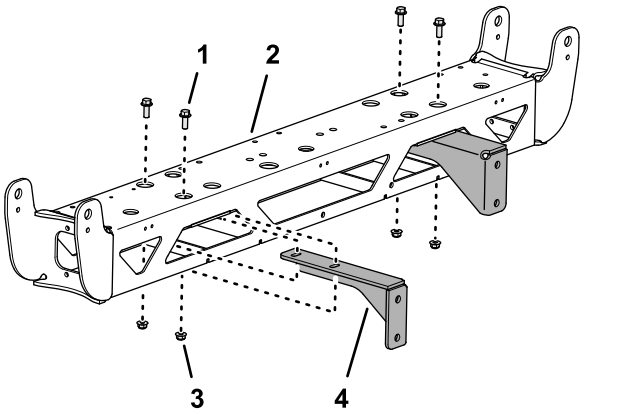

Figura 82

1. Vite a testa cilindrica flangiata (⅜" x 1")
2. Sezione della barra centrale
3. Dado di bloccaggio flangiato (⅜")
4. Staffa di supporto

5. Ripetete il passaggio 4 per l'altra staffa di supporto (Figura 82).

Nota: Conservate le viti a testa cilindrica flangiata (⅜" x 1") e i dadi di bloccaggio a testa flangiata (⅜") per l'installazione in Montaggio delle travi della sezione della barra centrale (pagina 56). La sezione centrale della barra e le staffe di supporto non vi occorrono più.

17

Montaggio del cablaggio preassemblato posteriore sulla macchina

Parti necessarie per questa operazione:

1	Cablaggio posteriore
5	Fascette per cavi

Posa del cablaggio preassemblato lungo il tubo del telaio

1. Individuate la diramazione da 165 cm e la diramazione di 203 cm del nuovo cablaggio elettrico (Figura 83).

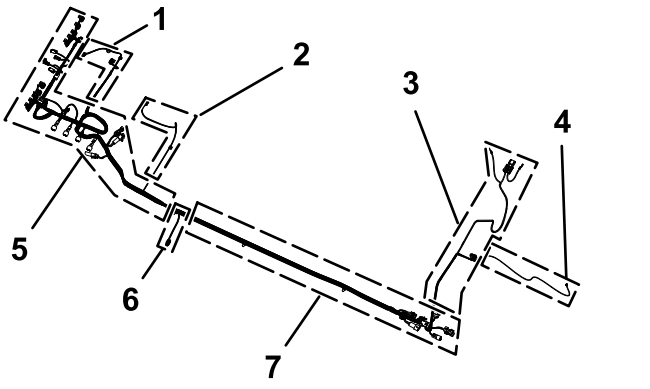

Figura 83

1. Diramazione di 75,5 cm del cablaggio preassemblato – FLUSSOMETRO E VALVOLA DELL'AGITATORE
2. Diramazione di 86,6 cm del cablaggio preassemblato – SOLENOIDE DELLA POMPA DI IRRORAZIONE
3. Diramazione di 108 cm del cablaggio preassemblato – terminali ad anello e fusibile (non contrassegnato)
4. Diramazione di 180 cm del cablaggio preassemblato – VERSO L'INTERRUTTORE DELLA POMPA DI IRRORAZIONE
5. Diramazione di 218,4 cm del cablaggio preassemblato – ASC10, solenoidi del cilindro di sollevamento, VALVOLE DEGLI UGELLI da 1 a 10
6. Diramazione di 30,5 cmdel cablaggio preassemblato – sensore di velocità
7. Diramazione di 127 cm del cablaggio preassemblato – connettori dell'interfaccia del cablaggio anteriore

2. Fate passare la diramazione di 180 cm, 108 cm e di 127 cm del nuovo cablaggio elettrico sotto al profilato del telaio (Figura 84).

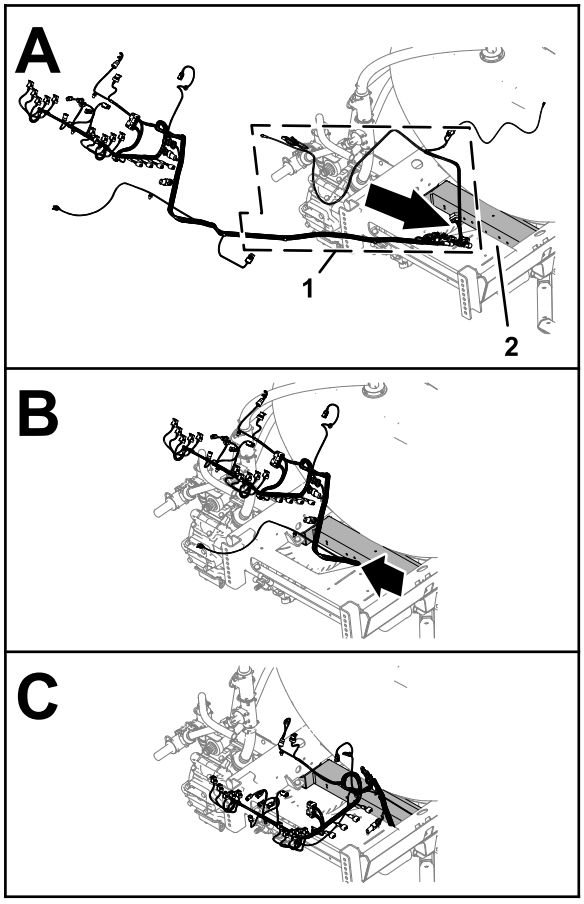

g307575

Figura 84

1. Diramazioni di 180 cm, 108 cm e di 127 cm (cablaggio elettrico)
2. Profilato del telaio

3. Instradate le diramazioni di 180 cm, 108 cm e 127 cm del cablaggio elettrico in avanti, lungo il tubo del telaio di destra (Figura 85).

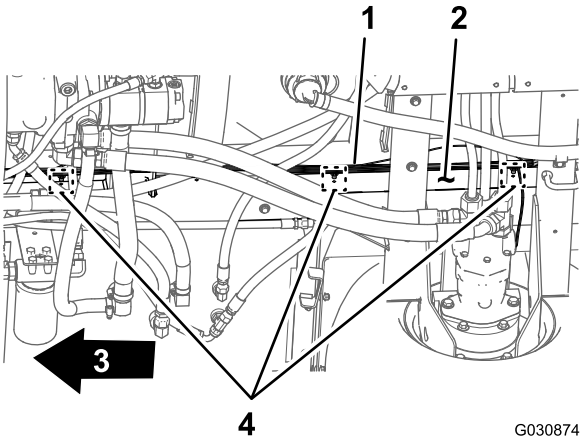

G030874

g030874

Figura 85

1. Cablaggio preassembalto posteriore – diramazioni di 180 cm, 108 cm e di 127 cm
2. Tubo del telaio di destra
3. Parte anteriore della macchina
4. Dispositivi di fissaggio a spinta

4. Inserite gli ancoraggi a pressione della diramazione di 127 cm del cablaggio preassemblato posteriore nei fori del tubo del telaio di destra (Figura 85) dove sono stati rimossi gli ancoraggi ad alette del vecchio cablaggio posteriore; fate riferimento al passaggio 3 in Scollegamento del cablaggio anteriore e posteriore (pagina 28).

Collegamento del cablaggio anteriore e posteriore

Nota: Utilizzate un paranco per sollevare la macchina durante il collegamento del cablaggio preassemblato anteriore e posteriore.

1. Da sotto la macchina, lungo il tubo del telaio di destra, individuate i connettori elettrici per il cablaggio preassemblato anteriore e posteriore della macchina (Figura 86).

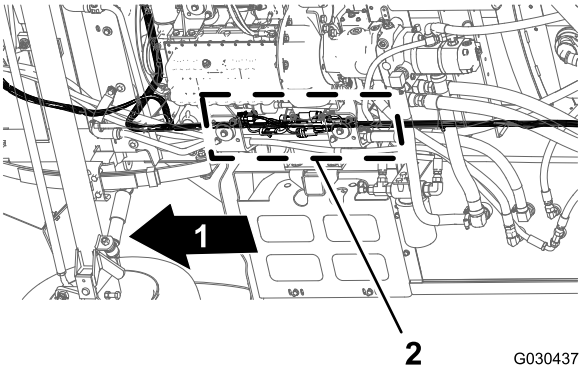

Figura 86

1. Parte anteriore della macchina
2. Interfacce dei connettori (cablaggio anteriore e posteriore)

Nota: Non utilizzerete il connettore a 3 prese del cablaggio anteriore e il connettore a 2 prese del cablaggio posteriore (Figura 87).

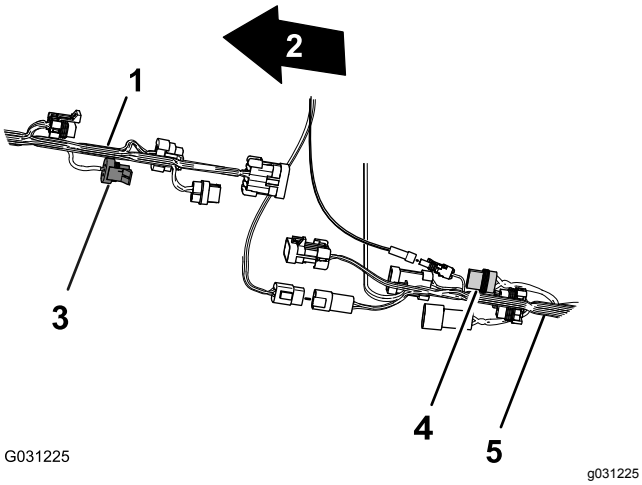

Figura 87

1. Cablaggio preassemblato anteriore della macchina
2. Parte anteriore della macchina
3. Connettore a 3 prese – **non utilizzato** (flussometro – cablaggio anteriore)
4. Connettore a 2 prese – **non utilizzato** (avvolgitubo – cablaggio posteriore)
5. Cablaggio preassemblato posteriore della macchina

2. Collegate il connettore a 10 prese del cablaggio anteriore per l'interconnessione del cablaggio dell'irroratrice al connettore a 10 pin del cablaggio posteriore per l'interconnessione del cablaggio dell'irroratrice (Figura 88).

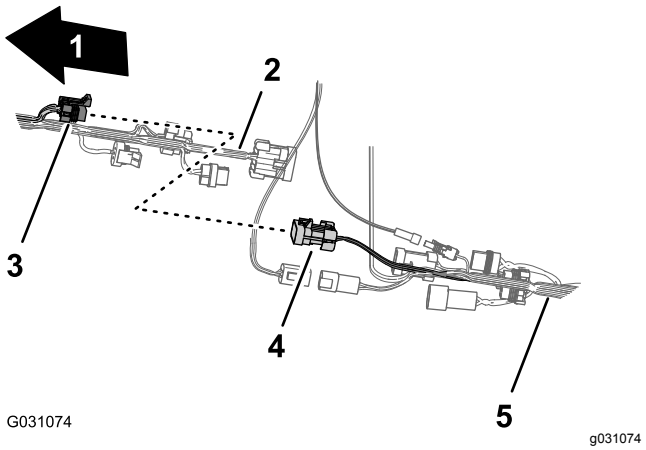

Figura 88

1. Parte anteriore della macchina
2. Cablaggio preassemblato anteriore della macchina
3. Connettore a 10 prese – interconnessione irroratrice-cablaggio (cablaggio anteriore)
4. Connettore a 10 pin – interconnessione irroratrice-cablaggio (cablaggio posteriore)
5. Cablaggio preassemblato posteriore della macchina

3. Collegate il connettore a 8 pin del cablaggio anteriore per l'interconnessione del cablaggio dell'irroratrice al connettore a 8 prese del cablaggio posteriore per l'interruttore del volume (Figura 89).

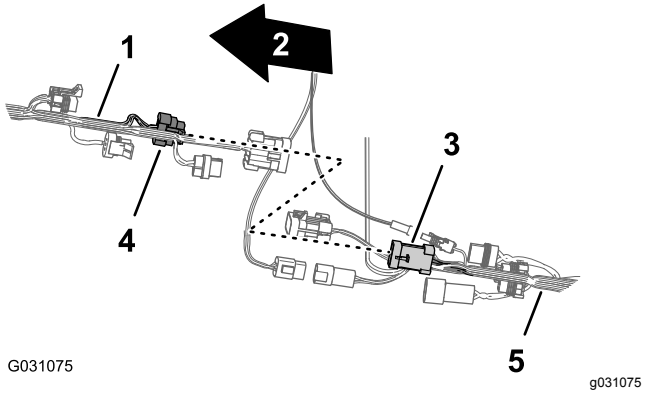

Figura 89

1. Cablaggio preassemblato anteriore della macchina
2. Parte anteriore della macchina
3. Connettore a 8 prese – interruttore del volume (cablaggio posteriore)
4. Connettore a 8 pin – interconnessione irroratrice-cablaggio (cablaggio anteriore)
5. Cablaggio preassemblato posteriore della macchina

4. Collegate il connettore a 2 pin del cablaggio anteriore per la pompa di lavaggio al connettore a 2 prese del cablaggio posteriore per la pompa di lavaggio (Figura 90).

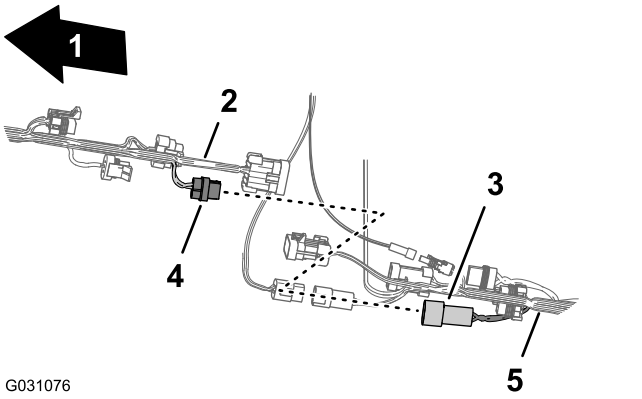

Figura 90

1. Parte anteriore della macchina
2. Cablaggio preassemblato anteriore della macchina
3. Connettore a 2 prese – pompa di lavaggio (cablaggio posteriore)
4. Connettore a 2 pin – pompa di lavaggio (cablaggio anteriore)
5. Cablaggio preassemblato posteriore della macchina

5. Collegate il connettore a 10 pin del cablaggio anteriore per l'interconnessione del cablaggio dell'irroratrice al connettore a 10 prese del cablaggio posteriore per l'interconnessione del cablaggio dell'irroratrice (Figura 91).

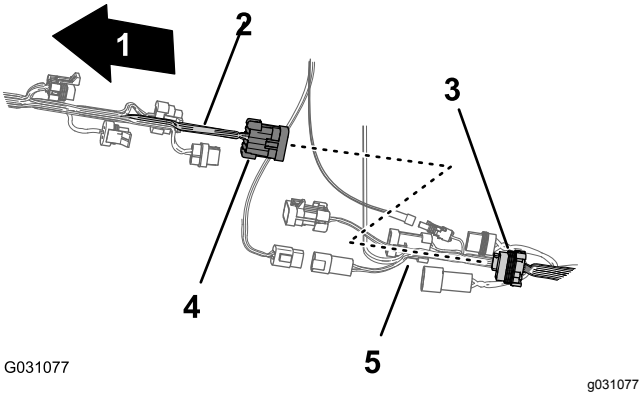

Figura 91

1. Parte anteriore della macchina
2. Cablaggio preassemblato anteriore della macchina
3. Connettore a 10 prese – interconnessione irroratrice-cablaggio (cablaggio posteriore)
4. Connettore a 10 pin – interconnessione irroratrice-cablaggio (cablaggio anteriore)
5. Cablaggio preassemblato posteriore della macchina

6. Per facilitare il collegamento del cablaggio elettrico di navigazione e del cablaggio dati, assicuratevi che il connettore a 1 presa del cablaggio preassemblato posteriore e il connettore a 4 prese del cablaggio preassemblato posteriore siano allineati alla parte superiore del cablaggio (Figura 92).

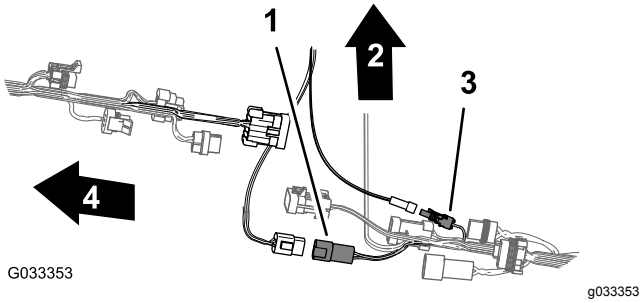

Figura 92

1. Connettore a 4 prese (cablaggio preassemblato posteriore)
2. Parte superiore della macchina
3. Connettore a 1 prese (cablaggio preassemblato posteriore)
4. Parte anteriore della macchina

Instradamento del tubo di rilevamento della pressione

1. Instradate il tubo di rilevamento della pressione per il manometro del cruscotto lungo il cablaggio preassemblato posteriore (Figura 93).

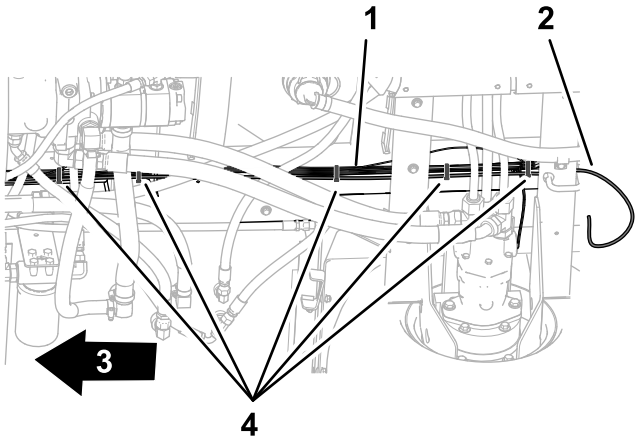

Figura 93

1. Cablaggio preassemblato posteriore
2. Tubo di rilevamento della pressione
3. Parte anteriore della macchina
4. Fascette per cavi

2. Fissate il tubo al cablaggio con 5 fascette.

Posa del cablaggio preassemblato per la pompa dell'irroratrice

1. Disponete la diramazione da 86,6 cm del cablaggio preassemblato per il solenoide della pompa di irrorazione sopra la parte superiore del profilato del telaio dell'irroratrice e verso il basso

verso il solenoide della pompa dell'irroratrice (Figura 94).

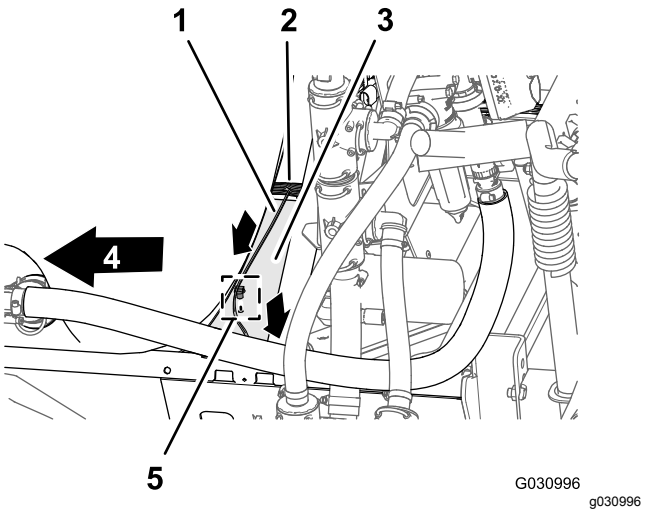

Figura 94

1. Diramazione di 86,6 cm del cablaggio preassemblato – solenoide della pompa di irrorazione
2. Diramazione di 218,4 cm del cablaggio preassemblato – ASC10, solenoidi del cilindro di sollevamento, valvole degli ugelli da 1 a 10
3. Profilato (telaio irroratrice)
4. Parte anteriore della macchina
5. Fermo a pressione

2. Inserite il fermo a pressione della diramazione da 86,6 cm del cablaggio preassemblato nel foro del profilato del telaio dell'irroratrice (Figura 94).

Collegamento del cablaggio preassemblato alla pompa dell'irroratrice e al sensore di velocità

1. Nella parte posteriore della macchina, all'interno della pompa dell'irroratrice, collegate il connettore a 2 prese indicato come **Spray Pump Solenoid** (solenoide della pompa di irrorazione) della diramazione di 86,6 cm del cablaggio preassemblato al connettore a 2 pin del relè della pompa (Figura 95).

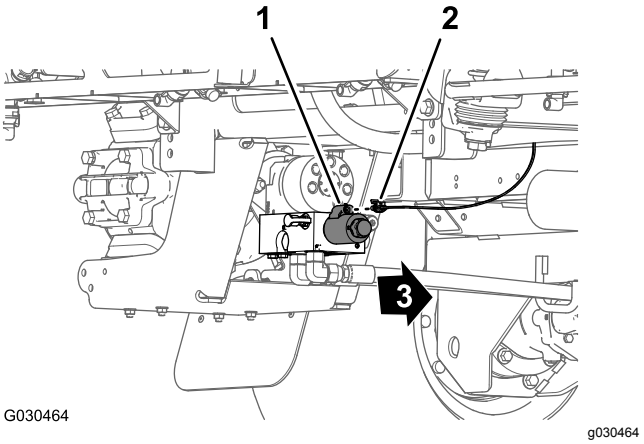

Figura 95

1. Connettore a 2 pin (relè della pompa)
2. Connettore a 2 prese – diramazione di 86,6 cm del cablaggio preassemblato
3. Parte anteriore della macchina

2. Nella parte posteriore della macchina (tra il tubo destro del telaio e il parafango destro), collegate il connettore a 3 pin senza etichetta della diramazione di 30,5 cm del cablaggio preassemblato posteriore al connettore a 3 prese del cablaggio del sensore di velocità del motore di trazione destro (Figura 96).

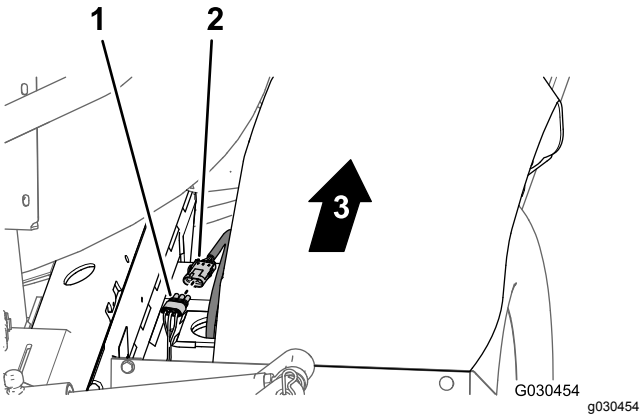

Figura 96

1. Connettore a 3 prese – diramazione di 30,5 cm (cablaggio preassemblato posteriore)
2. Connettore a 3 pin (cablaggio del sensore di velocità del motore di trazione destro)
3. Parte anteriore della macchina

18

Rimozione del supporto del collettore per il sistema della sezione a 3 barre

Non occorrono parti

Procedura

1. Rimuovete le 2 viti a testa cilindrica (n. 10 x ⅝") e le 2 rondelle (n. 10) che fissano il raccordo a T al lato sinistro del supporto del collettore (Figura 97).

   Nota: Conservate le viti e le rondelle per l'installazione descritta in 19 Montaggio del supporto del collettore per il sistema a 10 valvole (pagina 48).

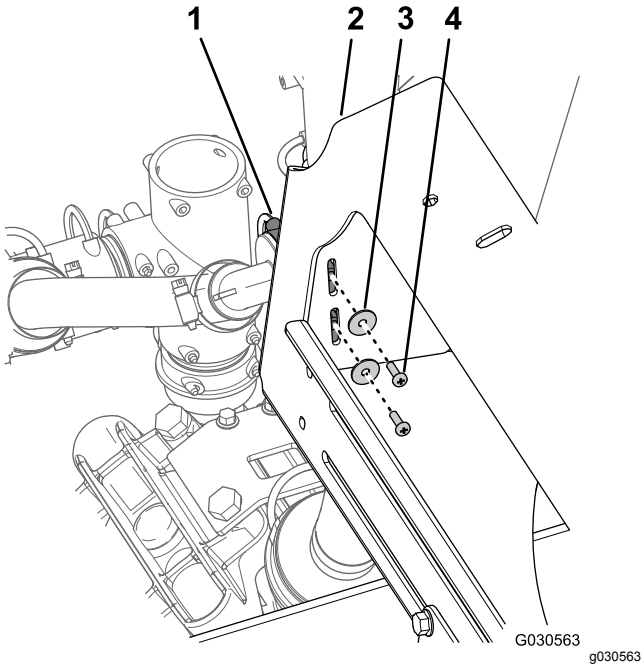

Figura 97

1. Raccordo a T
2. Supporto del collettore (sistema della sezione a 3 barre)
3. Rondella (n. 10)
4. Vite a testa cilindrica (n. 10 x ⅝")

2. **Per macchine con kit di lavaggio del serbatoio opzionale, eseguite le seguenti operazioni:**

   A. Rimuovete i bulloni (⅜" x 2¾"), il dado di bloccaggio flangiato (⅜") e le rondelle (⅜") che fissano le cinghie del serbatoio di lavaggio al supporto del collettore (Figura 98).

   Nota: Conservate i bulloni, i dadi e le rondelle per l'installazione descritta in 19 Montaggio del supporto del collettore per il sistema a 10 valvole (pagina 48).

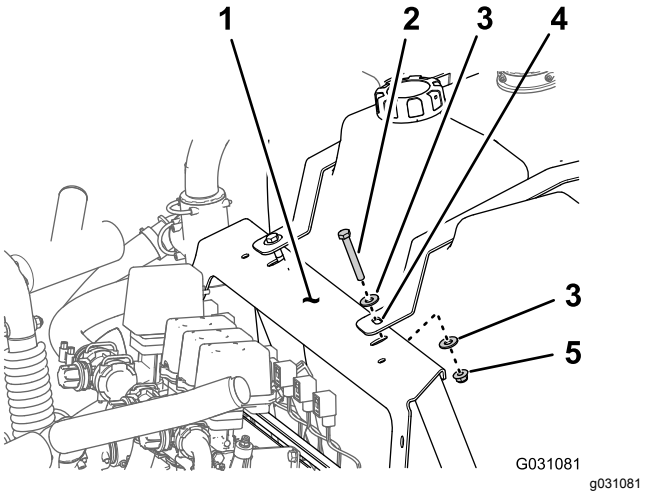

Figura 98

1. Rondella (⅜")
2. Dado di bloccaggio flangiato (⅜")
3. Supporto del collettore
4. Bullone (⅜" x 2¾")
5. Fascia di fissaggio del serbatoio di lavaggio

   B. Fissate il serbatoio di lavaggio al serbatoio dell'irroratrice con un pezzo di corda.

3. Rimuovete i 4 bulloni a testa flangiata (⅜" x 1") e i 4 dadi di bloccaggio flangiati (⅜") che fissano la flangia del supporto del collettore al telaio della scocca dell'irroratrice e rimuovete il supporto del collettore dalla macchina (Figura 99).

   Nota: Conservate i bulloni e i dadi di bloccaggio per l'installazione descritta in 19 Montaggio del supporto del collettore per il sistema a 10 valvole (pagina 48).

   Nota: Il vecchio supporto del collettore rimosso dalla macchina non vi occorre più.

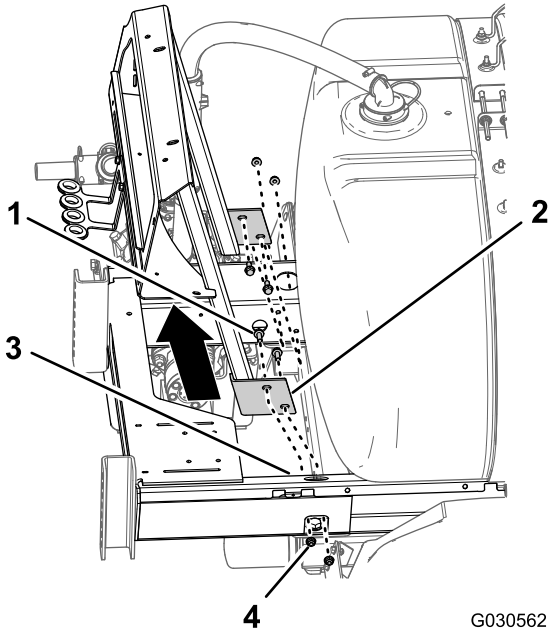

Figura 99

1. Bullone a testa flangiata (⅜" x 1")
2. Flangia (supporto del collettore – sistema della sezione a 3 barre)
3. Telaio (scocca dell'irroratrice)
4. Dado di bloccaggio flangiato (⅜")

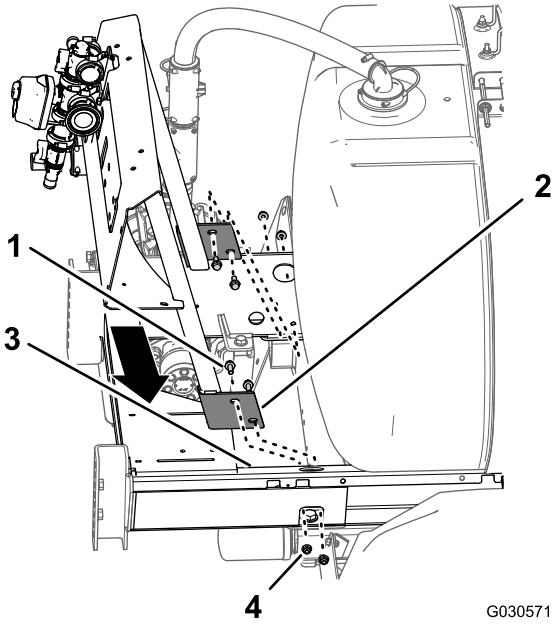

Figura 100

1. Bullone a testa flangiata (⅜" x 1")
2. Flangia (supporto del collettore – sistema a 10 valvole)
3. Telaio (scocca dell'irroratrice)
4. Dado di bloccaggio flangiato (⅜")

19

Montaggio del supporto del collettore per il sistema a 10 valvole

Parti necessarie per questa operazione:

1	Supporto del collettore (sistema a 10 valvole)

Procedura

1. Allineate i fori nella flangia del supporto del collettore per il sistema a 10 valvole con i fori nel telaio dello chassis dell'irroratrice (Figura 100).
2. Montate il supporto del collettore sulla scocca dell'irroratrice (Figura 100) con i 4 bulloni a testa flangiata (⅜" x 1") e i 4 dadi di bloccaggio flangiati (⅜") che avete rimosso al passaggio 3 di 18 Rimozione del supporto del collettore per il sistema della sezione a 3 barre (pagina 46).
3. Serrate i bulloni e i dadi a una coppia di 37–45 N·m.
4. Sul lato sinistro del supporto del collettore, allineate i fori nel raccordo a T con le scanalature nel supporto del collettore (Figura 101).

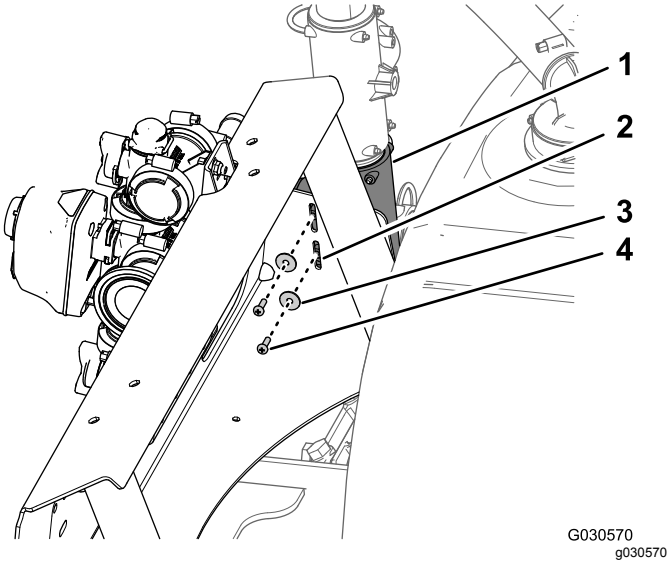

Figura 101

1. Raccordo a T
2. Supporto del collettore (sistema a 10 valvole)
3. Rondella (n. 10)
4. Vite a testa cilindrica (n. 10 x ⅝")

5. Fissate il raccordo a T al supporto del collettore (Figura 101) con le 2 viti a testa cilindrica (n. 10 x ⅝") e le 2 rondelle (n. 10) che avete rimosso al passaggio 1 di 18 Rimozione del supporto del collettore per il sistema della sezione a 3 barre (pagina 46).
6. **Per macchine con kit di lavaggio del serbatoio opzionale, eseguite le seguenti operazioni:**
   A. Allineate il foro nella cinghia del serbatoio di lavaggio con il foro nel supporto del collettore (Figura 102).

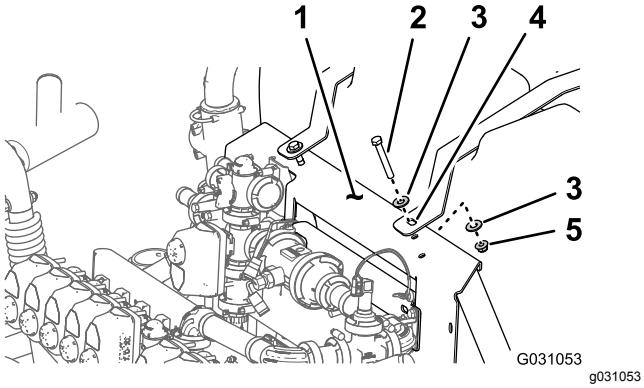

Figura 102

1. Supporto del collettore
2. Bullone (⅜" x 2¾")
3. Rondella (⅜")
4. Fascia di fissaggio del serbatoio di lavaggio
5. Dado di bloccaggio flangiato (⅜")

   B. Montate la cinghia sul supporto (Figura 102) con i 2 bulloni (⅜" x 2¾"), le 4 rondelle (⅜") e i 2 dadi di bloccaggio flangiati (⅜") che avete rimosso al passaggio 5C di Preparazione del serbatoio e del serbatoio di lavaggio opzionale dell'irroratrice (pagina 6).
   C. Serrate il bullone e il dado di bloccaggio manualmente (Figura 102).

   Nota: Una volta effettuato il primo riempimento del serbatoio di lavaggio, gli elementi di fissaggio delle fasce del serbatoio dovrebbero essere controllati e all'occorrenza serrati, perché il peso del liquido può ulteriormente avvicinare il serbatoio contro il telaio.
   D. Ripetete i passaggi da A a C per la cinghia del serbatoio di lavaggio sull'altro lato della macchina.

20

Montaggio dei flessibili sul lato sinistro del supporto del collettore

Parti necessarie per questa operazione:

1	Flessibile (1" x 41")
1	Flessibile di alimentazione (1" x 23⅛") e raccordo dentellato diritto
1	Flessibile di bypass dell'agitatore (1" x 10") e raccordo dentellato a 90°

Montaggio del flessibile di alimentazione per gli ugelli dell'agitatore

1. Montate il flessibile (1" x 41") sul raccordo a T dentellato nell'ugello dell'agitatore posteriore, nel serbatoio dell'irroratrice (Figura 103).

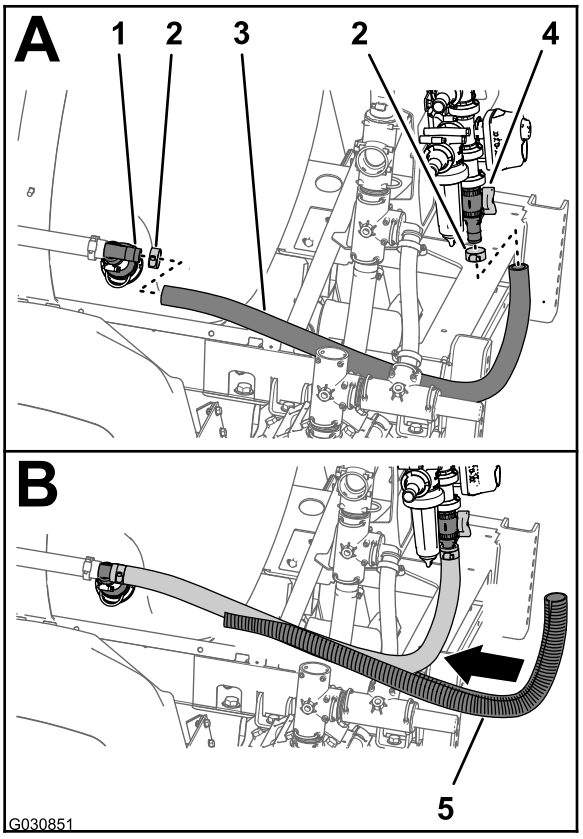

Figura 103

1. Raccordo a T (ugello dell'agitatore)
2. Fascetta stringitubo
3. Flessibile (1" x 41")
4. Valvola di bypass
5. Tubi corrugati

2. Fissate il flessibile al raccordo a T con la fascetta stringitubo (Figura 103) che avete rimosso al passaggio 2 di Rimozione della valvola dell'agitatore, della valvola a sfera e dei flessibili (pagina 34).
3. Montate l'altra estremità del flessibile (1" x 41") sul raccordo diritto dentellato nella parte inferiore della valvola di bypass (Figura 103).
4. Fissate il flessibile al raccordo diritto con una fascetta stringitubo (Figura 103) che avete rimosso al passaggio Smontaggio delle valvole dell'agitatore e di bypass (pagina 36).
5. Montate il tubo corrugato (Figura 103) sul flessibile (1" x 41").

Montaggio del flessibile di alimentazione e del flessibile di bypass

Nota: Se la vostra macchina è dotata del kit premiscelatura chimica opzionale, saltate le istruzioni in questa sezione ed effettuate le procedure indicate nei passaggi in Montaggio del gruppo del flessibile di alimentazione (pagina 108) e Sostituzione del flessibile di bypass della valvola dell'agitatore (pagina 105).

1. Montate il mozzo del raccordo dentellato diritto all'estremità del flessibile di alimentazione (1" x 23⅛") nel raccordo a T nel foro di uscita della pompa dell'irroratrice (Figura 104) con il fermo che avete rimosso al passaggio 3 di Rimozione della valvola dell'agitatore, della valvola a sfera e dei flessibili (pagina 34).

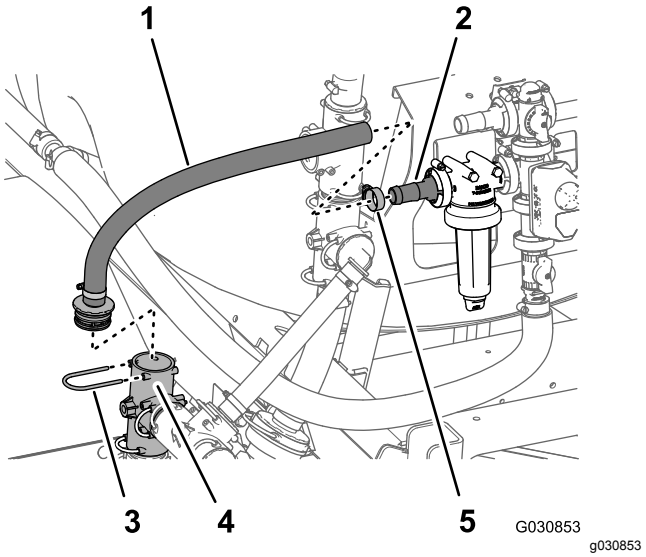

Figura 104

1. Flessibile di alimentazione (1" x 23⅛") e raccordo dentellato diritto
2. Raccordo dentellato diritto (testa del filtro)
3. Fermo
4. Raccordo a T (foro di uscita della pompa dell'irroratrice)
5. Fascetta stringitubo

2. Montate il flessibile di alimentazione (1" x 23⅛") con il raccordo dentellato diritto sul raccordo dentellato diritto nella testa del filtro (Figura 104).
3. Fissate il flessibile al raccordo dentellato con la fascetta che avete rimosso in Smontaggio delle valvole dell'agitatore e di bypass (pagina 36).
4. Ruotate il raccordo a T superiore sul lato sinistro della staffa del collettore di 90° in senso antiorario, come illustrato nella Figura 105.

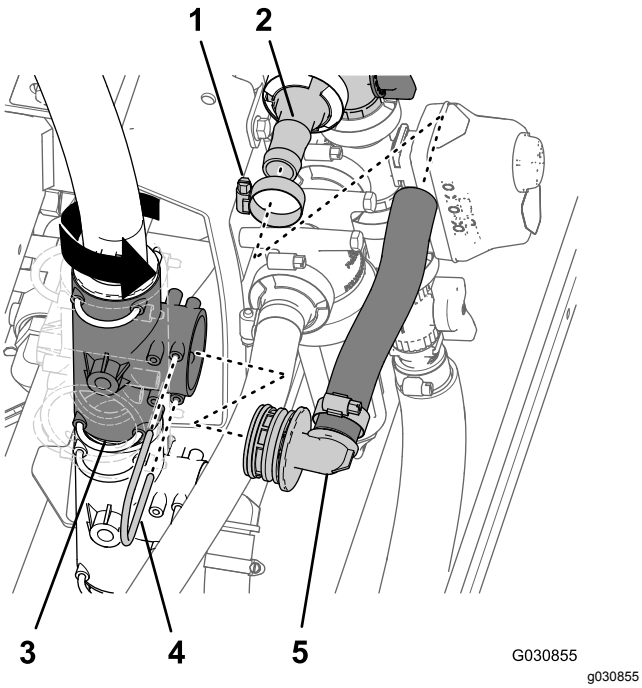

Figura 105

1. Fascetta stringitubo
2. Raccordo dentellato diritto (valvola di bypass dell'agitatore)
3. Raccordo a T (montaggio verticale, superiore)
4. Fermo
5. Flessibile di bypass dell'agitatore (1" x 10") e raccordo a 90° dentellato

5. Montate il flessibile di bypass dell'agitatore (1" x 10") sul raccordo dentellato diritto della valvola di bypass dell'agitatore (Figura 105).
6. Montate il mozzo del raccordo dentellato a 90° all'estremità del flessibile di bypass dell'agitatore (1" x 10") nel raccordo a T superiore sul lato sinistro della staffa del collettore (Figura 105) con il fermo che avete rimosso al passaggio 4 di Rimozione della valvola dell'agitatore, della valvola a sfera e dei flessibili (pagina 34).
7. Fissate il flessibile di bypass dell'agitatore (1" x 10") al raccordo dentellato diritto della valvola di bypass dell'agitatore con la fascetta stringitubo che avete rimosso in Smontaggio delle valvole dell'agitatore e di bypass (pagina 36).

21

Montaggio del cablaggio posteriore

Non occorrono parti

Posa del cablaggio preassemblato nel supporto del collettore

1. Disponete la diramazione di 218.4 cm (86") del cablaggio preassemblato all'interno del montante di supporto per il supporto della valvola e indietro verso il supporto a 10 valvole, come illustrato nella Figura 106.

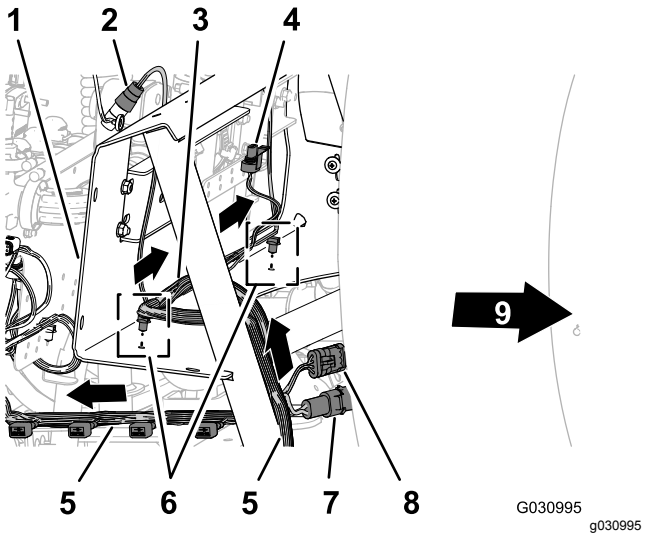

Figura 106

1. Supporto del collettore
2. Connettore a 3 prese (flussometro)
3. Diramazione di 75,5 cm del cablaggio preassemblato – flussometro e valvola dell'agitatore
4. Connettore elettrico (valvola dell'agitatore)
5. Diramazione di 218,4 cm del cablaggio preassemblato – ASC10, solenoidi del cilindro di sollevamento, valvole degli ugelli da 1 a 10
6. Fermi a pressione
7. Connettore a 2 pin (alimentazione dell'avvolgitubo)
8. Connettore a 3 prese (avvolgitubo)
9. Parte anteriore della macchina

2. Disponete la diramazione di 75,5 cm del cablaggio preassemblato per il flussometro e la valvola dell'agitatore sulla parte anteriore del supporto del collettore (Figura 106).

3. Inserite i fermi a pressione della diramazione di 75,5 cm del cablaggio preassemblato nei fori della flangia inferiore del supporto del collettore (Figura 106).

Posa del cablaggio preassemblato nel supporto a 10 valvole

1. Disponete la diramazione di 218,4 cm del cablaggio preassemblato sulla parte posteriore del supporto a 10 valvole con i 10 connettori per le valvole degli ugelli indietro e sotto le valvole (Figura 107).

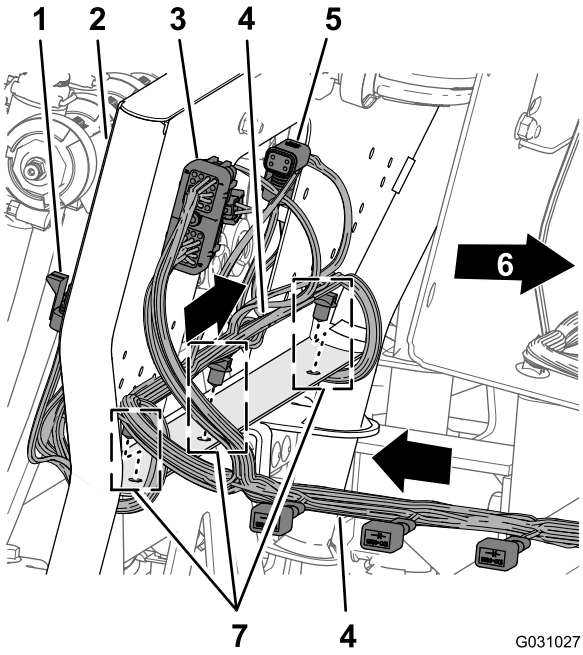

Figura 107

1. Connettore a 3 prese (valvola dell'ugello posizione 10)
2. Supporto a 10 valvole
3. Connettore a 40 prese (ASC 10)
4. Diramazione di 218,4 cm del cablaggio preassemblato – ASC10, solenoidi del cilindro di sollevamento, valvole degli ugelli da 1 a 10
5. Connettore a 4 prese (ad ASC 10)
6. Parte anteriore della macchina
7. Fermi a pressione

2. Inserite i fermi a pressione della diramazione di 218,4 cm del cablaggio preassemblato nei fori della flangia inferiore del supporto a 10 valvole (Figura 107).

Collegamento del cablaggio preassemblato ai componenti del supporto del collettore

1. Fate passare i connettori della diramazione di 218,4 cm e 75,5 cm del cablaggio preassemblato con l'etichetta **Flow Meter** (flussometro) e **Pressure Transducer** (trasduttore di pressione) dietro al supporto del collettore (Figura 108).

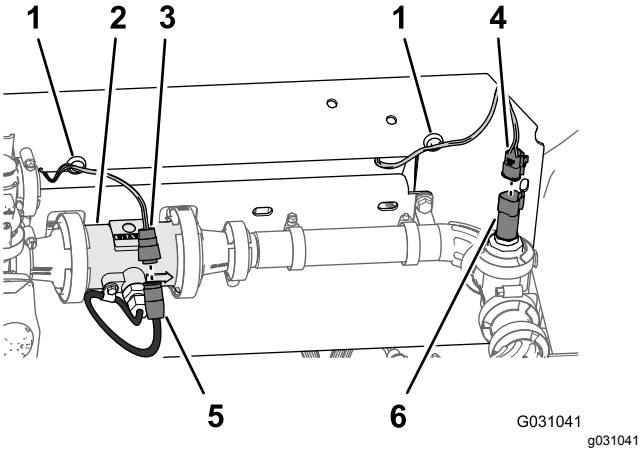

Figura 108

1. Ancoraggio magnetico del cablaggio
2. Flussometro
3. Connettore a 3 prese (cablaggio preassemblato posteriore – indicato come Flow Meter (flussometro))
4. Connettore a 3 prese (cablaggio preassemblato posteriore – indicato come Pressure Transducer (trasduttore di pressione))
5. Connettore a 3 pin (cablaggio del flussometro)
6. Connettore a 3 pin (trasduttore di pressione)

2. Collegate il connettore a 3 prese della diramazione da 75,5 cm del cablaggio preassemblato per il flussometro (non etichettato) al connettore a 3 pin del cablaggio del flussometro (Figura 108).
3. Collegate il connettore a 3 prese della diramazione da 218,4 cm del cablaggio preassemblato per il **Trasduttore di pressione** etichettato al connettore a 3 pin del trasduttore di pressione (Figura 108).
4. Applicate gli ancoraggi magnetici del cablaggio per il flussometro e il trasduttore di pressione sulla superficie del supporto del collettore (Figura 108).
5. Disponete il connettore a 3 pin per il cablaggio della valvola dell'agitatore davanti al supporto del collettore (Figura 109).

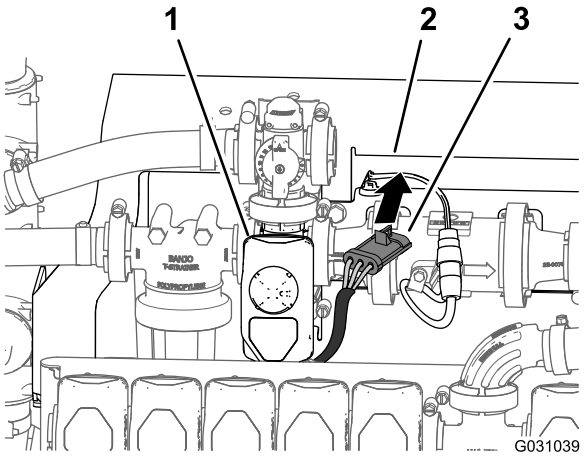

g031039

Figura 109

1. Valvola dell'agitatore
2. Supporto del collettore
3. Connettore a 3 prese (cablaggio della valvola dell'agitatore)

6. Collegate il connettore a 3 pin per il cablaggio della valvola dell'agitatore nel connettore a 3 prese della diramazione di 203 cm del cablaggio preassemblato indicata come **Agitation Valve** (valvola dell'agitatore) (Figura 110).

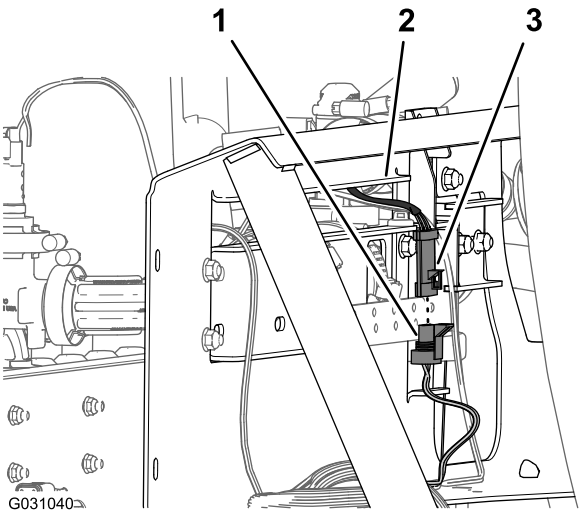

g031040

Figura 110

1. Connettore a 3 pin (cablaggio preassemblato posteriore – indicato come Agitation Valve (valvola dell'agitatore))
2. Supporto del collettore
3. Connettore a 3 prese (cablaggio della valvola dell'agitatore)

Collegamento del cablaggio preassemblato ai solenoidi del collettore del cilindro di sollevamento

1. Nella parte inferiore del collettore del cilindro di sollevamento, collegate il connettore a 2 prese del cablaggio preassemblato posteriore indicato come **Enable Solenoid** (attivazione solenoide) al connettore a 2 pin per l'attivazione del solenoide (Figura 111 e Figura 112).

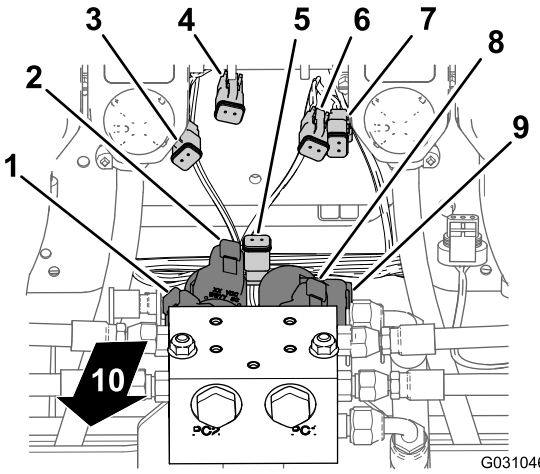

g031046

Figura 111

1. Connettore a 2 pin – solenoide in basso a sinistra (collettore del cilindro di sollevamento)
2. Connettore a 2 pin – solenoide in alto a sinistra (collettore del cilindro di sollevamento)
3. Connettore a 2 prese – in basso a sinistra (connettore del cablaggio principale)
4. Connettore a 2 prese – in alto a sinistra (connettore del cablaggio principale)
5. Connettore a 2 prese – attivazione solenoide (connettore del cablaggio principale)
6. Connettore a 2 prese – in alto a destra (connettore del cablaggio principale)
7. Connettore a 2 prese – in alto a destra (connettore del cablaggio principale)
8. Connettore a 2 pin – solenoide in alto a destra (collettore del cilindro di sollevamento)
9. Connettore a 2 pin – solenoide in basso a destra (collettore del cilindro di sollevamento)
10. Parte posteriore della macchina

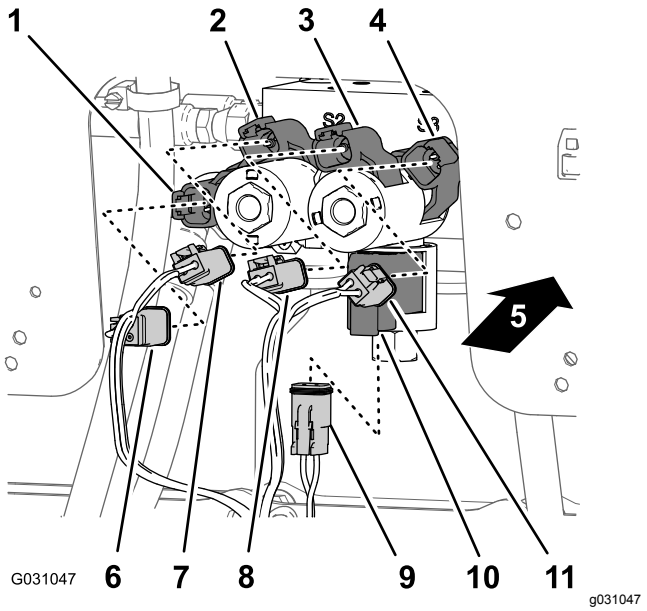

Figura 112

1. Connettore a 2 pin – solenoide in basso a destra (collettore del cilindro di sollevamento)
2. Connettore a 2 pin – solenoide in alto a destra (collettore del cilindro di sollevamento)
3. Connettore a 2 pin – solenoide in alto a sinistra (collettore del cilindro di sollevamento)
4. Connettore a 2 pin – solenoide in basso a sinistra (collettore del cilindro di sollevamento)
5. Parte posteriore della macchina
6. Connettore a 2 prese – in alto a destra (connettore del cablaggio principale)
7. Connettore a 2 prese – in alto a destra (connettore del cablaggio principale)
8. Connettore a 2 prese – in alto a sinistra (connettore del cablaggio principale)
9. Connettore a 2 prese – attivazione solenoide (connettore del cablaggio principale)
10. Connettore a 2 pin – attivazione solenoide (collettore del cilindro di sollevamento)
11. Connettore a 2 prese – in basso a sinistra (connettore del cablaggio principale)

2. Nel solenoide inferiore destro, collegate il connettore a 2 prese del cablaggio preassemblato posteriore indicato come **Right Down** (in basso a destra) al connettore a 2 pin per il solenoide in basso a destra (Figura 111 e Figura 112).
3. Nel solenoide superiore destro, collegate il connettore a 2 prese del cablaggio preassemblato posteriore indicato come **Right Up** (in alto a destra) al connettore a 2 pin per il solenoide in alto a destra (Figura 111 e Figura 112).
4. Nel solenoide inferiore sinistro, collegate il connettore a 2 prese del cablaggio preassemblato posteriore indicato come **Left Down** (In basso a sinistra) al connettore a 2 pin per il solenoide in basso a sinistra (Figura 111 e Figura 112).
5. Nel solenoide superiore sinistro, collegate il connettore a 2 prese del cablaggio preassemblato posteriore indicato come **Left Up** (in alto a sinistra) al connettore a 2 pin per il solenoide in alto a sinistra.

Collegamento del cablaggio preassemblato alle valvole dell'irroratrice

1. Disponete i connettori a 3 prese della diramazione di 21,4 cm del cablaggio preassemblato indicata da **Valvola ugello 1** a **Valvola ugello 5** dietro al supporto a 5 valvole e sotto le valvole degli ugelli da 1 a 10 (Figura 113).

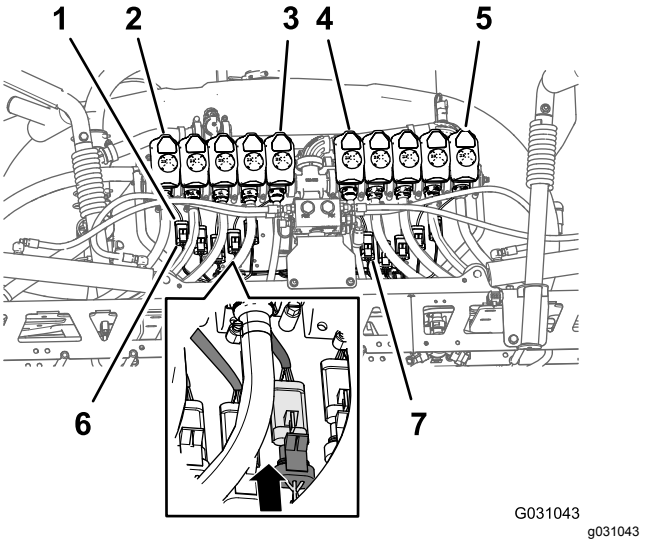

Figura 113

1. Connettore a 3 pin (cablaggio della valvola dell'ugello)
2. Valvola dell'ugello 1
3. Valvola dell'ugello 5
4. Valvola dell'ugello 6
5. Valvola dell'ugello 10
6. Connettore della presa a 3 pin (cablaggio preassemblato posteriore – indicato come Nozzle 1 (ugello 6))
7. Connettore della presa a 3 pin (cablaggio preassemblato posteriore – indicato come Nozzle 6 (ugello 6))

2. Fate passare i connettori a 3 prese della diramazione di 218,4 cm del cablaggio preassemblato con le etichette da **Nozzle Valve 6** a **Nozzle Valve 10** dietro al supporto a 10 valvole e sotto le valvole degli ugelli da 6 a 10 (Figura 113).

3. Collegate il connettore della presa a 3 pin del cablaggio preassemblato posteriore indicato come **Nozzle 1** (Ugello 1) al connettore a 3 pin del cablaggio della valvola dell'ugello 1 (Figura 113).

   Importante: **È importante che colleghiate ciascun connettore della presa a 3 pin contrassegnato del cablaggio preassemblato posteriore al connettore a 3 pin corretto in ciascuna posizione delle valvole degli ugelli.**

4. Ripetete il passaggio 3 nelle posizioni delle valvole degli ugelli da 2 a 10 (Figura 113).

Posa del cablaggio preassemblato attraverso il vano motore

1. Instradate la diramazione di 108 cm del cablaggio preassemblato verso l'alto e nella parte posteriore del vano motore, lungo il supporto destro della copertura del motore, davanti al condotto che collega il filtro dell'aria al motore (Figura 114).

   Nota: Fisserete la diramazione di 108 cm del cablaggio preassemblato posteriore al passaggio Disposizione del cablaggio elettrico di navigazione alla batteria (pagina 82).

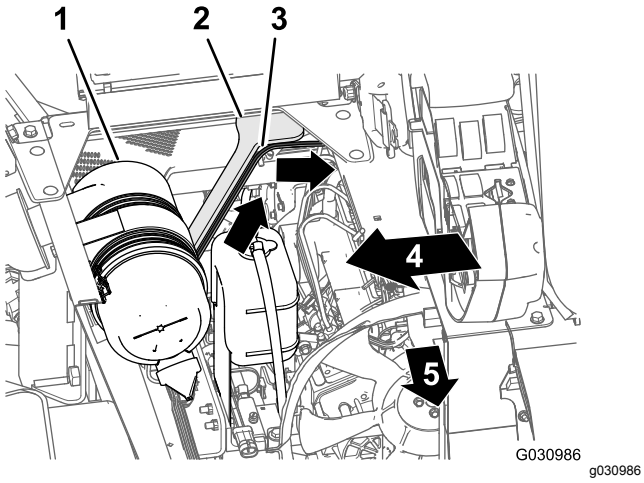

Figura 114

1. Filtro dell'aria (motore)
2. Supporto della copertura del motore (destra)
3. Diramazione di 108 cm (cablaggio preassemblato posteriore)
4. Lato destro della macchina
5. Parte anteriore della macchina

2. Instradate la diramazione di 108 cm del cablaggio preassemblato attraverso l'angolo della cassetta del sedile e verso il basso, lungo il supporto sinistro della copertura del motore (Figura 115).

   Nota: Fisserete la diramazione di 108 cm del cablaggio preassemblato posteriore al passaggio Disposizione del cablaggio elettrico di navigazione alla batteria (pagina 82).

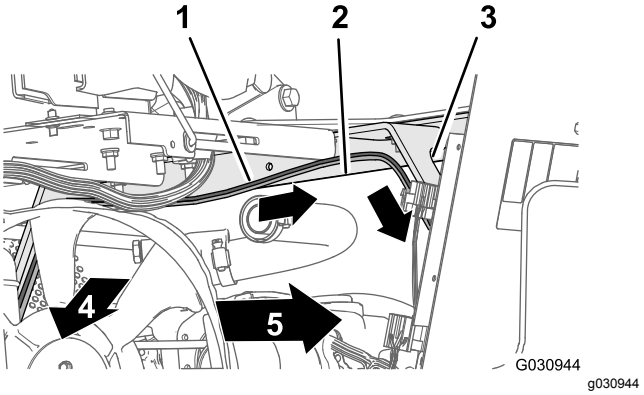

Figura 115

1. Diramazione di 108 cm (cablaggio preassemblato posteriore)
2. Angolo della cassetta del sedile
3. Supporto della copertura del motore (sinistra)
4. Parte anteriore della macchina
5. Lato sinistro della macchina

3. Instradate la diramazione di 108 cm del cablaggio preassemblato verso il basso lungo il supporto sinistro della copertura del motore e sotto il tubo sinistro del telaio (Figura 116).

   Nota: Fisserete la diramazione di 108 cm del cablaggio preassemblato posteriore al passaggio Disposizione del cablaggio elettrico di navigazione alla batteria (pagina 82).

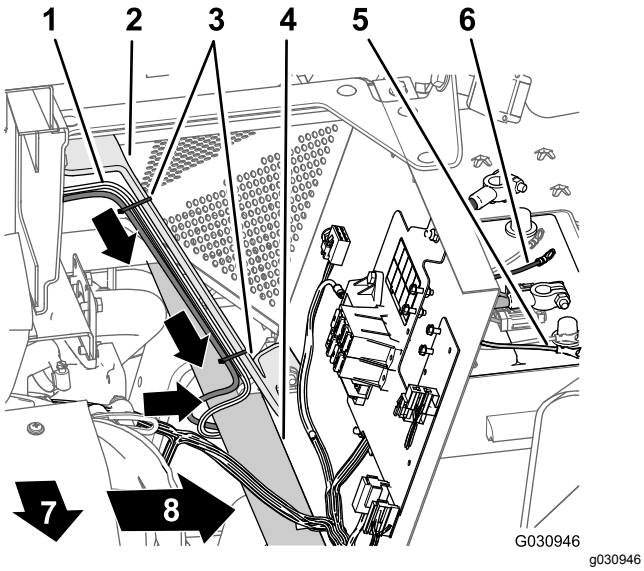

Figura 116

1. Diramazione di 165 cm (cablaggio preassemblato posteriore)
2. Supporto della copertura del motore (sinistra)
3. Fascette per cavi
4. Tubo del telaio di sinistra
5. Terminale negativo (filo nero) – diramazione di 108 cm (cablaggio preassemblato posteriore)
6. Terminale positivo (filo rosso) – diramazione di 108 cm (cablaggio preassemblato posteriore)
7. Lato sinistro della macchina
8. Parte anteriore della macchina

4. Instradate il fusibile da 50 A e i terminali ad anello positivo e negativo della diramazione di 108 cm del cablaggio preassemblato verso la parte superiore della batteria (Figura 116).

   Nota: Completerete l'installazione dei terminali ad anello in Montaggio del cablaggio posteriore e del cablaggio elettrico di navigazione ai cavi della batteria (pagina 86).

22

Preparazione della nuova sezione della barra centrale

Parti necessarie per questa operazione:

1	Telaio della trave della sezione centrale esterna (a sinistra, lungo)
1	Telaio della trave della sezione centrale (mediana, corta)
1	Telaio della trave della sezione centrale esterna (a destra, lungo)
4	Vite a testa cilindrica flangiata (⅜" x 1")
	Dado di bloccaggio flangiato (⅜")
1	Gruppo del supporto inferiore

Montaggio delle travi della sezione della barra centrale

1. Allineate i fori nelle flange verticali del telaio della trave mediana della sezione centrale con i fori del telaio della trave della sezione centrale (Figura 117).

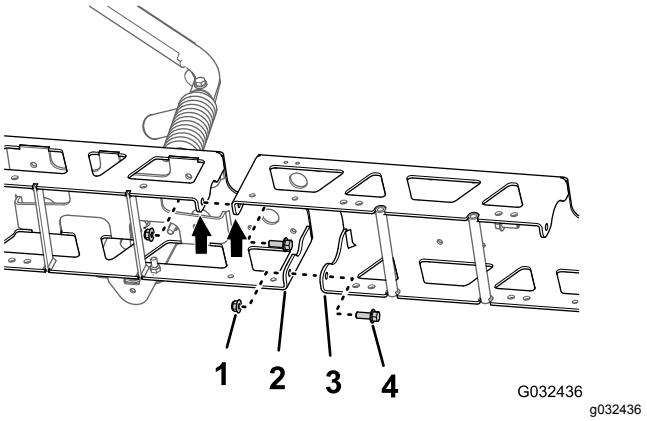

Figura 117

1. Dado di bloccaggio flangiato (⅜")
2. Flangia verticale (telaio della trave esterna della sezione centrale)
3. Flangia verticale (telaio della trave mediana della sezione centrale)
4. Bullone a testa flangiata (⅜" x 1")

2. Montate senza serrare la prolunga della barra centrale sul telaio della trave (Figura 117) con i 2 bulloni a testa flangiata (⅜" x 1") e i 2 dadi di bloccaggio flangiati (⅜").
3. Allineate i fori nelle flange verticali del telaio della trave mediana della sezione centrale con

i fori del telaio dell'altra trave esterna della sezione centrale (Figura 117).

4. Montate senza serrare la prolunga della barra centrale sul telaio dell'altra trave (Figura 117) con i 2 bulloni a testa flangiata (⅜" x 1") e i 2 dadi di bloccaggio flangiati (⅜").
5. Allineate i fori sul supporto del cilindro con i fori sulla linea centrale del telaio della trave mediana (Figura 118).

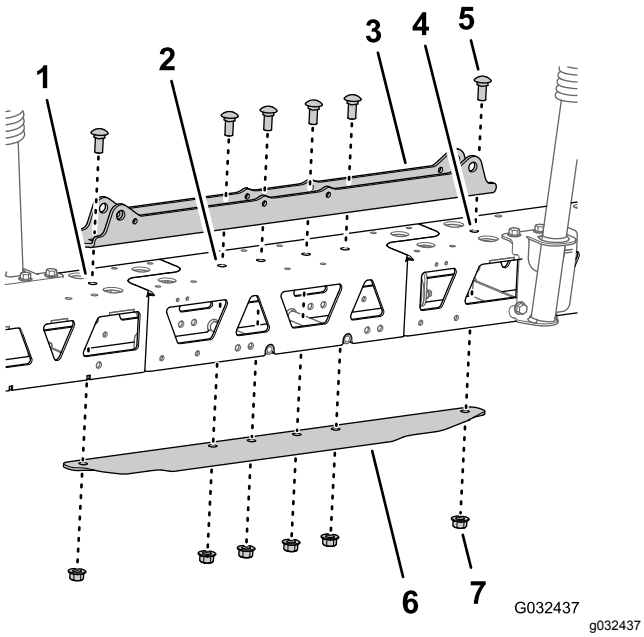

Figura 118

1. Telaio della trave di sinistra
2. Telaio della trave mediana
3. Supporto del cilindro (largo)
4. Telaio della trave di destra
5. Bullone a testa tonda (½" x 1¼")
6. Profilato di rinforzo (largo)
7. Dado di bloccaggio flangiato (½")

6. Inserite il profilato di rinforzo nel telaio della trave mediana e delle travi esterne e allineate il foro sul profilato con i fori sulla linea centrale del telaio della trave mediana (Figura 118).
7. Montate il supporto del cilindro, le travi, la prolunga della barra centrale e il profilato di rinforzo con i 2 bulloni a testa tonda (½" x 1¼") e i 2 dadi di bloccaggio flangiati (½") che avete rimosso al passaggio 3 di Rimozione degli ugelli dell'irroratrice (pagina 40) e i 4 bulloni a testa tonda (½" x 1¼") e i 4 dadi di bloccaggio flangiati (½") del kit di finitura dell'impianto di irrorazione GeoLink (Figura 118).
8. Serrate i bulloni a testa flangiata da ⅜ poll. e i dadi di bloccaggio flangiati a una coppia di 37–45 N·m.
9. Serrate i dadi di bloccaggio flangiati da ½ poll. a una coppia di 91–113 N·m.

Montaggio degli ugelli nella nuova sezione della barra centrale

1. Utilizzando l'attrezzatura di sollevamento, sollevate la nuova sezione della barra centrale fino a una comoda altezza di lavoro.
2. Lavorando con i 3 ugelli dell'irroratrice rimossi al passaggio 1 in Rimozione degli ugelli dell'irroratrice (pagina 40), rimuovete la vite in acciaio inox (n. 12 x 1¼") che fissa le metà superiori delle fascette e il portagomma dentellato singolo o doppio (¾") al corpo di ciascun ugello dell'irroratrice e rimuovete i portagomma dentellati (Figura 119).

   Nota: Il bullone a testa esagonale (5/16" x ¾" – acciaio inox) si separerà dalla metà superiore della fascetta quando aprite la fascetta; conservate il bullone per l'installazione.

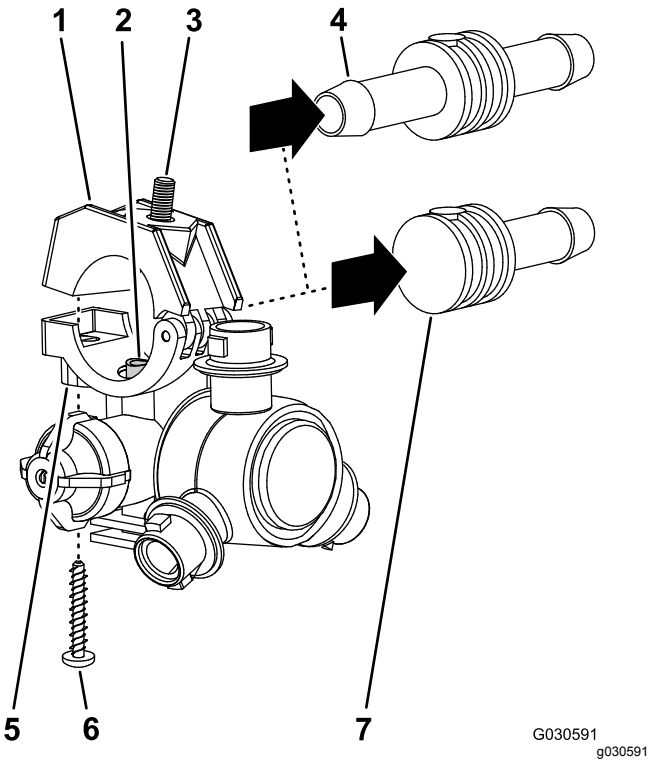

Figura 119

1. Metà superiore della fascetta
2. Tubo di trasferimento
3. Bullone a testa esagonale (5/16" x ¾" – acciaio inox)
4. Portagomma dentellato doppio (¾")
5. Sella (corpo dell'ugello dell'irroratrice)
6. Vite in acciaio inox (n. 12 x 1¼")
7. Portagomma dentellato singolo (¾")

3. Nella sezione della barra centrale, allineate il tubo di trasferimento nella sella di un ugello dell'irroratrice (Figura 120 e Figura 121) con il foro sul lato del portagomma dentellato singolo (½").

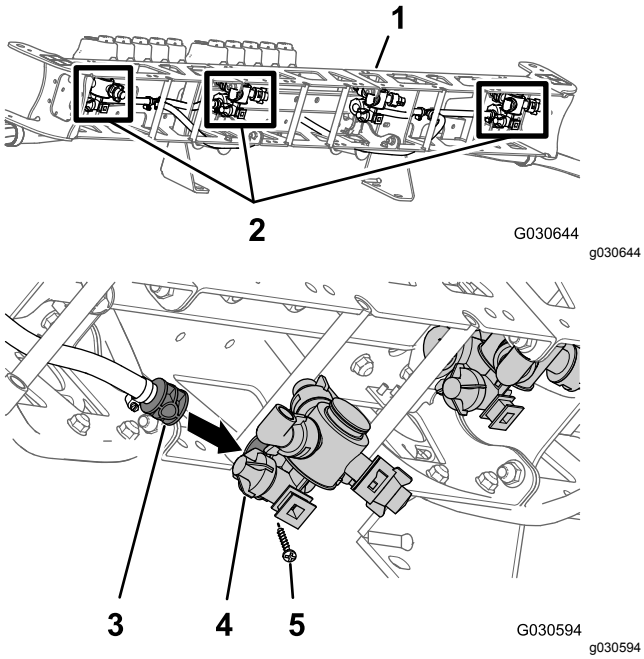

Figura 120

1. Sezione della barra centrale (nuova)
2. Ugelli dell'irroratrice (della vecchia sezione della barra centrale)
3. Portagomma dentellato singolo (½")
4. Corpo dell'ugello dell'irroratrice
5. Vite in acciaio inox (n. 12 x 1¼")

4. Chiudete la metà superiore della fascetta attorno al portagomma dentellato e fissate la metà della fascetta e il corpo dell'ugello dell'irroratrice (Figura 121) con la vite in acciaio inox (n. 12 x 1¼").

   Nota: Assicuratevi che il bullone a testa esagonale (5/16" x ¾") sia in sede nell'incavo situato nella metà superiore della fascetta quando chiudete la fascetta stessa.

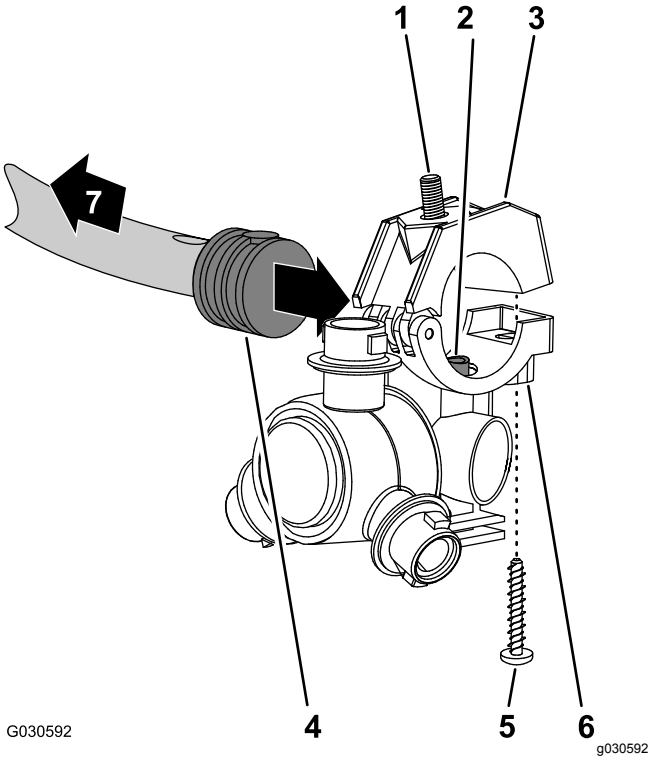

Figura 121

1. Bullone a testa esagonale (5/16" x ¾" – acciaio inox)
2. Tubo di trasferimento
3. Metà superiore della fascetta
4. Portagomma dentellato singolo (½")
5. Vite in acciaio inox (n. 12 x 1¼")
6. Corpo dell'ugello dell'irroratrice
7. Verso la sezione della barra

5. Montate l'ugello e il relativo supporto (Figura 79) con il dado di bloccaggio flangiato (5/16") che avete rimosso al passaggio 2 di Rimozione degli ugelli dell'irroratrice (pagina 40).
6. Serrate il dado di bloccaggio flangiato a una coppia di 1978–2542 N·cm.
7. Ripetete i passaggi da 3 a 6 per gli altri 2 ugelli dell'irroratrice negli altri 2 portagomma dentellati singoli (½").

Montaggio dei supporti sulla sezione della barra centrale

1. Allineate i fori della staffa di montaggio del supporto della barra di destra che avete rimosso al passaggio 3 di Rimozione del supporto della barra (pagina 39) con i fori sui lati superiore e posteriore (a destra del supporto del cilindro) della nuova sezione centrale della barra (Figura 122).

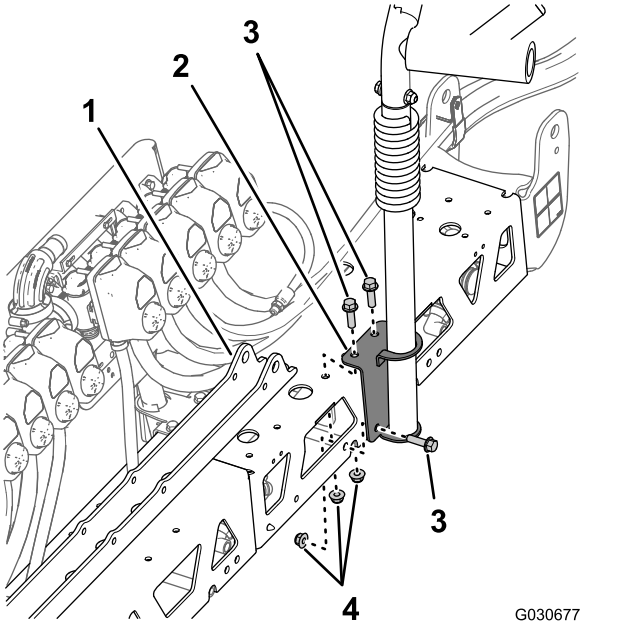

Figura 122

1. Supporto del cilindro
2. Staffa di montaggio (gruppo del supporto di destra)
3. Bullone a testa flangiata (⅜" x 1¼")
4. Dadi di bloccaggio flangiati

2. Montate il supporto della barra destra sulla sezione della barra centrale con i 3 bulloni a testa flangiata (⅜" x 1¼") e dadi di bloccaggio flangiati che avete rimosso al passaggio 3 di Rimozione del supporto della barra (pagina 39).
3. Serrate i bulloni e i dadi a una coppia di 37–45 N·m.
4. Allineate i fori della staffa di montaggio del nuovo supporto inferiore sinistro della barra con i fori sui lati superiore e anteriore (a sinistra del supporto del collettore) della nuova sezione centrale della barra (Figura 123).

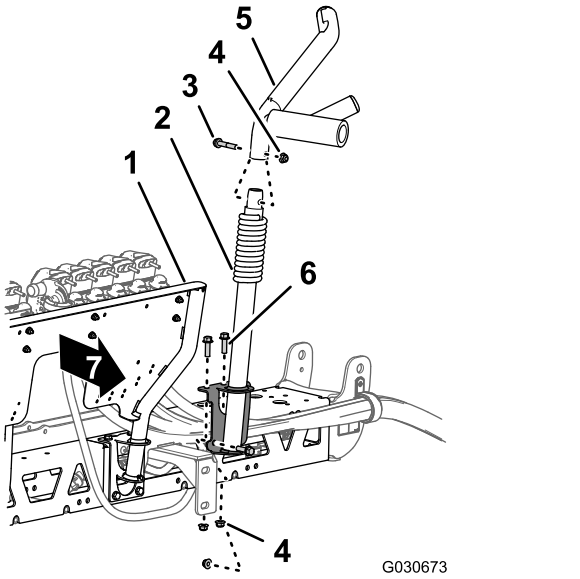

Figura 123

1. Supporto del collettore – impianto a 10 valvole dell'irroratrice
2. Gruppo del supporto inferiore
3. Bullone a testa flangiata (⅜" x 2")
4. Dado di bloccaggio flangiato (⅜")
5. Gruppo del supporto superiore
6. Bullone a testa flangiata (⅜" x 1¼")
7. Parte anteriore della nuova sezione della barra centrale

5. Montate il supporto della barra sulla sezione della barra centrale con i 3 bulloni a testa flangiata e 3 dadi di bloccaggio flangiati che avete rimosso al passaggio 2 di Rimozione del supporto della barra (pagina 39).
6. Nel supporto inferiore sinistro, montate il supporto superiore che avete rimosso al passaggio 1 di Rimozione del supporto della barra (pagina 39) sul supporto inferiore (Figura 123) con il bullone a testa flangiata (⅜" x 2") e il dado di bloccaggio flangiato (⅜").
7. Montate il supporto superiore sinistro che avete rimosso al passaggio 1 di Rimozione del supporto della barra (pagina 39) sul supporto inferiore, con i 3 bulloni a testa flangiata (⅜" x 1¼") e il dado di bloccaggio flangiato (⅜").
8. Serrate i bulloni e i dadi a una coppia di 37–45 N·m.

23

Montaggio della nuova sezione della barra centrale

Non occorrono parti

Procedura

Capacità attrezzatura di sollevamento: 102 kg (225 lb)

1. Utilizzando l'attrezzatura di sollevamento della capacità specificata, sollevate la sezione della barra centrale e allineate i fori nella staffa di supporto per la sezione della barra con il terzo e sesto foro nel profilato di montaggio per il telaio dell'irroratrice (Figura 104).

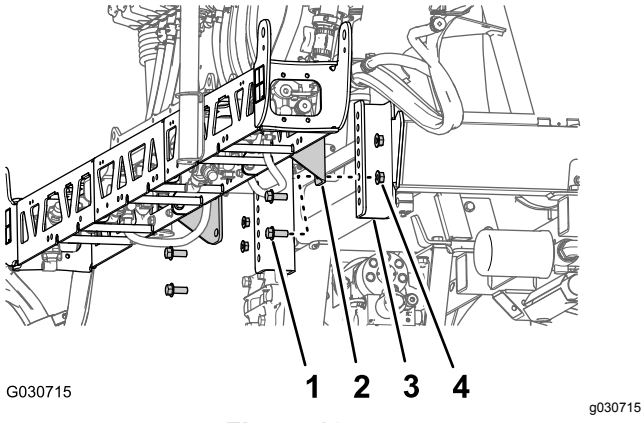

Figura 124

1. Bullone a testa flangiata (½" x 1¼")
2. Staffa di supporto (sezione centrale della barra – sistema a 10 valvole)
3. Profilato di montaggio (telaio irroratrice)
4. Dado di bloccaggio flangiato (½")

2. Montate la sezione centrale della barra sui profilati di montaggio con i 4 bulloni a testa flangiata (½" x 1¼") e 4 dadi di bloccaggio flangiati (½") che avete rimosso al passaggio 3 di Rimozione della sezione della barra centrale (pagina 41).
3. Serrate i dadi e i bulloni a una coppia di 91–113 N·m.

24

Montaggio del flussometro e del trasduttore di pressione

Parti necessarie per questa operazione:

1	Flussometro
2	Morsetto flangiato da 76 mm
2	Guarnizione (diametro esterno di 2¼")
2	Adattatore del riduttore
1	Morsetto flangiato da 51 mm
1	Guarnizione (diametro esterno di 1-5/16")
1	Raccordo flangiato dentellato (1")
1	Flessibile (1" x 7¼")
4	Fascetta stringitubo
1	Trasduttore di pressione e collettore
1	Flessibile (1" x 8½")
1	Serratubi a R
1	Bullone a testa flangiata (5/16" x ¾")
1	Dado di bloccaggio flangiato (5/16")

Montaggio del flussometro e del trasduttore di pressione

1. Allineate la guarnizione (2¼") e l'adattatore del riduttore all'estremità del flussometro indicata dalla freccia direzionale (Figura 125).

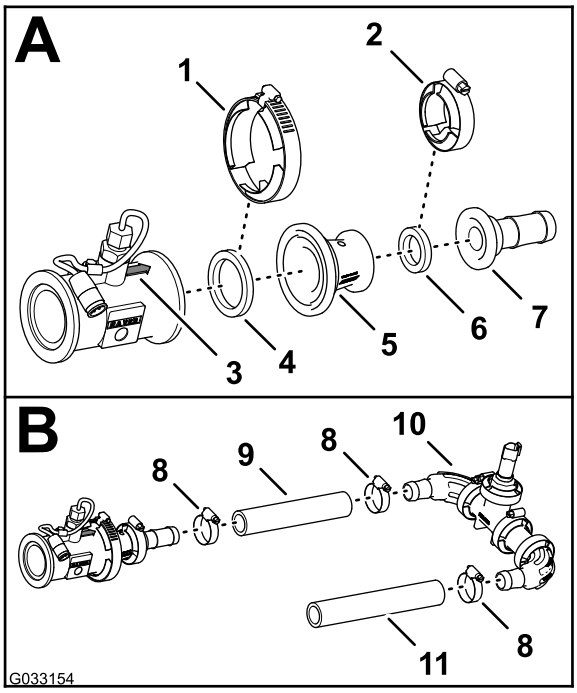

g033154

Figura 125

1. Morsetto flangiato da 76 mm
2. Morsetto flangiato da 51 mm
3. Freccia direzionale (flussometro)
4. Guarnizione (diametro esterno di 2¼")
5. Adattatore del riduttore
6. Guarnizione (diametro esterno di 1-5/16")
7. Raccordo flangiato dentellato (1")
8. Fascetta stringitubo
9. Flessibile (1" x 7¼")
10. Trasduttore di pressione e collettore
11. Flessibile (1" x 8½")

2. Fissate il flussometro, la guarnizione e l'adattatore del riduttore (Figura 125) con un morsetto flangiato da 76 mm.
3. Allineate la guarnizione (2¼") e il raccordo dentellato del flessibile all'estremità dell'adattatore del riduttore (Figura 125).
4. Fissate il raccordo dentellato flangiato, la guarnizione e l'adattatore del riduttore (Figura 125) con un morsetto flangiato da 51 mm.
5. Montate il flessibile (1" x 7¼") sul raccordo dentellato flangiato e sul raccordo dentellato a gomito del trasduttore di pressione e del collettore, come illustrato nella Figura 125.
6. Fissate il flessibile e i raccordi dentellati con 2 fascette stringitubo (Figura 125).
7. Montate il flessibile (1" x 8½") sull'altro raccordo dentellato a gomito del trasduttore di pressione e del collettore, come illustrato nella Figura 125.
8. Fissate il flessibile e il raccordo dentellato con una fascetta stringitubo (Figura 125).

Montaggio del flussometro e del trasduttore di pressione sulla macchina

1. Allineate la guarnizione (2¼") tra il flussometro e l'adattatore del riduttore installato sul lato destro della valvola di comando principale (Figura 126).

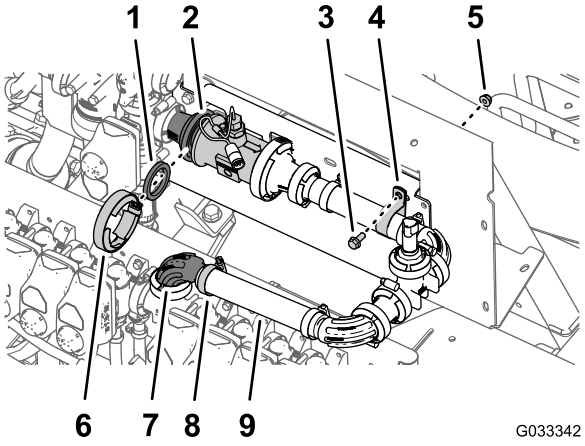

g033342

Figura 126

1. Guarnizione (diametro esterno di 2¼")
2. Adattatore del riduttore e flange del flussometro
3. Bullone a testa flangiata (5/16" x ¾")
4. Serratubi a R
5. Dado di bloccaggio flangiato (5/16")
6. Morsetto flangiato da 76 mm
7. Raccordo flangiato a 90° (1")
8. Fascetta stringitubo
9. Flessibile (1" x 8½")

2. Montate, senza serrarli, la guarnizione, il flussometro e l'adattatore del riduttore (Figura 126) con il morsetto flangiato da 76 mm.
3. Montate, senza serrarla, l'estremità libera del flessibile (1" x 8½") sul raccordo flangiato a 90° (1"), con una fascetta stringitubo (Figura 126).
4. Fissate il trasduttore di pressione e il collettore al relativo supporto con un serratubi a R, un bullone a testa flangiata (5/16" x ¾") e un dado di bloccaggio flangiato (5/16"), come illustrato nella Figura 126.
5. Serrate il morsetto flangiato e la fascetta stringitubo montati nei passaggi 2 e 4.

25

Montaggio dei cilindri di sollevamento delle barre

Parti necessarie per questa operazione:

4	Flessibile idraulico (¼" x 24¾")

Montaggio del collettore di sollevamento delle barre

1. Allineate i fori nella staffa di supporto per il collettore di sollevamento della barra che avete rimosso al passaggio 3 di Rimozione del collettore dei cilindri di sollevamento e della staffa di supporto (pagina 39) con il supporto del cilindro della nuova sezione centrale della barra (Figura 127).

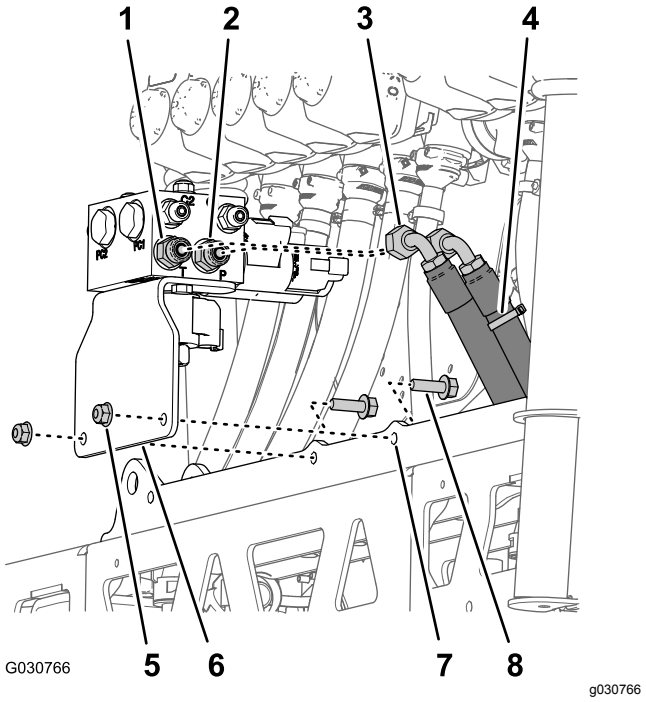

Figura 127

1. Raccordo diritto (foro T)
2. Raccordo diritto (foro P)
3. Flessibile di ritorno idraulico
4. Flessibile idraulico della pressione (contrassegnato con una fascetta per cavi)
5. Dado di bloccaggio flangiato (5/16")
6. Staffa di supporto e collettore di sollevamento delle barre
7. Supporto del cilindro
8. Bullone a testa flangiata (5/16" x 1")

2. Montate la staffa di supporto al supporto del cilindro (Figura 127) con i 2 bulloni a testa flangiata (5/16" x 1") e i dadi di bloccaggio flangiati (5/16") che avete rimosso al passaggio 3 di Rimozione del collettore dei cilindri di sollevamento e della staffa di supporto (pagina 39).
3. Serrate i dadi e i bulloni a una coppia di 1978–2542 N·cm.
4. Montate il flessibile idraulico della pressione (contrassegnato con una fascetta per cavi) sul foro P del collettore di sollevamento delle barre (Figura 127).
5. Montate il flessibile idraulico di ritorno sul foro T del collettore di sollevamento delle barre (Figura 127).
6. Serrate i dadi orientabili dei flessibili a 37–45 N·m.

Montaggio dei cilindri di sollevamento

1. Allineate l'estremità fissa del cilindro di sollevamento che avete rimosso al passaggio 4 di Rimozione dei cilindri di sollevamento (pagina 37) al foro da 16 mm sul supporto del cilindro (Figura 128).

   Nota: Assicuratevi che i fori di estensione e ritrazione del cilindro si allineino.

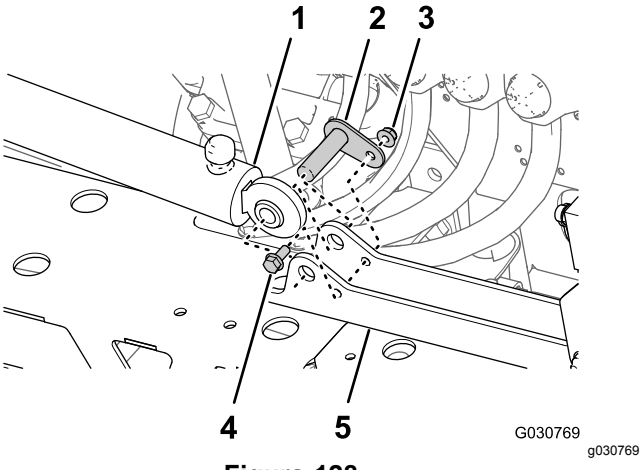

Figura 128

1. Cilindro di sollevamento (estremità fissa)
2. Perno orientabile
3. Dado di bloccaggio flangiato (5/16")
4. Bullone a testa flangiata (5/16" x ¾")
5. Supporto del cilindro

2. Montate il cilindro sul relativo supporto con il perno orientabile, il bullone a testa flangiata e il dado flangiato (Figura 128).
3. Serrate il bullone e il dado a una coppia di 1978–2542 N·cm.

4. Ripetete i passaggi da 1 a 3 per l'altro cilindro di sollevamento sull'altro lato del supporto del cilindro.

Installazione dei flessibili dei cilindri di sollevamento

1. Montate senza serrarlo un nuovo flessibile idraulico (¼" x 24¾") tra il foro di estensione del cilindro di sollevamento di sinistra e il foro C3 del collettore di sollevamento delle barre (Figura 129).

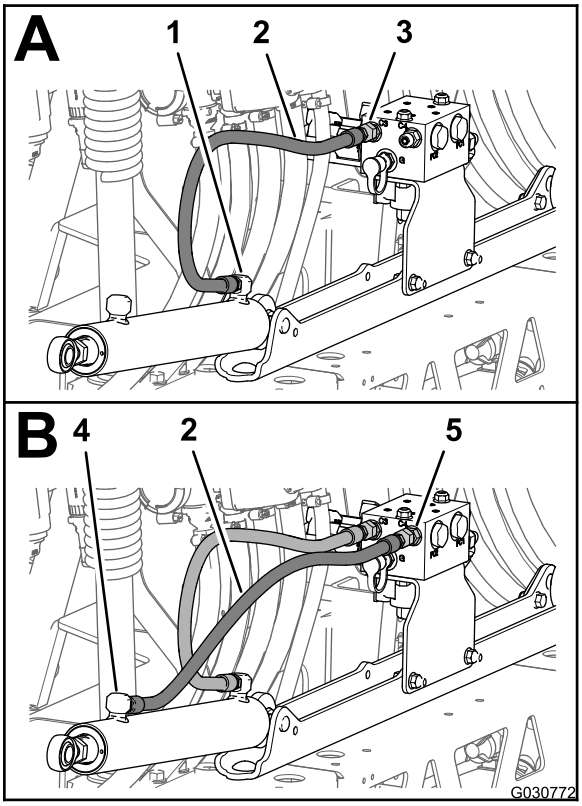

g030772

Figura 129

1. Foro di estensione (cilindro di sollevamento della barra di sinistra)
2. Flessibile idraulico (¼" x 24¾")
3. Foro C3 (collettore di sollevamento delle barre)
4. Foro di ritrazione (cilindro di sollevamento della barra di sinistra)
5. Foro C4 (collettore di sollevamento delle barre)

2. Montate senza serrarlo un nuovo flessibile idraulico (¼" x 24¾") tra il foro di ritrazione del cilindro di sollevamento di sinistra e il foro C4 del collettore di sollevamento delle barre (Figura 129).
3. Montate senza serrarlo un nuovo flessibile idraulico (¼" x 24¾") tra il foro di estensione del cilindro di sollevamento di destra e il foro C1 del collettore di sollevamento delle barre (Figura 130).

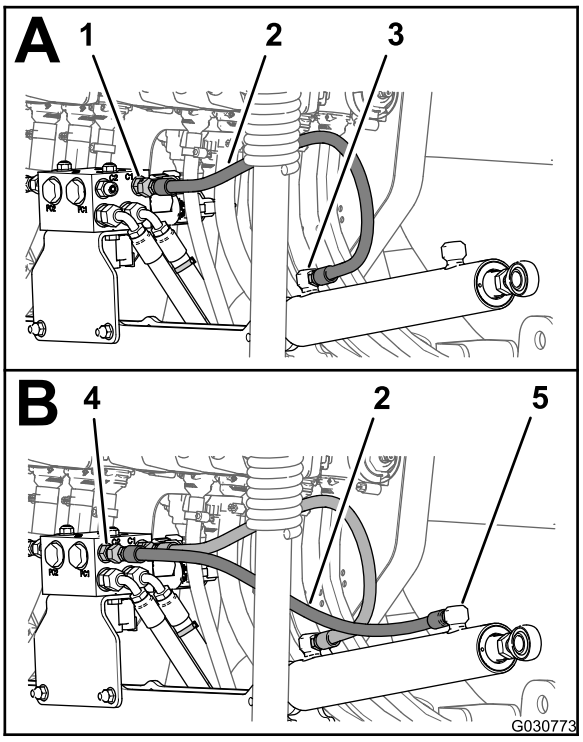

g030773

Figura 130

1. Foro C1 (collettore di sollevamento delle barre)
2. Flessibile idraulico (¼" x 24¾")
3. Foro di estensione (cilindro di sollevamento della barra di destra)
4. Foro C2 (collettore di sollevamento delle barre)
5. Foro di ritrazione (cilindro di sollevamento della barra di destra)

4. Montate senza serrarlo un nuovo flessibile idraulico (¼" x 24¾") tra il foro di ritrazione del cilindro di sollevamento di destra e il foro C2 del collettore di sollevamento delle barre (Figura 130).
5. Serrate i raccordi del flessibile nei fori di estensione e ritrazione dei cilindri di sollevamento (Figura 129 e Figura 130) a 21–26 N·m.
6. Serrate i dadi orientabili dei flessibili nel collettore di sollevamento delle barre (Figura 129 e Figura 130) a 24–30 N·m.

26

Montaggio delle sezioni della barra esterna

Parti necessarie per questa operazione:

4	Boccola flangiata in nylon

Montaggio dei paraurti

1. Allineate il prigioniero filettato del paraurti che avete rimosso al passaggio 4 di Rimozione del supporto della barra (pagina 39) attraverso il foro centrale all'estremità della piastra superiore della sezione centrale della barra (Figura 131).

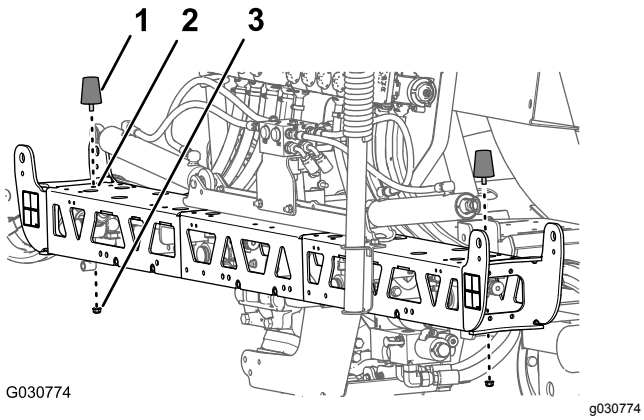

Figura 131

1. Paraurti
2. Foro verticale centrale (senso longitudinale) – nella piastra superiore terminale della sezione centrale della barra.
3. Dado di bloccaggio flangiato (5/16")

2. Fissate il paraurti alla sezione centrale della barra con i dadi di bloccaggio flangiati (5/16") rimossi al passaggio 4 di Rimozione del supporto della barra (pagina 39).

Rimozione degli ugelli dell'irroratrice dalle sezioni della barra esterna

1. Tagliate il flessibile tra i 2 ugelli dell'irroratrice (Figura 132).

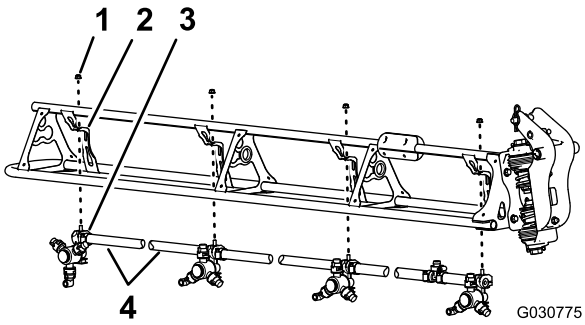

Figura 132

1. Dado di bloccaggio flangiato (5/16")
2. Supporto dell'ugello
3. Ugello dell'irroratrice
4. Flessibile (diametro interno ¾")

2. Rimuovete il dado di bloccaggio flangiato (5/16") che fissa l'ugello dell'irroratrice al supporto dell'ugello (Figura 132).
3. Ripetete i passaggi 2 e 1 per gli altri 3 ugelli.

   Nota: Conservate il dado di bloccaggio flangiato e l'ugello dell'irroratrice per l'installazione descritta in Montaggio degli ugelli dell'irroratrice nelle sezioni della barra esterna (pagina 70).

   Nota: Eliminate i flessibili, le fascette e il raccordo a T che avete rimosso dalla macchina.
4. Ripetete i passaggi da 2 a 3 sull'altra sezione della barra esterna.
5. Lavorando con gli 8 ugelli dell'irroratrice rimossi al passaggio 1, rimuovete le viti in acciaio inox (n. 12 x 1¼") che fissano le metà superiori delle fascette e i portagomma dentellati singolo o doppio (¾") al corpo di ciascun ugello dell'irroratrice e rimuovete i portagomma dentellati (Figura 133).

   Nota: Il bullone a testa esagonale (5/16" x ¾" – acciaio inox) si separerà dalla metà superiore della fascetta quando aprite la fascetta; conservate il bullone per l'installazione.

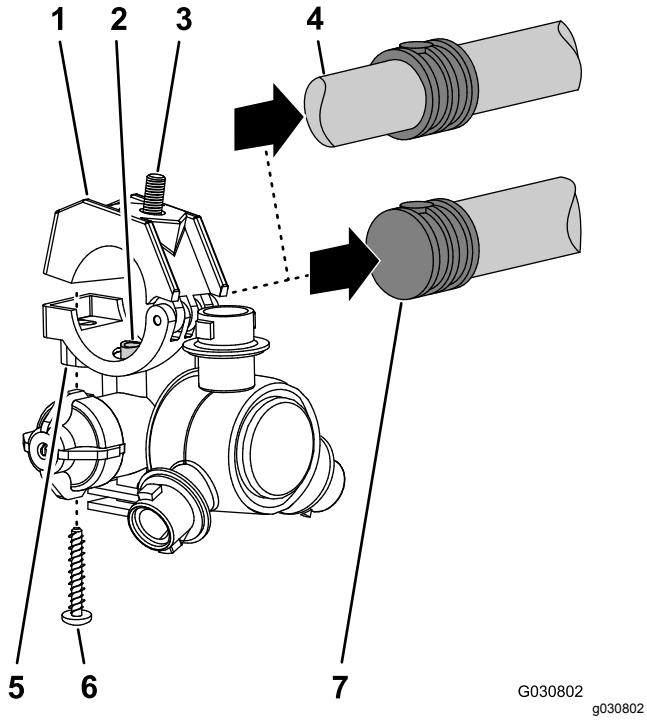

Figura 133

1. Metà superiore della fascetta
2. Tubo di trasferimento
3. Bullone a testa esagonale (5/16" x ¾" – acciaio inox)
4. Portagomma dentellato doppio (flessibile da ¾")
5. Corpo dell'ugello dell'irroratrice
6. Vite in acciaio inox (n. 12 x 1¼")
7. Portagomma dentellato singolo (flessibile da ¾")

Montaggio delle sezioni della barra esterna sulla macchina

Capacità attrezzatura di sollevamento: 91 kg

1. Utilizzando l'attrezzatura di sollevamento della capacità specificata, sollevate la barra esterna.
2. Inserite una boccola flangiata in nylon nel foro da 31,8 mm su ciascun lato del raccordo orientabile (Figura 134).

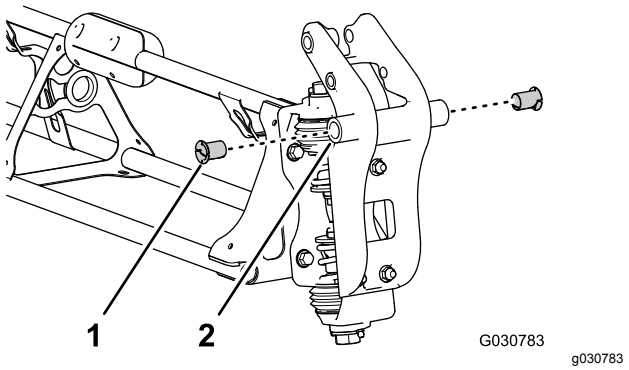

Figura 134

1. Boccola flangiata in nylon
2. Raccordo orientabile (sezione della barra esterna)

3. Allineate le boccole nel raccordo orientabile con i fori nelle flange della staffa orientabile all'estremità della sezione centrale della barra (Figura 135).

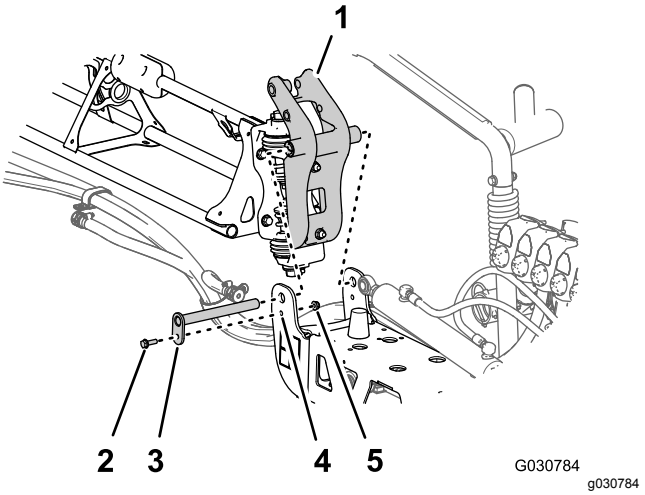

Figura 135

1. Raccordo orientabile (sezione della barra esterna)
2. Bullone flangiato (5/16" x 1")
3. Perno orientabile
4. Staffa orientabile (sezione centrale della barra)
5. Dado di bloccaggio flangiato (5/16")

4. Montate il raccordo orientabile alla staffa orientabile con il perno orientabile, il bullone flangiato (5/16" x 1") e il dado di bloccaggio flangiato (5/16") che avete rimosso al passaggio 1 e 2 di 16 Rimozione delle sezioni delle barre (pagina 36).
5. Serrate il bullone e il dado a 1978–2542 N·cm.
6. Allineate l'estremità dell'asta del cilindro di sollevamento con il foro da 25 mm nella protuberanza del raccordo orientabile (Figura 136)

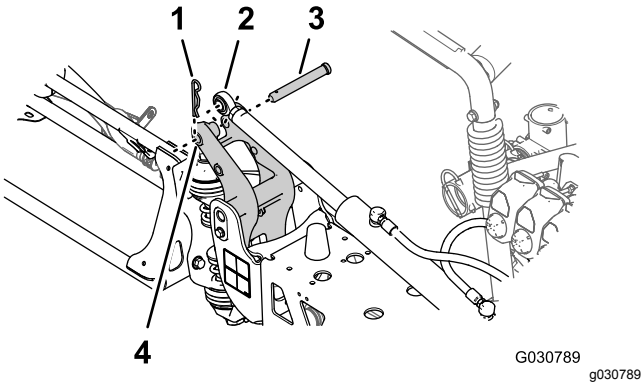

Figura 136

1. Coppiglia
2. Estremità dell'asta (cilindro di sollevamento)
3. Perno con testa
4. Foro da 25 mm – protuberanza del raccordo orientabile

---

7. Fissate il cilindro di sollevamento al raccordo orientabile con il perno con testa e la coppiglia (Figura 136) rimossi al passaggio 3 della sezione Rimozione dei cilindri di sollevamento (pagina 37).
8. Ripetete i passaggi da 1 a 7 nella sezione della barra esterna sull'altro lato della macchina.

27

Montaggio dei flessibili degli ugelli dell'irroratrice

Parti necessarie per questa operazione:

2	Flessibile di alimentazione – 279 cm
2	Flessibile di alimentazione – 234 cm
4	Flessibile di alimentazione – 188 cm
2	Flessibile di alimentazione – 81 cm

Individuazione delle posizioni dei flessibili degli ugelli dell'irroratrice

Individuate i flessibili di alimentazione per lunghezza (Figura 137) per ciascuna delle posizioni degli ugelli dell'irroratrice nel modo seguente:

Tabella delle posizioni dei flessibili degli ugelli dell'irroratrice

Posizioni degli ugelli dell'irroratrice – sezione della barra sinistra	Posizioni degli ugelli dell'irroratrice – sezione centrale della barra	Posizioni degli ugelli dell'irroratrice – sezione della barra destra
Ugello dell'irroratrice 1 (valvola dell'ugello 1) – flessibile di alimentazione da 279 cm	Ugelli dell'irroratrice 5 e 6 (valvola dell'ugello 5) – flessibile di alimentazione da 81 cm con 2 flessibili di diramazione	Ugello dell'irroratrice 9 (valvola dell'ugello 7) – flessibile di alimentazione da 188 cm
Ugello dell'irroratrice 2 (valvola dell'ugello 2) – flessibile di alimentazione da 234 cm	Ugelli dell'irroratrice 7 e 8 (valvola dell'ugello 6) – flessibile di alimentazione da 81 cm con 2 flessibili di diramazione	Ugello dell'irroratrice 10 (valvola dell'ugello 8) – flessibile di alimentazione da 188 cm
Ugello dell'irroratrice 3 (valvola dell'ugello 3) – flessibile di alimentazione da 188 cm		Ugello dell'irroratrice 11 (valvola dell'ugello 9) – flessibile di alimentazione da 234 cm
Ugello dell'irroratrice 4 (valvola dell'ugello 4) – flessibile di alimentazione da 188 cm		Ugello dell'irroratrice 12 (valvola dell'ugello 10) – flessibile di alimentazione da 279 cm

Nota: Fate riferimento a Figura 138 in Montaggio dei flessibili sulle valvole degli ugelli 1-4 (pagina 68), Figura 139 in Montaggio dei flessibili sulle valvole degli ugelli 5 e 6 (pagina 68) e Figura 140 in Montaggio dei flessibili sulle valvole degli ugelli 7-10 (pagina 69) per le posizioni delle valvole degli ugelli.

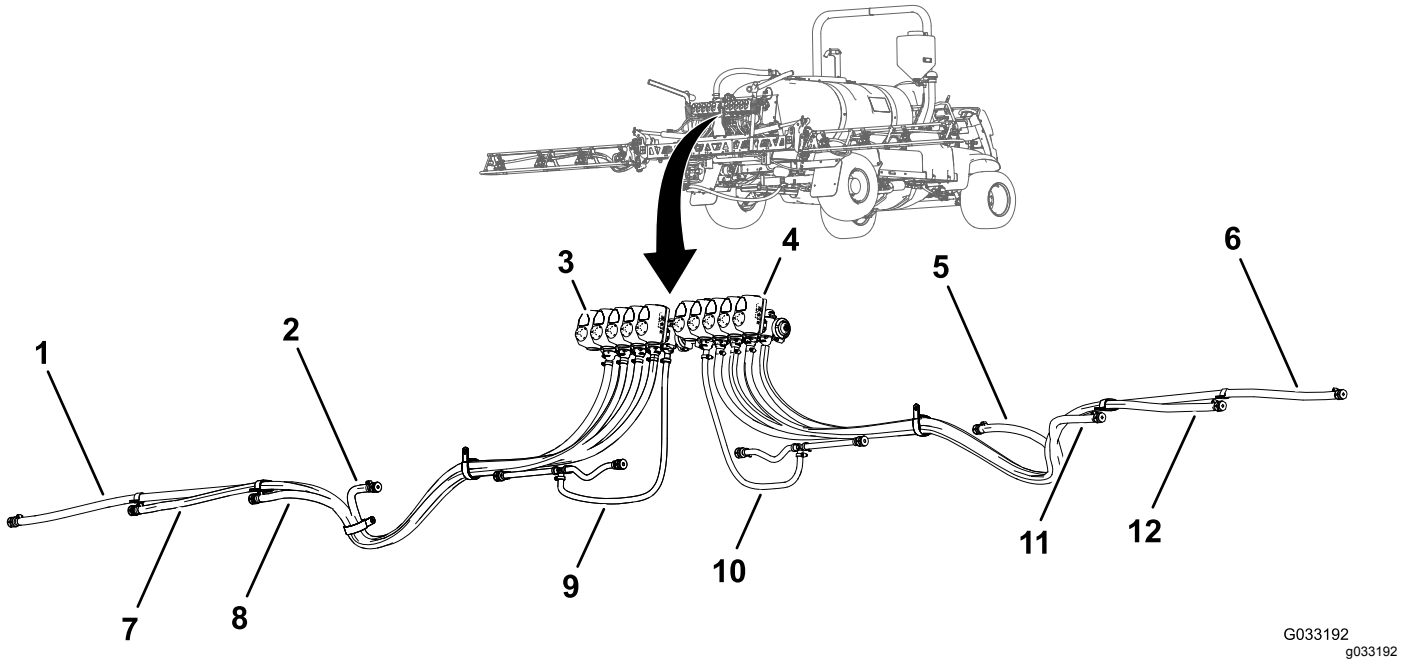

Figura 137

1. Flessibile di alimentazione da 279 cm – ugello dell'irroratrice 1
2. Flessibile di alimentazione da 188 cm – ugello dell'irroratrice 4
3. Valvola dell'ugello 1
4. Valvola dell'ugello 10
5. Flessibile di alimentazione da 188 cm – ugello dell'irroratrice 9
6. Flessibile di alimentazione da 279 cm – ugello dell'irroratrice 12
7. Flessibile di alimentazione da 234 cm – ugello dell'irroratrice 2
8. Flessibile di alimentazione da 188 cm – ugello dell'irroratrice 3
9. Flessibile di alimentazione da 81 cm – ugello dell'irroratrice 5 e 6
10. Flessibile di alimentazione da 81 cm – ugello dell'irroratrice 7 e 8
11. Flessibile di alimentazione da 188 cm – ugello dell'irroratrice 10
12. Flessibile di alimentazione da 234 cm – ugello dell'irroratrice 11

Montaggio dei flessibili sulle valvole degli ugelli 1-4

1. Montate il raccordo dentellato diritto di un flessibile di alimentazione di 279 cm (110") sull'accoppiatore della valvola dell'ugello 1 (Figura 138).

   Nota: Assicuratevi che il raccordo dentellato sia completamente in sede nell'accoppiatore.

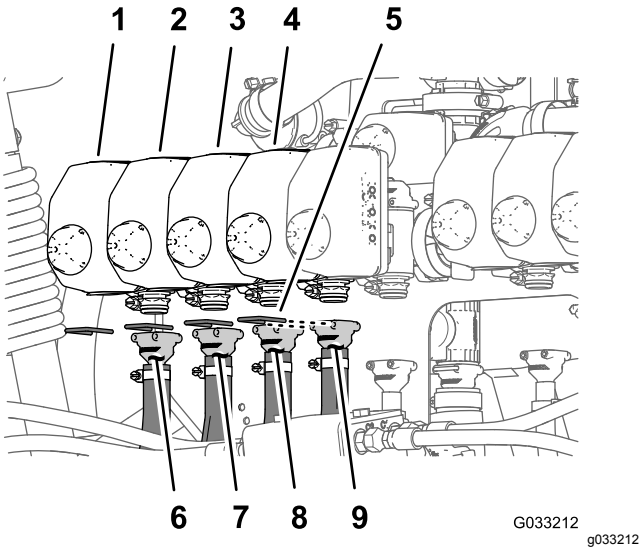

Figura 138

1. Valvola dell'ugello 1
2. Valvola dell'ugello 2
3. Valvola dell'ugello 3
4. Valvola dell'ugello 4
5. Fermo
6. Flessibile di alimentazione – 279 cm
7. Flessibile di alimentazione – 234 cm
8. Flessibile di alimentazione – 188 cm
9. Flessibile di alimentazione – 188 cm

2. Fissate il raccordo dentellato all'accoppiatore con un fermo (Figura 138).
3. Montate il raccordo dentellato diritto di un flessibile di alimentazione di 234 cm sull'accoppiatore della valvola dell'ugello 2 (Figura 138).

   Nota: Assicuratevi che il raccordo dentellato sia completamente in sede nell'accoppiatore.
4. Fissate il raccordo dentellato all'accoppiatore con un fermo (Figura 138).
5. Montate il raccordo dentellato diritto di un flessibile di alimentazione di 188 cm sull'accoppiatore della valvola dell'ugello 3 (Figura 138).

   Nota: Assicuratevi che il raccordo dentellato sia completamente in sede nell'accoppiatore.
6. Fissate il raccordo dentellato all'accoppiatore con un fermo (Figura 138).
7. Montate il raccordo dentellato diritto di un flessibile di alimentazione di 188 cm sull'accoppiatore della valvola dell'ugello 4 (Figura 138).

   Nota: Assicuratevi che il raccordo dentellato sia completamente in sede nell'accoppiatore.
8. Fissate il raccordo dentellato all'accoppiatore con un fermo (Figura 138).

Montaggio dei flessibili sulle valvole degli ugelli 5 e 6

Nota: Il gruppo flessibile di alimentazione da 81 cm è dotato di un raccordo a T con 2 flessibili di diramazione e 2 portagomma dentellati singoli.

1. Montate il raccordo dentellato diritto di un flessibile di alimentazione di 81 cm sull'accoppiatore della valvola dell'ugello 5 (Figura 139).

   Nota: Assicuratevi che il raccordo dentellato sia completamente in sede nell'accoppiatore.

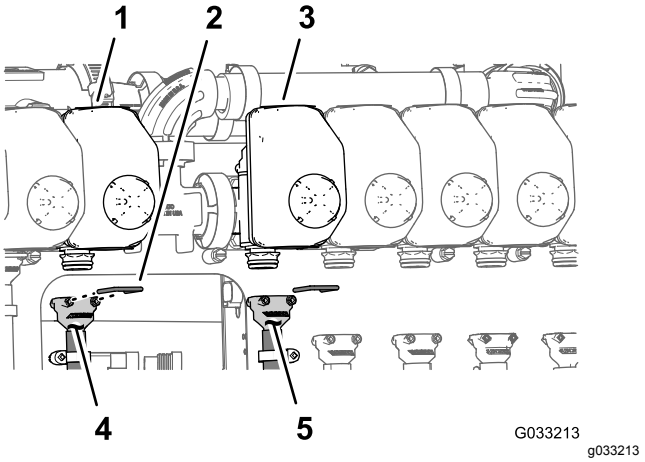

Figura 139

1. Valvola dell'ugello 5
2. Fermo
3. Valvola dell'ugello 6
4. Flessibile di alimentazione – 81 cm
5. Flessibile di alimentazione – 81 cm

2. Fissate il raccordo dentellato all'accoppiatore con un fermo (Figura 139).
3. Montate il raccordo dentellato diritto di un flessibile di alimentazione di 81 cm sull'accoppiatore della valvola dell'ugello 6 (Figura 139).

   Nota: Assicuratevi che il raccordo dentellato sia completamente in sede nell'accoppiatore.
4. Fissate il raccordo dentellato all'accoppiatore con un fermo (Figura 139).

Montaggio dei flessibili sulle valvole degli ugelli 7-10

1. Montate il raccordo dentellato diritto di un flessibile di alimentazione di 188 cm sull'accoppiatore della valvola dell'ugello 7 (Figura 140).

   Nota: Assicuratevi che il raccordo dentellato sia completamente in sede nell'accoppiatore.

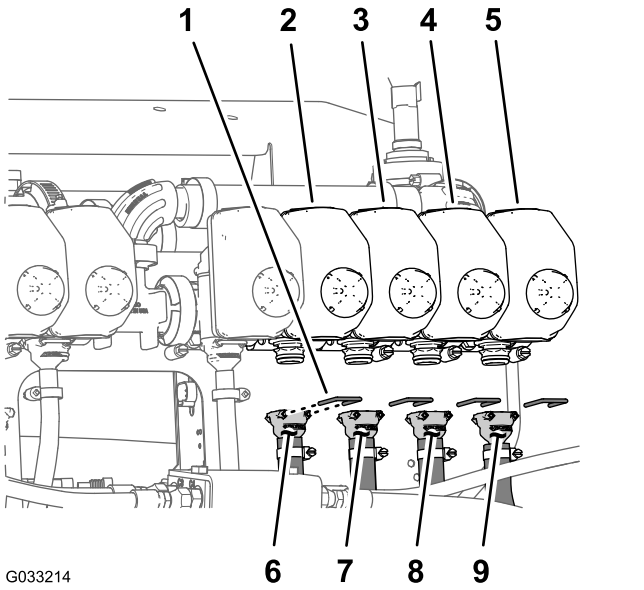

Figura 140

1. Fermo
2. Valvola dell'ugello 7
3. Valvola dell'ugello 8
4. Valvola dell'ugello 9
5. Valvola dell'ugello 10
6. Flessibile di alimentazione – 188 cm
7. Flessibile di alimentazione – 188 cm
8. Flessibile di alimentazione – 234 cm
9. Flessibile di alimentazione – 279 cm

2. Fissate il raccordo dentellato all'accoppiatore con un fermo (Figura 140).
3. Montate il raccordo dentellato diritto di un flessibile di alimentazione di 188 cm sull'accoppiatore della valvola dell'ugello 8 (Figura 140).

   Nota: Assicuratevi che il raccordo dentellato sia completamente in sede nell'accoppiatore.
4. Fissate il raccordo dentellato all'accoppiatore con un fermo (Figura 140).
5. Montate il raccordo dentellato diritto di un flessibile di alimentazione di 234 cm sull'accoppiatore della valvola dell'ugello 9 (Figura 140).

   Nota: Assicuratevi che il raccordo dentellato sia completamente in sede nell'accoppiatore.
6. Fissate il raccordo dentellato all'accoppiatore con un fermo (Figura 140).
7. Montate il raccordo dentellato diritto di un flessibile di alimentazione di 279 cm sull'accoppiatore della valvola dell'ugello 10 (Figura 140).

   Nota: Assicuratevi che il raccordo dentellato sia completamente in sede nell'accoppiatore.
8. Fissate il raccordo dentellato all'accoppiatore con un fermo (Figura 140).

Disposizione dei flessibili di alimentazione verso gli ugelli dell'irroratrice

1. Disponete i flessibili per gli ugelli dell'irroratrice 1, 2, 3 e 4 attraverso il serratubi a R nell'estremità esterna sinistra della sezione centrale della barra (Figura 141 e Figura 142).

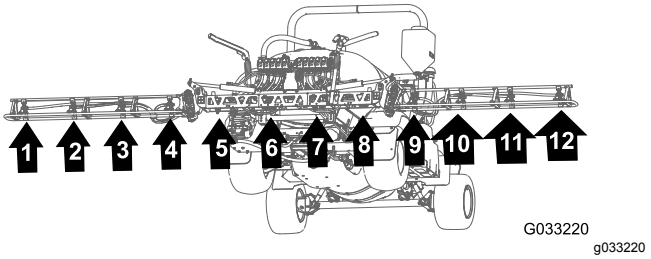

Figura 141

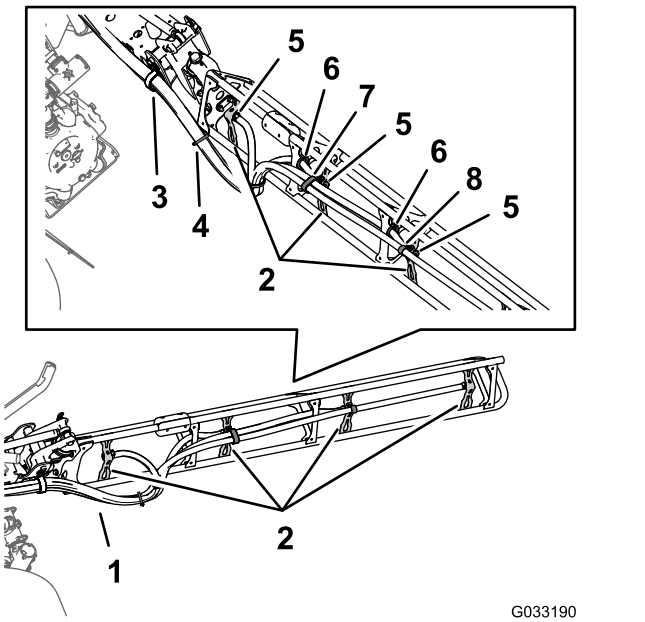

Figura 142

1. Flessibili
2. Supporti dell'ugello
3. Serratubi a R
4. Fascetta per cavi
5. Portagomma dentellato singolo (½")
6. Gommino
7. Serratubi a R doppio
8. Serratubi a R singolo

2. Disponete i flessibili per gli ugelli dell'irroratrice 7, 8, 9 e 10 attraverso il serratubi a R nell'estremità esterna destra della sezione centrale della barra (Figura 141 e Figura 142).
3. Disponete i flessibili di alimentazione da 279 cm e i portagomma dentellati (¾") lungo la sezione della barra verso gli ugelli dell'irroratrice 1 e 10, come illustrato nella Figura 141 e Figura 142.
4. Disponete i flessibili di alimentazione da 234 cm e i portagomma dentellati (¾") lungo la sezione della barra verso gli ugelli dell'irroratrice 2 e 9, lungo la sezione della barra, come illustrato nella Figura 141 e Figura 142.
5. Disponete i flessibili di alimentazione da 188 cm e i portagomma dentellati (¾") lungo la sezione della barra verso gli ugelli dell'irroratrice 4 e 8, come illustrato nella Figura 141 e Figura 142.

   Nota: Disponete i flessibili attraverso i gommini inferiori posteriori nelle staffe del telaio del tubo.
6. Disponete i flessibili di alimentazione da 188 cm e i portagomma dentellati (¾") lungo la sezione della barra verso gli ugelli dell'irroratrice 4 e 7, come illustrato nella Figura 141 e Figura 142.

   Nota: Disponete i flessibili attraverso i gommini inferiori posteriori nelle staffe del telaio del tubo.
7. Raggruppate i 4 flessibili degli ugelli dell'irroratrice insieme con una fascetta per cavi, come illustrato nella Figura 142.

Montaggio degli ugelli dell'irroratrice nelle sezioni della barra esterna

1. Allineate il tubo di trasferimento sulla sella di un ugello dell'irroratrice (Figura 143) con il foro sul lato del portagomma dentellato singolo (½").

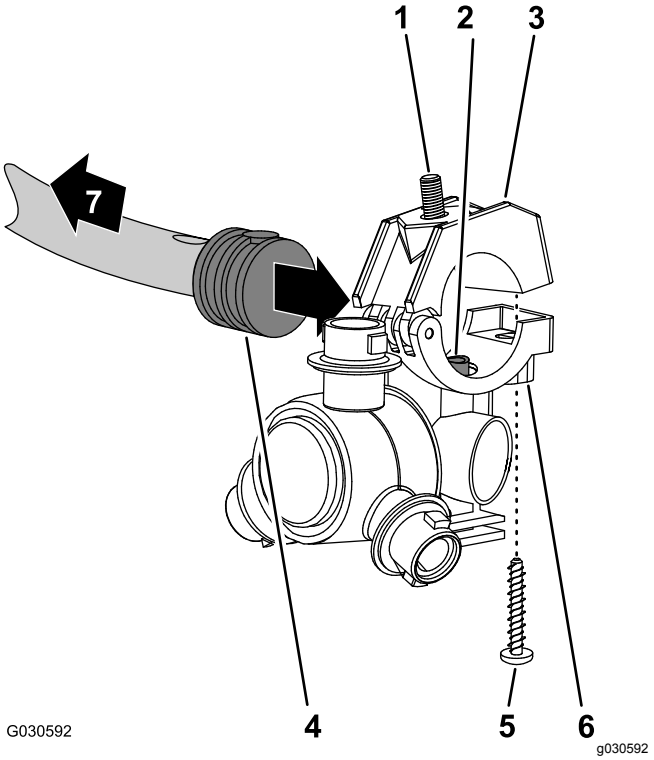

Figura 143

1. Bullone a testa esagonale (5/16" x ¾" – acciaio inox)
2. Tubo di trasferimento
3. Metà superiore della fascetta
4. Portagomma dentellato singolo (½")
5. Vite in acciaio inox (n. 12 x 1¼")
6. Corpo degli ugelli dell'irroratrice
7. Verso la sezione della barra

2. Chiudete la metà superiore della fascetta attorno al portagomma dentellato e fissate la metà della fascetta e il corpo dell'ugello dell'irroratrice (Figura 143) con la vite in acciaio inox (n. 12 x 1¼"); serrate la vite in acciaio inox a 14–18 N·m.

   Nota: Assicuratevi che il bullone a testa esagonale (5/16" x ¾") sia in sede nell'incavo situato nella metà superiore della fascetta quando chiudete la fascetta stessa.
3. Montate gli ugelli dell'irroratrice sulla sezione della barra esterna nel modo seguente:
   - Nelle posizioni degli ugelli 1 e 4, montate l'ugello dell'irroratrice sul relativo supporto (A di Figura 144) con il dado di bloccaggio flangiato (5/16") che avete rimosso nel passaggio 2 di Rimozione degli ugelli

dell'irroratrice dalle sezioni della barra esterna (pagina 64).

- Nelle posizioni degli ugelli 2 e 3, montate l'ugello dell'irroratrice sul relativo supporto (A e B di Figura 144) con il dado di bloccaggio flangiato (5/16") che avete rimosso nel passaggio 2 di Montaggio degli ugelli dell'irroratrice nelle sezioni della barra esterna (pagina 70).

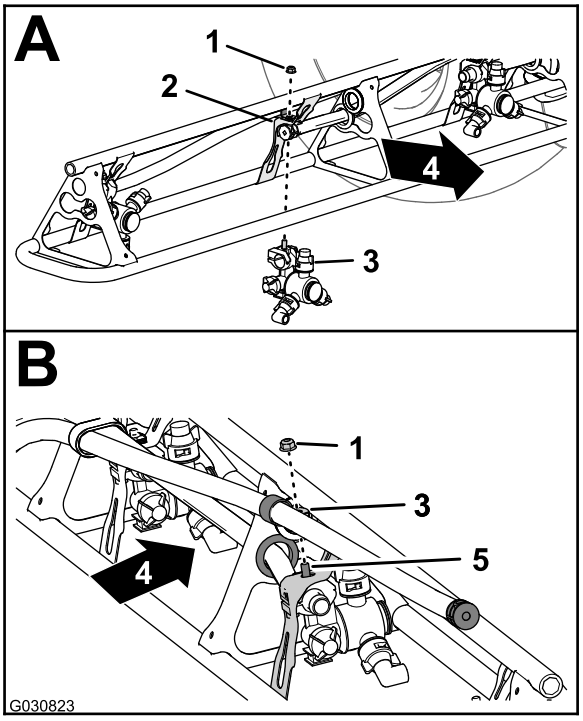

Figura 144

1. Dado di bloccaggio flangiato (5/16")
2. Attacco ugello
3. Ugello dell'irroratrice
4. Parte posteriore della macchina
5. Bullone a testa esagonale (acciaio inox – 5/16" x ¾")

4. Serrate il dado di bloccaggio flangiato a 1978–2542 N·cm.
5. Ripetete i passaggi da 1 a 4 per gli altri ugelli dell'irroratrice per la sezione della barra.
6. Ripetete i passaggi da 1 a 5 sulla sezione della barra esterna sull'altro lato della macchina.

28

Collegamento del tubo di rilevamento della pressione per il manometro del cruscotto

Non occorrono parti

Collegamento del tubo di rilevamento della pressione per il manometro del cruscotto

Macchine senza kit avvolgitubo opzionale

1. Allineate l'estremità del tubo di rilevamento della pressione (in plastica) per il manometro del cruscotto al collare di sicurezza per l'accoppiatore del tubo (Figura 145).

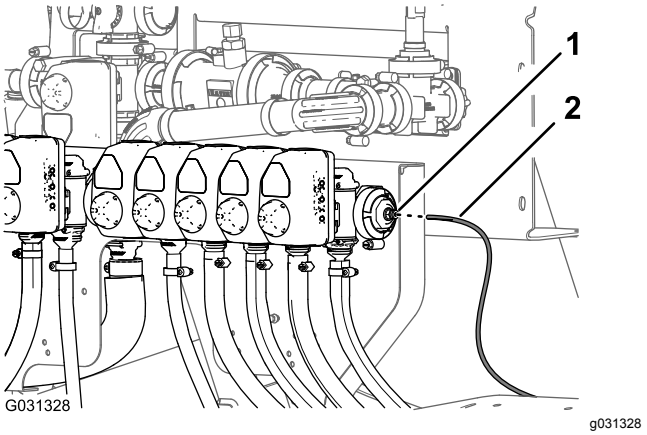

Figura 145

1. Collare di sicurezza (accoppiatore del tubo)
2. Tubo di rilevamento della pressione (manometro del cruscotto)

2. Inserite il tubo di rilevamento nel collare di bloccaggio fino a quando il tubo non è completamente in sede (Figura 145).

Collegamento del tubo di rilevamento della pressione

Kit pistola di irrorazione opzionale o kit avvolgitubo orientabile opzionale

1. Allineate l'estremità del tubo di rilevamento della pressione (in plastica) per il manometro del cruscotto al collare di sicurezza per l'accoppiatore del tubo (Figura 146 e Figura 147).

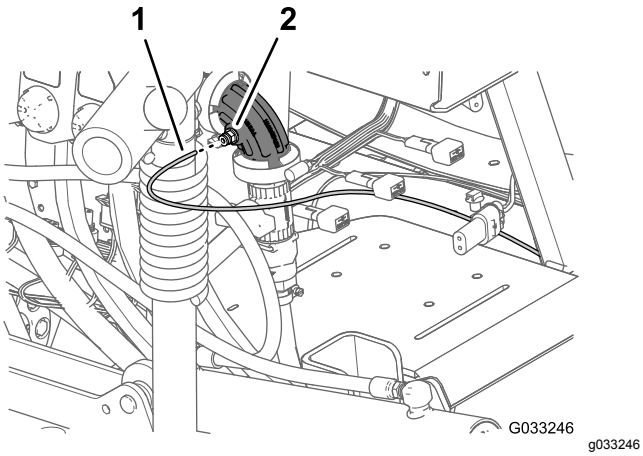

Figura 146

Kit pistola a spruzzo opzionale

1. Tubo di rilevamento della pressione (manometro del cruscotto)
2. Accoppiatore per tubo (gomito a 90° – valvola dell'ugello 10)

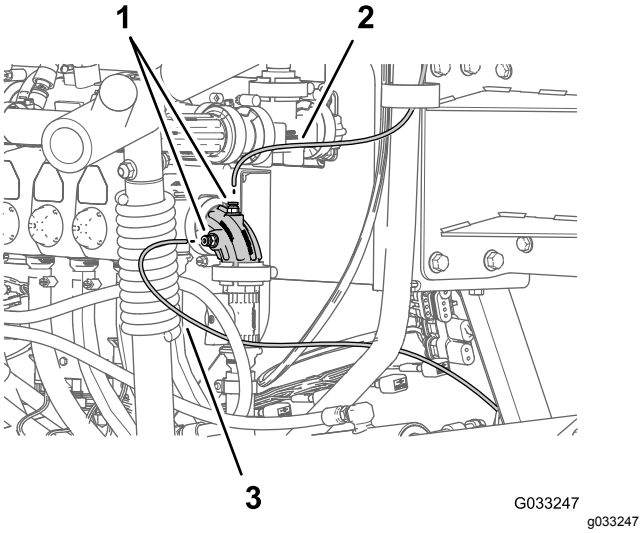

Figura 147

Kit avvolgitubo girevole opzionale

1. Tubo di rilevamento della pressione (manometro dell'avvolgitubo girevole)
2. Accoppiatori per tubi (gomito a 90° – valvola dell'ugello 10)
3. Tubo di rilevamento della pressione (manometro del cruscotto)

2. Inserite il tubo di rilevamento nel collare di bloccaggio fino a quando il tubo non è completamente in sede (Figura 146 e Figura 147).

29

Montaggio del ricevitore di navigazione

Parti necessarie per questa operazione:

1	Ricevitore di navigazione – kit impianto di irrorazione di precisione GeoLink (Modello 41623)
1	Supporto del ricevitore
2	Bullone a U
1	Staffa dell'antenna RTK (kit modem di correzione CDMA RTK o kit modem di correzione GSM RTK opzionali)
4	Dado di bloccaggio flangiato (⅜")
3	Bullone a testa esagonale (5 x 16 mm)
3	Rondella (5 mm)
1	Antenna cellulare (kit modem di correzione CDMA RTK o kit modem di correzione GSM RTK opzionali)
1	Cavo coassiale (kit modem di correzione CDMA RTK o kit modem di correzione GSM RTK opzionali)
1	Etichetta del numero di serie (parte del kit impianto di irrorazione di precisione GeoLink X25 o X30)

Montaggio del ricevitore di navigazione sulla macchina

1. Allineate l'intaglio che si trova al centro del supporto del ricevitore con la saldatura nella linea centrale del tubo del ROPS (Figura 148).

   Nota: Assicuratevi che la flangia maggiore con 2 fori sia dietro al tubo del ROPS e che quella minore con 1 foro sia davanti.

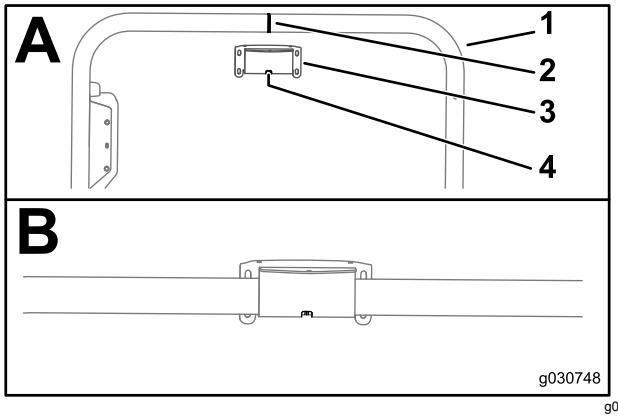

Figura 148

1. Tubo del ROPS
2. Saldatura (tubo del ROPS)
3. Supporto del ricevitore
4. Intaglio

2. Montate il supporto del ricevitore sul tubo del ROPS nel modo seguente:

   - Se la vostra macchina è configurata con il sistema di navigazione satellitare (GNSS) con sistema WAAS (Wide Area Augmentation System), montate il supporto del ricevitore sul tubo del ROPS (Figura 149) con i 2 bulloni a U e 4 dadi di bloccaggio flangiati (⅜").

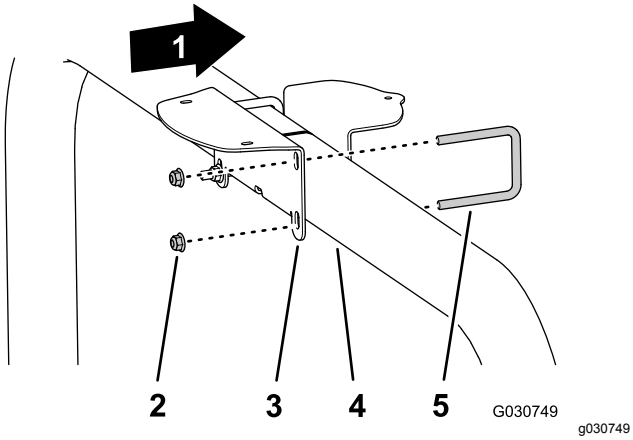

Figura 149

1. Parte anteriore della macchina
2. Dadi di bloccaggio flangiati (⅜")
3. Supporto del ricevitore
4. Tubo del ROPS
5. Bullone a U

   - Se la vostra macchina è dotata del kit modem di correzione GNSS e CDMA o GSM RTK, montate il supporto del ricevitore e la staffa dell'antenna RTK sul tubo del ROPS (Figura 150) con i 2 bulloni a U e 4 dadi di bloccaggio flangiati (⅜").

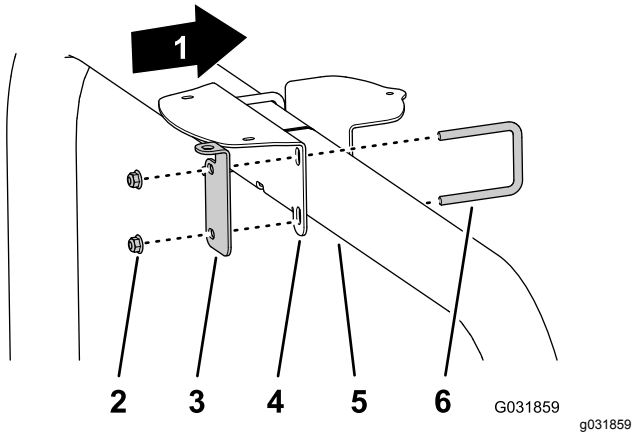

Figura 150

1. Parte anteriore della macchina
2. Dadi di bloccaggio flangiati (⅜")
3. Staffa dell'antenna RTK
4. Supporto del ricevitore
5. Tubo del ROPS
6. Bullone a U

3. Serrate i dadi a una coppia di 37–45 N·m.
4. Allineate i 3 filetti alla base del ricevitore di navigazione con i 3 fori nel supporto del ricevitore (Figura 151).

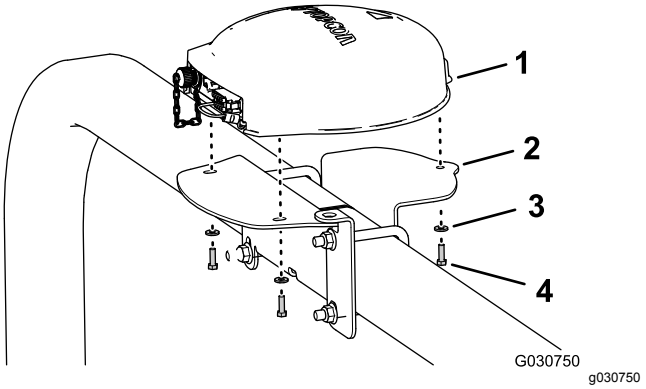

Figura 151

Illustrato con la staffa dell'antenna RTK; le macchine con solo GNSS sono simili

1. Ricevitore di navigazione
2. Supporto del ricevitore
3. Rondelle (5 mm)
4. Bullone a testa esagonale (5 x 16 mm)

5. Montate il ricevitore sul supporto (Figura 151) con i 3 bulloni a testa esagonale (5 x 16 mm) e 3 rondelle (5 mm).
6. Serrate i 3 bulloni a una coppia di 576–712 N·cm.
7. Applicate l'etichetta del numero di serie sul supporto del ricevitore (Figura 152).

   Nota: L'etichetta fa parte del kit impianto di irrorazione di precisione GeoLink X25 o X30.

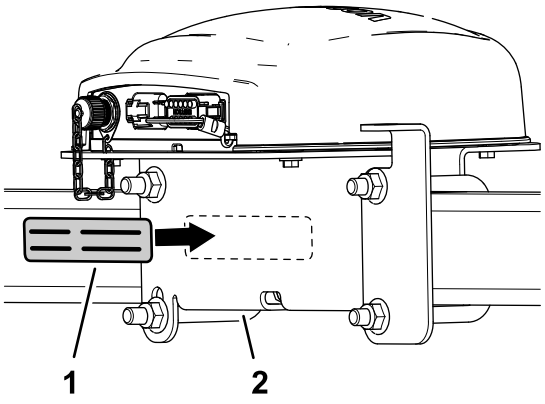

g199179

Figura 152

1. Etichetta del numero di serie
2. Supporto del ricevitore

Montaggio dell'antenna RTK sul ricevitore di navigazione

Nota: Montate l'antenna RTK quando la vostra macchina è dotata di un modem di correzione CDMA RTK o GSM RTK.

1. Allineate l'accoppiatore coassiale attraverso l'apertura nella staffa dell'antenna RTK con i filetti del diaframma dell'accoppiatore in basso (Figura 153).

   Nota: Ruotate l'accoppiatore coassiale in base alle esigenze per allineare la parte piatta dei filetti del diaframma con la parte piatta nell'apertura della staffa dell'antenna RTK.

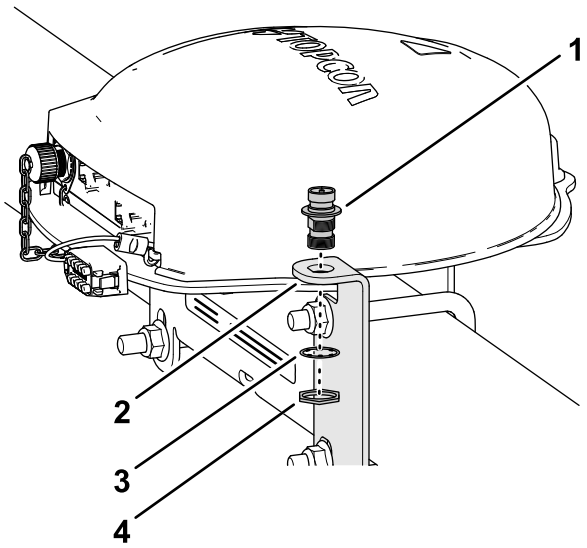

g199180

Figura 153

1. Accoppiatore coassiale
2. Staffa dell'antenna RTK
3. Rondella di bloccaggio
4. Controdado

2. Montate l'accoppiatore coassiale sulla staffa dell'antenna con la rondella di bloccaggio e il controdado e serrate manualmente il controdado (Figura 153).
3. Montate l'antenna RTK sul raccordo superiore dell'accoppiatore coassiale e serrate il dado zigrinato dell'antenna manualmente (Figura 154).

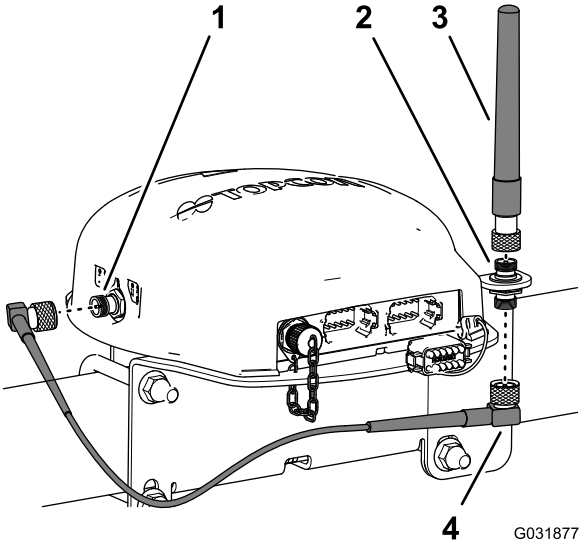

g031877

Figura 154

1. Connettore coassiale (modem cellulare CDMA o GSM)
2. Accoppiatore coassiale
3. Antenna RTK
4. Cavo dell'antenna

4. Montate senza serrarlo il cavo dell'antenna al raccordo inferiore dell'accoppiatore coassiale (Figura 154).
5. Disponete il cavo attorno alla parte posteriore del ricevitore di navigazione al connettore coassiale del modem cellulare CDMA o GSM (Figura 154).
6. Montate il cavo dell'antenna sul connettore coassiale del modem cellulare CDMA o GSM (Figura 154) (Figura 151).
7. Serrate i dadi zigrinati del cavo dell'antenna a mano.

30

Montaggio del monitor dell'irroratrice

Parti necessarie per questa operazione:

1	Monitor dell'irroratrice – kit del sistema di irrorazione di precisione GeoLink 41623
1	Cofano di visualizzazione
1	Supporto a sfera – kit del sistema di irrorazione di precisione GeoLink 41623
1	Braccio del monitor – kit del sistema di irrorazione di precisione GeoLink 41623
1	Piastra di rinforzo
4	Bullone a testa flangiata (¼" x 1½")
4	Dado di bloccaggio flangiato (¼")

Montaggio del cofano di visualizzazione sul monitor dell'irroratrice

1. Nella parte posteriore del monitor dell'irroratrice e con i 2 connettori (a 26 pin) allineati verso il basso, rimuovete il dado di bloccaggio superiore (5 mm) dal prigioniero per il raccordo orientabile a sfera (Figura 155).

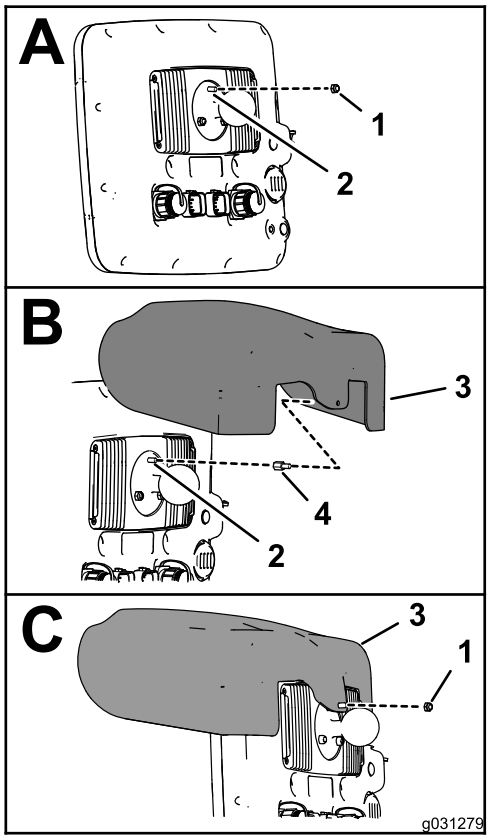

g031279

Figura 155

1. Dado di bloccaggio (5 mm)
2. Prigioniero da 5 mm (monitor dell'irroratrice nel raccordo orientabile a sfera)
3. Cofano di visualizzazione
4. Distanziatore filettato

2. Applicate uno strato di composto frenafiletti (traspirante, grado medio-alto) ai filetti della porzione di dado del distanziatore filettato (Figura 156).

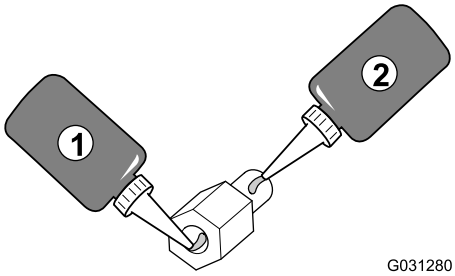

g031280

Figura 156

1. Composto frenafiletti (traspirante, grado medio-alto) filetti del dado del distanziatore filettato
2. Composto frenafiletti (traspirante, grado medio-alto) filetti del prigioniero

3. Avvitate il distanziatore sul prigioniero per il raccordo orientabile a sfera (Figura 155) e serrate il distanziatore a 250 N·cm.

4. Applicate uno strato di composto frenafiletti (traspirante, grado medio-alto) ai filetti della porzione di prigioniero del distanziatore filettato (Figura 156).
5. Allineate il foro nel cofano di visualizzazione con la porzione di prigioniero del distanziatore filettato (Figura 155).
6. Montate il cofano sul monitor con il dado di bloccaggio (5 mm) che avete rimosso al passaggio 1.
7. Serrate il dado a 250 N·cm.

Foratura della plancia

1. Nel cruscotto della macchina, individuate la vite del cruscotto a destra del gommino del foro nel cruscotto (Figura 157).

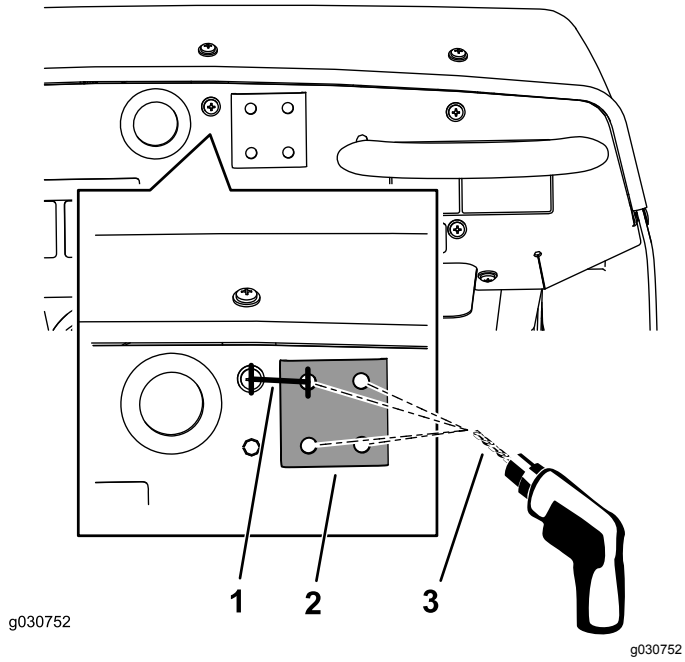

Figura 157

1. 33,3 mm
2. Piastra di rinforzo
3. Punta del trapano da 8 mm

2. Misurate a destra del centro della vite 33,3 mm e con una matita contrassegnate il punto con una linea verticale (Figura 157).
3. Misurate dal bordo superiore del pannello del cruscotto verso il basso 21 mm e segnate il punto con una linea orizzontale.
4. Punzonate il cruscotto nell'intersezione dei punti.
5. Praticate un foro sul cruscotto in corrispondenza del segno del punzone con una punta da trapano da 8 mm (Figura 157).
6. Allineate temporaneamente il lato piatto della piastra di rinforzo al pannello del cruscotto con un bullone a testa flangiata (¼" x 1½").
7. Allineate la piastra di rinforzo in orizzontale sulla parte superiore del cruscotto e, utilizzando il rinforzo come riferimento, praticate i 3 fori rimanenti nel cruscotto (Figura 157).
8. Togliete la piastra di rinforzo dalla superficie del cruscotto.

Montaggio del monitor dell'irroratrice sul cruscotto della macchina

1. Montate il supporto del perno orientabile a sfera sul cruscotto con i 4 bulloni (¼" x 1½"), la piastra di rinforzo e il dado di bloccaggio flangiato (¼"), come illustrato nella Figura 158.

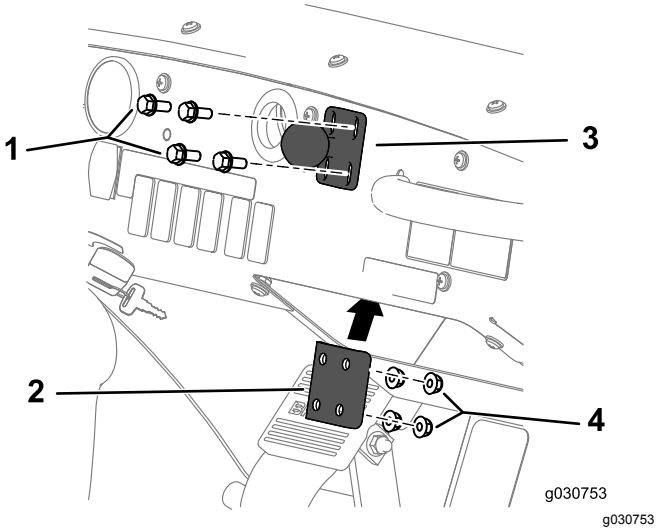

Figura 158

1. Bullone (¼" x 1½")
2. Supporto orientabile a sfera
3. Piastra di rinforzo
4. Dado di bloccaggio flangiato (¼")

2. Serrate i bulloni e i dadi a una coppia di 1017–1243 N·cm.
3. Allentate la manopola del braccio del monitor fino a quando non riuscite a infilare il perno orientabile a sfera per il raccordo nella parte posteriore del monitor dell'irroratrice e il perno orientabile a sfera per il supporto nel cruscotto nel braccio del monitor della presa (Figura 159).

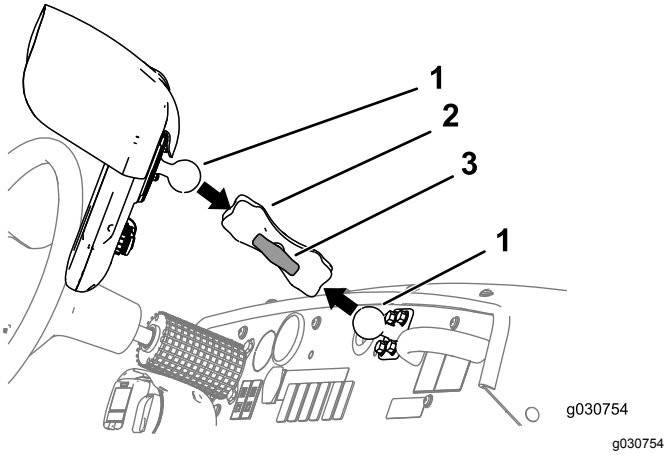

Figura 159

1. Perno orientabile a sfera
2. Braccio del monitor
3. Manopola

4. Dal sedile di guida (sedile sinistro), regolate la posizione del monitor dell'irroratrice in modo da poter visualizzare con facilità il display (Figura 159).
5. Serrate la manopola per il braccio del monitor manualmente (Figura 159).

31

Montaggio del programmatore dell'irroratrice e collegamento del cablaggio preassemblato posteriore.

Parti necessarie per questa operazione:

1	Programmatore dell'irroratrice – kit del sistema di irrorazione di precisione GeoLink 41623
4	Bullone (4 X 10 mm)
4	Dado di bloccaggio flangiato (4 mm)

Programmatore del monitor dell'irroratrice

1. Allineate il programmatore dell'irroratrice al lato anteriore del supporto della valvola con il connettore a 40 pin verso l'esterno (Figura 160).

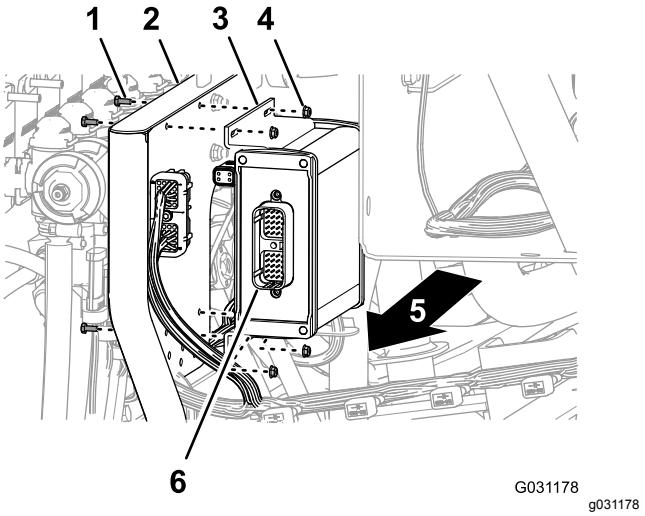

Figura 160

1. Bullone (4 X 10 mm)
2. Supporto a 10 valvole
3. Programmatore dell'irroratrice
4. Dado di bloccaggio flangiato (4 mm)
5. Lato destro della macchina
6. Connettore a 40 poli

2. Montate il programmatore dell'irroratrice sul supporto della valvola (Figura 160) con i 4 bulloni (4 x 10 mm) e 4 dadi di bloccaggio flangiati (4 mm).
3. Serrate i bulloni e i dadi a una coppia di 234–286 N·cm.

Collegamento del cablaggio preassemblato posteriore al programmatore

1. Allineate il connettore a 40 prese indicato come **ASC 10** della diramazione di 203 cm del cablaggio preassemblato al connettore a 40 pin del programmatore dell'irroratrice (Figura 161).

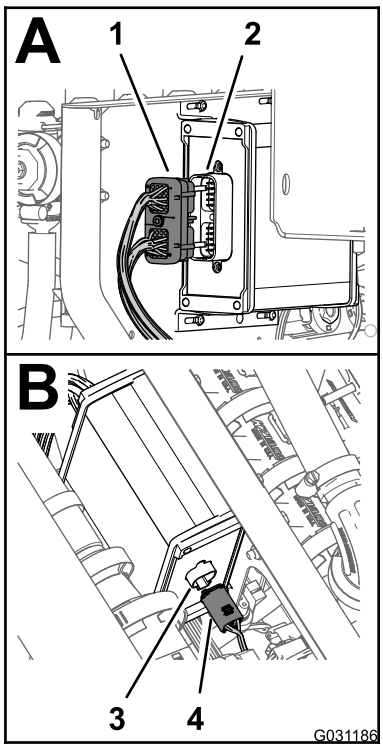

g031186

Figura 161

1. Connettore a 40 prese (cablaggio preassemblato posteriore – contrassegnato con ASC 10)
2. Connettore a 40 pin (programmatore dell'irroratrice)
3. Connettore a 4 pin (programmatore dell'irroratrice)
4. Connettore a 4 prese (cablaggio preassemblato posteriore – contrassegnato con To ASC 10)

2. Collegate il connettore a 40 prese nel connettore a 40 pin fino a quando entrambi i connettori non sono saldamente in sede.
3. Allineate il connettore a 4 prese contrassegnato con **To ASC 10** (ad ASC) della diramazione del cablaggio preassemblato da 203 cm con il programmatore dell'irroratrice del connettore a 4 pin (Figura 161).
4. Collegate il connettore a 4 prese nel connettore a 4 pin fino a quando entrambi i connettori non sono saldamente in sede.

32

Montaggio del cablaggio preassemblato per i componenti di navigazione

Parti necessarie per questa operazione:

1	Cablaggio dati (sistema di navigazione) – kit impianto di irrorazione di precisione GeoLink (modello 41623)
1	Cablaggio elettrico (sistema di navigazione) – kit impianto di irrorazione di precisione GeoLink (modello 41623)
5	Fascetta per cavi

Collegamento dei cablaggi dati di navigazione ed elettrico

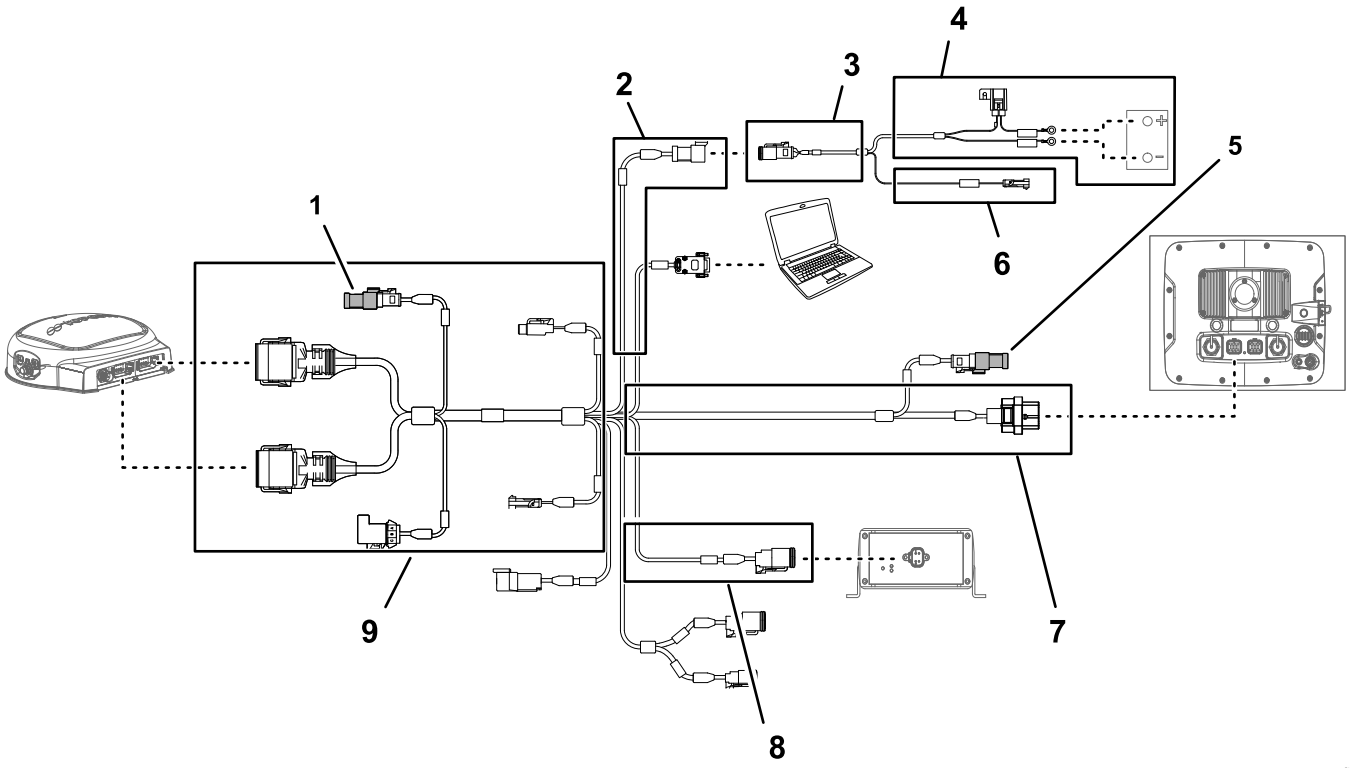

Figura 162

1. Resistenza di terminazione (guida)
2. Diramazione di 100 cm del cablaggio dati (alimentazione elettrica)
3. Diramazione di 100 cm del cablaggio della batteria
4. Diramazione di 220 cm del cablaggio della batteria
5. Resistenza di terminazione (CAN 2)
6. Diramazione di 100 cm del cablaggio della batteria (alimentazione commutata)
7. Diramazione da 220 cm del cablaggio dati (monitor dell'irroratrice)
8. Diramazione di 13 cm del cablaggio dati (interfaccia del cablaggio del kit)
9. Diramazione da 390 cm del cablaggio dati (ricevitore di navigazione)

1. Se non è installata, inserite la resistenza di terminazione nel connettore elettrico della diramazione di 390 cm del cablaggio dei dati del ricevitore di navigazione (Figura 162).

2. Se non è installata, inserite la resistenza di terminazione nel connettore elettrico della diramazione di 220 cm del cablaggio dei dati del monitor dell'irroratrice (Figura 162).
3. Collegate il connettore a 3 prese (interfaccia di alimentazione elettrica) del cablaggio elettrico di navigazione al connettore a 3 pin (interfaccia di alimentazione elettrica) del cablaggio dati (Figura 162 e Figura 163).

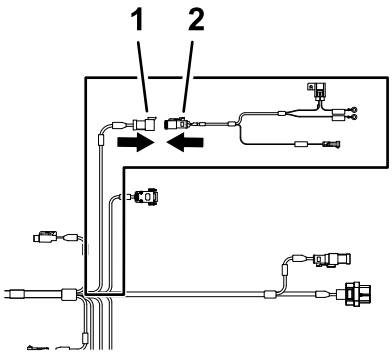

g202247

Figura 163

1. Connettore a 3 pin – cablaggio dati (SEPARAZIONE DELL'ALIMENTAZIONE DI SISTEMA)
2. Connettore a 3 prese – cablaggio batteria (interfaccia di alimentazione elettrica)

Posa e collegamento del cavo dati al ricevitore di navigazione

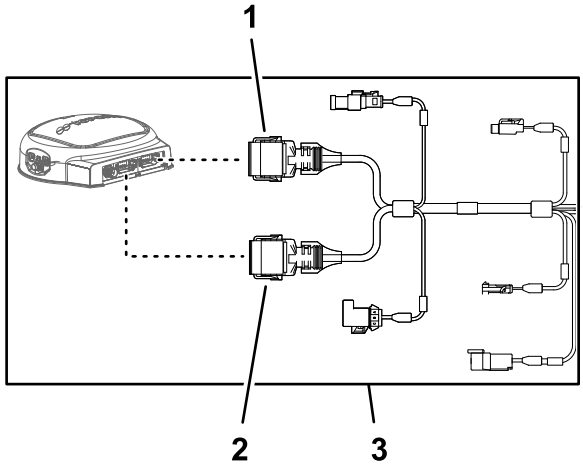

g203668

Figura 164

1. Connettore a 12 prese (grigio) cablaggio dati (ricevitore di navigazione)
2. Connettore a 12 prese (nero) cablaggio dati (ricevitore di navigazione)
3. Diramazione da 390 cm del cablaggio dati (ricevitore di navigazione)

1. Disponete la diramazione di 390 cm del cablaggio preassemblato sul lato destro del vano motore (adiacente al filtro dell'aria del motore) e indietro, sotto l'area inferiore destra della copertura del motore posteriore (Figura 165).

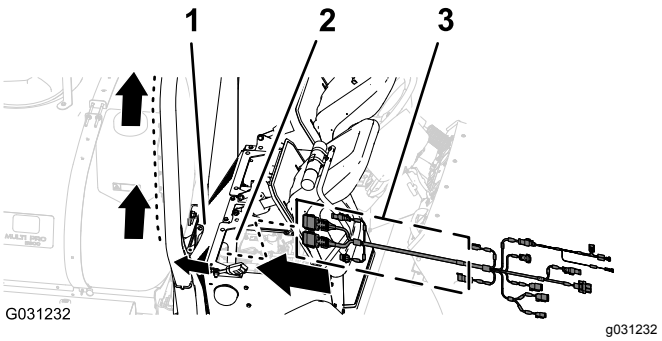

g031232

Figura 165

1. Copertura del motore posteriore
2. Vano motore
3. Diramazione di 390 cm (cablaggio dati)

2. Disponete la diramazione di 390 cm del cablaggio dati lungo il tubo destro del ROPS con il connettore a 12 prese (grigio) e il connettore a 12 prese (nero) in alto, verso il ricevitore di navigazione (Figura 166).

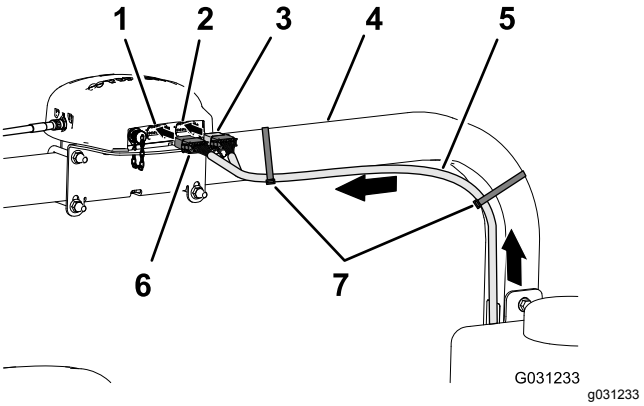

g031233

Figura 166

1. Connettore a 12 pin sinistro (grigio) – ricevitore di navigazione
2. Connettore a 12 pin destro (nero) – ricevitore di navigazione
3. Connettore a 12 prese (nero) – cablaggio dati
4. Tubo del ROPS di destra
5. Diramazione di 390 cm del cablaggio dati
6. Connettore a 12 prese (grigio/nero) – cablaggio dati
7. Fascette per cavi

3. Allineate le 2 chiavi sulla superficie lunga del connettore a 12 prese grigio e nero del cablaggio dati con le 2 scanalature per chiave nella parete orizzontale inferiore del connettore a 12 pin sinistro (grigio) del ricevitore di navigazione (Figura 167).

   Nota: Prestate cautela quando collegate il cablaggio preassemblato al ricevitore di

navigazione, le chiavi di allineamento dei connettori del cablaggio sono uniche per le scanalature per chiave dei connettori a pin del ricevitore di navigazione.

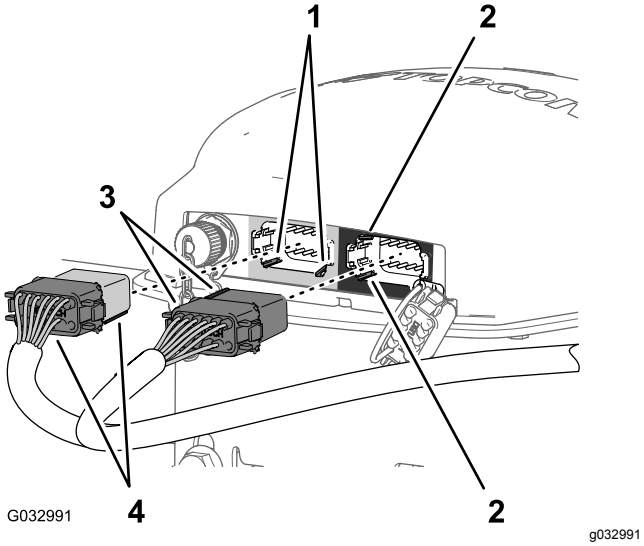

Figura 167

1. Scanalature per chiave – connettore a 12 pin (sinistro (grigio) della parete orizzontale inferiore – (ricevitore di navigazione)
2. Scanalature per chiave – connettore a 12 pin (destro (nero) della parete verticale sinistra – (ricevitore di navigazione)
3. Chiavi di allineamento – connettore nero a 12 prese lato corto – cablaggio dati
4. Chiavi di allineamento – connettore grigio/nero a 12 prese lato lungo – cablaggio dati

4. Collegate il connettore a 12 prese grigio e nero del cablaggio dati nel connettore a 12 pin sinistro (grigio) del ricevitore di navigazione, fino a quando il connettore non scatta saldamente in sede (Figura 167).
5. Allineate le 2 chiavi sul lato corto del connettore a 12 prese nero del cablaggio dati con le 2 scanalature per chiave nella parete verticale sinistra del connettore a 12 pin destro (nero) del ricevitore di navigazione (Figura 167).

   Nota: Prestate cautela quando collegate il cablaggio preassemblato al ricevitore di navigazione, le chiavi di allineamento dei connettori del cablaggio sono uniche per le scanalature per chiave dei connettori a pin del ricevitore di navigazione.
6. Collegate il connettore a 12 prese solo nero del cablaggio dati al connettore a 12 pin sinistro (nero) del ricevitore di navigazione, fino a quando il connettore non scatta saldamente in sede (Figura 167).
7. Fissate la diramazione di 390 cm del cablaggio dati al tubo destro del ROPS con 2 fascette per cavi, come illustrato nella Figura 166.

   Nota: Assicuratevi che il cavo sia lento tra i connettori a 12 prese e la fascetta per cavi.

Collegamento del cablaggio elettrico di navigazione e dati al cablaggio preassemblato posteriore della macchina

1. Disponete la diramazione di 100 cm del cablaggio elettrico (Figura 168) con il connettore a 1 pin verso il basso, nella zona in cui si collegano il cablaggio preassemblato anteriore e posteriore per la macchina; fate riferimento a Figura 86 in Collegamento del cablaggio anteriore e posteriore (pagina 43).

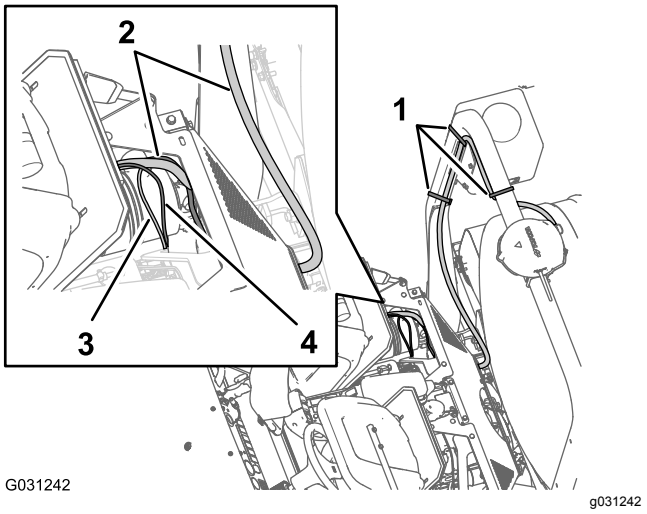

Figura 168

1. Fascette per cavi
2. Diramazione di 390 cm del cablaggio dati
3. Diramazione di 100 cm del cablaggio elettrico
4. Diramazione di 100 cm del cablaggio dati

2. Disponete la diramazione di 100 cm del cablaggio dati (Figura 168) con il connettore a 4 pin per il CAN 2 / programmatore dell'irroratrice verso il basso, nella zona in cui si collegano il cablaggio preassemblato anteriore e posteriore per la macchina; fate riferimento a Figura 86 in Collegamento del cablaggio anteriore e posteriore (pagina 43).
3. Collegate il connettore a 4 pin del cablaggio dati per il CAN 2 / programmatore dell'irroratrice al connettore a 4 prese del cablaggio posteriore per il circuito del CAN 2 / programmatore dell'irroratrice (Figura 169).

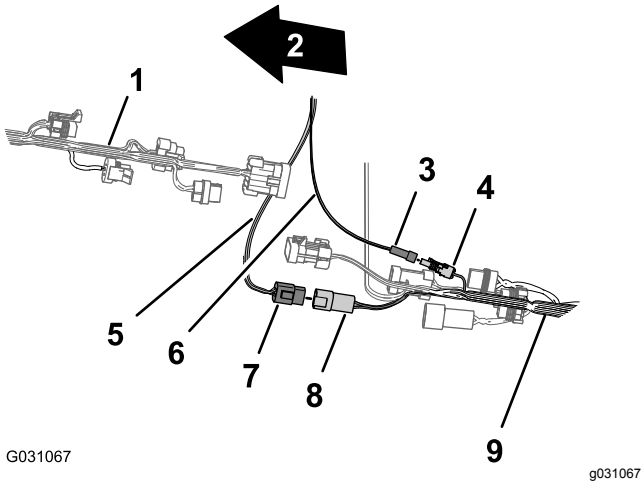

Figura 169

1. Parte anteriore della macchina
2. Cablaggio preassemblato anteriore della macchina
3. Connettore a 1 pin – cablaggio elettrico (alimentazione commutata)
4. Connettore a 1 presa – cablaggio preassemblato posteriore (alimentazione commutata)
5. Cablaggio dati (CAN 2 / programmatore dell'irroratrice)
6. Cablaggio elettrico (alimentazione commutata)
7. Connettore a 4 pin – cablaggio dati (CAN 2 / programmatore dell'irroratrice)
8. Connettore a 4 prese – cablaggio preassemblato posteriore (CAN 2 / programmatore dell'irroratrice)
9. Cablaggio preassemblato posteriore della macchina

4. Collegate il connettore a 1 pin del cablaggio elettrico al connettore a 1 presa del cablaggio preassemblato posteriore (Figura 169).

Disposizione del cablaggio elettrico di navigazione alla batteria

1. Disponete la diramazione di 220 cm del cablaggio preassemblato per il sistema di navigazione sull'angolo della cassetta del sedile e verso il basso, lungo il supporto sinistro della copertura del motore (Figura 170).

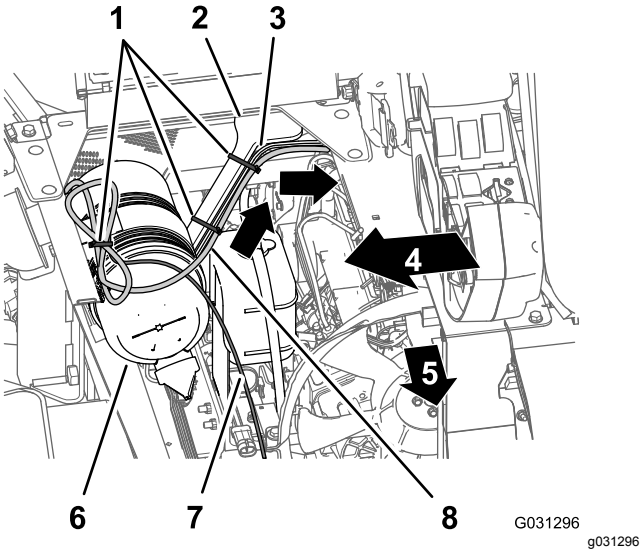

Figura 170

1. Fascette per cavi
2. Supporto della copertura del motore
3. Diramazione di 165 cm (cablaggio preassemblato posteriore)
4. Lato destro della macchina
5. Parte anteriore della macchina
6. Filtro dell'aria (motore)
7. Diramazione di 220 cm (cablaggio dati)
8. Diramazione di 220 cm (cablaggio elettrico di navigazione)

2. Fissate il cablaggio al supporto della copertura del motore mediante fascette per cavi (Figura 170).
3. Disponete la diramazione di 220 cm del cablaggio elettrico per il sistema di navigazione verso il basso, lungo il supporto sinistro della copertura del motore e sotto il tubo del telaio sinistro (Figura 171).

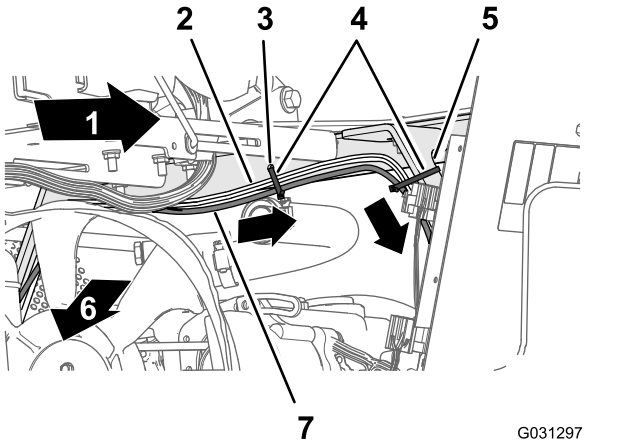

Figura 171

1. Lato sinistro della macchina
2. Diramazione di 165 cm (cablaggio preassemblato posteriore)
3. Foro sull'angolo della cassetta del sedile
4. Fascette per cavi
5. Supporto della copertura del motore
6. Parte anteriore della macchina
7. Diramazione di 220 cm (cablaggio elettrico di navigazione)

4. Fissate il cablaggio al foro nell'angolo della cassetta del sedile e al supporto della copertura del motore con 3 fascette per cavi (Figura 171 e Figura 172).

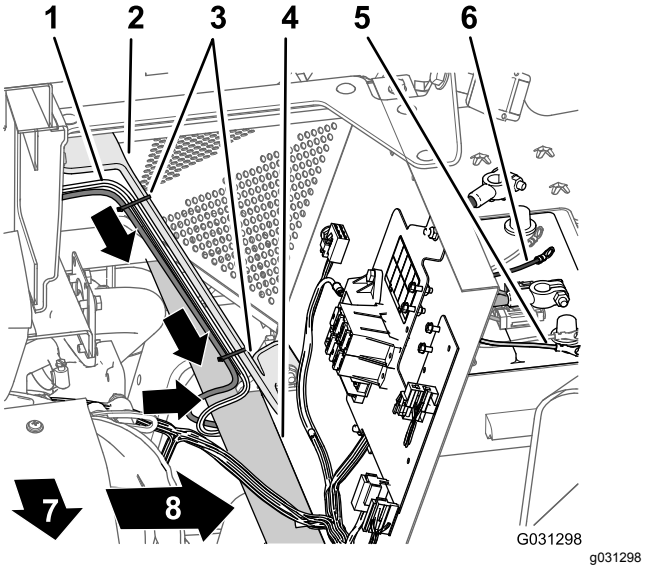

Figura 172

1. Diramazione di 165 cm (cablaggio preassemblato posteriore)
2. Supporto della copertura del motore
3. Fascette per cavi
4. Tubo del telaio di sinistra
5. Terminale ad anello negativo (filo nero) – diramazione di 165 cm (cablaggio preassemblato posteriore)
6. Terminale ad anello positivo (filo rosso) – diramazione di 165 cm (cablaggio preassemblato posteriore)
7. Parte anteriore della macchina
8. Lato sinistro della macchina

5. Disponete il fusibile da 10 A e i terminali ad anello positivo e negativo della diramazione di 220 cm del cablaggio elettrico per il sistema di navigazione sulla parte superiore della batteria (Figura 172).

   Nota: Completerete l'installazione dei terminali ad anello in Montaggio del cablaggio posteriore e del cablaggio elettrico di navigazione ai cavi della batteria (pagina 86).

Posa e collegamento del cavo dati al monitor dell'irroratrice

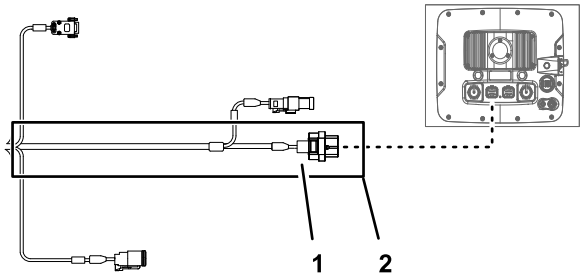

Figura 173

1. Connettore a 26 prese – cablaggio dati (monitor dell'irroratrice)
2. Diramazione da 220 cm del cablaggio dati (monitor dell'irroratrice)

1. Sul lato destro del vano motore, disponete la diramazione di 220 cm del cablaggio dati davanti al filtro dell'aria per il motore e in basso, verso l'angolo inferiore destro del radiatore (Figura 174).

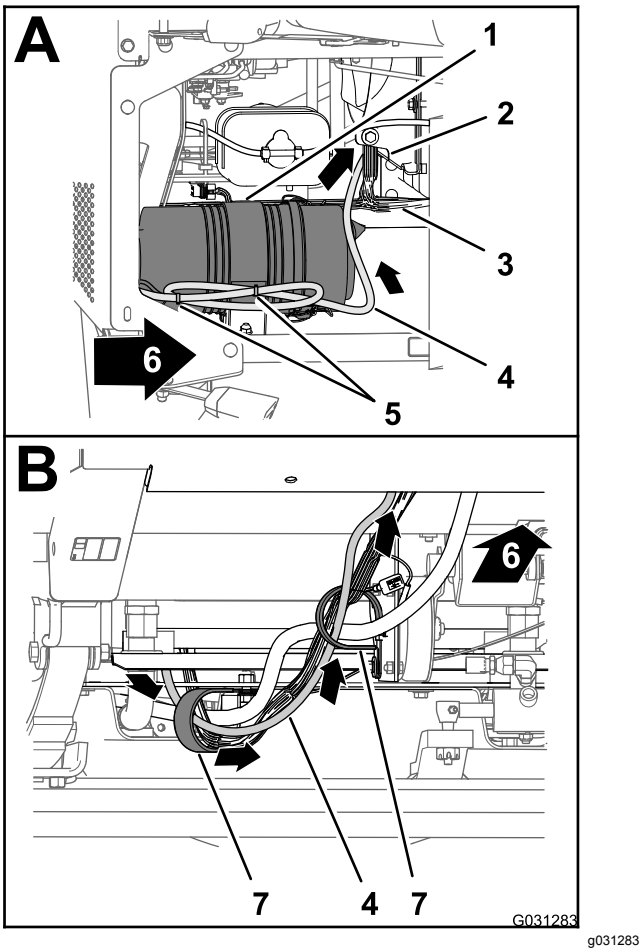

Figura 174

1. Filtro dell'aria (motore)
2. Radiatore
3. Cablaggio preassemblato anteriore della macchina
4. Diramazione di 220 cm del cablaggio dati
5. Fascette per cavi
6. Parte anteriore della macchina
7. Serratubi a R

2. Disponete la diramazione di 220 cm del cablaggio dati in avanti e attraverso i 2 serratubi a R, nella parte inferiore della macchina (Figura 174).
3. Disponete la diramazione di 220 cm del cablaggio dati in avanti e verso l'alto, attraverso il gommino che circonda il foro nel pianale (Figura 175).

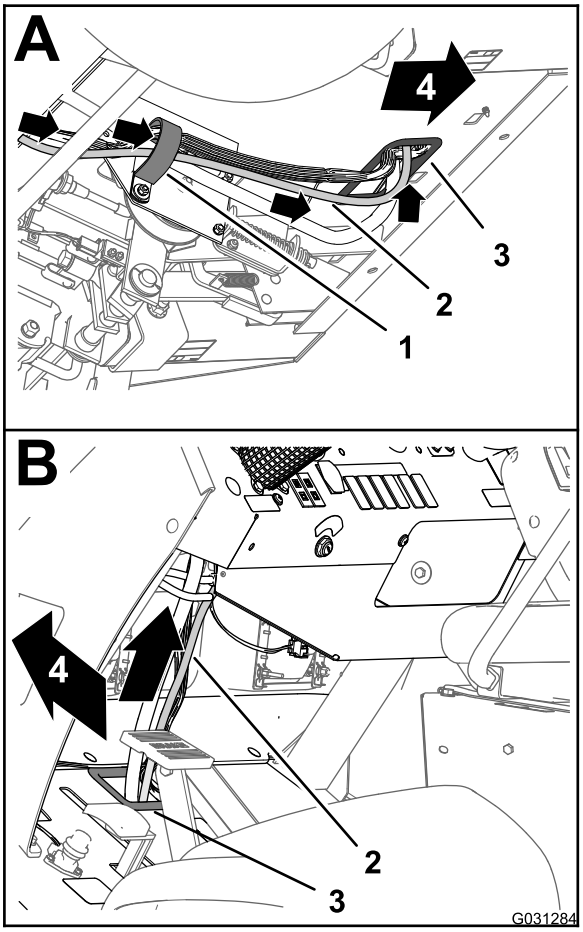

Figura 175

1. Serratubi a R
2. Diramazione di 220 cm del cablaggio dati
3. Gommino (pianale)
4. Parte anteriore della macchina

4. Disponete la diramazione di 220 cm del cablaggio dati verso l'alto e lungo il cablaggio preassemblato anteriore della macchina (Figura 175).
5. Disponete la diramazione di 220 cm del cablaggio dati verso l'alto, attraverso il gommino che circonda il foro nel cruscotto (Figura 176).

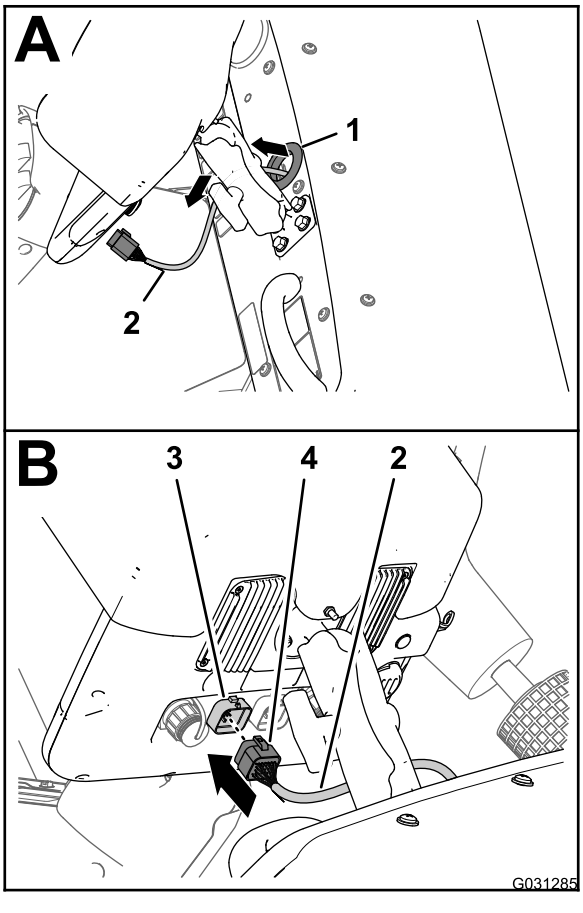

Figura 176

1. Gommino (cruscotto)
2. Diramazione di 220 cm del cablaggio dati
3. Connettore a 26 pin (display dell'irroratrice)
4. Connettore a 26 prese – cablaggio dati (monitor dell'irroratrice)

6. Allineate il connettore a 26 prese del cablaggio dati con il connettore a 26 pin del display dell'irroratrice e premete il connettore a presa nel connettore a pin, fino a quando il fermo del connettore non scatta in sede (Figura 176).

Montaggio del cablaggio posteriore e del cablaggio elettrico di navigazione ai cavi della batteria

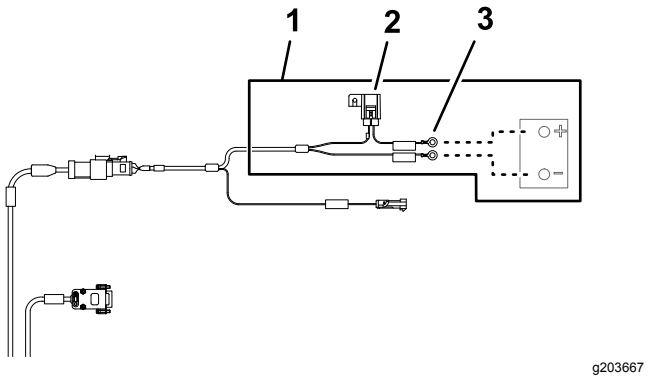

Figura 177

1. Diramazione di 220 cm del cablaggio della batteria
2. Fusibile da 10 A (batteria)
3. Terminali ad anello (batteria)

1. Disponete il terminale positivo (cavo rosso), il terminale negativo (cavo nero) e il portafusibili da 50 A del cablaggio preassemblato posteriore in alto tra la scatola della batteria e il telaio della macchina (Figura 178).

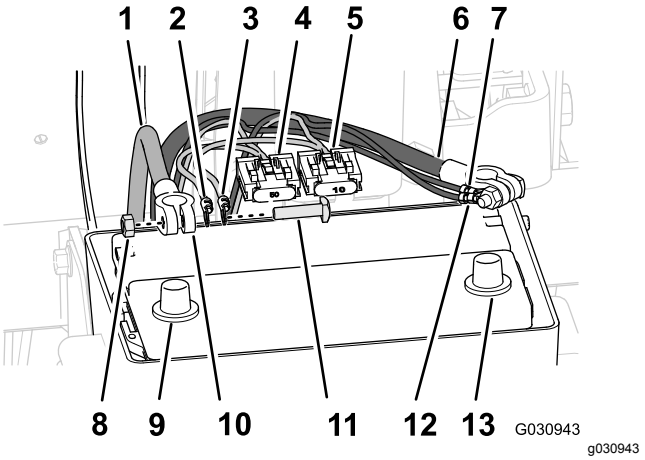

Figura 178

1. Cavo positivo della batteria
2. Terminale ad anello positivo (filo rosso) – diramazione di 165 cm (cablaggio preassemblato posteriore)
3. Terminale ad anello positivo (filo rosso) – diramazione di 220 cm (cablaggio elettrico di navigazione)
4. Portafusibili da 50 A – cablaggio preassemblato posteriore
5. Portafusibili da 10 A – cablaggio elettrico di navigazione
6. Cavo negativo della batteria
7. Dado esagonale
8. Polo della batteria (positivo)
9. Terminale (cavo della batteria)
10. Bullone a T
11. Terminale ad anello negativo (filo nero) – diramazione di 165 cm (cablaggio preassemblato posteriore)
12. Terminale ad anello negativo (filo nero) – diramazione di 220 cm (cablaggio elettrico di navigazione)
13. Polo della batteria (negativo)

2. Disponete il terminale positivo (cavo rosso), il terminale negativo (cavo nero) e il portafusibili da 10 A del cablaggio elettrico di navigazione in alto tra la scatola della batteria e il telaio della macchina.
3. Rimuovete i bulloni a T e i dadi esagonali dai terminali dei cavi della batteria positivo e negativo (Figura 178).
4. Montate un bullone a T attraverso il terminale positivo (filo rosso) del cablaggio preassemblato posteriore, il terminale positivo del cablaggio elettrico di navigazione e il terminale del cavo positivo della batteria (Figura 178).
5. Fissate, senza serrarli, i terminali e il bullone a T con un dado esagonale (Figura 178).

   Nota: Non inserite il cavo della batteria nella batteria in questa fase.

6. Montate un bullone a T attraverso il terminale negativo (filo nero) del cablaggio preassemblato posteriore, il terminale negativo del cablaggio elettrico di navigazione e il terminale del cavo negativo della batteria (Figura 178).
7. Fissate, senza serrarli, i terminali e il bullone a T con un dado esagonale (Figura 178).

   Nota: Non inserite i cavi della batteria nella batteria in questa fase.

33

Montaggio del kit della copertura del carrello opzionale

Non occorrono parti

Procedura

1. Allineate la copertura del carrello al telaio inferiore della macchina (Figura 179).

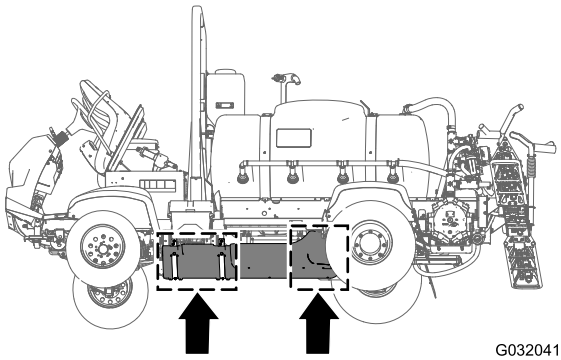

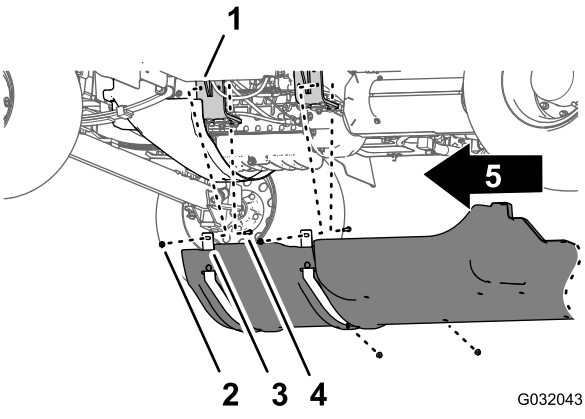

Figura 179

1. Copertura del carrello
2. Bulloni a testa flangiata (5/16" x ⅞")
3. Rondelle (5/16")
4. Parte anteriore della macchina

2. Infilate le cinghie di supporto della copertura del carrello sopra i bulloni e i bulloni a testa tonda nelle staffe di supporto del motore della macchina (Figura 179).
3. Montate la copertura del carrello sulle staffe di supporto del motore e i bulloni (Figura 179) con i 4 dadi di bloccaggio flangiati (5/16") che avete rimosso al passaggio 2 della sezione 12 Rimozione del kit copertura del carrello opzionale (pagina 26).
4. Allineate i fori nella parte posteriore della copertura del carrello con i fori sul telaio (Figura 180).

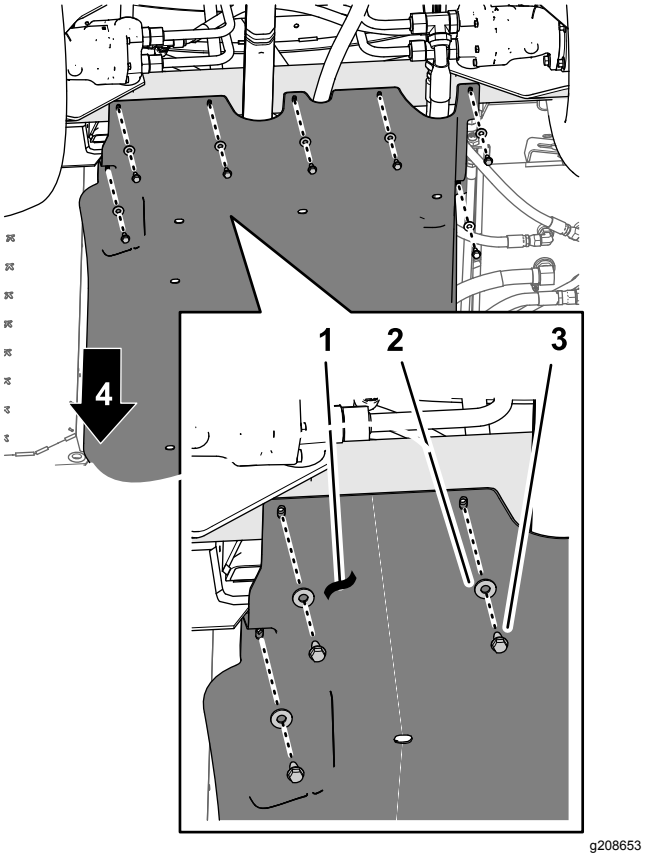

Figura 180

1. Copertura del carrello
2. Rondelle (5/16")
3. Bulloni a testa flangiata (5/16" x ⅞")
4. Parte anteriore della macchina

5. Montate la parte posteriore della copertura del carrello sul telaio con i 7 bulloni a testa flangiata (5/16" x ⅞") e le 7 rondelle (5/16") che avete rimosso al passaggio 1 di 12 Rimozione del kit copertura del carrello opzionale (pagina 26) (Figura 180).
6. Serrate i dadi e i bulloni a una coppia di 1129–1582 N·cm.

34

Collegamento del kit asta di irrorazione manuale, kit avvolgitubo elettrico o kit avvolgitubo orientabile opzionali

Parti necessarie per questa operazione:

1	Gomito a 90° con foro laterale (N. cat. Toro 131-3726)
1	Morsetto flangiato e guarnizione (N. cat. Toro 127-9829)
1	Valvola di intercettazione (N. cat. Toro 130-7321)

Montaggio della scatola di comando sul supporto del collettore

Kit asta di irrorazione manuale o kit avvolgitubo elettrico

1. Allineate il flessibile della piastra di montaggio per la scatola di comando con i fori o le scanalature del supporto del collettore per le valvole dell'irroratrice (Figura 181).

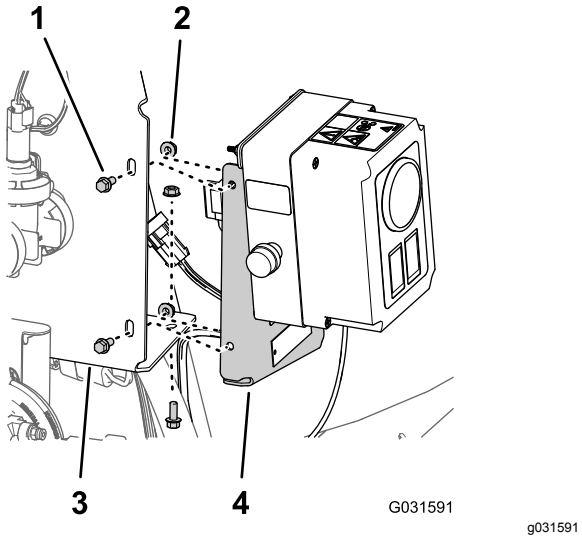

Figura 181

Kit avvolgitubo elettrico illustrato; il kit asta di irrorazione manuale è simile.

1. Bulloni a testa flangiata (¼" x ⅝")
2. Dadi flangiati scanalati (¼")
3. Supporto del collettore (valvola dell'irroratrice)
4. Piastra di montaggio (scatola di comando)

2. Montate la scatola di comando sul supporto del collettore (Figura 181) con i 3 bulloni a testa flangiata (¼" x ⅝") e i 3 dadi flangiati scanalati (¼") che avete rimosso al passaggio 1 di Rimozione della scatola di comando dal supporto del collettore (pagina 14).
3. Serrate i dadi e i bulloni a 1017–1243 N·cm.

Montaggio dell'avvolgitubo orientabile sul supporto del collettore

Capacità attrezzatura di sollevamento: 57 kg (125 lb)

1. Sollevate l'avvolgitubo girevole con l'attrezzatura di sollevamento alla capacità specificata.
2. Allineate i fori nel canale di supporto dell'avvolgitubo girevole con i fori nel supporto del collettore per le valvole dell'irroratrice (Figura 182).

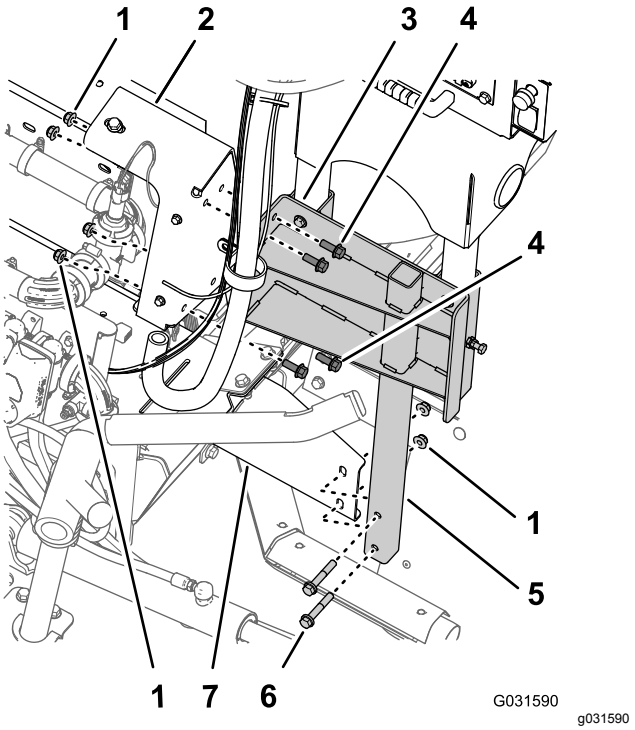

Figura 182

1. Dadi di bloccaggio flangiati (⅜")
2. Supporto del collettore (valvole dell'irroratrice)
3. Profilato di supporto (avvolgitubo orientabile)
4. Bulloni a testa flangiata (⅜" x 1")
5. Telaio del tubo inferiore (avvolgitubo orientabile)
6. Bulloni a testa flangiata (⅜" x 2¼")
7. Staffa di montaggio (profilato del telaio di destra della macchina)

3. Allineate i fori nel telaio del tubo inferiore per l'avvolgitubo orientabile con i fori nella staffa di

montaggio sul profilato del telaio di destra della macchina (Figura 182).

4. Montate il profilato di supporto sul supporto del collettore (Figura 182) con i 4 bulloni a testa flangiata (⅜" x 1") e i dadi di bloccaggio flangiati (⅜") che avete rimosso al passaggio 3 di Rimozione dell'avvolgitubo girevole dal supporto del collettore (pagina 16).
5. Montate il telaio del tubo inferiore sulla staffa di montaggio (Figura 182) con i 2 bulloni a testa flangiata (⅜" x 2¼") e 2 dadi di bloccaggio flangiati (⅜") che avete rimosso al passaggio 2 di Rimozione dell'avvolgitubo girevole dal supporto del collettore (pagina 16).
6. Serrate i bulloni e i dadi a una coppia di 37–45 N·m.

Montaggio del flessibile e dei raccordi

1. Rimuovete l'accoppiatore del tubo dal tappo nella flangia all'estremità destra della valvola dell'ugello 10 (Figura 183).

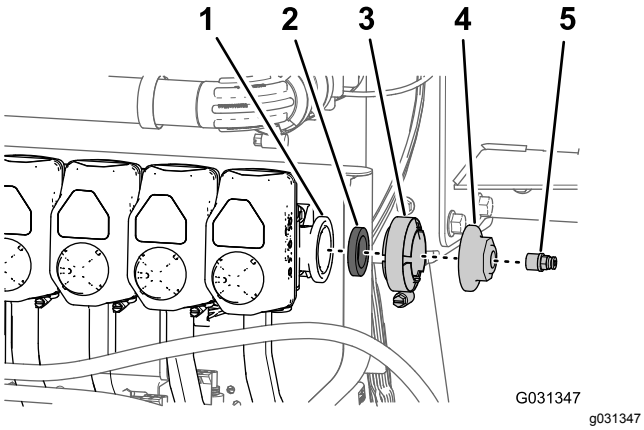

Figura 183

1. Flangia (valvole dell'ugello 10)
2. Guarnizione
3. Morsetto flangiato
4. Tappo
5. Accoppiatore per tubo

2. Rimuovete il morsetto flangiato, la guarnizione e il tappo terminale dalla valvola dell'ugello 10 (Figura 183).

   Nota: Conservate il connettore del tubo, il morsetto flangiato e la guarnizione per la successiva installazione in questa procedura. Il tappo terminale che avete rimosso dalla macchina non vi occorre più.
3. Applicate del nastro di tenuta PTFE sui filetti del raccordo a T (Figura 184) che avete rimosso al passaggio 3 di Scollegamento dei flessibili e delle tubazioni (pagina 14).

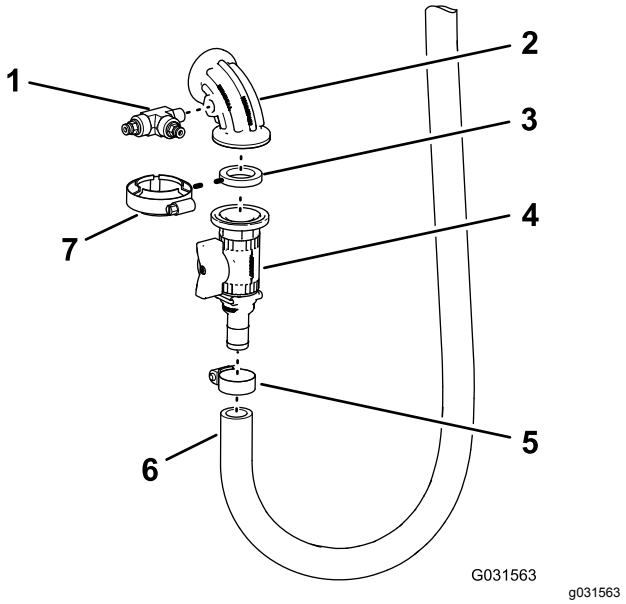

Figura 184

1. Raccordo a T e connettori dei tubi
2. Gomito a 90° con foro laterale
3. Guarnizione
4. Valvola di intercettazione
5. Fascetta stringitubo
6. Flessibile di ingresso
7. Morsetto flangiato

4. Montate il raccordo a T nel gomito a 90° gradi con il foro laterale come illustrato nella Figura 184 e serrate il raccordo a mano.
5. Montate, senza serrarlo, il gomito a 90° con il foro laterale, la guarnizione e la valvola di intercettazione con il morsetto flangiato (Figura 184).
6. Montate il raccordo dentellato della valvola di intercettazione con il flessibile di ingresso e il morsetto flangiato (Figura 184) rimossi alla voce 4 di Scollegamento dei flessibili e delle tubazioni (pagina 14).

Montaggio del flessibile e dei tubi di rilevamento

1. Allineate la guarnizione e il gomito a 90° per l'avvolgitubo alla flangia proveniente dalla valvola dell'ugello 10 (Figura 185).

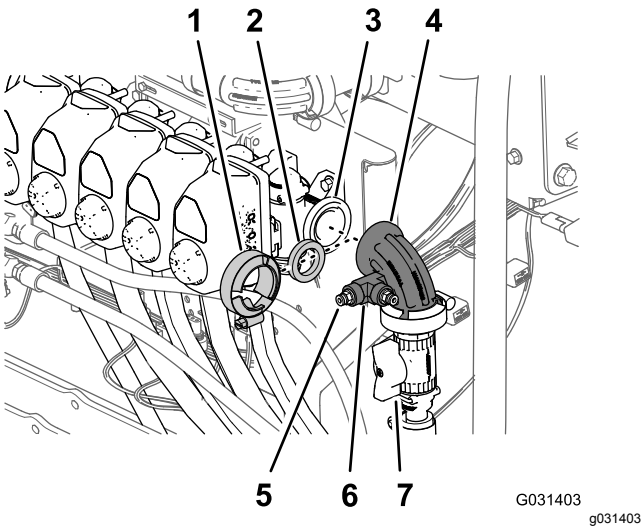

Figura 185

1. Morsetto flangiato
2. Guarnizione
3. Flangia (valvole dell'ugello 10)
4. Gomito a 90°
5. Accoppiatore per tubo
6. Raccordo a T
7. Valvola di intercettazione (avvolgitubo)

2. Fissate il gomito e la guarnizione alla valvola con un morsetto flangiato e serrate il morsetto a mano (Figura 185).
3. Applicate uno strato di sigillante PTFE ai filetti dell'accoppiatore per tubo e montate l'accoppiatore stesso sul raccordo a T, come illustrato nella Figura 185.
4. Inserite l'estremità del tubo di rilevamento della pressione per il manometro del cruscotto nell'accoppiatore del tubo, fino a quando il tubo non è completamente in sede nell'accoppiatore (Figura 186).

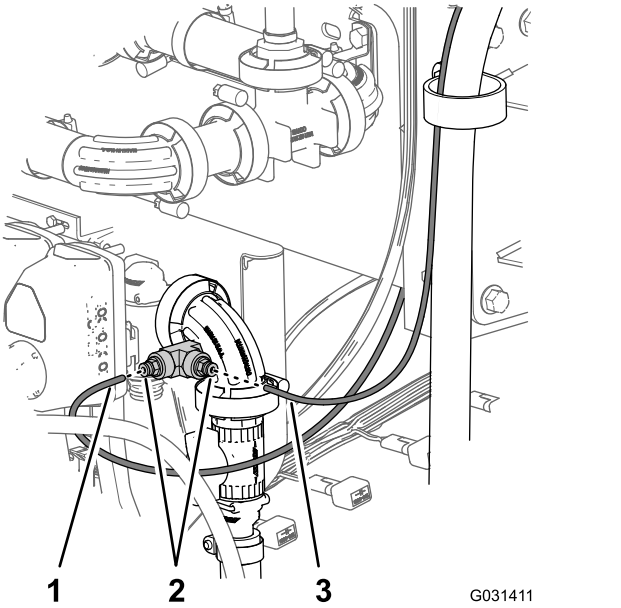

Figura 186

Illustrazione del kit avvolgitubo girevole; il kit avvolgitubo elettrico e il kit asta di irrorazione manuale sono simili

1. Tubo di rilevamento della pressione (manometro del cruscotto)
2. Accoppiatori per tubi
3. Tubo di rilevamento della pressione (manometro per il kit avvolgitubo)

5. Inserite l'estremità del tubo di rilevamento della pressione per il manometro dell'avvolgitubo nell'accoppiatore del tubo, fino a quando il tubo non è completamente in sede nell'accoppiatore (Figura 186).

Collegamento del cablaggio del kit asta di irrorazione manuale o del kit avvolgitubo elettrico opzionali

Nella scatola di comando per la pistola di irrorazione manuale o l'avvolgitubo elettrico, collegate il connettore a 6 pin per il cablaggio della scatola di comando al connettore a 6 prese del cablaggio principale posteriore della macchina (Figura 187 e Figura 188).

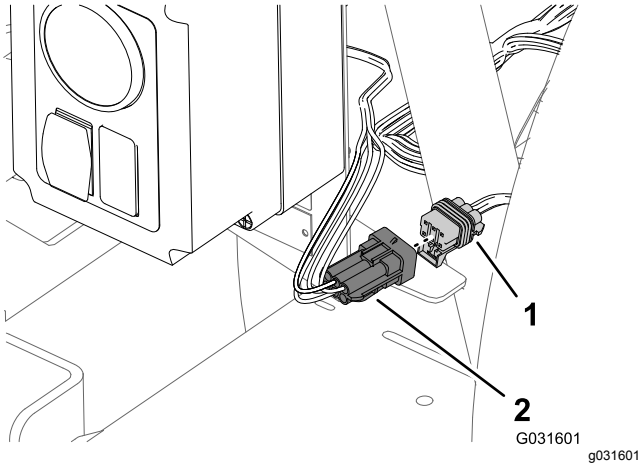

Figura 187

Scatola di comando – kit asta di irrorazione manuale

1. Connettore a 6 prese (cablaggio principale posteriore della macchina)
2. Connettore a 6 pin (cablaggio della scatola di comando)

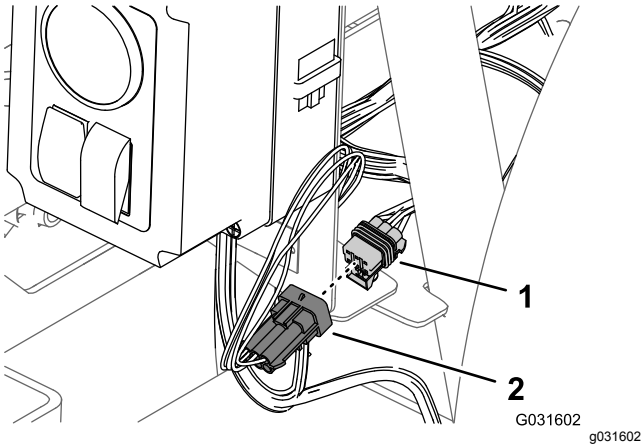

Figura 188

Scatola di comando – kit avvolgitubo elettrico

1. Connettore a 6 prese (cablaggio principale posteriore della macchina)
2. Connettore a 6 pin (cablaggio della scatola di comando)

Collegamento del cablaggio preassemblato per il kit avvolgitubo orientabile opzionale

1. Nella parte posteriore della macchina, individuate il cablaggio preassemblato per il kit avvolgitubo girevole nella parte posteriore del serbatoio dell'irroratrice (Figura 189).

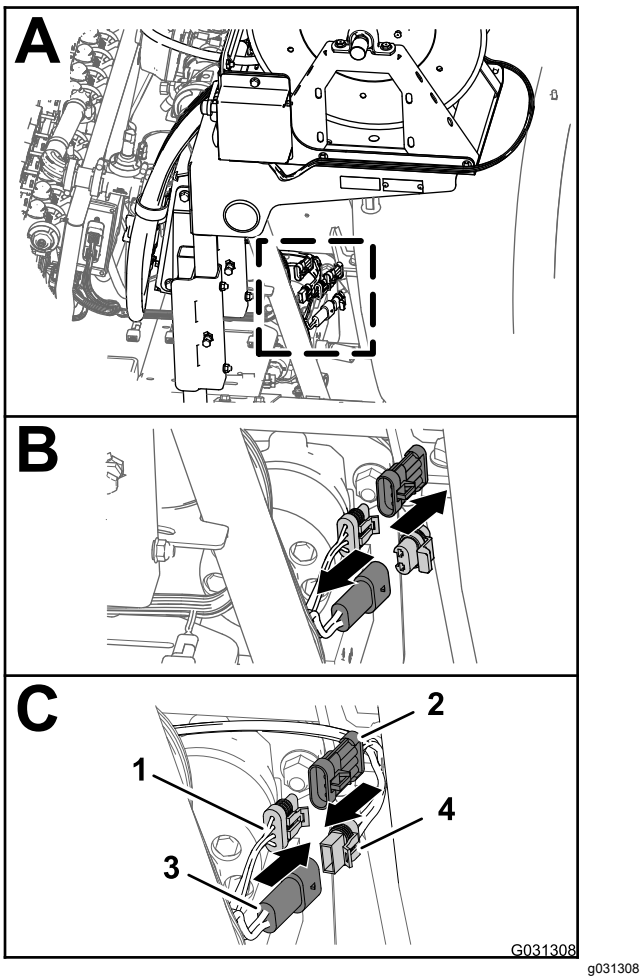

Figura 189

1. Connettore a 3 prese (cablaggio principale posteriore)
2. Connettore a 3 pin (cablaggio – avvolgitubo elettrico)
3. Pin a 2 prese (cablaggio principale posteriore)
4. Connettore a 2 prese (cablaggio – avvolgitubo elettrico)

2. Rimuovete il tappo dal connettore a 2 pin del cablaggio principale posteriore per l'alimentazione dell'avvolgitubo (Figura 189).
3. Collegate il connettore a 2 prese del cablaggio per l'avvolgitubo elettrico al connettore a 2 pin del cablaggio principale posteriore (Figura 189).
4. Rimuovete il tappo dal connettore a 3 prese del cablaggio principale posteriore per l'interconnessione del cablaggio di irrorazione (Figura 189).

5. Collegate il connettore a 3 pin del cablaggio per l'avvolgitubo elettrico alla presa a 3 pin del cablaggio principale posteriore (Figura 189).

35

Collegamento del kit tracciafile schiumogeno opzionale

Parti necessarie per questa operazione:

1	Cablaggio preassemblato – kit di finitura del tracciafile schiumogeno opzionale 130-8292
5	Fascetta per cavi – kit di finitura del tracciafile schiumogeno opzionale 130-8292
1	Relè – kit di finitura del tracciafile schiumogeno opzionale 130-8292
1	Bullone a testa flangiata (N. 10-24 x ½") – kit di finitura del tracciafile schiumogeno 130-8292
1	Dado di bloccaggio (N. 10-24 – kit di finitura del tracciafile schiumogeno opzionale 130-8292)
1	Portafusibili ausiliario – N. cat. Toro 92-2641
1	Fusibile (15 A – kit di finitura del tracciafile schiumogeno opzionale 130-8292)
4	Bulloni a testa flangiata (6 x 12 mm) – kit di finitura del tracciafile schiumogeno 130-8292
1	Staffa di montaggio (interruttore del tracciafile schiumogeno) – kit di finitura del tracciafile schiumogeno opzionale 130-8292)
1	Interruttore a paletta a 3 posizioni (interruttore di comando della schiuma) – kit di finitura del tracciafile schiumogeno opzionale 130-8292
1	Interruttore a bilanciere a 2 posizioni (interruttore di accensione/spegnimento del compressore)– Kit di finitura del tracciafile schiumogeno opzionale 130-8292

Disposizione della diramazione del compressore del cablaggio preassemblato

1. Individuate la diramazione di 236 cm del compressore del cablaggio preassemblato con un connettore a 4 prese e disponete la diramazione del cablaggio indietro, lungo il serbatoio dell'irroratrice, come illustrato nella Figura 190 e Figura 191.

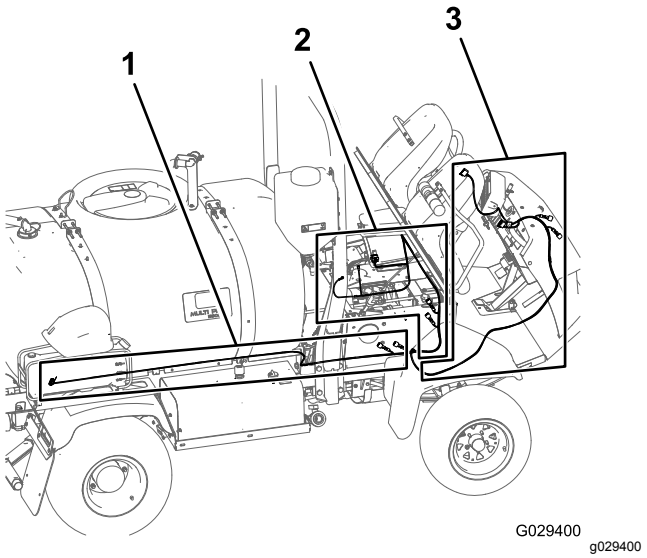

Figura 190

1. Diramazione di 236 cm del cablaggio preassemblato per il kit di finitura – diramazione del compressore
2. Diramazione di 197 cm del cablaggio preassemblato per il kit di finitura – diramazione del vano motore
3. Diramazione di 240 cm del cablaggio preassemblato per il kit di finitura – diramazione del cruscotto

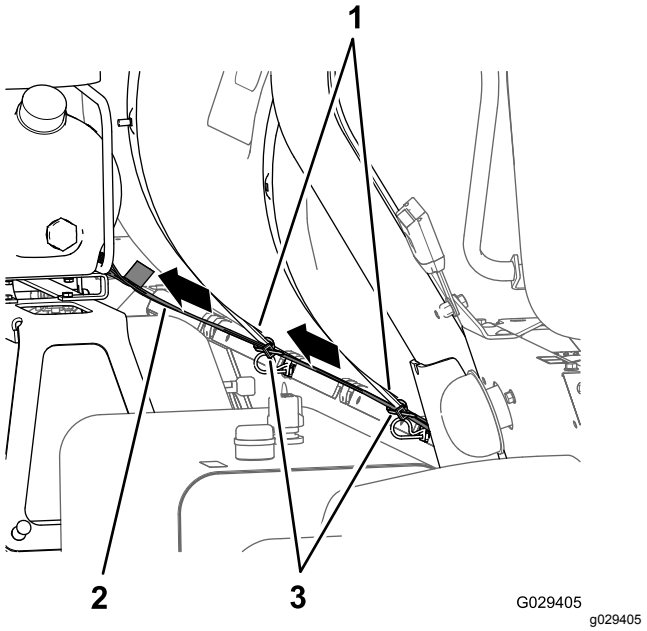

Figura 191

1. Diramazione di 236 cm del compressore
2. Cinghie del serbatoio dell'irroratrice
3. Fascette per cavi

2. Infilate il connettore a 4 prese del cablaggio nel connettore a 4 pin del compressore e collegate i 2 connettori.

Nota: Il compressore è situato sopra il serbatoio del tracciafile schiumogeno.

Disposizione della diramazione del vano motore del cablaggio preassemblato

1. Infilate il cablaggio preassemblato per il kit di finitura in avanti tra il roll-bar del ROPS e l'angolo inferiore del serbatoio dell'irroratrice, lungo il cablaggio preassemblato della macchina e sotto il filtro dell'aria del motore (Figura 192 e Figura 193).

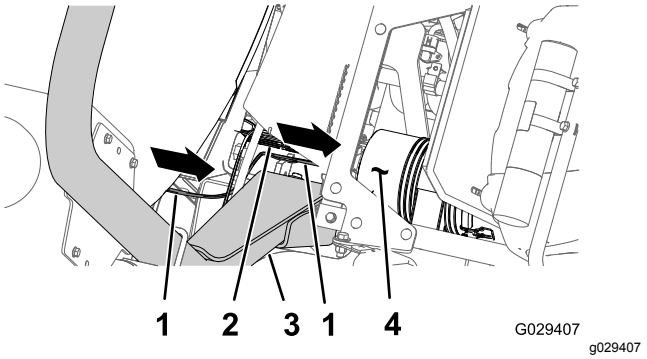

Figura 192

1. Diramazione di 236 cm del compressore
2. Cablaggio preassemblato della macchina
3. Sistema di protezione antiribaltamento
4. Filtro dell'aria (motore)

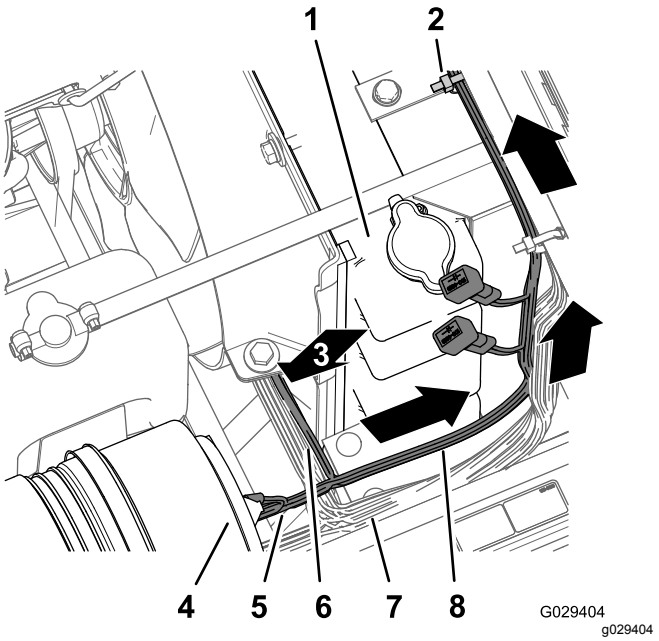

Figura 193

1. Radiatore
2. Fascetta per cavi
3. Diramazione di 240 cm – cruscotto (disposta verso il basso)
4. Filtro dell'aria (motore)
5. Diramazione di 236 cm del compressore
6. Diramazione di 240 cm – cruscotto
7. Cablaggio preassemblato della macchina
8. Diramazione di 197 cm – vano motore

2. Instradate la diramazione di 197 cm del vano motore del cablaggio preassemblato (con terminale ad anello, terminale a prese e connettore a 5 prese) verso l'alto, lungo il lato destro del radiatore, sulla parte superiore del radiatore, sotto la base della consolle centrale (Figura 193).
3. Disponete la diramazione di 197 cm del vano motore del cablaggio preassemblato verso il basso, lungo il lato sinistro del radiatore e sulla parte inferiore del quadro elettrico (Figura 194).

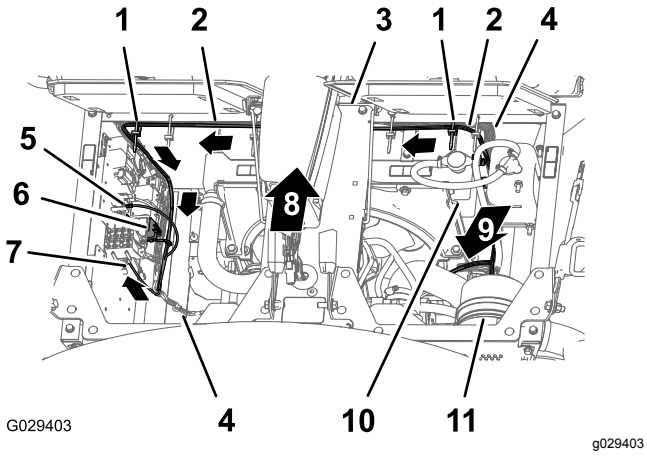

Figura 194

1. Fascette per cavi
2. Diramazione di 197 cm – vano motore
3. Base della consolle centrale
4. Cablaggio preassemblato della macchina
5. Terminale ad anello (cablaggio preassemblato per il kit di finitura)
6. Connessione a 5 prese (cablaggio preassemblato per il kit di finitura)
7. Connettore a lamelle (cablaggio preassemblato per il kit di finitura)
8. Parte anteriore della macchina
9. Diramazione di 240 cm – cruscotto (disposta verso il basso)
10. Radiatore
11. Filtro dell'aria

4. Fissate il cablaggio preassemblato per il kit di finitura al cablaggio preassemblato della macchina con 2 fascette per cavi, come illustrato nella Figura 194.

Disposizione della diramazione del cruscotto del cablaggio preassemblato

1. Disponete la diramazione di 240 cm del cruscotto del cablaggio preassemblato lungo il cablaggio preassemblato e i flessibili dello sterzo della macchina (sotto il radiatore), attraverso il serratubi a R nella parte inferiore del supporto del radiatore, attraverso il serratubi a R nella bobina di controllo della velocità di trasferimento (Figura 195 e Figura 196).

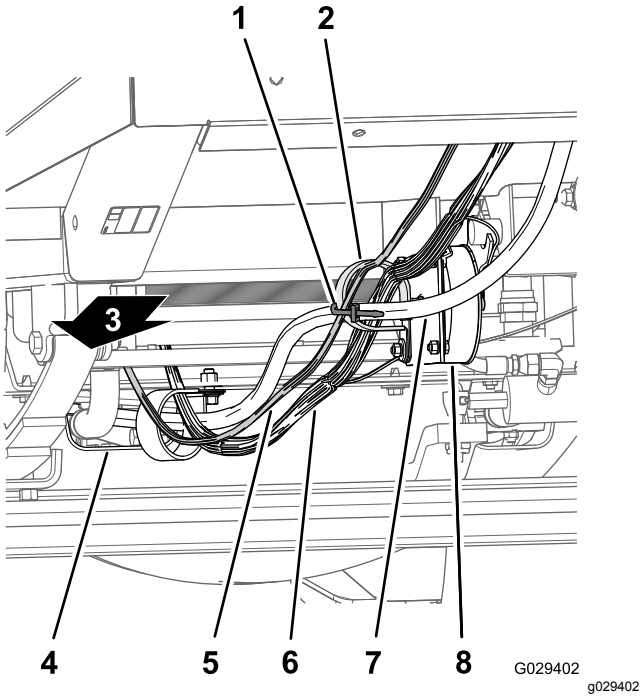

Figura 195

1. Fascetta per cavi
2. Serratubi a R
3. Parte posteriore della macchina
4. Schermo termico del motore
5. Diramazione di 240 cm – cruscotto
6. Cablaggio preassemblato della macchina
7. Flessibile dello sterzo
8. Bobina di controllo della velocità di trasferimento

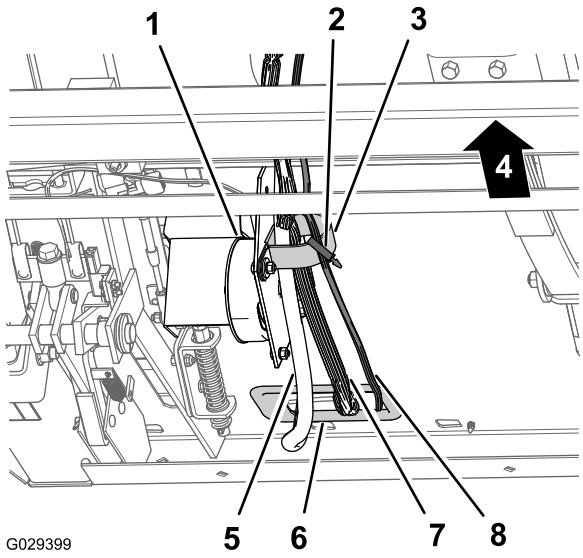

Figura 196

1. Bobina di controllo della velocità di trasferimento
2. Fascetta per cavi
3. Serratubi a R
4. Parte posteriore della macchina
5. Flessibile dello sterzo
6. Gommino (diaframma anteriore)
7. Cablaggio preassemblato della macchina
8. Diramazione di 240 cm – cruscotto

2. Disponete la diramazione di 240 cm del cruscotto del cablaggio preassemblato al serratubi a R nella bobina di controllo della velocità di trasferimento (Figura 195 e Figura 196).
3. Disponete la diramazione di 240 cm del cruscotto del cablaggio preassemblato attraverso il gommino nell'apertura nella parte anteriore del diaframma e all'interno del gancio del cavo e del flessibile (Figura 197).

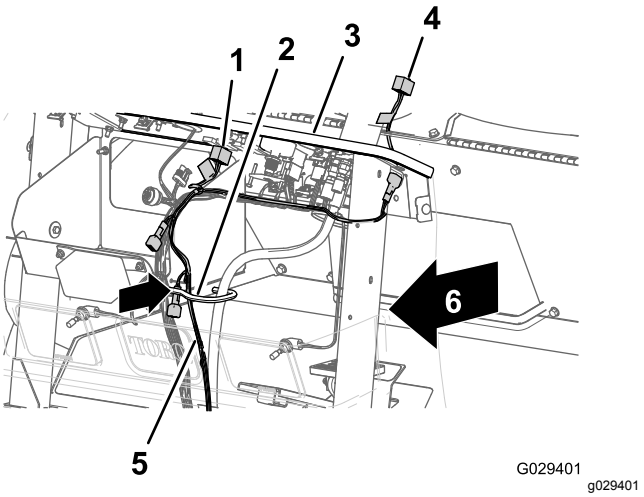

Figura 197

1. Connettore a 8 prese (interruttore del compressore)
2. Gancio del cavo e del flessibile
3. Cruscotto
4. Connettore a 8 prese (cablaggio preassemblato per il kit di finitura)
5. Diramazione di 240 cm – cruscotto
6. Connettore a 8 prese (interruttore del comando della schiuma)

4. Disponete il connettore a 8 prese all'estremità della diramazione di 240 cm del cruscotto sul cruscotto e a sinistra dello piantone di sterzo (Figura 198).

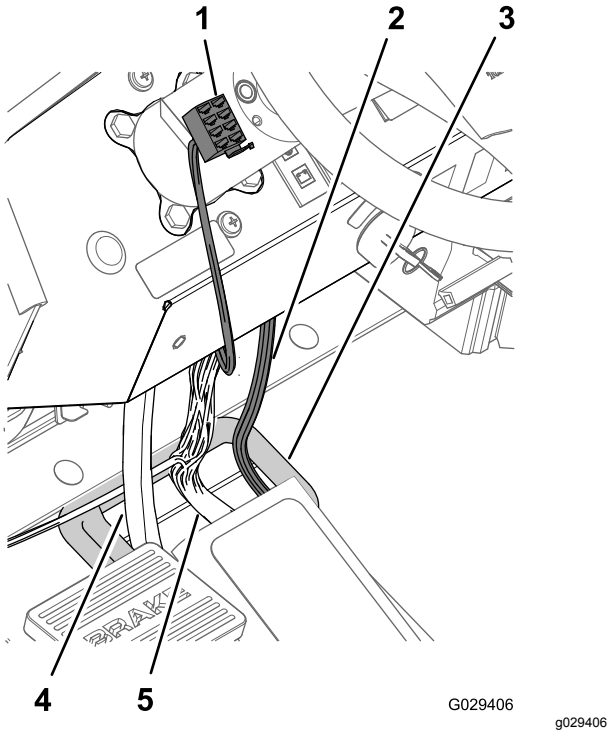

Figura 198

1. Connettore a 8 prese (cablaggio preassemblato per il kit di finitura)
2. Diramazione di 240 cm – cruscotto
3. Gommino (diaframma anteriore)
4. Flessibile dello sterzo
5. Cablaggio preassemblato della macchina

5. Adiacente al gancio del cavo e del flessibile, fissate la diramazione di 240 cm del cruscotto al cablaggio preassemblato della macchina con una fascetta per cavi (Figura 199).

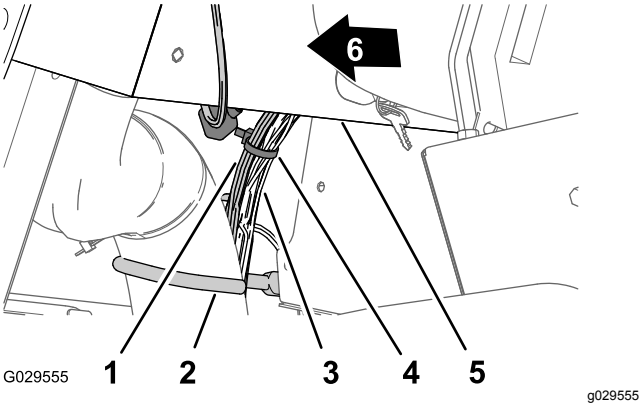

Figura 199

1. Diramazione di 240 cm – cruscotto
2. Gancio del cavo e del flessibile
3. Cablaggio preassemblato della macchina
4. Fascetta per cavi
5. Cruscotto
6. Parte anteriore della macchina

Collegamento del cablaggio preassemblato del compressore

1. All'estremità della diramazione di 236 cm del cablaggio preassemblato, allineate il connettore a 4 prese del cablaggio preassemblato per il kit di finitura al connettore a 4 pin del cablaggio preassemblato proveniente dal compressore (Figura 200).

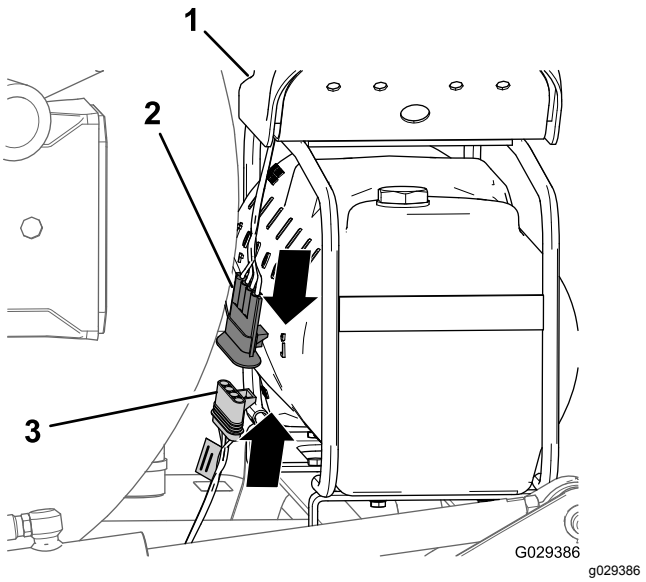

Figura 200

1. Compressore
2. Connettore a 4 pin (cablaggio preassemblato per il compressore)
3. Connettore a 4 prese (cablaggio preassemblato per il kit di finitura)

2. Inserite il connettore a 4 pin nel connettore a 4 prese (Figura 200).

   Nota: Spingete i connettori insieme fino a quando il fermo non scatta in posizione.

Installazione del relè

1. Nella diramazione di 197 cm del vano motore del cablaggio preassemblato, allineate il relè al connettore a 5 prese del cablaggio preassemblato per il kit di finitura (Figura 201).

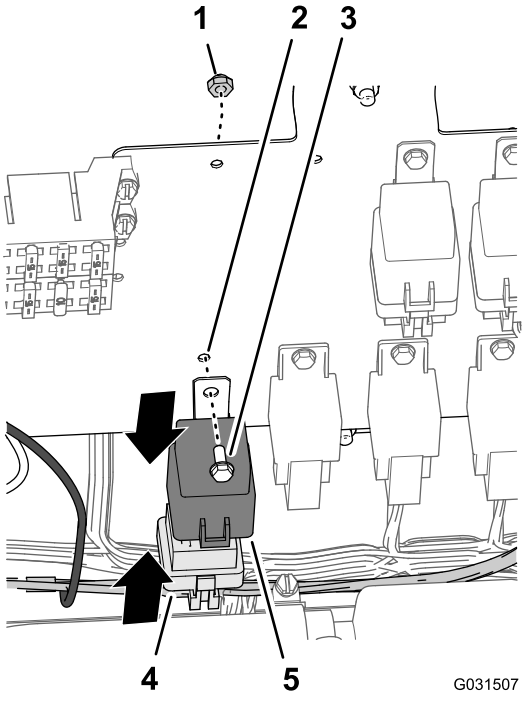

Figura 201

1. Dado di bloccaggio (n. 10)
2. Foro (pannello del cablaggio)
3. Bullone a testa flangiata (n. 10-24 x ½")
4. Relè
5. Connessione a 5 prese (cablaggio preassemblato per il kit di finitura)

2. Inserite i pin del relè nelle prese del connettore (Figura 201).

   Nota: Spingete il relè e il connettore insieme fino a quando il fermo non scatta in posizione.

3. Allineate il foro nella linguetta di montaggio del relè al foro nel pannello del cablaggio (Figura 201).
4. Fissate il relè al pannello (Figura 201) con il bullone a testa flangiata (n. 10 x ½") e un dado di bloccaggio (n. 10).

Collegamento del terminale del filo di messa a terra

1. Rimuovete una vite dalla morsettiera di messa a terra (Figura 202)

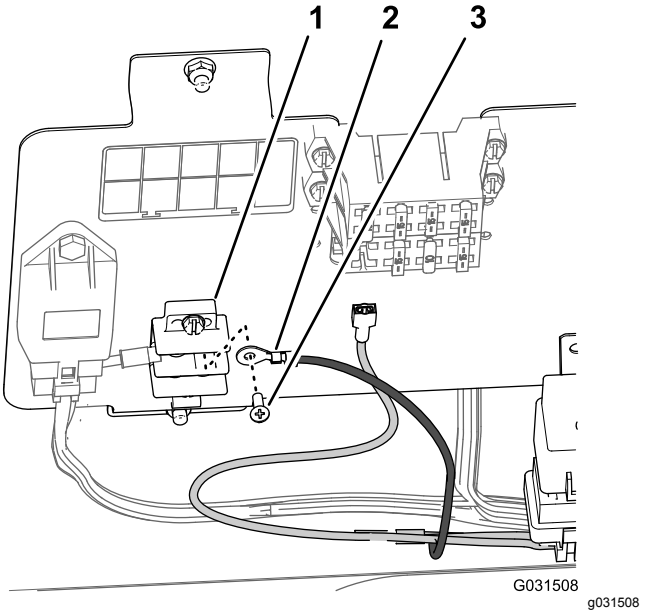

Figura 202

1. Morsettiera di messa a terra
2. Terminale ad anello (di terra)
3. Vite

2. Fissate il terminale ad anello del cablaggio preassemblato per il kit di finitura alla morsettiera di messa a terra con la vite rimossa nel passaggio 1 (Figura 202).

Collegamento dei connettori dei fili di carico – portafusibili della macchina

Nota: Se non disponete di un connettore con attacco a spina piatta nel portafusibili della macchina, dovrete installare un portafusibili ausiliario.

1. Per una macchina con connettore con attacco a spina piatta nel portafusibili della macchina, collegate il connettore a spina piatta del cablaggio preassemblato per il kit di finitura al connettore a presa del portafusibili della macchina (Figura 203).

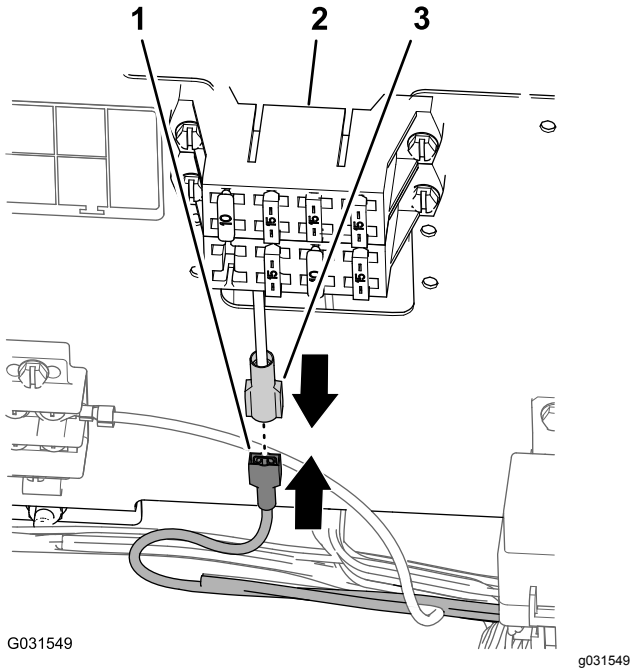

Figura 203

1. Connettore a lamelle (cablaggio preassemblato per il kit di finitura)
2. Portafusibili (macchina)
3. Connettore a presa (portafusibili della macchina)

2. Spingete i connettori insieme fino a quando il fermo non scatta in posizione.

Collegamento dei connettori dei fili di carico

Portafusibili ausiliario opzionale

1. Collegate il connettore a lamelle del cablaggio preassemblato per il kit di finitura al connettore a presa del portafusibili ausiliario (Figura 204).

   Nota: Spingete i connettori insieme fino a quando il fermo non scatta in posizione.

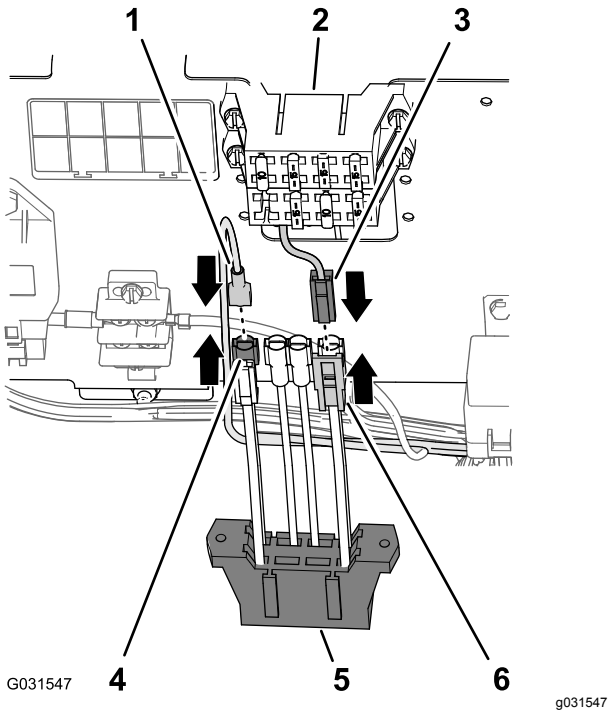

Figura 204

1. Connettore a 1 presa (cablaggio preassemblato per il kit di finitura)
2. Portafusibili (macchina)
3. Connettore a 1 lamella (estremità quadrata – portafusibili ausiliario)
4. Connettore a 1 pin (fili di alimentazione ausiliari, portafusibili della macchina)
5. Portafusibili ausiliario
6. Connettore a 1 presa (estremità quadrata – fili di alimentazione del portafusibili ausiliario)

2. Collegate il connettore a 2 pin dei fili di alimentazione ausiliari del portafusibili della macchina al connettore a 2 prese dei fili di alimentazione del portafusibili ausiliario (Figura 204).

   Nota: Spingete i connettori insieme fino a quando il fermo non scatta in posizione.

3. Allineate le scanalature nel portafusibili ausiliario con le flange di montaggio del portafusibili della macchina (Figura 205).

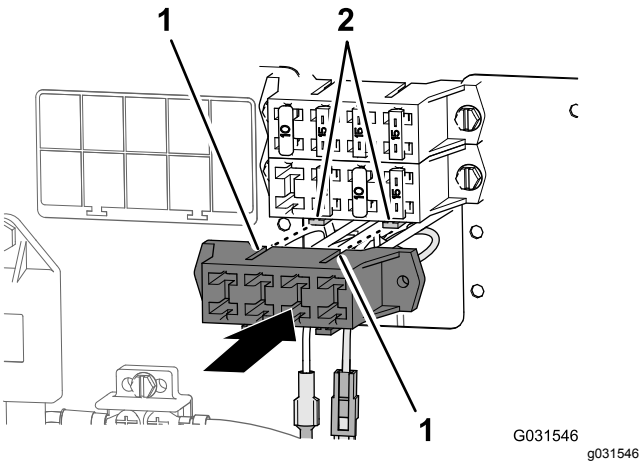

Figura 205

1. Scanalature (portafusibili ausiliario)
2. Flange di montaggio (portafusibili della macchina)

4. Montate i portafusibili tra loro, fino a quando il fermo non scatta in posizione.

Montaggio del fusibile

- Per una macchina con connettore con attacco a spina piatta nel portafusibili della macchina, installate un fusibile da 15 A nel portafusibili (Figura 206).

  Nota: Accertatevi che il fusibile sia adeguatamente fissato nella presa del portafusibili.

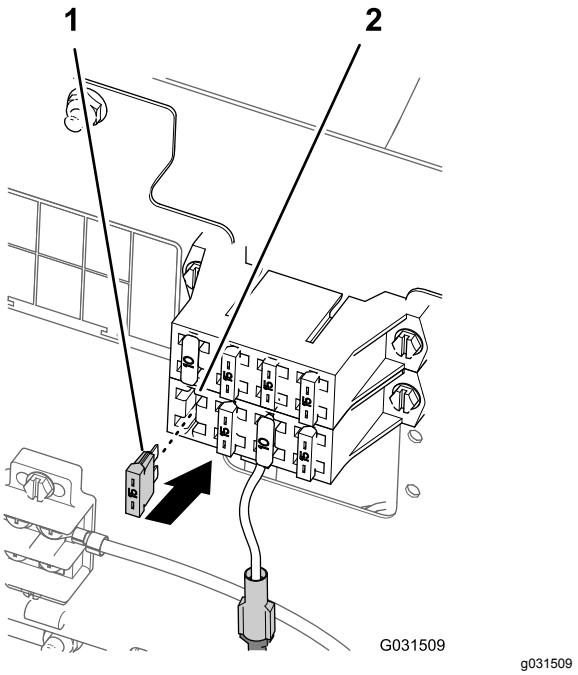

Figura 206

1. Fusibile da 15 A
2. Portafusibili della macchina

- Per una macchina con connettore con attacco a spina piatta nel portafusibili ausiliario opzionale, eseguite le seguenti operazioni:

  1. Individuate la presa del fusibile allineata al filo del connettore a lamelle utilizzato nel passaggio 1 di Collegamento dei connettori dei fili di carico (pagina 98).
  2. Installate il fusibile da 15 A nella presa individuata nel portafusibili ausiliario (Figura 207).

     Nota: Assicuratevi che il fusibile sia completamente in sede nella presa del portafusibili.

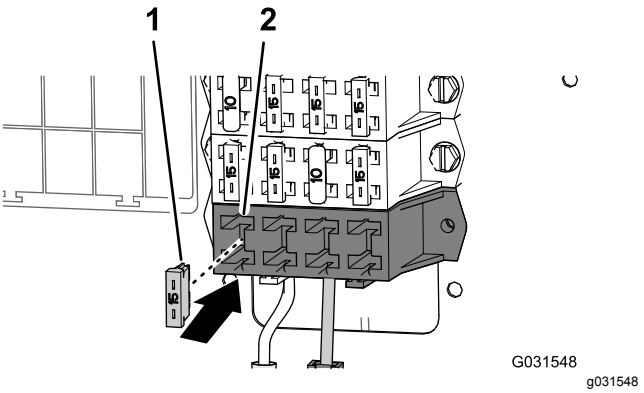

Figura 207

1. Fusibile da 15 A
2. Presa del fusibile (portafusibili ausiliario)

Montaggio dell'interruttore del comando della schiuma

1. Allineate le scanalature delle staffe di montaggio dell'interruttore di comando della schiuma ai 4 inserti filettati sul piantone dello sterzo (Figura 208).

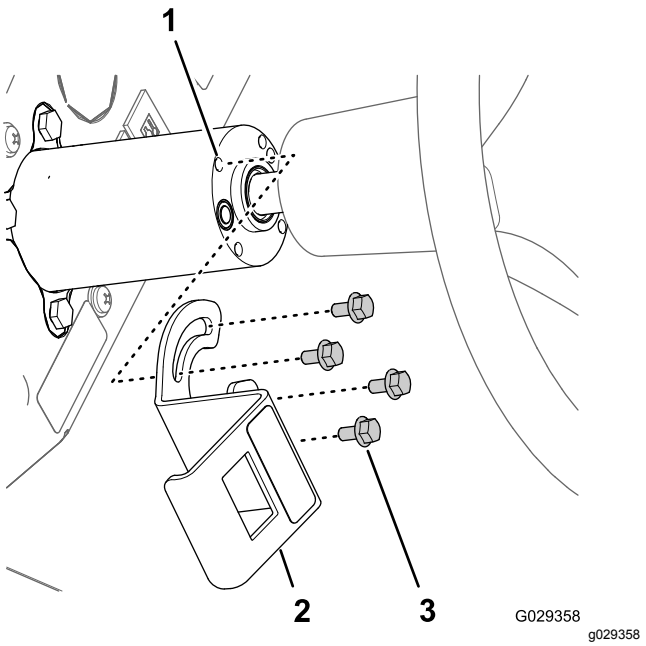

Figura 208

1. Inserti filettati (piantone dello sterzo)
2. Staffa di montaggio (interruttore del comando della schiuma)
3. Bulloni a testa flangiata (6 x 12 mm)

2. Montate la staffa sul piantone con 4 bulloni a testa flangiata (6 x 12 mm) e serrate i bulloni a una coppia di 972–1198 N·cm.
3. Allineate il connettore a 8 prese attraverso l'apertura della staffa e collegate il connettore ai pin (Figura 208) sul retro dell'interruttore a paletta a 3 posizioni (interruttore del comando della schiuma).

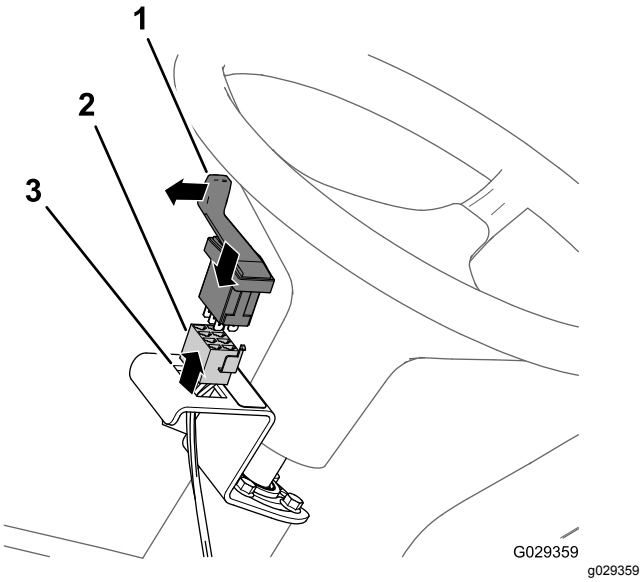

Figura 209

1. Interruttore a paletta a 3 posizioni (interruttore del comando della schiuma)
2. Connettore a 8 prese
3. Apertura (staffa di montaggio dell'interruttore del comando della schiuma)

4. Montate l'interruttore nella staffa e premete l'interruttore fino a quando non scatta in posizione nell'apertura (Figura 209).

   Nota: Assicuratevi che la paletta dell'interruttore a paletta a 3 posizioni (interruttore del comando della schiuma) sia allineato verso l'esterno.

Montaggio dell'interruttore del compressore

1. Rimuovete il quinto tappo a destra nel cruscotto della macchina (Figura 210).

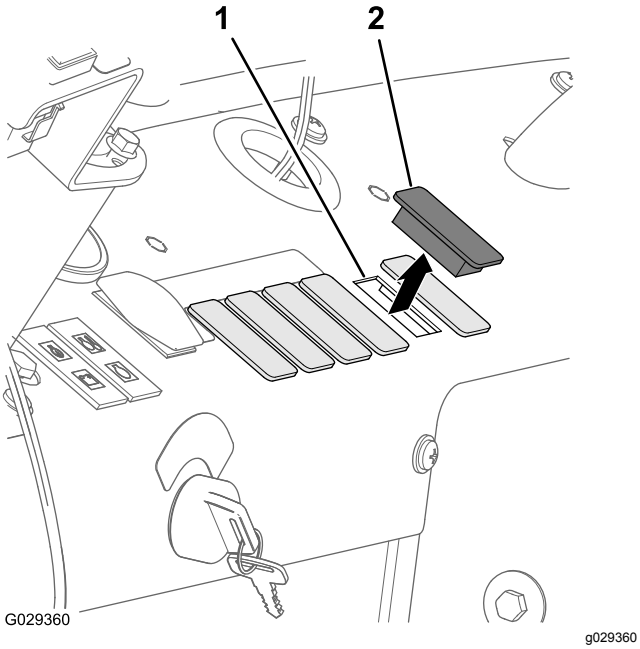

Figura 210

1. Apertura del cruscotto (quinto tappo a destra)
2. Tappo

2. Allineate il connettore a 8 prese attraverso l'apertura del cruscotto e collegate il connettore (Figura 211) ai pin sul retro dell'interruttore a bilanciere a 2 posizioni (interruttore di accensione/spegnimento del compressore).

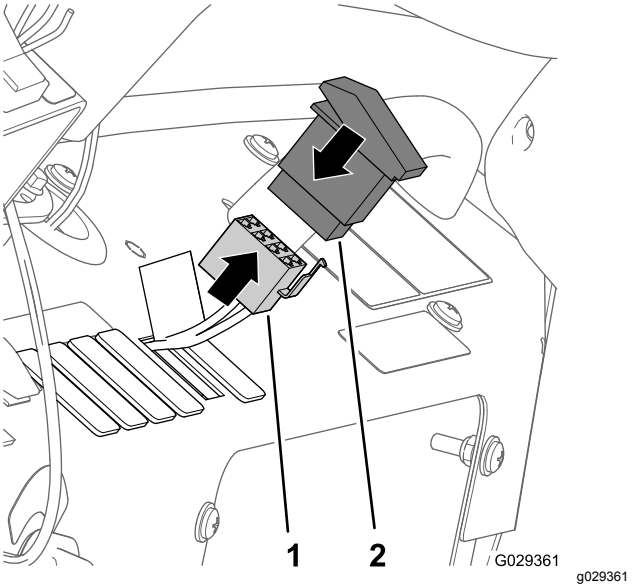

Figura 211

1. Connettore a 8 prese
2. Interruttore a bilanciere a 2 posizioni (interruttore di accensione/spegnimento del compressore)

3. Montate l'interruttore nel cruscotto e premete l'interruttore fino a quando non scatta in posizione nell'apertura (Figura 210 e Figura 211).

Collegamento delle tubazioni per gli ugelli schiumogeni

1. Disponete i tubi per gli ugelli della schiuma nella sezione delle barre di sinistra e destra, verso l'interno e attraverso il serratubi a R accanto al punto di articolazione per la sezione delle barre (Figura 212).

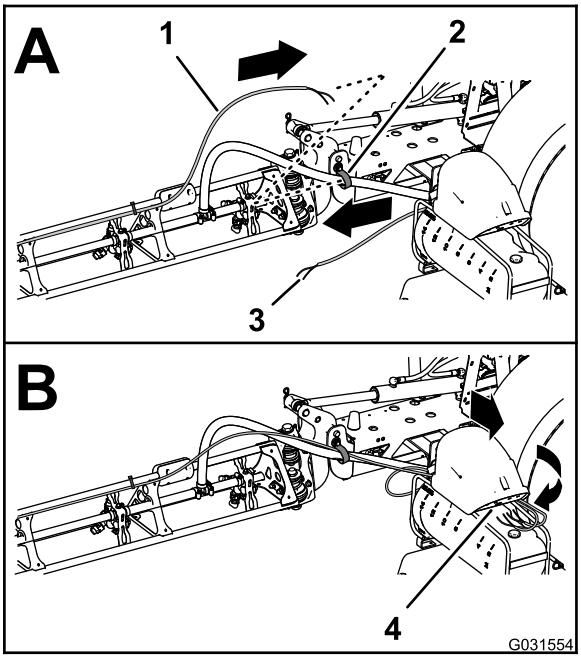

g031554

Figura 212

1. Tubo – ugello del tracciafile schiumogeno (sezione delle barre di destra)
2. Serratubi a R
3. Tubo – ugello del tracciafile schiumogeno (sezione delle barre di sinistra)
4. Pannello di collegamento (compressore del tracciafile schiumogeno)

2. Disponete i tubi in avanti e lungo il lato interno del compressore del serbatoio (Figura 212).
3. Collegate il tubo con la fascetta per cavi che avete installato al passaggio 1 di Rimozione dei tubi del liquido e dell'aria dalla macchina (pagina 17) allineando il tubo blu per la sezione della barra di destra sul raccordo di compressione per il circuito dell'acqua della sezione della barra di destra (Figura 213).

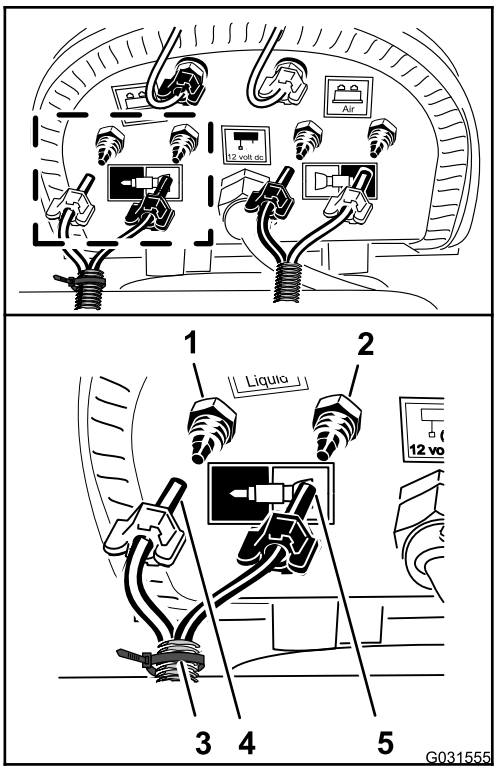

g031555

Figura 213

1. Raccordo di compressione – acqua (sezione delle barre di destra – tubo blu)
2. Raccordo di compressione – aria (sezione delle barre di destra – tubo trasparente)
3. Dado di compressione – aria (sezione delle barre di destra – tubo blu)
4. Fascetta per cavi
5. Dado di compressione – acqua (sezione delle barre di destra – tubo trasparente)

4. Montate il dado di compressione del tubo sul raccordo e serrate il dado manualmente (Figura 213).
5. Allineamento del tubo trasparente per la sezione della barra di destra sul raccordo di compressione per il circuito dell'aria della sezione della barra di destra (Figura 213).
6. Montate il dado di compressione del tubo sul raccordo e serrate il dado manualmente (Figura 213).
7. Collegate il tubo non marcato (senza fascetta per cavi) allineando il tubo blu per la sezione della barra di sinistra sul raccordo di compressione per il circuito dell'acqua della sezione della barra di sinistra (Figura 214).

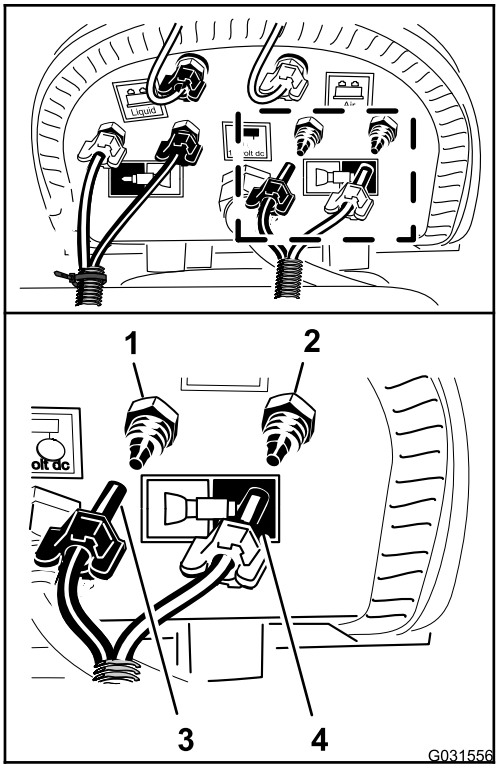

g031556

Figura 214

1. Raccordo di compressione – acqua (sezione delle barre di sinistra – tubo blu)
2. Raccordo di compressione – aria (sezione delle barre di sinistra – tubo trasparente)
3. Dado di compressione (sezione delle barre di sinistra – tubo blu)
4. Dado di compressione (sezione delle barre di sinistra – tubo trasparente)

8. Montate il dado di compressione del tubo sul raccordo e serrate il dado manualmente (Figura 214).
9. Allineamento del tubo trasparente per la sezione della barra di sinistra sul raccordo di compressione per il circuito dell'aria della sezione della barra di sinistra (Figura 214).
10. Montate il dado di compressione del tubo sul raccordo e serrate il dado manualmente (Figura 214).

36

Collegamento del kit premiscelatura chimica opzionale

Parti necessarie per questa operazione:

1	Valvola di intercettazione del fluido – N. cat. Toro 130-7324
2	Fermo – N. cat. Toro 131-0235
1	Supporto (valvola di intercettazione del fluido) – N. cat. Toro 131-3725-03
2	Dado di bloccaggio flangiato (¼", acciaio inox) – N. cat. Toro 119-6897
1	Gruppo del flessibile di sfiato della pressione 25 x 273 mm – N. cat. Toro 131-9647
1	Gruppo del flessibile di alimentazione 25 x 470 mm – N. cat. Toro 131-9648
1	Gruppo del flessibile di bypass dell'agitatore 25 x 305 mm – N. cat. Toro 131-9649
1	Raccordo dentellato a 90° da 25 mm – N. cat. Toro 131-3727
1	Flessibile di scarico 25 x 1587 mm – N. cat. Toro 117-7957

Riposizionamento della valvola di sfiato della pressione

1. Togliete il fermo che fissa il raccordo dentellato diritto del flessibile di alimentazione al raccordo a T nella pompa dell'irroratrice e togliete il raccordo diritto dal raccordo a T (Figura 215).

   Nota: Conservate il fermo per l'installazione alla fase 2 di Montaggio del gruppo del flessibile di alimentazione (pagina 108).

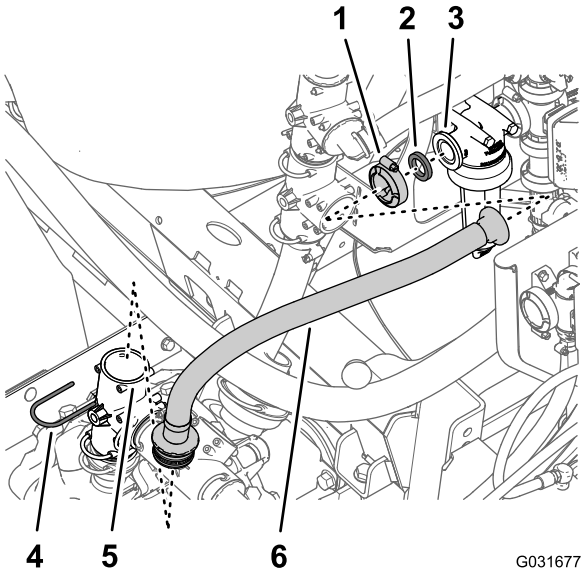

Figura 215

1. Morsetto flangiato
2. Guarnizione
3. Flangia (testa del filtro)
4. Fermo
5. Raccordo a T (pompa dell'irroratrice)
6. Flessibile di alimentazione

2. Rimuovete il morsetto flangiato che fissa il flessibile di alimentazione e la guarnizione alla flangia della testa del filtro e rimuovete il flessibile dalla macchina (Figura 215).
3. Togliete il fermo che fissa la valvola di sfiato della pressione al raccordo a T nella pompa dell'irroratrice, mentre togliete la valvola di sfiato (Figura 216).

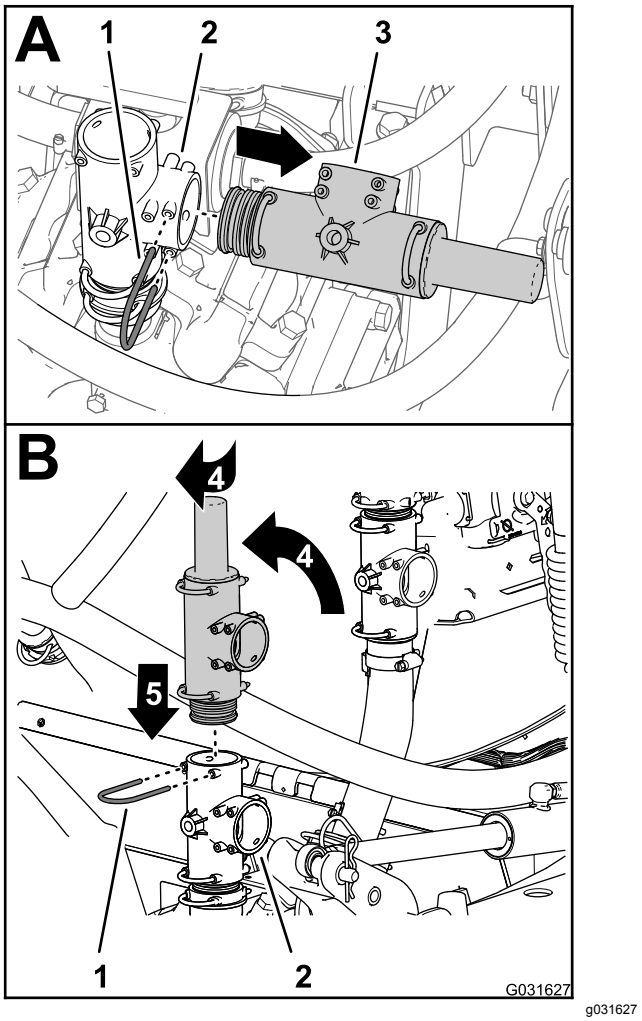

Figura 216

1. Fermo
2. Valvola di sfiato della pressione
3. Raccordo a T
4. Ruotate la valvola di sfiato della pressione
5. Basso

4. Ruotate la valvola di sfiato della pressione verso l'alto, come illustrato nella Figura 216.

   Nota: Allineate l'uscita della valvola di sfiato della pressione verso la parte posteriore.
5. Inserite la valvola di sfiato della pressione nella parte superiore del raccordo a T, fino a quando la valvola non è completamente in sede (Figura 216).
6. Fissate la valvola di sfiato della pressione al raccordo a T con il fermo che avete rimosso al passaggio 3.

Sostituzione del flessibile di bypass della valvola dell'agitatore

1. Togliete il fermo che fissa il raccordo dentellato a 90° del flessibile di bypass al raccordo a T superiore e rimuovete il raccordo a 90° dal raccordo a T (Figura 217).

   Nota: Conservate il fermo per l'installazione nella fase successiva 5.

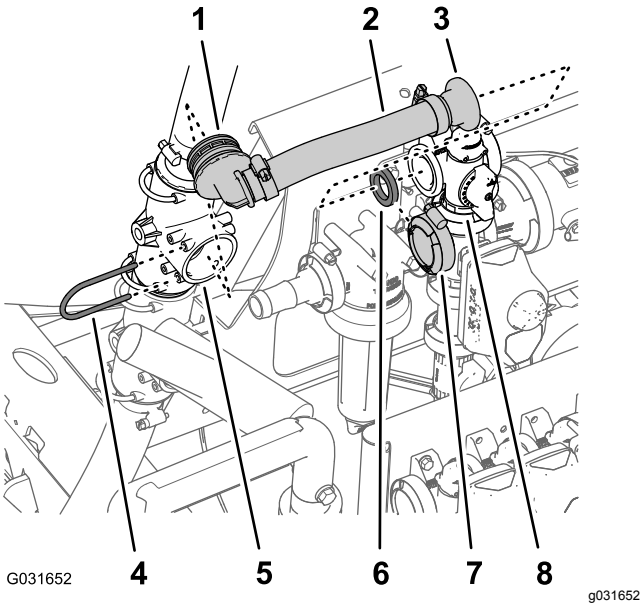

Figura 217

1. Raccordo dentellato a 90°	5. Raccordo a T superiore
2. Flessibile di bypass	6. Guarnizione
3. Raccordo flangiato diritto	7. Morsetto flangiato
4. Fermo	8. Flangia (valvola dell'agitatore)

2. Rimuovete il morsetto flangiato che fissa il raccordo flangiato diritto e la guarnizione alla flangia della valvola dell'agitatore e rimuovete il flessibile di bypass dalla macchina (Figura 217).

   Nota: Conservate il morsetto flangiato e la guarnizione per l'installazione nella fase 7; il vecchio raccordo a 90°, il flessibile di bypass e il raccordo flangiato diritto che avete rimosso dalla macchina non vi occorrono più.

3. Ruotate il raccordo a T superiore di circa 45° in senso orario (Figura 218).

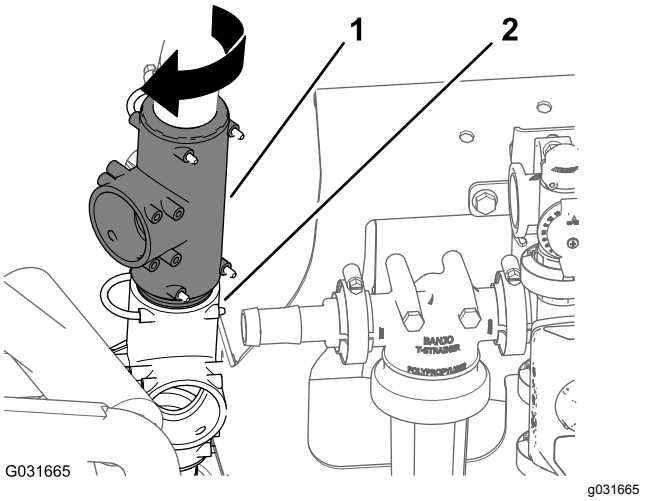

Figura 218

4. Allineate il raccordo dentellato a 90° del nuovo gruppo del flessibile di bypass dell'agitatore (N. cat. Toro 131-9649) con il foro aperto del raccordo a T superiore e inserite il raccordo a 90° fino a quando non è in sede nel raccordo a T (Figura 219).

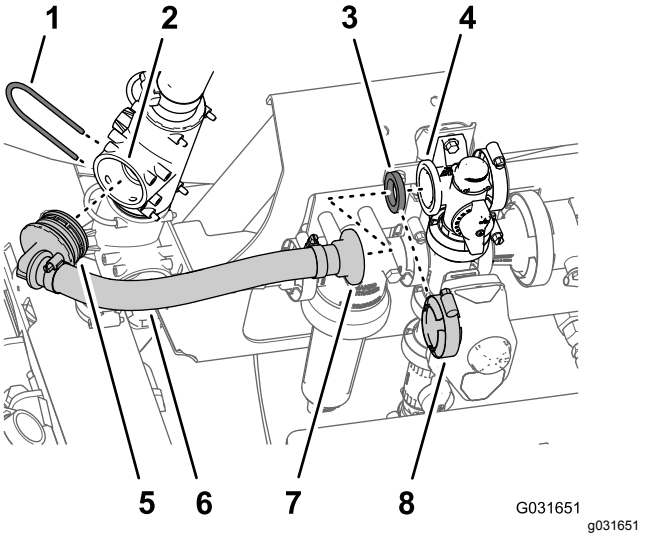

Figura 219

1. Fermo	5. Raccordo dentellato a 90° (gruppo del flessibile di bypass dell'agitatore – N. cat. Toro 131-9649)
2. Foro (raccordo a T superiore)	6. Flessibile 25 x 305 mm (gruppo del flessibile di bypass dell'agitatore – N. cat. Toro 131-96499)
3. Guarnizione	7. Raccordo flangiato diritto (gruppo del flessibile di bypass dell'agitatore – N. cat. Toro 131-9649)
4. Flangia (valvola dell'agitatore)	8. Morsetto flangiato

5. Fissate il raccordo dentellato a 90° al raccordo a T con il fermo (Figura 219) che avete rimosso al passaggio 1.
6. Allineate il raccordo flangiato diritto del nuovo gruppo del flessibile di bypass dell'agitatore (N. cat. Toro 131-9649) e la guarnizione con la flangia della valvola di bypass (Figura 219).
7. Fissate il raccordo flangiato diritto e la guarnizione alla valvola di bypass con il morsetto flangiato che avete rimosso al passaggio 2.

Preparazione all'installazione della valvola di intercettazione del fluido del nebulizzatore

1. Allineate il raccordo dentellato a 90° (N. cat. Toro 131-3727) alla valvola di intercettazione del fluido (N. cat. Toro 130-7324), come illustrato nella Figura 220 e inserite il raccordo dentellato nella valvola fino a quando non è completamente in sede.

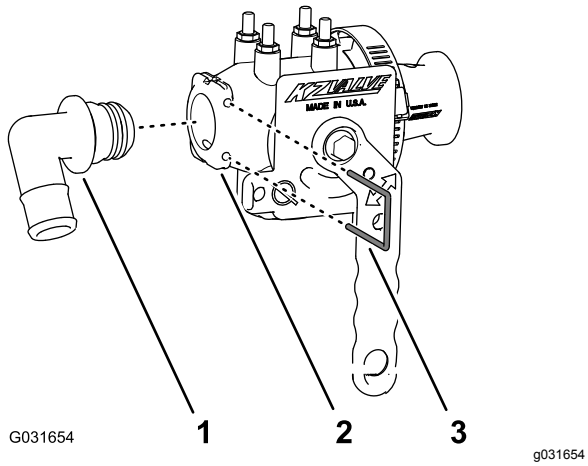

Figura 220

1. Raccordo dentellato a 90° da 25 mm – N. cat. Toro 131-3727
2. Valvola di intercettazione del fluido – N. cat. Toro 130-7324
3. Fermo – N. cat. Toro 131-0235

2. Fissate il raccordo dentellato a 90 alla valvola di intercettazione del fluido con un fermo (N. cat. Toro 131-0235).
3. Rimuovete il morsetto flangiato che fissa il raccordo dentellato diritto e la guarnizione alla flangia della testa del filtro e rimuovete il raccordo (Figura 221).

   Nota: Conservate il morsetto flangiato e la guarnizione per l'installazione della valvola di intercettazione del fluido nella fase 5 di Installazione della valvola di intercettazione del fluido del nebulizzatore (pagina 107); il raccordo dentellato diritto che avete rimosso dalla macchina non vi occorre più.

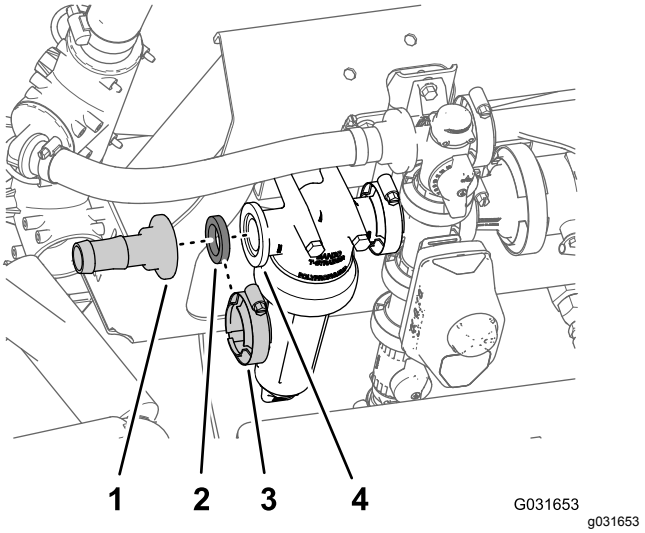

Figura 221

1. Raccordo dentellato diritto
2. Guarnizione
3. Morsetto flangiato
4. Flangia (testa del filtro)

4. Rimuovete i 2 dadi di bloccaggio flangiati (5/16") che fissano la testa del filtro al supporto del collettore (Figura 222).

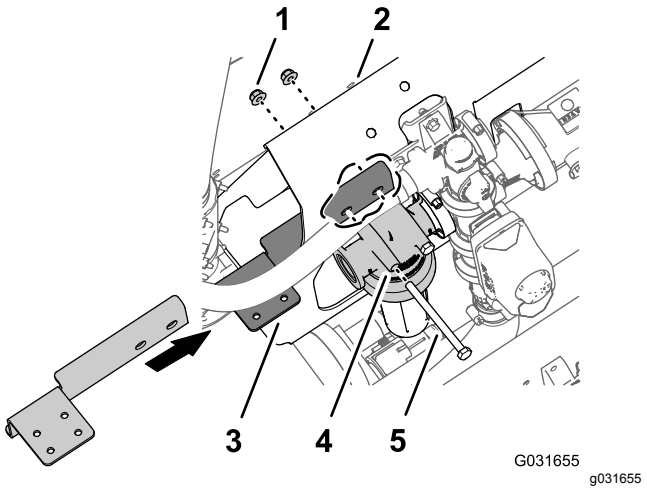

Figura 222

Bullone (5/16" x 4") mostrato non montato a scopo illustrativo.

1. Dado di bloccaggio flangiato (5/16")
2. Supporto del collettore
3. Supporto (valvola di intercettazione del fluido) – N. cat. Toro 131-3725-03
4. Testa del filtro
5. Bullone (5/16" x 4")

5. Allineate i fori nella flangia lunga del supporto della valvola di intercettazione (N. cat. Toro 131-3725-03) con i 2 bulloni (5/16" x 4") nella parte anteriore del supporto del collettore (Figura 222).

6. Collegate il supporto della valvola di intercettazione al supporto del collettore e ai bulloni con i 2 dadi di bloccaggio flangiati che avete rimosso al passaggio 4 (Figura 222).
7. Serrate i bulloni e i dadi a una coppia di 1978–2542 N·cm.

Installazione della valvola di intercettazione del fluido del nebulizzatore

1. Allineate la guarnizione alla flangia della testa del filtro (Figura 223).

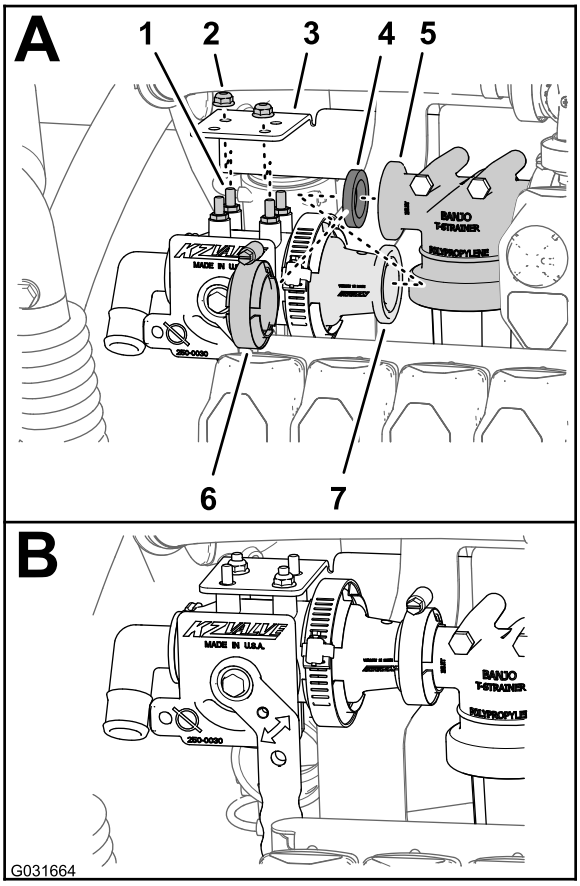

g031664

Figura 223

1. Prigioniero (valvola di intercettazione del fluido – N. cat. Toro 130-7324)
2. Dado di bloccaggio flangiato (¼", acciaio inox) – N. cat. Toro 119-6897
3. Supporto (valvola di intercettazione del fluido) – N. cat. Toro 131-3725-03
4. Guarnizione
5. Flangia (testa del filtro)
6. Morsetto flangiato
7. Flangia - adattatore (valvola di intercettazione del fluido – N. cat. Toro 130-7324)

2. Allineate i prigionieri della valvola di intercettazione del fluido (N. cat. Toro 130-7324) con i 4 fori nel supporto della valvola di intercettazione (N. cat. 131-3725-03) e l'adattatore della flangia della valvola di intercettazione del fluido con la flangia della testa del filtro e la guarnizione (Figura 223).
3. Montate la valvola di intercettazione del fluido sul supporto della valvola di intercettazione con 2 dadi di bloccaggio flangiati (¼") – N. cat. Toro 119-6897 nei 2 prigionieri allineati diagonalmente della valvola di intercettazione del fluido, come illustrato nella Figura 223.
4. Serrate il dado di bloccaggio flangiato (¼") a una coppia di 1070–1243 N·cm.
5. Fissate l'adattatore della flangia della valvola di intercettazione del fluido sulla flangia della testa del filtro con il morsetto (Figura 223) rimosso alla voce 3 di Preparazione all'installazione della valvola di intercettazione del fluido del nebulizzatore (pagina 106).

Montaggio del gruppo del flessibile di sfiato della pressione

1. Allineate il raccordo a 90° del gruppo del flessibile di sfiato della pressione (N. cat. Toro 131-9647) con il foro aperto della valvola di sfiato della pressione e inserite il raccordo a 90° fino a quando non è in sede nel raccordo a T (Figura 224).

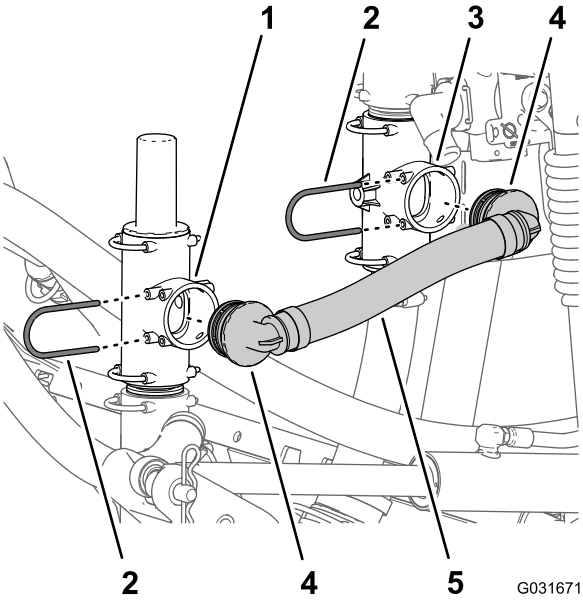

g031671

Figura 224

1. Valvola di sfiato della pressione
2. Fermo
3. Raccordo a T inferiore
4. Raccordo dentellato a 90° (gruppo del flessibile di sfiato della pressione – N. cat. Toro 131-9647)
5. Flessibile di sfiato della pressione – N. cat. Toro 131-9647

2. Fissate il raccordo a 90° alla valvola di sfiato della pressione con il fermo (Figura 224) che avete rimosso al passaggio 1 di Montaggio dell'avvolgitubo orientabile sul supporto del collettore (pagina 88).
3. Allineate l'altro raccordo a 90° del gruppo del flessibile di sfiato della pressione (N. cat. Toro 131-9647) con il foro aperto del raccordo a T inferiore e inserite il raccordo a 90° fino a quando non è in sede nel raccordo a T (Figura 224).
4. Fissate il raccordo a 90° al raccordo a T superiore con il fermo (Figura 224) che avete rimosso al passaggio 2 di Montaggio dell'avvolgitubo orientabile sul supporto del collettore (pagina 88).

Montaggio del gruppo del flessibile di alimentazione

1. Allineate l'altro raccordo a 90° del gruppo del flessibile di alimentazione (N. cat. Toro 131-9648) con il foro aperto del raccordo a T nella pompa dell'irroratrice e inserite il raccordo a 90° fino a quando non è in sede nel raccordo a T (Figura 225).

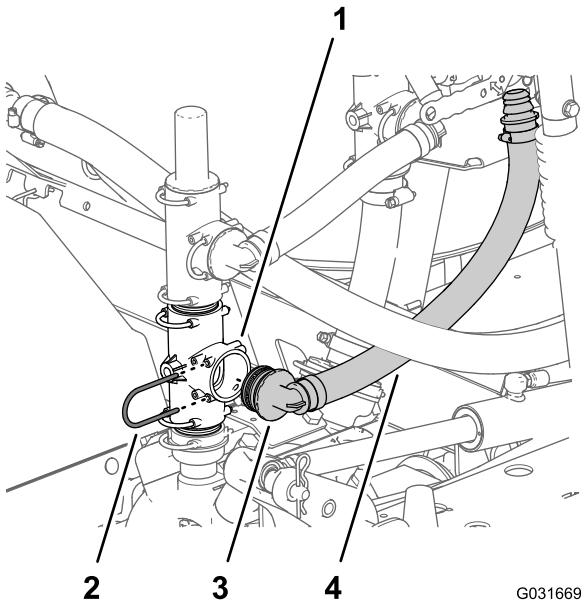

Figura 225

1. Raccordo a T (pompa dell'irroratrice)
2. Fermo – N. cat. Toro 131-0235
3. Raccordo dentellato a 90° (gruppo del flessibile di alimentazione – N. cat. Toro 131-9648)
4. Gruppo flessibile di alimentazione, n. cat. Toro 131-9648

2. Fissate il raccordo a 90° al raccordo a T nella pompa dell'irroratrice con il fermo (Figura 225) che avete rimosso al passaggio 1 di Riposizionamento della valvola di sfiato della pressione (pagina 103).
3. Allineate l'altro raccordo a 90° del gruppo flessibile della pressione (N. cat. Toro 131-9648) con il foro aperto del raccordo a T nella pompa dell'irroratrice e inserite il raccordo a 90° fino a quando non è in sede nel raccordo a T (Figura 226).

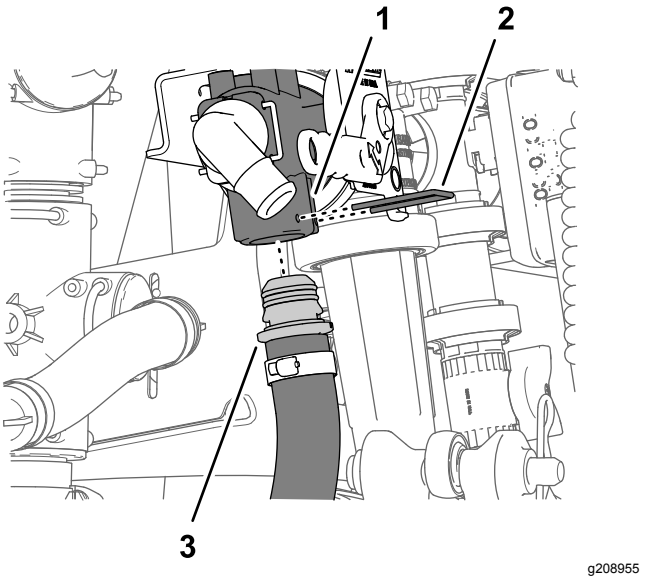

Figura 226

1. Valvola di intercettazione del fluido – N. cat. Toro 130-7324
2. Fermo – N. cat. Toro 131-0235
3. Gruppo flessibile di alimentazione, n. cat. Toro 131-9648

4. Allineate il raccordo diritto dentellato del gruppo flessibile della pressione (N. cat. Toro 131-9648) con il foro inferiore della valvola di intercettazione del fluido e inserite il raccordo diritto fino a quando non è in sede nella valvola (Figura 226).
5. Fissate il raccordo dentellato diritto alla valvola di intercettazione del fluido (Figura 224) con un fermo (N. cat. Toro 131-0235).

Collegamento del flessibile di alimentazione del nebulizzatore

1. Allineate l'estremità libera del flessibile di alimentazione del nebulizzatore al raccordo dentellato a 90° della valvola di intercettazione del fluido e montate il flessibile sopra il raccordo (Figura 227).

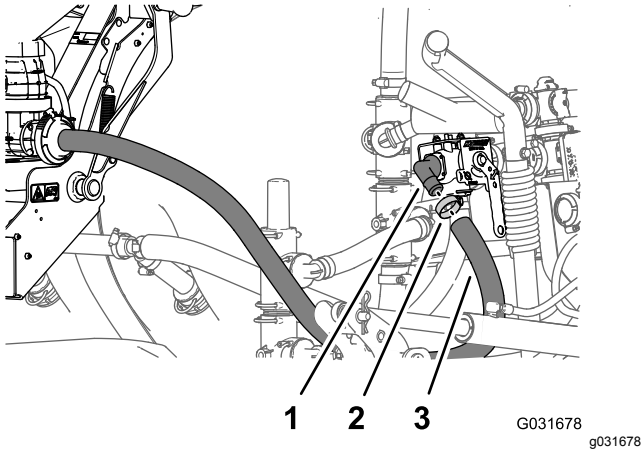

Figura 227

1. Raccordo dentellato a 90° (valvola di intercettazione del fluido – N. cat. Toro 130-7324)
2. Fascetta stringitubo
3. Flessibile di alimentazione del nebulizzatore

2. Fissate il flessibile al raccordo con la fascetta stringitubo che avete rimosso al passaggio 7 di Montaggio dell'avvolgitubo orientabile sul supporto del collettore (pagina 88).

37

Collegamento del kit conformità UE opzionale

Non occorrono parti

Foratura del supporto del collettore

1. Nel bordo superiore sinistro del supporto del collettore, misurate 381 mm a destra e contrassegnate il punto sul supporto del collettore con una matita (Figura 228).

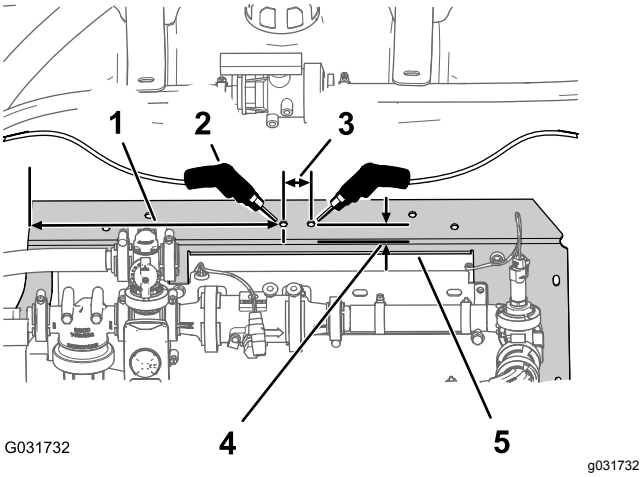

Figura 228

1. Misurate 381 mm e contrassegnate il punto con una matita.
2. Foro di 8 mm
3. Misurate 32 mm e contrassegnate il punto con una matita.
4. Misurate 19 mm e contrassegnate il punto con una matita.
5. Supporto del collettore

2. Nel bordo posteriore del supporto del collettore, misurate 19 mm in avanti e contrassegnate il punto sul supporto del collettore con una matita (Figura 228).
3. All'intersezione dei 2 punti realizzati ai passaggi 1 e 2, punzonate la superficie orizzontale del supporto del collettore.
4. Nel punto punzonato, misurate 32 mm a destra e contrassegnate il punto sul supporto del collettore con una matita (Figura 228).
5. Nel bordo posteriore del supporto del collettore, misurate 19 mm in avanti e contrassegnate il punto sul supporto del collettore con una matita (Figura 228).
6. All'intersezione dei 2 punti realizzati ai passaggi 4 e 5, punzonate la superficie orizzontale del supporto del collettore.
7. Praticate un foro sul supporto del collettore in corrispondenza dei segni del punzone con una punta da trapano da 8 mm (Figura 228).

Montaggio della valvola a sfera e della staffa di montaggio

1. Allineate i fori nella staffa di montaggio per la valvola a sfera che avete rimosso al passaggio 4 di 9 Scollegamento del kit conformità UE opzionale (pagina 23) con i fori nel supporto del collettore che avete praticato in Foratura del supporto del collettore (pagina 109), come illustrato nella Figura 229.

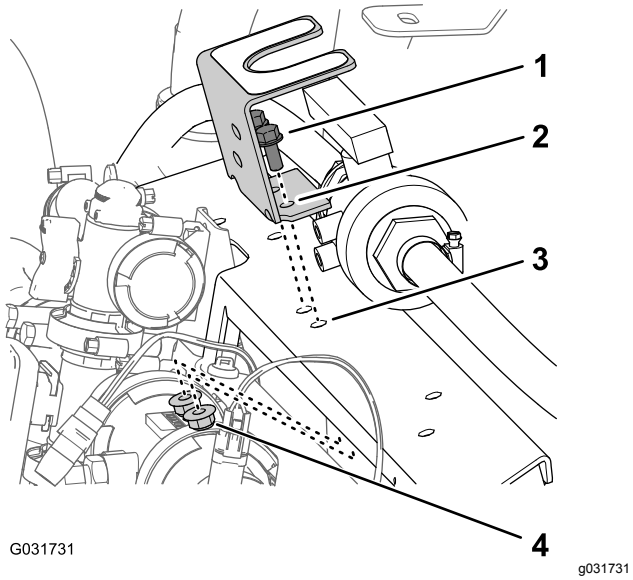

Figura 229

1. Bulloni a testa flangiata (5/16" x ¾")
2. Staffa di montaggio (valvola a sfera)
3. Supporto del collettore
4. Dado di bloccaggio flangiato (5/16")

2. Montate la staffa di montaggio sul supporto del collettore (Figura 229) con i 2 bulloni a testa flangiata (5/16" x ¾") e i dadi di bloccaggio flangiati (5/16") che avete rimosso al passaggio 4 di 9 Scollegamento del kit conformità UE opzionale (pagina 23).
3. Serrate i bulloni e i dadi a una coppia di 1978-2542 N·m.
4. Allineate la flangia di estremità filettata della valvola a sfera con i 2 fori nella staffa di montaggio (Figura 230).

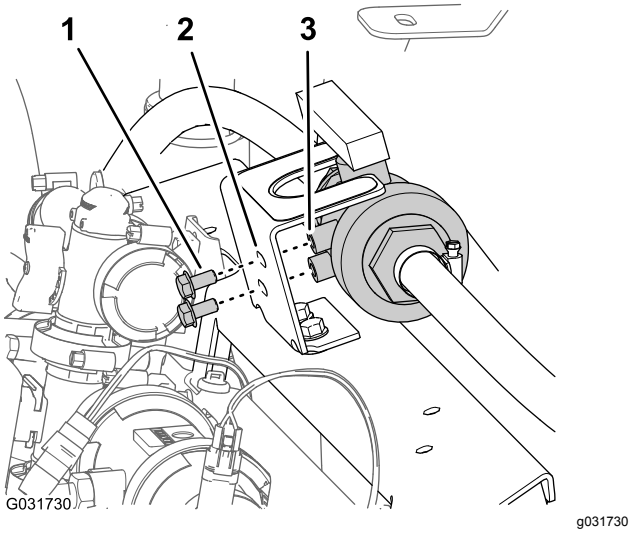

Figura 230

1. Bullone a testa flangiata (5/16" x ⅝")
2. Staffa di montaggio (valvola a sfera)
3. Flangia di estremità filettata (valvola a sfera)

5. Montate la valvola sulla staffa di montaggio (Figura 230) con i 2 bulloni a testa flangiata (5/16" x ⅝") che avete rimosso al passaggio 3 di 9 Scollegamento del kit conformità UE opzionale (pagina 23) e serrate i bulloni a mano.

38

Montaggio del kit barre coperte opzionale

Parti necessarie per questa operazione:

1	Gruppo di prolunga della copertura (12 ugelli - N. cat. Toro 120-0621)
22	Ribattino con spina (N. cat. Toro 114439)
4	Staffa di supporto (copertura della sezione centrale – N. cat. Toro 131-3703-03)
4	Dado a clip (N. cat. Toro 94-2413)
16	Bullone a testa flangiata (⅜" x 1¼" – N. cat. Toro 110-5050)
16	Dado di bloccaggio flangiato (⅜" – N. cat. Toro 104-8301)
2	Cinghia della copertura (N. cat. Toro 120-0629)
4	Bullone a testa flangiata (5/16" x 1¼" – N. cat. Toro 323-36)

Montaggio della prolunga della copertura sulla copertura della sezione centrale (a 11 ugelli)

1. Utilizzando un trapano con una punta da 5 mm, perforate gli 11 ribattini con spina (Figura 231) che fissano la piastra di rinforzo (riga singola) e il cappuccio in gomma all'estremità della copertura della sezione a 11 ugelli per la sezione centrale della barra che avete rimosso al passaggio 2 di 10 Rimozione della copertura della sezione centrale (11 ugelli) del kit barre coperte opzionale (pagina 24).

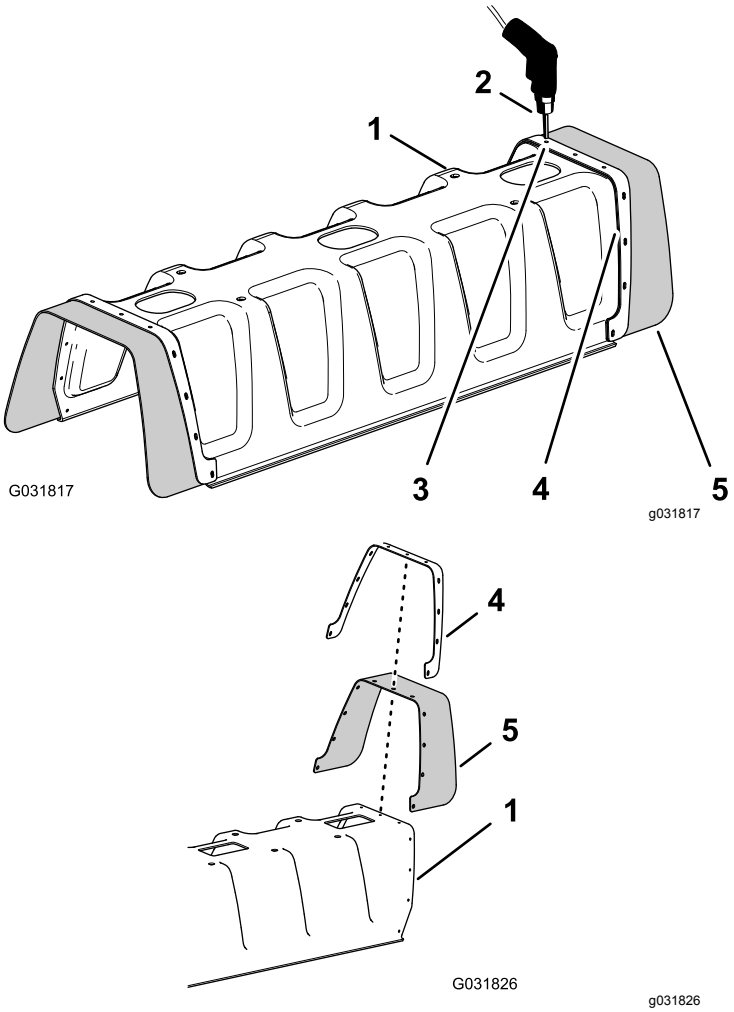

Figura 231

1. Copertura della sezione a 11 ugelli
2. Trapano e punta del trapano di 5 mm
3. Ribattino (3/16" x ½")
4. Piastra di rinforzo (fila singola)
5. Cappuccio di gomma

2. Rimuovete la piastra di rinforzo, le 11 rondelle (3/16") e il cappuccio in gomma dalla copertura della barra a 11 ugelli (Figura 231).

   Nota: Conservate la piastra di rinforzo, le rondelle e il cappuccio in gomma per l'installazione nelle fasi 5 e 6.

3. Allineate i fori della piastra di rinforzo (fila doppia) sulla prolunga della copertura con i fori nell'estremità della copertura della barra a 11 ugelli (Figura 232).

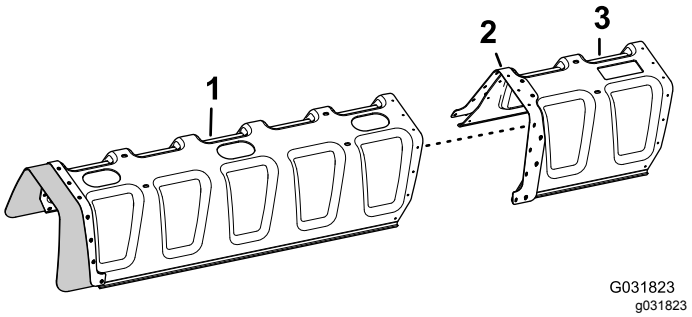

Figura 232

1. Copertura della sezione a 11 ugelli
2. Piastra di rinforzo (fila doppia)
3. Prolunga della copertura

4. Fissate la prolunga della copertura alla copertura della sezione a 11 ugelli con 11 ribattini con spina (N. cat. Toro 114439).

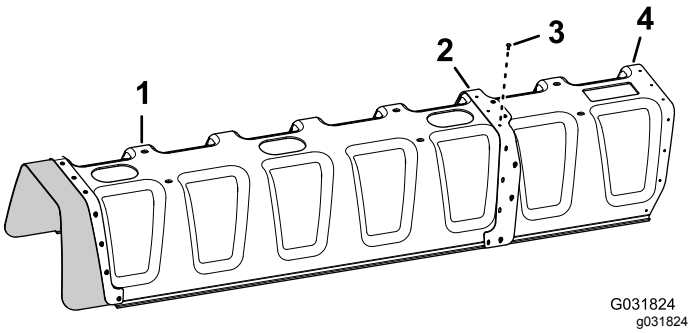

Figura 233

1. Copertura della sezione a 11 ugelli
2. Piastra di rinforzo (fila doppia)
3. Ribattini con spina (N. cat. Toro 114439)
4. Prolunga della copertura

5. Allineate i fori nel cappuccio in gomma e nella piastra di rinforzo (fila singola) che avete rimosso al passaggio 2 con i fori all'estremità della sovraestensione (Figura 234).

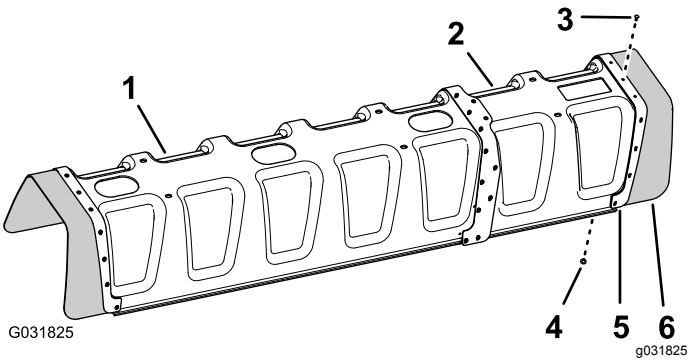

Figura 234

1. Copertura della sezione a 11 ugelli
2. Prolunga della copertura
3. Ribattino con spina (N. cat. Toro 114439)
4. Rondella (3/16")
5. Piastra di rinforzo (fila singola)
6. Cappuccio di gomma

6. Fissate la piastra di rinforzo e il cappuccio in gomma alla prolunga della copertura con gli 11 ribattini con spina (N. cat. Toro 114439) e le 11 rondelle (3/16") che avete rimosso al passaggio 5.

   Nota: Allineate le rondelle (3/16") contro la superficie interna della prolunga della copertura.

Montaggio della staffa di supporto sulla copertura della sezione centrale

1. Montate i 4 dadi a clip che avete rimosso al passaggio 6 di 10 Rimozione della copertura della sezione centrale (11 ugelli) del kit barre coperte opzionale (pagina 24) su 2 delle staffe di supporto della copertura della sezione centrale (N. cat. Toro 131-3703-03), come illustrato nella Figura 235.

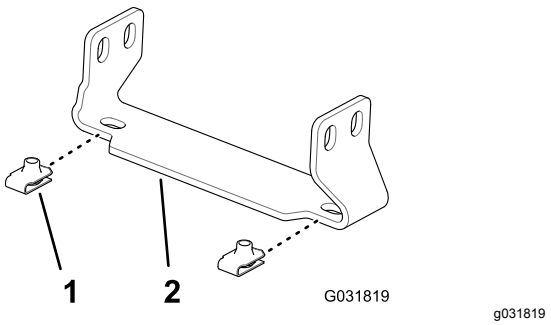

Figura 235

1. Dado a clip (N. cat. Toro 94-2413)
2. Staffa di supporto (copertura della sezione centrale – N. cat. Toro 131-3703-03)

2. Montate i 4 dadi a clip (N. cat. Toro 94-2413) sulle altre 2 staffe di supporto della

copertura della sezione centrale (n. cat. Toro 131-3703-03), come illustrato nella Figura 235.

3. Nella sezione centrale della barra, individuate la coppia di fori all'estrema destra sulla superficie verticale del telaio della trave con una distanza tra i fori di 25 mm (Figura 236).

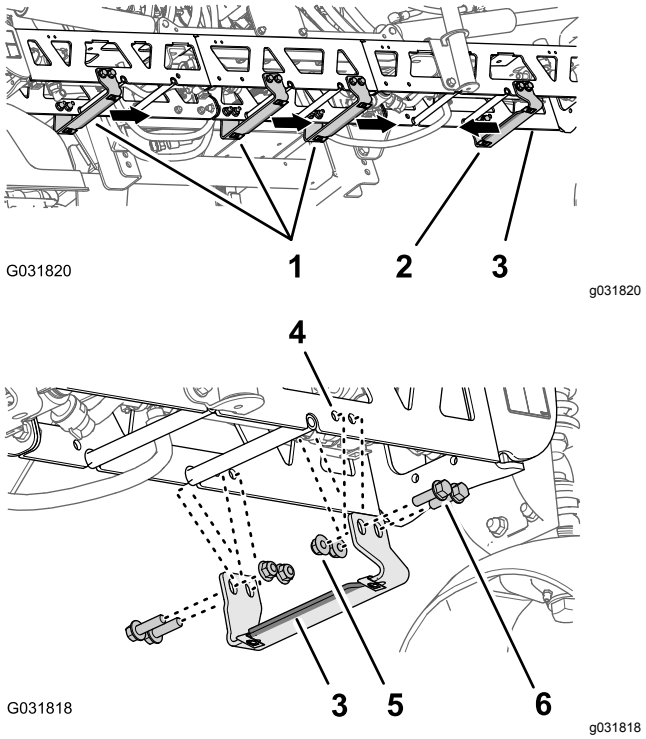

Figura 236

Illustrazione della staffa di supporto con flangia larga a sinistra

1. Staffa di supporto – N. cat. Toro 131-3703-03 (flangia larga a destra)
2. Staffa di supporto – N. cat. Toro 131-3703-03 (flangia larga a sinistra)
3. Telaio della trave (sezione centrale della barra)
4. Foro (telaio della trave)
5. Dadi di bloccaggio flangiati (⅜" – N. cat. Toro 104-8301)
6. Bulloni a testa flangiata (⅜" x 1¼" – N. cat. Toro 110-5050)

4. Allineate i fori in una staffa di supporto (N. cat. Toro 131-3703-03) ai fori nella sezione centrale della barra che avete individuato al passaggio 3 con la flangia larga della staffa a sinistra; fate riferimento a Figura 236.
5. Montate la staffa di supporto sul telaio della trave (Figura 236) con 4 bulloni a testa flangiata (⅜" x 1¼" – N. cat. Toro 110-5050) e 4 dadi di bloccaggio flangiati (⅜" – N. cat. Toro 104-8301).
6. Individuate la coppia rimanente di fori nella superficie verticale del telaio della trave con una distanza tra i fori di 25 mm (Figura 236).
7. Allineate i fori nelle 3 staffe di supporto (N. cat. Toro 131-3703-03) ai fori nella sezione centrale della barra che avete individuato al passaggio 6 con la flangia larga della staffa a destra (Figura 236).
8. Montate le staffe di supporto sul telaio della trave (Figura 236) con 12 bulloni a testa flangiata (⅜" x 1¼" – N. cat. Toro 110-5050) e 4 dadi di bloccaggio flangiati (⅜" – N. cat. Toro 104-8301).
9. Serrate i dadi e i bulloni a una coppia di 37–45 N·m.

Montaggio della copertura della sezione centrale

1. Allineate i fori nella copertura della sezione centrale con i fori nelle staffe di supporto per la copertura della sezione centrale (Figura 237).

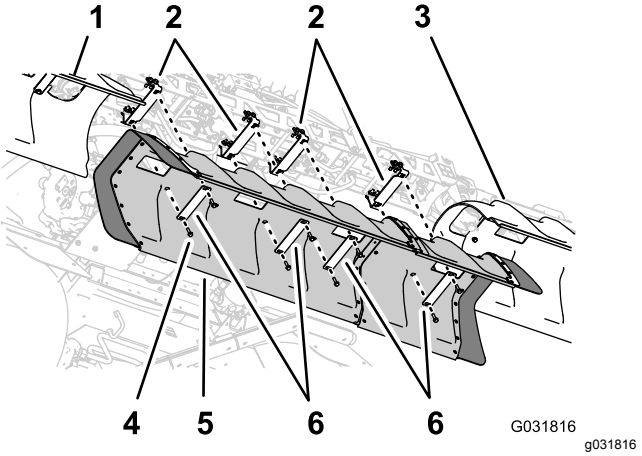

Figura 237

1. Copertura della barra sinistra
2. Staffe di supporto
3. Copertura della barra destra
4. Bulloni a testa flangiata (5/16" x 1¼")
5. Copertura barra centrale
6. Cinghie della copertura

2. Allineate i fori in 2 delle cinghie della copertura che avete rimosso al passaggio 1 di 10 Rimozione della copertura della sezione centrale (11 ugelli) del kit barre coperte opzionale (pagina 24) con il flessibile nella copertura e 2 delle staffe di supporto (Figura 237).
3. Montate le cinghie della copertura e la copertura sulle staffe di supporto con i 4 bulloni a testa flangiata (5/16" x 1¼") che avete rimosso al passaggio 1 di 10 Rimozione della copertura della sezione centrale (11 ugelli) del kit barre coperte opzionale (pagina 24).
4. Allineate i fori in 2 delle cinghie della copertura (N. cat. Toro 120-0629) con i 4 fori rimanenti nella copertura e i 4 fori rimanenti nelle staffe di supporto (Figura 237).

5. Montate le cinghie della copertura e la copertura sulle staffe di supporto (Figura 237) con i 4 bulloni a testa flangiata (5/16" x 1¼" – N. cat. Toro 323-36).
6. Serrate i bulloni a una coppia di 1978–2542 N·cm.

39

Collegamento del kit di lavaggio del serbatoio opzionale

Non occorrono parti

Procedura

1. Collegate il connettore a 6 pin del cablaggio della pompa di lavaggio al connettore a 6 prese del cablaggio principale posteriore (Figura 238).

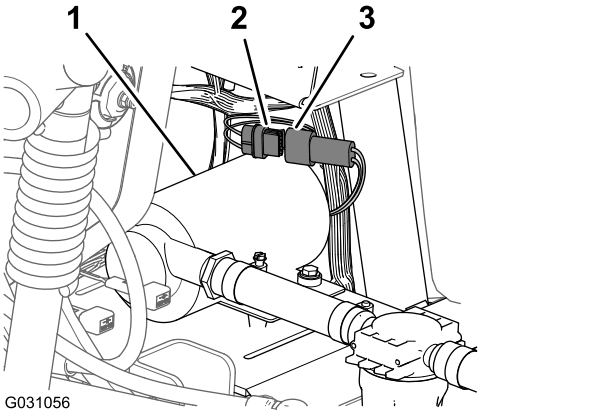

Figura 238

1. Pompa di lavaggio
2. Connettore a 6 prese (cablaggio principale posteriore)
3. Connettore a 6 pin (cablaggio della pompa di lavaggio)

2. Allineate la copertura della pompa di lavaggio sulla piastra a sella per la pompa di lavaggio (Figura 239).

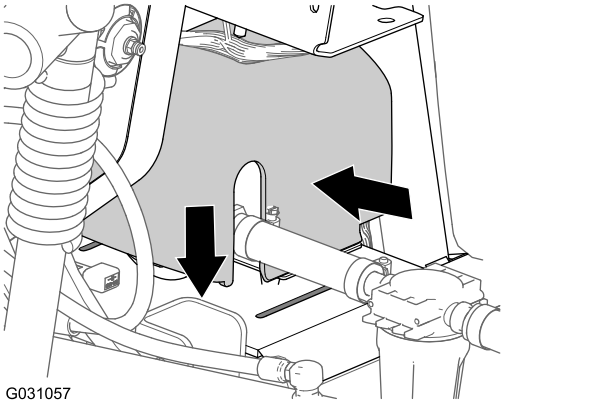

Figura 239

3. Premete insieme i lati della copertura della pompa di lavaggio e allineate le alette della copertura con la piastra a sella (Figura 239).
4. Inserite le alette nelle scanalature e rilasciate i lati della copertura (Figura 239).

40

Sostituzione dell'alternatore

Parti necessarie per questa operazione:

1	Staffa tendicinghia
1	Alternatore (60 A)
1	Dado (10 mm)
1	Cablaggio dell'adattatore dell'alternatore

Rimozione dell'alternatore (40 A)

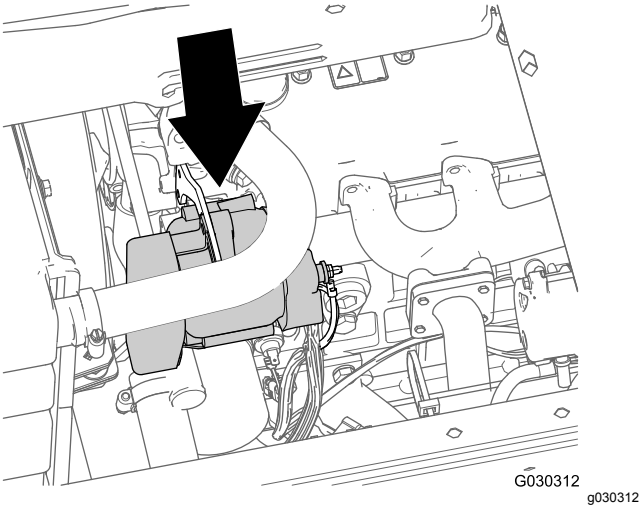

Figura 240

1. Sul lato sinistro del vano motore, rimuovete il dado (6 mm) che fissa il terminale ad anello per il cavo positivo della batteria dal polo positivo dell'alternatore (Figura 241).

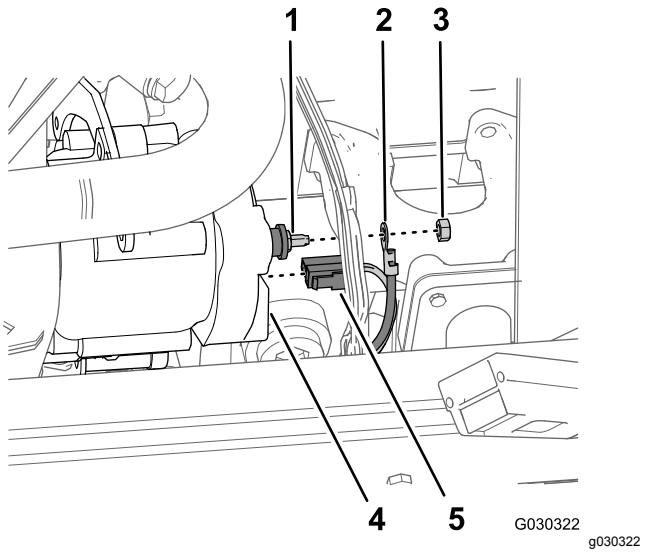

Figura 241

1. Polo positivo dell'alternatore
2. Terminale ad anello
3. Dado (6 mm)
4. Alternatore
5. Connettore a 2 prese

2. Nella parte posteriore dell'alternatore, rimuovete il connettore a 2 prese del cablaggio preassemblato del motore dai terminali a 2 lamelle nell'alternatore (Figura 241).
3. Rimuovete il bullone di bloccaggio dell'alternatore dall'alternatore e dalla staffa tendicinghia (Figura 242).

   Nota: Conservate il bullone di bloccaggio dell'alternatore per l'installazione descritta in Montaggio dell'alternatore (60 A) (pagina 116).

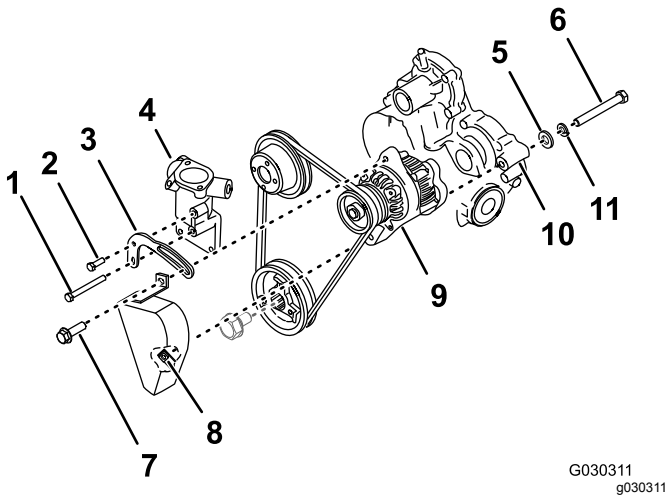

Figura 242

1. Bullone della staffa tendicinghia – lunga
2. Bullone della staffa tendicinghia – corta
3. Staffa tendicinghia (vecchia)
4. Alloggiamento del termostato
5. Rondella piana
6. Bullone di rotazione
7. Bullone di bloccaggio dell'alternatore
8. Dado saldato (copricinghia)
9. Alternatore (40 A)
10. Scatola degli ingranaggi
11. Rondella di bloccaggio

4. Rimuovete il bullone della staffa tendicinghia corta dall'alloggiamento del termostato e dalla staffa tendicinghia (Figura 242).

   Nota: Conservate il bullone della staffa tendicinghia corta per l'installazione descritta in Montaggio dell'alternatore (60 A) (pagina 116).

5. Rimuovete il bullone della staffa tendicinghia lunga dalla testa del cilindro, dall'alloggiamento del termostato e dalla staffa tendicinghia e rimuovete la staffa tendicinghia dalla macchina (Figura 242).

   Nota: Conservate la staffa tendicinghia corta per l'installazione descritta in Montaggio dell'alternatore (60 A) (pagina 116). Eliminate la vecchia staffa tendicinghia.

6. Nella parte posteriore dell'alternatore, allentate completamente il bullone di rotazione e rimuovete il copricinghia dalla macchina (Figura 242).

   Nota: Scartate il copricinghia.

7. Supportando l'alternatore, rimuovete il bullone di rotazione, la rondella di bloccaggio e la rondella piana dall'alternatore e dalla scatola degli ingranaggi del motore (Figura 242).

   Nota: Conservate il bullone di rotazione, la rondella di bloccaggio e la rondella piana per l'installazione descritta in Montaggio dell'alternatore (60 A) (pagina 116). Smaltite l'alternatore (40 A) presso un centro di riciclaggio componenti.

8. Fate scorrere via la cinghia dalla puleggia dell'alternatore e rimuovete l'alternatore dalla macchina.

Montaggio dell'alternatore (60 A)

1. Allineate i fori nella nuova staffa tendicinghia con i fori nell'alloggiamento del termostato (Figura 243).

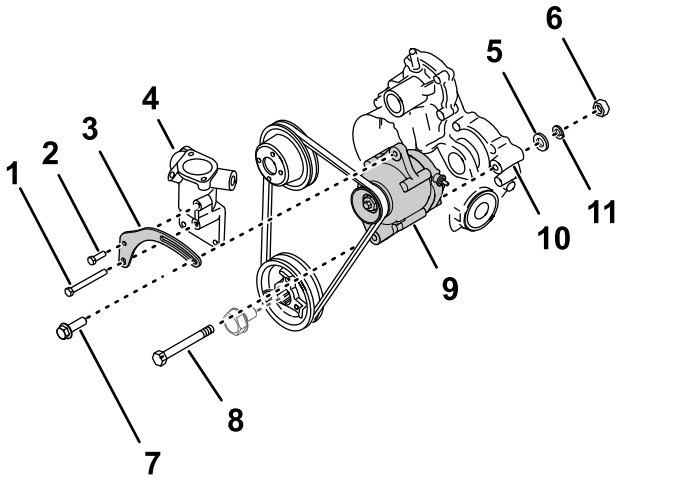

Figura 243

1. Bullone della staffa tendicinghia – lunga
2. Bullone della staffa tendicinghia – corta
3. Staffa tendicinghia (nuova)
4. Alloggiamento del termostato
5. Rondella piana
6. Dado (10 mm)
7. Bullone di bloccaggio dell'alternatore
8. Bullone di rotazione
9. Alternatore (60 A)
10. Scatola degli ingranaggi
11. Rondella di bloccaggio

2. Montate la staffa tendicinghia sull'alloggiamento del termostato e sulla testa del cilindro con il bullone della staffa tendicinghia corta nel foro superiore e il bullone della staffa tendicinghia lunga nel foro inferiore (Figura 243).
3. Serrate i bulloni a 39,5–44 N·m.
4. Allineate il foro inferiore nell'alternatore (60 A) con il foro nella scatola degli ingranaggi del motore e fate scorrere la cinghia sulla puleggia dell'alternatore (Figura 243).

   Nota: Il foro inferiore dell'alternatore non è filettato.

5. Montate l'alternatore sulla scatola degli ingranaggi con il bullone di rotazione, la rondella di bloccaggio e la rondella piana che avete rimosso al passaggio 7 di Rimozione dell'alternatore (40 A) (pagina 115).

6. Montate senza serrare il dado (10 mm) sul bullone di rotazione (Figura 243).
7. Montate il bullone di blocco dell'alternatore attraverso la scanalatura nella staffa tendicinghia e il foro filettato nell'alternatore (Figura 243).
8. Ruotate l'alternatore verso l'esterno fino a ottenere la tensione della cinghia che consenta alla cinghia di deviare di 10 mm quando su di essa viene applicata una forza di 4,5 kg, a metà tra le pulegge (Figura 243).
9. Serrate il bullone di blocco dell'alternatore, il bullone di rotazione e il dado a una coppia di 64–71 N·m.

Montaggio del cablaggio dell'adattatore dell'alternatore

1. Allineate il connettore a prese del cablaggio dell'adattatore dell'alternatore con i perni del connettore elettrico sull'alternatore (60 A) e spingete i connettori insieme fino a quando la chiusura sul connettore non si blocca saldamente (Figura 244).

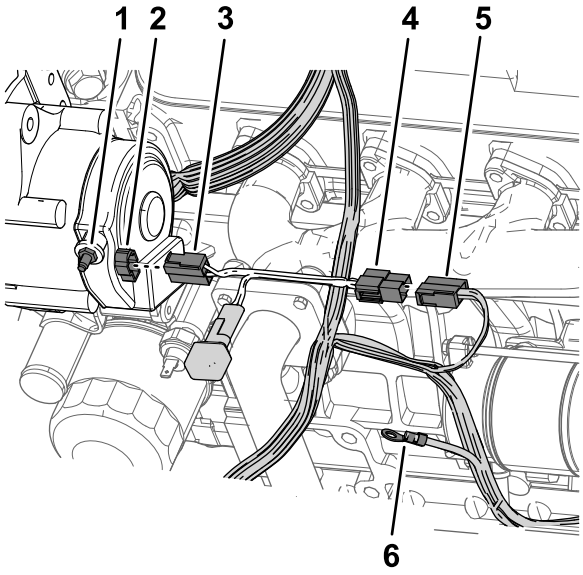

Figura 244

1. Polo alternatore
2. Connettore a pin (alternatore da 60 A)
3. Connettore a prese (cablaggio dell'adattatore dell'alternatore)
4. Connettore a 2 lamelle (cablaggio dell'adattatore dell'alternatore)
5. Connettore a 2 prese (cablaggio preassemblato della macchina)
6. Terminale ad anello (cablaggio preassemblato della macchina)

2. Allineate il connettore a 2 lamelle del cablaggio dell'adattatore dell'alternatore al connettore a 2 prese del cablaggio preassemblato della macchina che avete rimosso al passaggio 2 di Rimozione dell'alternatore (40 A) (pagina 115) e spingete insieme i connettori fino a quando il blocco dei connettori non scatta in sede (Figura 244).
3. In corrispondenza del cablaggio preassemblato della macchina, montate il terminale ad anello sul polo dell'alternatore e fissate il terminale con il dado (6 mm) che avete rimosso al passaggio 1 di Rimozione dell'alternatore (40 A) (pagina 115).

41

Completamento dell'installazione del kit di finitura del sistema di irrorazione GeoLink

Non occorrono parti

Procedura

1. Spostate l'asta di supporto dei sedili nelle scanalature e inclinate i sedili in basso.
2. Collegate il cavo positivo (rosso) al polo positivo (+) della batteria e il cavo negativo (nero) al polo negativo (–), utilizzando i bulloni e i dadi; fate riferimento alla Figura 3 nelle istruzioni per Scollegamento della batteria (pagina 7).
3. Infilate il cappuccio isolante su entrambi i poli della batteria ; fate riferimento alla Figura 3 nelle istruzioni per Scollegamento della batteria (pagina 7).
4. Montate il coperchio della batteria e fissatelo con la cinghia; fate riferimento alla Figura 2 nelle istruzioni per Scollegamento della batteria (pagina 7).

Funzionamento

La sicurezza prima di tutto

Leggete attentamente tutte le istruzioni e i simboli di sicurezza contenuti nella sezione dedicata alla sicurezza. La conoscenza di queste informazioni potrebbe aiutare voi e gli astanti ad evitare infortuni.

⚠ ATTENZIONE

Questa macchina produce livelli acustici che possono causare la perdita dell'udito in caso di lunghi periodi di esposizione al rumore.

Indossate dispositivi di protezione per l'udito quando utilizzate questa macchina.

Utilizzate dispositivi di protezione per occhi, orecchie, mani, piedi e testa.

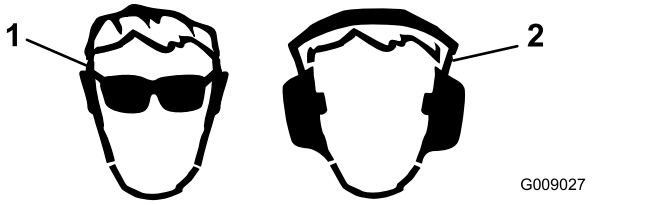

Figura 245

1. Usate occhiali di sicurezza.
2. Indossate cuffie antirumore.

Azionamento della valvola di intercettazione

Kit asta di irrorazione manuale, kit avvolgitubo elettrico o kit avvolgitubo orientabile opzionali

1. Parcheggiate la macchina su una superficie pianeggiante, spegnete le barre e inserite il freno di stazionamento.

   ⚠ AVVERTENZA

   Non guidate la macchina mentre usate l'irroratrice manuale, perché potreste perdere controllo e causare infortuni o la morte.

   Non utilizzate l'irroratrice manuale mentre guidate la macchina.

2. Effettuate quanto segue per i kit asta di irrorazione o avvolgitubo:
   - Kit asta di irrorazione manuale opzionale – sul lato destro della macchina, assicuratevi che il blocco a interruttore sulla pistola a spruzzo sia bloccato; fate riferimento alla sezione Passaggio dalla modalità di irrorazione a barre alla modalità di irrorazione manuale nelle *Istruzioni di installazione* del kit asta di irrorazione manuale.
   - Kit avvolgitubo elettrico o kit avvolgitubo girevole opzionali – nella parte posteriore della macchina, assicuratevi che il blocco a interruttore sulla pistola a spruzzo sia bloccato; fate riferimento alla sezione Passaggio dalla modalità di irrorazione a barre alla modalità di irrorazione manuale nelle *Istruzioni di installazione* del kit avvolgitubo elettrico o del kit avvolgitubo girevole.
3. Ruotate la stegola verde della valvola di intercettazione in senso antiorario di 90 gradi per la posizione di APERTURA (Figura 246).

   Nota: Per spegnere il flusso di fluido sull'asta di irrorazione manuale dell'avvolgitubo, ruotate la stegola verde della valvola di intercettazione in senso orario di 90 gradi, in posizione di CHIUSURA (Figura 246).

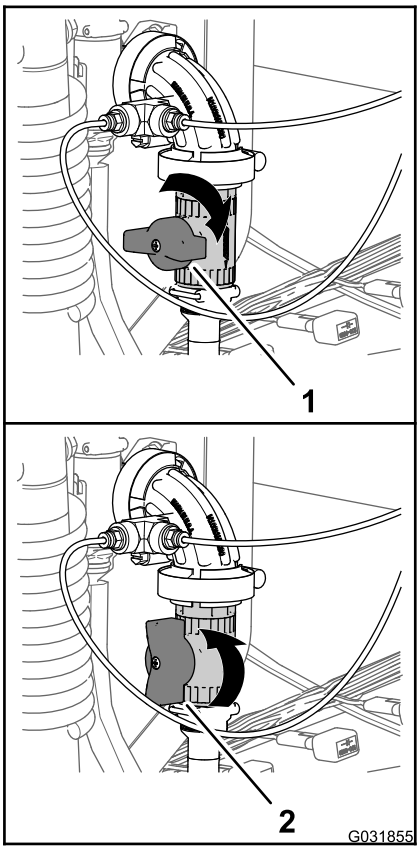

Figura 246

1. Posizione di chiusura (valvola di intercettazione)
2. Posizione di apertura (valvola di intercettazione)

4. Impostate l'interruttore principale delle barre in posizione di ACCENSIONE.
5. Regolate la velocità del motore ai giri/min desiderati, poi impostate il blocco del regime del motore in folle.
6. Impostate manualmente l'impianto dell'irroratrice alla pressione desiderata per il funzionamento della pistola a spruzzo; fate riferimento alla sezione Modifica manuale della pressione dell'avvolgitubo e al video Nebulizzatore nella chiavetta USB ricevuta con il sistema di irrorazione di precisione GeoLink.

   Nota: Non utilizzate un'impostazione di pressione superiore a 10,34 bar con lo spruzzatore manuale.

Utilizzo dei comandi

Kit tracciafile schiumogeno opzionale

- Interruttore di accensione/spegnimento del compressore: utilizzate questo interruttore per avviare il compressore per il sistema del tracciafile schiumogeno.

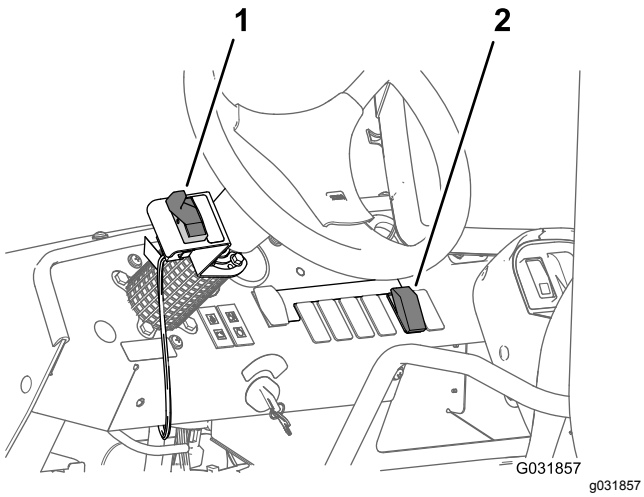

Figura 247

1. Interruttore di accensione/spegnimento del compressore
2. (interruttore del comando della schiuma

- Interruttore del comando della schiuma: utilizzate questo interruttore per controllare da quale barra fuoriesce la schiuma.
  - Spostate la paletta verso il basso per applicare la schiuma dalla sezione della barra sinistra.
  - Spostate la paletta in posizione centrale per applicare la schiuma dalle sezioni della barra sinistra e destra.
  - Spostate la paletta verso l'alto per applicare la schiuma dalla sezione della barra destra.

Azionamento della valvola di intercettazione del fluido

Kit di premiscelatura chimica opzionale

La seguente procedura presume che siano disponibili le seguenti modalità di funzionamento per l'agitazione del serbatoio standard: l'irroratrice viene avviata e messa in funzione, la pompa viene attivata e impostata sul valore di pressione desiderato e la valvola a farfalla è in posizione intermedia.

Nota: Chiudete la valvola della tramoggia del nebulizzatore e la(e) valvola(e) a sfera di risciacquo tramoggia prima di avviare il nebulizzatore.

1. Abbassate il nebulizzatore; fate riferimento alla sezione Sollevamento e abbassamento del nebulizzatore nelle *Istruzioni di installazione* del kit premiscelatura chimica.
2. Aprite il coperchio per accertare l'assenza di corpi estranei che potrebbero compromettere le performance o contaminare il sistema; fate riferimento alla sezione Avviamento del nebulizzatore nelle *Istruzioni di installazione* del kit premiscelatura chimica.
3. Chiudete e bloccate il coperchio girandolo in senso orario; fate riferimento alla sezione Avviamento del nebulizzatore nelle *Istruzioni di installazione* per il kit premiscelatura chimica.
4. Aprite la valvola di intercettazione del fluido per il nebulizzatore ruotando la maniglia in senso antiorario in posizione di apertura OPEN (Figura 248).

   Nota: Per arrestare il flusso di fluido verso il nebulizzatore, ruotate la manopola della valvola di intercettazione del fluido in senso orario di 90 gradi, in posizione di CHIUSURA (Figura 248).

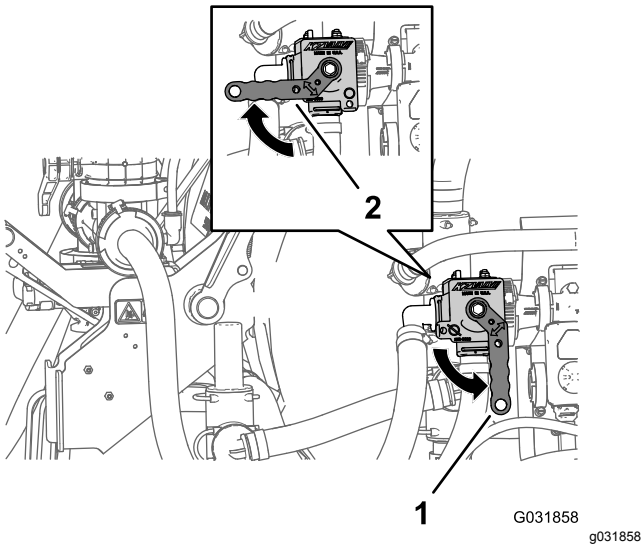

Figura 248

1. Posizione di apertura (valvola di intercettazione del fluido)
2. Posizione di chiusura (valvola di intercettazione del fluido)

5. Aprite la valvola della tramoggia (maniglia rossa) situata sul fondo della tramoggia; fate riferimento alla sezione Avviamento del nebulizzatore nelle *Istruzioni di installazione* del kit premiscelatura chimica.
6. Sbloccate e aprite lentamente il coperchio ruotandolo in senso antiorario; fate riferimento alla sezione Avviamento del nebulizzatore nelle *Istruzioni di installazione* per il kit premiscelatura chimica.
7. Riempite la tramoggia del nebulizzatore; fate riferimento alla sezione Caricamento di sostanze chimiche liquide o in polvere nella tramoggia nelle *Istruzioni di installazione* del kit premiscelatura chimica.