Form No. 3412-221 Rev C

Finputsningssats för GeoLink®-sprutsystem

Multi-Pro® 5800-grässprutor med serienummer 314999999 och tidigare

Modellnr 131-7262

Monteringsanvisningar

GeoLink™-sprutsystemsatsen är ett specialredskap för ett sprutfordon och är avsedd att användas av yrkesutövare som har anlitats för kommersiellt arbete. Den är främst konstruerad för att spruta på välunderhållna parkgräsmattor, golfbanor, sportanläggningar och kommersiella anläggningar.

Besök Toro direkt på www.toro.com om du behöver utbildningsmaterial för säkerhet och drift, information om tillbehör, hjälp med att hitta en återförsäljare eller om du vill registrera din produkt.

Säkerhet

⚠ VARNING

De kemiska substanser som används i sprutsystemet kan vara farliga och giftiga för dig, omkringstående personer, djur, växter, jorden och annan egendom.

- **Läs varningsetiketterna och säkerhetsdatabladen för alla kemikalier som används och följ dem noga. Använd skyddsutrustning i enlighet med kemikalietillverkarens rekommendationer. Använd till exempel lämplig personlig skyddsutrustning som ansiktsmask och skyddsglasögon, handskar och annan utrustning som skyddar om du skulle komma i kontakt med en kemikalie.**
- **Fler än en kemikalie kan förekomma och information om varje enskild kemikalie måste bedömas.**
- **Använd aldrig sprutsystemet om informationen inte finns tillgänglig.**
- **Innan du börjar arbeta med ett sprutsystem måste du rengöra maskinen och se till att sprutsystemet har sköljts ur tre gånger och neutraliserats enligt kemikalietillverkarens rekommendationer samt att alla ventiler har genomgått sköljcykeln tre gånger.**
- **Kontrollera att det finns rinnande vatten och tvål i närheten och tvätta omedelbart bort alla kemikalier efter kontakt med huden.**

© 2019—The Toro® Company
8111 Lyndale Avenue South
Bloomington, MN 55420

Registrera din produkt på www.Toro.com.

CE

Översättning av originalet (SV)
Tryckt i USA
Med ensamrätt

3412-221 C

Montering

Lösa delar

Använd diagrammet nedan för att kontrollera att alla delar finns med.

Tillvägagångssätt	Beskrivning	Antal	Användning
1	Inga delar krävs	–	Förbereda montering av satsen.
2	Inga delar krävs	–	Ta bort Pro Control XP-sprutsystemet (tillval).
3	Inga delar krävs	–	Koppla bort det bakre kablaget från tillvalsredskapet.
4	Omkopplarplugg (sats med elektrisk slangvinda – Toro-artikelnr 99-7420) Omkopplarplugg (sats med svängbar slangvinda – Toro-artikelnr 99-7420)	2 1	Koppla loss satsen för handspruterör eller satsen för elektrisk slangvinda (tillval).
5	Omkopplarplugg (sats med svängbar slangvinda – Toro-artikelnr 99-7420)	1	Koppla loss satsen med den svängbara slangvindan (tillval).
6	Rörsystem – Toro-artikelnr 114-9553 Kabelband	2 8	Koppla loss skummarkörssatsen (tillval).
7	Inga delar krävs	–	Koppla loss satsen Ultra Sonic Boom.
8	Inga delar krävs	–	Koppla loss satsen för kemikalieblandning (tillval).
9	Inga delar krävs	–	Koppla loss satsen för EU-överensstämmelse (tillval).
10	Inga delar krävs	–	Ta bort centersektionskåpan (elva munstycken) på den täckta sprutrampssatsen (tillval).
11	Inga delar krävs	–	Koppla loss tryckgivarröret för instrumentbrädans mätare (för maskiner utan slangvindssats som tillval).
12	Inga delar krävs	–	Ta bort underredshöljet.
13	Bakre kablage	1	Ta bort maskinens bakre kablage.
14	Kabelband Omkopplarplugg	1 1	Ta bort flödeshastighetsomkopplaren.
15	Inga delar krävs	–	Ta bort sprutrampssektionernas ventiler och omrörningsventilen.
16	Kabelband	1	Ta bort sprutrampssektionerna.
17	Bakre kablage Kabelband	1 5	Koppla in det bakre kablaget till maskinen.
18	Inga delar krävs	–	Ta bort grenrörsfästet för systemet med tre sprutrampssektioner.
19	Grenrörsfäste (system med tio ventiler)	1	Montera grenrörsfästet för systemet med tio ventiler.

Tillvägagångssätt	Beskrivning	Antal	Användning
20	Slang (1 x 41 tum) Tillförselslang (1 x 23 1/8 tum) och rak hullingförsedd koppling Omrörningsöverströmningsslang (1 x 10 tum) och 90-graderskoppling med hulling	1 1 1	Montera slangarna på grenrörsfästets vänstra sida.
21	Inga delar krävs	–	Montera det bakre kablaget.
22	Yttre centersektionens fackverksram (vänster – lång) Centersektionens fackverksram (mitten – kort) Yttre centersektionens fackverksram (höger – lång) Flänshuvudskruv (3/8 x 1 tum) Flänslåsmutter (3/8 tum) Nedre hållare	1 1 1 4 1	Förbereda den nya centersprutramps-sektionen.
23	Inga delar krävs	–	Montera den nya centersprutrampssek-tionen.
24	Flödesmätare Flänsklämma (76 mm) Packning (2 1/4 tums yttre diameter) Reduceradapter Flänsklämma (51 mm) Packning (1 5/16 tums yttre diameter) Flänskoppling med hulling (1 tum) Slang (1 x 7 1/4 tum) Slangklämma Tryckomvandlare och grenrör Slang (1 x 8 1/2 tum) R-klämma Flänsskruv (5/16 x 3/4 tum) Flänslåsmutter (5/16 tum)	1 2 2 2 1 1 1 1 4 1 1 1 1 1	Montera flödesmätaren och tryckomvandlaren.
25	Hydraulslang (1/4 x 24 3/4 tum)	4	Montera sprutrampslyftcylindrarna.
26	Nylonflänsbussning	4	Montera de yttre sprutrampssektionerna.
27	Tillförselslang 279 cm Tillförselslang 234 cm Tillförselslang 188 cm Tillförselslang 81 cm	2 2 4 2	Montera sprutmunstyckenas slangar.
28	Inga delar krävs	–	Ansluta tryckgivarröret för instrumentbrädans mätare.

Tillvägagångssätt	Beskrivning	Antal	Användning
29	Navigeringsmottagare – GeoLink-precisionssprutsystemsats (modell 41623)	1	Montera navigeringsmottagaren.
	Mottagarfäste	1	
	U-bult	2	
	RTK-antennfäste (CDMA-RTK-korrigeringsmodemsats (tillval) eller GSM-RTK-korrigeringsmodemsats (tillval))	1	
	Flänslåsmutter (3/8 tum)	4	
	Sexkantsskruv (5 x 16 mm)	3	
	Bricka (5 mm)	3	
	Mobilantenn (CDMA-RTK-korrigeringsmodemsats (tillval) eller GSM-RTK-korrigeringsmodemsats (tillval))	1	
	Koaxialkabel (CDMA-RTK-korrigeringsmodemsats (tillval) eller GSM-RTK-korrigeringsmodemsats (tillval))	1	
	Serienummerskylt (del av X25 eller X30 GeoLink-precisionssprutsystemsatserna)	1	
30	Sprutskärm – GeoLink-precisionssprutsystemsats 41623	1	Montera sprutskärmen.
	Displayhuv	1	
	Kulfäste – GeoLink-precisionssprut-systemsats 41623	1	
	Skärmarm – GeoLink-precisionssprut-systemsats 41623	1	
	Förstärkningsplatta	1	
	Flänsskruv (1/4 x 1 1/2 tum)	4	
	Flänslåsmutter (1/4 tum)	4	
31	Sprutreglage – GeoLink-precisionssprutsystemsats 41623	1	Montera sprutreglaget och ansluta det bakre kablaget.
	Skruv (4 x 10 mm)	4	
	Flänslåsmutter (4 mm)	4	
32	Datakablage (navigeringssystem) – GeoLink-precisionssprutsystemsats (modell 41623)	1	Installera kablagen för navigeringskom-ponenterna.
	Elkablage (navigeringssystem) – GeoLink-precisionssprutsystemsats (modell 41623)	1	
	Kabelband	5	
33	Inga delar krävs	–	Montera underredshöljet.
34	90-gradersknärör med sidoport (Toro-artikelnr 131-3726)	1	Ansluta satsen för handspruteröret, den elektriska slangvindan eller den svängbara slangvindan (tillval).
	Flänsklämma och packning (Toro-artikelnr 127-9829)	1	
	Avstängningsventil (Toro-artikelnr 130-7321)	1	

Tillvägagångssätt	Beskrivning	Antal	Användning
35	Kablage – finputsningssats för skummarkör (tillval) 130-8292	1	Ansluta skummarkörsatsen (tillval).
	Kabelband – finputsningssats för skummarkör (tillval) 130-8292	5	
	Relä – finputsningssats för skummarkör (tillval) 130-8292	1	
	Flänsskruv (nr 10 – 24 x ½ tum) – finputsningssats för skummarkör (tillval) 130-8292	1	
	Låsmutter (nr 10 – 24 – finputsningssats för skummarkör (tillval) 130-8292)	1	
	Extra säkringsblock – Toro-artikelnr 92-2641	1	
	Säkring (15 A – finputsningssats för skummarkör (tillval) 130-8292)	1	
	Flänsskruvar (6 x 12 mm) – finputsningssats för skummarkör (tillval) 130-8292	4	
	Monteringsfäste (skumregleringsbrytare) – finputsningssats för skummarkör (tillval) 130-8292	1	
	Växelpaddel med tre lägen (omkopplare för skumreglering) – finputsningssats för skummarkör (tillval) 130-8292	1	
	Vippomkopplare med två lägen (omkopplare för kompressor på/av)– finputsningssats för skummarkör (tillval) 130-8292	1	
36	Vätskeavstängningsventil – Toro-artikelnr 130-7324	1	Ansluta satsen för kemikalieblandning (tillval).
	Hållare – Toro-artikelnr 131-0235	2	
	Fäste (vätskeavstängningsventil) – Toro-artikelnr 131-3725-03	1	
	Flänslåsmutter (1/4 tum, rostfritt stål) – Toro-artikelnr 119-6897	2	
	Övertrycksslang 25 x 273 mm – Toro-artikelnr 131-9647	1	
	Tillförselslang 25 x 470 mm – Toro-artikelnr 131-9648	1	
	Omrörningsöverströmningsslang 25 x 305 mm – Toro-artikelnr 131-9649	1	
	90-graderskoppling med hulling 25 mm – Toro-artikelnr 131-3727	1	
	Tömningsslang 25 x 1 587 mm – Toro-artikelnr 117-7957	1	
37	Inga delar krävs	–	Ansluta satsen för EU-överensstämmelse (tillval).

Tillvägagångssätt	Beskrivning	Antal	Användning
38	Kåpförlängningsenhet (tolv munstycken – Toro-artikelnr 120-0621) Popnit (Toro-artikelnr 114439) Stödfäste (centersektionskåpa – Toro-artikelnr 131-3703-03) Klämmutter (Toro-artikelnr 94-2413) Flänsskruv (3/8 x 1 1/4 tum – Toro artikelnr 110-5050) Flänslåsmutter (3/8 tum – Toro-artikelnr 104-8301) Kåprem (Toro-artikelnr 120-0629) Flänsskruv (5/16 x 1 1/4 tum – Toro artikelnr 323-36)	1 22 4 4 16 16 2 4	Montera den täckta sprutrampssatsen (tillval).
39	Inga delar krävs	–	Ansluta tanksköljsatsen (tillval).
40	Remspännbricka Generator (60 A) Mutter (10 mm) Generatorns adapterkablage	1 1 1 1	Byta ut generatorn.
41	Inga delar krävs	–	Slutföra monteringen av finputsningssatsen för GeoLink-sprutsystemet.

Obs: Fastställ vänster och höger sida på maskinen sett från förarpositionen vid körning.

1

Förbereda montering av satsen

Inga delar krävs

Förbereda spruttanken och sköljtanken (tillval)

1. Parkera maskinen på ett plant underlag.
2. Koppla in parkeringsbromsen.
3. Dra ut vänster och höger sprutrampssektion till horisontalläget.
4. Rengör grässprutan. Se Rengöra grässprutan i maskinens *bruksanvisning*.

   Viktigt: **Du måste tömma spruttanken helt innan du monterar finputsningssatsen för GeoLink-sprutsystemet.**
5. **På maskiner med tanksköljsatsen (tillval) ska du göra följande:**

   A. Pumpa vattnet från sköljtanken till spruttanken. Se Använda sköljsatsen i tanksköljningssatsens *monteringsanvisningar*.

   B. Töm ut vattnet ur spruttanken. Se Rengöra grässprutan i maskinens *bruksanvisning*.

   C. Ta bort de två skruvarna (3/8 x 2 3/4 tum), två flänslåsmuttrarna (3/8 tum) och fyra brickorna (3/8 tum) som håller fast sköljtankens remmar på grenrörsfästet (Figur 1).

      Obs: Spara skruvarna, muttrarna och brickorna för montering i 19 Montera grenrörsfästet för systemet med tio ventiler (sida 45).

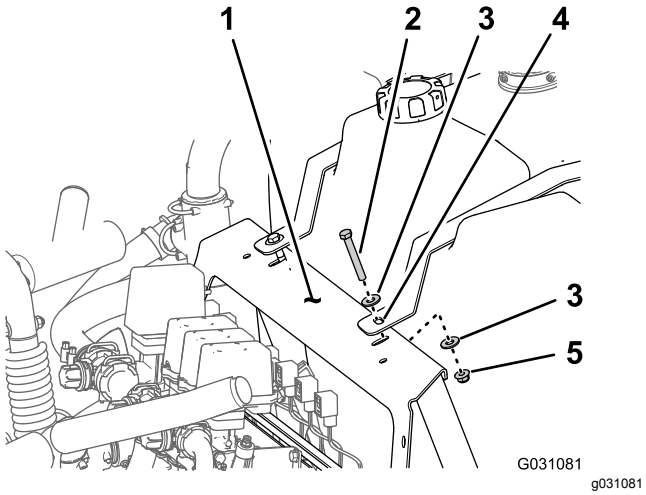

Figur 1

1. Grenrörsfäste
2. Flänslåsmutter (3/8 tum)
3. Bricka (3/8 tum)
4. Sköljtanksrem
5. Skruv (3/8 x 2 3/4 tum)

D. Fäst sköljtanken på spruttanken med en bit rep.

E. Stäng av motorn och ta ut nyckeln.

Koppla loss batteriet

⚠ VARNING

Elgnistor kan få batterigaserna att explodera, vilket kan leda till personskador.

Felaktig dragning av batterikabeln kan skada grässprutan och kablarna och orsaka gnistor.

- **Lossa alltid batteriets minuskabel (svart) innan du lossar pluskabeln (röd).**
- **Anslut alltid pluskabeln (röd) innan du ansluter minuskabeln (svart).**

Batterianslutningar eller verktyg av metall kan kortslutas mot metalldelar på grässprutan och orsaka gnistor.

- **När batteriet installeras eller tas bort får batterianslutningarna inte komma i kontakt med några av grässprutans metalldelar.**
- **Låt inte metallverktyg kortsluta mellan batterianslutningarna och grässprutans metalldelar.**
- **Håll alltid batteriremmen på plats för att skydda och säkra batteriet.**

1. Avlägsna batterikåpan och lossa den jordade minuskabeln (svart) från batteripolen (Figur 2 och Figur 3).

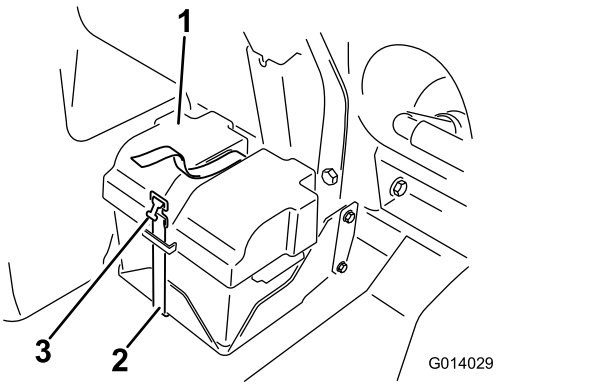

Figur 2

1. Batterikåpa
2. Rem
3. Spänne

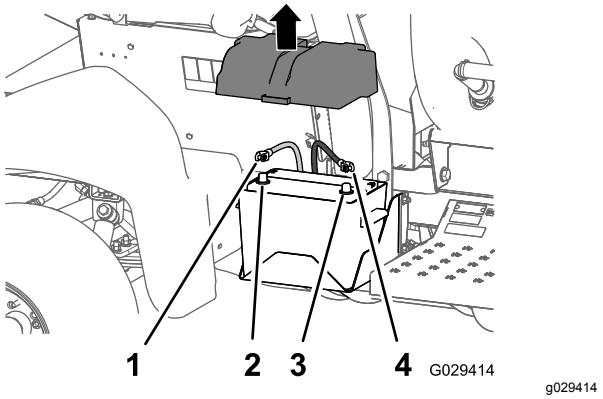

Figur 3

1. Pluskabel
2. Batteriets pluspol
3. Batteriets minuspol
4. Minuskabel

2. Lossa pluskabeln (röd) från batteripolen (Figur 3).
3. Luta båda sätena framåt och sätt fast dem genom att flytta stöttorna till klicklägena i änden av spåren på mittkonsolens bas.
4. Låt motorn svalna helt.

2

Ta bort Pro Control XP-sprutsystemet (tillval)

Inga delar krävs

Koppla loss flödesmätarkablaget

Ta bort maskinkablagets kontakt med tre uttag från flödesmätarkablagets kontakt med tre stift på maskinens baksida (Figur 4).

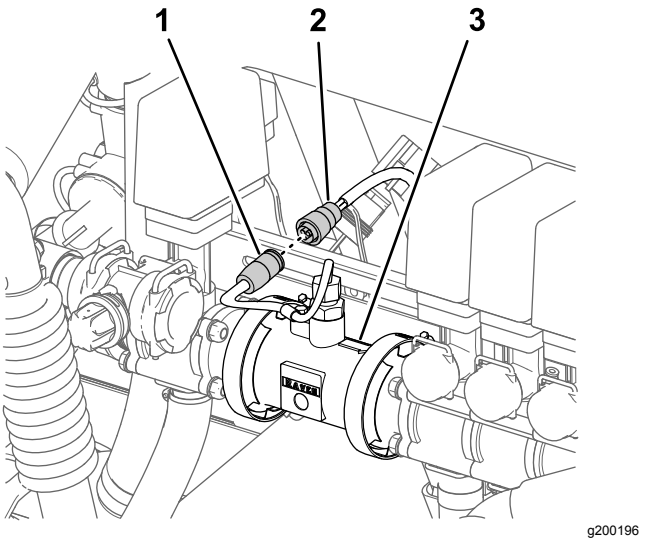

Figur 4

1. Kontakt med tre stift (flödesmätarens kablage)
2. Kontakt med tre uttag (maskinkablage)
3. Flödesmätare

Ta bort Pro Control-konsolen

1. Koppla loss maskinkablagets kontakt med tre stift från styrkonsolens kontakt med tre uttag på Pro Control-konsolens framsida (Figur 5).

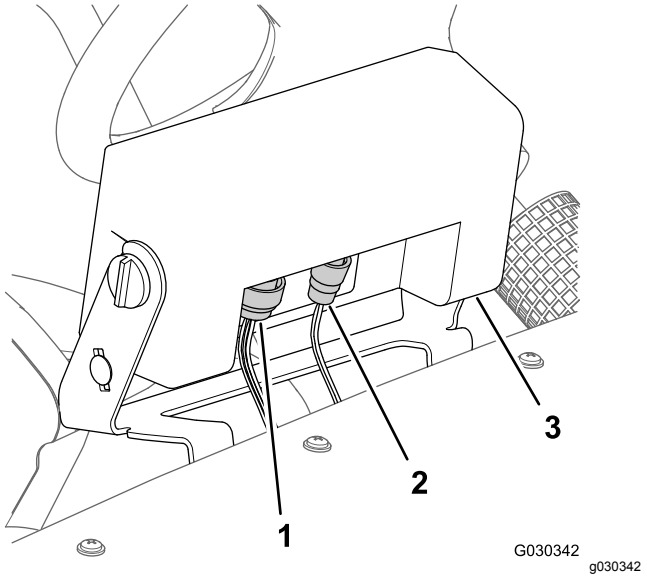

Figur 5

1. Kontakt med 16 stift (maskinkablage)
2. Kontakt med två stift (maskinkablage)
3. Pro Control-konsol

2. Koppla loss kontakten med 16 uttag från styrkonsolens kontakt med 16 uttag (Figur 5).
3. Ta bort rattarna på styrkonsolens sidor (Figur 6).

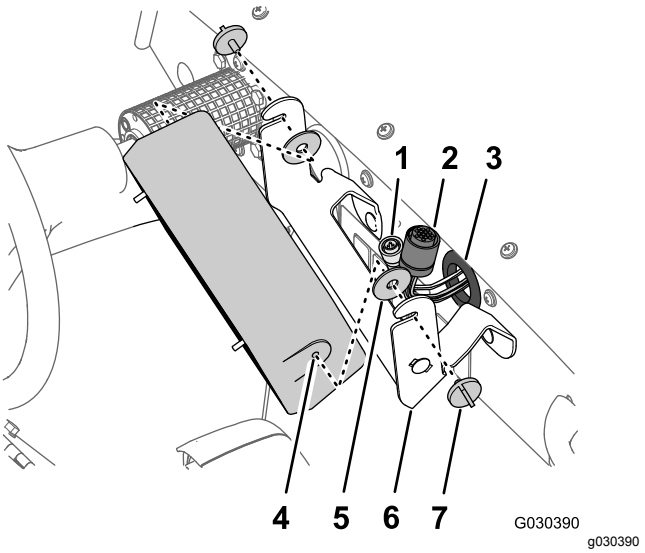

Figur 6

1. Kontakt med tre uttag
2. Kontakt med 16 uttag
3. Hylsa (instrumentbräda)
4. Styrkonsol
5. Gummibricka
6. Stödfäste
7. Ratt

4. Ta bort styrkonsolen och de två gummibrickorna från stödfästet (Figur 6).
5. Tryck kablaget, kontakten med tre uttag och kontakten med 16 uttag genom hylsan i instrumentbrädan (Figur 6).
6. Ta bort de två vagnsskruvarna (5/16 x ¾ tum) och de två flänslåsmuttrarna (5/16 tum) som håller fast stödfästet på instrumentbrädan och ta bort stödfästet från maskinen (Figur 7).

   Obs: Du behöver inte längre styrkonsolen, gummibrickorna, stödfästet, vagnsskruvarna och låsmuttern som du tog bort från maskinen.

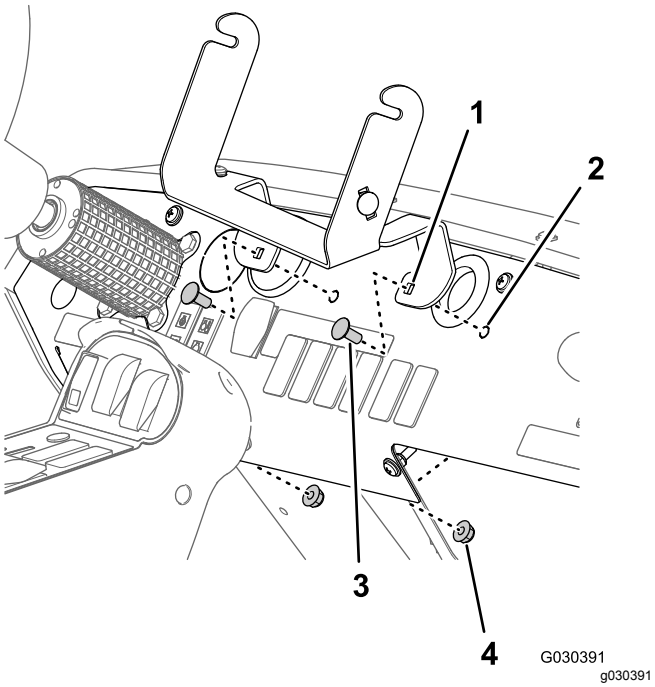

Figur 7

1. Stödfäste
2. Instrumentbräda
3. Vagnskruv (5/16 x 3/4 tum)
4. Flänslåsmutter (5/16 tum)

3

Koppla bort det bakre kablaget från tillvalsredskapen

Inga delar krävs

Koppla loss satsen för handspruterör eller satsen för elektrisk slangvinda

Vid styrdosan för handsprutepistolen eller den elektriska slangvindan kopplar du loss kontakten med sex stift på styrdoskablaget från kontakten med sex uttag på maskinens bakre huvudkablage (Figur 8 och Figur 9).

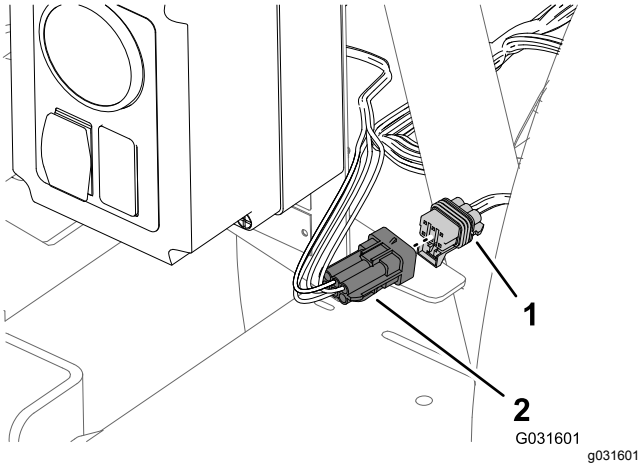

Figur 8

Styrdosa – sats för handspruterör

1. Kontakt med sex uttag (maskinens bakre huvudkablage)
2. Kontakt med sex stift (styrdoskablage)

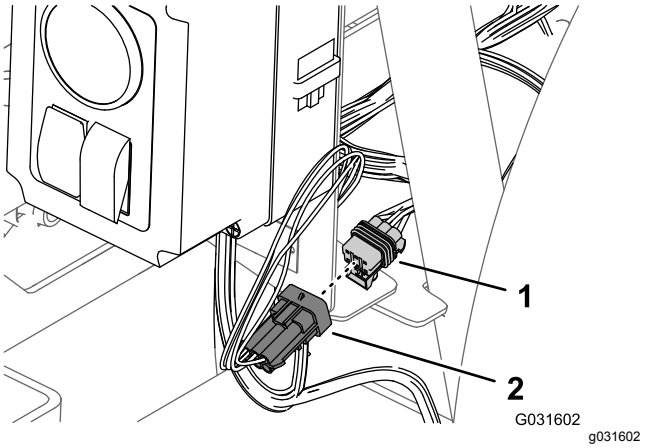

Figur 9

Styrdosa – sats för elektrisk slangvinda

1. Kontakt med sex uttag (maskinens bakre huvudkablage)
2. Kontakt med sex stift (styrdoskablage)

Koppla bort satsen med svängbar slangvinda

1. Leta reda på kablaget för satsen med den svängbara slangvindan på baksidan av spruttanken på maskinens baksida (Figur 10).

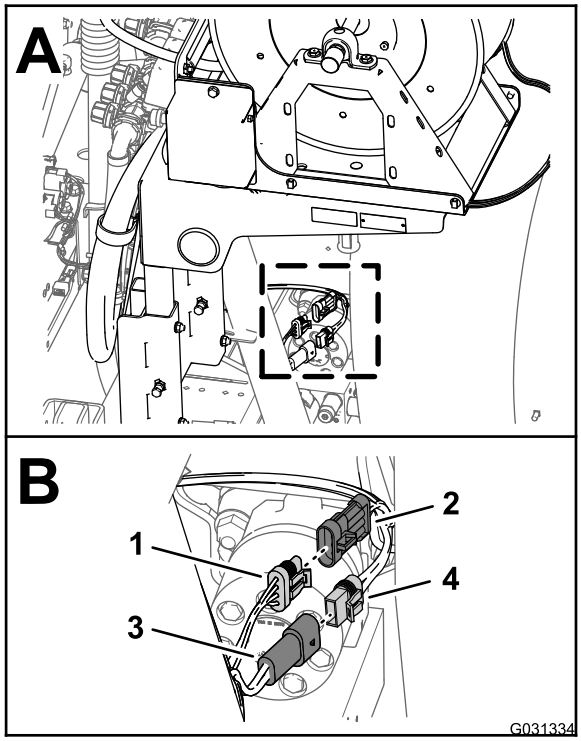

Figur 10

1. Kontakt med tre uttag (bakre huvudkablage)
2. Kontakt med tre stift (kablage för elektrisk slangvinda)
3. Kontakt med två stift (bakre huvudkablage)
4. Kontakt med två uttag (kablage för elektrisk slangvinda)

2. Koppla loss kontakten med två uttag på kablaget för den elektriska slangvindan från kontakten med två stift på det bakre huvudkablaget (Figur 10).
3. Koppla loss kontakten med tre stift på kablaget för den elektriska slangvindan från kontakten med tre uttag på det bakre huvudkablaget (Figur 10).

Koppla loss kompressorn för skummarkörsatsen

1. Leta reda på kablaget till kompressorn på baksidan av skummarkörstanken (Figur 11).

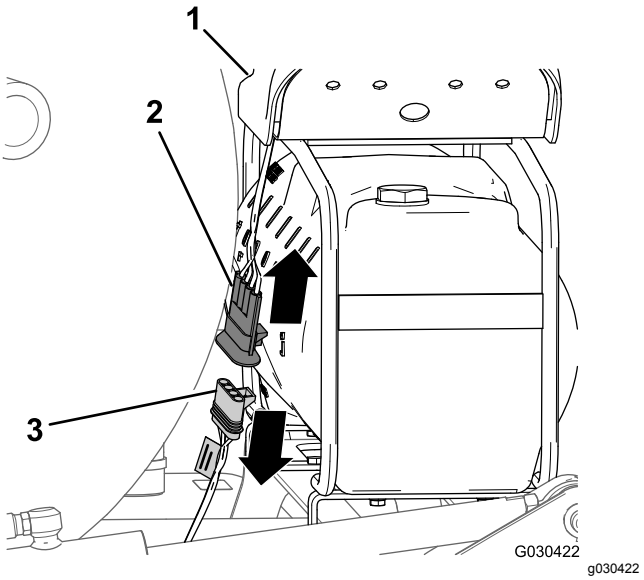

Figur 11

1. Kompressor
2. Kontakt med fyra stift (kompressorns kablage)
3. Kontakt med fyra uttag (finputsningssatsens kablage)

2. Koppla loss kompressorkablagets kontakt med fyra stift från kontakten med fyra uttag på maskinens bakre kablage (Figur 11).

Koppla loss reglerventilen för den kemiska förblandningssatsen

1. Leta reda på det bakre huvudkablagets kontakt med tre uttag på maskinens baksida som är märkt med EDUCTOR (Figur 12) (ejektor).

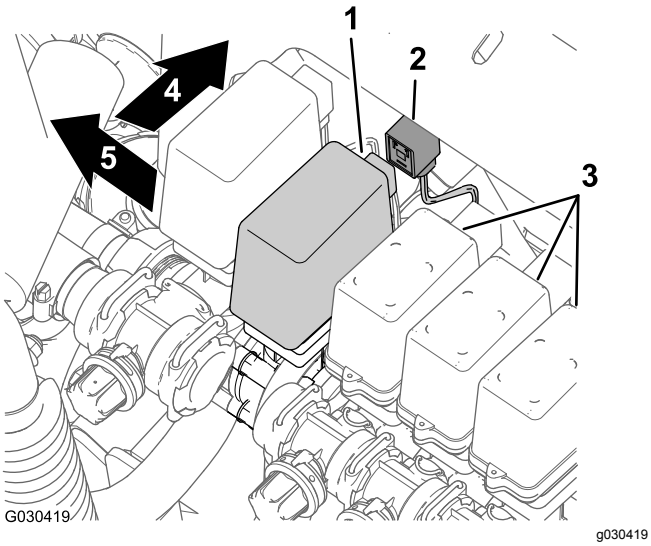

Figur 12

1. Kontakt med tre uttag (ejektorventil)
2. Ejektorventil
3. Sprutrampssektionernas ventiler
4. Maskinens framsida
5. Vänster

2. Ta bort huvudkablagets ejektorkontakt från ejektorventilens kontakt med tre blad (Figur 12).

Koppla loss pumpen till tanksköljningssatsen

1. Tryck samman sidorna på sköljpumpskåpan på baksidan av maskinen, lyft upp kåpan tills dess flikar går fria från hålen i sätesplattan och ta bort kåpan från maskinen (Figur 13).

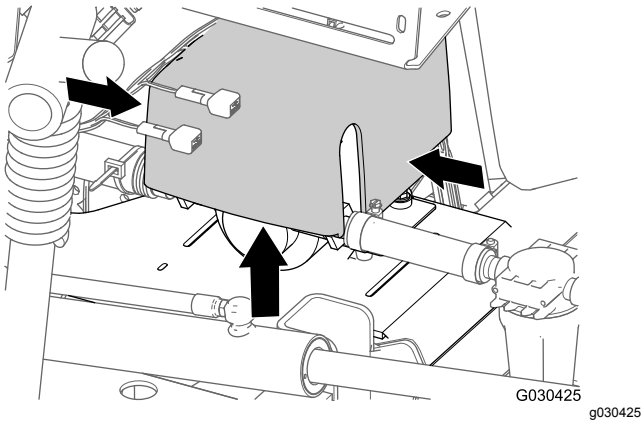

Figur 13

2. Koppla loss kontakten med sex stift på sköljpumpens kablage från kontakten med sex uttag på det bakre huvudkablaget (Figur 14).

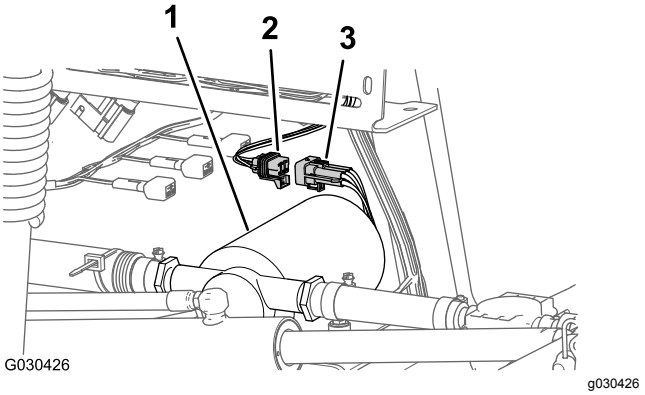

Figur 14

1. Sköljpump
2. Kontakt med sex uttag (bakre huvudkablage)
3. Kontakt med sex stift (sköljpumpens kablage)

4

Koppla loss satsen för handspruterör eller satsen för elektrisk slangvinda (tillval)

Delar som behövs till detta steg:

2	Omkopplarplugg (sats med elektrisk slangvinda – Toro-artikelnr 99-7420)
1	Omkopplarplugg (sats med svängbar slangvinda – Toro-artikelnr 99-7420)

Ta bort tryckregleringsomkopplaren och på/av-omkopplaren

1. Lossa de fyra kåpskruvarna som håller fast kåpan på styrdosan till den elektriska slangvindan helt och dra försiktigt ut kåpan (Figur 15).

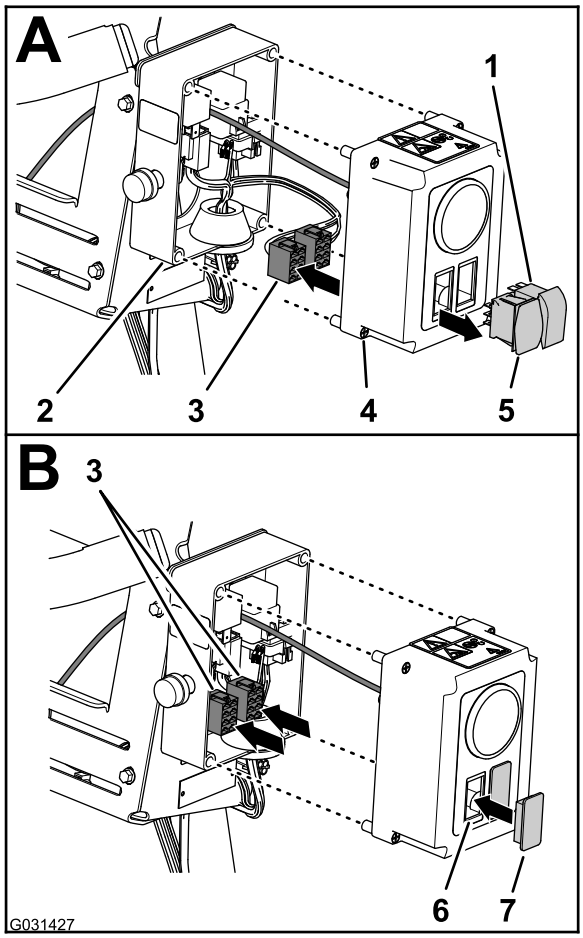

g031427

Figur 15

1. På/av-omkopplare
2. Styrdosa
3. Kontakt med åtta uttag (styrdosans kablage)
4. Kåpskruv (styrdosa)
5. Tryckregleringsomkopplare
6. Öppning (styrdosans kåpa)
7. Omkopplarplugg

2. Ta bort omkopplarna från styrdosan på följande sätt:
   - **Elektrisk slangvinda**
     A. Koppla loss styrdoskablagets två kontakter (med åtta uttag) från tryckregleringsomkopplaren och på/av-omkopplaren (Figur 15).
     B. Dra de två kontakterna (med åtta uttag) till styrdosans insida (Figur 15).
     C. Kläm ihop låsflikarna på de två omkopplarna och tryck ut omkopplarna ur styrdosans kåpa (Figur 15).

     Obs: Du behöver inte längre omkopplarna som du tog bort från maskinen.
   - **Handspruterör**
     A. Koppla loss styrdoskablagets kontakter med åtta uttag från tryckregleringsomkopplaren (Figur 16).

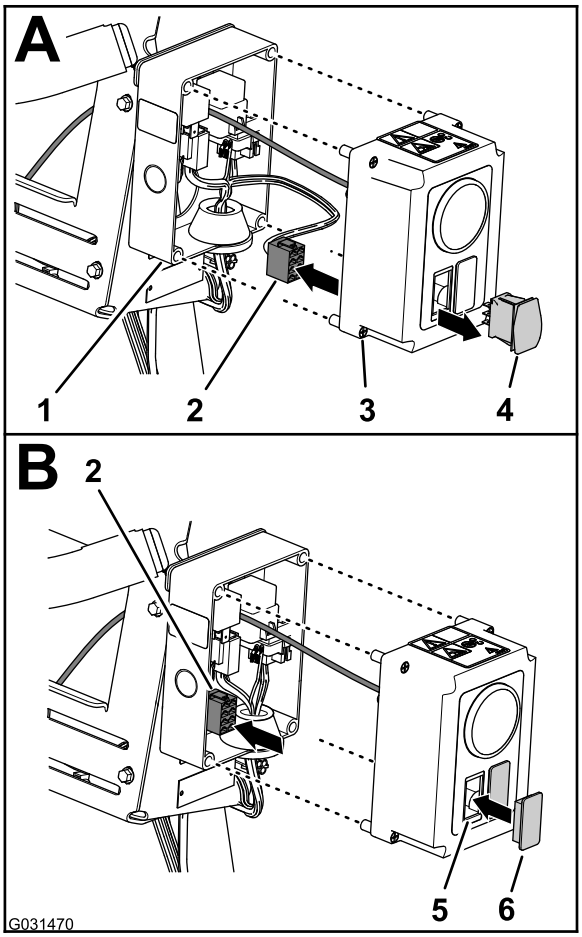

g031470

Figur 16

1. Styrdosa
2. Kontakt med åtta uttag (styrdosans kablage)
3. Kåpskruv (styrdosa)
4. Tryckregleringsomkopplare
5. Öppning (styrdosans kåpa)
6. Omkopplarplugg

     B. Dra kontakten med åtta uttag till insidan av styrdosan (Figur 16).
     C. Kläm ihop låsflikarna på omkopplaren och tryck ut omkopplaren ur styrdosans kåpa (Figur 16).

     Obs: Du behöver inte omkopplaren som du tog bort från maskinen längre.
3. Rikta in omkopplarpluggarna med kåpans öppningar som du tog bort omkopplarna från (Figur 15 och Figur 16).
4. Tryck in omkopplarpluggarna i kåpan så att de snäpper på plats ordentligt (Figur 15 och Figur 16)

5. Rikta in kåpan med styrdosan och sätt fast kåpan på dosan med de fyra kåpskruvarna (Figur 15).

Koppla loss slangarna och rören

1. Vid 90-gradersknäröret på höger sida av slangvindans tryckkontrollventil trycker du in rörkopplingens låskrage och tar bort tryckgivarröret för slangvindans tryckmätare (Figur 17).

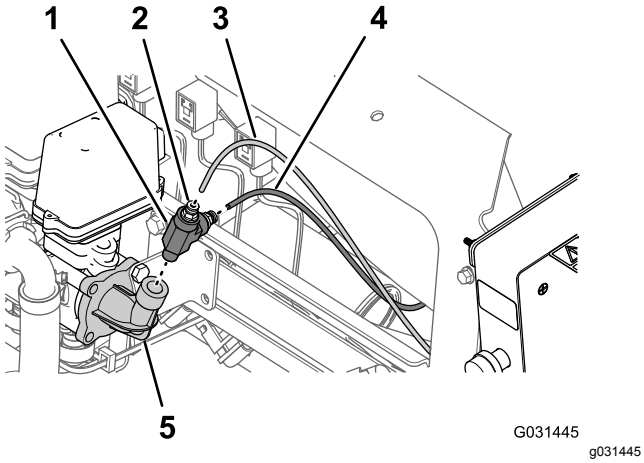

Figur 17

Satsen för elektrisk slangvinda visas. Satsen för handspruterör är liknande.

1. T-koppling
2. Låskrage (rörkoppling)
3. Tryckgivarrör (slangvindans tryckmätare)
4. Tryckgivarrör (instrumentbrädans tryckmätare)
5. 90-gradersknärör (tryckregleringsventil)

2. Tryck in rörkopplingens låskrage och ta bort tryckmätarens tryckgivarrör på maskinens instrumentbräda (Figur 17).
3. Ta bort T-kopplingen från 90-graders-knäröret för tryckregleringsventilen (Figur 17)

   Obs: Spara T-kopplingen för montering i Montera slangen och givarrören (sida 84).
4. Ta bort slangklämman som håller fast slangvindans inloppsslang på tryckregleringsventilens hullingförsedda koppling (Figur 18).

   Obs: Spara slangklämman för montering i Montera slangen och kopplingarna (sida 84).

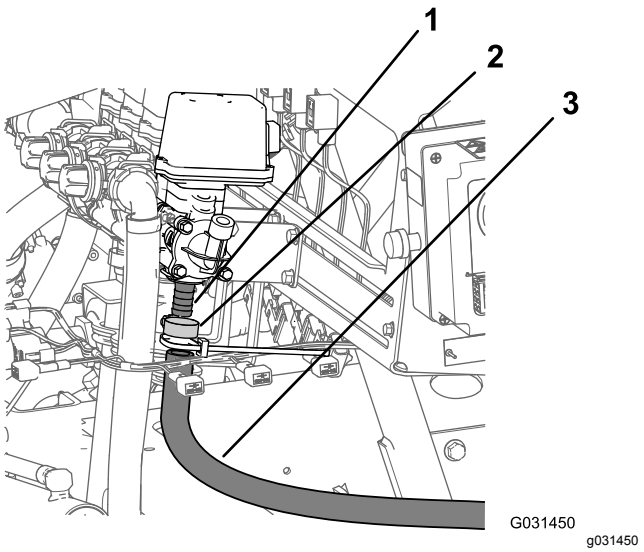

Figur 18

1. Hullingförsedd koppling (tryckregleringsventil)
2. Slangklämma
3. Inloppsslang (elektrisk slangvinda)

5. Ta bort inloppsslangen från slangvindans ventil (Figur 18).

Ta bort styrdosan från grenrörsfästet

1. Ta bort de tre flänsskruvarna (1/4 x 5/8 tum) och de tre sågtandade flänsmuttrarna (1/4 tum) som håller fast styrdosans fästplatta på sprutventilernas grenrörsfäste (Figur 19).

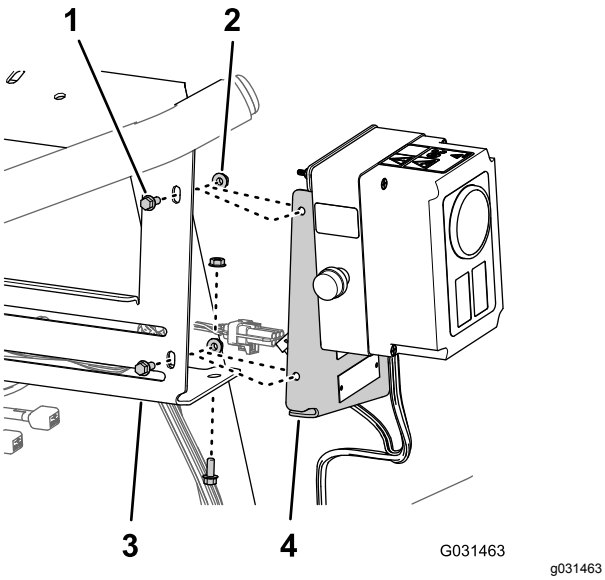

Figur 19

Satsen för elektrisk slangvinda visas. Satsen för handspruterör är liknande.

1. Flänsskruvar (1/4 x 5/8 tum)
2. Sågtandade flänsmuttrar (1/4 tum)
3. Grenrörsfäste (sprutventil)
4. Fästplatta (styrdosa)

2. Ta bort fästplattan från grenrörsfästet (Figur 19).
3. Lyft bort styrdosan från maskinen och ställ den åt sidan.

   Obs: Spara alla fästelement och komponenter för montering i Montera styrdosan vid grenrörsfästet (sida 83).

5

Koppla loss satsen med den svängbara slangvindan (tillval)

Delar som behövs till detta steg:

1	Omkopplarplugg (sats med svängbar slangvinda – Toro-artikelnr 99-7420)

Ta bort tryckregleringsomkopplaren

1. Ta bort de två skruvar (5/16 x 3/4 tum) och två låsmuttrar (5/16 tum) som håller fast styrdosan på vindans monteringsplatta (Figur 20).

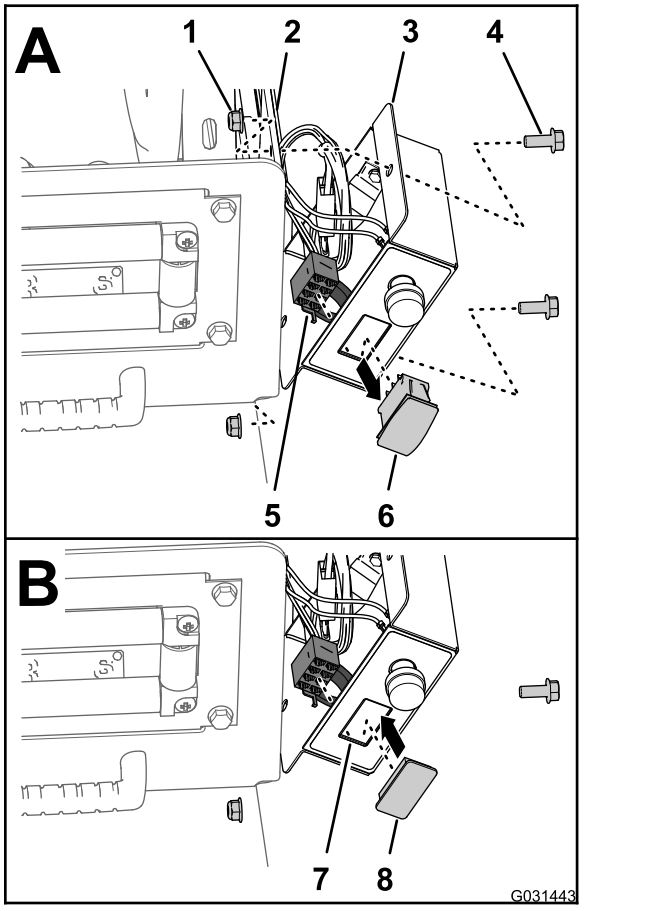

Figur 20

1. Låsmutter (5/16 tum)
2. Vindans monteringsplatta
3. Styrdosa
4. Skruv (5/16 x 3/4 tum)
5. Kontakt med åtta uttag (styrdosans kablage)
6. Tryckregleringsomkopplare
7. Öppning (styrdosans kåpa)
8. Omkopplarplugg

2. Lossa kontakten med åtta uttag för styrdosans kablage från tryckregleringsomkopplaren (Figur 20).
3. Dra kontakten med åtta uttag till insidan av styrdosan (Figur 20).
4. Kläm ihop låsflikarna på tryckreglering-omkopplaren och tryck ut omkopplaren ur styrdosan (Figur 20).

   Obs: Du behöver inte omkopplaren som du tog bort från maskinen längre.
5. Rikta in omkopplarpluggen mot öppningen i styrdosan som du tog bort omkopplaren från (Figur 20).
6. Sätt i omkopplarpluggen i styrdosan tills den snäpper fast i kåpan ordentligt (Figur 20).
7. Rikta in styrdosan med vindans monteringsplatta (Figur 20) och sätt fast dosan vid plattan med

de två skruvarna (5/16 x 3/4 tum) och de två låsmuttrarna (5/16 tum).

8. Dra åt skruvarna och muttrarna till 1 978–2 542 N·cm.

Koppla loss slangarna och rören

1. På tryckregleringsventilens högra sida tar du bort slangklämman som håller fast inloppsslangen på regleringsventilens hullingförsedda koppling. Ta bort slangen från kopplingen (Figur 21).

   Obs: Spara klämman för montering i Montera slangen och givarrören (sida 84).

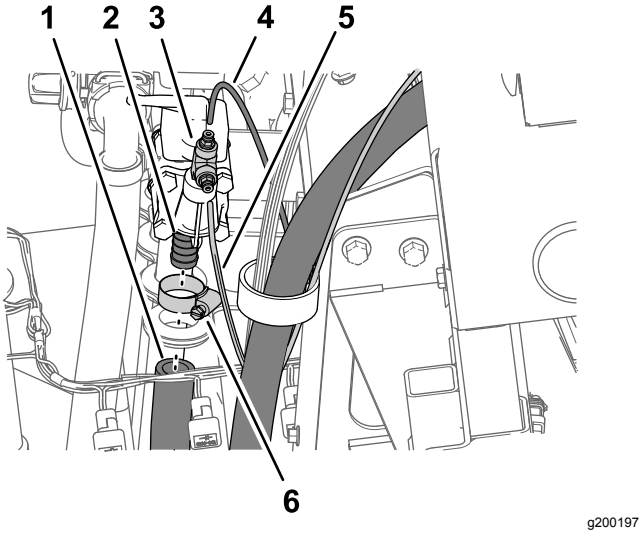

Figur 21

1. Inloppsslang (svängbar slangvinda)
2. Hullingförsedd koppling (tryckregleringsventil)
3. Rörkoppling (T-koppling)
4. Tryckgivarrör (instrumentbrädans tryckmätare)
5. Tryckgivarrör (slangvindans tryckmätare)
6. Slangklämma

2. Tryck in rörkopplingens låskrage och ta bort tryckmätarens tryckgivarrör på maskinens instrumentbräda (Figur 21).
3. Tryck in rörkopplingens låskrage och ta bort tryckgivarröret från slangvindans tryckmätare (Figur 21).
4. Ta bort T-kopplingen och rörkopplingarna från 90-gradersknäröret vid tryckregleringsventilens ände (Figur 21).

   Obs: Spara T-kopplingen och rörkopplingarna för montering i Montera slangen och givarrören (sida 84).

Ta bort den svängbara slangvindan från grenrörsfästet

Lyftutrustningens kapacitet: 57 kg

1. Stötta den svängbara slangvindan med lyftutrustning med angiven kapacitet.
2. Ta bort de två flänsskruvarna (3/8 x 2 1/4 tum) och de två flänslåsmuttrarna (3/8 tum) som håller fast den nedre rörramen för den svängbara slangvindan på monteringsfästet på maskinens högra ramkanal (Figur 22).

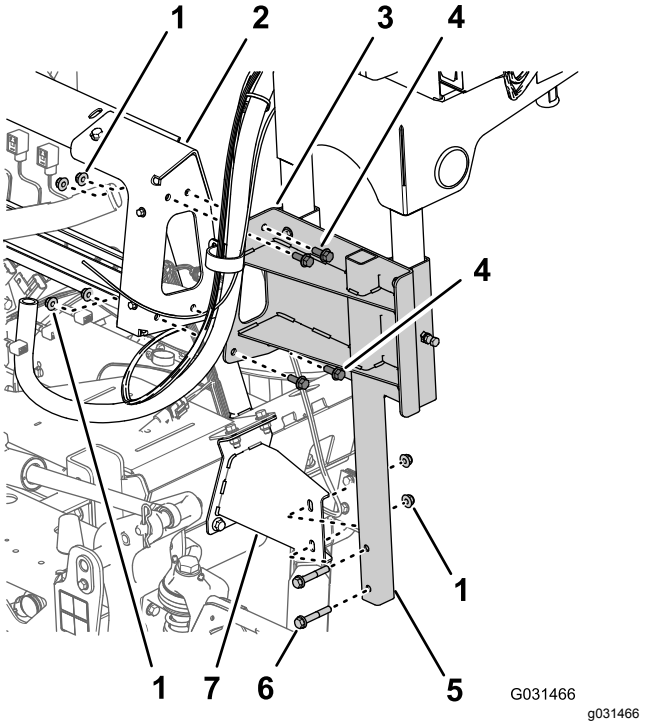

Figur 22

1. Flänslåsmuttrar (3/8 tum)
2. Grenrörsfäste (sprutventiler)
3. Stödkanal (svängbar slangvinda)
4. Flänsskruvar (3/8 x 1 tum)
5. Nedre rörram (svängbar slangvinda)
6. Flänsskruvar (3/8 x 2 1/4 tum)
7. Monteringsfäste (maskinens högra ramkanal)

3. Ta bort de fyra flänsskruvarna (3/8 x 1 tum) och de fyra låsmuttrarna (3/8 tum) som håller fast den svängbara slangvindans stödkanal på sprutventilernas grenrörsfäste (Figur 22).
4. Lyft bort den svängbara slangvindan från maskinen och ställ den åt sidan.

   Obs: Spara alla fästelement och komponenter för montering i Montera den svängbara slangvindan på grenrörsfästet (sida 83).

6

Koppla loss skummarkörsatsen (tillval)

Delar som behövs till detta steg:

2	Rörsystem – Toro-artikelnr 114-9553
8	Kabelband

Ta bort vätske- och luftrören från maskinen

1. Fäst ett kabelband runt de genomskinliga och blå rören för höger sprutrampssektion vid anslutningspanelen på skummarkörssatsens kompressor (Figur 23).

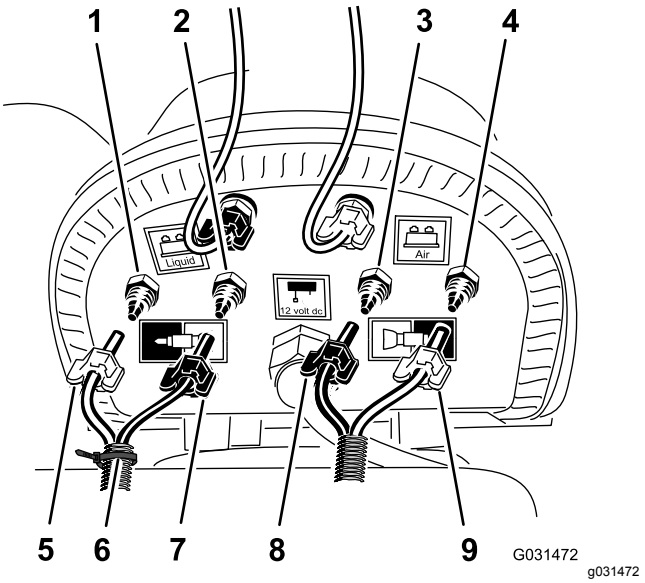

Figur 23

1. Kompressionskoppling – vatten (höger sprutrampssektion – blått rör)
2. Kompressionskoppling – luft (höger sprutrampssektion – genomskinligt rör)
3. Kompressionskoppling – vatten (vänster sprutrampssektion – blått rör)
4. Kompressionskoppling – luft (vänster sprutrampssektion – genomskinligt rör)
5. Kompressionsmutter – luft (höger sprutrampssektion – blått rör)
6. Kabelband
7. Kompressionsmutter – vatten (höger sprutrampssektion – genomskinligt rör)
8. Kompressionsmutter (vänster sprutrampssektion – blått rör)
9. Kompressionsmutter (vänster sprutrampssektion – genomskinligt rör)

2. Lossa kompressionsmuttrarna på de två blå och två genomskinliga rören till skummunstyckena på vänster och höger sprutrampssektion (Figur 23).
3. Ta bort de fyra rören från kompressionskopplingarna för sprutrampssektionerna (Figur 23).
4. Vid den yttre sprutrampssektionen markerar du de vänstra vätske- och luftrören för den vänstra sprutrampssektionen och de högra vätske- och luftrören för den högra sprutrampssektionen med en tejpbit.
5. Flytta rören för skummunstyckena vid vänster och höger sprutrampssektion bakåt och genom R-klämman nära sprutrampssektionens vridpunkt (Figur 24).

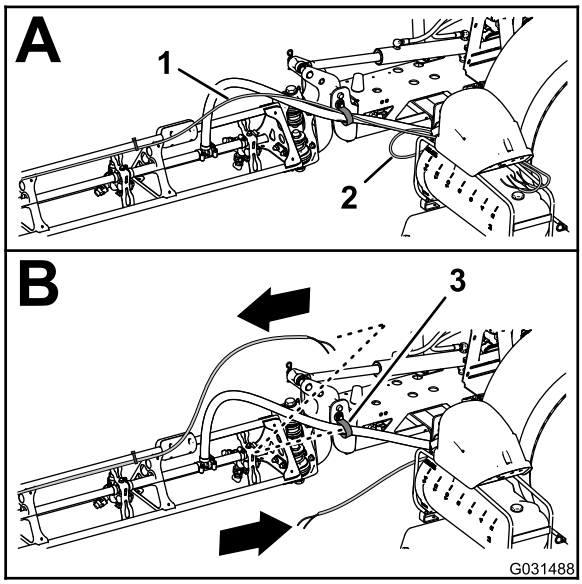

g031488

Figur 24

1. Rör – skummarkörsmunstycke (höger sprutrampssektion)
2. Rör – skummarkörsmunstycke (vänster sprutrampssektion)
3. R-klämma

6. Om maskinen har **förlängningssatsen för centersprutrampen** monterad fäster du den fria änden av vätske- och luftrören löst på den yttre sprutrampssektionen och hoppar över rutinerna för Förbereda de nya rören för skummarkörmunstyckena (sida 17) och Montera det nya rörsystemet (sida 18).

Förbereda de nya rören för skummarkörmunstyckena

Maskiner utan förlängningssats för centersprutramp

1. Ta bort kabelbanden som håller fast skummarkörssatsens vätske- och luftrör på den yttre sprutrampssektionen (Figur 25).

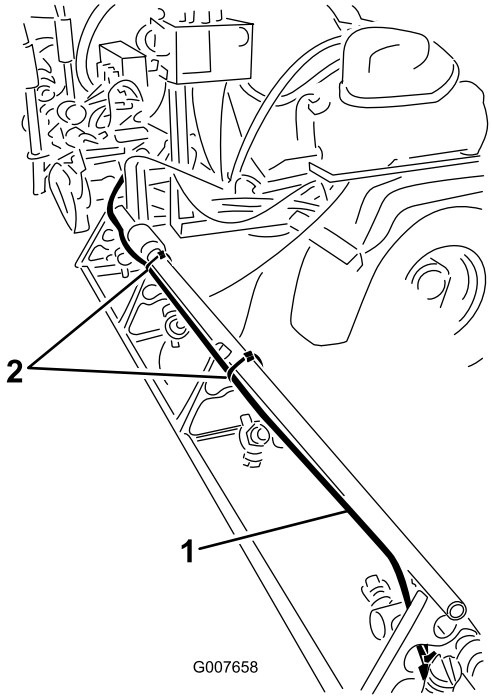

g007658

Figur 25

1. Vätske- och luftrör (höger sprutrampssektion visas)
2. Kabelband

2. Lossa kompressionsmuttern som fäster det blå röret (vatten) vid skummarkörsmunstyckets blå kompressionskoppling (Figur 26).

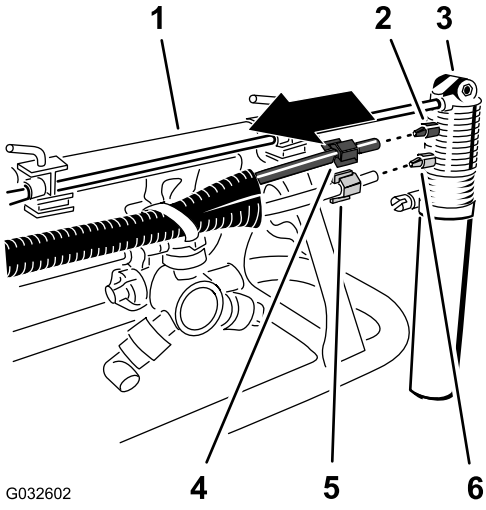

g032602

Figur 26

1. Yttre sprutrampssektion
2. Kompressionskoppling (blå)
3. Skummarkörsmunstycke
4. Kompressionsmutter (blå – blått vattenrör)
5. Kompressionsmutter (vit – genomskinligt luftrör)
6. Kompressionskoppling (vit)

3. Lossa kompressionsmuttern som fäster det genomskinliga röret (luft)

vid skummarkörsmunstyckets vita kompressionskoppling (Figur 26).

4. Ta bort vätske- och luftrören från maskinen.
5. Ta bort kompressionsmuttrarna vid rörändarna (Figur 26).

   Obs: Spara kompressionsmuttrarna för montering i steg 1 i Montera det nya rörsystemet (sida 18).
6. Rikta in de gamla vätske- och luftrören (Figur 27) mot det nya rörsystemet (Toro-artikelnr 114-9553).

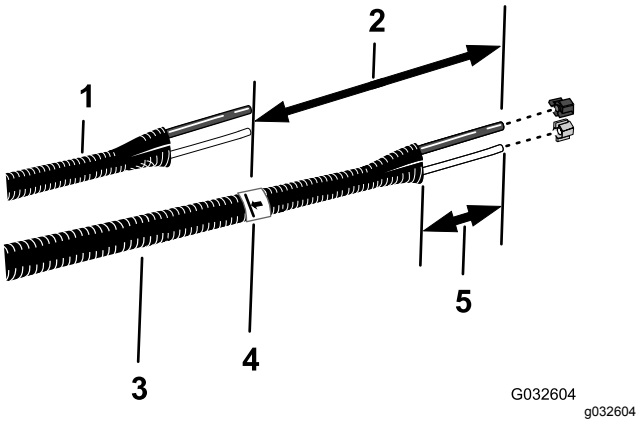

Figur 27

1. Gamla vätske- och luftrör
2. 26 cm
3. Nytt rörsystem (Toro-artikelnr 114-9553)
4. Tejpa och markera
5. 77 till 102 mm

7. Markera längden på de gamla vätske- och luftrören med en tejpbit på det nya rörsystemet.
8. På det nya rörsystemet lägger du till 26 cm längd från märket som du gjorde i steg 7, markerar rörsystemet och kapar rören vid den andra (längre) markeringen (Figur 27).
9. Om de gamla vätske- och luftrören är markerade med ett kabelband markerar du även det nya rörsystemet med ett kabelband. I annat fall går du vidare till steg 10.

   Obs: Du behöver inte de gamla vätske- och luftrören längre.
10. Ta bort 77 till 102 mm av hylsan från varje ände av rörsystemet (Figur 27).
11. Upprepa steg 1 till och med 10 för vätske- och luftrören på andra sidan maskinen.

Montera det nya rörsystemet

Maskiner utan förlängningssats för centersprutramp

1. Trä den blå kompressionsmuttern över ändarna på det blåa röret och den vita kompressionsmuttern över det genomskinliga röret (Figur 28).

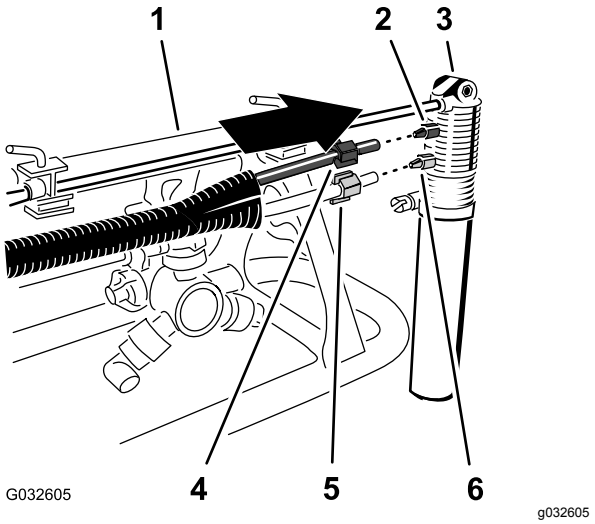

Figur 28

1. Yttre sprutrampssektion
2. Kompressionskoppling (blå)
3. Skummarkörsmunstycke
4. Kompressionsmutter (blå – blått vattenrör)
5. Kompressionsmutter (vit – genomskinligt luftrör)
6. Kompressionskoppling (vit)

2. Rikta in det genomskinliga rörets ände med den vita kompressionsmuttern mot skummarkörsmunstyckets vita koppling och dra åt kompressionsmuttern för hand (Figur 28).
3. Rikta in det blå rörets ände med den blå kompressionsmuttern mot skummarkörsmunstyckets blå koppling och dra åt kompressionsmuttern för hand (Figur 28).
4. Dra rörsystemet längs baksidan av den övre stödstången på den yttre sprutrampssektionen enligt Figur 29.

   Viktigt: **Om du monterar rörsystemet på fel sida av den övre stödstången kläms rören mellan hållaren och den yttre sprutrampssektionen när sprutramperna är i transportläge.**

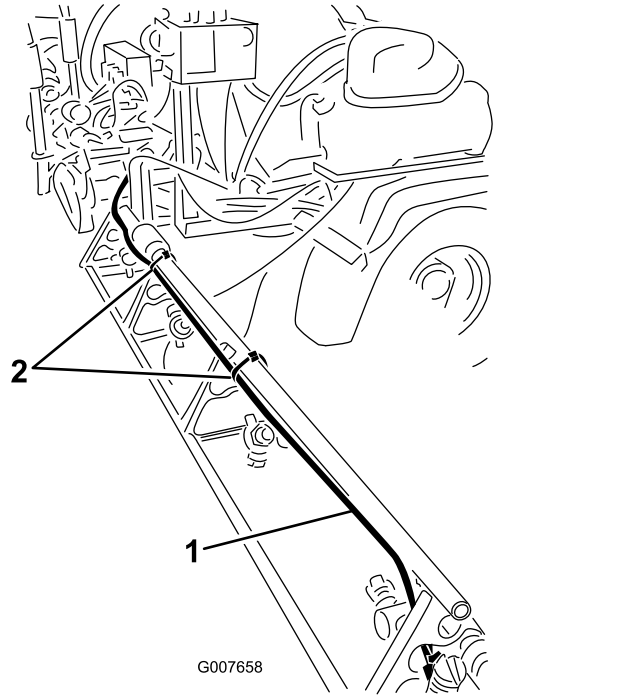

Figur 29

1. Rörsystem (högra sprutrampssektionen visas)
2. Kabelband

5. Fäst rörsystemet mot hålet i munstycksstödet med ett kabelband enligt Figur 30.

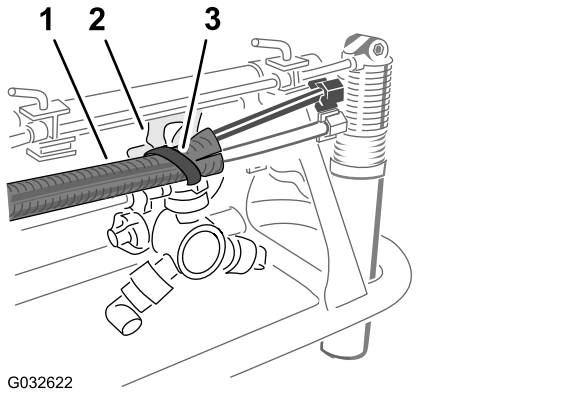

Figur 30

1. Rörsystem
2. Munstycksstöd
3. Kabelband

6. Fäst rörsystemet vid den yttre sprutrampssektionen med kabelband enligt Figur 29.
7. Fäst den fria änden av rörsystemet löst på den yttre sprutrampssektionen.
8. Upprepa steg 1–6 för rörsystemet på andra sidan av maskinen.

7

Koppla loss satsen Ultra Sonic Boom (tillval)

Inga delar krävs

Koppla loss kablaget på lyftcylinderns grenrör

Ultra Sonic Boom-sats (tillval)

1. Koppla loss Sonic Boom-kablagets kontakt med två stift från elektromagnetens kontakt med två stift som aktiverar den högra cylindern och sitter på lyftcylinderns grenrör (Figur 31).

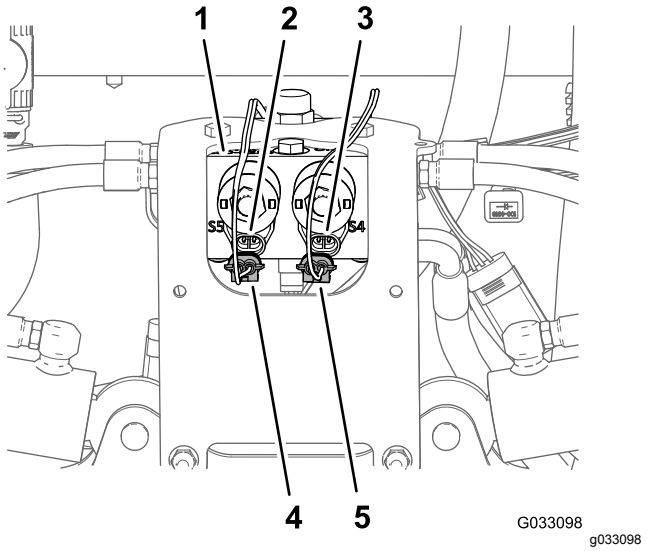

Figur 31

1. Lyftcylinderns grenrör
2. Kontakt med två stift (lyftcylinderns grenrör – aktiverar vänster cylinder)
3. Kontakt med två stift (lyftcylinderns grenrör – aktiverar höger cylinder)
4. Kontakt med två uttag (Sonic Boom-kablage – aktiverar vänster cylinder)
5. Kontakt med två uttag (Sonic Boom-kablage – aktiverar höger cylinder)

2. Koppla loss Sonic Boom-kablagets kontakt med två stift från elektromagnetens kontakt med två stift som aktiverar den vänstra cylindern och sitter på lyftcylinderns grenrör (Figur 31).
3. Koppla loss kontakterna med två uttag från kablaget för Sonic Booms finputsningssats (Figur 32) från elektromagneternas kontakter med två stift på lyftcylinderns grenrör på följande sätt:

Viktigt: **Ta inte bort Sonic Booms kablage från maskinen.**

- Vänster sprutrampssektion upp
- Höger sprutrampssektion upp
- Vänster sprutrampssektion ner
- Höger sprutrampssektion ner

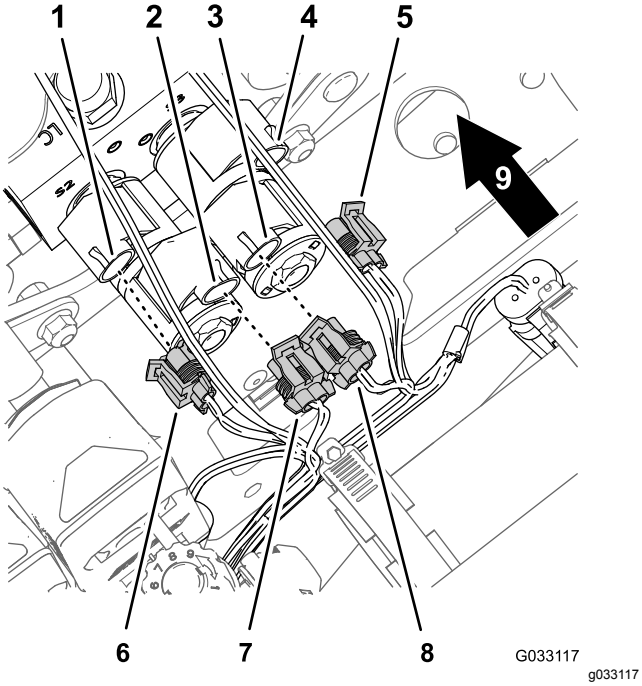

Figur 32

1. Kontakt med två stift (lyftcylinderns grenrör – vänster sprutrampssektion ner)
2. Kontakt med två stift (lyftcylinderns grenrör – vänster sprutrampssektion upp)
3. Kontakt med två stift (lyftcylinderns grenrör – höger sprutrampssektion upp)
4. Kontakt med två stift (lyftcylinderns grenrör – höger sprutrampssektion ner)
5. Kontakt med två uttag (kablage för Sonic Booms finputsningssats – höger sprutrampssektion ner)
6. Kontakt med två uttag (kablage för Sonic Booms finputsningssats – vänster sprutrampssektion ner)
7. Kontakt med två uttag (kablage för Sonic Booms finputsningssats – vänster sprutrampssektion upp)
8. Kontakt med två uttag (kablage för Sonic Booms finputsningssats – höger sprutrampssektion upp)
9. Maskinens baksida

Koppla loss Ultra Sonics givarkabel från kablaget

1. Koppla loss Sonic Boom-kablagets kontakt med tre uttag från kontakten med tre stift på kabeln till Ultra Sonics högra givare (Figur 33).

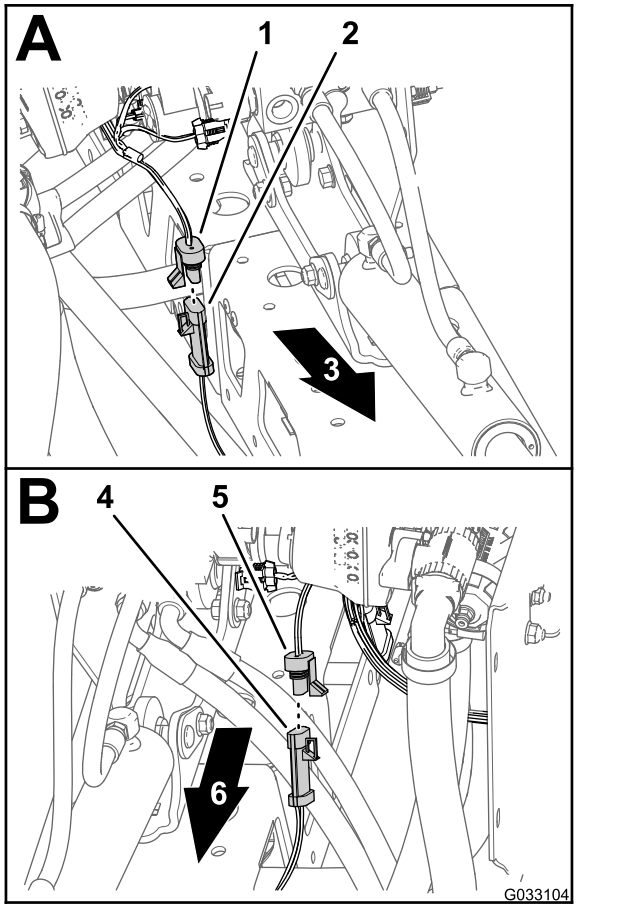

Figur 33

1. Kontakt med tre uttag (Sonic Boom-kablage – höger givare)
2. Kontakt med tre stift (kabel – Ultra Sonics högra givare)
3. Maskinens högra sida
4. Kontakt med tre stift (kabel – Ultra Sonics vänstra givare)
5. Kontakt med tre uttag (Sonic Boom-kablage – vänster givare)
6. Maskinens vänstra sida

2. Koppla loss Sonic Boom-kablagets kontakt med tre uttag från kontakten med tre stift på kabeln till Ultra Sonics vänstra givare (Figur 33).
3. Samla ihop kablarna för Ultra Sonics givare till vänster och höger rampsektion.

   Obs: Ta inte bort Sonic Booms kablage från maskinen.

8

Koppla loss satsen för kemikalieblandning (tillval)

Inga delar krävs

Tillvägagångssätt

1. Ta bort hållaren som håller fast övertrycksslangens raka hullingförsedda koppling på sprutsystemets övertrycksventil (Figur 34).

   Obs: Spara hållarna för montering i steg 2 i Montera övertrycksslangen (sida 101).

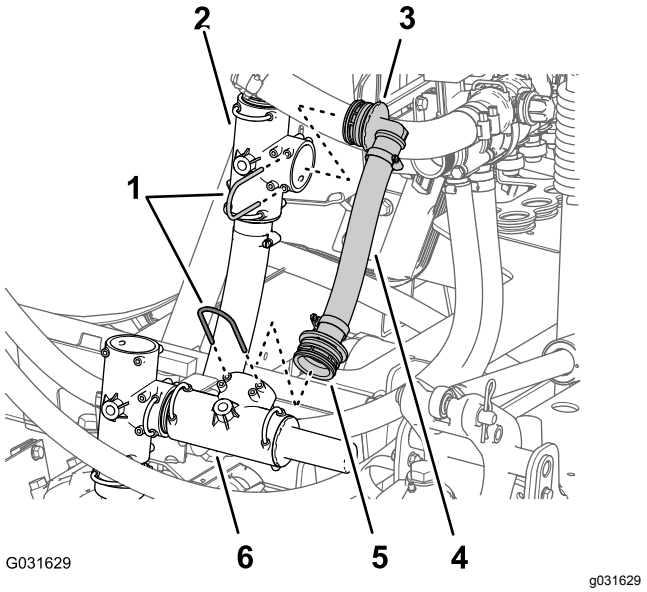

Figur 34

1. Hållare
2. T-koppling (matarströmkrets – sprutans pump)
3. 90-graderskoppling med hulling
4. Övertrycksslang
5. Rak hullingförsedd koppling
6. Övertrycksventil

2. Ta bort hållaren som håller fast övertrycksslangens 90-graderskoppling med hulling på T-kopplingen för matarströmkretsen på sprutans pump (Figur 34).

   Obs: Spara hållaren för montering i steg 4 i Montera övertrycksslangen (sida 101). Du behöver inte längre 90-graderskopplingen, övertrycksslangen och den raka flänskopplingen som du tog bort från maskinen.

3. Ta bort övertrycksslangen och kopplingarna från maskinen (Figur 34).

   Obs: Du behöver inte längre slangen och kopplingarna som du tog bort från maskinen.

4. Ta bort hållaren som håller fast överströmningsslangens raka hullingförsedda koppling på T-kopplingen på sprutans pump (Figur 35).

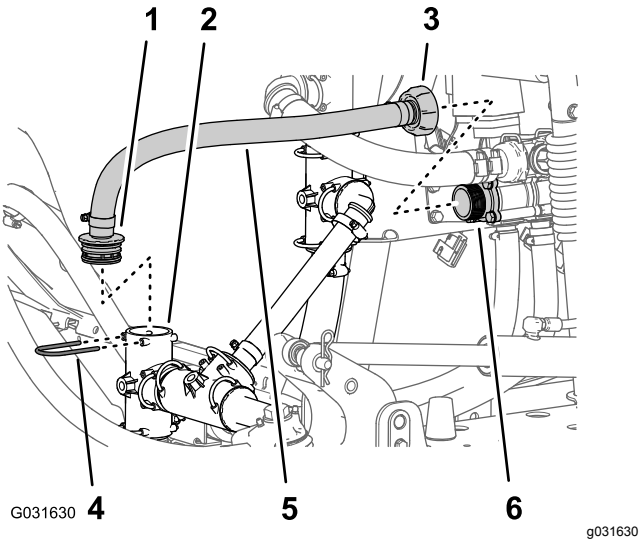

Figur 35

1. Rak hullingförsedd koppling
2. T-koppling (sprutans pump)
3. Adaptermutter
4. Hållare
5. Överströmningsslang
6. Adapterkoppling (överströmningsventil)

5. Lossa adaptermuttern på överströmningsslangens innerände från överströmningsventilens adapterkoppling (Figur 35).

6. Ta bort slangen från maskinen (Figur 35).

   Obs: Spara hållaren för montering i Ansluta ejektorns tillförselslang (sida 102). Du behöver inte längre slangen och kopplingen som du tog bort från maskinen.

7. Ta bort slangklämman som håller fast ejektortillförselslangen på ejektorreglerventilens hullingförsedda koppling (Figur 36).

   Obs: Spara slangklämman för montering av ejektortillförselslangen i steg 2 i Ansluta ejektorns tillförselslang (sida 102).

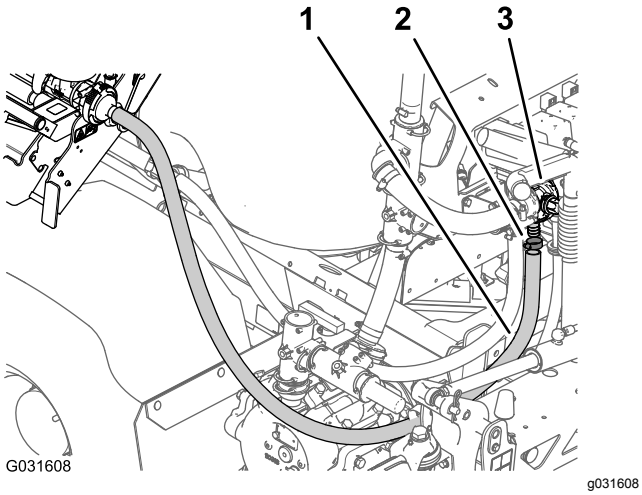

Figur 36

1. Slang (ejektortillförsel)
2. Slangklämma
3. Ejektorreglerventil

8. Ta bort slangen från ejektorreglerventilen (Figur 36).

   Obs: Ta inte bort ejektortillförselslangen från ejektorns hullingförsedda koppling.

9

Koppla ur satsen för EU-överensstämmelse (tillval)

Inga delar krävs

Tillvägagångssätt

1. Töm sköljtanken. Se 5A och 5B i Förbereda spruttanken och sköljtanken (tillval) (sida 6).
2. Koppla loss sköljtankens två remmar. Se steg 5C i Förbereda spruttanken och sköljtanken (tillval) (sida 6).
3. Ta bort de två flänsskruvar (5/16 x ⅝ tum) som håller fast kulventilen på kulventilens monteringsfäste (Figur 37).

   Obs: Spara skruvarna för montering i steg 5 i Montera kulventilen och monteringsfästet (sida 103).

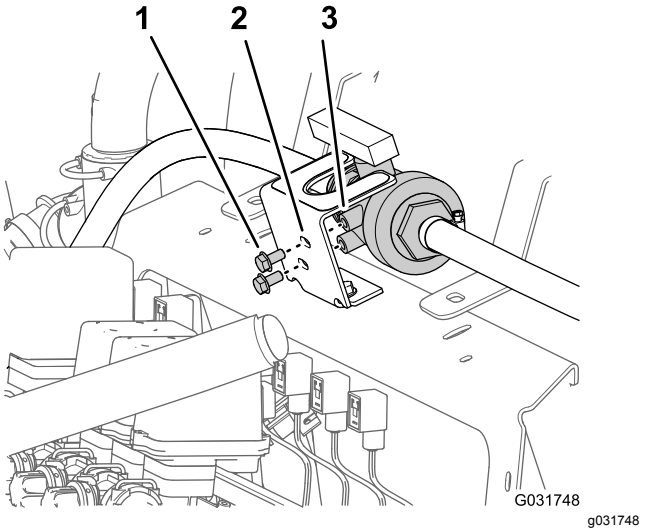

Figur 37

1. Flänsskruv (5/16 x 5/8 tum)
2. Monteringsfäste (kulventil)
3. Gängat nav (kulventil)

4. Ta bort de två flänsskruvar (5/16 x ¾ tum) och de två flänsmuttrar (⅜ tum) som håller fast kulventilens monteringsfäste på grenrörsfästet. Ta loss monteringsfästet från grenrörsfästet (Figur 38).

   Obs: Spara skruvarna och muttrarna för montering i steg 2 i Montera kulventilen och monteringsfästet (sida 103).

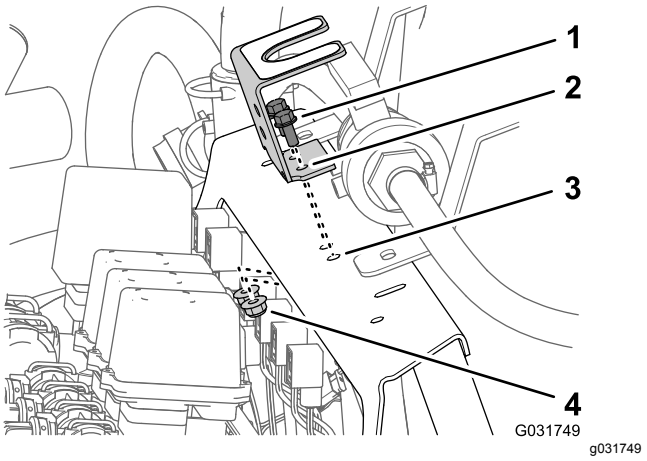

Figur 38

1. Flänsskruvar (5/16 x 3/4 tum)
2. Monteringsfäste (kulventil)
3. Grenrörsfäste
4. Flänslåsmutter (5/16 tum)

10

Ta bort centersektionskåpan (elva munstycken) på den täckta sprutrampssatsen (tillval)

Inga delar krävs

Tillvägagångssätt

1. Stötta upp centersektionskåpan (elva munstycken) samtidigt som du tar bort de fyra flänsskruvar (5/16 x 1 1/4 tum) och de två kåpremmar som fäster kåpan på kåpans stödfäste (Figur 39).

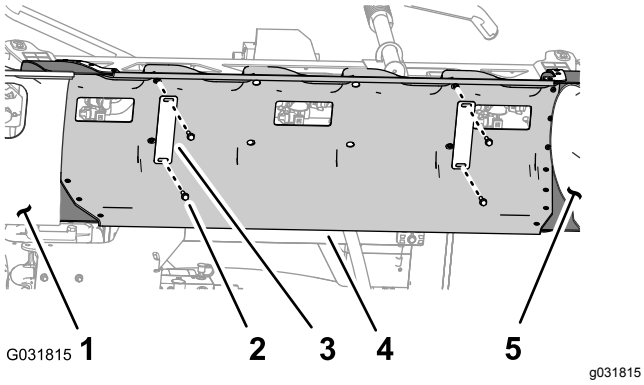

Figur 39

1. Sprutrampssektionens kåpa (vänster)
2. Flänsskruv (5/16 x 1 1/4 tum)
3. Kåprem
4. Centersektionskåpa
5. Sprutrampssektionens kåpa (höger)

2. Ta bort centersektionskåpan från maskinen (Figur 40).

   Obs: Spara kåpan för montering i 38 Montera den täckta sprutrampssatsen (tillval) (sida 104) och kåpremmarna och flänsskruvarna för montering i steg 2 och 1 i Montera centersektionskåpan (sida 106).

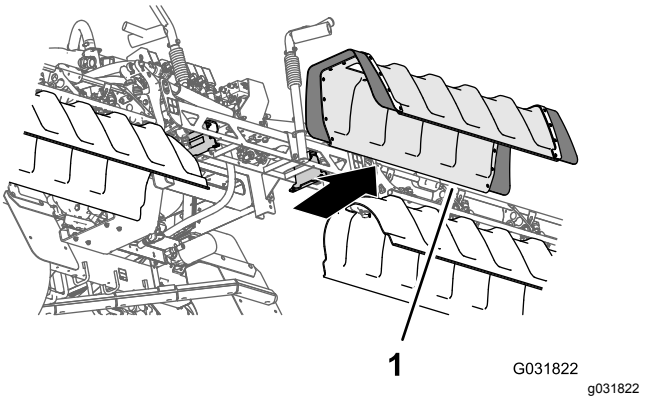

Figur 40

1. Centersektionskåpa

3. Ta bort de två flänslåsmuttrarna (3/8 tum) som håller fast kåpans vänstra stödfäste på centersprutrampssektionens vänstra stödfäste och ta sedan bort kåpans stödfäste (Figur 41).

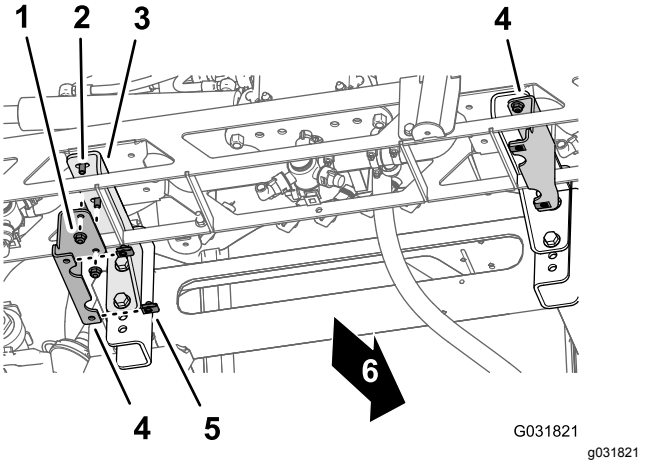

Figur 41

1. Flänslåsmutter (3/8 tum)
2. Flänsskruv (3/8 x 1 tum)
3. Vänster stödfäste
4. Kåpstödfäste
5. Klämmutter
6. Maskinens framsida

4. Gänga på de två flänslåsmuttrarna (⅜ tum) på flänsskruvarna (⅜ x 1 tum) på centersprutrampssektionens vänstra stödfäste (Figur 41) och dra åt skruven och muttern till 37–45 Nm.
5. Upprepa steg 3 och 4 för kåpans stödfäste och centersprutrampssektionens stödfäste på centersprutrampssektionens högra sida (Figur 41).
6. Ta bort klämmuttrarna från höger och vänster kåpstödfäste (Figur 41).

   Obs: Spara klämmuttrarna för montering i steg 1 i Montera stödfästet till centersektionskåpan (sida 105). Du behöver inte längre de två kåpstödfästena.

11

Koppla loss tryckgivarröret för instrumentbrädans mätare (för maskiner utan slangvindssats som tillval)

Inga delar krävs

Tillvägagångssätt

Obs: Se 4 Koppla loss satsen för handspruterör eller satsen för elektrisk slangvinda (tillval) (sida 11) eller 5 Koppla loss satsen med den svängbara slangvindan (tillval) (sida 14) om maskinen är utrustad med en handhållen sprutrörssats, elektrisk slangvindesats eller svängbar slangvindesats som tillval.

1. Tryck ned flänsen på rörkopplingen i tryckporten på höger sida av den högra sprutrampssektionens ventil (Figur 42).

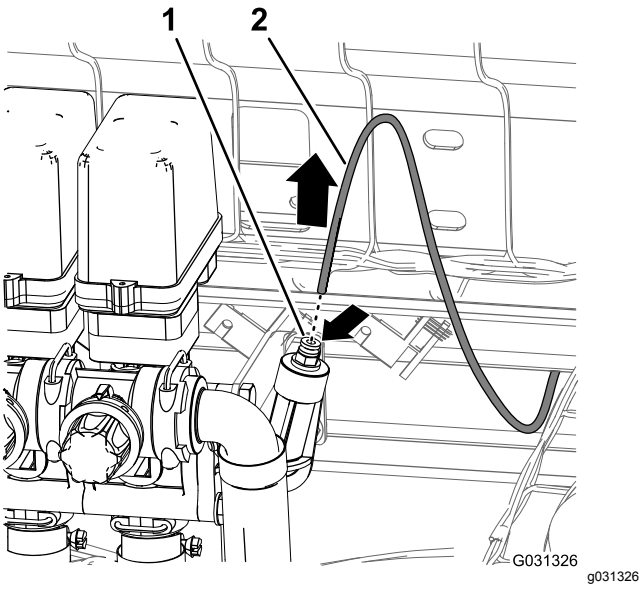

Figur 42

1. Låskrage (rörkoppling)
2. Tryckgivarrör (instrumentbrädans tryckmätare)

2. Dra ut tryckgivarröret för instrumentbrädans mätare ur rörkopplingen (Figur 42).

12

Ta bort underredets höljsats (tillval)

Inga delar krävs

Tillvägagångssätt

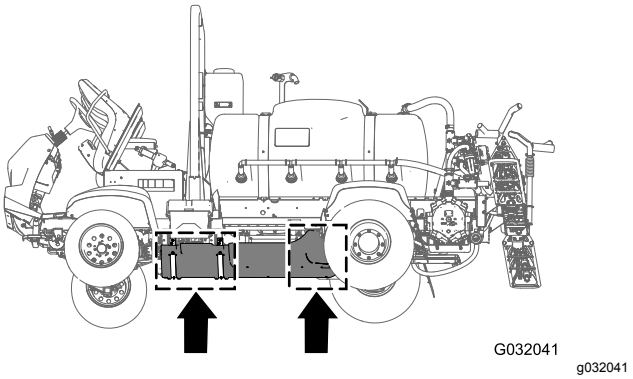

Figur 43

1. Ta bort de sju flänsskruvar (5/16 x 7/8 tum) och sju brickor (5/16 tum) som fäster den bakre delen av underredshöljet på maskinens chassi (Figur 44).

   Obs: Spara flänsskruvarna och brickorna för montering i steg 5 i 33 Montera underredshöljesatsen (tillval) (sida 81).

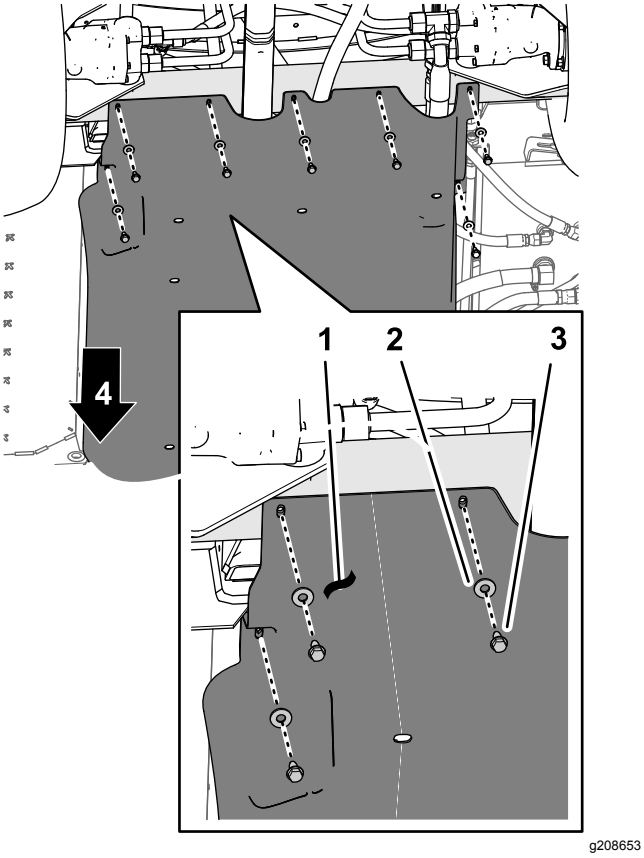

Figur 44

1. Underredshölje
2. Brickor (5/16 tum)
3. Flänsskruvar (5/16 x 7/8 tum)
4. Maskinens framsida

2. Ta bort de fyra flänslåsmuttrarna (5/16 tum) från skruvarna och vagnsskruven som fäster stödremmarna för underredshöljet på maskinens motormonteringsfästen (Figur 45).

   Obs: Ta inte bort skruvarna från maskinen. Spara flänslåsmuttrarna för montering i steg 3 i 33 Montera underredshöljesatsen (tillval) (sida 81).

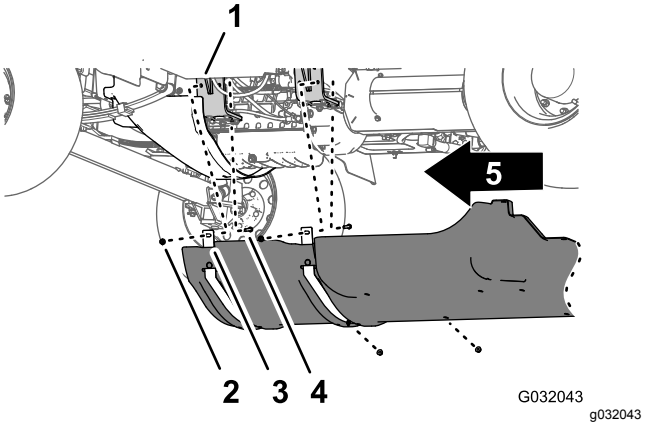

Figur 45

1. Motormontering
2. Skruv – visas av tydlighetsskäl; ta inte bort den
3. Stödremmar (underredshöljet)
4. Flänslåsmuttrar (5/16 tum)
5. Maskinens främre del

3. Lyft upp stödremmarna över skruvarna som fäster underredshöljet på motormonteringsfästena.
4. Ta bort underredshöljet från maskinen (Figur 44 och Figur 45).

13

Ta bort maskinens bakre kablage

Delar som behövs till detta steg:

1	Bakre kablage

Koppla loss främre och bakre kablage

Obs: Använd en maskinupphissningsanordning när du kopplar loss de främre och bakre kablagen.

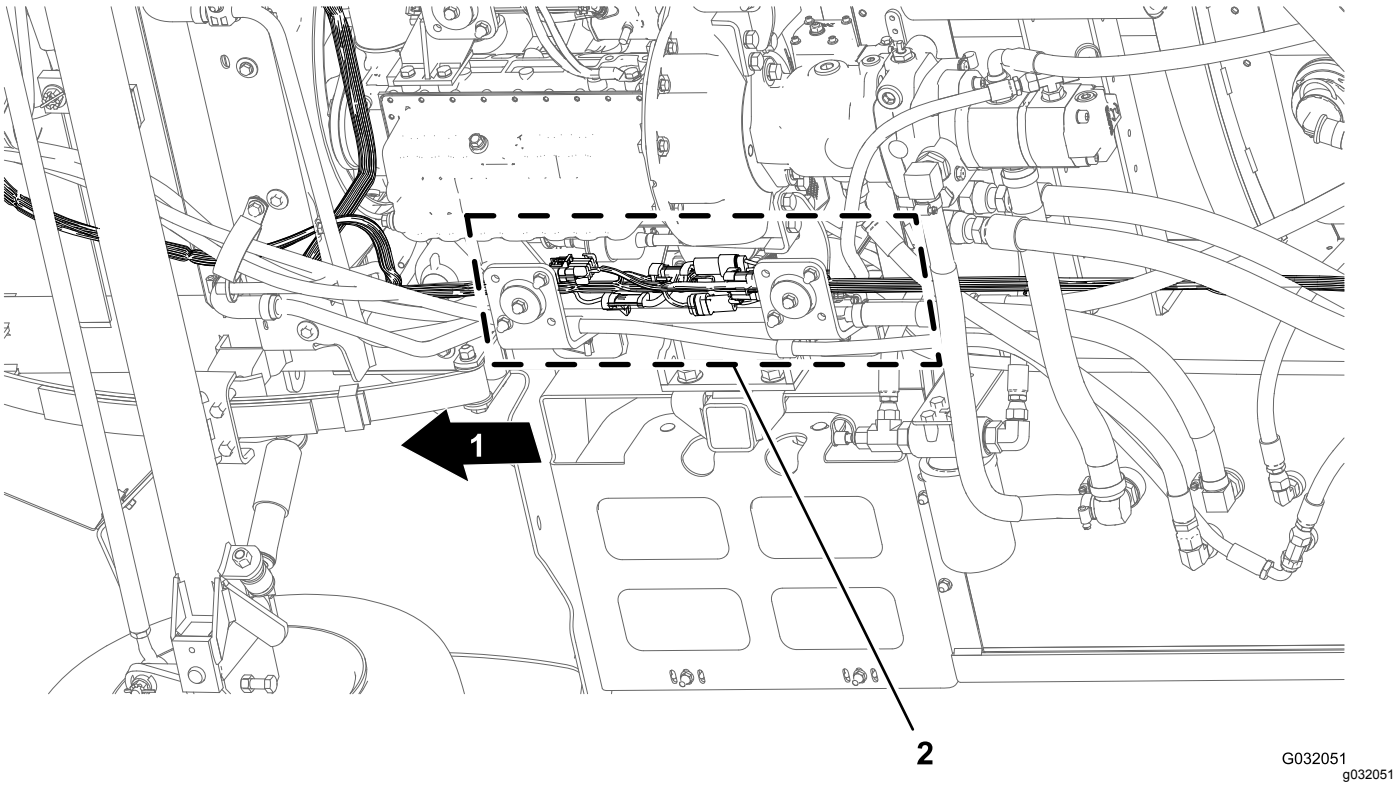

Figur 46

1. Maskinens framsida
2. Kontakternas kontaktytor (främre och bakre kablage)

1. Under maskinen längs det högra ramröret letar du reda på elkontakterna för maskinens främre och bakre kablage (Figur 46).
2. Koppla bort de fem paren med kontakter mellan de främre och bakre kablagen enligt Figur 47 till Figur 51.

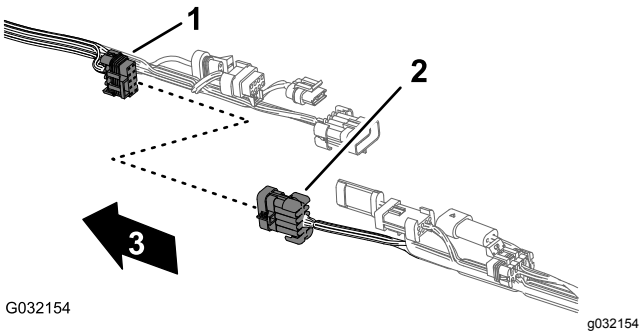

Figur 47

1. Kontakt med tio uttag – sprutarkablagekoppling (främre kablage)
2. Kontakt med tio stift – sprutarkablagekoppling (bakre kablage)
3. Maskinens framsida (främre kablage)

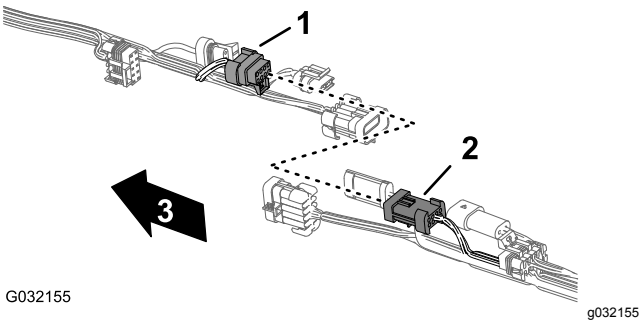

Figur 48

1. Kontakt med åtta uttag – sprutarkablagekoppling (främre kablage)
2. Kontakt med åtta stift – sprutarkablagekoppling (bakre kablage)
3. Maskinens framsida (främre kablage)

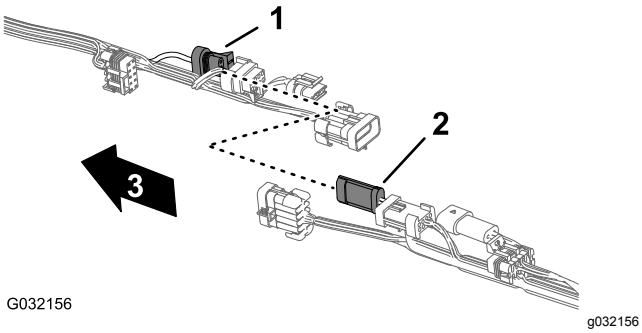

Figur 49

1. Kontakt med tre uttag – flödesmätare (främre kablage)
2. Kontakt med tre stift – flödesmätare (bakre kablage)
3. Maskinens framsida (främre kablage)

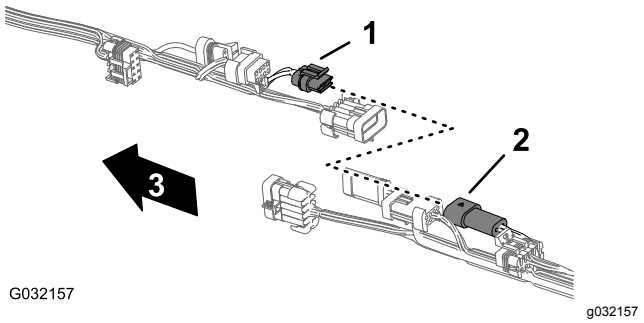

Figur 50

1. Kontakt med två uttag – sköljpump (främre kablage)
2. Kontakt med två stift – sköljpump (bakre kablage)
3. Maskinens framsida (främre kablage)

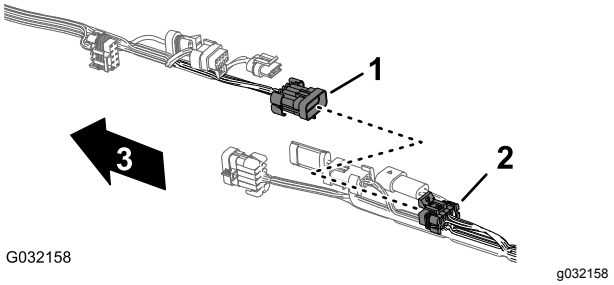

Figur 51

1. Kontakt med tio stift – sprutarkablagekoppling (främre kablage)
2. Kontakt med tio uttag – sprutarkablagekoppling (bakre kablage)
3. Maskinens framsida (främre kablage)

3. Ta bort de tre tryckfästelementen som håller fast det bakre kablaget mot hålen i maskinens högra ramrör (Figur 52).

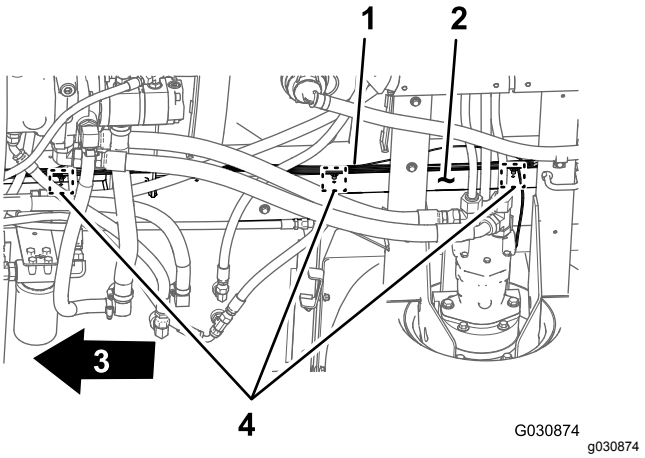

Figur 52

1. Bakre kablage
2. Höger ramrör
3. Maskinens framsida
4. tryckfästelement

4. Ta bort tryckgivarröret för instrumentbrädans mätare från det bakre kablaget på maskinen (Figur 53).

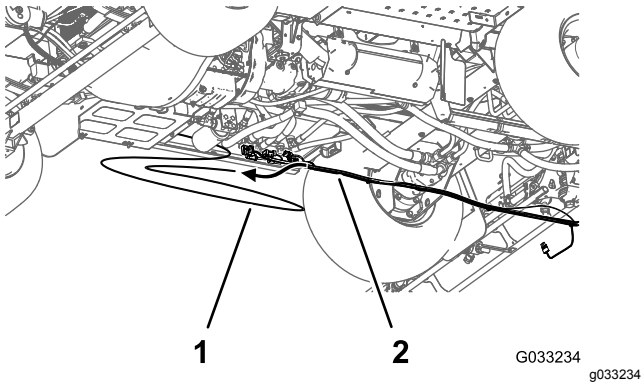

Figur 53

1. Tryckgivarrör (instrumentbrädans mätare)
2. Bakre kablage

Koppla loss komponenternas kontakter

1. På baksidan av maskinen (mellan höger ramrör och höger stänkskärm) kopplar du bort kontakten med tre stift på hastighetsgivarens kablage vid höger hydrauldrivmotor från kontakten med tre uttag på det bakre huvudkablaget (Figur 54).

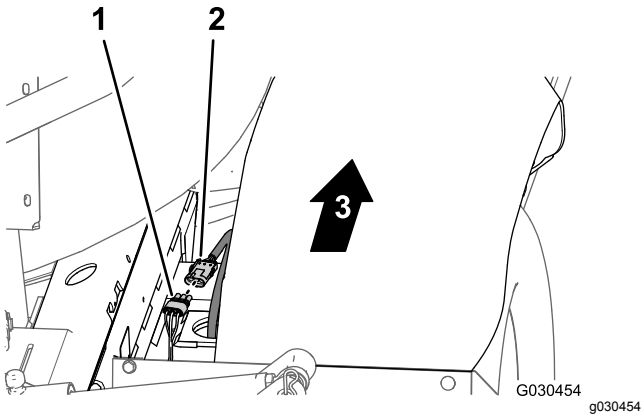

Figur 54

1. Kontakt med tre uttag (bakre huvudkablage)
2. Kontakt med tre stift (hydraulmotorns kablage)
3. Maskinens framsida

2. På baksidan av grenrörsfästet kopplar du loss kontakten med tre uttag från omrörningsventilen och kontakterna med tre uttag från de tre sprutrampssektionernas ventiler (Figur 55).

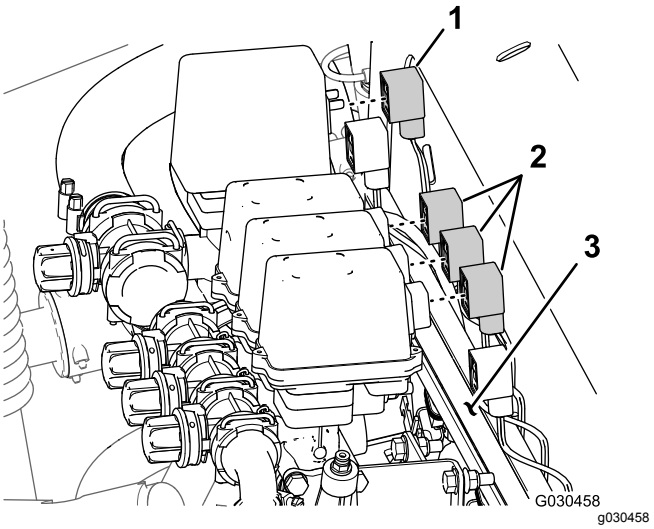

Figur 55

1. Kontakt med tre uttag (omrörningsventil)
2. Kontakt med tre uttag (sprutrampssektionernas ventiler)
3. Grenrörsfäste

3. Ta bort granförankringen som håller fast det bakre kablaget mot hålen på grenrörsfästets framsida (Figur 56).

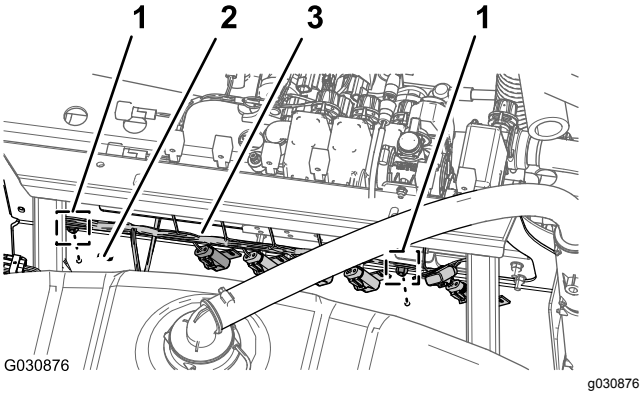

Figur 56

1. tryckfästelement
2. Grenrörsfäste (framsida)
3. Bakre kablage

4. På maskinens baksida kopplar du loss följande kontakter med två uttag (Figur 57) för lyftcylinderns grenrör så här:

   Obs: Se Koppla loss kablaget på lyftcylinderns grenrör (sida 19) för maskiner till satsen Ultra Sonic Boom.

   - Elektromagnet höger upp
   - Elektromagnet vänster upp
   - Elektromagnet för aktivering
   - Elektromagnet höger ned
   - Elektromagnet vänster ned

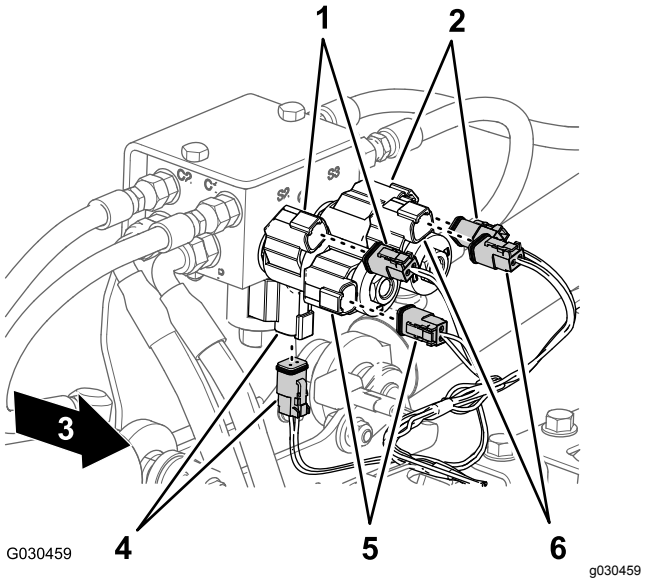

Figur 57

1. Höger upp (elektromagnetens och huvudkablagets kontakt)
2. Vänster upp (elektromagnetens och huvudkablagets kontakt)
3. Maskinens framsida
4. Aktivering (elektromagnetens och huvudkablagets kontakt)
5. Höger ned (elektromagnetens och huvudkablagets kontakt)
6. Vänster ned (elektromagnetens och huvudkablagets kontakt)

5. Koppla loss kontakten med två uttag på det bakre huvudkablaget på baksidan av maskinen (på insidan av sprutpumpen) från kontakten med två stift på pumpreläet (Figur 58).

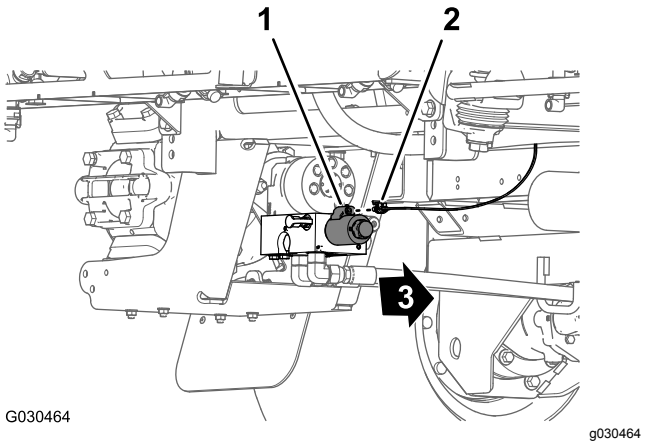

Figur 58

1. Kontakt med två stift (pumprelä)
2. Kontakt med två uttag (bakre huvudkablage)
3. Maskinens framsida

6. Ta bort tryckfästelementen som fäster det bakre kablaget (Figur 59) i hålen på det bakre kryssröret (bakom hydrauldrivmotorerna).

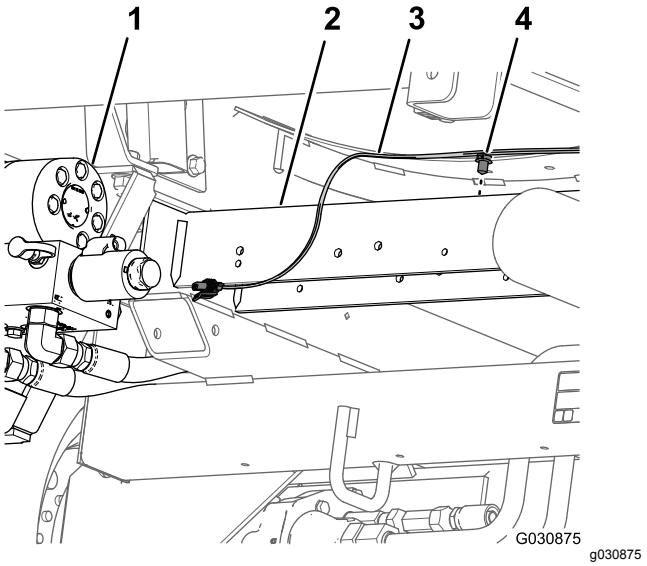

Figur 59

1. Sprutans pump
2. Bakre kryssrör
3. Bakre kablage
4. tryckfästelement

7. Ta bort det bakre kablaget från maskinen.

   Obs: Du behöver inte längre det bakre huvudkablaget som du tog bort från maskinen.

14

Ta bort flödeshastighets-omkopplaren

Delar som behövs till detta steg:

1	Kabelband
1	Omkopplarplugg

Tillvägagångssätt

1. Under maskinens instrumentbräda klämmer du ihop låsflikarna på flödeshastighetsomkopplaren och trycker flödeshastighetsomkopplaren uppåt och ut ur instrumentbrädan (Figur 60).

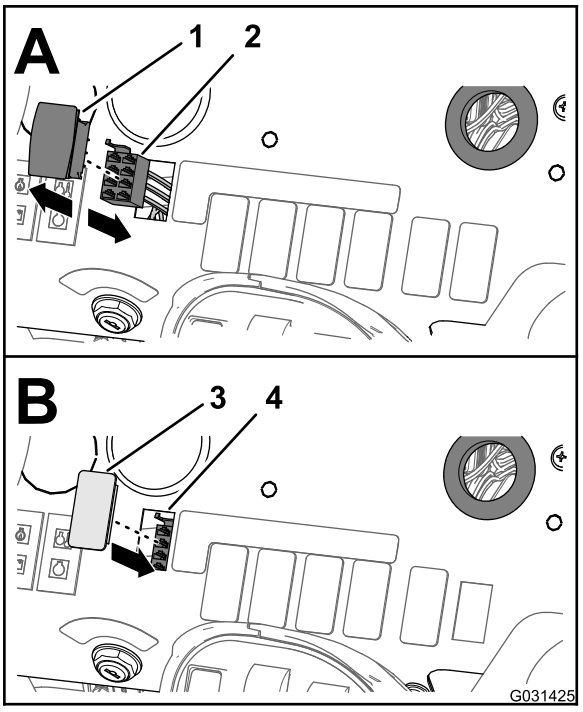

g031425

Figur 60

1. Flödeshastighetsomkopplare
2. Kontakt med åtta uttag (främre kablage)
3. Omkopplarplugg
4. Öppning (instrumentbräda)

2. Koppla loss kontakten med åtta uttag på maskinens främre kablage (märkt RATE SWITCH [flödesomkopplare]) från kontakten med åtta stift på omkopplaren (Figur 60).

   Obs: Du behöver inte flödesomkopplaren som du tog bort från maskinen längre.

3. Dra hastighetsomkopplardelen av det främre kablaget genom öppningen i instrumentbrädan och fäst kablagedelen mot det främre kablaget med ett kabelband.
4. Rikta in omkopplarpluggen mot öppningen i instrumentbrädan som du tog bort hastighetsomkopplaren från (Figur 60).
5. För in omkopplarpluggen i instrumentbrädan tills den snäpper fast ordentligt (Figur 60).

15

Ta bort sprutrampssektionernas ventiler och omrörningsventilen

Inga delar krävs

Ta bort sprutrampssektionernas ventiler och slangarna

1. På sprutrampssektionens framsida tar du bort R-klämman, ansatsbulten (5/16 tum), brickan (5/16 tum) och flänslåsmuttern (5/16 tum) som håller fast sprutrampsslangen på centersektionsramen (Figur 61).

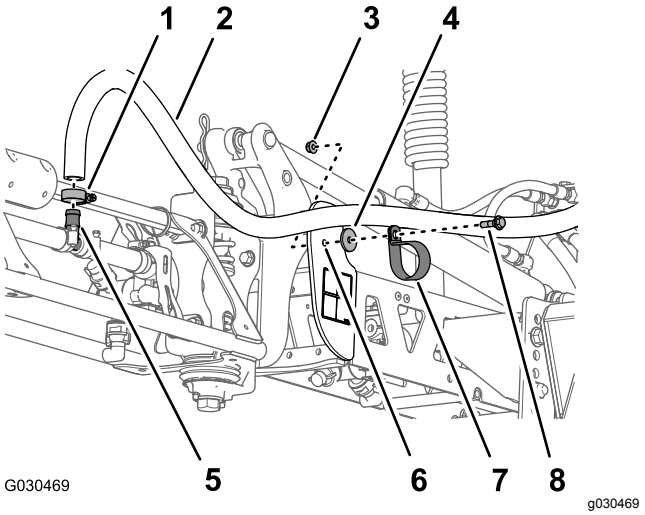

g030469

Figur 61

1. Slangklämma
2. Sprutrampsslang
3. Flänslåsmutter (5/16 tum)
4. Bricka (5/16 tum)
5. T-koppling med hulling
6. Centersektionsram
7. R-klämma
8. Ansatsbult (5/16 tum)

2. Ta bort slangklämman och sprutrampsslangen från T-kopplingen med hulling (Figur 61).
3. Upprepa steg 1 och 2 för sprutrampssektionens klämma och slang på maskinens andra sida.
4. Ta bort slangklämman och sprutrampsslangen från T-kopplingen med hulling bredvid centersprutmunstycket (Figur 62).

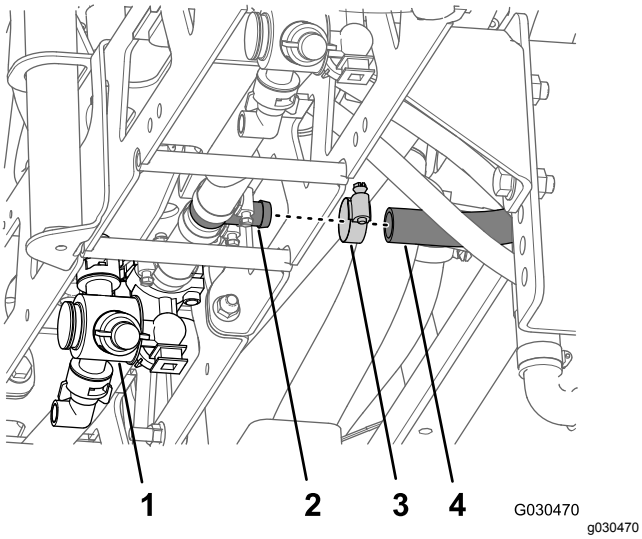

Figur 62

1. Centersprutmunstycke
2. T-koppling med hulling
3. Slangklämma
4. Sprutrampsslang

5. Ta bort de fyra flänsskruvar (5/16 x 1 tum) och fyra flänslåsmuttrar (5/16 tum) som håller fast monteringsfästena på båda ändarna av grenrörsfästet till de tre sprutrampssektionernas ventiler (Figur 63).

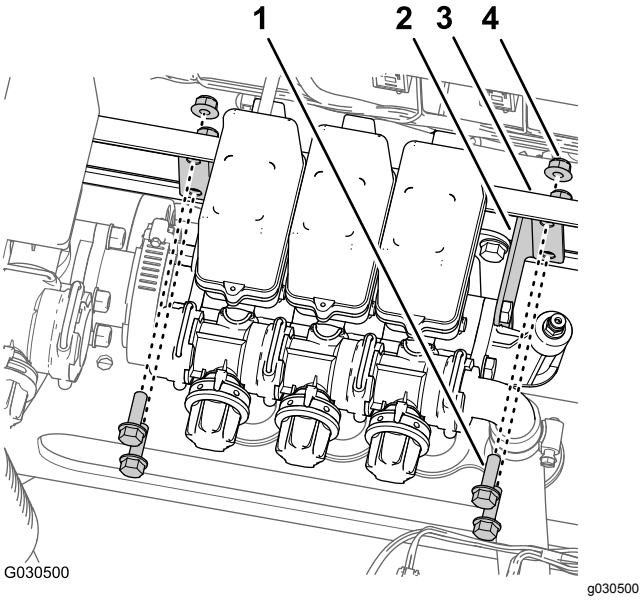

Figur 63

1. Flänsskruv (5/16 x 1 tum)
2. Monteringsfäste
3. Grenrörsfäste
4. Flänslåsmutter (5/16 tum)

6. Ta bort slangklämman som håller fast slangen (1 tums innerdiameter) på vinkelkopplingen med hulling och ta bort slangen från kopplingen (Figur 64).

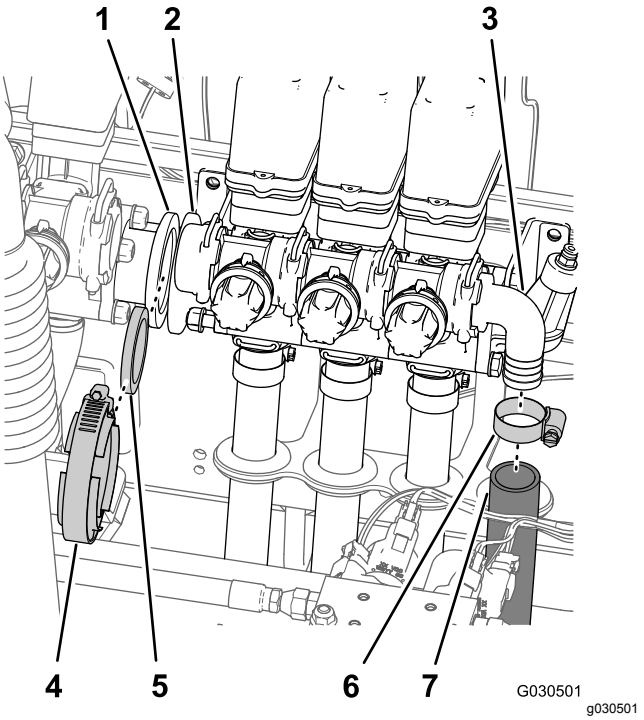

Figur 64

1. Flänsadapter (omrörningsventil)
2. Flänsadapter (sprutrampssektionsventil)
3. Vinkelkoppling med hulling
4. Flänsklämma
5. Packning
6. Slangklämma
7. Slang (1 tums innerdiameter)

7. Ta bort flänsklämman och packningen som håller fast flänsadaptern på omrörningsventilen och flänsadaptern på den vänstra sprutrampssektionsventilen (Figur 64).
8. Låt de tre sprutrampsslangarna sitta på de tre sprutrampssektionernas ventiler och lyft försiktigt ventilerna från slangöglan. Ta bort ventilerna och slangarna från maskinen (Figur 65).

   Obs: Om det behövs kan du smörja slangarna med mineralolja när du drar slangarna genom slangens gummihylsor.

   Obs: Du behöver inte längre klämmorna, skruvarna, låsmuttrarna, distansbrickorna, ventilerna och slangarna som du tog bort från maskinen.

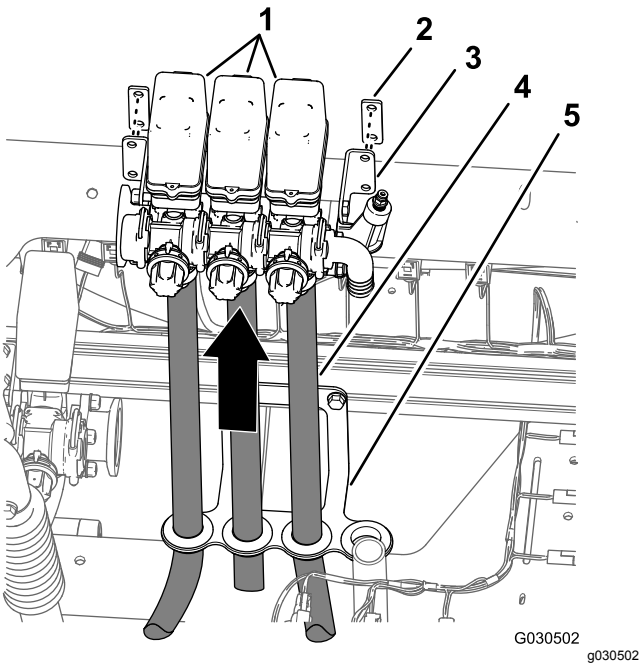

Figur 65

1. Sprutrampssektionernas ventiler
2. Distansbricka
3. Monteringsfäste
4. Sprutrampsslang
5. Slangögla

Ta bort omrörningsventilen, kulventilen och slangarna

⚠ FARA

Kemikalier som är kvar i sprutans slangar och komponenter är skadliga för ögon och hud.

- **Använd skyddsglasögon och kemikaliebeständiga handskar vid demontering av sprejsystemet.**
- **Var försiktig när du kopplar loss slangar och komponenter medan maskinen är upphöjd med lyftutrustning, och närhelst du befinner dig under maskinen.**

1. Kontrollera att sprutsystemet har tömts genom tömningsventilen.
2. Vid spruttankens vänstra sida (bredvid den bakre stänkskärmen) tar du bort slangklämman och slangen (1 tums innerdiameter) från T-kopplingen med hulling på det omrörningsmunstycke som sitter längst bak (Figur 66).

   Obs: Spara slangklämman för montering i steg 2 i Montera tillförselslangen för omrörningsmunstyckena (sida 46).

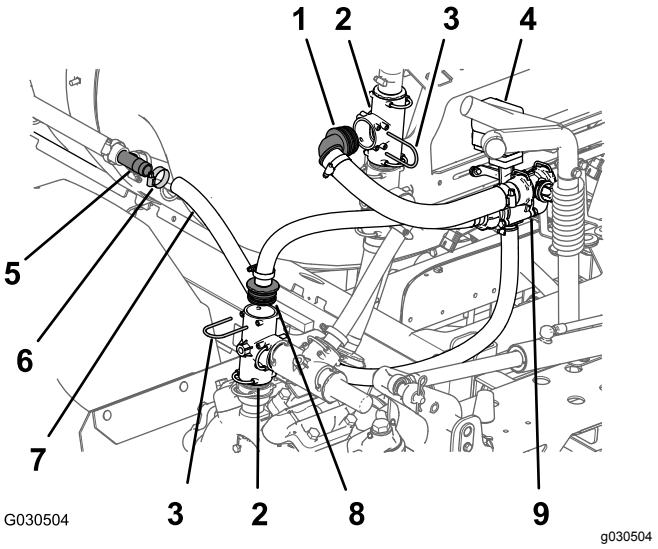

Figur 66

1. 90-graders navkoppling
2. T-koppling
3. Hållare
4. Omrörningsventil
5. T-koppling med hulling
6. Slangklämma
7. Slang (1 tums innerdiameter)
8. Rak navkoppling
9. Överströmningsventil

3. Vid utloppsporten för sprutans pump tar du bort hållaren och den raka navkopplingen från den lodrätt monterade T-kopplingen enligt Figur 66.

   Obs: Spara hållarna som du tog bort från T-kopplingen för montering i Montera tillförselslangen och överströmningsslangen (sida 47).
4. På vänster sida om förgreningsrörets fäste tar du bort hållaren och 90-graders navkopplingen från den övre, lodrätt monterade T-kopplingen enligt Figur 66.

   Obs: Spara hållarna som du tog bort från T-kopplingen för montering i Montera tillförselslangen och överströmningsslangen (sida 47).
5. Överst på sprutans pump tar du bort de två flänsskruvar (5/16 x 3/4 tum) som håller fast kulventilen på ventilfästet (Figur 67).

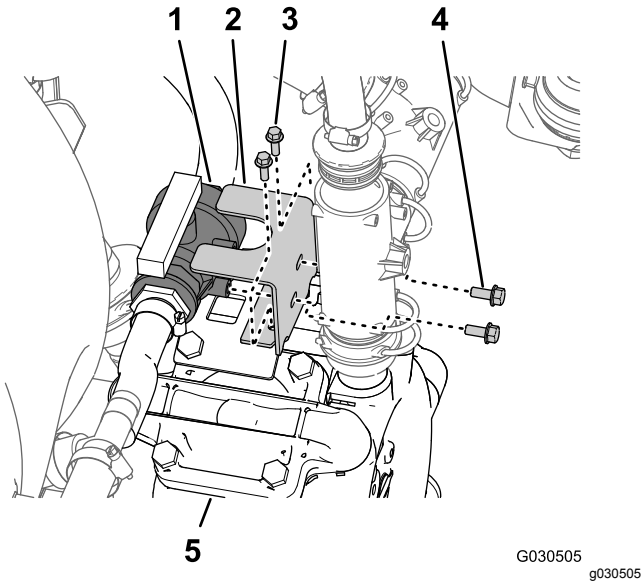

Figur 67

1. Kulventil
2. Ventilfäste
3. Flänsskruv (1/4 x 3/4 tum)
4. Flänsskruv (5/16 x 3/4 tum)
5. Sprutpump

6. Ta bort de två flänsskruvar (1/4 x 3/4 tum) som håller fast ventilfästet på monteringsfästet på pumpens ovansida (Figur 67).
7. Ta bort de två flänslåsmuttrar (5/16 tum) och de två flänsskruvar (5/16 x 1 tum) som håller fast omrörningsventilens stödfäste på grenrörsfästet (Figur 68).

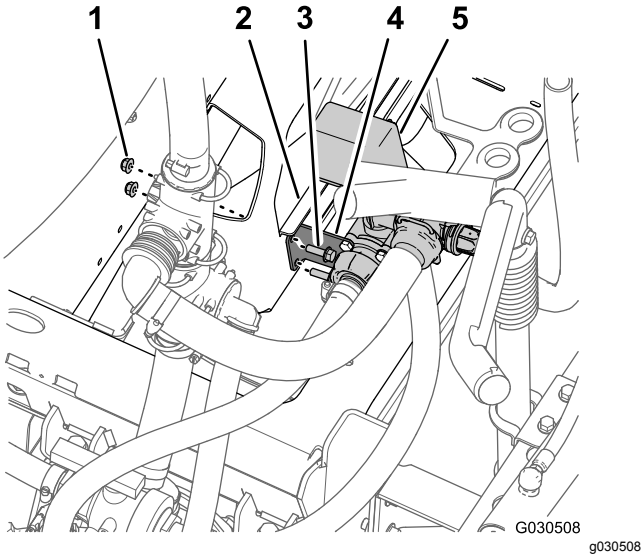

Figur 68

1. Flänslåsmuttrar (5/16 tum)
2. Grenrörsfäste
3. Flänsskruvar (5/16 x 1 tum)
4. Stödfäste (omrörningsventil)
5. Omrörningsventil

8. Ta bort omrörningsventilen (och överströmningsventilen), kulventilen och slangarna som sitter fast på maskinens ventiler (Figur 69).

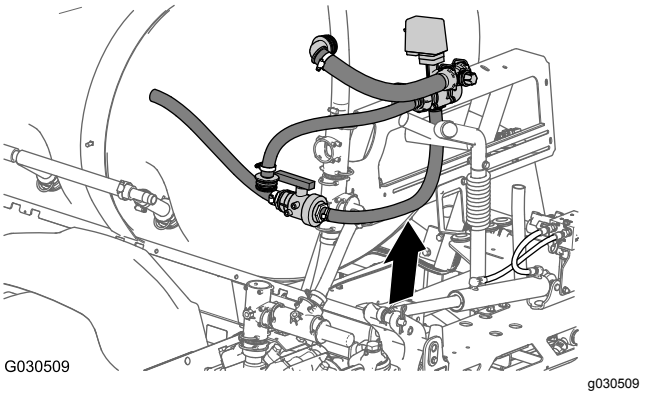

Figur 69

Demontera omrörnings- och överströmningsventilerna

1. Ta bort slangklämmorna som håller fast slangen mellan kulventilen och omrörningsventilens nedre del (Figur 70).

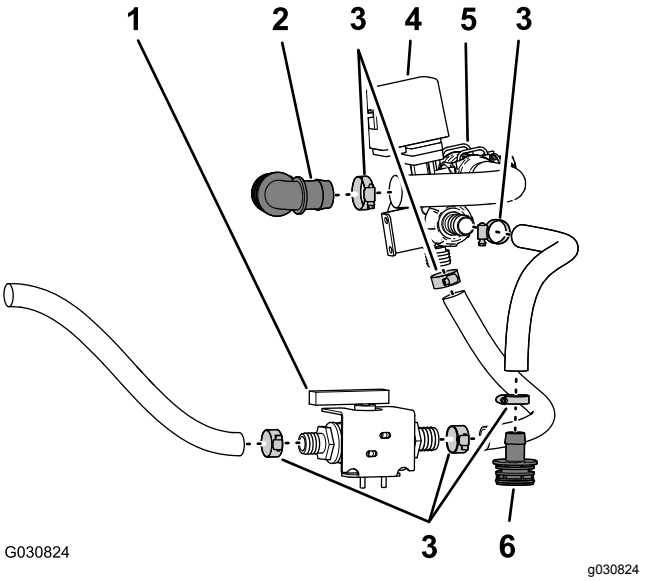

Figur 70

1. Kulventil
2. 90-graderskoppling med hulling
3. Slangklämmor
4. Omrörningsventil
5. Överströmningsventil
6. Rak hullingförsedd koppling

2. Ta bort slangklämman som håller fast slangen på kulventilens andra ände (Figur 70).
3. Ta bort den slangklämma som håller fast 90-graderskopplingen med hulling på slangen från överströmningsventilen (Figur 70).

Obs: Ta inte bort den hullingförsedda kopplingen från slangen.

4. Lossa slangklämmorna som håller fast slangen mellan den raka hullingförsedda kopplingen och omrörningsventilen (Figur 70).

   Obs: Ta inte bort den hullingförsedda kopplingen från slangen.

   Obs: Spara slangklämmorna för montering i Montera tillförselslangen för omrörningsmunstyckena (sida 46) och Montera tillförselslangen och överströmningsslangen (sida 47).

   Obs: Du behöver inte längre omrörningsventilen, kulventilen, 90-graderskopplingen med hulling, den raka hullingförsedda koppling och slangarna som du tog bort från maskinen.

16

Ta bort sprutrampssektionerna

Delar som behövs till detta steg:

1	Kabelband

Ta bort lyftcylindrarna

Obs: Om inget annat anges ska du alltid spara delar som du tar bort.

1. Använd lyftutrustning med angiven kapacitet för att stötta upp den yttre sprutrampssektionen.
2. På baksidan av maskinen tar du bort hydraulslangarna som går mellan sprutrampslyftens grenrör och hydraulcylindern (Figur 71).

   Obs: Skydda sprutrampslyftens grenrör och hydraulcylindern från damm och skräp genom att plugga igen utskjutnings- och indragningsportarna.

   Obs: Kassera hydraulslangarna.

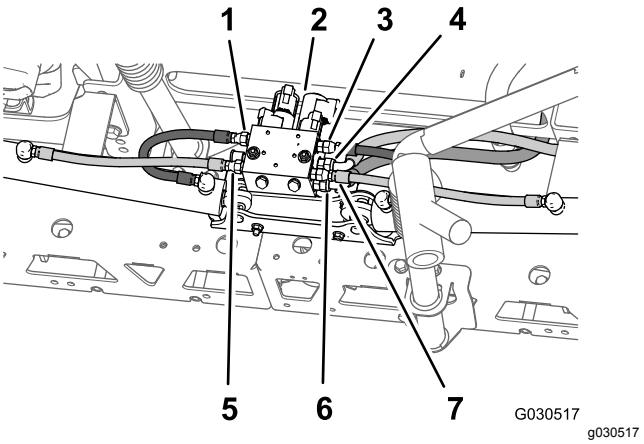

Figur 71

1. Vänster förlängningsslang (port C3 – sprutrampslyftens grenrör)
2. Sprutrampslyftens grenrör
3. Höger förlängningsslang (port C1 – sprutrampslyftens grenrör)
4. Hydraultryckslang (port P – sprutrampslyftens grenrör)
5. Vänster indragningsslang (port C4 – sprutrampslyftens grenrör)
6. Hydraulreturslang (port T – sprutrampslyftens grenrör)
7. Höger indragningsslang (port C2 – sprutrampslyftens grenrör)

3. Ta bort hårnålssprinten och sprintbulten som fäster stångänden av lyftcylindern på tappfästet (Figur 72).

   Obs: Spara sprintbulten och hårnålssprinten för montering i Montera de yttre sprutrampssektionerna på maskinen (sida 61).

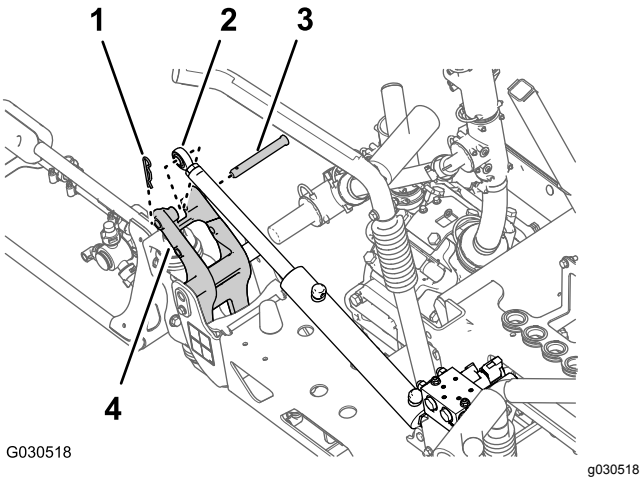

Figur 72

1. Hårnålssprint
2. Stångbeslag (lyftcylinder)
3. Sprintbult
4. Tappfäste

4. Ta bort flänslåsmuttern (5/16 tum) och flänsskruven (5/16 x 3/4 tum) som fäster svängtappen på cylinderfästet (Figur 73).

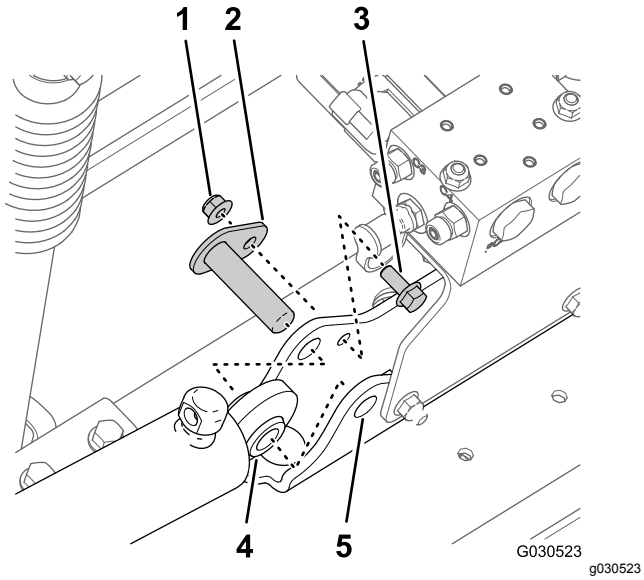

Figur 73

1. Flänslåsmutter (5/16 tum)
2. Svängtapp
3. Flänsskruv (5/16 x 3/4 tum)
4. Lyftcylinder
5. Cylinderfäste

5. Ta bort svängtappen och lyftcylindern från maskinen (Figur 73).
6. Upprepa steg 3 och 4 för lyftcylindern på maskinens andra sida.

Ta bort de yttre sprutrampssektionerna

Lyftutrustningens kapacitet: 91 kg

Obs: Om maskinen är utrustad med en täckt sprutrampssats (tillval) lämnar du kåporna monterade på de yttre sprutrampssektionerna.

⚠ VARNING

Om tunga maskiner och redskap lyfts på fel sätt kan det leda till allvarliga personskador eller till och med dödsfall.

När du lyfter tunga maskiner och redskap ska du använda lyftutrustning, såsom kedjor och remmar, som är klassad för utrustningens vikt.

Obs: Om inget annat anges ska du alltid spara delar som du tar bort. De ska användas för att montera förlängningen för centersprutrampen.

1. Ta bort flänsskruven (5/16 x 1 tum) och flänslåsmuttern (5/16 tum) som fäster svängtappen på tappfästet (Figur 74).

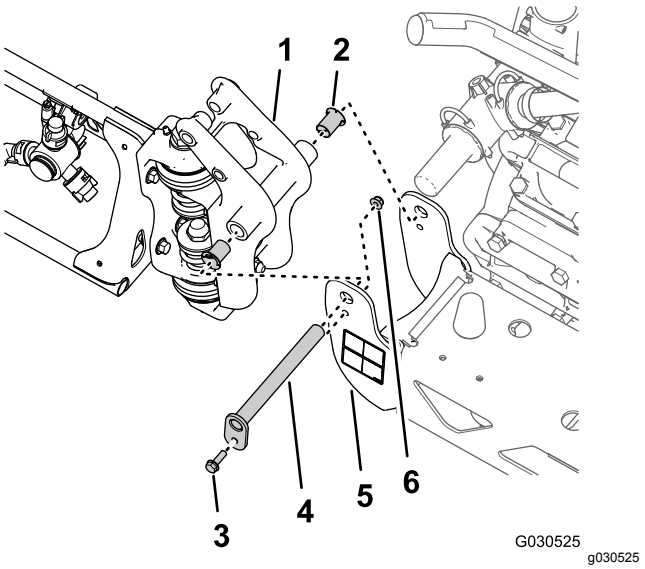

Figur 74

1. Svängkoppling (yttre sprutrampssektion)
2. Nylonflänsbussning
3. Flänsskruv (5/16 x 1 tum)
4. Svängtapp
5. Tappfäste (centersprutrampssektion)
6. Flänslåsmutter (5/16 tum)

2. Ta bort svängtappen från centersprutrampssektionens tappfäste och den yttre sprutrampssektionens svängkoppling (Figur 74).

   Obs: Spara flänsskruven, flänsmuttern och svängtappen för montering i Montera de yttre sprutrampssektionerna på maskinen (sida 61).
3. Separera den yttre sprutrampssektionen från centersprutrampssektionen och ta bort den yttre sektionen från maskinen (Figur 74).
4. Ta bort de två nylonflänsbussningarna från svängkopplingen på den yttre sprutrampssektionen (Figur 74).

   Obs: Kasta bussningarna.
5. Upprepa steg 1–4 i Ta bort lyftcylindrarna (sida 34) för den yttre sprutrampssektionen på maskinens andra sida.
6. Upprepa steg 1–4 i det här avsnittet för den yttre sprutrampssektionen på maskinens andra sida.

Ta bort lyftcylinderns grenrör och stödfästet

1. Vid port P på sprutrampslyftens grenrör markerar du tryckhydraulslangen med ett kabelband (Figur 75).

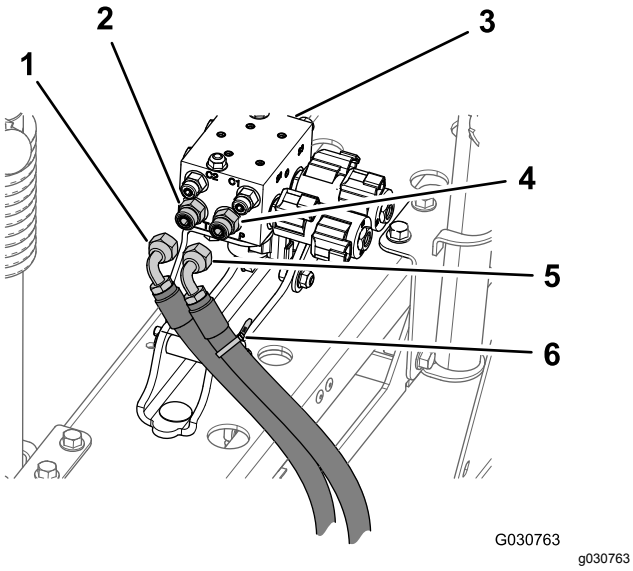

Figur 75

1. Hydraulreturslang
2. Rak koppling (port T)
3. Sprutrampslyftens grenrör
4. Rak koppling (port P)
5. Hydraultryckslang
6. Kabelband

2. Lossa hydraultryck- och hydraulreturslangarna från sprutrampslyftens grenrör (Figur 75).

   Viktigt: **Lyft upp de fria ändarna på hydraulreturslangen och hydraultryckslangen för att undvika att tömma hydraultanken.**

3. Ta bort de två flänslåsmuttrar (5/16 tum) och två flänsskruvar (5/16 x 1 tum) som fäster stödfästet för sprutrampslyftens grenrör på cylinderfästet, och ta bort grenröret och fästet från maskinen (Figur 76).

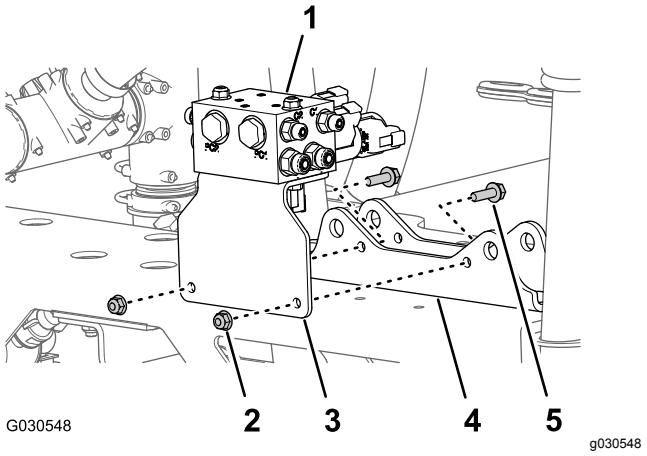

Figur 76

1. Sprutrampslyftens grenrör
2. Flänslåsmuttrar (5/16 tum)
3. Stödfäste (sprutrampslyftens grenrör)
4. Cylinderfäste
5. Flänsskruvar (5/16 x 1 tum)

Ta bort sprutramphållaren

1. Ta bort flänsskruven (3/8 x 2 tum) och flänslåsmuttern (3/8 tum) på den vänstra sprutrampshållaren som håller fast den vänstra övre hållaren på den nedre hållaren (Figur 77).

   Obs: Spara den övre hållaren, skruven och muttern för montering i Montera hållarna på centersprutrampssektionen (sida 55).

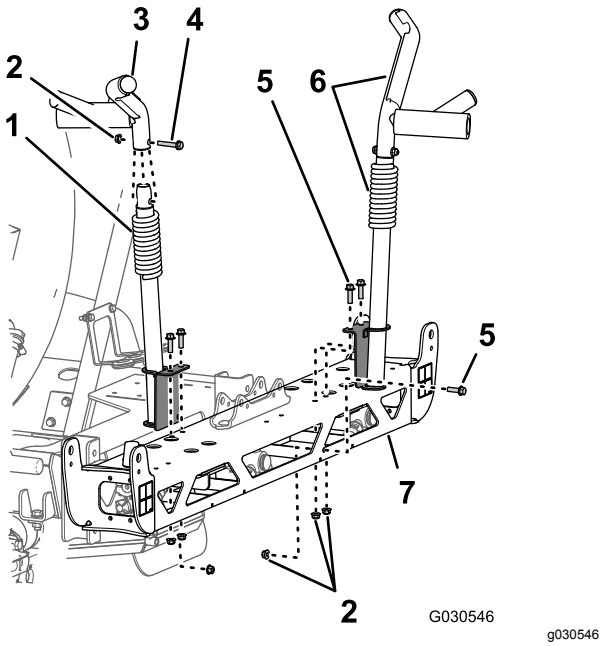

Figur 77

1. Nedre hållare
2. Flänslåsmutter (3/8 tum)
3. Övre hållare
4. Flänsskruv (3/8 x 2 tum)
5. Flänsskruv (3/8 x 1 1/4 tum)
6. De övre och nedre hållarna
7. Ram – centersprutramps-sektion

2. Ta bort de tre flänsskruvar (3/8 x 2 tum) och de tre flänslåsmuttrar (3/8 tum) som fäster den vänstra nedre sprutrampshållaren på centersprutrampssektionens ram och ta bort hållaren (Figur 77).

   Obs: Spara de tre flänsskruvarna (3/8 x 2 tum) och de tre flänslåsmuttrarna (3/8 tum) för montering av den nya vänstra nedre sprutrampshållaren på den nya centersprutrampssektionen i Montera hållarna på centersprutrampssektionen (sida 55).

   Obs: Du behöver inte längre den vänstra nedre sprutrampshållaren som du tog bort från maskinen.

3. På den högra hållaren tar du bort de vågräta och de två lodräta flänsskruvarna (3/8 x 1 1/4 tum) och de tre flänslåsmuttrarna (3/8 tum) som håller fast den högra sprutrampshållaren på centersprutrampssektionens ram (Figur 77).

   Obs: Spara den högra hållaren, flänsskruvarna och flänslåsmuttrarna för montering i Montera hållarna på centersprutrampssektionen (sida 55).

4. Ta bort flänslåsmuttrarna (5/16 tum) som håller fast höger och vänster stötdämpare på centersprutrampssektionens ramändar (Figur 78).

   Obs: Spara stötdämparna och låsmuttrarna för montering.

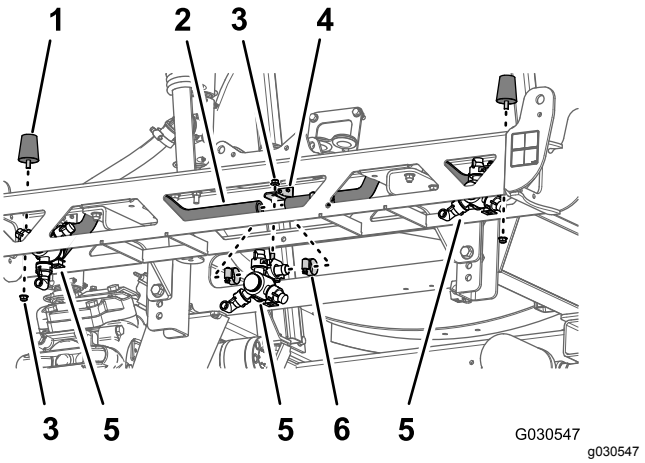

Figur 78

1. Stötdämpare
2. Slang (3/4 tums innerdiameter)
3. Flänslåsmutter (5/16 tum)
4. Munstycksfäste
5. Sprutmunstycke
6. Slangklämma

Ta bort sprutmunstycken

1. Ta bort de fyra slangklämmor som håller fast de tre sprutmunstyckena på slangarna (3/4 tums innerdiameter) (Figur 78).
2. Ta bort flänslåsmuttern (5/16 tum) som håller fast de tre sprutmunstyckena på centersprutrampssektionens munstycksfästen och ta bort munstyckena (Figur 78).

   Obs: Spara sprutmunstyckena och flänslåsmuttrarna för montering i Montera munstyckena i den nya centersprutrampssektionen (sida 54).

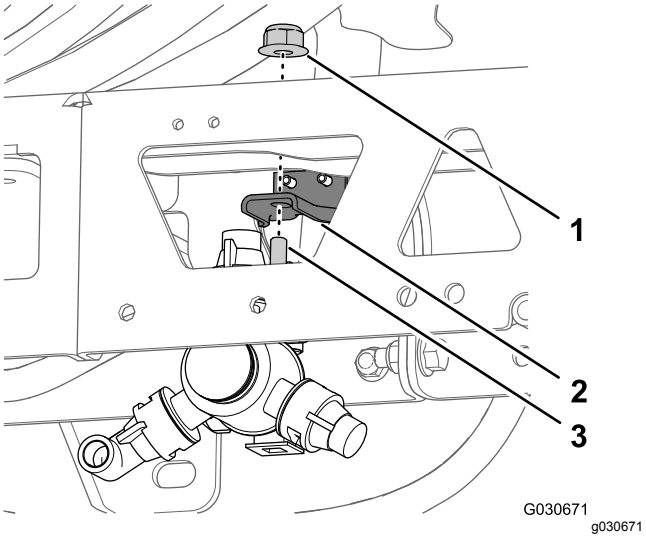

Figur 79

1. Flänslåsmutter (5/16 tum)
2. Munstycksfäste
3. Sexkantsskruv (5/16 x 3/4 tum – sprutmunstycke)

3. Ta bort de två vagnsskruvarna (1/2 x 1 1/4 tum) och de två flänslåsmuttrarna (1/2 tum) som håller fast cylinderfästet på centersprutrampssektionen och ta bort fästet (Figur 80).

   Obs: Du behöver inte längre cylinderfästet som du tog bort från maskinen.

   Obs: Spara vagnsskruvarna, flänslåsmuttrarna, slangen och klämmorna för montering i Montera centersprutrampssektionens fackverk (sida 53).

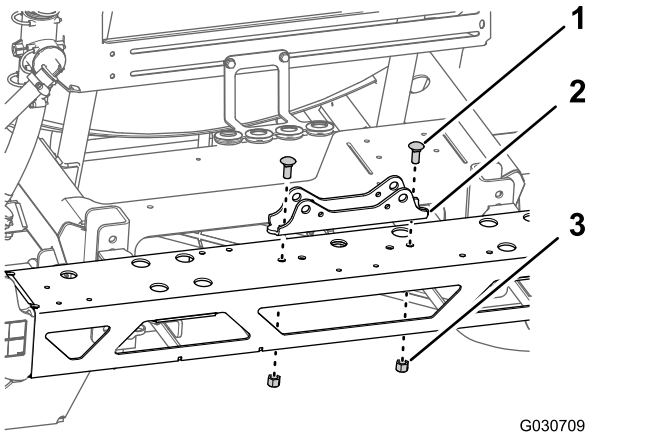

Figur 80

1. Vagnsskruvar (1/2 x 1 1/4 tum)
2. Cylinderfäste
3. Låsmuttrar (1/2 tum)

Ta bort centersprutrampssektionen

1. Om maskinen är utrustad med en täckt sprutrampssats (tillval) tar du bort kåpan från centersprutrampssektionen.
2. Stötta centersprutrampssektionen med lyftutrustning.
3. Ta bort de fyra flänsskruvar (1/2 x 1 1/4 tum) och de fyra flänslåsmuttrar (1/2 tum) som fäster centersprutrampssektionens stödfästen på sprutramens monteringskanal och ta bort centersprutrampssektionen från maskinen (Figur 81).

   Obs: Behåll skruvarna (1/2 x 1 1/4 tum) och låsmuttrarna (1/2 tum) för installation av den nya centersprutrampssektionen.

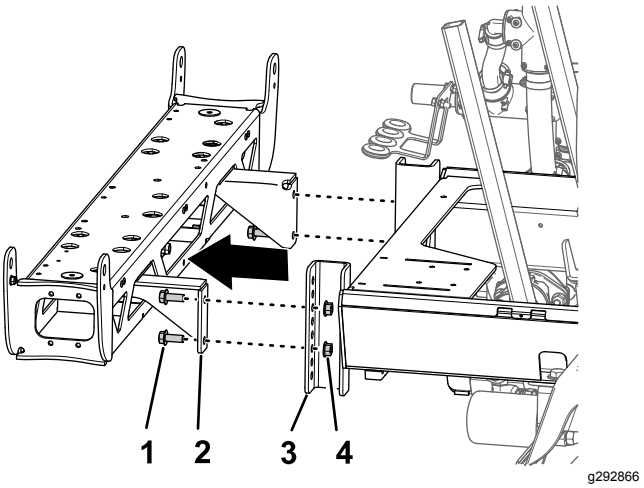

Figur 81

1. Flänsskruv (1/2 x 1 1/4 tum)
2. Stödfäste (centersprutrampssektion)
3. Monteringskanal (sprutram)
4. Flänslåsmutter (1/2 tum)

4. Ta bort de två flänshuvudskruvarna (3/8 x 1 tum) och de två flänslåsmuttrarna (3/8 tum) som fäster stödfästet på centersprutrampssektionen och ta bort fästet (Figur 82).

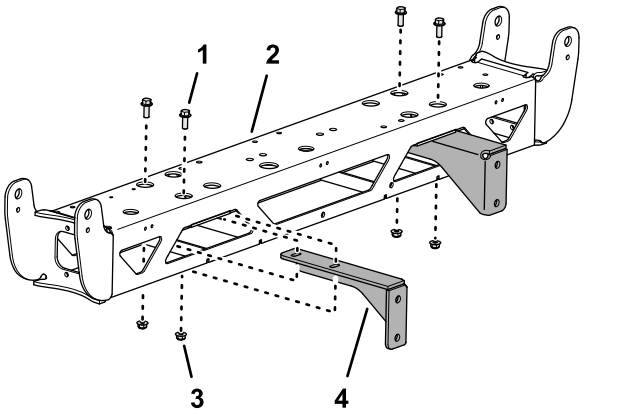

Figur 82

1. Flänshuvudskruv (3/8 x 1 tum)
2. Centersprutrampssektion
3. Flänslåsmutter (⅜ tum)
4. Stödfäste

5. Upprepa steg 4 för det andra stödfästet (Figur 82).

Obs: Behåll flänshuvudskruvarna (3/8 x 1 tum) och flänslåsmuttrarna (3/8 tum) för installation i Montera centersprutrampssektionens fackverk (sida 53). Du behöver inte längre centersprutrampssektionen och stödfästena.

17

Koppla in det bakre kablaget till maskinen

Delar som behövs till detta steg:

1	Bakre kablage
5	Kabelband

Dra kablaget längs ramröret

1. Leta rätt på det nya elkablagets 165 cm och 203 cm långa delar (Figur 83).

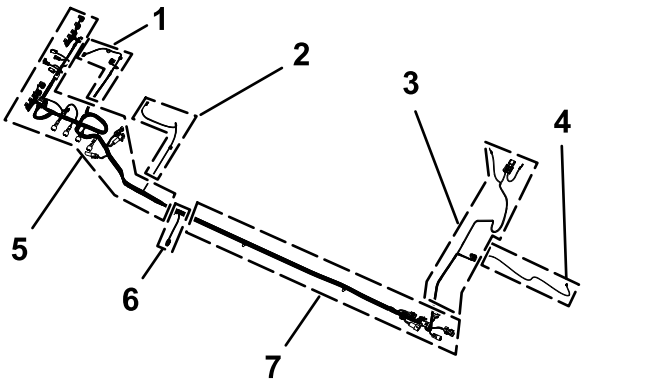

Figur 83

1. 75,5 cm lång kablagedel – FLÖDESMÄTARE OCH OMRÖRNINGSVENTIL
2. 86,6 cm lång kablagedel – SPRUTPUMPENS ELEKTROMAGNET
3. 108 cm lång kablagedel – ringkabelskor och säkring (omarkerad)
4. 180 cm lång kablagedel – TILL SPRUTPUMPOMKOPPLAREN
5. 218,4 cm lång kablagedel – ASC10, lyftcylinderns elektromagneter, MUNSTYCKSVENTILER 1–10
6. 30,5 cm lång kablagedel – hastighetsgivare
7. 127 cm lång kablagedel – främre kablagets gränssnittskontakter

2. Dra de nya 180 cm, 108 cm och 127 cm långa elkablagedelarna under ramkanalen (Figur 84).

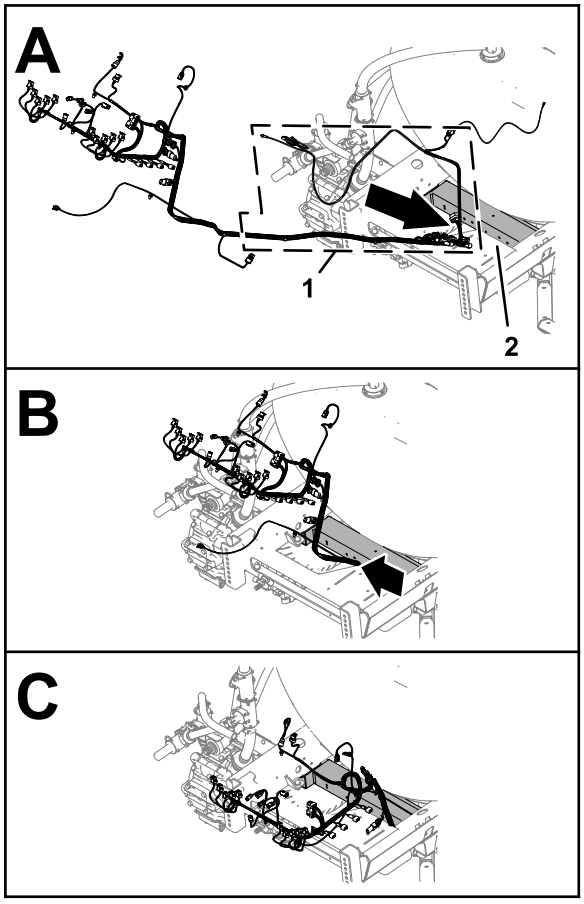

g307575

Figur 84

1. 180 cm, 108 cm och 127 cm långa elkablagedelar (elkablage)
2. Ramkanal

3. Dra de 180 cm, 108 cm och 127 cm långa elkablagedelarna framåt längs höger ramrör (Figur 85).

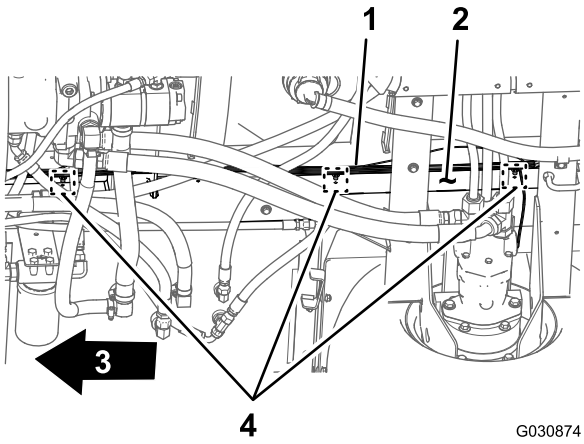

G030874

g030874

Figur 85

1. Bakre kablage – 180 cm, 108 cm och 127 cm långa kablagedelar
2. Höger ramrör
3. Maskinens framsida
4. Tryckfästelement

4. För in tryckförankringarna på det bakre kablagets 127 cm långa del i hålen på höger ramrör (Figur 85) som granförankringarna till det gamla bakre kablaget togs bort från. Se steg 3 i Koppla loss främre och bakre kablage (sida 26).

Ansluta de främre och bakre kablagen

Obs: Hissa upp maskinen med en lyftanordning när du ansluter de främre och bakre kablagen.

1. Under maskinen längs det högra ramröret letar du reda på elkontakterna för maskinens främre och bakre kablage (Figur 86).

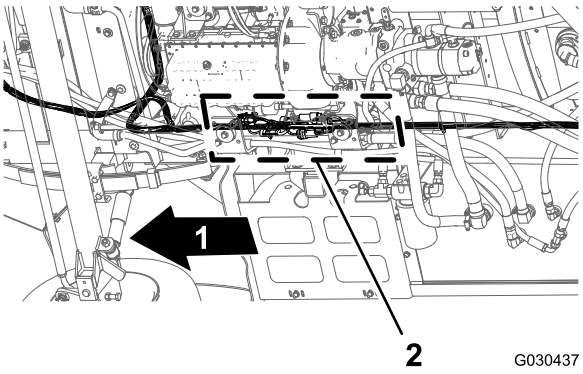

G030437

g030437

Figur 86

1. Maskinens framsida
2. Kontakternas kontaktytor (främre och bakre kablage)

Obs: Du kommer inte att använda det främre kablagets kontakt med tre uttag eller det bakre kablagets kontakt med två uttag (Figur 87).

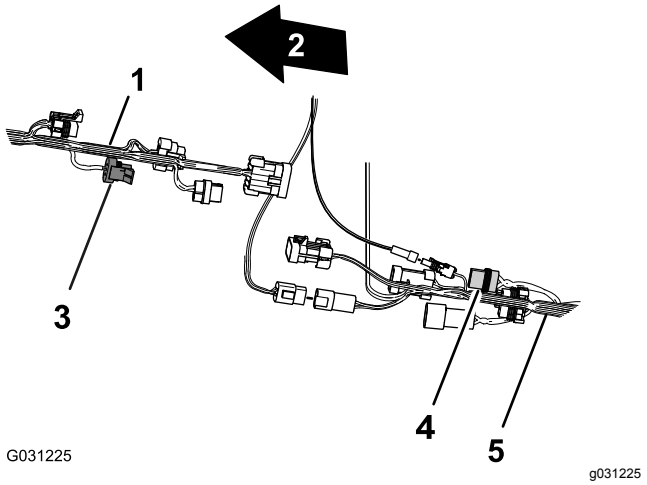

Figur 87

1. Maskinens främre kablage
2. Maskinens framsida
3. Kontakt med tre uttag – **används ej** (flödesmätare – främre kablage)
4. Kontakt med två uttag – **används ej** (el till slangvinda – bakre kablage)
5. Maskinens bakre kablage

2. Anslut kontakten med tio uttag på sprutarkablagekopplingens främre kablage till kontakten med tio stift på sprutarkablagekopplingens bakre kablage (Figur 88).

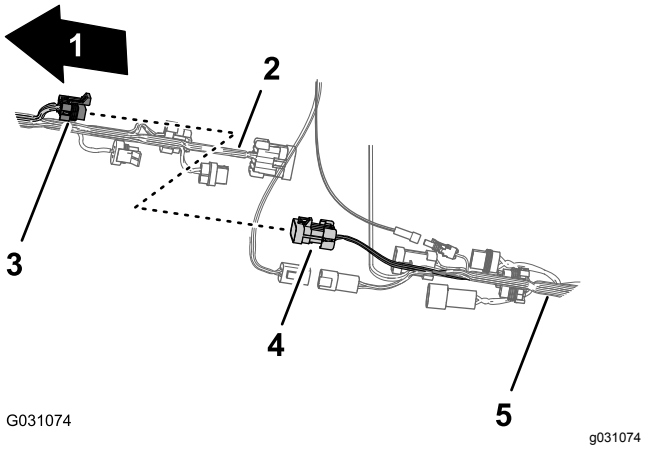

Figur 88

1. Maskinens framsida
2. Maskinens främre kablage
3. Kontakt med tio uttag – sprutarkablagekoppling (främre kablage)
4. Kontakt med tio stift – sprutarkablagekoppling (bakre kablage)
5. Maskinens bakre kablage

3. Anslut kontakten med åtta stift på sprutarkablagekopplingens främre kablage till kontakten med åtta uttag på hastighetsomkopplarens bakre kablage (Figur 89).

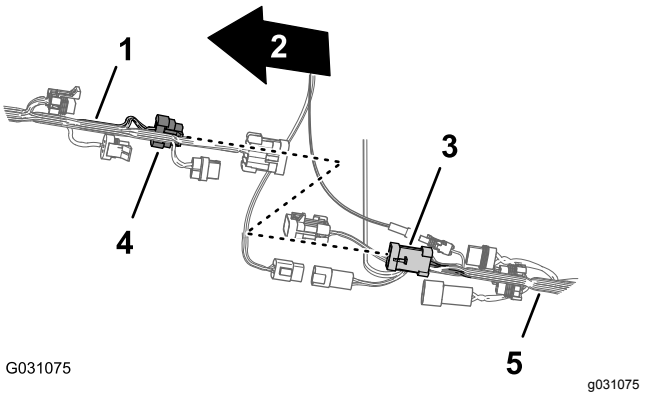

Figur 89

1. Maskinens främre kablage
2. Maskinens framsida
3. Kontakt med åtta uttag – hastighetsomkopplare (bakre kablage)
4. Kontakt med åtta stift – sprutarkablagekoppling (främre kablage)
5. Maskinens bakre kablage

4. Anslut kontakten med två stift på sköljpumpens främre kablage till kontakten med två uttag på sköljpumpens bakre kablage (Figur 90).

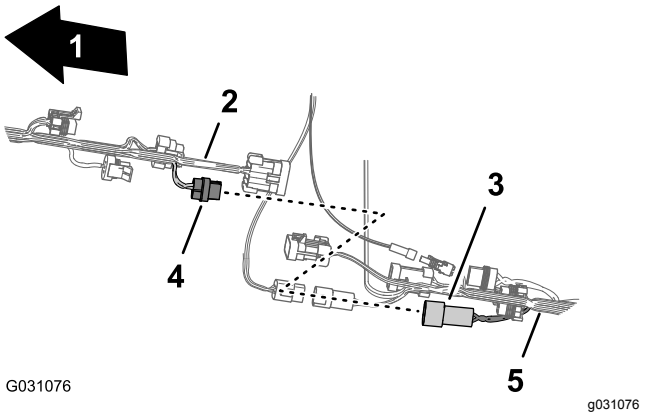

Figur 90

1. Maskinens framsida
2. Maskinens främre kablage
3. Kontakt med två uttag – sköljpump (bakre kablage)
4. Kontakt med två stift – sköljpump (främre kablage)
5. Maskinens bakre kablage

5. Anslut kontakten med tio stift på sprutarkablagekopplingens främre kablage till kontakten med tio uttag på sprutarkablagekopplingens bakre kablage (Figur 91).

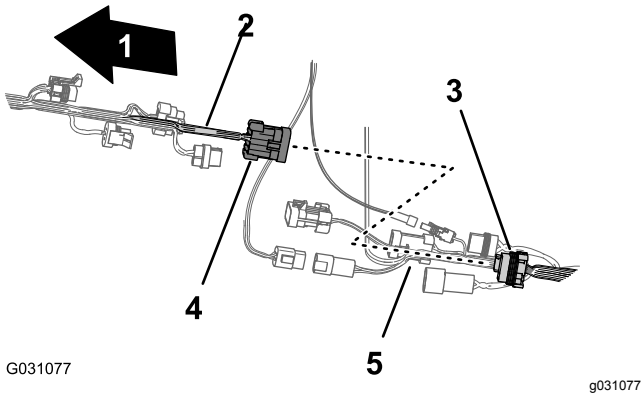

Figur 91

1. Maskinens framsida
2. Maskinens främre kablage
3. Kontakt med tio uttag – sprutarkablagekoppling (bakre kablage)
4. Kontakt med tio stift – sprutarkablagekoppling (främre kablage)
5. Maskinens bakre kablage

6. Kontrollera att det bakre kablagets kontakt med ett uttag och kontakten med fyra uttag är inriktade mot kablagets ovansida eftersom detta gör det enklare att ansluta navigeringsel- och datakablagen (Figur 92).

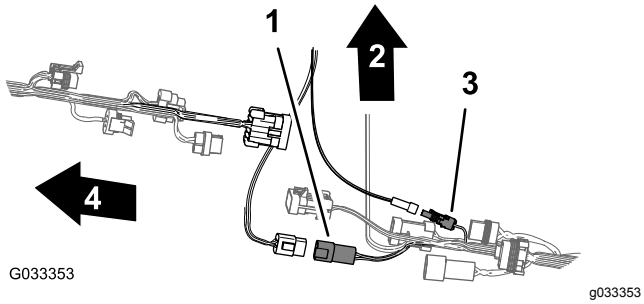

Figur 92

1. Kontakt med fyra uttag (bakre kablage)
2. Maskinens ovansida
3. Kontakt med ett uttag (bakre kablage)
4. Maskinens framsida

Dra tryckgivarröret

1. Dra tryckgivarröret för instrumentbrädans mätare längs det bakre kablaget (Figur 93).

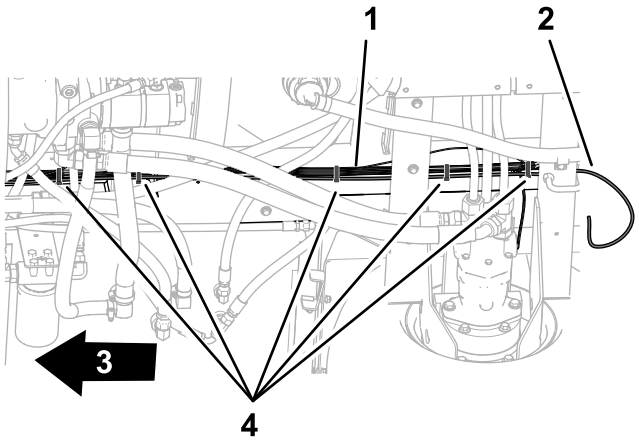

Figur 93

1. Bakre kablage
2. Tryckgivarrör
3. Maskinens framsida
4. Kabelband

2. Fäst röret i kablaget med fem kabelband.

Dra kablaget för sprutpumpen

1. Dra den 86,6 cm långa kablagedelen för sprutpumpens elektromagnet över sprutramskanalen och ned mot sprutpumpens elektromagnet (Figur 94).

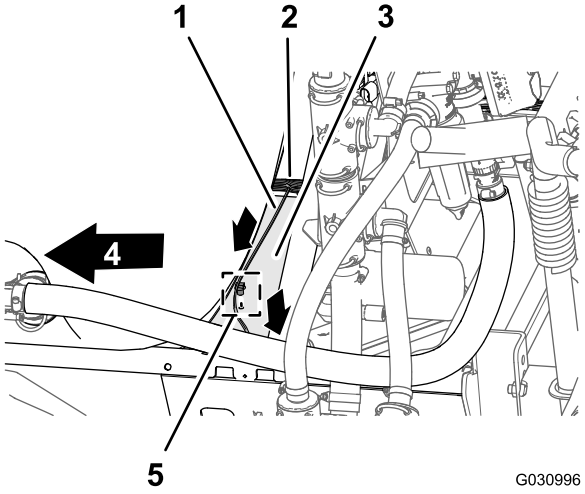

Figur 94

1. 86,6 cm lång kablagedel – sprutpumpens elektromagnet
2. 218,4 cm lång kablagedel – ASC10, lyftcylinderns elektromagneter, munstycksventiler 1–10
3. Kanal (sprutram)
4. Maskinens framsida
5. tryckfästelement

2. För in tryckfästelementet på den 86,6 cm långa kablagedelen i sprutramskanalens hål (Figur 94).

Ansluta kablaget till sprutpumpen och hastighetsgivaren

1. Anslut kontakten med två uttag på den 86,6 cm långa kablagedelen på maskinens baksida (på insidan av sprutpumpen) som är märkt **Spray Pump Solenoid** (sprutpumpselektromagnet) till kontakten med två stift på pumpreläet (Figur 95).

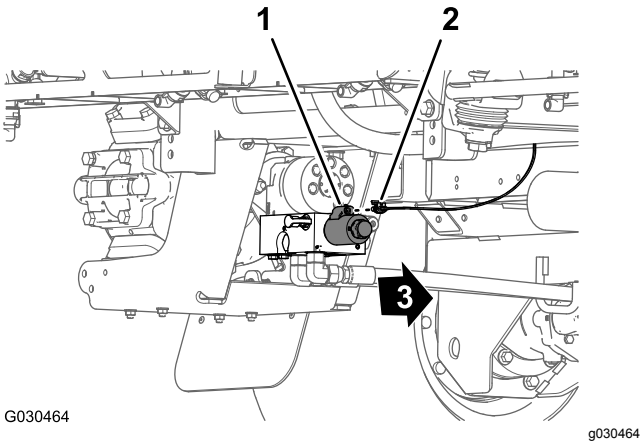

Figur 95

1. Kontakt med två stift (pumprelä)
2. Kontakt med två uttag – 86,6 cm lång kablagedel
3. Maskinens framsida

2. På baksidan av maskinen (mellan höger ramrör och höger stänkskärm) ansluter du den omärkta kontakten med tre stift på det bakre kablagets 30,5 cm långa del till kontakten med tre uttag på det högra kablaget för drivmotorns hastighetsgivare (Figur 96).

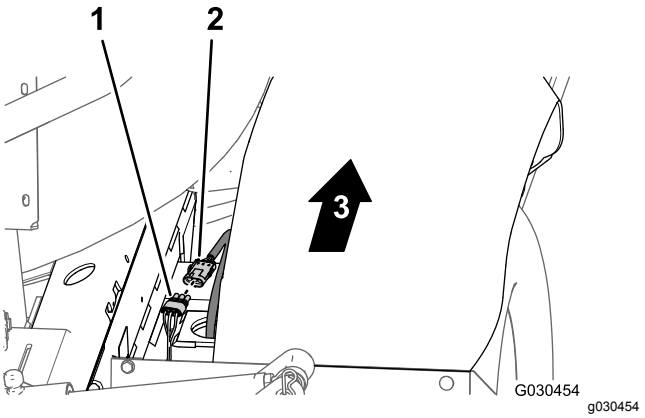

Figur 96

1. Kontakt med tre uttag – 30,5 cm lång kablagedel (bakre kablage)
2. Kontakt med tre stift (höger kablage för drivmotorns hastighetsgivare)
3. Maskinens framsida

18

Ta bort grenrörsfästet för systemet med tre sprutrampssektioner

Inga delar krävs

Tillvägagångssätt

1. Ta bort de två skruvar med koniskt huvud (nr 10 x 5/8 tum) och de två brickor (nr 10) som håller fast T-kopplingen på grenrörsfästets vänstra sida (Figur 97).

   Obs: Spara skruvarna och brickorna för montering i 19 Montera grenrörsfästet för systemet med tio ventiler (sida 45).

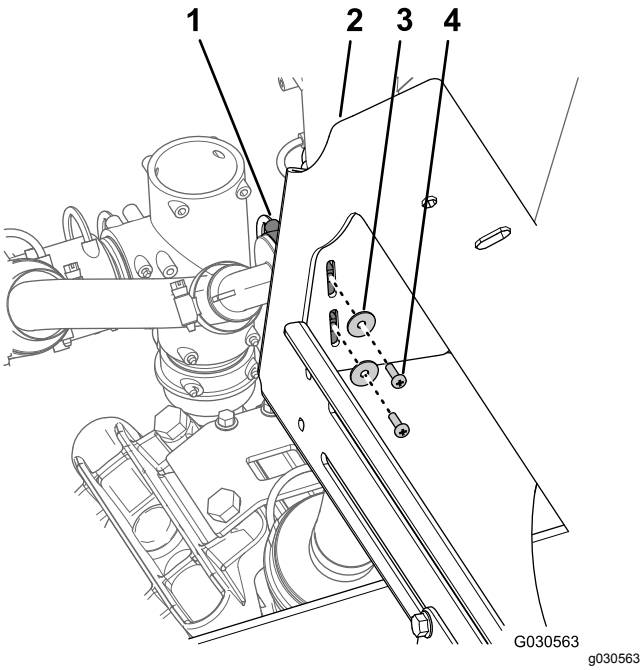

Figur 97

1. T-koppling
2. Grenrörsfäste (system med tre sprutrampssektioner)
3. Bricka (nr 10)
4. Skruv med koniskt huvud (nr 10 x 5/8 tum)

2. **På maskiner med tanksköljsatsen (tillval) ska du göra följande:**

   A. Ta bort skruvarna (3/8 x 2 3/4 tum), flänslåsmuttern (3/8 tum) och brickorna (3/8 tum) som håller fast sköljtankens remmar på grenrörsfästet (Figur 98).

   Obs: Spara skruvarna, muttrarna och brickorna för montering i 19 Montera grenrörsfästet för systemet med tio ventiler (sida 45).

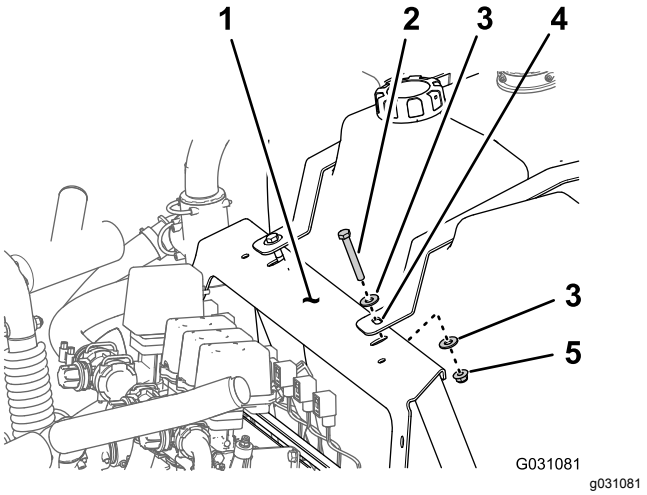

Figur 98

1. Bricka (3/8 tum)
2. Flänslåsmutter (3/8 tum)
3. Grenrörsfäste
4. Skruv (3/8 x 2¾ tum)
5. Sköljtanksbygel

   B. Fäst sköljtanken på spruttanken med en bit rep.

3. Ta bort de fyra flänsskruvar (3/8 x 1 tum) och de fyra flänslåsmuttrar (3/8 tum) som håller fast grenrörsfästets fläns på sprutchassits ram. Ta bort grenrörsfästet från maskinen (Figur 99).

   Obs: Spara skruvarna and låsmuttrarna för montering i 19 Montera grenrörsfästet för systemet med tio ventiler (sida 45).

   Obs: Du behöver inte längre det gamla grenrörsfästet som du tog bort från maskinen.

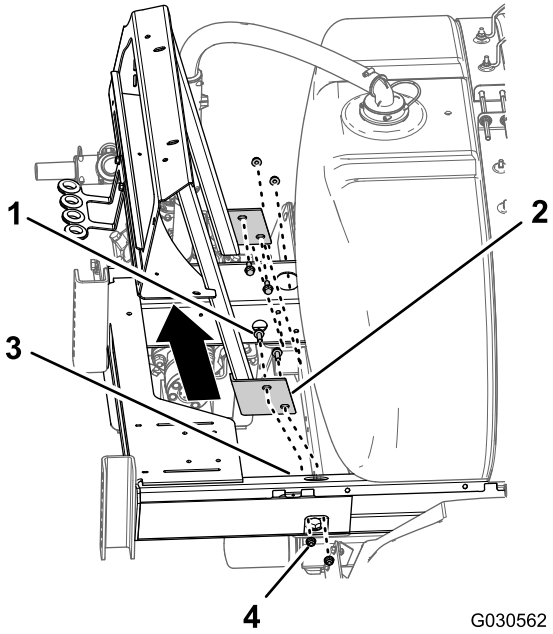

Figur 99

1. Flänsskruv (3/8 x 1 tum)
2. Fläns (grenrörsfäste – system med tre sprutrampssektioner)
3. Ram (sprutchassi)
4. Flänslåsmutter (3/8 tum)

19

Montera grenrörsfästet för systemet med tio ventiler

Delar som behövs till detta steg:

1	Grenrörsfäste (system med tio ventiler)

Tillvägagångssätt

1. Rikta in hålen i grenrörsfästets fläns för systemet med tio sprutventiler med hålen i sprutchassits ram (Figur 100).

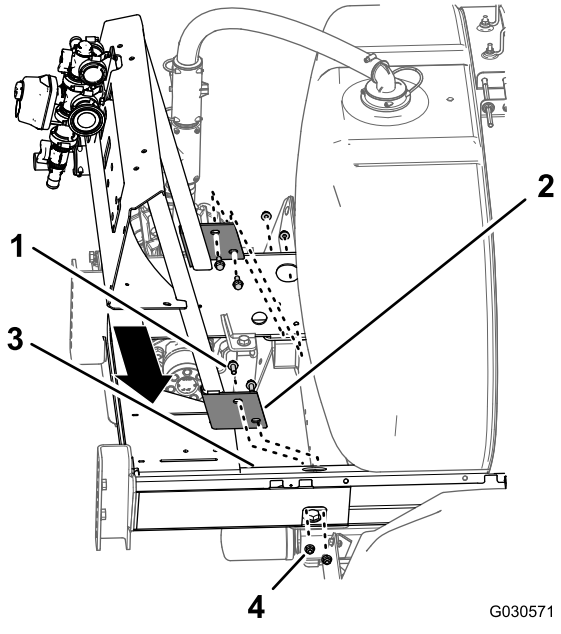

Figur 100

1. Flänsskruv (3/8 x 1 tum)
2. Fläns (grenrörsfäste – system med tio ventiler)
3. Ram (sprutchassi)
4. Flänslåsmutter (3/8 tum)

2. Montera grenrörsfästet på sprutchassit (Figur 100) med de fyra flänsskruvar (3/8 x 1 tum) och fyra flänslåsmuttrar (3/8 tum) som du tog bort i steg 3 i 18 Ta bort grenrörsfästet för systemet med tre sprutrampssektioner (sida 43).
3. Dra åt skruvarna och muttrarna till 37–45 Nm.
4. På grenrörsfästets vänstra sida riktar du in hålen i T-kopplingen med springorna i grenrörsfästet (Figur 101).

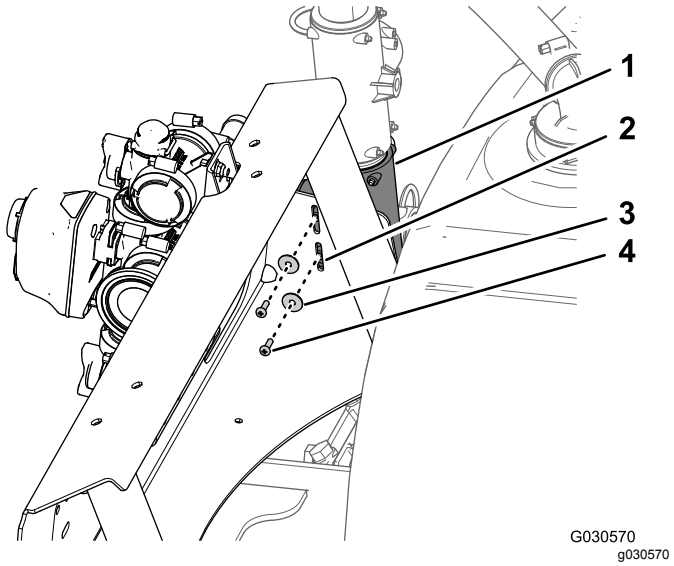

Figur 101

1. T-koppling
2. Grenrörsfäste (system med tio ventiler)
3. Bricka (nr 10)
4. Skruv med koniskt huvud (nr 10 x 5/8 tum)

5. Fäst T-kopplingen på grenrörsfästet (Figur 101) med de två skruvar med koniskt huvud (nr 10 x 5/8 tum) och två brickor (nr 10) som du tog bort i steg 1 i 18 Ta bort grenrörsfästet för systemet med tre sprutrampssektioner (sida 43).

6. **På maskiner med tanksköljsatsen (tillval) ska du göra följande:**

   A. Rikta in hålet i sköljtankens rem med hålet i grenrörsfästet (Figur 102).

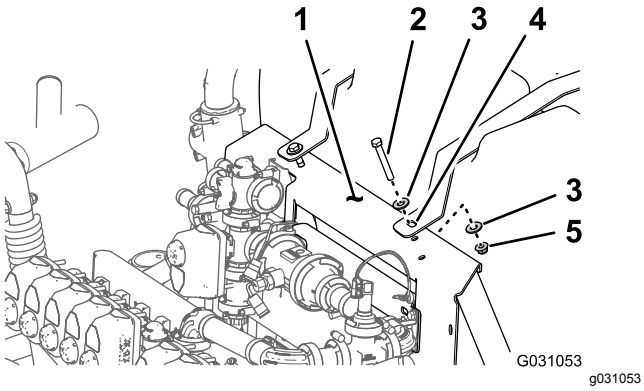

Figur 102

1. Grenrörsfäste
2. Skruv (3/8 x 2 3/4 tum)
3. Bricka (3/8 tum)
4. Sköljtanksrem
5. Flänslåsmutter (3/8 tum)

   B. Montera remmen på fästet (Figur 102) med de två skruvarna (3/8 x 2 3/4 tum), fyra brickorna (3/8 tum) och två flänslåsmuttrarna (3/8 tum) som du tog bort i steg 5C i Förbereda spruttanken och sköljtanken (tillval) (sida 6).

   C. Dra åt skruven och låsmuttern för hand (Figur 102).

   Obs: När sköljtanken har fyllts på för första gången måste man kontrollera fästelementen på sköljtankens remmar. Dra åt dem vid behov, eftersom vätskans tyngd kan få tanken att sätta sig mot ramen.

   D. Upprepa steg A till C för sköljtankens rem på andra sidan av maskinen.

20

Montera slangarna på grenrörsfästets vänstra sida

Delar som behövs till detta steg:

1	Slang (1 x 41 tum)
1	Tillförselslang (1 x 23 1/8 tum) och rak hullingförsedd koppling
1	Omrörningsöverströmningsslang (1 x 10 tum) och 90-graderskoppling med hulling

Montera tillförselslangen för omrörningsmunstyckena

1. Montera slangen (1 x 41 tum) på T-kopplingen med hulling på det bakre omrörningsmunstycket i spruttanken (Figur 103).

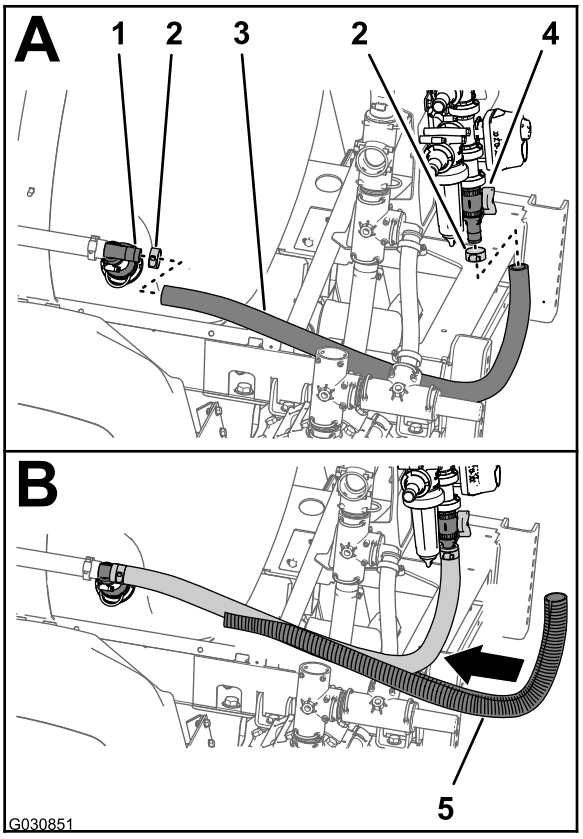

Figur 103

1. T-koppling (omrörningsmunstycke)
2. Slangklämma
3. Slang (1 x 41 tum)
4. Överströmningsventil
5. Veckat rör

2. Sätt fast slangen på T-kopplingen med hjälp av klämman (Figur 103) som du tog bort i steg 2 i Ta bort omrörningsventilen, kulventilen och slangarna (sida 32).
3. Montera slangens andra ände (1 x 41 tum) på den raka hullingförsedda kopplingen längst ned på överströmningsventilen (Figur 103).
4. Sätt fast slangen på den raka kopplingen med hjälp av slangklämman (Figur 103) som du tog bort i Demontera omrörnings- och överströmningsventilerna (sida 33).
5. Trä slangskyddet (Figur 103) över slangen (1 x 41 tum).

Montera tillförselslangen och överströmningsslangen

Obs: Hoppa över anvisningarna i det här avsnittet om maskinen är utrustad med den kemiska förblandningssatsen (tillval) och utför stegen i Montera tillförselslangen (sida 101) och Byta ut omrörningsventilens överströmningsslang (sida 98).

1. Montera den raka hullingförsedda kopplingens nav vid tillförselslangens ände (1 x 23 1/8 tum) på T-kopplingen vid utloppsporten för sprutans pump (Figur 104) med hållaren som du tog bort i steg 3 i Ta bort omrörningsventilen, kulventilen och slangarna (sida 32).

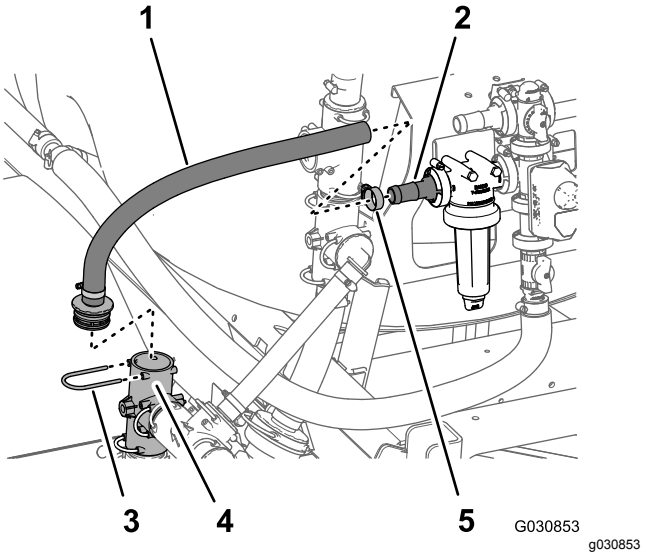

Figur 104

1. Tillförselslang (1 x 23 1/8 tum) och rak hullingförsedd koppling
2. Rak hullingförsedd koppling (filterhuvud)
3. Hållare
4. T-koppling (utloppsport för sprutans pump)
5. Slangklämma

2. Montera tillförselslangen (1 x 23 1/8 tum) med den raka hullingförsedda kopplingen på den raka kopplingen i filterhuvudet (Figur 104).
3. Sätt fast slangen med den hullingförsedda kopplingen med klämman som du tog bort i Demontera omrörnings- och överströmningsventilerna (sida 33).
4. Vrid den övre T-kopplingen på grenrörsfästets vänstra sida 90 grader moturs enligt Figur 105.

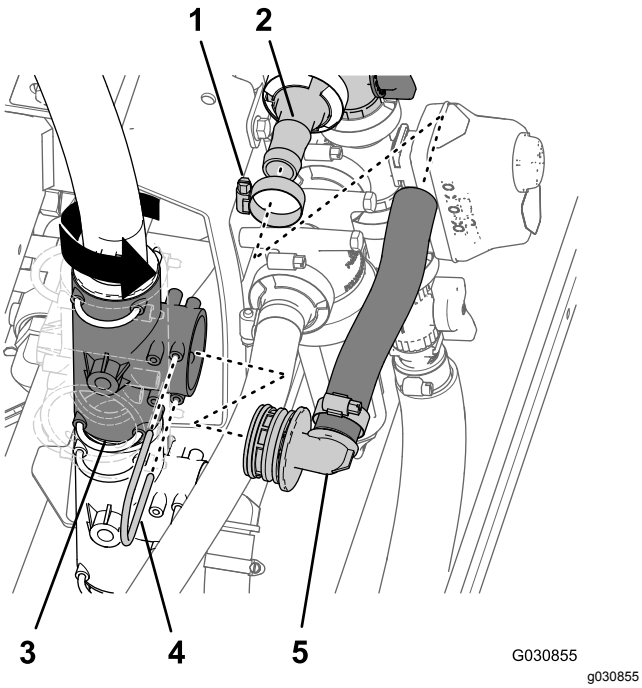

Figur 105

1. Slangklämma
2. Rak hullingförsedd koppling (omrörningsöverströmningsventil)
3. T-koppling (lodrätt monterad – övre)
4. Hållare
5. Omrörningsöverströmningsslang (1 x 10 tum) och 90 graders- koppling med hulling

5. Montera omrörningsöverströmningsslangen (1 x 41 tum) på omrörningsöverströmningsventilens raka hullingförsedda koppling (Figur 105).
6. Montera navet på 90-graderskopplingen med hulling på omrörningsöverströmningsslangens (1 x 10 tum) ände i den övre T-kopplingen på grenrörsfästets vänstra sida (Figur 105) med hållaren som du tog bort i steg 4 i Ta bort omrörningsventilen, kulventilen och slangarna (sida 32).
7. Sätt fast omrörningsöverströmningsslangen (1 x 10 tum) på omrörningsöverströmningsventilens raka hullingförsedda koppling med slangklämman som du tog bort i Demontera omrörnings- och överströmningsventilerna (sida 33).

21

Montera det bakre kablaget

Inga delar krävs

Dra kablaget vid grenrörsfästet

1. Dra den 218,4 cm långa kablagedelen inuti stödet för ventilfästet och bakåt mot fästet för de tio ventilerna enligt Figur 106.

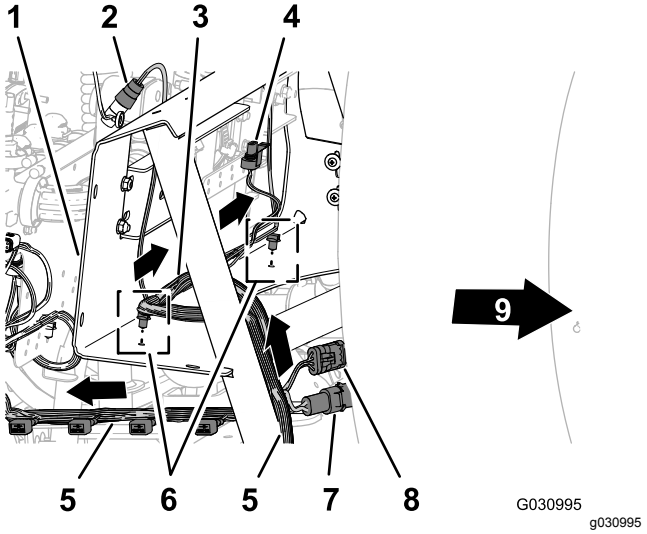

Figur 106

1. Grenrörsfäste
2. Kontakt med tre uttag (flödesmätare)
3. 75,5 cm lång kablagedel – flödesmätare och omrörningsventil
4. Elkontakt (omrörningsventil)
5. 218,4 cm lång kablagedel – ASC10, lyftcylinderns elektromagneter, munstycksventiler 1–10
6. tryckfästelement
7. Kontakt med två stift (el till slangvinda)
8. Kontakt med tre uttag (slangvinda)
9. Maskinens framsida

2. Dra den 75,5 cm långa kablagedelen för flödesmätaren och omrörningsventilen över grenrörsfästets framsida (Figur 106).
3. För in tryckfästelementen på den 75,5 cm långa kablagedelen i hålen i den nedre flänsen på grenrörsfästet (Figur 106).

Dra kablaget vid fästet för de tio ventilerna

1. Dra den 218,4 cm långa kablagedelen längs baksidan av fästet för de tio ventilerna med de

tio kontakterna för munstycksventilerna bakåt och under ventilerna (Figur 107).

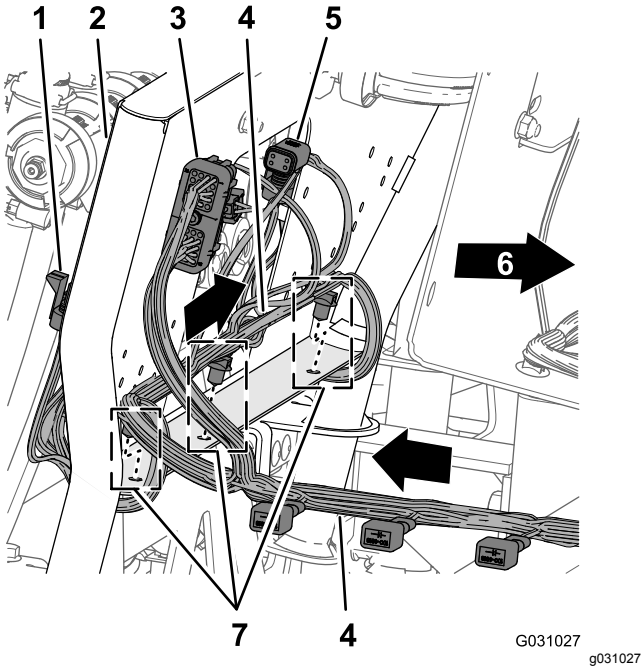

Figur 107

1. Kontakt med tre uttag (munstycksventilsläge 10)
2. Fäste för tio ventiler
3. Kontakt med 40 uttag (ASC 10)
4. 218,4 cm lång kablagedel – ASC10, lyftcylinderns elektromagneter, munstycksventiler 1–10
5. Kontakt med fyra uttag (till ASC 10)
6. Maskinens framsida
7. tryckfästelement

2. För in tryckfästelementen på den 218,4 cm långa kablagedelen i hålen i den nedre flänsen på fästet för de tio ventilerna (Figur 107).

Ansluta kablaget till grenrörsfästets komponenter

1. Dra kontakterna på de 218,4 cm och 75,7 cm långa kablagedelarna som är märkta **Flow Meter** (flödesmätare) och **Pressure Transducer** (tryckomvandlare) bakom grenrörsfästet (Figur 108).

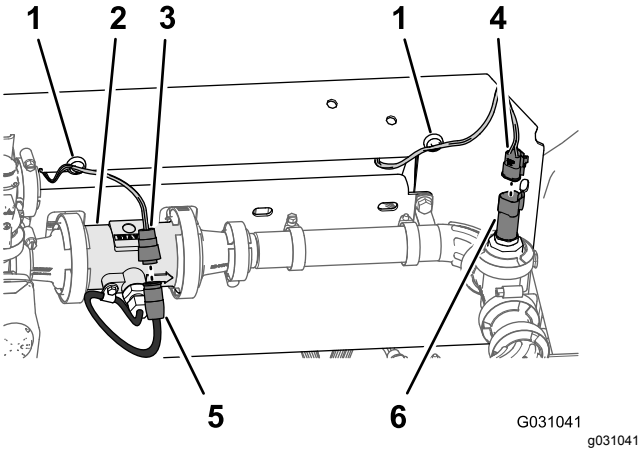

Figur 108

1. Magnetisk kablageförankring
2. Flödesmätare
3. Kontakt med tre uttag (bakre kablage – märkt Flow Meter)
4. Kontakt med tre uttag (bakre kablage – märkt Pressure Transducer)
5. Kontakt med tre stift (flödesmätarens kablage)
6. Kontakt med tre stift (tryckomvandlare)

2. Anslut kontakten med tre uttag på den 75,5 cm långa kablagedelen för flödesmätaren (omärkt) till kontakten med tre stift på flödesmätarens kablage (Figur 108).
3. Anslut kontakten med tre uttag på den 218,4 cm långa kablagedelen för tryckomvandlaren märkt **Pressure Transducer** till kontakten med tre stift på tryckomvandlaren (Figur 108).
4. Fäst de magnetiska kablageförankringarna för flödesmätaren och tryckomvandlaren på ytan på grenrörsfästet (Figur 108).
5. Dra kontakten med tre stift på kablaget för omrörningsventilen framför grenrörsfästet (Figur 109).

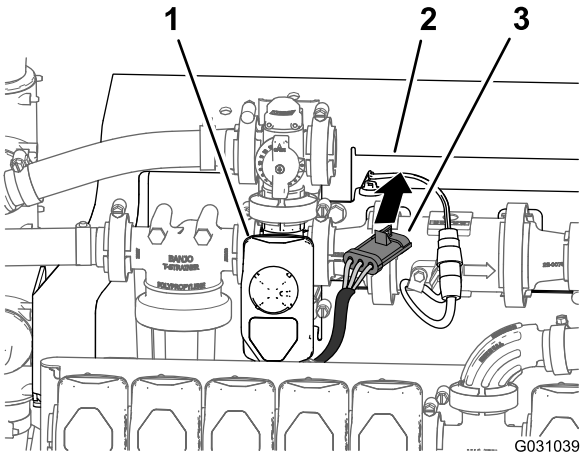

Figur 109

1. Omrörningsventil
2. Grenrörsfäste
3. Kontakt med tre uttag (omrörningsventilens kablage)

6. Anslut kontakten med tre stift på omrörningsventilens kablage till kontakten med tre uttag på den 203 cm långa kablagedelen märkt **Agitation Valve** (Figur 110).

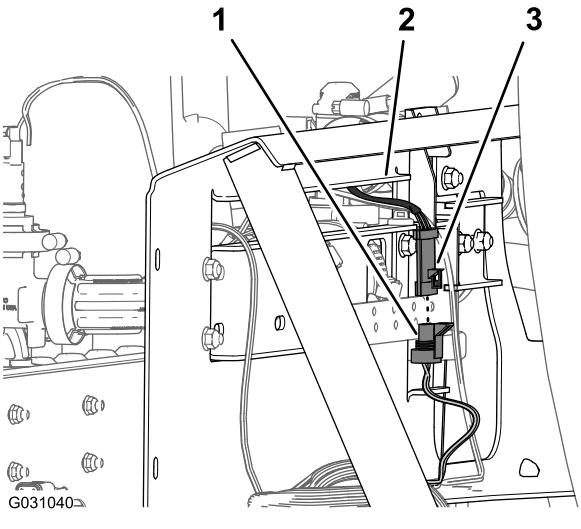

Figur 110

1. Kontakt med tre stift (bakre kablage – märkt Agitation Valve)
2. Grenrörsfäste
3. Kontakt med tre uttag (omrörningsventilens kablage)

Ansluta kablaget till elektromagneterna för lyftcylinderns grenrör

1. Längst ner på lyftcylinderns grenrör ansluter du kontakten med två uttag för det bakre kablage som är märkt **Enable Solenoid** (Elektromagnet för aktivering) i kontakten med två stift för elektromagnet för aktivering (Figur 111 och Figur 112).

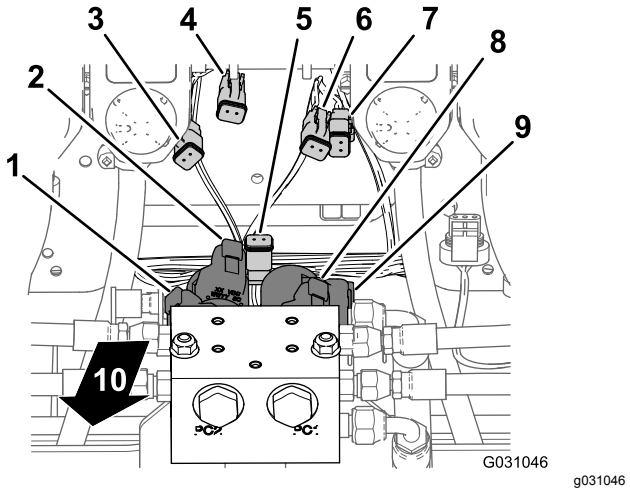

Figur 111

1. Kontakt med två stift – elektromagnet vänster ned (lyftcylinderns grenrör)
2. Kontakt med två stift – elektromagnet vänster upp (lyftcylinderns grenrör)
3. Kontakt med två uttag – vänster ned (huvudkablagekontakt)
4. Kontakt med två uttag – vänster upp (huvudkablagekontakt)
5. Kontakt med två uttag – elektromagnet för aktivering (huvudkablagekontakt)
6. Kontakt med två uttag – höger upp (huvudkablagekontakt)
7. Kontakt med två uttag – höger upp (huvudkablagekontakt)
8. Kontakt med två stift – elektromagnet höger upp (lyftcylinderns grenrör)
9. Kontakt med två stift – elektromagnet höger ned (lyftcylinderns grenrör)
10. Maskinens baksida

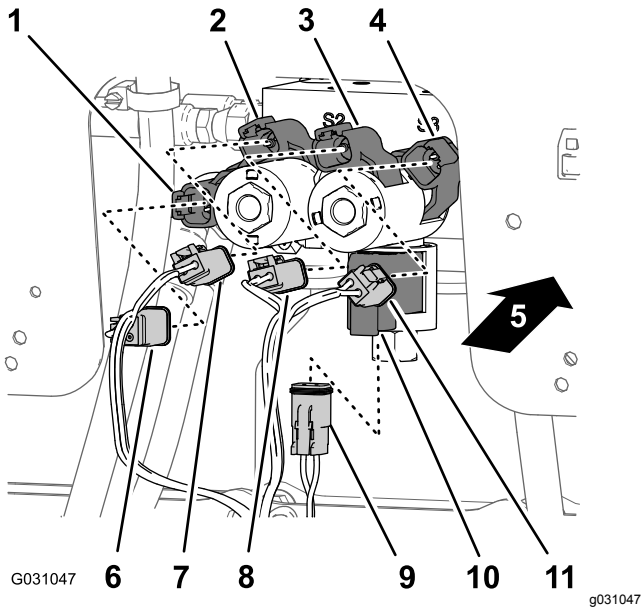

Figur 112

1. Kontakt med två stift – elektromagnet höger ned (lyftcylinderns grenrör)
2. Kontakt med två stift – elektromagnet höger upp (lyftcylinderns grenrör)
3. Kontakt med två stift – elektromagnet vänster upp (lyftcylinderns grenrör)
4. Kontakt med två stift – elektromagnet vänster ned (lyftcylinderns grenrör)
5. Maskinens baksida
6. Kontakt med två uttag – höger upp (huvudkablagekontakt)
7. Kontakt med två uttag – höger upp (huvudkablagekontakt)
8. Kontakt med två uttag – vänster upp (huvudkablagekontakt)
9. Kontakt med två uttag – elektromagnet för aktivering (huvudkablagekontakt)
10. Kontakt med två stift – elektromagnet för aktivering (lyftcylinderns grenrör)
11. Kontakt med två uttag – vänster ned (huvudkablagekontakt)

2. Vid den högra nedre elektromagneten ansluter du kontakten med två uttag på det bakre kablaget som är märkt **Right Down** (höger ned) till kontakten med två stift på höger ned-elektromagneten (Figur 111 och Figur 112).
3. Vid den högra övre elektromagneten ansluter du kontakten med två uttag på det bakre kablaget som är märkt **Right Up** (höger upp) till kontakten med två stift på höger upp-elektromagneten (Figur 111 och Figur 112).
4. Vid den vänstra nedre elektromagneten ansluter du kontakten med två uttag på det bakre kablaget som är märkt **Left Down** (vänster ned) till kontakten med två stift på vänster ned-elektromagneten (Figur 111 och Figur 112).
5. Vid den vänstra övre elektromagneten ansluter du kontakten med två uttag på det bakre kablaget som är märkt **Left Up** (vänster upp) till kontakten med två stift på vänster upp-elektromagneten.

Ansluta kablaget till sprutventilerna

1. Dra kontakterna med tre uttag på den 218,4 cm långa kablagedelen som är märkta **Nozzle Valve 1** (munstycksventil 1) till **Nozzle Valve 5** (munstycksventil 5) bakom fästet för de tio ventilerna och under munstycksventil 1–5 (Figur 113).

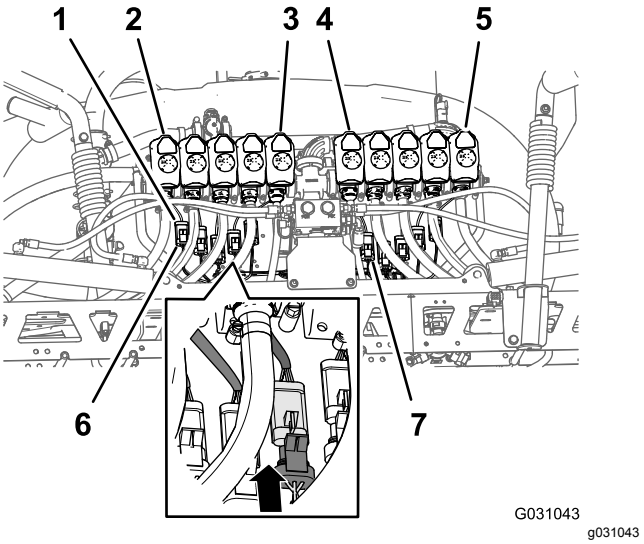

Figur 113

1. Kontakt med tre stift (munstycksventilkablage)
2. Munstycksventil 1
3. Munstycksventil 5
4. Munstycksventil 6
5. Munstycksventil 10
6. Kontakt med tre uttag (bakre kablage – märkt Nozzle 1 (munstycke 1))
7. Kontakt med tre uttag (bakre kablage – märkt Nozzle 6)

2. Dra kontakterna med tre uttag på den 218,4 cm långa kablagedelen som är märkta **Nozzle Valve 6** (munstycksventil 6) till **Nozzle Valve 10** (munstycksventil 10) bakom fästet för de tio ventilerna och under munstycksventil 6–10 (Figur 113).
3. Anslut kontakten med tre uttag på det bakre kablage märkt **Nozzle 1** till kontakten med tre stift på kablaget för munstycksventil 1 (Figur 113).

Viktigt: **Det är viktigt att du kopplar varje märkt kontakt med tre uttag på det bakre kablaget till rätt kontakt med tre stift på varje munstycksventilsläge.**

4. Upprepa steg 3 för munstycksventilsläge 2 till 10 (Figur 113).

Dra kablaget genom motorrummet

1. Dra den 108 cm långa kablagedelen uppåt och in i den bakre delen av motorrummet, längs motorhöljets högra stöd och framför kanalen som förbinder luftfiltret och motorn (Figur 114).

   Obs: Du fäster det bakre kablagets 108 cm långa del i Dra navigeringselkablaget till batteriet (sida 78).

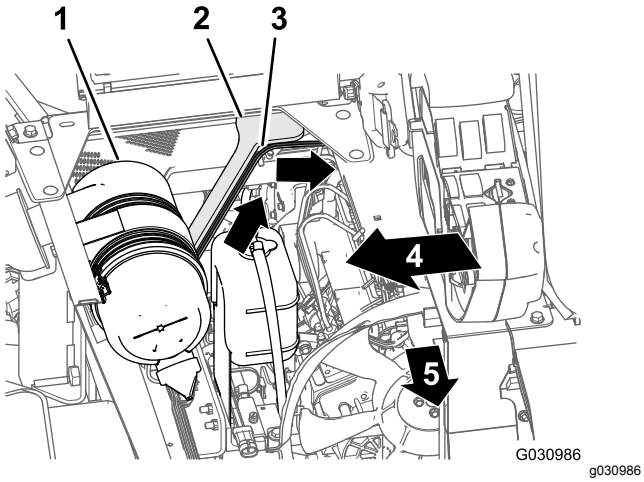

Figur 114

1. Luftfilter (motor)
2. Motorhöljets stöd (höger)
3. 108 cm lång kablagedel (bakre kablage)
4. Maskinens högra sida
5. Maskinens framsida

2. Dra den 108 cm långa kablagedelen tvärs över säteslådvinkeln och ned längs motorhöljets vänstra stöd (Figur 115).

   Obs: Du fäster det bakre kablagets 108 cm långa del i Dra navigeringselkablaget till batteriet (sida 78).

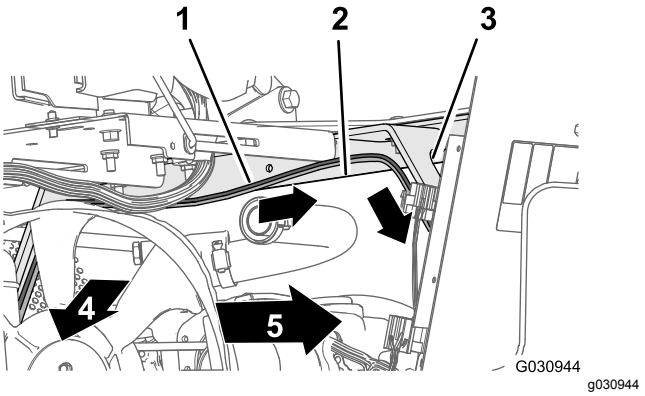

Figur 115

1. 108 cm lång kablagedel (bakre kablage)
2. Säteslådvinkel
3. Motorhöljets stöd (vänster)
4. Maskinens framsida
5. Maskinens vänstra sida

3. Dra den 108 cm långa kablagedelen ned längs motorhöljets vänstra stöd och under det vänstra ramröret (Figur 116).

   Obs: Du fäster det bakre kablagets 108 cm långa del i Dra navigeringselkablaget till batteriet (sida 78).

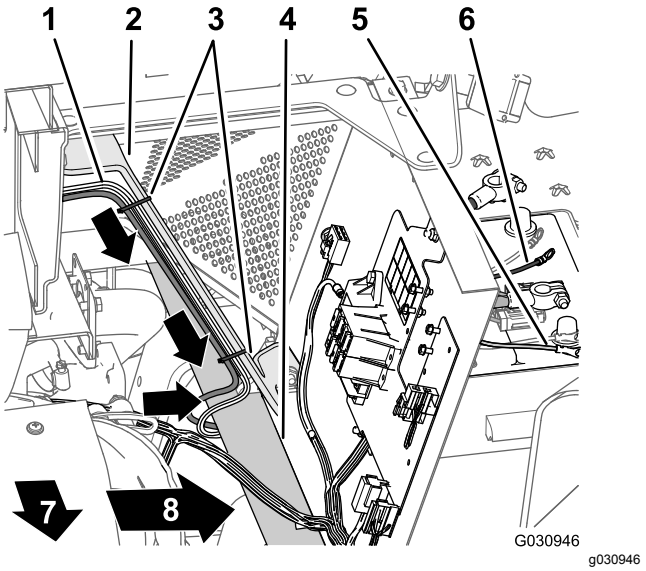

Figur 116

1. Kablagedel på 165 cm (bakre kablage)
2. Motorhöljets stöd (vänster)
3. Kabelband
4. Vänster ramrör
5. Minuskabelsko (svart kabel) – 108 cm lång kablagedel (bakre kablage)
6. Pluskabelsko (röd kabel) – 108 cm lång kablagedel (bakre kablage)
7. Maskinens vänstra sida
8. Maskinens framsida

4. Dra 50 A-säkringen och de positiva och negativa ringkabelskorna på den 108 cm långa kablagedelen till batteriets ovansida (Figur 116).

Obs: Du kommer att slutföra monteringen av ringkabelskorna i Montera det bakre kablaget och navigeringselkablaget på batterikablarna (sida 81).

22

Förbereda den nya centersprutrampssektionen

Delar som behövs till detta steg:

1	Yttre centersektionens fackverksram (vänster – lång)
1	Centersektionens fackverksram (mitten – kort)
1	Yttre centersektionens fackverksram (höger – lång)
4	Flänshuvudskruv (3/8 x 1 tum)
	Flänslåsmutter (3/8 tum)
1	Nedre hållare

Montera centersprutrampssektionens fackverk

1. Passa in hålen i de vertikala flänsarna på den mittre centersektionens fackverksram med hålen i den yttre centersektionens fackverksram (Figur 117).

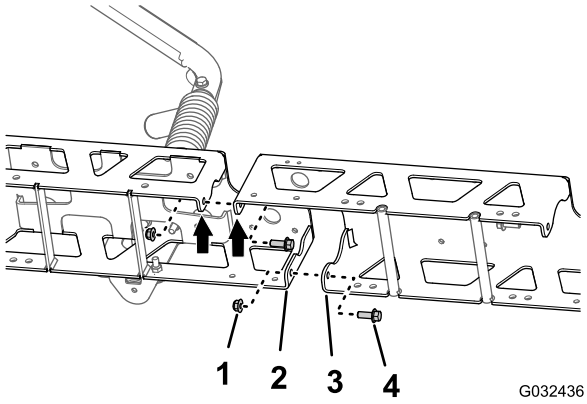

Figur 117

1. Flänslåsmutter (⅜ tum)
2. Vertikal fläns (yttre centersektionens fackverksram)
3. Vertikal fläns (mittre centersektionens fackverksram)
4. Flänsskruv (⅜ x 1 tum)

2. Montera förlängningen för centersprutrampen löst på fackverksramen (Figur 117) med de två flänsskruvarna (⅜ x 1 tum) och de två flänslåsmuttrarna (⅜ tum).
3. Passa in hålen i de vertikala flänsarna på den mittre centersektionens fackverksram med hålen i den andra yttre centersektionens fackverksram (Figur 117).
4. Montera förlängningen för centersprutrampen löst på den andra fackverksramen (Figur 117) med de två flänsskruvarna (⅜ x 1 tum) och de två flänslåsmuttrarna (⅜ tum).
5. Passa in hålen i cylinderfästet med hålen i mittlinjen på den mittre fackverksramen (Figur 118).

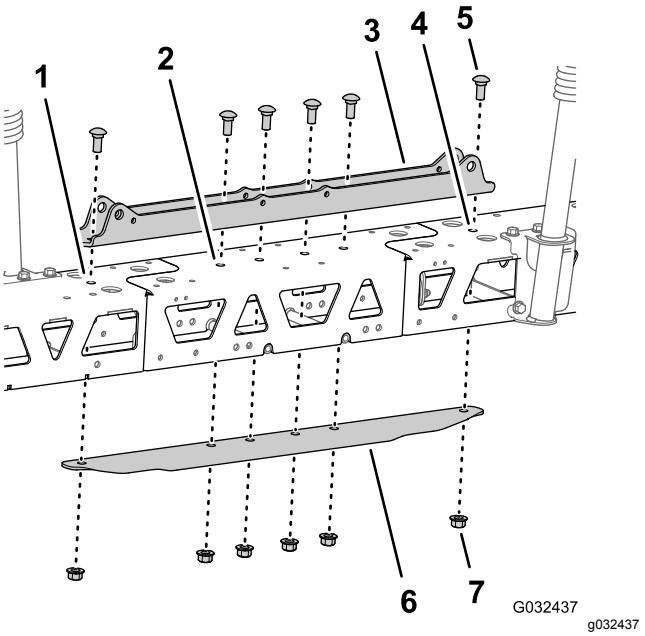

Figur 118

1. Vänster fackverksram
2. Mittre fackverksram
3. Cylinderfäste (brett)
4. Höger fackverksram
5. Vagnskruv (1/2 x 1 1/4 tum)
6. Förstärkningsplatta (bred)
7. Flänslåsmutter (½ tum)

6. För in förstärkningsplattan i de mittre och yttre fackverksramarna och passa in hålen i plattan med hålen i mittlinjen på den mittre fackverksramen (Figur 118).
7. Montera cylinderfästet, fackverken, förlängningen till centersprutrampen och förstärkningsplattan med de två vagnsskruvar (1/2 x 1 1/4 tum) och två flänslåsmuttrar (1/2 tum) som du tog bort i steg 3 i Ta bort sprutmunstycken (sida 37), och de fyra vagnsskruvar (1/2 x 1 1/4 tum) och fyra flänslåsmuttrar (1/2 tum) från finputsningssatsen för GeoLink-sprutsystemet (Figur 118).
8. Dra åt flänsskruvarna och flänslåsmuttrarna (3/8 tum) till 37–45 N·m.
9. Dra åt flänslåsmuttrarna (1/2 tum) till 91–113 N·m.

Montera munstyckena i den nya centersprutrampssektionen

1. Använd lyftutrustning och höj den nya centersprutrampssektionen till en bekväm arbetshöjd.
2. Börja med de tre sprutmunstycken som du tog bort i steg 1 i Ta bort sprutmunstycken (sida 37). Ta bort skruven av rostfritt stål (nr 3 x 1 1/4 tum) som håller fast den övre halvan av klämman och slangskaftet med en eller dubbel hulling (3/4 tum) på husen till vart och ett av sprutmunstyckena. Ta därefter bort slangskaften med hulling (Figur 119).

   Obs: Sexkantsskruven (5/16 x 3/4 tum – rostfritt stål) lossnar från den övre halvan av klämman när du öppnar klämman. Spara skruven för monteringen.

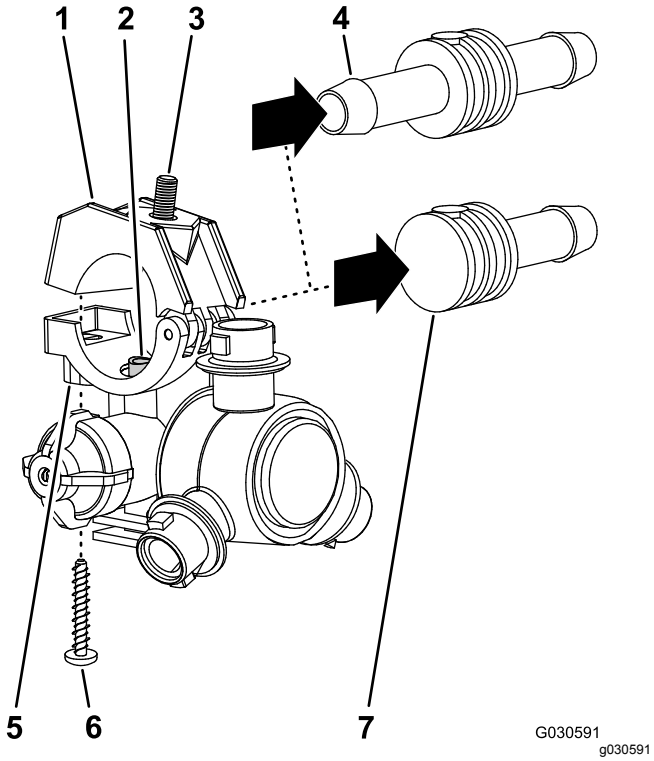

Figur 119

1. Övre halva av klämma
2. Överföringsrör
3. Sexkantsskruv (5/16 x 3/4 tum, rostfritt stål)
4. Slangskaft med dubbel hulling (3/4 tum)
5. Sadel (sprutmunstyckshus)
6. Skruv av rostfritt stål (nr 12 x 1 1/4 tum)
7. Slangskaft med en hulling (3/4 tum)

3. Rikta in överföringsröret i sätet av ett sprutmunstycke (Figur 120 och Figur 121) med hålet i sidan på slangskaftet med en hulling (1/2 tum) på centersprutrampssektionen.

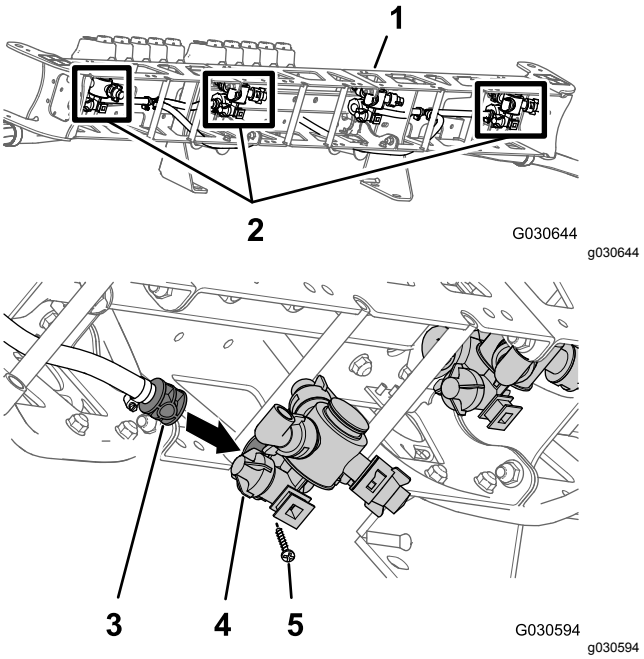

Figur 120

1. Centersprutrampssektion (ny)
2. Sprutmunstycken (från den gamla centersprutrampssektionen)
3. Slangskaft med en hulling (1/2 tum)
4. Sprutmunstyckshus
5. Skruv av rostfritt stål (nr 12 x 1 1/4 tum)

4. Stäng den övre halvan av klämman runt slangskaftet med hulling och fäst klämhalvan och sprutmunstyckshuset (Figur 121) med skruven av rostfritt stål (nr 12 x 1 1/4 tum).

   Obs: Kontrollera att sexkantsskruven (5/16 x 3/4 tum) sitter på plats i nedsänkningen på den övre halvan av klämman när klämman stängs.

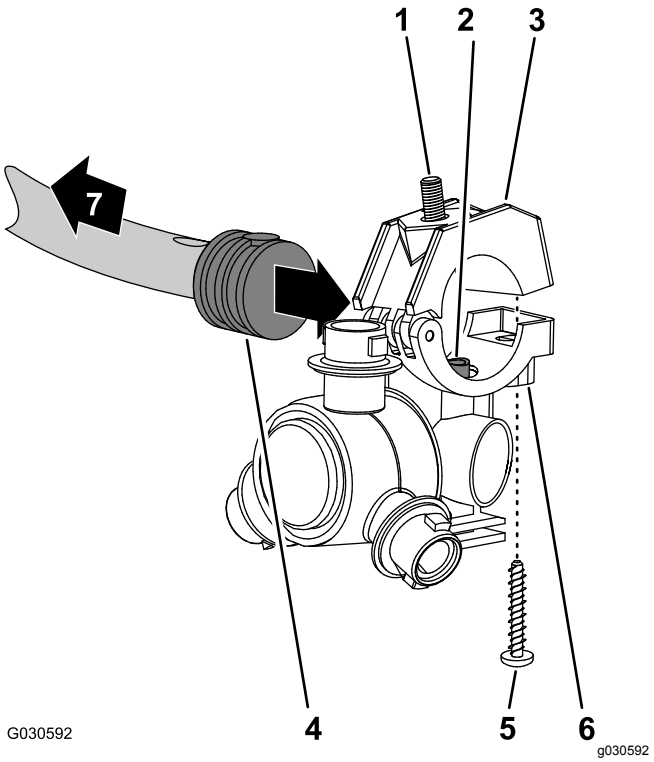

Figur 121

1. Sexkantsskruv (5/16 x 3/4 tum, rostfritt stål)
2. Överföringsrör
3. Övre halva av klämma
4. Slangskaft med en hulling (1/2 tum)
5. Skruv av rostfritt stål (nr 12 x 1 1/4 tum)
6. Sprutmunstyckshus
7. Mot sprutrampssektionen

5. Montera munstycket på munstycksfästet (Figur 79) med flänsmuttrarna (5/16 tum) som du tog bort i steg 2 i Ta bort sprutmunstycken (sida 37).
6. Dra åt flänslåsmuttern till 1 978–2 542 N·cm.
7. Upprepa steg 3–6 för de två andra sprutmunstyckena på de två andra slangskaften med en hulling (1/2 tum).

Montera hållarna på centersprutrampssektionen

1. Rikta in hålen i monteringsfästet på den högra sprutrampshållaren som du tog bort i steg 3 i Ta bort sprutramphållaren (sida 36) med hålen i den nya centersprutrampssektionen ovansida och baksida (till höger om cylinderfästet) enligt (Figur 122).

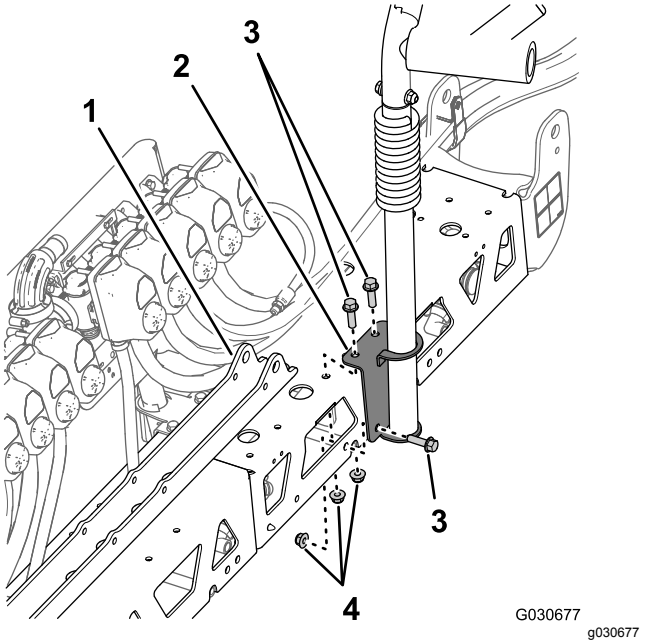

Figur 122

1. Cylinderfäste
2. Monteringsfäste (höger hållare)
3. Flänsskruv (3/8 x 1 1/4 tum)
4. Flänslåsmuttrar

2. Montera den högra sprutrampshållaren på centersprutrampssektionen med de tre flänsskruvarna (3/8 x 1 1/4 tum) och flänslåsmuttrarna som du tog bort i steg 3 i Ta bort sprutramphållaren (sida 36).
3. Dra åt skruvarna och muttrarna till 37–45 Nm.
4. Rikta in hålen i monteringsfästet på den nya vänstra nedre sprutrampshållaren med hålen i den nya centersprutrampssektionens ovansida och framsida (till vänster om grenrörsfästet) enligt (Figur 123).

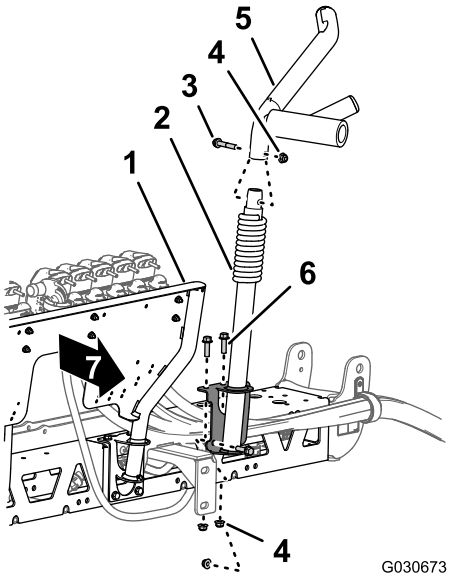

Figur 123

1. Grenrörsfäste – system med tio sprutventiler
2. Nedre hållare
3. Flänsskruv (3/8 x 2 tum)
4. Flänslåsmutter (3/8 tum)
5. Övre hållare
6. Flänsskruv (3/8 x 1 1/4 tum)
7. Framsidan på den nya centersprutrampssektionen

5. Montera sprutrampshållaren på centersprutrampssektionen med de tre flänsskruvarna och tre flänslåsmuttrarna som du tog bort i steg 2 i Ta bort sprutramphållaren (sida 36).
6. På den vänstra nedre hållaren monterar du den övre hållaren som du tog bort i steg 1 i Ta bort sprutramphållaren (sida 36) på den nedre hållaren (Figur 123) med flänsskruven (3/8 x 2 tum) och flänslåsmuttern (3/8 tum).
7. Montera den övre vänstra sprutrampshållaren som du tog bort i steg 1 i Ta bort sprutramphållaren (sida 36) på den nedre hållaren med de tre flänsskruvarna (3/8 x 1 1/4 tum) och flänslåsmuttern (3/8 tum).
8. Dra åt skruvarna och muttrarna till 37–45 Nm.

23

Montera den nya centersprutrampssektionen

Inga delar krävs

Tillvägagångssätt

Lyftutrustningens kapacitet: 102 kg

1. Använd lyftutrustning med angiven lyftkapacitet för att höja centersprutrampssektionen och rikta in hålen i stödfästet på sprutrampssektionen med det tredje och sjätte hålet i sprutramens monteringskanal (Figur 104).

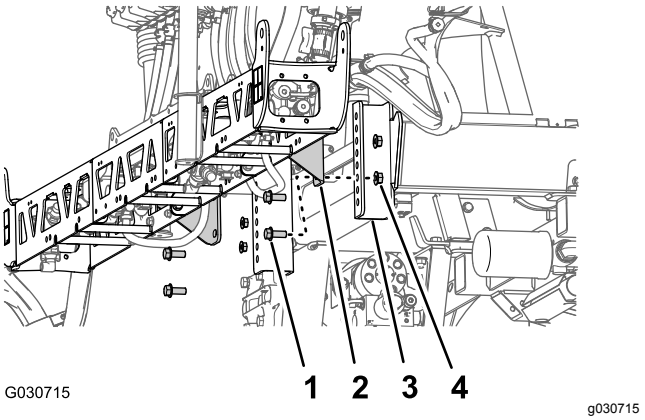

Figur 124

1. Flänsskruv (1/2 x 1 1/4 tum)
2. Stödfäste (centersprutrampssektion – system med tio ventiler)
3. Monteringskanal (sprutram)
4. Flänslåsmutter (1/2 tum)

2. Montera centersprutrampssektionen på monteringskanalerna med de fyra flänsskruvarna (1/2 x 1 1/4 tum) och fyra flänslåsmuttrarna (1/2 tum) som du tog bort i steg 3 i Ta bort centersprutrampssektionen (sida 38).
3. Dra åt skruvarna och muttrarna till 91–113 Nm.

24

Montera flödesmätaren och tryckomvandlaren

Delar som behövs till detta steg:

1	Flödesmätare
2	Flänsklämma (76 mm)
2	Packning (2 1/4 tums yttre diameter)
2	Reduceradapter
1	Flänsklämma (51 mm)
1	Packning (1 5/16 tums yttre diameter)
1	Flänskoppling med hulling (1 tum)
1	Slang (1 x 7 1/4 tum)
4	Slangklämma
1	Tryckomvandlare och grenrör
1	Slang (1 x 8 1/2 tum)
1	R-klämma
1	Flänsskruv (5/16 x 3/4 tum)
1	Flänslåsmutter (5/16 tum)

Montera flödesmätaren och tryckomvandlaren

1. Rikta in packningen (2 1/4 tum) och reduceradaptern mot den ände av flödesmätaren som riktningspilen pekar mot (Figur 125).

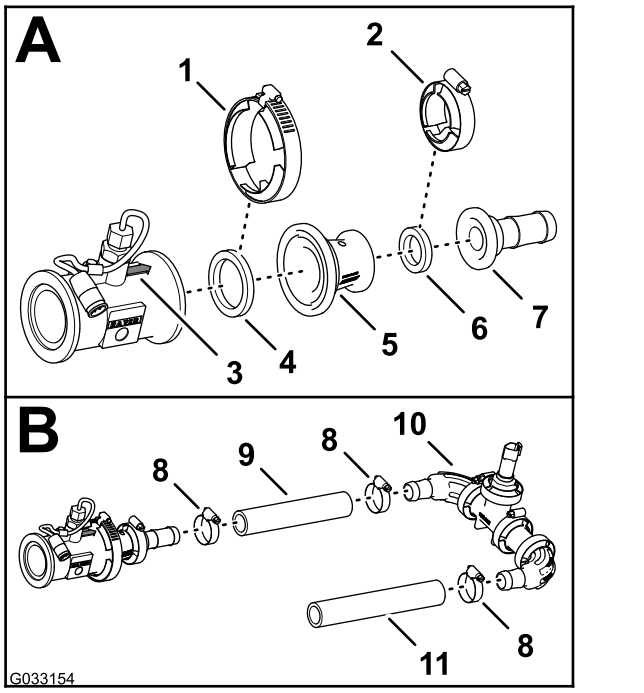

g033154

Figur 125

1. Flänsklämma (76 mm)
2. Flänsklämma (51 mm)
3. Riktningspil (flödesmätare)
4. Packning (2 1/4 tums yttre diameter)
5. Reduceradapter
6. Packning (1 5/16 tums yttre diameter)
7. Flänskoppling med hulling (1 tum)
8. Slangklämma
9. Slang (1 x 7 1/4 tum)
10. Tryckomvandlare och grenrör
11. Slang (1 x 8 1/2 tum)

2. Fäst flödesmätaren, packningen och reduceradaptern (Figur 125) med en flänsklämma (76 mm).
3. Rikta in packningen (2 1/4 tum) och slangkopplingen med hulling mot änden på reduceradaptern (Figur 125).
4. Fäst flänskopplingen med hulling, packningen och reduceradaptern (Figur 125) med en flänsklämma (51 mm).
5. Montera slangen (1 x 7¼ tum) på flänskopplingen med hulling och vinkelkopplingen med hulling på tryckomvandlaren och grenröret enligt Figur 125.
6. Fäst slangen och kopplingarna med hulling med två slangklämmor (Figur 125).
7. Montera slangen (1 x 8½ tum) på den andra vinkelkopplingen med hulling på tryckomvandlaren och grenröret enligt Figur 125.
8. Fäst slangen och kopplingen med hulling med en slangklämma (Figur 125).

Montera flödesmätaren och tryckomvandlaren på maskinen

1. Rikta in packningen (2 1/4 tum) mellan flödesmätaren och den reduceradapter som sitter till höger på huvudreglerventilen (Figur 126).

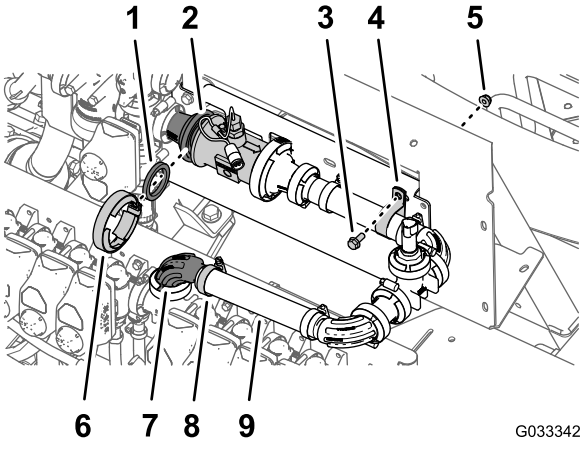

Figur 126

1. Packning (2 1/4 tum ytterdiameter)
2. Reduceradapter och flödesmätarflänsar
3. Flänsskruv (5/16 x 3/4 tum)
4. R-klämma
5. Flänslåsmutter (5/16 tum)
6. Flänsklämma (76 mm)
7. 90-gradersflänskoppling (1 tum)
8. Slangklämma
9. Slang (1 x 8 1/2 tum)

2. Sätt ihop flödesmätaren, packningen och reduceradaptern löst (Figur 126) med en flänsklämma (76 mm).
3. Fäst slangens (1 x 8 1/2 tum) fria ände löst över 90-gradersflänskopplingen (1 tum) med en slangklämma (Figur 126).
4. Fäst tryckomvandlaren och grenröret på grenrörsfästet med en R-klämma, flänsskruv (5/16 x 3/4 tum) och flänslåsmutter (5/16 tum) enligt Figur 126.
5. Dra åt flänsklämman och slangklämman som du monterade i steg 2 och 4.

25

Montera sprutrampslyftcylindrarna

Delar som behövs till detta steg:

4	Hydraulslang (1/4 x 24 3/4 tum)

Montera sprutrampslyftens grenrör

1. Rikta in hålen i stödfästet till sprutrampslyftens grenrör som du tog bort i steg 3 i Ta bort lyftcylinderns grenrör och stödfästet (sida 36) med cylinderfästet på den nya centersprutrampssektionen (Figur 127).

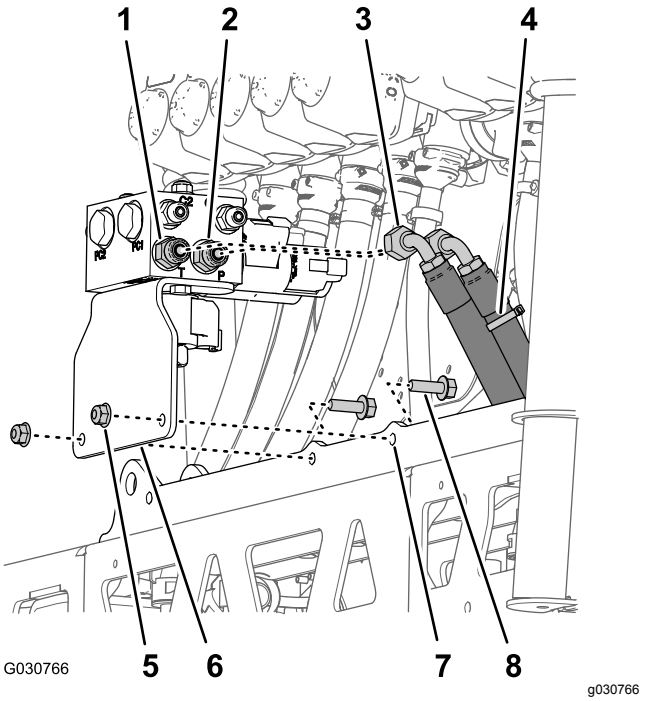

Figur 127

1. Rak koppling (port T)
2. Rak koppling (port P)
3. Hydraulreturslang
4. Hydraultryckslang (märkt med ett kabelband)
5. Flänslåsmutter (5/16 tum)
6. Stödfäste och sprutrampslyftens grenrör
7. Cylinderfäste
8. Flänsskruv (5/16 x 1 tum)

2. Montera stödfästet på cylinderfästet (Figur 127) med de två flänsskruvar (5/16 x 1 tum) och flänslåsmuttrar (5/16 tum) som du tog bort i steg 3 i Ta bort lyftcylinderns grenrör och stödfästet (sida 36).

3. Dra åt skruvarna och muttrarna till 1 978–2 542 N·cm.
4. Montera hydraultryckslangen (märkt med ett kabelband) på port P på sprutrampslyftens grenrör (Figur 127).
5. Montera hydraulreturslangen på port T på sprutrampslyftens grenrör (Figur 127).
6. Dra åt slangarnas löpmuttrar till 37–45 Nm.

Montera lyftcylindrarna

1. Rikta in den fasta änden av den lyftcylinder som du tog bort i steg 4 i Ta bort lyftcylindrarna (sida 34) mot 16 mm-hålet i cylinderfästet (Figur 128).

   Obs: Kontrollera att utskjutnings- och indragningsportarna på cylindern är i linje.

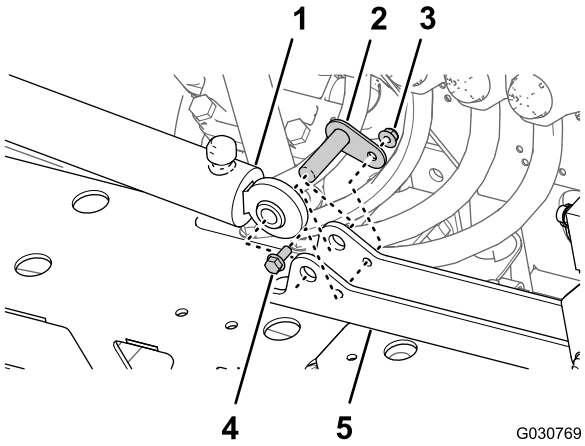

Figur 128

1. Lyftcylinder (fast ände)
2. Svängtapp
3. Flänslåsmutter (5/16 tum)
4. Flänsskruv (5/16 x 3/4 tum)
5. Cylinderfäste

2. Montera cylindern på cylinderfästet med svängtappen, flänsskruven och flänsmuttern (Figur 128).
3. Dra åt skruven och muttern till 1 978–2 542 N·cm.
4. Upprepa steg 1 till och med 3 för den andra lyftcylindern på andra sidan av cylinderfästet.

Montera lyftcylinderslangarna

1. Montera en ny hydraulslang (1/4 x 24 3/4 tum) löst mellan utskjutningsporten på den vänstra sprutrampslyftens cylinder och port C3 på sprutrampslyftens grenrör (Figur 129).

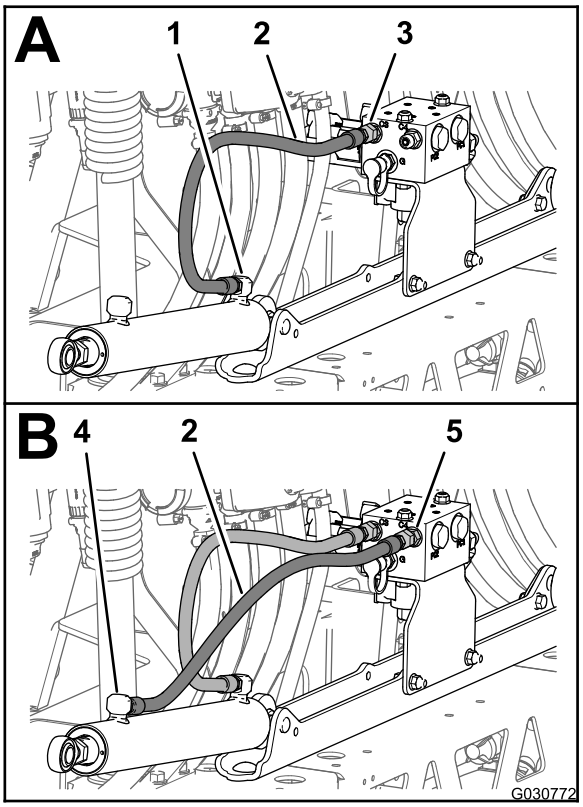

Figur 129

1. Utskjutningsport (vänstra sprutrampslyftens cylinder)
2. Hydraulslang (1/4 x 24 3/4 tum)
3. Port C3 (sprutrampslyftens grenrör)
4. Indragningsport (vänstra sprutrampslyftens cylinder)
5. Port C4 (sprutrampslyftens grenrör)

2. Montera en ny hydraulslang (1/4 x 24 3/4 tum) löst mellan indragningsporten på den vänstra sprutrampslyftens cylinder och port C4 på sprutrampslyftens grenrör (Figur 129).
3. Montera en ny hydraulslang (1/4 x 24 3/4 tum) löst mellan utskjutningsporten på den högra sprutrampslyftens cylinder och port C1 på sprutrampslyftens grenrör (Figur 130).

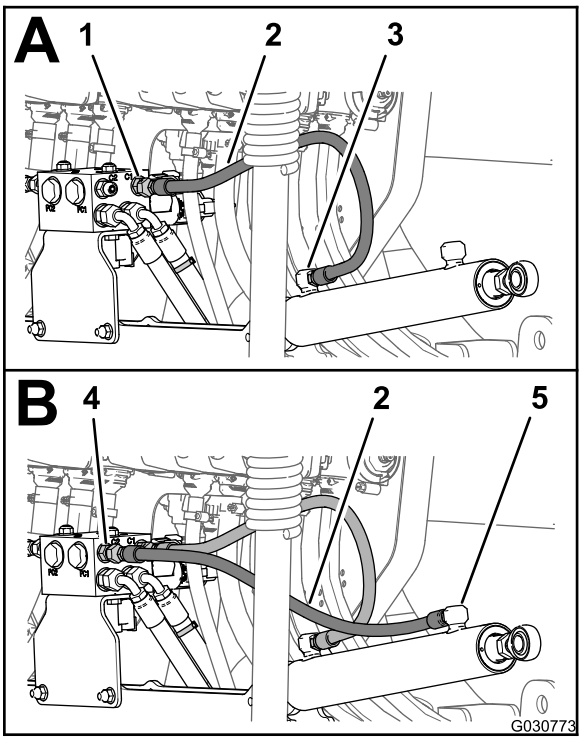

g030773

Figur 130

1. Port C1 (sprutrampslyftens grenrör)
2. Hydraulslang (1/4 x 24 3/4 tum)
3. Utskjutningsport (högra sprutrampslyftens cylinder)
4. Port C2 (sprutrampslyftens grenrör)
5. Indragningsport (högra sprutrampslyftens cylinder)

4. Montera en ny hydraulslang (1/4 x 24 3/4 tum) löst mellan indragningsporten på den högra sprutrampslyftens cylinder och port C2 på sprutrampslyftens grenrör (Figur 130).
5. Dra åt slangkopplingarna på utskjutnings- och indragningsportarna på lyftcylindrarna (Figur 129 och Figur 130) till 21–26 Nm.
6. Dra åt slangarnas löpmuttrar vid sprutrampslyftens grenrör (Figur 129 och Figur 130) till 24–30 Nm.

26

Montera de yttre sprutrampssektionerna

Delar som behövs till detta steg:

4	Nylonflänsbussning

Montera stötdämparna

1. För in stötdämparens gängade tapp som du tog bort i steg 4 i Ta bort sprutramphållaren (sida 36) genom mitthålet i änden på centersprutrampssektionens översta platta (Figur 131).

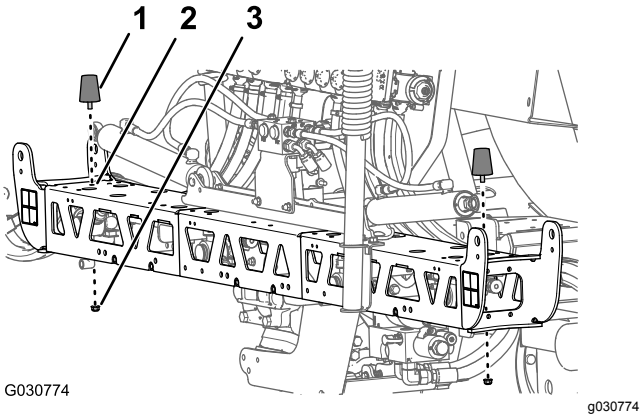

g030774

Figur 131

1. Stötdämpare
2. Lodrätt mitthål (framifrån och bakåt) – i änden på centersprutrampssektionens översta platta
3. Flänslåsmutter (5/16 tum)

2. Fäst stötdämparen på centersprutrampssektionen med flänslåsmuttrarna (5/16 tum) som du tog bort i steg 4 i Ta bort sprutramphållaren (sida 36).

Ta bort sprutmunstyckena från de yttre sprutrampssektionerna

1. Kapa slangen mellan två sprutmunstycken (Figur 132).

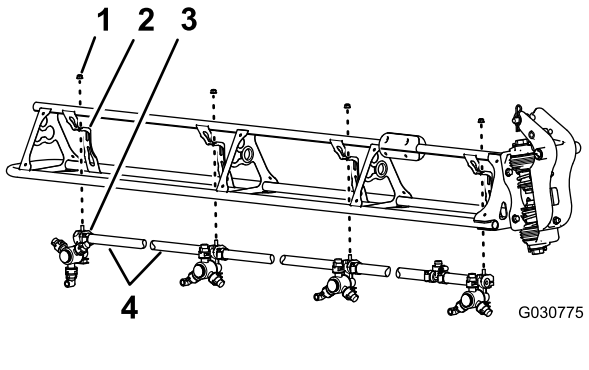

Figur 132

1. Flänslåsmutter (5/16 tum)
2. Munstycksstöd
3. Sprutmunstycke
4. Slang (3/4 tums innerdiameter)

2. Ta bort flänslåsmuttern (5/16 tum) som fäster sprutmunstycket på munstycksstödet (Figur 132).
3. Upprepa steg 2 och 1 för de andra tre munstyckena.

   Obs: Spara flänslåsmuttern och sprutmunstycket för montering i Montera sprutmunstyckena på de yttre sprutrampssektionerna (sida 66).

   Obs: Kasta slangarna, klämmorna och T-kopplingen som du tog bort från maskinen.
4. Upprepa steg 2–3 på den andra yttre sprutrampssektionen.
5. Börja med de åtta sprutmunstycken som du tog bort i steg 1. Ta bort skruvarna av rostfritt stål (nr 8 x 1 1/4 tum) som håller fast de övre halvorna av klämmorna och slangskaften med en eller dubbel hulling (3/4 tum) på husen till vart och ett av sprutmunstyckena. Ta därefter bort slangskaften med hulling (Figur 133).

   Obs: Sexkantsskruven (5/16 x 3/4 tum – rostfritt stål) lossnar från den övre halvan av klämman när du öppnar klämman. Spara skruven för monteringen.

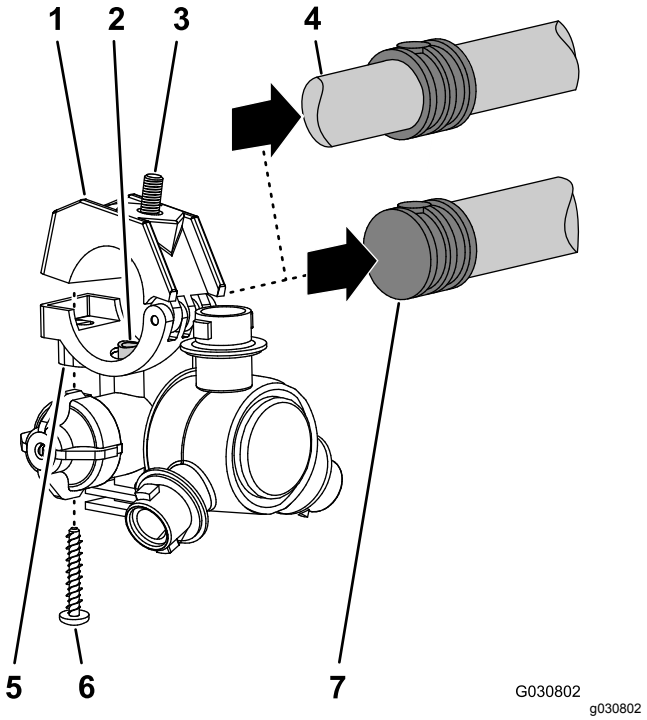

Figur 133

1. Övre halva av klämma
2. Överföringsrör
3. Sexkantsskruv (5/16 x 3/4 tum, rostfritt stål)
4. Slangskaft med dubbel hulling (3/4 tums slang)
5. Sprutmunstyckshus
6. Skruv av rostfritt stål (nr 12 x 1 1/4 tum)
7. Slangskaft med en hulling (3/4 tums slang)

Montera de yttre sprutrampssektionerna på maskinen

Lyftutrustningens kapacitet: 91 kg

1. Använd lyftutrustning med angiven lyftkapacitet och höj den yttre sprutrampen.
2. För in en nylonflänsbussning i 31,8 mm-hålet på vardera sidan av svängkopplingen (Figur 134).

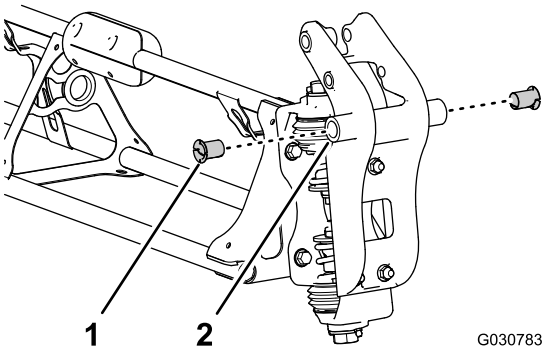

Figur 134

1. Nylonflänsbussning
2. Svängkoppling (yttre sprutrampssektion)

3. Rikta in bussningarna i svängkopplingen med hålen i flänsarna på tappfästet i änden av centersprutrampssektionen (Figur 135).

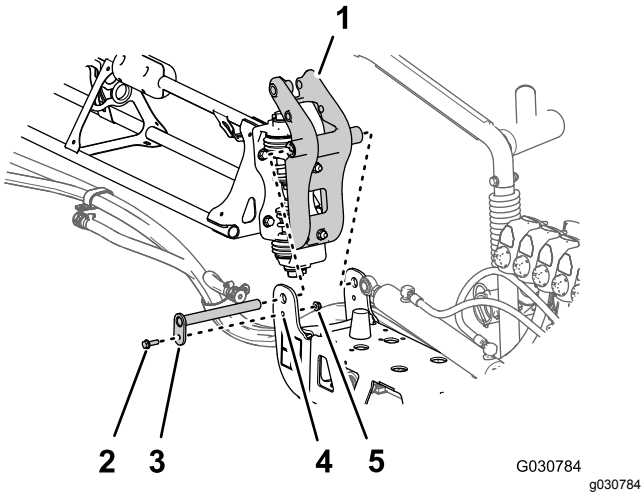

Figur 135

1. Svängkoppling (yttre sprutrampssektion)
2. Flänsskruv (5/16 x 1 tum)
3. Svängtapp
4. Tappfäste (centersprutrampssektion)
5. Flänslåsmutter (5/16 tum)

4. Montera svängkopplingen på tappfästet med svängtappen, flänsskruven (5/16 × 1 tum) och flänslåsmuttern (5/16 tum) som du tog bort i steg 1 och 2 i 16 Ta bort sprutrampssektionerna (sida 34).
5. Dra åt skruven och muttern till 1 978–2 542 Ncm.
6. Rikta in stångänden av lyftcylindern mot 25 mm-hålet i hornet på svängkopplingen (Figur 136).

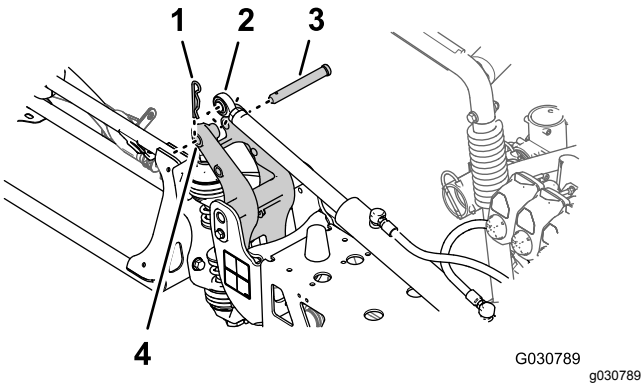

Figur 136

1. Hårnålssprint
2. Stångände (lyftcylinder)
3. Sprintbult
4. 25 mm-hål – hornet på svängkopplingen

7. Fäst lyftcylindern på svängkopplingen med sprintbulten och hårnålssprinten (Figur 136) som du tog bort i steg 3 i Ta bort lyftcylindrarna (sida 34).
8. Upprepa steg 1–7 på den yttre sprutrampssektionen på maskinens andra sida.

27

Montera sprutmunstyckenas slangar

Delar som behövs till detta steg:

2	Tillförselslang 279 cm
2	Tillförselslang 234 cm
4	Tillförselslang 188 cm
2	Tillförselslang 81 cm

Hitta sprutmunstyckets slanglägen

Hitta rätt läge för respektive sprutmunstycke med hjälp av tillförselslangens längd (Figur 137). Se nedan:

Tabell över sprutmunstyckets slanglägen

Sprutmunstyckeslägen – vänster sprutrampssektion	Sprutmunstyckeslägen – center-sprutrampssektion	Sprutmunstyckeslägen – höger sprutrampssektion
Sprutmunstycke 1 (munstycksventil 1) – tillförselslang, 279 cm	Sprutmunstycke 5 och 6 (munstycksventil 5) – tillförselslang, 81 cm med två slangdelar	Sprutmunstycke 9 (munstycksventil 7) – tillförselslang, 188 cm
Sprutmunstycke 2 (munstycksventil 2) – tillförselslang, 234 cm	Sprutmunstycke 7 och 8 (munstycksventil 6) – tillförselslang, 81 cm med två slangdelar	Sprutmunstycke 10 (munstycksventil 8) – tillförselslang, 188 cm
Sprutmunstycke 3 (munstycksventil 3) – tillförselslang, 188 cm		Sprutmunstycke 11 (munstycksventil 9) – tillförselslang, 234 cm
Sprutmunstycke 4 (munstycksventil 4) – tillförselslang, 188 cm		Sprutmunstycke 12 (munstycksventil 10) – tillförselslang, 279 cm

Obs: Du hittar munstycksventilens lägen i Figur 138 i Montera slangarna på munstycksventilerna 1 till 4 (sida 64), Figur 139 i Montera slangarna på munstycksventilerna 5 och 6 (sida 64) och Figur 140 i Montera slangarna på munstycksventilerna 7 till 10 (sida 65).

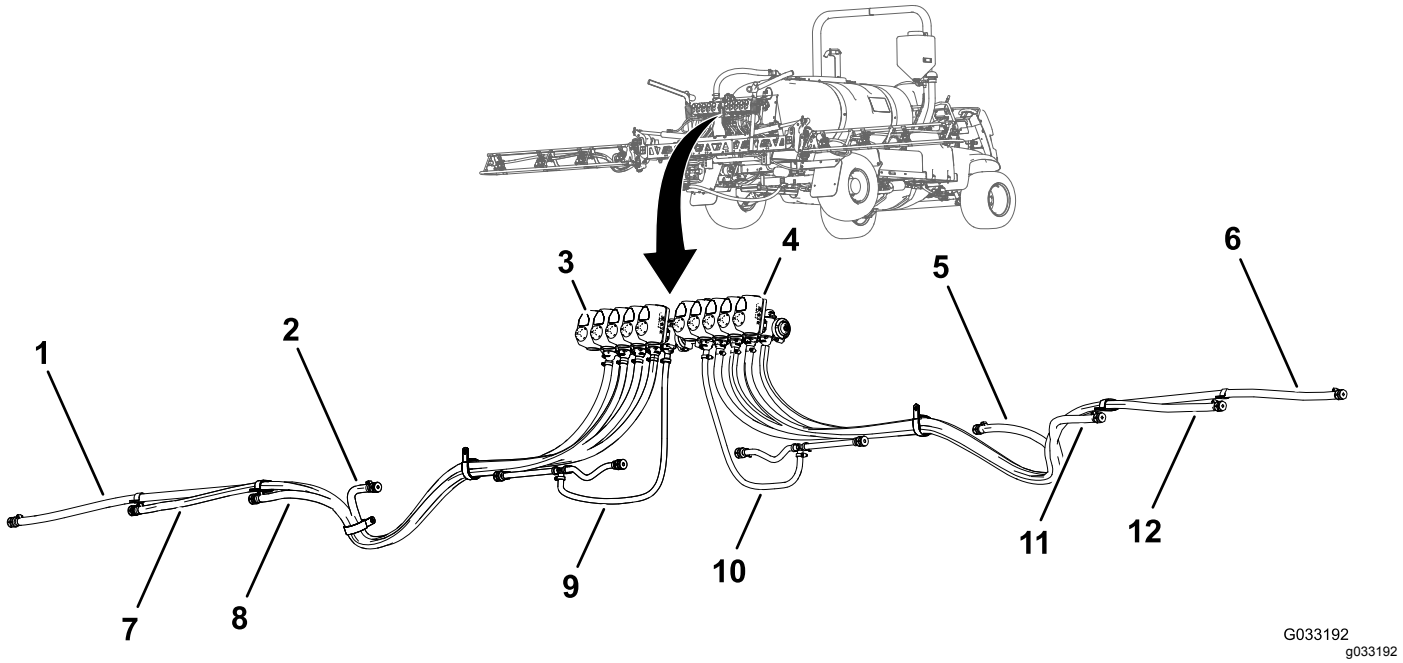

Figur 137

1. Tillförselslang, 279 cm – sprutmunstycke 1
2. Tillförselslang, 188 cm – sprutmunstycke 4
3. Munstycksventil 1
4. Munstycksventil 10
5. Tillförselslang, 188 cm – sprutmunstycke 9
6. Tillförselslang, 279 cm – sprutmunstycke 12
7. Tillförselslang, 234 cm – sprutmunstycke 2
8. Tillförselslang, 188 cm – sprutmunstycke 3
9. Tillförselslang, 81 cm – sprutmunstycke 5 och 6
10. Tillförselslang, 81 cm – sprutmunstycke 7 och 8
11. Tillförselslang, 188 cm – sprutmunstycke 10
12. Tillförselslang, 234 cm – sprutmunstycke 11

Montera slangarna på munstycksventilerna 1 till 4

1. Montera den raka hullingförsedda kopplingen på tillförselslangen (279 cm) på kopplingen till munstycksventil 1 (Figur 138).

   Obs: Kontrollera att den hullingförsedda kopplingen sitter ordentligt på kopplingen.

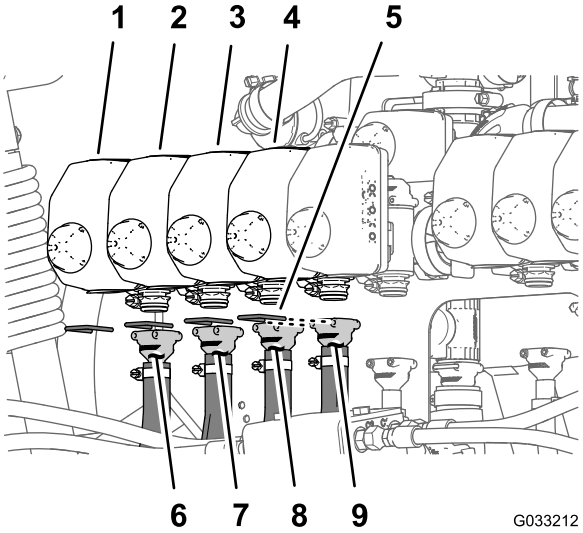

Figur 138

1. Munstycksventil 1
2. Munstycksventil 2
3. Munstycksventil 3
4. Munstycksventil 4
5. Hållare
6. Tillförselslang 279 cm
7. Tillförselslang 234 cm
8. Tillförselslang 188 cm
9. Tillförselslang 188 cm

2. Sätt fast den hullingförsedda kopplingen med en hållare (Figur 138).
3. Montera den raka hullingförsedda kopplingen på tillförselslangen (234 cm) på kopplingen till munstycksventil 2 (Figur 138).

   Obs: Kontrollera att den hullingförsedda kopplingen sitter ordentligt på kopplingen.
4. Sätt fast den hullingförsedda kopplingen med en hållare (Figur 138).
5. Montera den raka hullingförsedda kopplingen på tillförselslangen (188 cm) på kopplingen till munstycksventil 3 (Figur 138).

   Obs: Kontrollera att den hullingförsedda kopplingen sitter ordentligt på kopplingen.
6. Sätt fast den hullingförsedda kopplingen med en hållare (Figur 138).
7. Montera den raka hullingförsedda kopplingen på tillförselslangen (188 cm) på kopplingen till munstycksventil 4 (Figur 138).

   Obs: Kontrollera att den hullingförsedda kopplingen sitter ordentligt på kopplingen.
8. Sätt fast den hullingförsedda kopplingen med en hållare (Figur 138).

Montera slangarna på munstycksventilerna 5 och 6

Obs: Tillförselslangen (81 cm) har en T-koppling med två slangdelar och två slangskaft med hulling.

1. Montera den raka hullingförsedda kopplingen på tillförselslangen (81 cm) på kopplingen till munstycksventil 5 (Figur 139).

   Obs: Kontrollera att den hullingförsedda kopplingen sitter ordentligt på kopplingen.

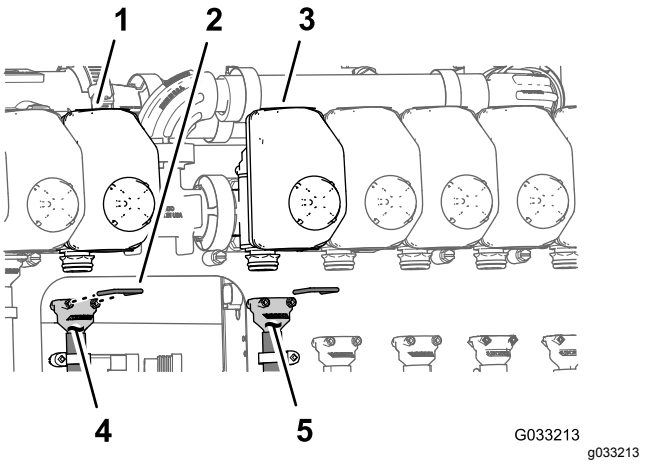

Figur 139

1. Munstycksventil 5
2. Hållare
3. Munstycksventil 6
4. Tillförselslang 81 cm
5. Tillförselslang 81 cm

2. Sätt fast den hullingförsedda kopplingen med en hållare (Figur 139).
3. Montera den raka hullingförsedda kopplingen på tillförselslangen (81 cm) på kopplingen till munstycksventil 6 (Figur 139).

   Obs: Kontrollera att den hullingförsedda kopplingen sitter ordentligt på kopplingen.
4. Sätt fast den hullingförsedda kopplingen med en hållare (Figur 139).

Montera slangarna på munstycksventilerna 7 till 10

1. Montera den raka hullingförsedda kopplingen på tillförselslangen (188 cm) på kopplingen till munstycksventil 7 (Figur 140).

   Obs: Kontrollera att den hullingförsedda kopplingen sitter ordentligt på kopplingen.

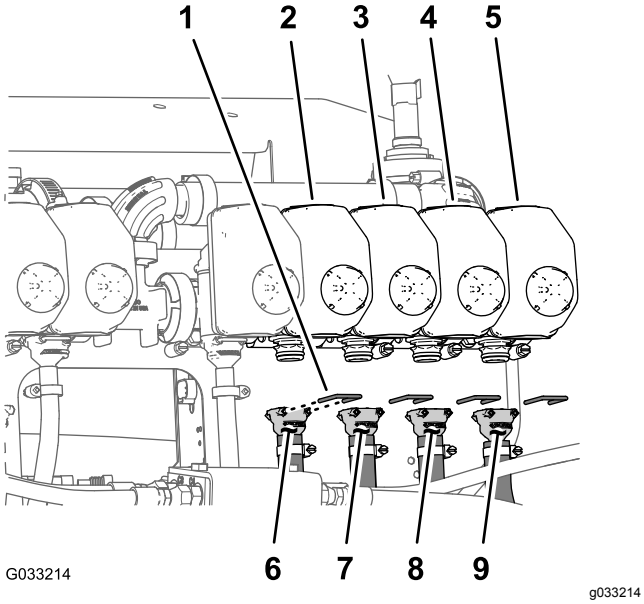

Figur 140

1. Hållare
2. Munstycksventil 7
3. Munstycksventil 8
4. Munstycksventil 9
5. Munstycksventil 10
6. Tillförselslang 188 cm
7. Tillförselslang 188 cm
8. Tillförselslang 234 cm
9. Tillförselslang 279 cm

2. Sätt fast den hullingförsedda kopplingen med en hållare (Figur 140).
3. Montera den raka hullingförsedda kopplingen på tillförselslangen (188 cm) på kopplingen till munstycksventil 8 (Figur 140).

   Obs: Kontrollera att den hullingförsedda kopplingen sitter ordentligt på kopplingen.
4. Sätt fast den hullingförsedda kopplingen med en hållare (Figur 140).
5. Montera den raka hullingförsedda kopplingen på tillförselslangen (234 cm) på kopplingen till munstycksventil 9 (Figur 140).

   Obs: Kontrollera att den hullingförsedda kopplingen sitter ordentligt på kopplingen.
6. Sätt fast den hullingförsedda kopplingen med en hållare (Figur 140).
7. Montera den raka hullingförsedda kopplingen på tillförselslangen (279 cm) på kopplingen till munstycksventil 10 (Figur 140).

   Obs: Kontrollera att den hullingförsedda kopplingen sitter ordentligt på kopplingen.
8. Sätt fast den hullingförsedda kopplingen med en hållare (Figur 140).

Dra tillförselslangarna till sprutmunstyckena

1. Dra slangarna till sprutmunstyckena 1, 2, 3 och 4 genom R-klämman på vänster yttersida av centersprutrampssektionen (Figur 141 och Figur 142).

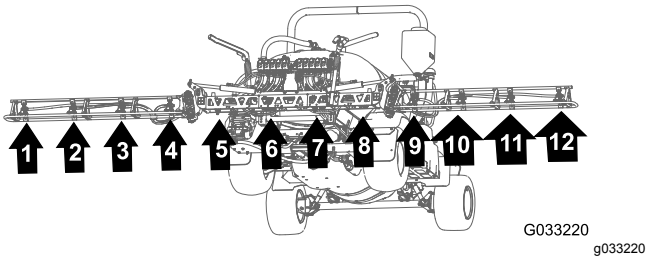

Figur 141

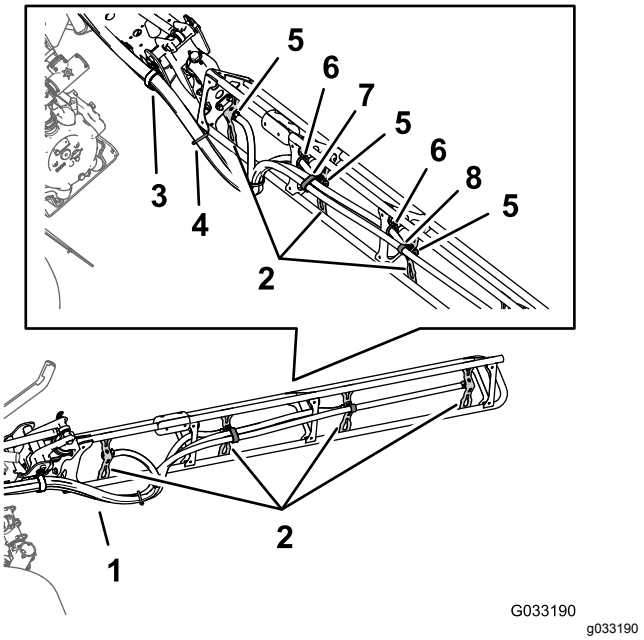

Figur 142

1. Slangar
2. Munstycksstöd
3. R-klämma
4. Kabelband
5. Slangskaft med en hulling (1/2 tum)
6. Hylsa
7. Dubbel R-klämma
8. Enkel R-klämma

2. Dra slangarna till sprutmunstyckena 7, 8, 9 och 10 genom R-klämman på höger yttersida av centersprutrampssektionen (Figur 141 och Figur 142).
3. Dra tillförselslangarna (279 cm) och slangskaften med hulling (3/4 tum) längs sprutrampssektionen

till sprutmunstyckena 1 och 10 enligt Figur 141 och Figur 142.

4. Dra tillförselslangarna (234 cm) och slangskaften med hulling (3/4 tum) längs sprutrampssektionen till sprutmunstyckena 2 och 9 enligt Figur 141 och Figur 142.
5. Dra tillförselslangarna (188 cm) och slangskaften med hulling (3/4 tum) längs sprutrampssektionen till sprutmunstyckena 3 och 8 enligt Figur 141 och Figur 142.

   Obs: Dra mittslangarna genom de nedre, bakre hylsorna i rörramfästena.
6. Dra tillförselslangarna (188 cm) och slangskaften med hulling (3/4 tum) längs sprutrampssektionen till sprutmunstyckena 4 och 7 enligt Figur 141 och Figur 142.

   Obs: Dra mittslangarna genom de nedre, bakre hylsorna i rörramfästena.
7. Bunta ihop de fyra slangarna till sprutmunstyckena med ett kabelband enligt Figur 142.

Montera sprutmunstyckena på de yttre sprutrampssektionerna

1. Rikta in överföringsröret i sadeln på ett sprutmunstycke (Figur 143) mot hålet på sidan av slangskaftet med en hulling (1/2 tum).

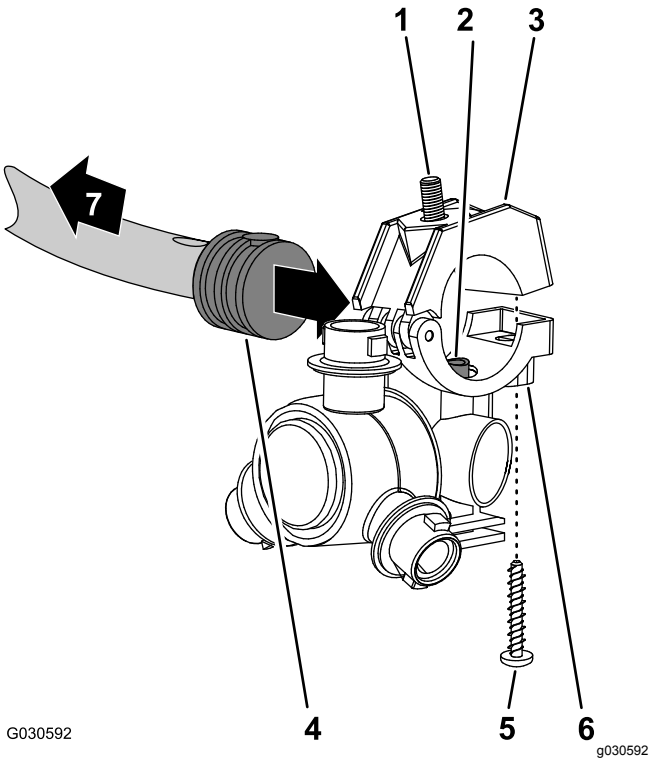

Figur 143

1. Sexkantsskruv (5/16 x 3/4 tum, rostfritt stål)
2. Överföringsrör
3. Övre halva av klämma
4. Slangskaft med en hulling (1/2 tum)
5. Skruv av rostfritt stål (nr 12 x 1 1/4 tum)
6. Sprutmunstyckshus
7. Mot sprutrampssektionen

2. Stäng den övre halvan av klämman runt slangskaftet med hulling och sätt fast klämhalvan och sprutmunstyckshuset (Figur 143) med en skruv av rostfritt stål (nr 12 x 1 1/4 tum). Dra åt skruven till 14–18 N·m.

   Obs: Kontrollera att sexkantskruven (5/16 x 3/4 tum) sitter på plats i nedsänkningen på den övre halvan av klämman när klämman stängs.
3. Montera sprutmunstyckena på de yttre sprutrampssektionerna på följande sätt:
   - Vid munstycksläge 1 och 4 monterar du sprutmunstycket på munstycksfästet (A i Figur 144) med flänslåsmuttern (5/16 tum) som du tog bort i steg 2 i Ta bort sprutmunstyckena från de yttre sprutrampssektionerna (sida 60).
   - Vid munstycksläge 2 och 3 monterar du sprutmunstycket på munstycksfästet (A och B i Figur 144) med flänslåsmuttern (5/16 tum) som du tog bort i steg 2 i Montera sprutmunstyckena på de yttre sprutrampssektionerna (sida 66).

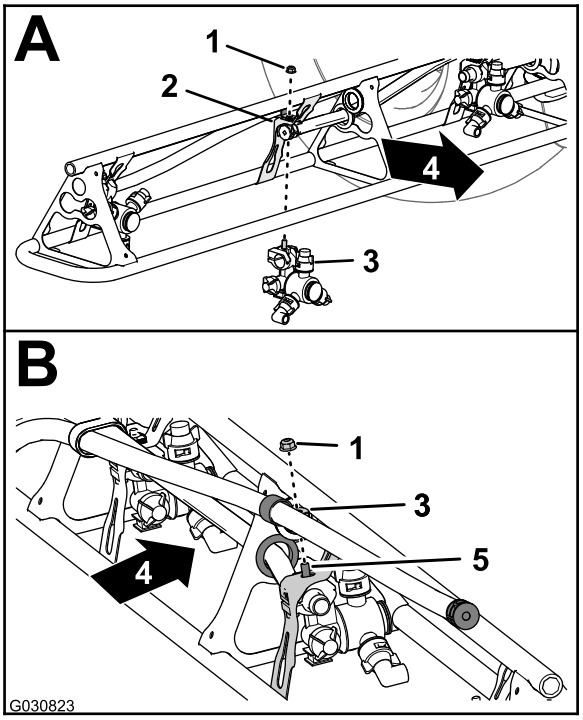

Figur 144

1. Flänslåsmutter (5/16 tum)
2. Munstycksfäste
3. Sprutmunstycke
4. Maskinens baksida
5. Sexkantsskruv (rostfritt stål – 5/16 x 3/4 tum)

4. Dra åt flänslåsmuttern till 1 978–2 542 Ncm.
5. Upprepa steg 1–4 för sprutrampssektionens andra sprutmunstycken.
6. Upprepa steg 1–5 på den yttre sprutrampssektionen på maskinens andra sida.

28

Ansluta tryckgivarröret för instrumentbrädans mätare

Inga delar krävs

Ansluta tryckgivarröret för instrumentbrädans mätare

Maskiner utan slangvindssats som tillval

1. Rikta in änden på tryckgivarröret (plast) för instrumentbrädans tryckmätare mot låskragen för rörkopplingen (Figur 145).

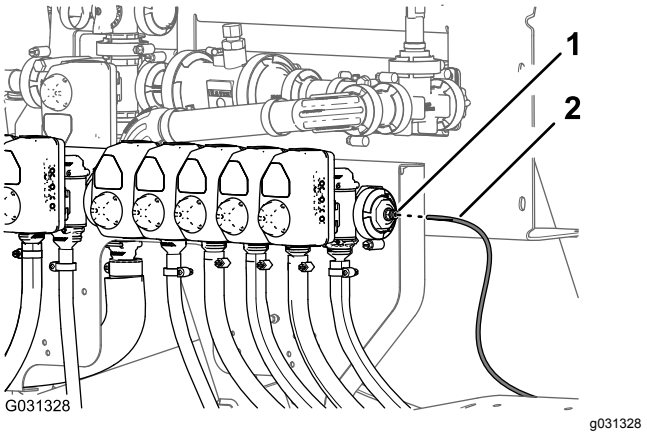

Figur 145

1. Låskrage (rörkoppling)
2. Tryckgivarrör (instrumentbrädans tryckmätare)

2. För in givarröret i låskragen tills röret sitter ordentligt (Figur 145).

Ansluta tryckgivarröret

Sprutpistolsats (tillval) eller sats med svängbar slangvinda (tillval)

1. Rikta in änden på tryckgivarröret (plast) för instrumentbrädans tryckmätare med rörkopplingens låskrage (Figur 146 och Figur 147).

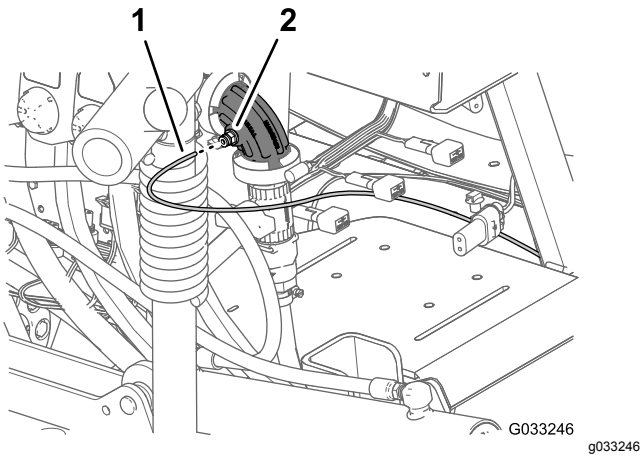

Figur 146

Sprutpistolsats (tillval)

1. Tryckgivarrör (instrumentbrädans mätare)
2. Rörkoppling (90-gradersknärör – munstycksventil 10)

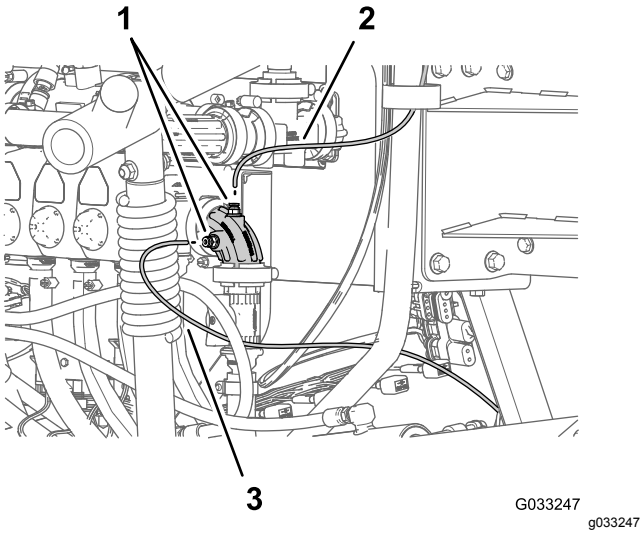

Figur 147

Sats med svängbar slangvinda (tillval)

1. Tryckgivarrör (mätare för svängbar vinda)
2. Rörkopplingar (90-gradersknärör – munstycksventil 10)
3. Tryckgivarrör (instrumentbrädans mätare)

2. För in givarröret i låskragen tills röret sitter ordentligt (Figur 146 och Figur 147).

29

Montera navigeringsmottagaren

Delar som behövs till detta steg:

1	Navigeringsmottagare – GeoLink-precisionssprutsystemsats (modell 41623)
1	Mottagarfäste
2	U-bult
1	RTK-antennfäste (CDMA-RTK-korrigeringsmodemsats (tillval) eller GSM-RTK-korrigeringsmodemsats (tillval))
4	Flänslåsmutter (3/8 tum)
3	Sexkantsskruv (5 x 16 mm)
3	Bricka (5 mm)
1	Mobilantenn (CDMA-RTK-korrigeringsmodemsats (tillval) eller GSM-RTK-korrigeringsmodemsats (tillval))
1	Koaxialkabel (CDMA-RTK-korrigeringsmodemsats (tillval) eller GSM-RTK-korrigeringsmodemsats (tillval))
1	Serienummerskylt (del av X25 eller X30 GeoLink-precisionssprutsystemsatserna)

Montera navigeringsmottagaren på maskinen

1. Rikta in spåret som sitter i mitten på mottagarfästet mot svetssömmen i mittlinjen på vältskyddsröret (Figur 148).

   Obs: Kontrollera att den större flänsen med två hål är bakom vältskyddsröret och den mindre flänsen med ett hål är framför.

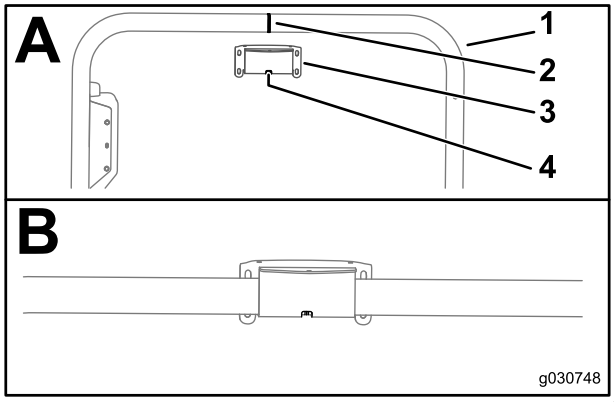

Figur 148

1. Vältskyddsrör
2. Svetssöm (vältskyddsrör)
3. Mottagarfäste
4. Skåra

2. Montera mottagarfästet på vältskyddsröret så här:
   - Om maskinen är utrustad med GNSS (Global Navigation Satellite System) med WAAS (Wide Area Augmentation System) monterar du mottagarfästet på vältskyddsröret (Figur 149) med de två U-skruvarna och fyra flänslåsmuttrarna (3/8 tum).

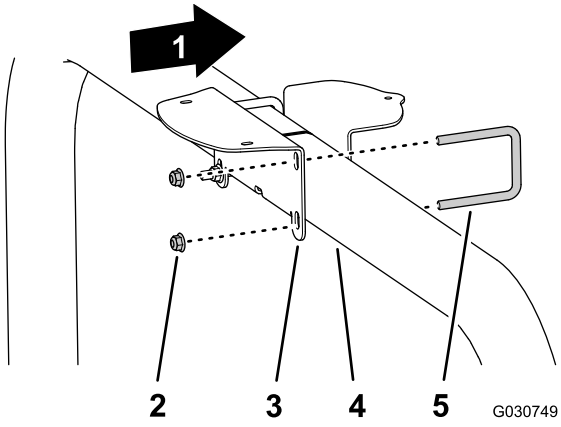

Figur 149

1. Maskinens främre del
2. Flänslåsmuttrar (3/8 tum)
3. Mottagarfäste
4. Vältskyddsrör
5. U-bult

   - Om maskinen har GNSS och CDMA- eller GSM-RTK-korrigeringsmodemsatsen monterar du mottagarfästet och RTK-antennfästet på vältskyddsröret (Figur 150) med de två U-skruvarna och fyra flänslåsmuttrarna (3/8 tum).

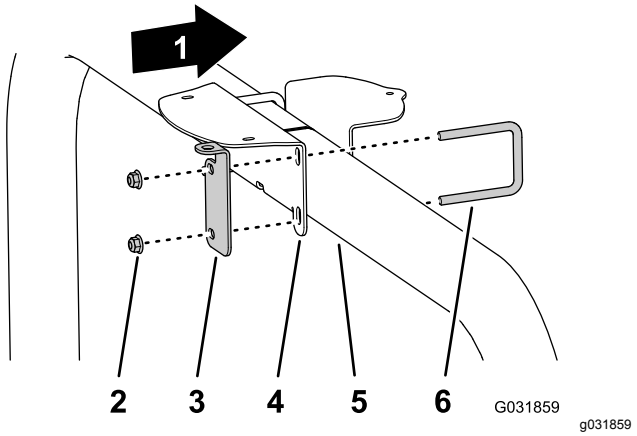

Figur 150

1. Maskinens främre del
2. Flänslåsmuttrar (3/8 tum)
3. RTK-antennfäste
4. Mottagarfäste
5. Vältskyddsrör
6. U-bult

3. Dra åt muttrarna till 37–45 N·m.
4. Rikta in de tre gängade hålen på botten av navigeringsmottagaren mot de tre hålen i mottagarfästet (Figur 151).

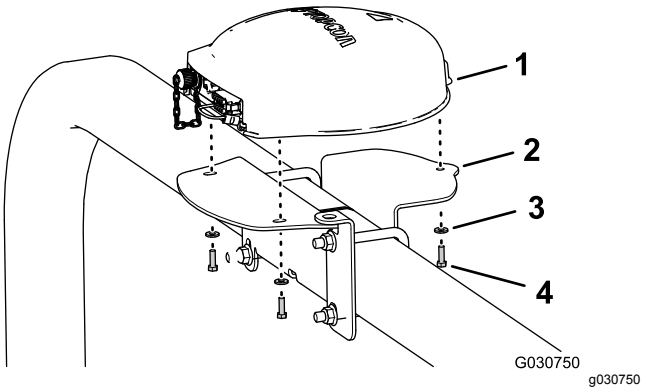

Figur 151

Visas med RTK-antennfästet. Maskiner med endast GNSS är snarlika.

1. Navigeringsmottagare
2. Mottagarfäste
3. Brickor (5 mm)
4. Sexkantsskruv (5 x 16 mm)

5. Montera mottagaren på fästet (Figur 151) med de tre sexkantsskruvarna (5 x 16 mm) och tre brickorna (5 mm).
6. Dra åt de tre skruvarna till 5,76–7,12 N·m.
7. Fäst serienummerskylten på mottagarfästet (Figur 152).

   Obs: Serienummerskylten utgör en del X25 eller X30 GeoLink-precisionssprutsystemsatserna.

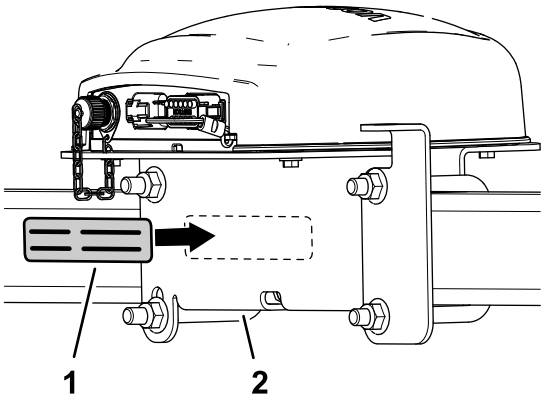

Figur 152

1. Serienummerskylt
2. Mottagarfäste

Montera RTK-antennen på navigeringsmottagaren

Obs: Montera en RTK-antenn när maskinen är utrustad med korrigeringsmodemet CDMA RTK eller GSM RTK.

1. Rikta in koaxialkopplingen genom öppningen i RTK-antennfästet med motorväggsgängorna på kopplingen nedåt (Figur 153).

   Obs: Vrid koaxialkopplingen vid behov för att rikta in den platta delen av motorväggsgängorna mot den platta delen i öppningen i RTK-antennfästet.

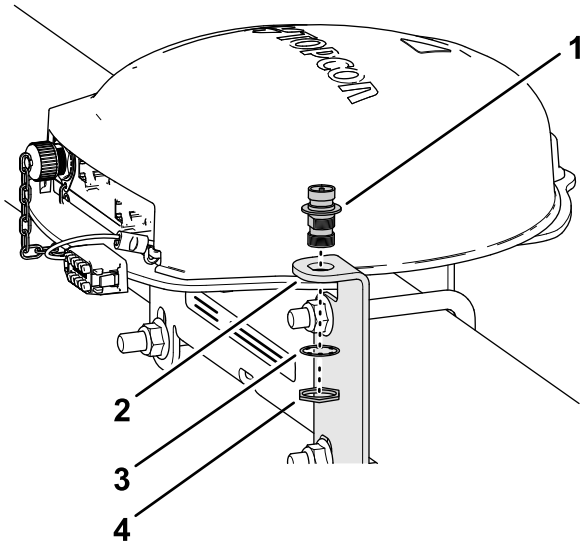

Figur 153

1. Koaxialkoppling
2. RTK-antennfäste
3. Låsbricka
4. Kontramutter

2. Montera koaxialkopplingen på antennfästet med låsbrickan och kontramuttern, och dra åt kontramuttern för hand (Figur 153).
3. Montera RTK-antennen på den övre nippeln på koaxialkopplingen, och dra åt antennens kordongmutter för hand (Figur 154).

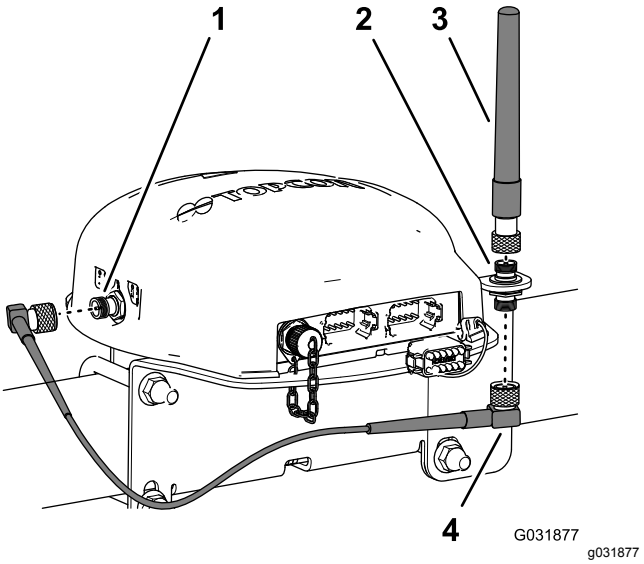

Figur 154

1. Koaxialkontakt (CDMA- eller GSM-mobilmodem)
2. Koaxialkoppling
3. RTK-antenn
4. Antennkabel

4. Montera antennkabeln löst på den nedre nippeln på koaxialkopplingen (Figur 154).
5. Dra kabeln på navigeringsmottagarens baksida till koaxialkontakten på CDMA- eller GSM-mobilmodemet (Figur 154).
6. Montera antennkabeln på koaxialkontakten till CDMA- eller GSM-mobilmodemet (Figur 154).
7. Dra åt antennkabelns kordongmuttrar för hand.

30

Montera sprutskärmen

Delar som behövs till detta steg:

1	Sprutskärm – GeoLink-precisionssprutsystemsats 41623
1	Displayhuv
1	Kulfäste – GeoLink-precisionssprutsystemsats 41623
1	Skärmarm – GeoLink-precisionssprutsystemsats 41623
1	Förstärkningsplatta
4	Flänsskruv (1/4 x 1 1/2 tum)
4	Flänslåsmutter (1/4 tum)

Montera displayhuven på sprutskärmen

1. Ta bort den övre låsmuttern (5 mm) från tappen för kultappskopplingen på baksidan av sprutskärmen med de två kontakterna (med 26 stift) riktade nedåt (Figur 155).

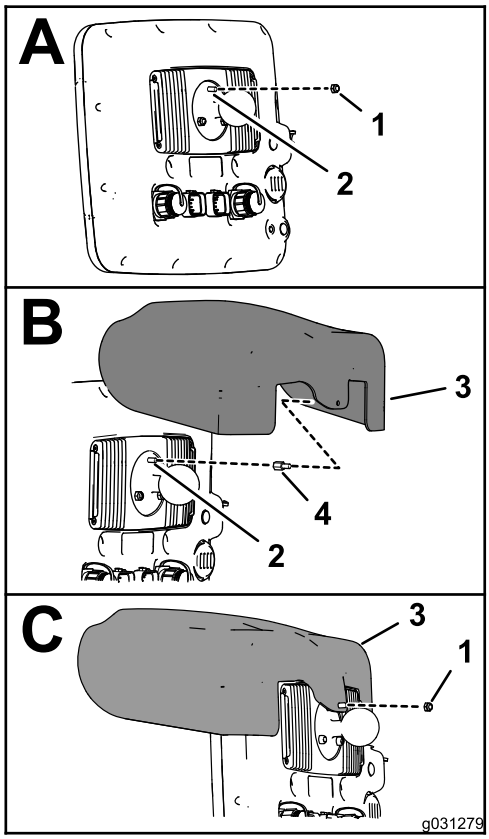

g031279

Figur 155

1. Låsmutter (5 mm)
2. 5 mm-tapp (sprutskärm vid kultappskopplingen)
3. Displayhuv
4. Gängat avståndsstycke

2. Stryk på ett lager gänglåsningslim (kapillärverkande – medelhög styrka) på gängorna för mutterdelen av det gängade avståndsstycket (Figur 156).

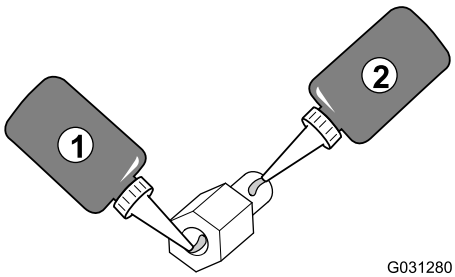

g031280

Figur 156

1. Gänglåsningslim (kapillärverkande – medelhög styrka) – muttergängorna på det gängade avståndsstycket
2. Gänglåsningslim (kapillärverkande – medelhög styrka) – tappgängorna

3. Skruva in avståndsstycket i tappen till kultappskopplingen (Figur 155) och dra åt avståndsstycket till 2,50 N·m.
4. Stryk på ett lager gänglåsningslim (kapillärverkande – medelhög styrka) på

gängorna för tappdelen av det gängade avståndsstycket (Figur 156).

5. Rikta in displayhuvens hål med det gängade avståndsstyckets tappdel (Figur 155).
6. Montera huven på skärmen med låsmuttern (5 mm) som du tog bort i steg 1.
7. Dra åt muttern till 2,50 N·m.

Borra instrumentbrädan

1. På maskinens instrumentbräda letar du reda på skruven till höger om hålhylsan i instrumentbrädan (Figur 157).

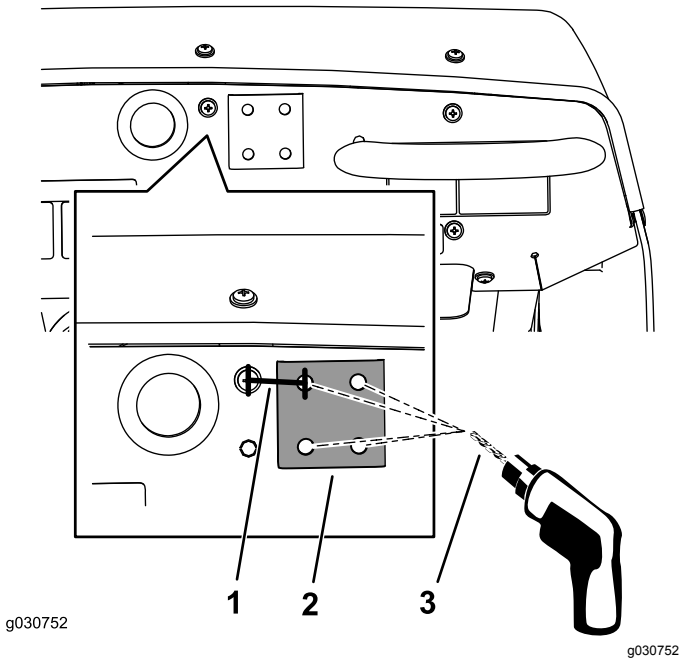

Figur 157

1. 33,3 mm
2. Förstärkningsplatta
3. 8 mm-borrskär

2. Mät upp 33,3 mm åt höger från mitten på skruven och markera med ett lodrätt streck med en blyertspenna (Figur 157).
3. Mät upp 21 mm nedåt från den övre kanten på instrumentbrädan och markera med ett vågrätt streck.
4. Markera med en körnare där strecken korsas på instrumentbrädan.
5. Borra i instrumentbrädan vid markeringen med ett 8 mm-borrskär (Figur 157).
6. Rikta tillfälligt in den platta sidan av förstärkningsplattan mot instrumentbrädan med hjälp av en flänsskruv (1/4 x 1 1/2 tum).
7. Rikta in förstärkningsplattan vågrätt mot ovansidan av instrumentbrädan, och använd förstärkningsplattan som mall när du borrar de resterande tre hålen i instrumentbrädan (Figur 157).
8. Ta bort förstärkningsplattan från framsidan av instrumentbrädan.

Montera sprutskärmen på maskinens instrumentbräda

1. Montera kultappsfästet på instrumentbrädan med de fyra skruvarna (1/4 x 1 1/2 tum), förstärkningsplattan och flänslåsmuttern (1/4 tum) enligt Figur 158.

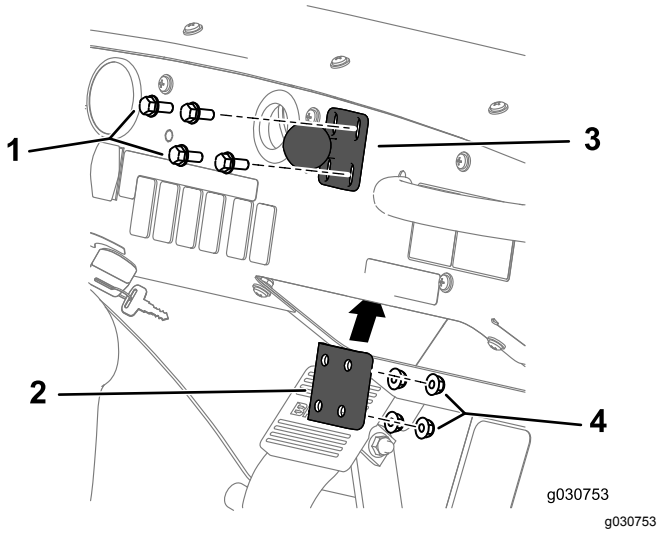

Figur 158

1. Skruv (1/4 x 1 1/2 tum)
2. Kultappsfäste
3. Förstärkningsplatta
4. Flänslåsmutter (1/4 tum)

2. Dra åt skruvarna och muttrarna till 1 017–1 243 Ncm.
3. Lossa vredet till skärmarmen tills du kan föra in både kultappen för kopplingen på baksidan av sprutskärmen och kultappen för fästet på instrumentbrädan i skärmarmen (Figur 159).

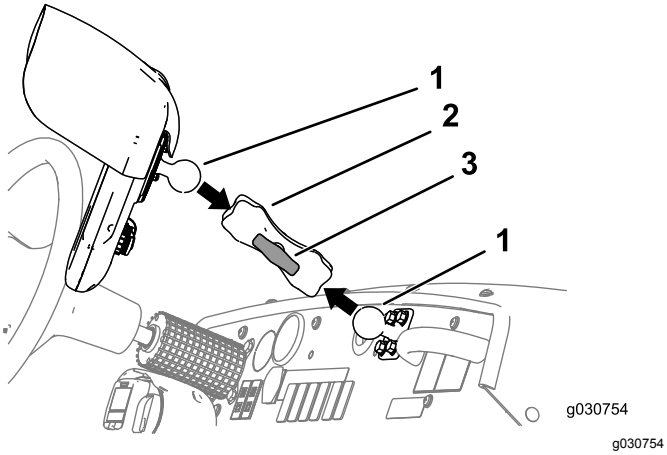

Figur 159

1. Kultapp
2. Skärmarm
3. Ratt

4. Från förarsätet (vänstersätet) justerar du läget på sprutskärmen så du enkelt kan se skärmen (Figur 159).
5. Dra åt vredet till skärmarmen för hand (Figur 159).

31

Montera sprutreglaget och ansluta det bakre kablaget

Delar som behövs till detta steg:

1	Sprutreglage – GeoLink-precisionssprutsystemsats 41623
4	Skruv (4 x 10 mm)
4	Flänslåsmutter (4 mm)

Montera sprutreglaget

1. Rikta in sprutreglaget mot framsidan av ventilfästet med kontakten med 40 stift utåt (Figur 160).

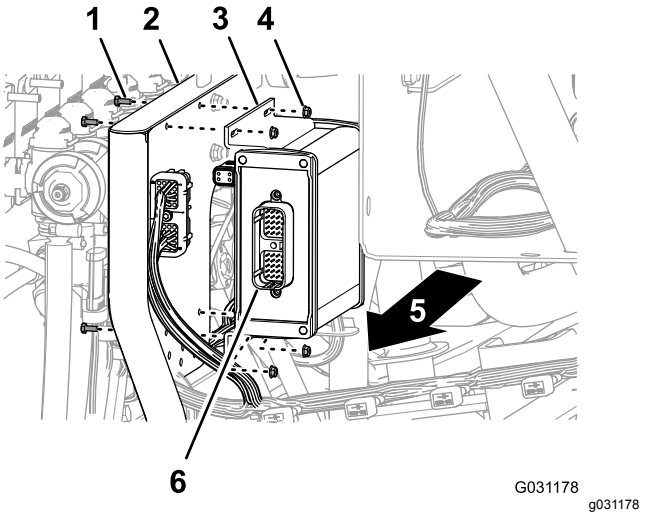

Figur 160

1. Skruv (4 x 10 mm)
2. Fäste för tio ventiler
3. Sprutreglage
4. Flänslåsmutter (4 mm)
5. Maskinens högra sida
6. Kontakt med 40 stift

2. Montera sprutreglaget på ventilfästet (Figur 160) med de fyra skruvarna (4 x 10 mm) och fyra flänslåsmuttrarna (4 mm).
3. Dra åt skruvarna och muttrarna till 2,34–2,86 N·m.

Anslut det bakre kablaget till reglaget

1. Rikta in kontakten med 40 uttag märkt **ASC 10** på kablagedelen på 203 cm med sprutreglagets kontakt med 40 stift (Figur 161).

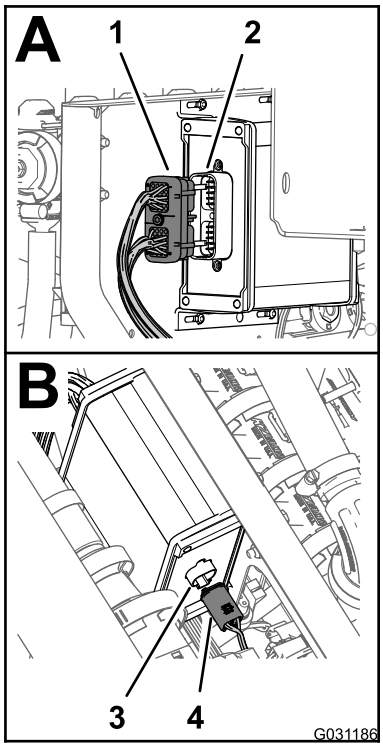

g031186

Figur 161

1. Kontakt med 40 uttag (bakre kablage – märkt ASC 10)
2. Kontakt med 40 stift (sprutreglage)
3. Kontakt med fyra stift (sprutreglage)
4. Kontakt med fyra uttag (bakre kablage – märkt To ASC 10 [till ASC 10])

2. Koppla in kontakten med 40 uttag i kontakten med 40 stift så att de är ordentligt ihopkopplade.
3. Rikta in kontakten med fyra uttag märkt **To ASC 10** (till ASC 10) i kablagedelen på 203 cm med sprutreglagets kontakt med fyra stift (Figur 161).
4. Koppla in kontakten med fyra uttag i kontakten med fyra stift så att de är ordentligt ihopkopplade.

32

Installera kablagen för navigeringskomponenterna

Delar som behövs till detta steg:

1	Datakablage (navigeringssystem) – GeoLink-precisionssprutsystemsats (modell 41623)
1	Elkablage (navigeringssystem) – GeoLink-precisionssprutsystemsats (modell 41623)
5	Kabelband

Ansluta data- och elkablagen för navigeringssystemet

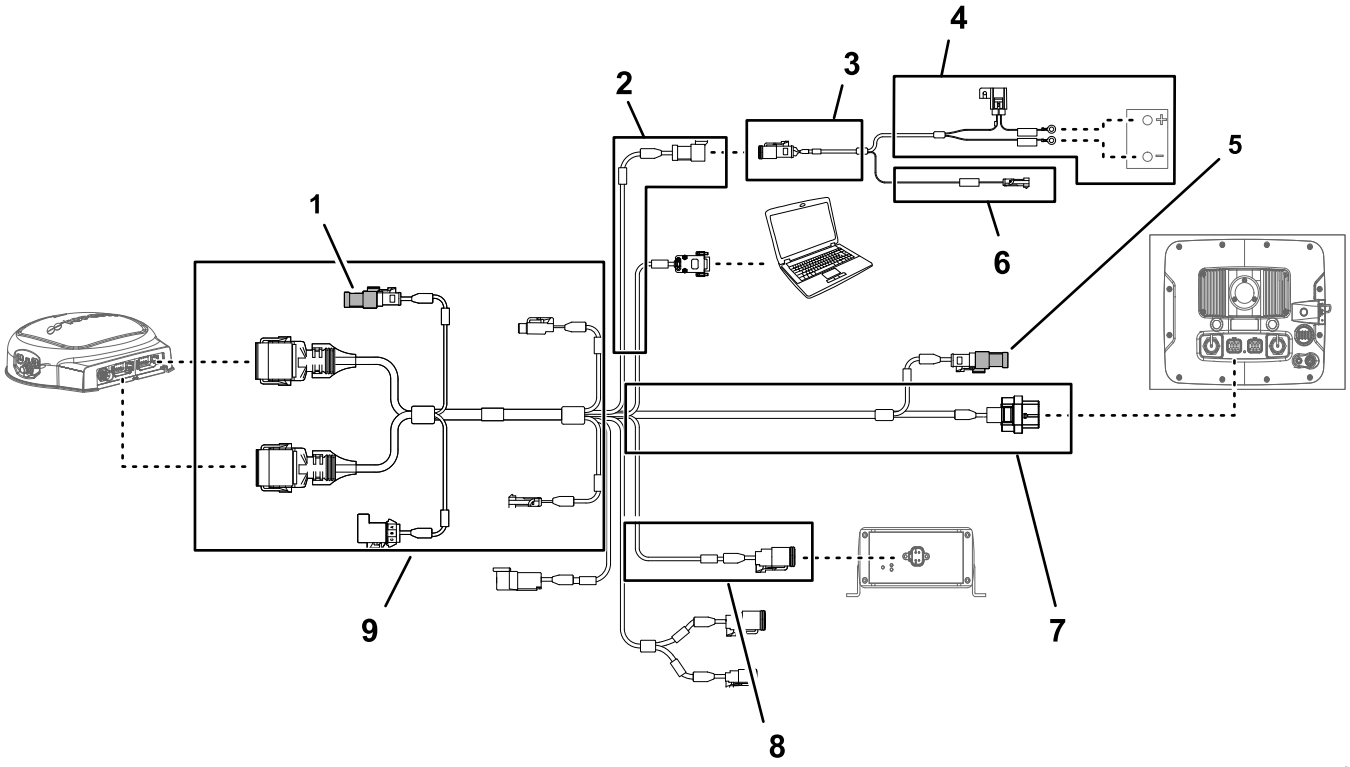

Figur 162

1. Avslutande resistor (vägledning)
2. 100 cm datakablagedel (elkraft)
3. 100 cm batterikablagedel
4. 220 cm batterikablagedel
5. Avslutande resistor (CAN 2)
6. 100 cm batterikablagedel (brytarstyrd kraftförsörjning)
7. 220 cm lång datakabel (sprutskärm)
8. 13 cm lång datakablagedel (gränssnitt för satskablage)
9. 390 cm lång datakablagedel (navigeringsmottagare)

1. För in den avslutande resistorn (om den inte redan är installerad) i den elektriska kontakten på navigeringsmottagarens 390 cm långa datakablagedel (Figur 162).
2. För in den avslutande resistorn (om den inte redan är installerad) i den elektriska kontakten på sprutskärmens 220 cm långa datakablagedel (Figur 162).

3. Anslut kontakten med tre uttag (elkraftskontaktyta) på navigeringselkablaget till kontakten med tre stift (elkraftskontaktyta) på datakablaget (Figur 162 och Figur 163).

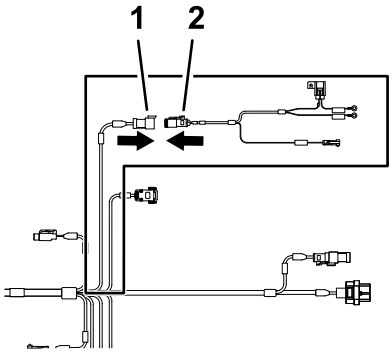

Figur 163

1. Kontakt med tre stift – datakablage (SYSTEM POWER SEPARATION) (systemströmsseparering)
2. Kontakt med tre uttag – batterikablage (el-strömgränssnitt)

Dra och ansluta datakabeln till navigeringsmottagaren

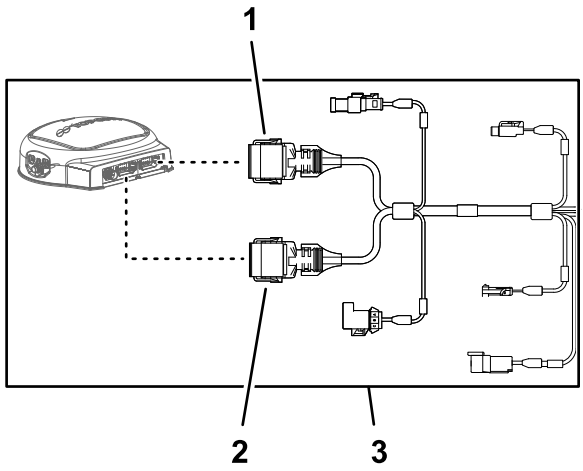

Figur 164

1. Kontakt med tolv uttag (grå) – datakablage (navigeringsmottagare)
2. Kontakt med tolv uttag (svart) – datakablage (navigeringsmottagare)
3. 390 cm datakablagedel (navigeringsmottagare)

1. Dra datakablagedelen på 390 cm in i den högra sidan av motorrummet (bredvid motorns luftfilter) och bakåt under det nedre högra området av det bakre motorhöljet (Figur 165).

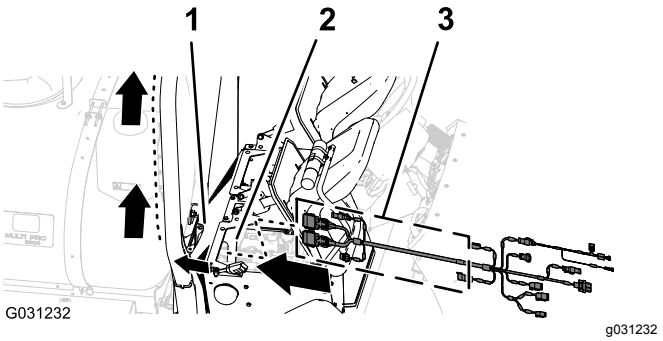

Figur 165

1. Bakre motorhölje
2. Motorrum
3. Kablagedel på 390 cm (datakablage)

2. Dra datakablagedelen på 390 cm längs det högra vältskyddsröret med kontakten med tolv uttag (grå) och kontakten med tolv uttag (svart) uppåt mot navigeringsmottagaren (Figur 166).

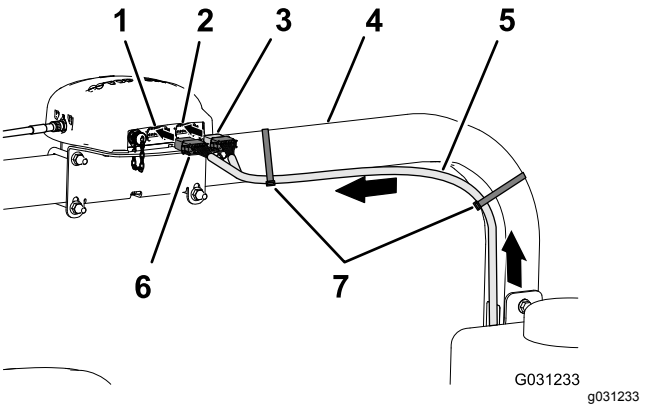

Figur 166

1. Vänster kontakt med tolv stift (grå) – navigeringsmottagare
2. Höger kontakt med tolv stift (svart) – navigeringsmottagare
3. Kontakt med tolv uttag (svart) – datakablage
4. Höger vältskyddsrör
5. Datakablagedel på 390 cm
6. Kontakt med tolv uttag (grå/svart) – datakablage
7. Kabelband

3. Rikta in de två kilarna på långsidan av den grå och svarta kontakten med tolv uttag på datakablaget med de två kilhålen i den nedre, horisontella sidan på navigeringsmottagarens vänstra (grå) kontakt med tolv stift (Figur 167).

   Obs: Var försiktig när du ansluter kablaget till navigeringsmottagaren. Kablagekontakternas justeringskilar är unika för stiftkontakternas kilspår på navigeringsmottagaren.

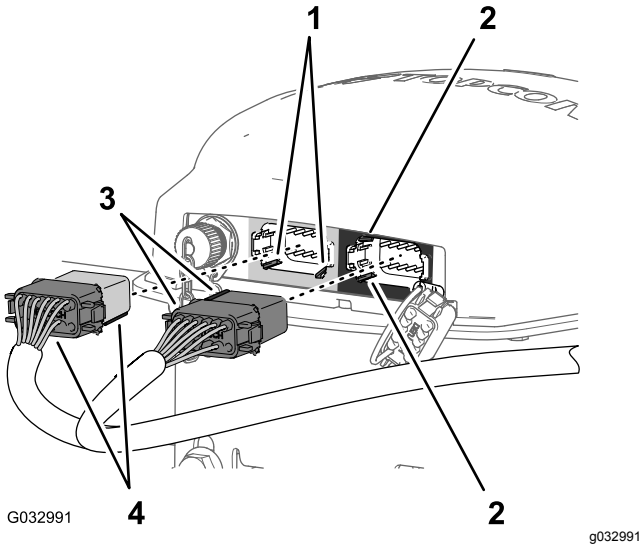

Figur 167

1. Kilhål – nedre, horisontella sidan (vänster, grå) kontakt med tolv stift – navigeringsmottagare
2. Kilhål – vänstra, vertikala sidan (höger, svart) kontakt med tolv stift – navigeringsmottagare
3. Justeringskilar – kortsida (svart) kontakt med tolv uttag – datakablage
4. Justeringskilar – långsida (grå/svart) kontakt med tolv uttag – datakablage

4. Anslut den grå och svarta kontakten med tolv uttag på datakablaget till den vänstra (grå) kontakten med tolv stift på navigeringsmottagaren så att kontaktlåsen snäpper samman ordentligt (Figur 167).
5. Rikta in de två kilarna på kortsidan av den svarta kontakten med tolv uttag på datakablaget med de två kilhålen i den vänstra, vertikala sidan på navigeringsmottagarens högra (svarta) kontakt med tolv stift (Figur 167).

   Obs: Var försiktig när du ansluter kablaget till navigeringsmottagaren. Kablagekontakternas justeringskilar är unika för stiftkontakternas kilspår på navigeringsmottagaren.
6. Anslut den helsvarta kontakten med tolv uttag på datakablaget till den vänstra (svarta) kontakten med tolv stift på navigeringsmottagaren så att kontaktlåsen snäpper samman ordentligt (Figur 167).
7. Fäst datakablagedelen på 390 cm på höger vältskyddsrör med två kabelband enligt Figur 166.

   Obs: Se till att kabeln har spel mellan kontakterna med tolv uttag och kabelbandet.

Ansluta navigeringsel- och datakablagen till maskinens bakre kablage

1. Dra elkablagedelen på 100 cm (Figur 168) med kontakten med ett stift ned till området där maskinens främre och bakre kablage ansluter till varandra. Se Figur 86 i Ansluta de främre och bakre kablagen (sida 40).

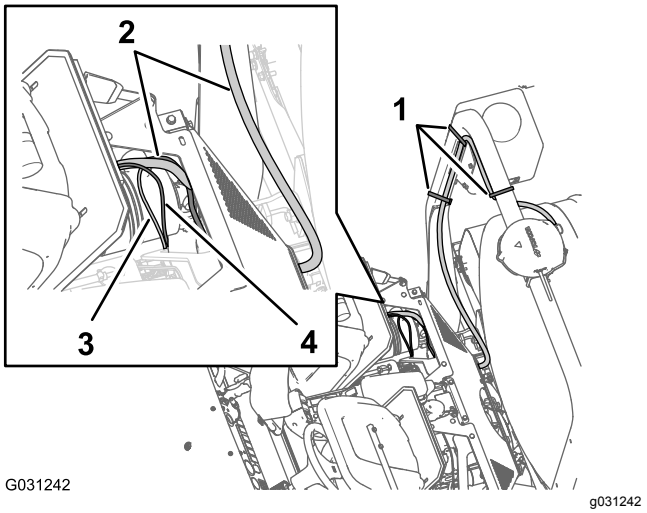

Figur 168

1. Kabelband
2. 390 cm – datakablagedel
3. 100 cm – elkablagedel
4. 100 cm – datakablagedel

2. Dra datakablagedelen på 100 cm (Figur 168) med kontakten med fyra stift för CAN 2-/sprutreglaget ned till området där maskinens främre och bakre kablage ansluter till varandra. Se Figur 86 i Ansluta de främre och bakre kablagen (sida 40).
3. Anslut kontakten med fyra stift på datakablaget för CAN 2-/sprutreglaget till kontakten med fyra uttag på det bakre kablaget för CAN 2-/sprutreglagekretsen (Figur 169).

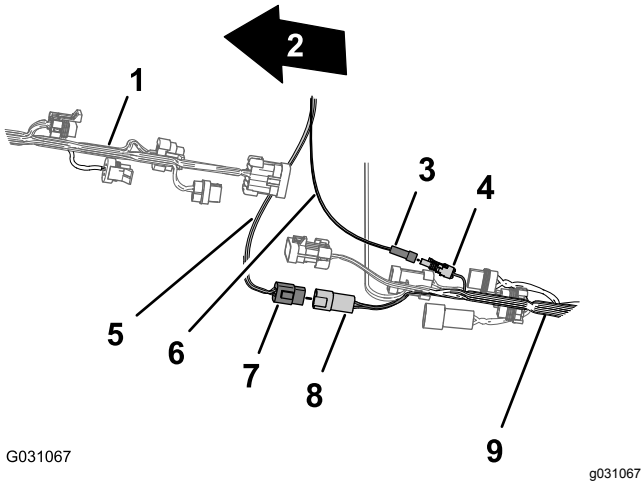

Figur 169

1. Maskinens framsida
2. Maskinens främre kablage
3. Kontakt med ett stift – elkablagedel (kopplad ström)
4. Kontakt med ett uttag – bakre kablage (kopplad ström)
5. Datakablage (CAN 2-/sprutreglage)
6. Elkablage (kopplad ström)
7. Kontakt med fyra stift – datakablage (CAN 2-/sprutreglage)
8. Kontakt med fyra uttag – bakre kablage (CAN 2-/sprutreglage)
9. Maskinens bakre kablage

4. Anslut kontakten med ett uttag på elkablaget till kontakten med ett stift på det bakre huvudkablaget (Figur 169).

Dra navigeringselkablaget till batteriet

1. Dra elkablagedelen på 220 cm för navigeringssystemet tvärs över säteslådvinkeln och ned längs motorhöljets vänstra stöd (Figur 170).

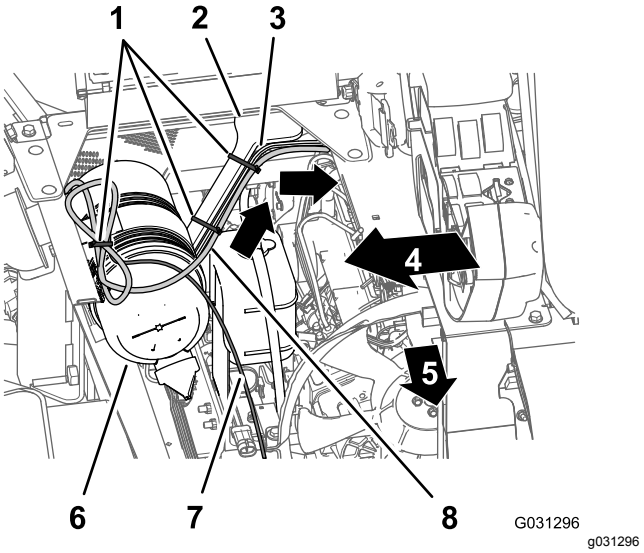

Figur 170

1. Kabelband
2. Motorhöljets stöd
3. Kablagedel på 165 cm (bakre kablage)
4. Maskinens högra sida
5. Maskinens framsida
6. Luftfilter (motor)
7. Kablagedel på 220 cm (datakablage)
8. Kablagedel på 220 cm (navigeringselkablage)

2. Fäst kablaget på motorhöljets stöd med kabelband (Figur 170).
3. Dra elkablagedelen på 220 cm för navigeringssystemet tvärs över säteslådvinkeln och ned längs motorhöljets vänstra stöd och under det vänstra ramröret (Figur 171).

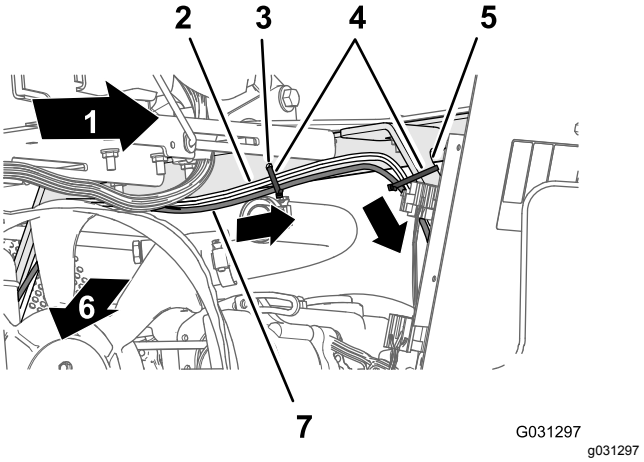

Figur 171

1. Maskinens vänstra sida
2. Kablagedel på 165 cm (bakre kablage)
3. Hål i säteslådvinkeln
4. Kabelband
5. Motorhöljets stöd
6. Maskinens framsida
7. Kablagedel på 220 cm (navigeringselkablage)

4. Fäst kablaget i hålet i säteslådvinkeln och motorhöljets stöd med tre kabelband (Figur 171 och Figur 172).

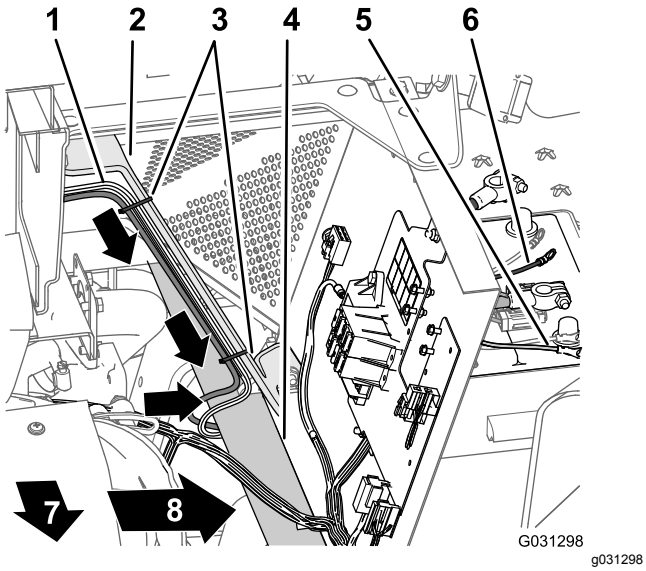

Figur 172

1. Kablagedel på 165 cm (bakre kablage)
2. Motorhöljets stöd
3. Kabelband
4. Vänster ramrör
5. Negativ ringkabelsko (svart kabel) – kablagedel på 165 cm (bakre kablage)
6. Positiv ringkabelsko (röd kabel) – kablagedel på 165 cm (bakre kablage)
7. Maskinens framsida
8. Maskinens vänstra sida

5. Dra 10 A-säkringen och de positiva och negativa ringkabelskorna på navigeringssystemets 220 cm långa elkablagedel till batteriets ovansida (Figur 172).

   Obs: Du kommer att slutföra monteringen av ringkabelskorna i Montera det bakre kablaget och navigeringselkablaget på batterikablarna (sida 81).

Dra och ansluta datakabeln till sprutskärmen

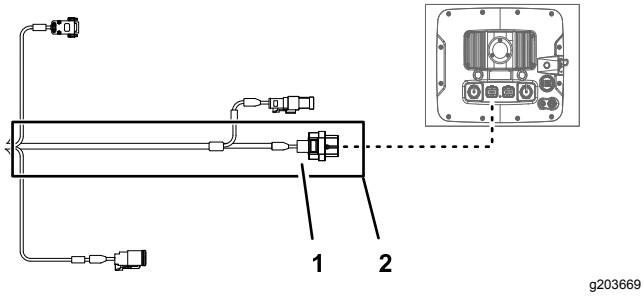

Figur 173

1. Kontakt med 26 uttag – datakablage (sprutskärm)
2. 220 cm datakablagedel (sprutskärm)

1. Dra datakablagedelen på 220 cm framför motorns luftfilter och ned mot det nedre högra hörnet av kylaren på motorrummets högra sida (Figur 174).

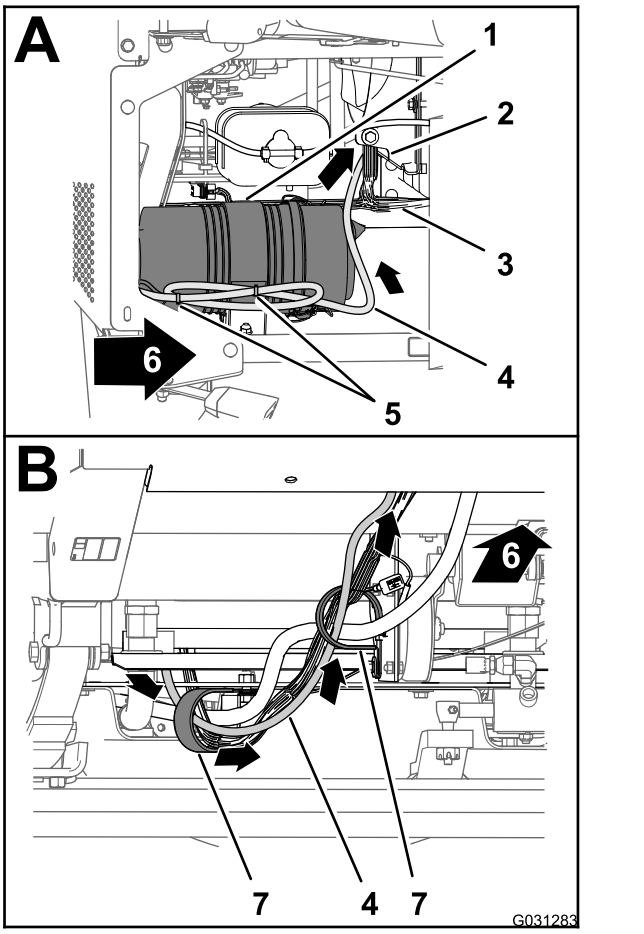

Figur 174

1. Luftfilter (motor)
2. Kylare
3. Maskinens främre kablage
4. Datakablagedel på 220 cm
5. Kabelband
6. Maskinens framsida
7. R-klämmor

2. Dra datakablagedelen på 220 cm framåt och genom de två R-klämmorna längst ner på maskinen (Figur 174).
3. Dra datakablagedelen på 220 cm framåt och upp genom hylsan som omger hålet i golvplattan (Figur 175).

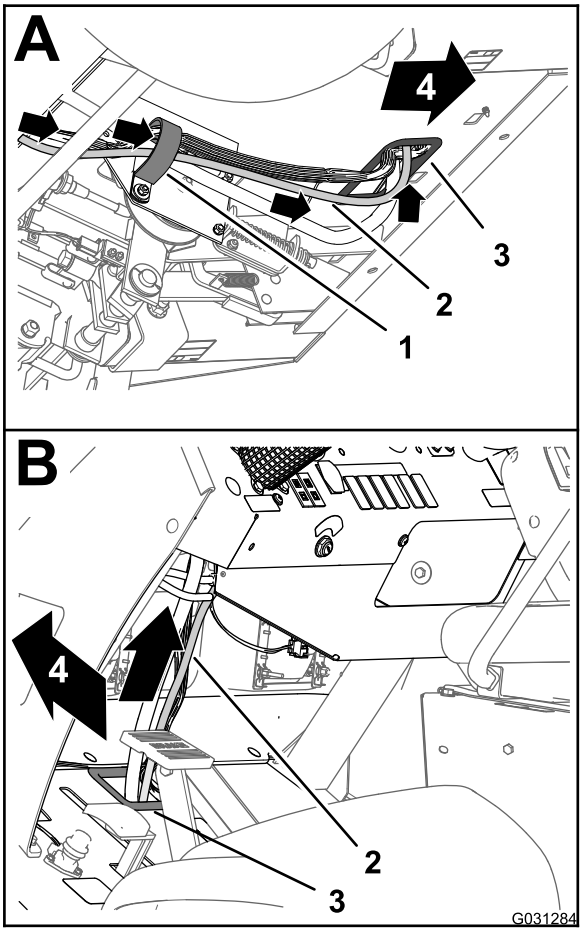

Figur 175

1. R-klämma
2. Datakablagedel på 220 cm
3. Hylsa (golvplatta)
4. Maskinens framsida

4. Dra datakablagedelen på 220 cm uppåt och längs maskinens främre kablage (Figur 175).
5. Dra datakablagedelen på 220 cm upp genom hylsan som omger hålet i instrumentbrädan (Figur 176).

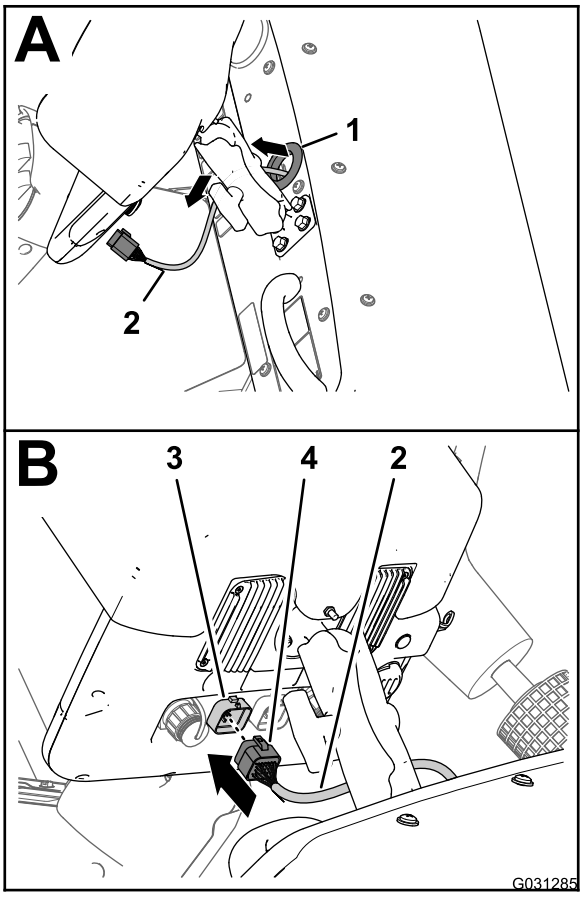

Figur 176

1. Hylsa (instrumentbräda)
2. Datakablagedel på 220 cm
3. Kontakt med 26 stift (sprutdisplay)
4. Kontakt med 26 uttag – datakablage (sprutskärm)

6. Rikta in kontakten med 26 uttag på datakablaget mot kontakten med 26 stift på sprutdisplayen och tryck in uttagskontakten i stiftkontakten tills kontaktspärren snäpper ordentligt på plats (Figur 176).

Montera det bakre kablaget och navigeringselkablaget på batterikablarna

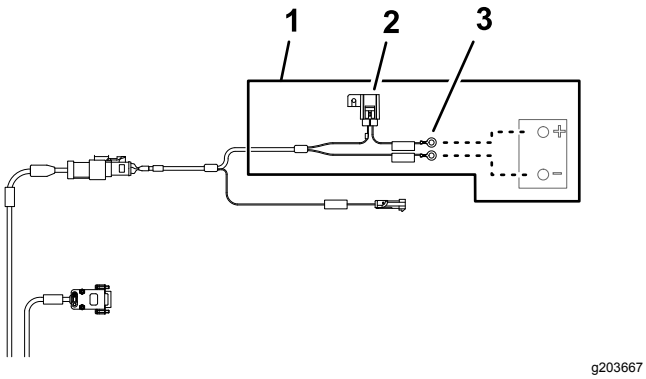

Figur 177

1. 220 cm batterikablagedel
2. 10 A-säkring (batteri)
3. Ringkabelskor (batteri)

1. Dra pluskabelskon (röd kabel), minuskabelskon (svart kabel) och 50 A-säkringsblocket på det bakre kablaget upp mellan batterilådan och maskinchassit (Figur 178).

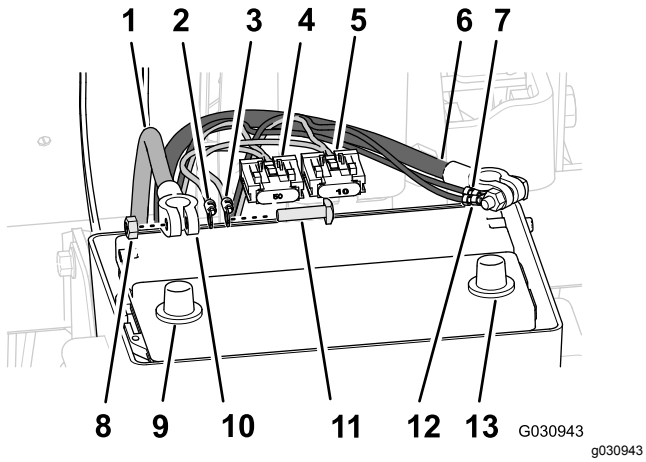

Figur 178

1. Positiv batterikabel
2. Positiv ringkabelsko (röd kabel) – kablagedel på 165 cm (bakre kablage)
3. Positiv ringkabelsko (röd kabel) – kablagedel på 220 cm (navigeringselkablage)
4. 50 A-säkringsblock – bakre kablage
5. 10 A-säkringsblock – navigeringselkablage
6. Minuskabel
7. Sexkantsmutter
8. Batteripol (plus)
9. Kabelsko (batterikabel)
10. T-skruv
11. Negativ ringkabelsko (svart kabel) – kablagedel på 165 cm (bakre kablage)
12. Negativ ringkabelsko (svart kabel) – kablagedel på 220 cm (navigeringselkablage)
13. Batteripol (minus)

2. Dra pluskabelskon (röd kabel), minuskabelskon (svart kabel) och 10 A-säkringsblocket på navigeringselkablaget upp mellan batterilådan och maskinchassit.
3. Ta bort T-skruvarna och sexkantsmuttrarna från kabelskorna på plus- och minusbatterikablarna (Figur 178).
4. Montera en T-skruv genom pluskabelskon (röd kabel) på det bakre kablaget, pluskabelskon på navigeringselkablaget och kabelskon på batteriets pluskabel (Figur 178).
5. Fäst kabelskorna och T-skruven löst med en sexkantsmutter (Figur 178).

   Obs: Sätt inte fast batterikabeln på batteriet än.
6. Montera en T-skruv genom minuskabelskon (svart kabel) på det bakre kablaget, minuskabelskon på navigeringselkablaget och kabelskon på batteriets minuskabel (Figur 178).
7. Fäst kabelskorna och T-skruven löst med en sexkantsmutter (Figur 178).

   Obs: Sätt inte fast batterikablarna på batteriet än.

33

Montera underredshöljesatsen (tillval)

Inga delar krävs

Tillvägagångssätt

1. Rikta in underredshöljet mot underchassit på maskinen (Figur 179).

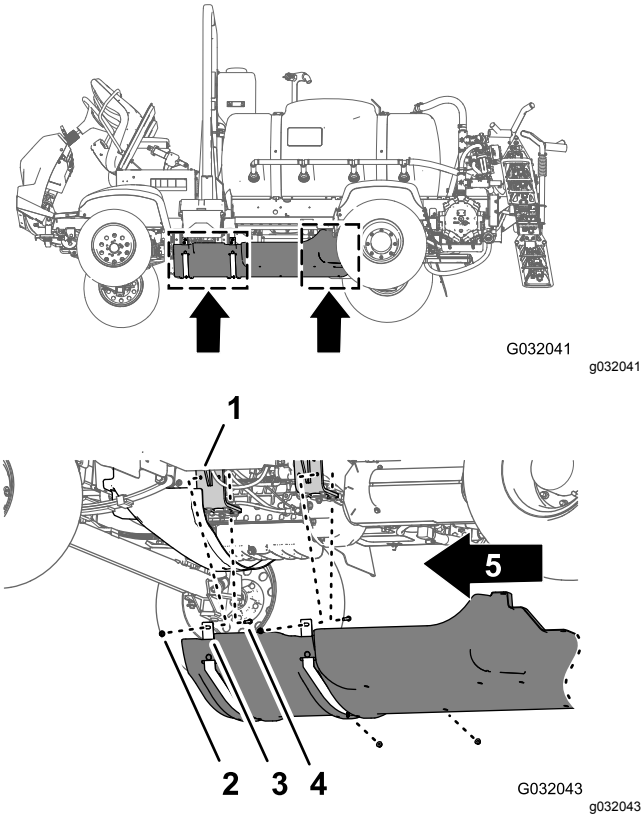

Figur 179

1. Underredshölje
2. Flänsskruvar (5/16 x 7/8 tum)
3. Brickor (5/16 tum)
4. Maskinens främre del

2. Trä stödremmarna för underredshöljet över skruvarna och vagnsskruven vid motormonteringsfästena på maskinen (Figur 179).
3. Montera underredshöljet på motormonteringsfästena och skruvarna (Figur 179) med de fyra flänslåsmuttrar (5/16 tum) som du tog bort i steg 2 i 12 Ta bort underredets höljsats (tillval) (sida 24).
4. Rikta in hålen i den bakre delen av underredshöljet mot hålen i chassit (Figur 180).

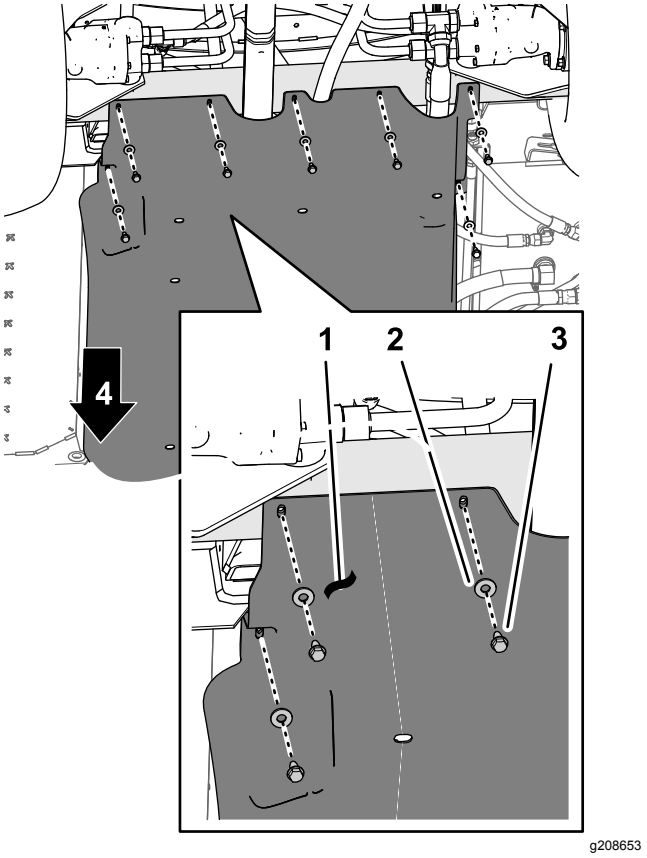

Figur 180

1. Underredshölje
2. Brickor (5/16 tum)
3. Flänsskruvar (5/16 x 7/8 tum)
4. Maskinens framsida

5. Montera den bakre delen av underredeshöljet på chassit med de sju flänsskruvar (5/16 x 7/8 tum) och sju brickor (5/16 tum) som du tog bort i steg 1 i 12 Ta bort underredets höljsats (tillval) (sida 24) (Figur 180).
6. Dra åt skruvarna och muttrarna till 1 129–1 582 Ncm.

34

Ansluta satsen för handspruteröret, den elektriska slangvindan eller den svängbara slangvindan (tillval)

Delar som behövs till detta steg:

1	90-gradersknärör med sidoport (Toro-artikelnr 131-3726)
1	Flänsklämma och packning (Toro-artikelnr 127-9829)
1	Avstängningsventil (Toro-artikelnr 130-7321)

Montera styrdosan vid grenrörsfästet

Sats för handspruterör eller elektrisk slangvinda

1. Rikta in styrdosans fästplatta med hålen eller springorna i sprutventilernas grenrörsfäste (Figur 181).

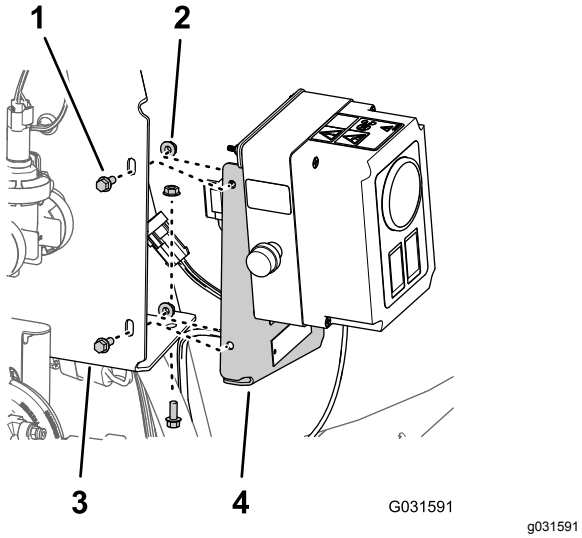

Figur 181

Satsen för elektrisk slangvinda visas. Satsen för handspruterör är liknande.

1. Flänsskruvar (1/4 x 5/8 tum)
2. Sågtandade flänsmuttrar (1/4 tum)
3. Grenrörsfäste (sprutventil)
4. Fästplatta (styrdosa)

2. Montera styrdosan på grenrörsfästet (Figur 181) med de tre flänsskruvar (1/4 x 5/8 tum) och de tre sågtandade flänsmuttrar (1/4 tum) som du tog bort i steg 1 i Ta bort styrdosan från grenrörsfästet (sida 13).
3. Dra åt skruvarna och muttrarna till 1 017–1 243 Ncm.

Montera den svängbara slangvindan på grenrörsfästet

Lyftutrustningens kapacitet: 57 kg

1. Lyft den svängbara slangvindan med lyftutrustning med angiven kapacitet.
2. Rikta in hålen i stödkanalen för den svängbara slangvindan med hålen i sprutventilernas grenrörsfäste (Figur 182)

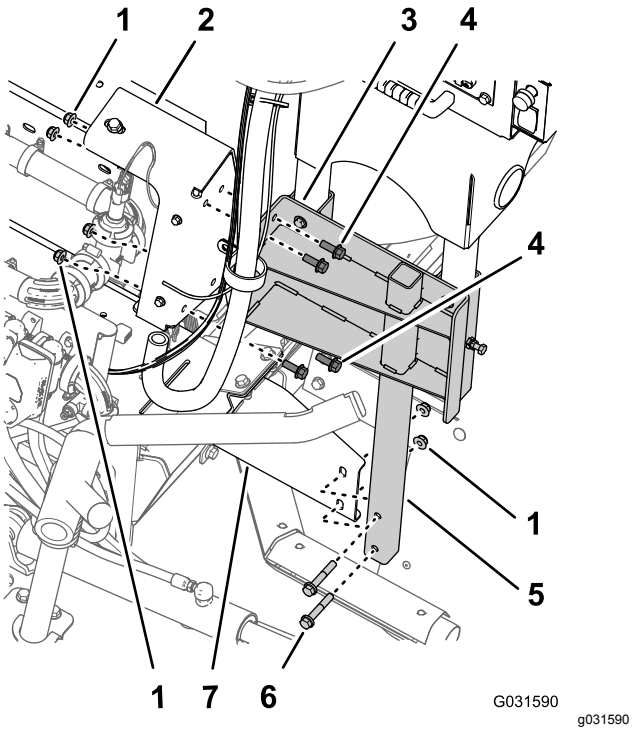

Figur 182

1. Flänslåsmuttrar (3/8 tum)
2. Grenrörsfäste (sprutventiler)
3. Stödkanal (svängbar slangvinda)
4. Flänsskruvar (3/8 x 1 tum)
5. Nedre rörram (svängbar slangvinda)
6. Flänsskruvar (3/8 x 2 1/4 tum)
7. Monteringsfäste (maskinens högra ramkanal)

3. Rikta in hålen i den svängbara slangvindans nedre rörram med hålen i monteringsfästet på maskinens högra ramkanal (Figur 182).
4. Montera stödkanalen på grenrörsfästet (Figur 182) med de fyra flänsskruvarna (3/8 x 1 tum) och flänslåsmuttrarna (3/8 tum) som du tog bort i steg 3 i Ta bort den svängbara slangvindan från grenrörsfästet (sida 15).

5. Montera den nedre rörramen på monteringsfästet (Figur 182) med de två flänsskruvarna (3/8 x 2 1/4 tum) och två flänslåsmuttrarna (3/8 tum) som du tog bort i steg 2 i Ta bort den svängbara slangvindan från grenrörsfästet (sida 15).
6. Dra åt skruvarna och muttrarna till 37–45 Nm.

Montera slangen och kopplingarna

1. Ta bort rörkopplingen från locket vid flänsen på den högra änden av munstycksventil 10 (Figur 183).

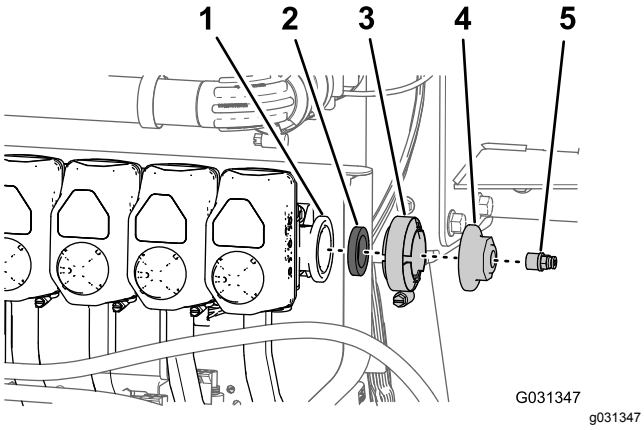

Figur 183

1. Fläns (munstycksventil 10)
2. Packning
3. Flänsklämma
4. Lock
5. Rörkoppling

2. Ta bort flänsklämman, packningen och ändlocket från munstycksventil 10 (Figur 183).

   Obs: Spara rörkontakten, flänsklämman och packningen för montering senare i denna procedur. Du behöver inte längre ändlocket som du tog bort från maskinen.
3. Använd PTFE-gängtätningstejp på gängorna på T-kopplingen (Figur 184) som du tog bort i steg 3 i Koppla loss slangarna och rören (sida 13).

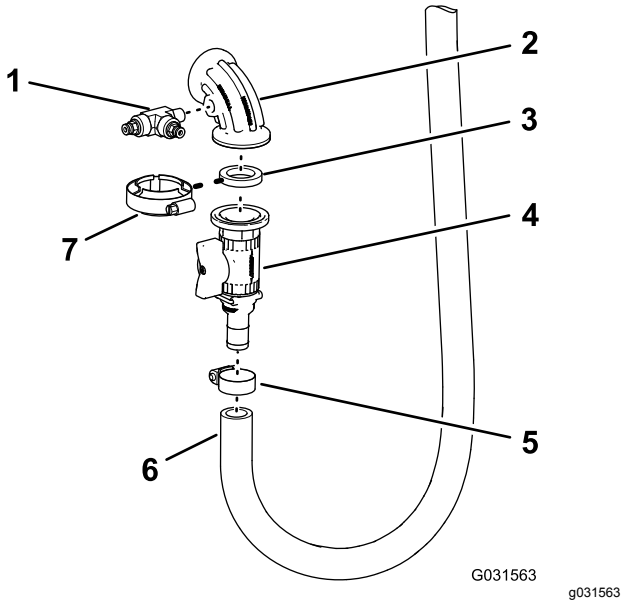

Figur 184

1. T-koppling och rörkopplingar
2. 90-gradersknärör med sidoport
3. Packning
4. Avstängningsventil
5. Slangklämma
6. Inloppsslang
7. Flänsklämma

4. Montera T-kopplingen på 90-graders- knäröret med sidoport enligt Figur 184 och dra åt kopplingen för hand.
5. Montera 90-gradersknäröret med sidoport, packningen och avstängningsventilen löst med flänsklämman (Figur 184).
6. Sätt ihop avstängningsventilens hullingförsedda koppling med inloppsslangen och slangklämman (Figur 184) som du tog bort i steg 4 i Koppla loss slangarna och rören (sida 13).

Montera slangen och givarrören

1. Rikta in packningen och 90-gradersknäröret för slangvindan med flänsen från munstycksventil 10 (Figur 185).

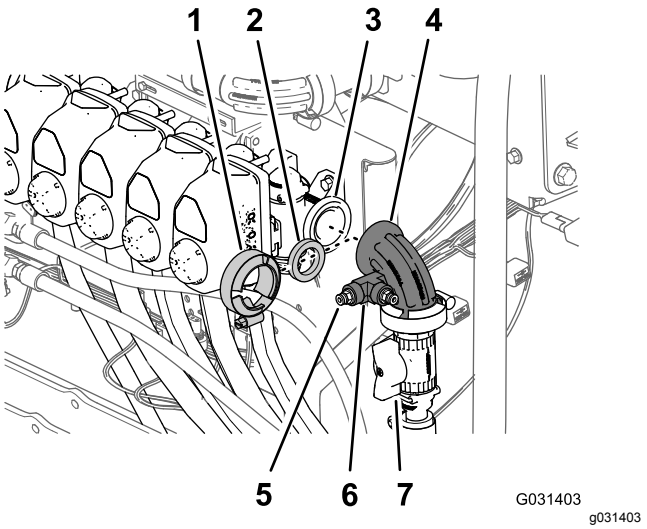

Figur 185

1. Flänsklämma
2. Packning
3. Fläns (munstycksventil 10)
4. 90-gradersknärör
5. Rörkoppling
6. T-koppling
7. Avstängningsventil (slangvinda)

2. Fäst knäröret och packningen på ventilen med en flänsklämma och dra åt klämman för hand (Figur 185).
3. Använd PTFE-gängtätningsmedel på rörkopplingens gängor och montera rörkopplingen i T-kopplingen enligt Figur 185
4. För in änden på tryckgivarröret för instrumentbrädans tryckmätare i rörkopplingen tills röret sitter ordentligt i kopplingen (Figur 186).

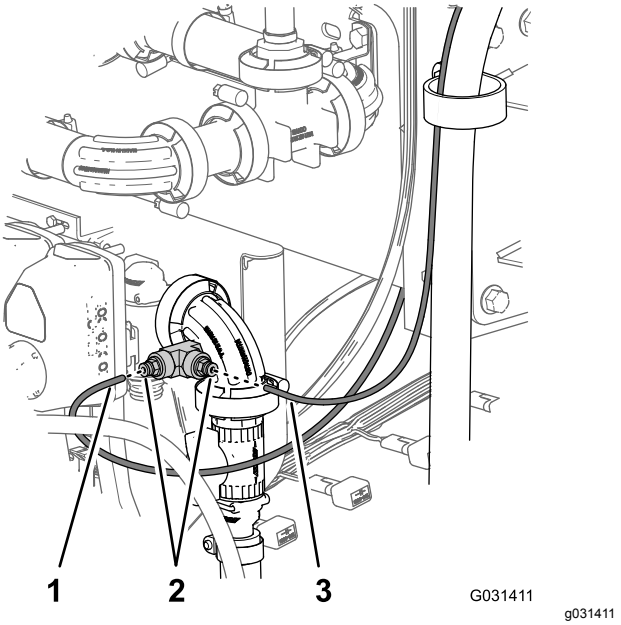

Figur 186

Sats för svängbar slangvinda visas. Satsen för elektrisk slangvinda och satsen för handspruterör är liknande

1. Tryckgivarrör (instrumentbrädans tryckmätare)
2. Rörkopplingar
3. Tryckgivarrör (tryckmätare för slangvinda)

5. För in änden på tryckgivarröret för slangvindans tryckmätare i rörkopplingen tills röret sitter ordentligt i kopplingen (Figur 186).

Ansluta satsen för handspruterö-ret eller den elektriska slangvindan (tillval)

Vid styrdosan för handsprutepistolen eller den elektriska slangvindan ansluter du kontakten med sex stift för styrdoskablaget till kontakten med sex uttag för maskinens bakre huvudkablage (Figur 187 och Figur 188).

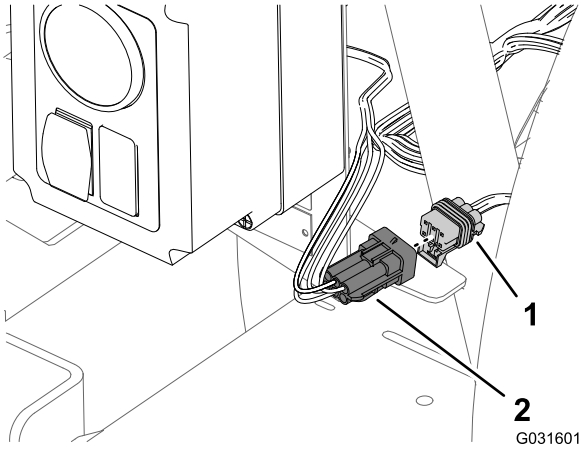

Figur 187

Styrdosa – sats för handspruterör

1. Kontakt med sex uttag (maskinens bakre huvudkablage)
2. Kontakt med sex stift (styrdoskablage)

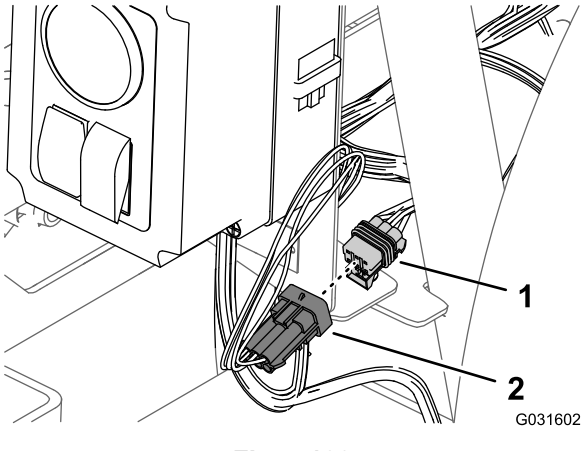

Figur 188

Styrdosa – sats för elektrisk slangvinda

1. Kontakt med sex uttag (maskinens bakre huvudkablage)
2. Kontakt med sex stift (styrdoskablage)

Ansluta kablaget för satsen med den svängbara slangvindan (tillval)

1. Leta reda på kablaget för satsen med den svängbara slangvindan på baksidan av spruttanken på maskinens baksida (Figur 189).

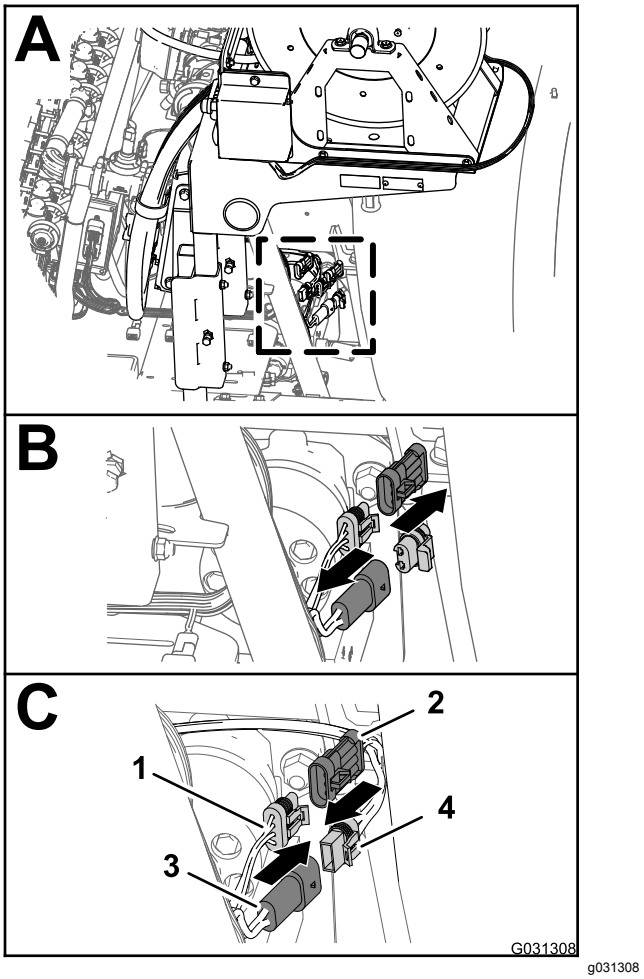

Figur 189

1. Kontakt med tre uttag (bakre huvudkablage)
2. Kontakt med tre stift (kablage för elektrisk slangvinda)
3. Kontakt med två stift (bakre huvudkablage)
4. Kontakt med två uttag (kablage för elektrisk slangvinda)

2. Ta bort pluggen från kontakten med två stift på det bakre huvudkablaget för strömförsörjningen till slangvindan (Figur 189).
3. Anslut kontakten med två uttag på kablaget för den elektriska slangvindan till kontakten med två stift på det bakre huvudkablaget (Figur 189).
4. Ta bort locket från med kontakten med tre uttag på det bakre huvudkablaget för sprutarkablagekopplingen (Figur 189).
5. Anslut kontakten med tre stift på kablaget för den elektriska slangvindan till kontakten med tre uttag på det bakre huvudkablaget (Figur 189).

35

Ansluta skummarkörsatsen (tillval)

Delar som behövs till detta steg:

1	Kablage – finputsningssats för skummarkör (tillval) 130-8292
5	Kabelband – finputsningssats för skummarkör (tillval) 130-8292
1	Relä – finputsningssats för skummarkör (tillval) 130-8292
1	Flänsskruv (nr 10 – 24 x ½ tum) – finputsningssats för skummarkör (tillval) 130-8292
1	Låsmutter (nr 10 – 24 – finputsningssats för skummarkör (tillval) 130-8292)
1	Extra säkringsblock – Toro-artikelnr 92-2641
1	Säkring (15 A – finputsningssats för skummarkör (tillval) 130-8292)
4	Flänsskruvar (6 x 12 mm) – finputsningssats för skummarkör (tillval) 130-8292
1	Monteringsfäste (skumregleringsbrytare) – finputsningssats för skummarkör (tillval) 130-8292
1	Växelpaddel med tre lägen (omkopplare för skumreglering) – finputsningssats för skummarkör (tillval) 130-8292
1	Vippomkopplare med två lägen (omkopplare för kompressor på/av)– finputsningssats för skummarkör (tillval) 130-8292

Dra kablagets kompressordel

1. Leta rätt på kablagets 236 cm långa kompressordel med en kontakt med fyra uttag och dra kablagedelen bakåt längs spruttanken enligt Figur 190 och Figur 191.

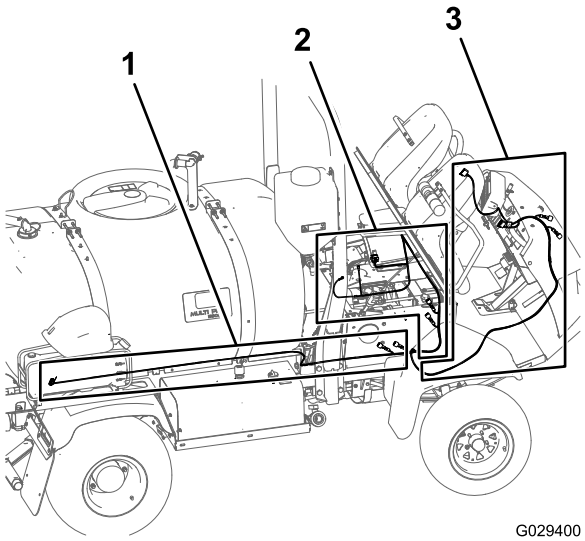

Figur 190

1. Kablagedel på 236 cm för finputsningssatsen – kompressordel
2. Kablagedel på 197 cm för finputsningssatsen – motorrumsdel
3. Kablagedel på 240 cm för finputsningssatsen – instrumentbrädsdel

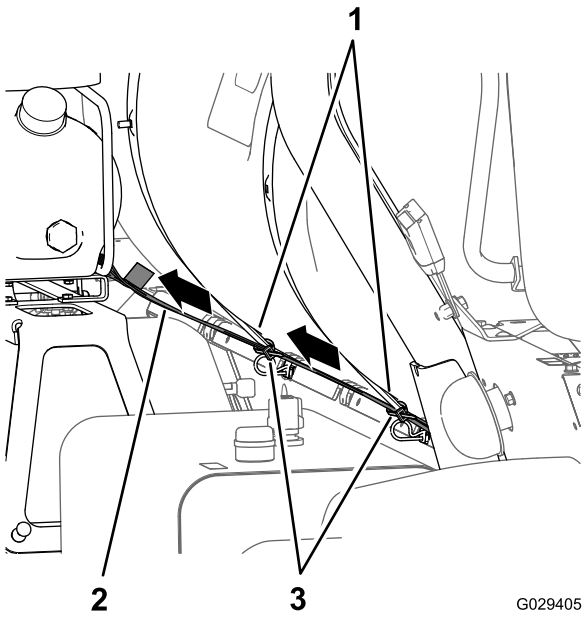

Figur 191

1. Kompressordel på 236 cm
2. Spruttankens remmar
3. Kabelband

2. Dra kablagets kontakt med fyra uttag till kompressorns kontakt med fyra stift och anslut de två kontakterna.

   Obs: Kompressorn sitter ovanför skummarkörstanken.

Dra kablagets motorrumsdel

1. Dra finputsningssatsens kablage framåt mellan vältskyddsbågen och spruttankens nedre hörn, längs maskinens kablage och under motorns luftrenare (Figur 192 och Figur 193).

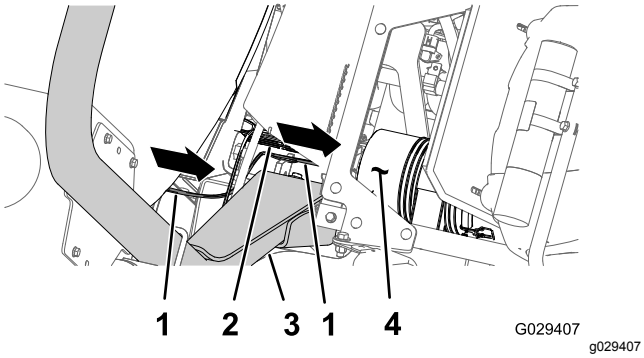

Figur 192

1. Kompressordel på 236 cm
2. Maskinens kablage
3. Vältskydd
4. Luftrenare (motor)

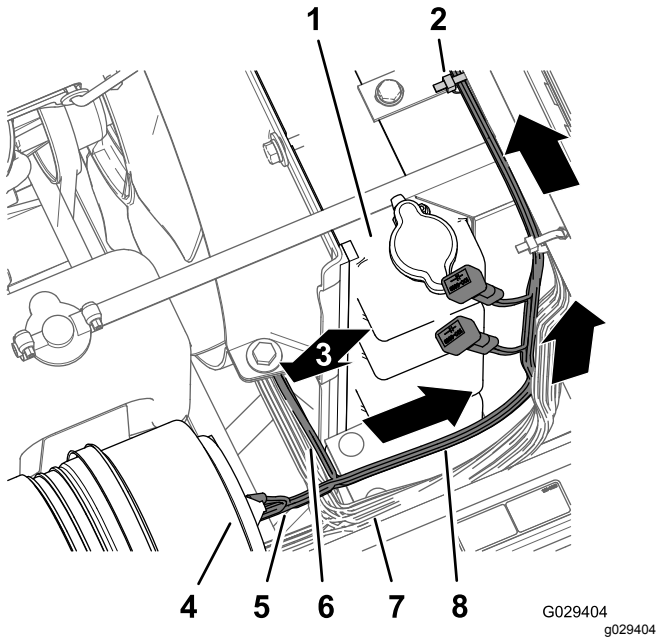

Figur 193

1. Kylare
2. Kabelband
3. Instrumentbrädsdel på 240 cm (dragen)
4. Luftfilter (motor)
5. Kompressordel på 236 cm
6. Instrumentbrädsdel på 240 cm
7. Maskinens kablage
8. Motorrumsdel på 197 cm

2. Dra kablagets motorrumsdel på 197 cm (med ringkabelskon, uttagskopplingen och kontakten med fem uttag) upp längs kylarens högra sida, över kylarens ovansida och under mittkonsolens bas (Figur 193).

3. Dra kablagets motorrumsdel på 197 cm ner längs kylarens vänstra sida och tvärs över den elektriska panelens undersida (Figur 194).

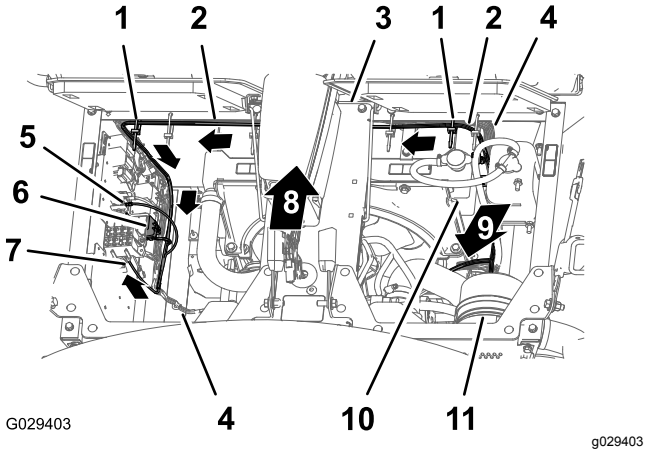

Figur 194

1. Kabelband
2. Motorrumsdel på 197 cm
3. Mittkonsolens bas
4. Maskinens kablage
5. Ringkabelsko (kablage för finputsningssatsen)
6. Kontakt med fem uttag (kablage för finputsningssatsen)
7. Bladkontakt (kablage för finputsningssatsen)
8. Maskinens framsida
9. Instrumentbrädsdel på 240 cm (dragen)
10. Kylare
11. Luftfilter

4. Sätt fast finputsningssatsens kablage på maskinens kablage med två kabelband enligt Figur 194.

Dra kablagets instrumentbrädsdel

1. Dra kablagets instrumentbrädsdel på 240 cm längs maskinens kablage och styrslangar (under kylaren) genom R-klämman längst ner på kylarstödet och genom R-klämman vid hastighetsspakens spole (Figur 195 och Figur 196).

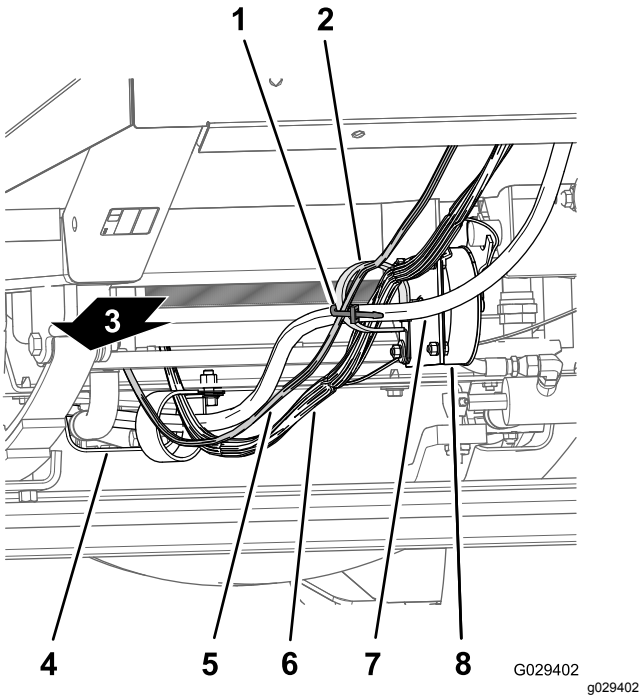

Figur 195

1. Kabelband
2. R-klämmor
3. Maskinens baksida
4. Motorvärmesköld
5. Instrumentbrädsdel på 240 cm
6. Maskinens kablage
7. Styrslang
8. Hastighetsspakens spole

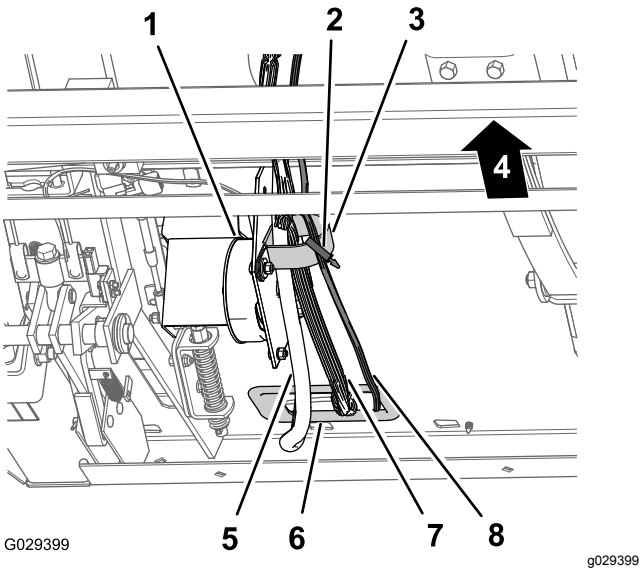

Figur 196

1. Hastighetsspakens spole
2. Kabelband
3. R-klämma
4. Maskinens baksida
5. Styrslang
6. Hylsa (främre motorvägg)
7. Maskinens kablage
8. Instrumentbrädsdel på 240 cm

2. Dra kablagets instrumentbrädsdel på 240 cm till R-klämman vid hastighetsspakens spole (Figur 195 och Figur 196).

3. Dra kablagets instrumentbrädsdel på 240 cm genom hylsan vid den främre motorväggens öppning och innanför kabel- och slangkroken (Figur 197).

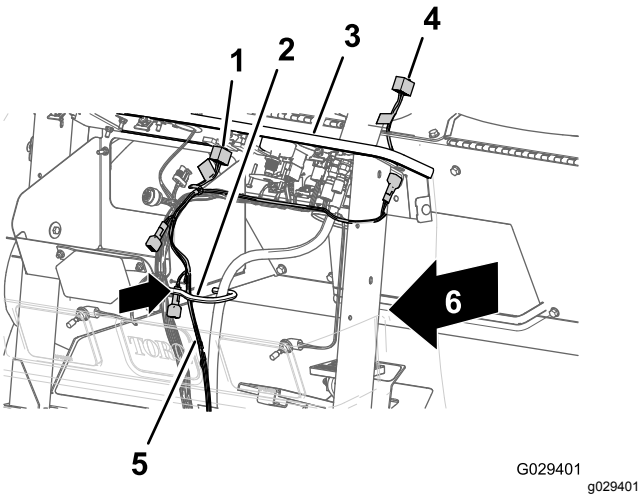

Figur 197

1. Kontakt med åtta uttag (kompressoromkopplare)
2. Kabel- och slangkrok
3. Instrumentbräda
4. Kontakt med åtta uttag (finputsningssatsens kablage)
5. Instrumentbrädsdel på 240 cm
6. Kontakt med åtta uttag (omkopplare för skumreglering)

4. Dra kontakten med åtta uttag på änden av den 240 cm långa instrumentbrädsdelen över instrumentbrädan och till vänster om styrkolonnen (Figur 198).

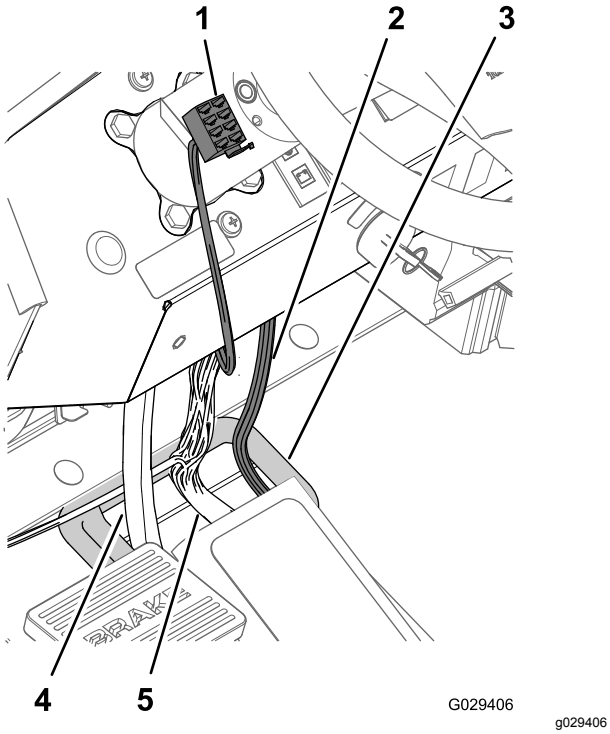

Figur 198

1. Kontakt med åtta uttag (finputsningssatsens kablage)
2. Instrumentbrädsdel på 240 cm
3. Hylsa (främre motorvägg)
4. Styrslang
5. Maskinens kablage

5. Sätt fast kablagets instrumentbrädsdel på 240 cm på maskinens kablage bredvid kabel- och slangkroken med ett kabelband (Figur 199).

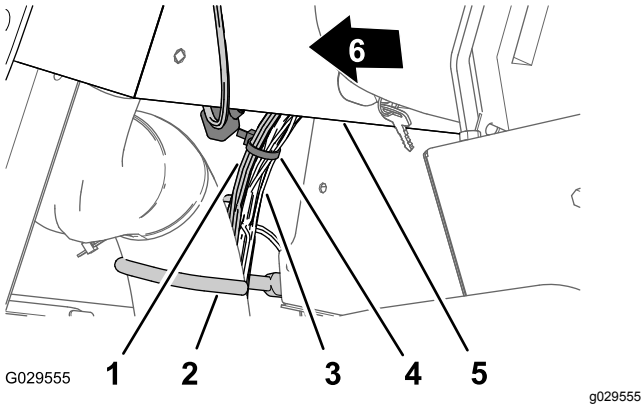

Figur 199

1. Instrumentbrädsdel på 240 cm
2. Kabel- och slangkrok
3. Maskinens kablage
4. Kabelband
5. Instrumentbräda
6. Maskinens framsida

Ansluta kompressorkablaget

1. Rikta in kontakten med fyra uttag på finputsningssatsens kablage i änden av kablagedelen på 236 cm mot kontakten med fyra stift på kompressorns kablage (Figur 200).

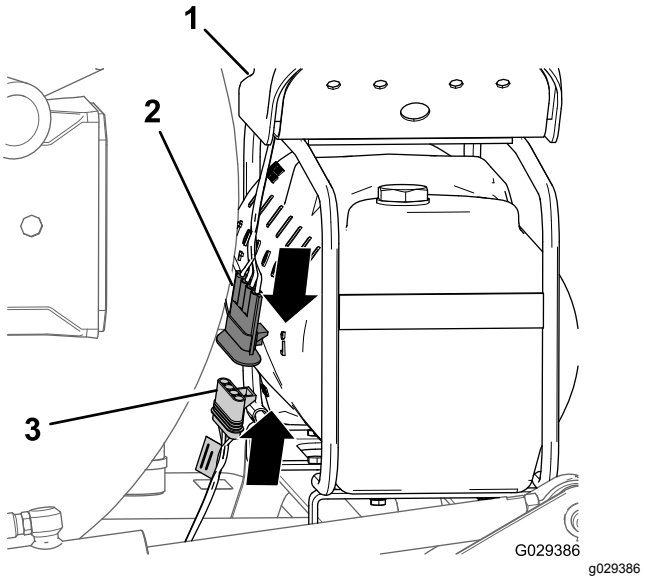

Figur 200

1. Kompressor
2. Kontakt med fyra stift (kompressorns kablage)
3. Kontakt med fyra uttag (finputsningssatsens kablage)

2. Sätt i kontakten med fyra stift i kontakten med fyra uttag (Figur 200).

   Obs: Tryck ihop kontakterna tills spärren snäpper på plats ordentligt.

Montera reläet

1. Rikta in reläet med kontakten med fem uttag på finputsningssatsens kablage vid kablagets 197 cm långa motorrumsdel (Figur 201).

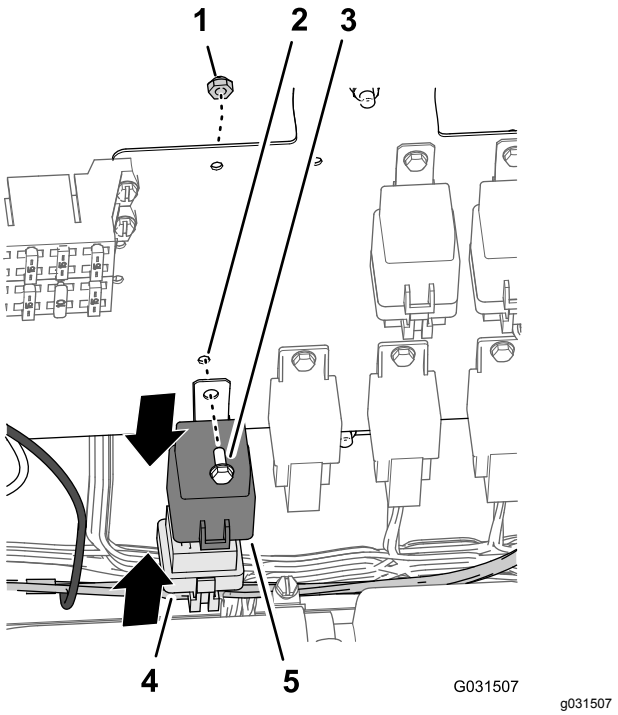

Figur 201

1. Låsmutter (nr 10)
2. Hål (kablagepanel)
3. Flänsskruv (nr 10-24 x 1/2 tum)
4. Relä
5. Kontakt med fem uttag (kablage för finputsningssatsen)

2. Sätt i reläets stift i kontaktens uttag (Figur 201).

   Obs: Tryck ihop reläet och kontakten tills spärren snäpper på plats ordentligt.

3. Rikta in hålet på reläets monteringsflik mot hålet på kablagepanelen (Figur 201).
4. Sätt fast reläet på panelen (Figur 201) med flänsskruven (nr 10 x 1/2 tum) och låsmuttern (nr 10).

Ansluta den jordade uttagsplinten

1. Ta bort en skruv från den jordade uttagsplinten (Figur 202).

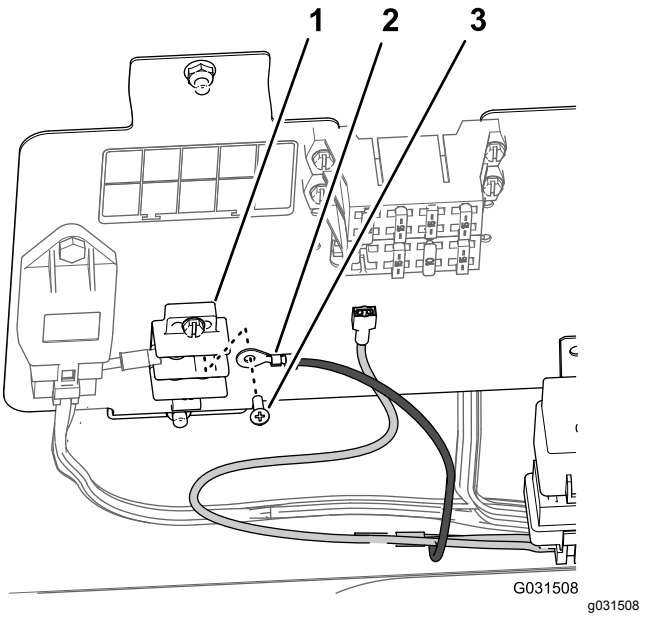

Figur 202

1. Jordad uttagsplint
2. Ringkabelsko (jordad)
3. Skruv

2. Sätt fast ringkabelskon på finputsningssatsens kablage på den jordade uttagsplinten med den skruv som du tog bort i steg 1 (Figur 202).

Ansluta ledningskontakterna – maskinens säkringsblock

Obs: Om det inte finns en tillgänglig bladkontakt för redskap på maskinens säkringsblock måste du montera ett extra säkringsblock.

1. Om maskinen har en bladkontakt för redskap på maskinens säkringsblock kan du ansluta bladkontakten på finputsningssatsens kablage till uttagskontakten på maskinens säkringsblock (Figur 203).

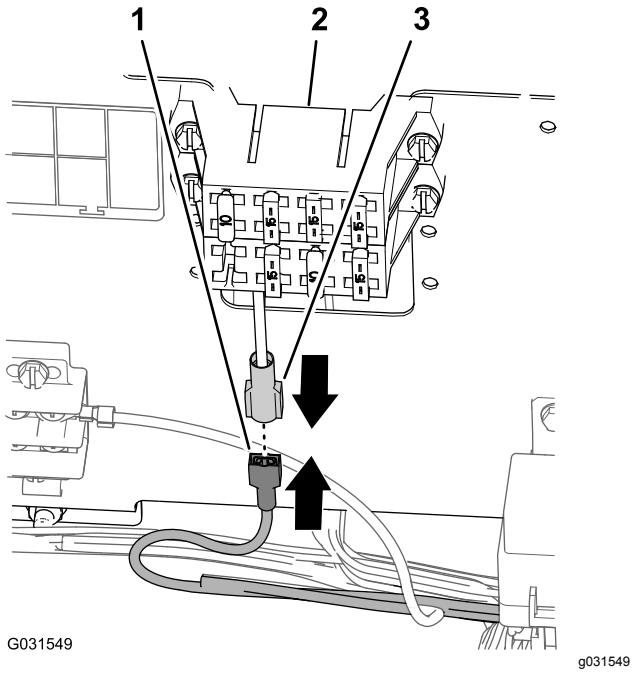

Figur 203

1. Bladkontakt (kablage för finputsningssatsen)
2. Säkringsblock (maskin)
3. Uttagskontakt (maskinens säkringsblock)

2. Tryck ihop kontakterna tills spärren snäpper på plats ordentligt.

Ansluta ledningskontakterna

Extra säkringsblock (tillval)

1. Anslut bladkontakten på finputsningssatsens kablage till uttagskontakten på det extra säkringsblocket (Figur 204).

   Obs: Tryck ihop kontakterna tills spärren snäpper på plats ordentligt.

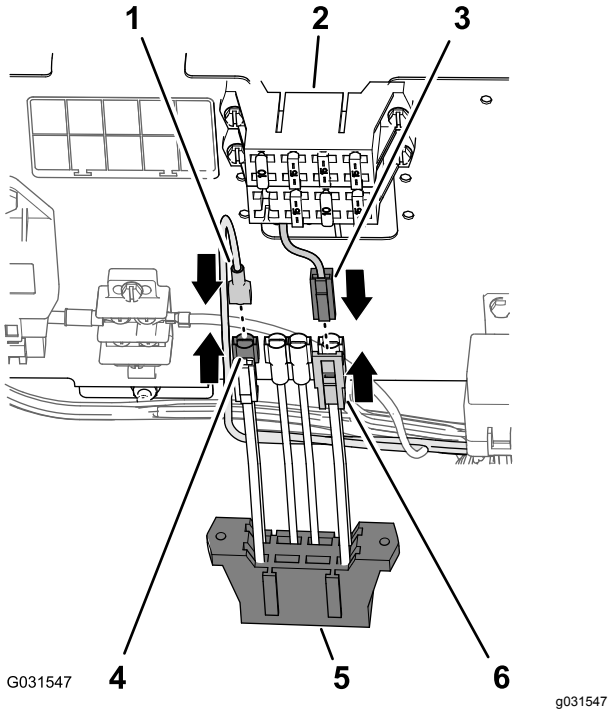

Figur 204

1. Kontakt med ett uttag (finputsningssatsens kablage)
2. Säkringsblock (maskin)
3. Kontakt med ett blad (fyrkantig ände – extra säkringsblock)
4. Kontakt med ett stift (extra matarledningar, maskinens säkringsblock)
5. Extra säkringsblock
6. Kontakt med ett uttag (fyrkantig ände – det extra säkringsblockets matarledningar)

2. Anslut kontakten med två stift för de extra matarledningarna på maskinens säkringsblock till kontakten med två uttag för matarledningarna på det extra säkringsblocket (Figur 204).

   Obs: Tryck ihop kontakterna tills spärren snäpper på plats ordentligt.

3. Rikta in skårorna i det extra säkringsblocket med monteringsflänsarna på maskinens säkringsblock (Figur 205).

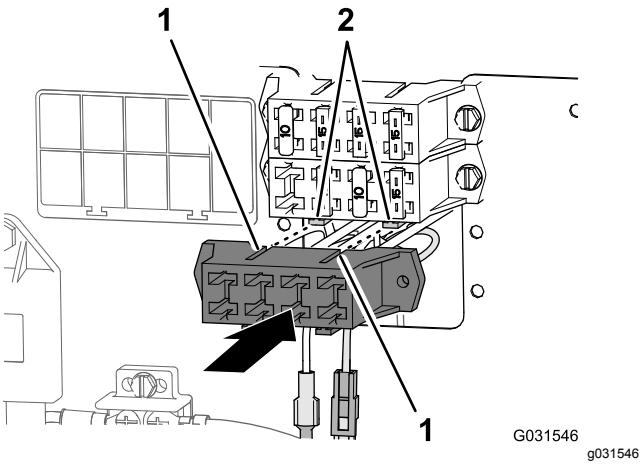

Figur 205

1. Skåror (extra säkringsblock)
2. Monteringsflänsar (maskinens säkringsblock)

4. Tryck ihop säkringsblocken tills spärren snäpper på plats ordentligt.

Montera säkringen

- Om maskinen har en bladkontakt för redskap på maskinens säkringsblock, ska du montera 15 A-säkringen i säkringsblocket (Figur 206).

  Obs: Kontrollera att säkringen sitter i ordentligt i säkringsblockets uttag.

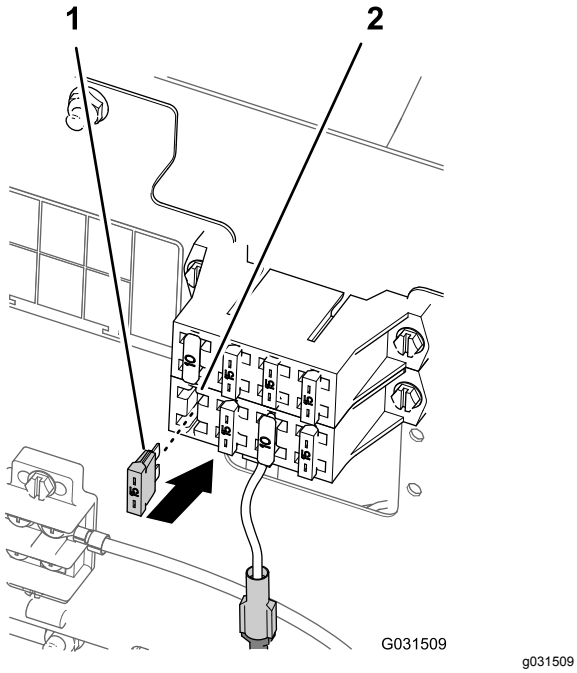

Figur 206

1. 15 A-säkring
2. Maskinens säkringsblock

- Utför följande om maskinen har en bladkontakt för redskap på det extra säkringsblocket som kan fås som tillval:

1. Leta rätt på säkringsuttaget som är inriktat mot bladkontaktens ledning som du använde i steg 1 i Ansluta ledningskontakterna (sida 92).
2. Montera 15 A-säkringen i uttaget som du letade upp på det extra säkringsblocket (Figur 207).

   Obs: Kontrollera att säkringen sitter ordentligt i säkringsblockets uttag.

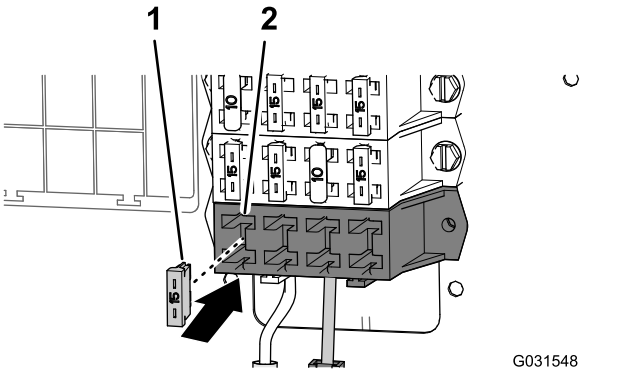

Figur 207

1. 15 A-säkring
2. Säkringsuttag (extra säkringsblock)

Montera omkopplaren för skumreglering

1. Rikta in spåren på monteringsfästet för omkopplaren för skumreglering mot de fyra gängade insatserna på styrkolonnen (Figur 208).

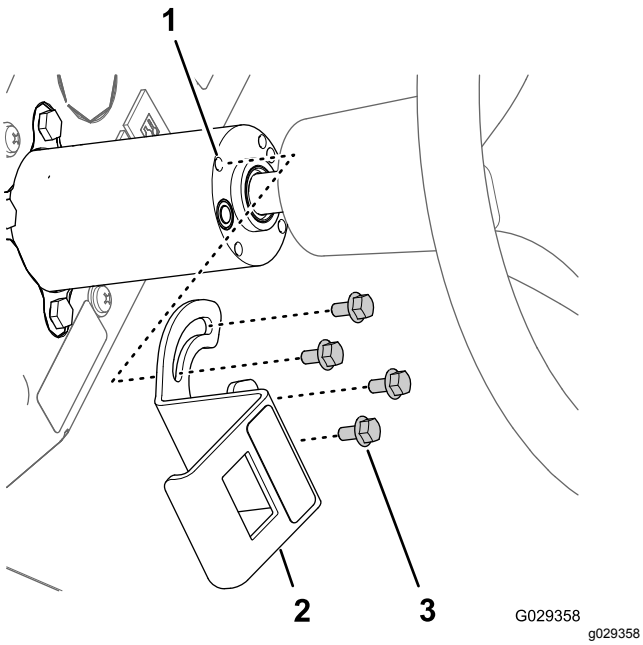

Figur 208

1. Gängade insatser (styrkolonn)
2. Monteringsfäste (omkopplare för skumreglering)
3. Flänsskruvar (6 x 12 mm)

2. Montera fästet på stången med de fyra flänsskruvarna (6 x 12 mm) och dra åt skruvarna till 972–1 198 N·cm.
3. Rikta in kontakten med åtta uttag genom fästets öppning och anslut kontakten till stiften (Figur 208) på baksidan av växelpaddeln med tre lägen (omkopplare för skumreglering).

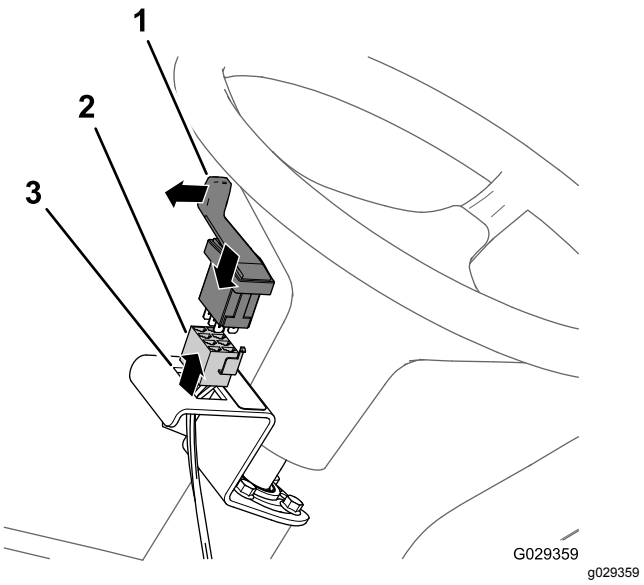

Figur 209

1. Växelpaddel med tre lägen (omkopplare för skumreglering)
2. Kontakt med åtta uttag
3. Öppning (monteringsfäste för omkopplaren för skumreglering)

4. Montera omkopplaren i fästet och tryck in omkopplaren tills den snäpper ordentligt på plats i öppningen (Figur 209).

   Obs: Kontrollera att paddeln för växelpaddeln med tre lägen (omkopplare för skumreglering) riktas utåt.

Montera kompressoromkopplaren

1. Ta bort den femte pluggen till höger på maskinens instrumentbräda (Figur 210).

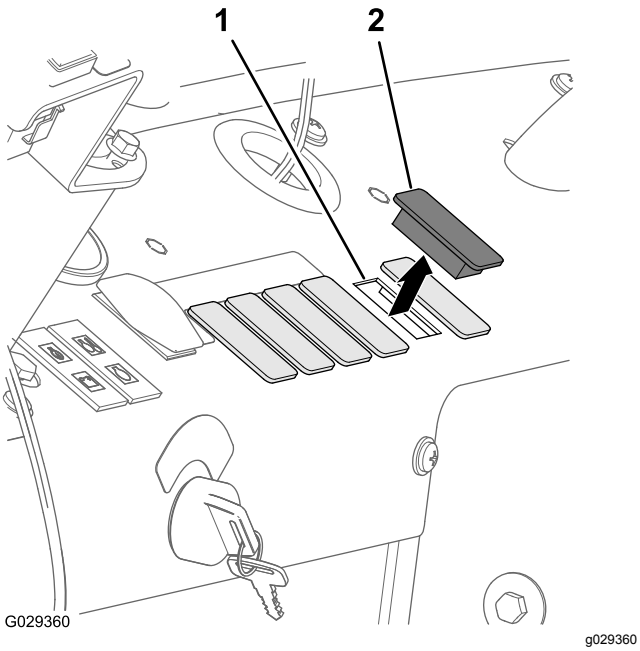

Figur 210

1. Instrumentbrädans öppning (femte pluggen till höger)
2. Plugg

2. Rikta in kontakten med åtta uttag genom instrumentbrädans öppning och anslut kontakten (Figur 211) till stiften på baksidan av vippomkopplaren med två lägen (omkopplare för kompressor på/av).

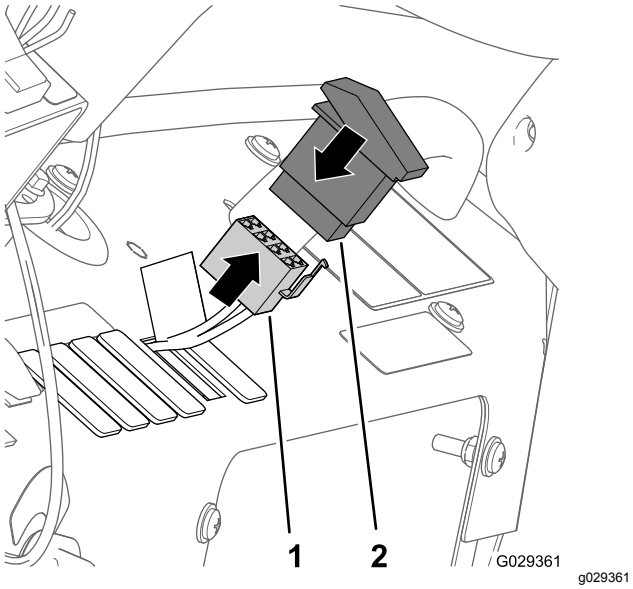

Figur 211

1. Kontakt med åtta uttag
2. Vippomkopplare med två lägen (omkopplare för kompressor på/av)

3. Montera omkopplaren i instrumentbrädan och tryck in omkopplaren tills den snäpper ordentligt på plats i öppningen (Figur 210 och Figur 211).

Ansluta rören till skummar-körsmunstyckena

1. Dra rören för skummunstyckena på insidan av vänster och höger sprutrampssektion och genom R-klämman nära vridpunkten för sprutrampssektionen (Figur 212).

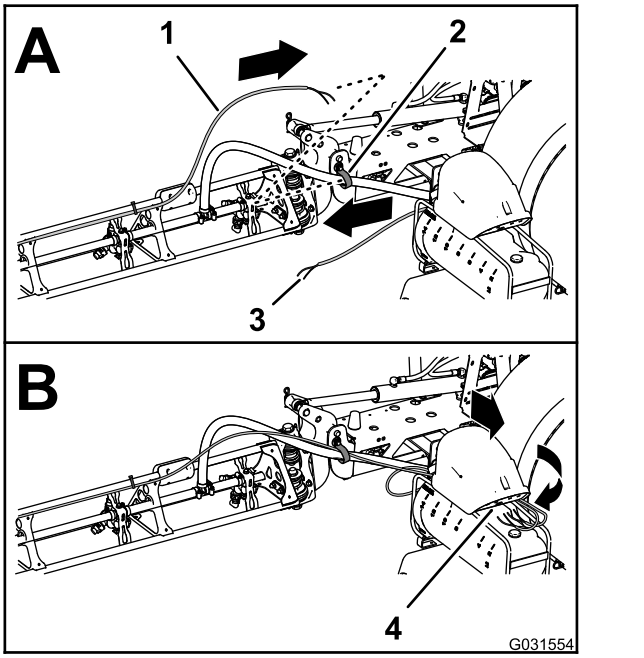

Figur 212

1. Rör – skummarkörsmunstycke (höger sprutrampssektion)
2. R-klämma
3. Rör – skummarkörsmunstycke (vänster sprutrampssektion)
4. Anslutningspanel (skummarkörssatsens kompressor)

2. Dra slangarna framåt längs insidan av tankens kompressor (Figur 212).
3. Anslut röret med det kabelband du monterade i steg 1 i Ta bort vätske- och luftrören från maskinen (sida 16) genom att rikta in den högra sprutrampssektionens blå rör mot kompressionskopplingen för vattenkretsen på höger sprutrampssektion (Figur 213).

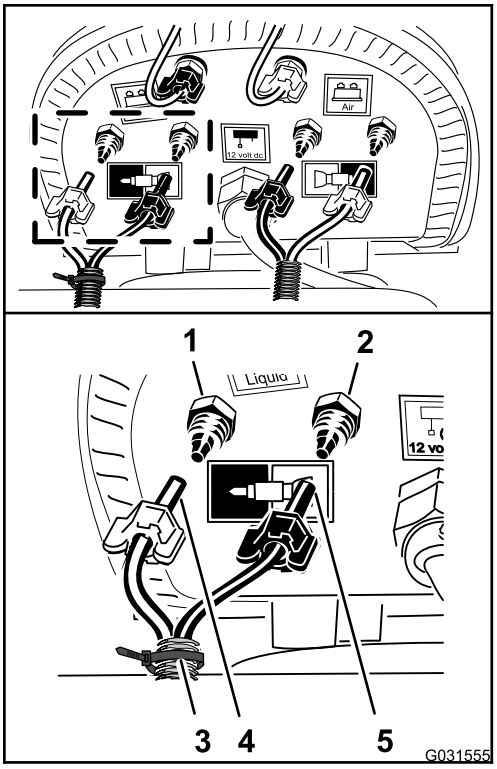

g031555

Figur 213

1. Kompressionskoppling – vatten (höger sprutrampssektion – blått rör)
2. Kompressionskoppling – luft (höger sprutrampssektion – genomskinligt rör)
3. Kompressionsmutter – luft (höger sprutrampssektion – blått rör)
4. Kabelband
5. Kompressionsmutter – vatten (höger sprutrampssektion – genomskinligt rör)

4. Montera kompressionsmuttern för röret på kopplingen och dra åt muttern för hand (Figur 213).
5. Rikta in den högra sprutrampssektionens genomskinliga rör mot kompressionskopplingen för luftkretsen på höger sprutrampssektion (Figur 213).
6. Montera kompressionsmuttern för röret på kopplingen och dra åt muttern för hand (Figur 213).
7. Anslut det omarkerade röret (utan kabelband) genom att rikta in den vänstra sprutrampssektionens blå rör mot kompressionskopplingen för vattenkretsen på vänster sprutrampssektion (Figur 214).

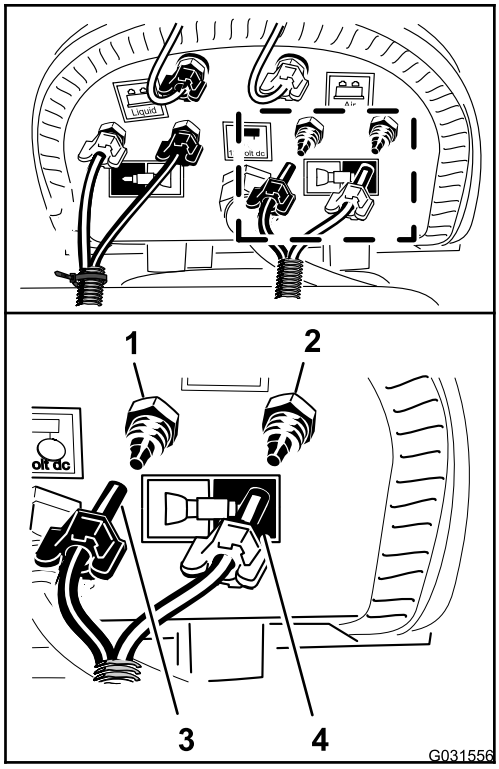

g031556

Figur 214

1. Kompressionskoppling – vatten (vänster sprutrampssektion – blått rör)
2. Kompressionskoppling – luft (vänster sprutrampssektion – genomskinligt rör)
3. Kompressionsmutter (vänster sprutrampssektion – blått rör)
4. Kompressionsmutter (vänster sprutrampssektion – genomskinligt rör)

8. Montera kompressionsmuttern för röret på kopplingen och dra åt muttern för hand (Figur 214).
9. Rikta in den vänstra sprutrampssektionens genomskinliga rör mot kompressionskopplingen för luftkretsen på vänster sprutrampssektion (Figur 214).
10. Montera kompressionsmuttern för röret på kopplingen och dra åt muttern för hand (Figur 214).

36

Ansluta den kemiska förblandningssatsen (tillval)

Delar som behövs till detta steg:

1	Vätskeavstängningsventil – Toro-artikelnr 130-7324
2	Hållare – Toro-artikelnr 131-0235
1	Fäste (vätskeavstängningsventil) – Toro-artikelnr 131-3725-03
2	Flänslåsmutter (1/4 tum, rostfritt stål) – Toro-artikelnr 119-6897
1	Övertrycksslang 25 x 273 mm – Toro-artikelnr 131-9647
1	Tillförselslang 25 x 470 mm – Toro-artikelnr 131-9648
1	Omrörningsöverströmningsslang 25 x 305 mm – Toro-artikelnr 131-9649
1	90-graderskoppling med hulling 25 mm – Toro-artikelnr 131-3727
1	Tömningsslang 25 x 1 587 mm – Toro-artikelnr 117-7957

Flytta övertrycksventilen

1. Ta bort hållaren som håller fast tillförselslangens raka hullingförsedda koppling på T-kopplingen på sprutans pump och ta bort den raka kopplingen från T-kopplingen (Figur 215).

   Obs: Spara hållaren för montering i steg 2 i Montera tillförselslangen (sida 101).

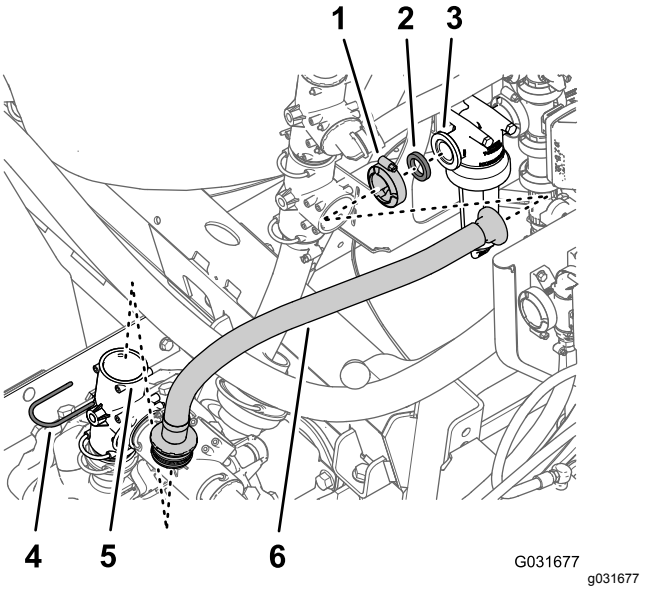

Figur 215

1. Flänsklämma
2. Packning
3. Fläns (filterhuvud)
4. Hållare
5. T-koppling (sprutans pump)
6. Tillförselslang

2. Ta bort flänsklämman som håller fast tillförselslangen och packningen på filterhuvudets fläns och ta bort slangen från maskinen (Figur 215).
3. Ta bort hållaren som håller fast övertrycksventilen på T-kopplingen på sprutans pump och ta bort övertrycksventilen (Figur 216).

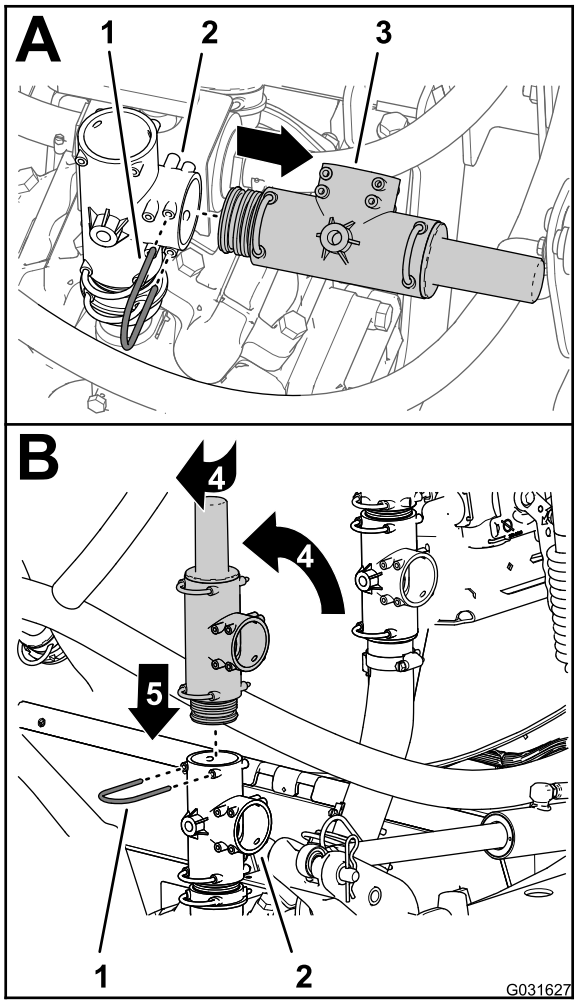

Figur 216

1. Hållare
2. Övertrycksventil
3. T-koppling
4. Vrid övertrycksventilen
5. Ner

4. Vrid övertrycksventilen uppåt enligt Figur 216.

   Obs: Rikta övertrycksventilens utlopp bakåt.

5. För in övertrycksventilen på T-kopplingens ovansida så att ventilen sitter ordentligt (Figur 216).

6. Sätt fast övertrycksventilen på T-kopplingen med hållaren som du tog bort i steg 3.

Byta ut omrörningsventilens överströmningsslang

1. Ta bort hållaren som håller fast överströmningsslangens 90-graderskoppling med hulling på den övre T-kopplingen och ta bort 90-graderskopplingen från T-kopplingen (Figur 217).

   Obs: Spara hållaren för montering senare i steg 5.

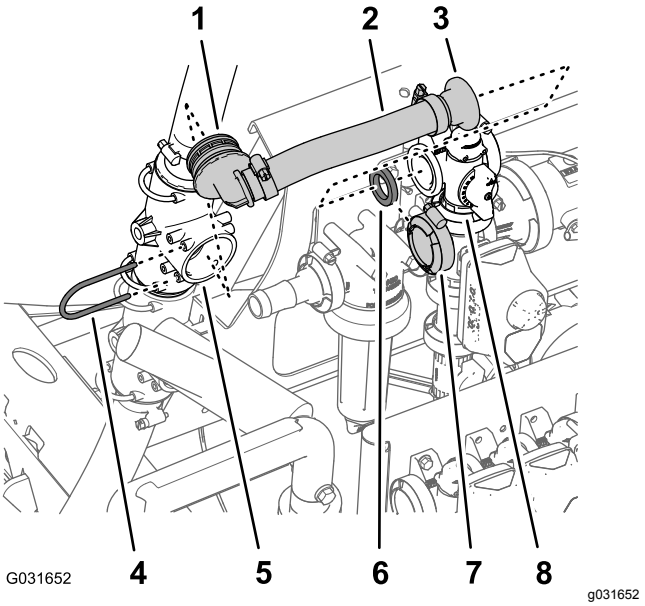

Figur 217

1. 90-graderskoppling med hulling
2. Överströmningsslang
3. Rak flänskoppling
4. Hållare
5. Övre T-koppling
6. Packning
7. Flänsklämma
8. Fläns (omrörningsventil)

2. Ta bort flänsklämman som håller fast den raka flänskopplingen och packningen på omrörningsventilens fläns och ta bort överströmningsslangen från maskinen (Figur 217).

   Obs: Spara flänsklämman och packningen för montering i steg 7. Du behöver inte den gamla 90-graderskopplingen, överströmningsslangen eller den raka flänskopplingen som du tog bort från maskinen.

3. Vrid den övre T-kopplingen cirka 45° medurs (Figur 218).

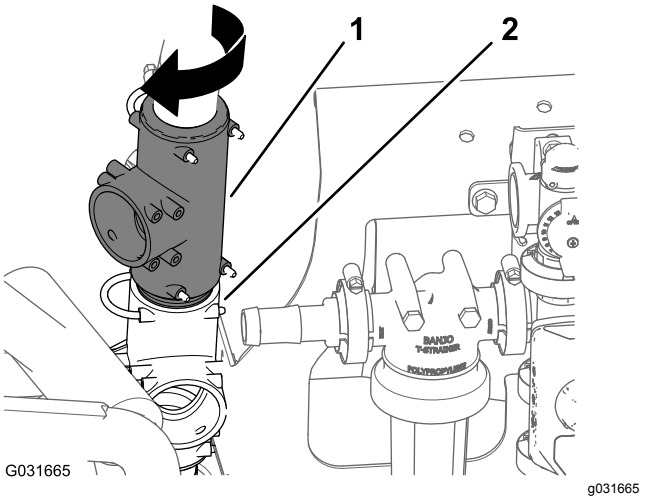

Figur 218

4. Rikta in omrörningsöverströmningsslangens (Toro-artikelnr 131-9649) 90-graderskoppling med hulling med den öppna porten på den övre T-kopplingen och för in 90-graderskopplingen så att den sitter ordentligt i T-kopplingen (Figur 219).

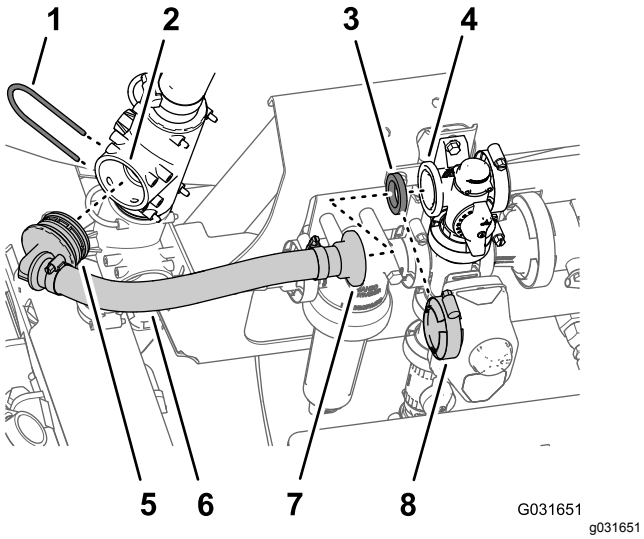

Figur 219

1. Hållare
2. Port (övre T-koppling)
3. Packning
4. Fläns (omrörningsventil)
5. 90-graderskoppling med hulling (omrörningsöverströmningsslang – Toro-artikelnr 131-9649)
6. Slang 25 x 305 mm (omrörningsöverströmningsslang – Toro-artikelnr 131-96499)
7. Rak flänskoppling (omrörningsöverströmningsslang – Toro-artikelnr 131-9649)
8. Flänsklämma

5. Fäst 90-graderskopplingen med hulling på T-kopplingen med hållaren (Figur 219) som du tog bort i steg 1.
6. Rikta in den nya omrörningsöverströmningsslangens (Toro-artikelnr 131-9649) raka flänskoppling och packning med överströmningsventilens fläns (Figur 219).
7. Sätt fast den raka flänskopplingen och packningen på överströmningsventilen med flänsklämman som du tog bort i steg 2.

Förbereda monteringen av ejektorns vätskeavstängningsventil

1. Rikta in 90-graderskopplingen med hulling (Toro-artikelnr 131-3727) med vätskeavstängningsventilen (Toro-artikelnr 130-7324) enligt Figur 220, och för in den hullingförsedda kopplingen i ventilen så att kopplingen sitter på plats ordentligt.

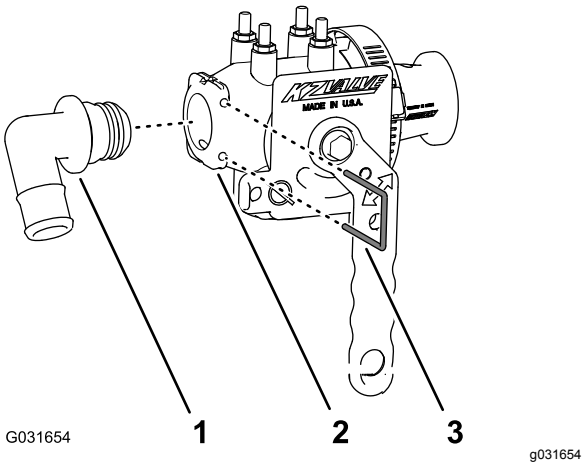

Figur 220

1. 90-graderskoppling med hulling 25 mm – Toro-artikelnr 131-3727
2. Vätskeavstängningsventil – Toro-artikelnr 130-7324
3. Hållare – Toro-artikelnr 131-0235

2. Sätt fast 90-graderskopplingen med hulling på vätskeavstängningsventilen med en hållare (Toro-artikelnr 131-0235).
3. Ta bort flänsklämman som håller fast den raka hullingförsedda kopplingen och packningen på filterhuvudets fläns. Ta sedan bort kopplingen (Figur 221).

   Obs: Spara flänsklämman och packningen för montering av vätskeavstängningsventilen i steg 5 i Montera ejektorns vätskeavstängningsventil (sida 100). Du behöver inte längre den raka hullingförsedda kopplingen som du tog bort från maskinen.

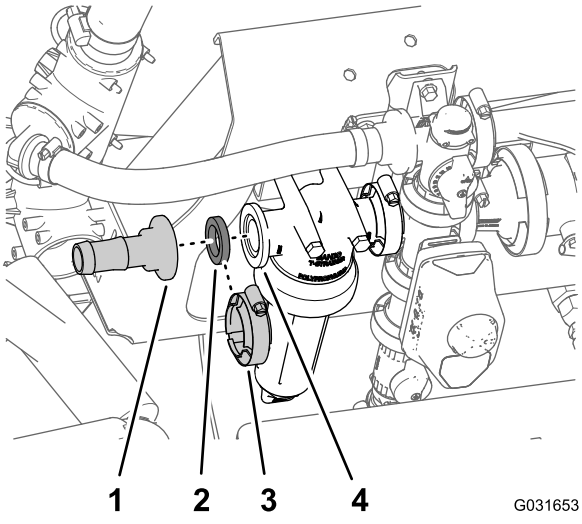

Figur 221

1. Rak hullingförsedd koppling
2. Packning
3. Flänsklämma
4. Fläns (filterhuvud)

4. Ta bort de två flänslåsmuttrarna (5/16 tum) som håller fast filterhuvudet på grenrörsfästet (Figur 222).

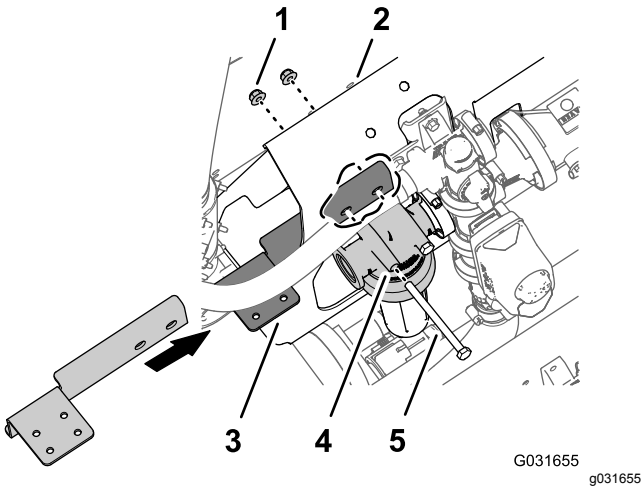

Figur 222

Skruv (5/16 x 4 tum) är borttagen på bilden i illustrationssyfte.

1. Flänslåsmutter (5/16 tum)
2. Grenrörsfäste
3. Fäste (vätskeavstängningsventil) – Toro-artikelnr 131-3725-03
4. Filterhuvud
5. Skruv (5/16 x 4 tum)

5. Rikta in hålen på den långa flänsen på avstängningsventilens fäste (Toro-artikelnr 131-3725-03) med de två skruvarna (5/16 x 4 tum) på grenrörsfästets framsida (Figur 222).
6. Sätt fast avstängningsventilens fäste på grenrörsfästet och skruvarna med de två flänslåsmuttrar som du tog bort i steg 4 (Figur 222).
7. Dra åt skruvarna och muttrarna till 1 978–2 542 N·cm.

Montera ejektorns vätskeavstängningsventil

1. Rikta in packningen med flänsen på filterhuvudet (Figur 223).

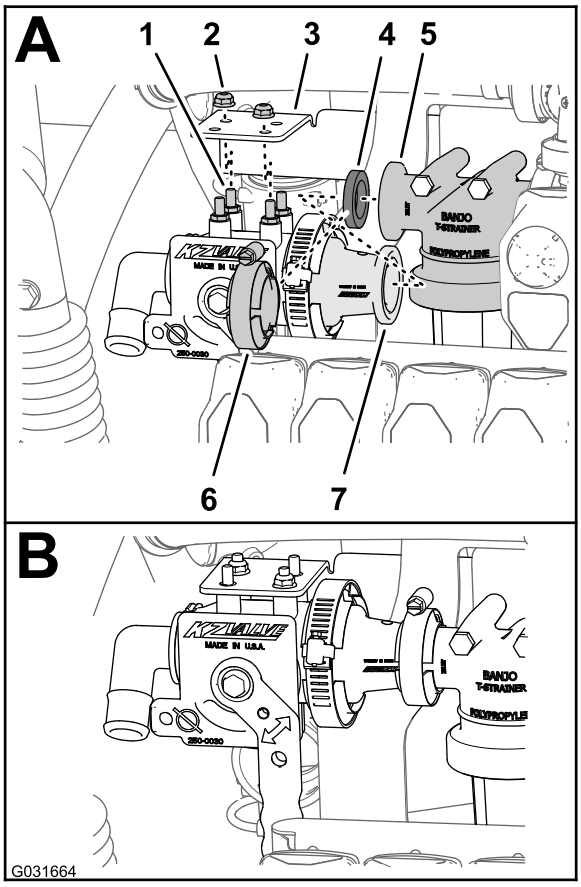

Figur 223

1. Tapp (vätskeavstängningsventil – Toro-artikelnr 130-7324)
2. Flänslåsmutter (1/4 tum, rostfritt stål) – Toro-artikelnr 119-6897
3. Fäste (vätskeavstängningsventil) – Toro-artikelnr 131-3725-03
4. Packning
5. Fläns (filterhuvud)
6. Flänsklämma
7. Fläns – adapter (vätskeavstängningsventil – Toro-artikelnr 130-7324)

2. Rikta in tapparna på vätskeavstängningsventilen (Toro-artikelnr 130-7324) med de fyra hålen i avstängningsventilfästet (Toro-artikelnr 131-3725-03) och vätskeavstängningsventilens flänsadapter med filterhuvudets fläns och packning (Figur 223).
3. Montera vätskeavstängningsventilen på avstängningsventilfästet med två flänslåsmuttrar (1/4 tum, Toro-artikelnr 119-6897) på två diagonalt inriktade tappar på vätskeavstängningsventilen enligt Figur 223.
4. Dra åt flänslåsmuttern (1/4 tum) till 1 070–1 243 N·cm.
5. Sätt fast vätskeavstängningsventilens flänsadapter på filterhuvudets fläns med klämman (Figur 223) som du tog bort i

3 i Förbereda monteringen av ejektorns vätskeavstängningsventil (sida 99).

Montera övertrycksslangen

1. Rikta in övertrycksslangens (Toro-artikelnr 131-9647) 90-graderskoppling med den öppna porten på övertryckskopplingen och för in 90-graderskopplingen så att den sitter ordentligt i T-kopplingen (Figur 224).

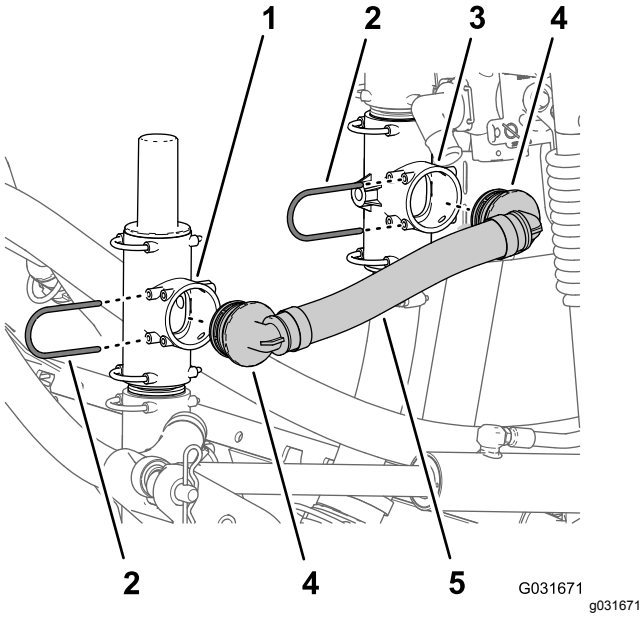

Figur 224

1. Övertrycksventil
2. Hållare
3. Nedre T-koppling
4. 90-graderskoppling med hulling (övertrycksslang – Toro-artikelnr 131-9647)
5. Övertrycksslang – Toro-artikelnr 131-9647

2. Fäst 90-graderskopplingen på övertrycksventilen med hållaren (Figur 224) som du tog bort i steg 1 i Montera den svängbara slangvindan på grenrörsfästet (sida 83).
3. Rikta in övertrycksslangens (Toro-artikelnr 131-9647) 90-graderskoppling med den öppna porten på den nedre T-kopplingen och för in 90-graderskopplingen så att den sitter ordentligt i T-kopplingen (Figur 224).
4. Fäst 90-graderskopplingen på den övre T-kopplingen med hållaren (Figur 224) som du tog bort i steg 2 i Montera den svängbara slangvindan på grenrörsfästet (sida 83).

Montera tillförselslangen

1. Rikta in tillförselslangens (Toro-artikelnr 131-9648) andra 90-graderskoppling med den öppna porten på T-kopplingen på sprutans pump och för in 90-graderskopplingen så att den sitter ordentligt i T-kopplingen (Figur 225).

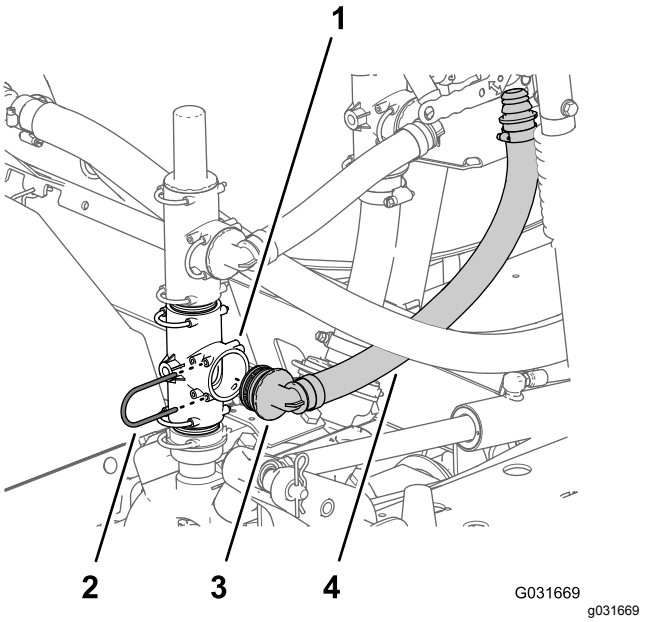

Figur 225

1. T-koppling (sprutans pump)
2. Hållare – Toro-artikelnr 131-0235
3. 90-graderskoppling med hulling (tillförselslang – Toro-artikelnr 131-9648)
4. Tillförselslang – Toro-artikelnr 131-9648

2. Fäst 90-graderskopplingen på T-kopplingen på sprutans pump med hållaren (Figur 225) som du tog bort i steg 1 i Flytta övertrycksventilen (sida 97).
3. Rikta in tryckslangens (Toro-artikelnr 131-9648) andra 90-graderskoppling med den öppna porten på T-kopplingen på sprutans pump och för in 90-graderskopplingen så att den sitter ordentligt i T-kopplingen (Figur 226).

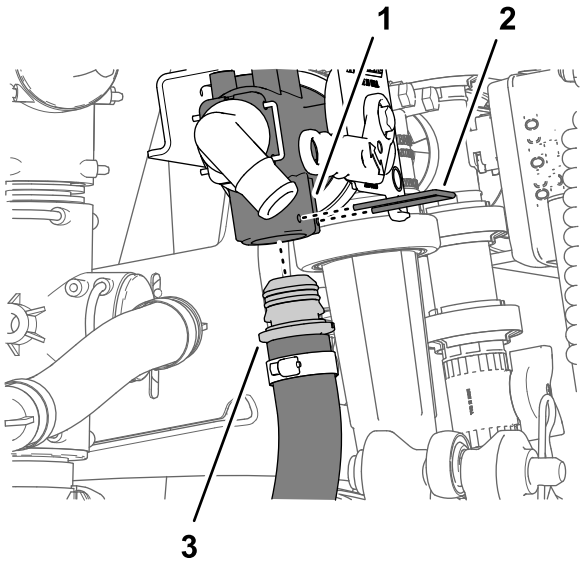

Figur 226

1. Vätskeavstängningsventil – Toro-artikelnr 130-7324
2. Hållare – Toro-artikelnr 131-0235
3. Tillförselslang – Toro-artikelnr 131-9648

4. Rikta in tryckslangens raka hullingförsedda koppling (Toro-artikelnr 131-9648) med den nedre porten på vätskeavstängningsventilen och för in den raka kopplingen så att den sitter ordentligt i ventilen (Figur 226).
5. Sätt fast den raka hullingförsedda kopplingen på vätskeavstängningsventilen (Figur 224) med en hållare (Toro-artikelnr 131-0235).

Ansluta ejektorns tillförselslang

1. Rikta in den fria änden av ejektorns tillförselslang med vätskeavstängningsventilens 90-graderskoppling med hulling och montera slangen över kopplingen (Figur 227).

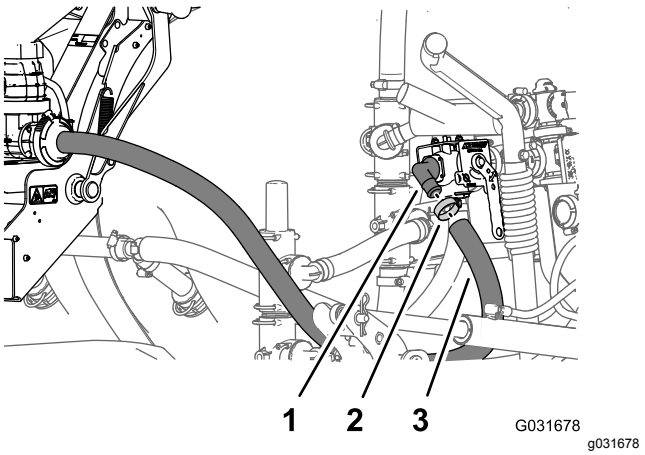

Figur 227

1. 90-graderskoppling med hulling (vätskeavstängningsventil – Toro-artikelnr 130-7324)
2. Slangklämma
3. Ejektorns tillförselslang

2. Sätt fast slangen på kopplingen med slangklämman som du tog bort i steg 7 i Montera den svängbara slangvindan på grenrörsfästet (sida 83).

37

Ansluta satsen för EU-överensstämmelse (tillval)

Inga delar krävs

Borra grenrörsfästet

1. Från grenrörsfästets övre vänstra kant mäter du 381 mm åt höger och gör en markering på grenrörsfästet med en blyertspenna (Figur 228).

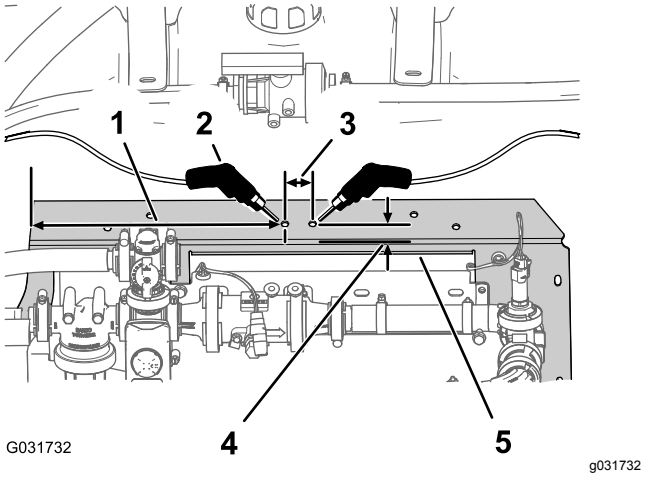

Figur 228

1. Mät 381 mm och markera med en blyertspenna.
2. 8 mm hål
3. Mät 32 mm och markera med en blyertspenna.
4. Mät 19 mm och markera med en blyertspenna.
5. Grenrörsfäste

2. Från grenrörsfästets bakre kant mäter du 19 mm framåt och gör en markering på grenrörsfästet med en blyertspenna (Figur 228).
3. Markera den lodräta ytan på grenrörsfästet med en körnare mitt emellan de två markeringarna du gjorde i steg 1 och 2.
4. Från stället som du markerat med körnare mäter du 32 mm åt höger och gör en markering på grenrörsfästet med en blyertspenna (Figur 228).
5. Från grenrörsfästets bakre kant mäter du 19 mm framåt och gör en markering på grenrörsfästet med en blyertspenna (Figur 228).
6. Markera den lodräta ytan på grenrörsfästet med en körnare mitt emellan de två markeringarna du gjorde i steg 4 och 5.
7. Borra hål i grenrörsfästets alla körnarmarkeringar med ett 8 mm-borrskär (Figur 228).

Montera kulventilen och monteringsfästet

1. Rikta in hålen på monteringsfästet för kulventilen som du tog bort i steg 4 i 9 Koppla ur satsen för EU-överensstämmelse (tillval) (sida 22) med hålen i grenrörsfästet som du borrade i Borra grenrörsfästet (sida 102) enligt Figur 229.

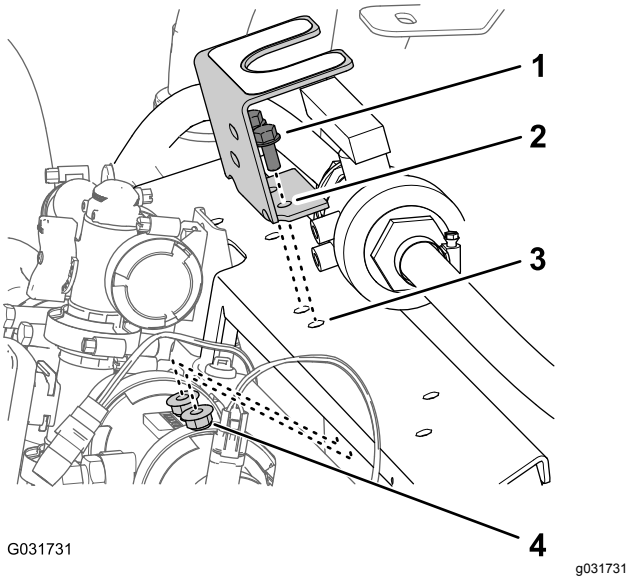

Figur 229

1. Flänsskruvar (5/16 x 3/4 tum)
2. Monteringsfäste (kulventil)
3. Grenrörsfäste
4. Flänslåsmutter (5/16 tum)

2. Montera monteringsfästet på grenrörsfästet (Figur 229) med de två flänsskruvar (5/16 x 3/4 tum) och flänslåsmuttrar (5/16 tum) som du tog bort i steg 4 i 9 Koppla ur satsen för EU-överensstämmelse (tillval) (sida 22).
3. Dra åt skruvarna och muttrarna till 1 978–2 542 N·cm.
4. Rikta in kulventilens gängade nav med de två hålen i monteringsfästet (Figur 230).

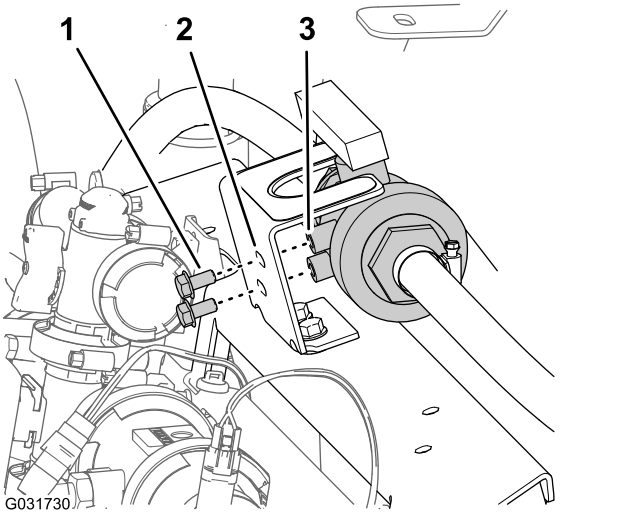

Figur 230

1. Flänsskruv (5/16 x 5/8 tum)
2. Monteringsfäste (kulventil)
3. Gängat nav (kulventil)

5. Montera ventilen på monteringsfästet (Figur 230) med de två flänsskruvar (5/16 x 5/8 tum)

som du tog bort i steg 3 i 9 Koppla ur satsen för EU-överensstämmelse (tillval) (sida 22) och dra åt skruvarna för hand.

38

Montera den täckta sprutrampssatsen (tillval)

Delar som behövs till detta steg:

1	Kåpförlängningsenhet (tolv munstycken – Toro-artikelnr 120-0621)
22	Popnit (Toro-artikelnr 114439)
4	Stödfäste (centersektionskåpa – Toro-artikelnr 131-3703-03)
4	Klämmutter (Toro-artikelnr 94-2413)
16	Flänsskruv (3/8 x 1 1/4 tum – Toro artikelnr 110-5050)
16	Flänslåsmutter (3/8 tum – Toro-artikelnr 104-8301)
2	Kåprem (Toro-artikelnr 120-0629)
4	Flänsskruv (5/16 x 1 1/4 tum – Toro artikelnr 323-36)

Montera kåpförlängningen på centersektionskåpan (elva munstycken)

1. Använd en borr med ett 5 mm-borrskär och borra bort de elva popnitarna (Figur 231) som fäster förstärkningsplattan (en rad) och gummikåpan på änden av kåpan till sektionen med elva munstycken för centersprutrampssektionen som du tog bort i steg 2 i 10 Ta bort centersektionskåpan (elva munstycken) på den täckta sprutrampssatsen (tillval) (sida 22).

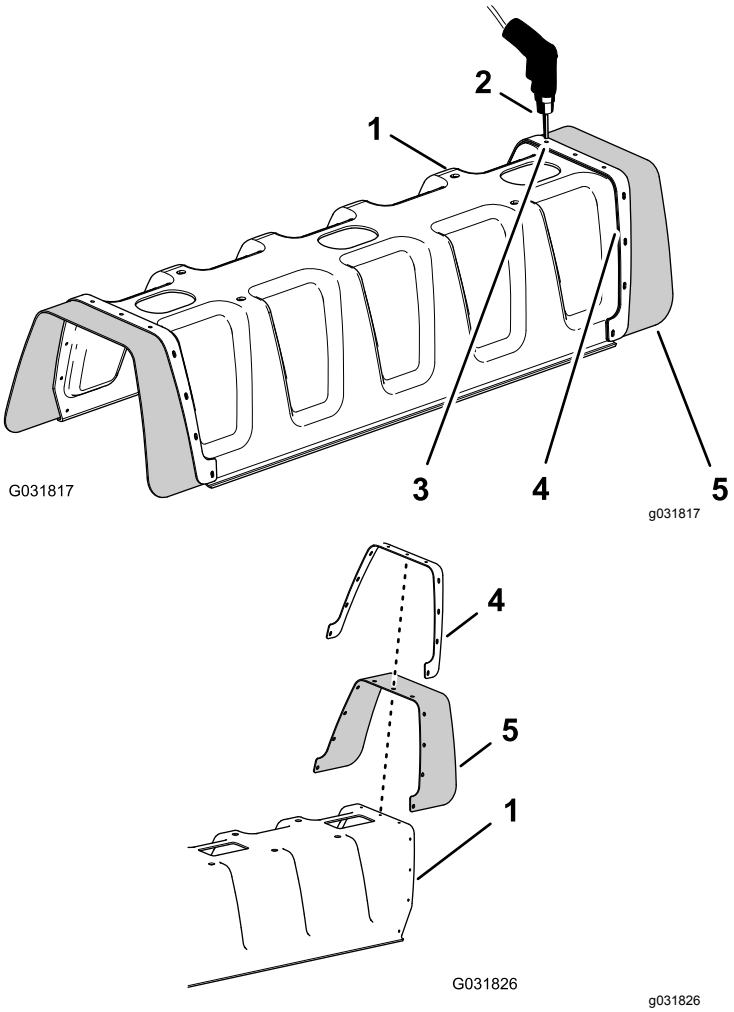

Figur 231

1. Kåpa till sektion med elva munstycken
2. Borr och 5 mm-borrskär
3. Nit (3/16 x 1/2 tum)
4. Förstärkningsplatta (enkelradig)
5. Gummikåpa

2. Ta bort förstärkningsplattan, de elva brickorna (3/16 tum) och gummikåpan från kåpan till sprutrampen med elva munstycken (Figur 231).

   Obs: Spara förstärkningsplattan, brickorna och gummikåpan för montering i steg 5 och 6.

3. Rikta in hålen i förstärkningsplattan (dubbelradig) på kåpförlängningen mot hålen i änden av kåpan till sprutrampen med elva munstycken (Figur 232).

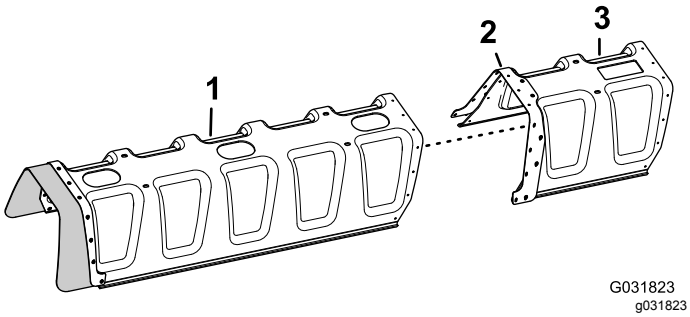

Figur 232

1. Kåpa till sektion med elva munstycken
2. Förstärkningsplatta (dubbelradig)
3. Kåpförlängning

4. Fäst kåpförlängningen på kåpan till sektionen med elva munstycken med elva popnitar (Toro-artikelnr 114439).

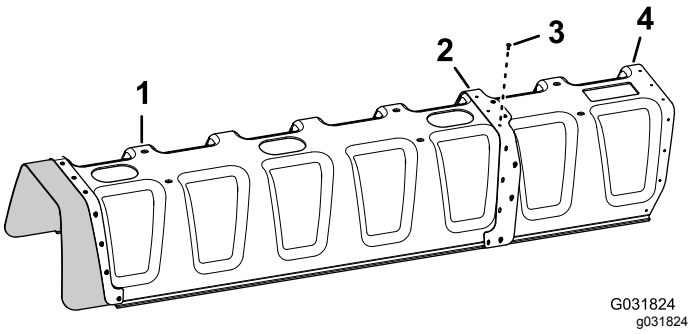

Figur 233

1. Kåpa till sektion med elva munstycken
2. Förstärkningsplatta (dubbelradig)
3. Popnitar (Toro-artikelnr 114439)
4. Kåpförlängning

5. Rikta in hålen i gummikåpan och förstärkningsplattan (enkelradig) som du tog bort i steg 2 mot hålen i änden av kåpförlängningen (Figur 234).

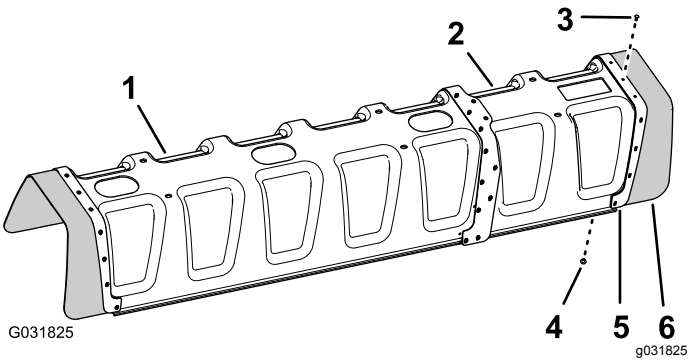

Figur 234

1. Kåpa till sektion med elva munstycken
2. Kåpförlängning
3. Popnit (Toro-artikelnr 114439)
4. Bricka (3/16 tum)
5. Förstärkningsplatta (enkelradig)
6. Gummikåpa

6. Fäst förstärkningsplattan och gummikåpan på kåpförlängningen med de elva popnitar (Toro-artikelnr 114439) och elva brickor (3/16 tum) som du tog bort i steg 5.

   Obs: Rikta in brickorna (3/16 tum) mot insidan av kåpförlängningen.

Montera stödfästet till centersektionskåpan

1. Montera de fyra klämmuttrarna som du tog bort i steg 6 i 10 Ta bort centersektionskåpan (elva munstycken) på den täckta sprutrampssatsen (tillval) (sida 22) på två av centersektionskåpans stödfästen (Toro-artikelnr 131-3703-03) enligt (Figur 235).

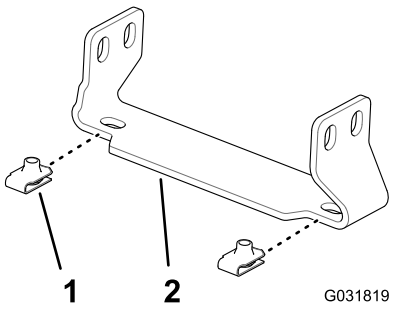

Figur 235

1. Klämmutter (Toro-artikelnr 94-2413)
2. Stödfäste (centersektionskåpa – Toro-artikelnr 131-3703-03)

2. Montera de fyra klämmuttrarna (Toro-artikelnr 94-2413) på centersektionskåpans två andra stödfästen (Toro-artikelnr 131-3703-03) enligt (Figur 235).

3. Vid centersprutrampssektionen letar du rätt på de två hålparen längst till höger på den lodräta sidan av fackverksramen med 25 mm hålavstånd (Figur 236).

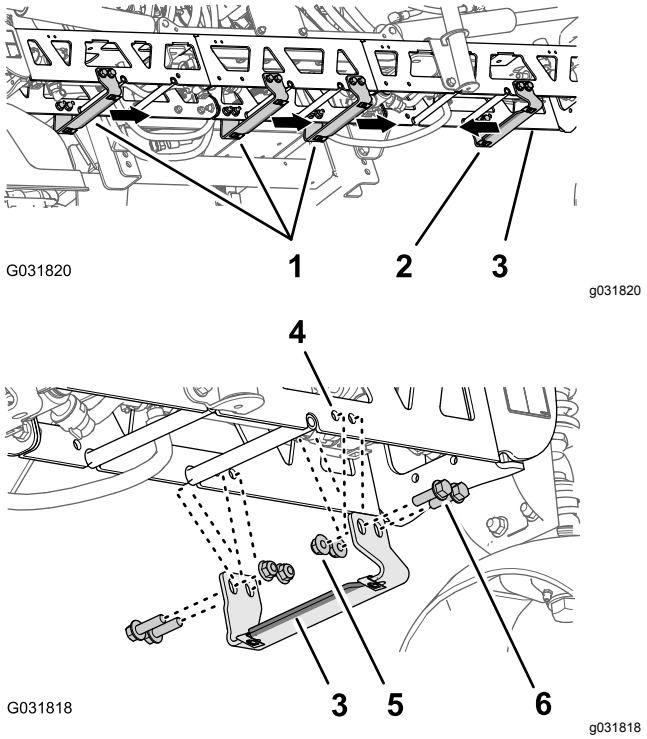

Figur 236

Stödfäste med bred fläns till vänster visas

1. Stödfäste – Toro-artikelnr 131-3703-03 (bred fläns till höger)
2. Stödfäste – Toro-artikelnr 131-3703-03 (bred fläns till vänster)
3. Fackverksram (centersprutrampssektion)
4. Hål (fackverksram)
5. Flänslåsmuttrar (3/8 tum – Toro-artikelnr 104-8301)
6. Flänsskruvar (3/8 x 1 1/4 tum – Toro-artikelnr 110-5050)

4. Rikta in hålen i ett stödfäste (Toro-artikelnr 131-3703-03) med hålen i centersprutrampssektionen som du identifierade i steg 3 med den breda flänsen på fästet till vänster. Se Figur 236.
5. Montera stödfästet på fackverksramen (Figur 236) med fyra flänsskruvar (3/8 x 1 1/4 tum – Toro-artikelnr 110-5050) och fyra flänslåsmuttrar (3/8 tum – Toro-artikelnr 104-8301).
6. Leta reda på de kvarvarande hålparen på den lodräta sidan av fackverksramen med 25 mm hålavstånd (Figur 236).
7. Rikta in hålen i de tre stödfästena (Toro-artikelnr 131-3703-03) med hålen i centersprutrampssektionen som du identifierade i steg 6 med den breda flänsen på fästet till höger (Figur 236).
8. Montera stödfästet på fackverksramen (Figur 236) med tolv flänsskruvar (3/8 x 1 1/4 tum – Toro-artikelnr 110-5050) och tolv flänslåsmuttrar (3/8 tum – Toro-artikelnr 104-8301).
9. Dra åt skruvarna och muttrarna till 37–45 Nm.

Montera centersektionskåpan

1. Rikta in hålen i centersektionskåpan med hålen i centersektionskåpans stödfästen (Figur 237).

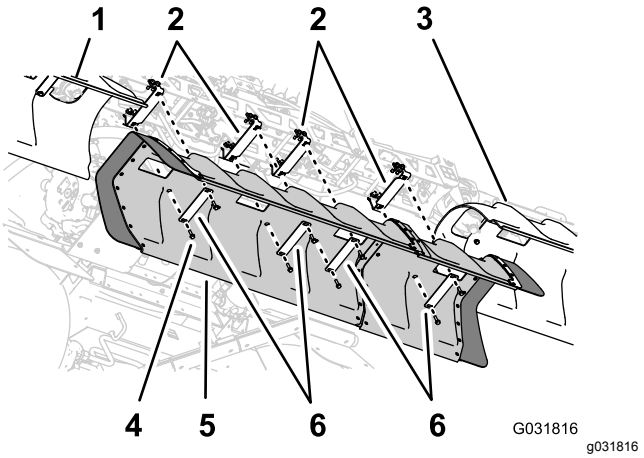

Figur 237

1. Vänster sprutrampskåpa
2. Stödfästen
3. Höger sprutrampskåpa
4. Flänsskruvar (5/16 x 1 1/4 tum)
5. Centerrampskåpa
6. Kåpremmar

2. Rikta in hålen i två av kåpremmarna som du tog bort i steg 1 i 10 Ta bort centersektionskåpan (elva munstycken) på den täckta sprutrampssatsen (tillval) (sida 22) mot slangen i kåpan och två av stödfästena (Figur 237).
3. Montera kåpremmarna och kåpan på stödfästena med de fyra flänsskruvar (5/16 x 1 1/4 tum) som du tog bort i steg 1 i 10 Ta bort centersektionskåpan (elva munstycken) på den täckta sprutrampssatsen (tillval) (sida 22).
4. Rikta in hålen i de två kåpremmarna (Toro-artikelnr 120-0629) med de fyra återstående hålen i kåpan och de fyra återstående hålen i stödfästena (Figur 237).
5. Montera kåpremmarna och kåpan på stödfästena (Figur 237) med de fyra flänsskruvarna (5/16 x 1 1/4 tum – Toro-artikelnr 323-36).
6. Dra åt skruvarna till 1 978–2 542 N·cm.

39

Ansluta tanksköljsatsen (tillval)

Inga delar krävs

Tillvägagångssätt

1. Anslut kontakten med sex stift på sköljpumpens kablage från kontakten med sex uttag på det bakre huvudkablaget (Figur 238).

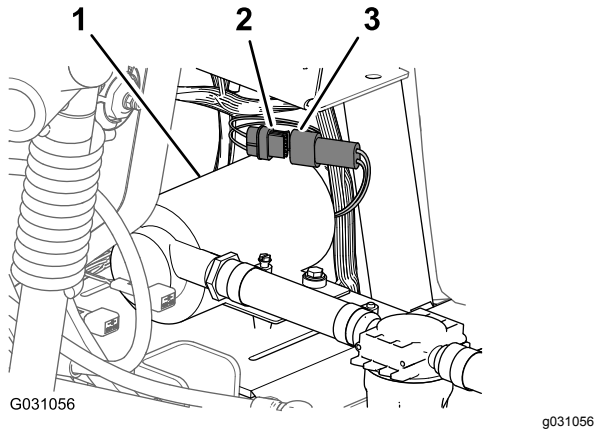

Figur 238

1. Sköljpump
2. Kontakt med sex uttag (bakre huvudkablage)
3. Kontakt med sex stift (sköljpumpens kablage)

2. Rikta in sköljpumpskåpan över sätesplattan till sköljpumpen (Figur 239).

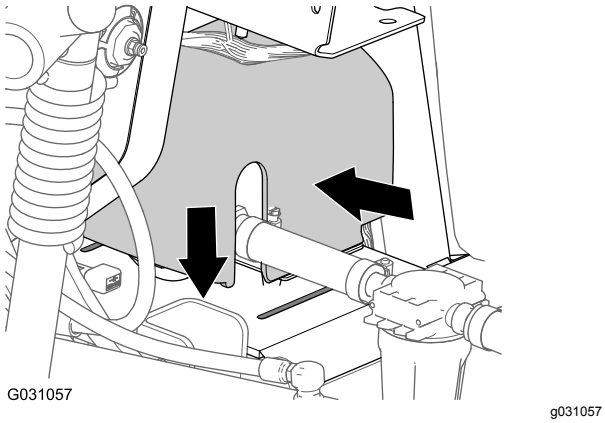

Figur 239

3. Tryck samman sidorna på sköljpumpskåpan och rikta in kåpans flikar mot sätesplattan (Figur 239).
4. För in flikarna i skårorna och släpp sidorna på kåpan (Figur 239).

40

Byta ut generatorn

Delar som behövs till detta steg:

1	Remspännbricka
1	Generator (60 A)
1	Mutter (10 mm)
1	Generatorns adapterkablage

Ta bort generatorn (40 A)

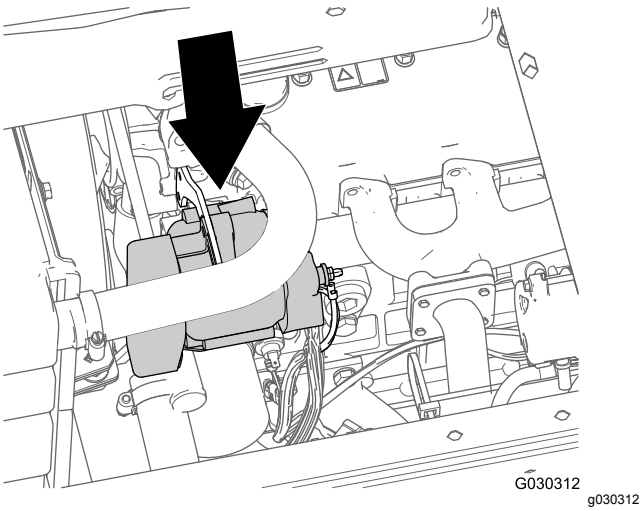

Figur 240

1. På motorrummets vänstra sida tar du bort muttern (6 mm) som håller fast ringkabelskon för den positiva batterikabeln från den positiva generatorpolen (Figur 241).

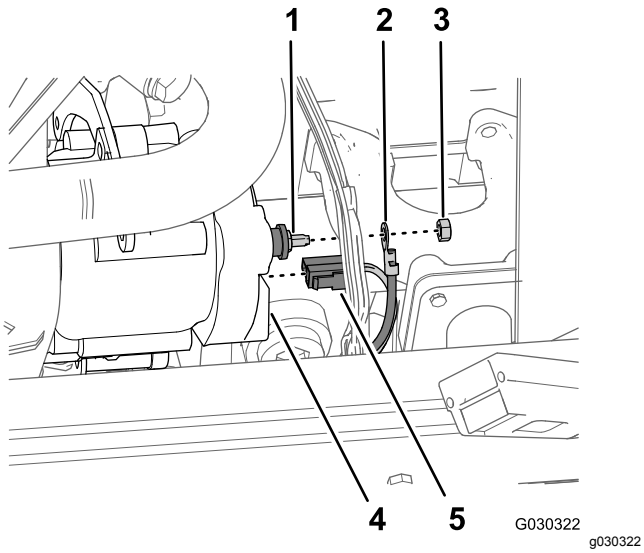

Figur 241

1. Positiv generatorpol
2. Ringkabelsko
3. Mutter (6 mm)
4. Generator
5. Kontakt med två uttag

2. På baksidan av generatorn tar du bort motorkablagets kontakt med två uttag från generatorns uttag med två blad (Figur 241).
3. Ta bort generatorns låsskruv från generatorn och remspännbrickan (Figur 242).

   Obs: Spara generatorns låsskruv för montering i Montera generatorn (60 A) (sida 108).

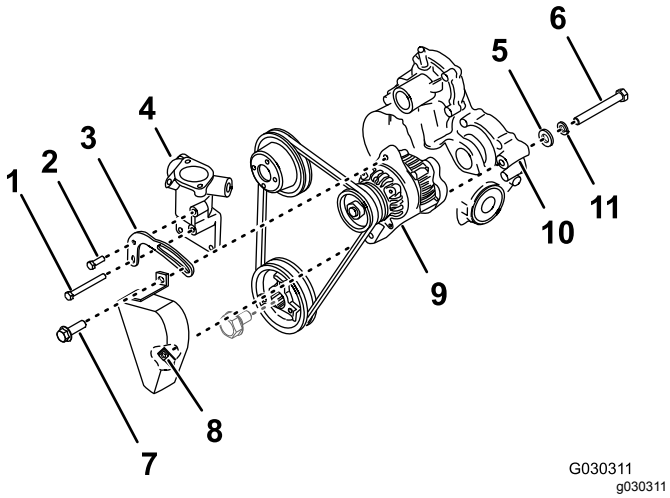

Figur 242

1. Skruv till spännbricka – lång
2. Skruv till spännbricka – kort
3. Remspännbricka (gammal)
4. Termostathus
5. Planbricka
6. Axelbult
7. Generatorns låsskruv
8. Svetsmutter (remkåpa)
9. Generator (40 A)
10. Växellåda
11. Låsbricka

4. Ta bort den korta skruven till spännbrickan från termostathuset och remspännbrickan (Figur 242).

   Obs: Spara den korta skruven till spännbrickan för montering i Montera generatorn (60 A) (sida 108).
5. Ta bort den långa skruven till spännbrickan från cylinderhuvudet, termostathuset och remspännbrickan, och ta bort remspännbrickan från maskinen (Figur 242).

   Obs: Spara den långa skruven till spännbrickan för montering i Montera generatorn (60 A) (sida 108). Släng den gamla remspännbrickan.
6. Lossa axelbulten helt på generatorns baksida och ta bort remkåpan från maskinen (Figur 242).

   Obs: Kassera remkåpan.
7. Stötta generatorn och ta bort axelbulten, låsbrickan och planbrickan från motorns generator och växellåda (Figur 242).

   Obs: Spara axelbulten, låsbrickan och planbrickan för montering i Montera generatorn (60 A) (sida 108). Kassera generatorn (40 A) på en återvinningsstation.
8. Dra bort remmen från generatorskivan och ta bort generatorn från maskinen.

Montera generatorn (60 A)

1. Rikta in hålen i den nya remspännbrickan med hålen i termostathuset (Figur 243).

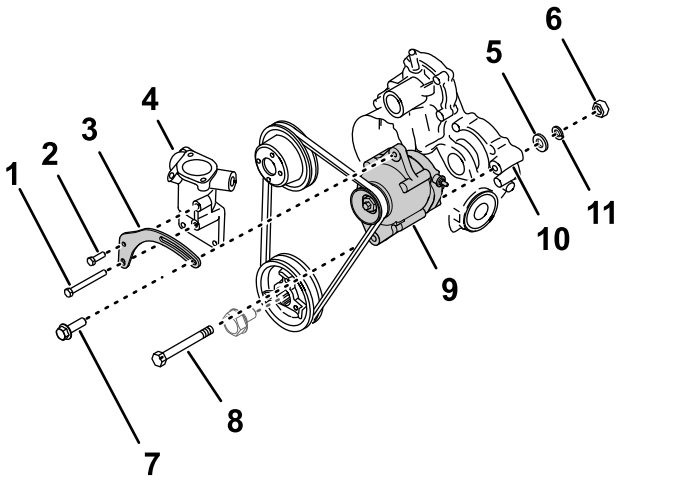

Figur 243

1. Skruv till spännbricka – lång
2. Skruv till spännbricka – kort
3. Remspännbricka (ny)
4. Termostathus
5. Planbricka
6. Mutter (10 mm)
7. Generatorns låsskruv
8. Axelbult
9. Generator (60 A)
10. Växellåda
11. Låsbricka

2. Montera remspännbrickan på termostathuset och cylinderhuvudet med den korta skruven till spännbrickan i det övre hålet och den långa skruven till spännbrickan i det nedre hålet (Figur 243).
3. Dra åt skruvarna till 39,5–44 Nm.
4. Rikta in generatorns (60 A) nedre hål med hålet i motorns växellåda och dra remmen över generatorskivan (Figur 243).

   Obs: Generatorns nedre hål är inte gängat.
5. Montera generatorn på växellådan med axelbulten, låsbrickan och planbrickan som du tog bort i steg 7 i Ta bort generatorn (40 A) (sida 107).
6. Montera muttern (10 mm) löst på axelbulten (Figur 243).
7. Montera generatorns låsskruv genom skåran i remspännbrickan och det gängade hålet i generatorn (Figur 243).
8. Vrid generatorn utåt tills remspänningen gör att remmen böjer sig 10 mm när den utsätts för en tyngd på 4,5 kg mitt emellan skivorna (Figur 243).
9. Dra åt generatorns låsskruv, axelbulten och muttern (10 mm) till 64–71 Nm.

Montera generatorns adapterkablage

1. Rikta in uttagskontakten på generatorns adapterkablage med elkontaktens stift på generatorn (60 A) och tryck ihop kontakterna så att låset snäpper på plats ordentligt (Figur 244).

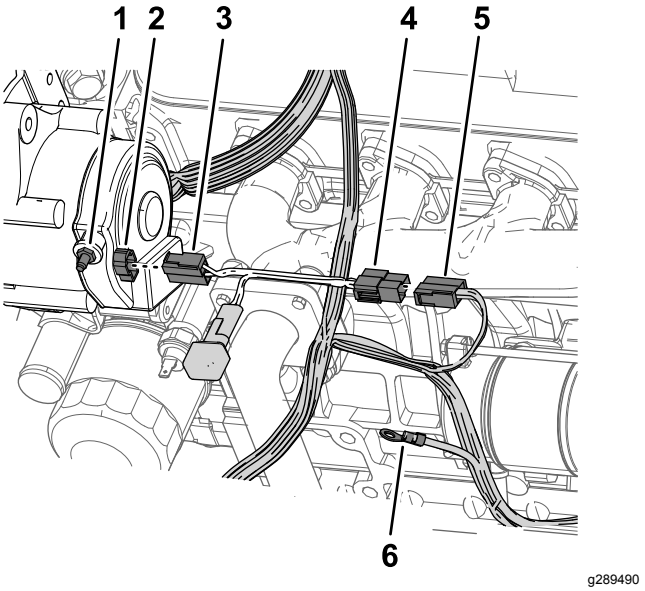

Figur 244

1. Generatorstift
2. Kontakt med stift (60 A-generator)
3. Kontakt med uttag (generatorns adapterkablage)
4. Kontakt med två blad (generatorns adapterkablage)
5. Kontakt med två uttag (maskinkablage)
6. Ringkabelsko (maskinkablage)

2. Passa in kontakten med två blad på generatorns adapterkablage med kontakten med två uttag på maskinens kablage som du tog bort i steg 2 i Ta bort generatorn (40 A) (sida 107) och tryck ihop kontakterna så att låset snäpper på plats ordentligt (Figur 244).
3. Vid maskinens kablage monterar du ringkopplingarna på generatorstiftet och drar åt kopplingen med den mutter (6 mm) som du tog bort i steg 1 i Ta bort generatorn (40 A) (sida 107).

41

Slutföra monteringen av finputsningssatsen för GeoLink-sprutsystemet

Inga delar krävs

Tillvägagångssätt

1. Flytta stöttan för sätena till skårorna och skjut sätena nedåt.
2. Anslut pluskabeln (röd) till batteriets pluspol (+) och minuskabeln (svart) till batteriets minuspol (–) med skruvarna och muttrarna. Se Figur 3 i anvisningarna för Koppla loss batteriet (sida 7).
3. Trä isoleringskåpan över båda batteripolerna. Se Figur 3 i anvisningarna för Koppla loss batteriet (sida 7).
4. Sätt på batterikåpan och fäst den med remmen. Se Figur 2 i anvisningarna för Koppla loss batteriet (sida 7).

Körning

Säkerheten främst

Läs alla säkerhetsanvisningar och symboler i avsnittet om säkerhet noga. Att känna till denna information kan hjälpa dig och kringstående att undvika skada.

⚠ VAR FÖRSIKTIG

Denna maskin ger ljudnivåer som kan orsaka hörselskador vid längre arbetspass.

Använd hörselskydd när du kör maskinen.

Använd skyddsutrustning för ögonen, öronen, händerna, fötterna och huvudet.

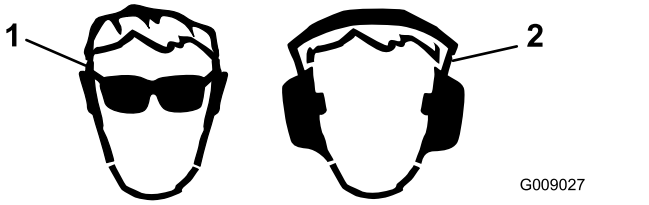

g009027

Figur 245

1. Använd ögonskydd.
2. Använd hörselskydd.

Använda avstängningsventilen

Sats för handspruterör, elektrisk slangvinda eller svängbar slangvinda (tillval)

1. Parkera maskinen på ett jämnt underlag, stäng av sprutramperna och koppla in parkeringsbromsen.

   ⚠ VARNING

   Om du använder handsprutan medan du kör maskinen kan du förlora kontrollen, vilket kan leda till personskador eller dödsfall.

   Använd inte handsprutan medan du kör maskinen.

2. Gör följande för satserna för handspruterör eller slangvinda:
   - Satsen för handspruterör (tillval) – se till att avtryckarlåset på sprutpistolen är låst på maskinens högra sida. Läs mer om hur du växlar mellan sprutrampsläget och handsprutningsläget

i *monteringsanvisningarna* för satsen för handspruterör.

- Satsen för elektrisk slangvinda eller satsen för svängbar slangvinda (tillval) – se till att avtryckarlåset på sprutpistolen är låst på maskinens baksida. Läs mer om hur du växlar mellan sprutrampsläget och handsprutningsläget i *monteringsanvisningarna* för satsen för elektrisk slangvinda eller satsen för svängbar slangvinda.

3. Vrid det gröna handtaget på avstängningsventilen 90 grader moturs till det ÖPPNA LÄGET (Figur 246).

   Obs: Vrid det gröna handtaget på avstängningsventilen 90 grader medurs till det STÄNGDA LÄGET om du vill stänga av vätskeflödet till slangvindans handspruterör (Figur 246).

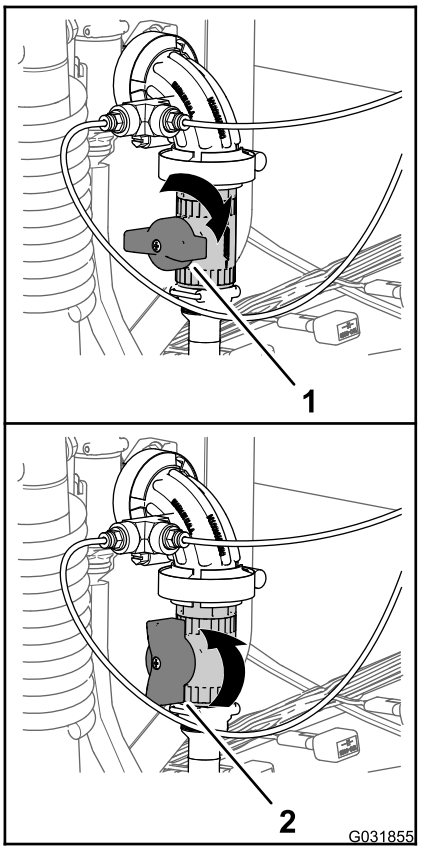

g031855

Figur 246

1. Stängt läge (avstängningsventil)
2. Öppet läge (avstängningsventil)

4. Sätt sprutrampshuvudomkopplaren i PÅSLAGET läge.
5. Ställ in motorhastigheten till önskat varvtal, och sätt sedan låsbrytaren för motorhastighet i neutralläge.
6. Ställ in önskat tryck för sprutpistolsdrift manuellt i sprutsystemet. Se videon om hur du ändrar trycket manuellt för slangvindan och ejektorn på USB-enheten som medföljde GeoLink-precisionssprutsystemet.

   Obs: Låt inte tryckinställningen överstiga 10,34 bar på handsprutan.

Använda reglagen

Skummarkörsats (tillval)

- Omkopplare för kompressor på/av – använd den här omkopplaren för att köra kompressorn för skummarkörsystemet.

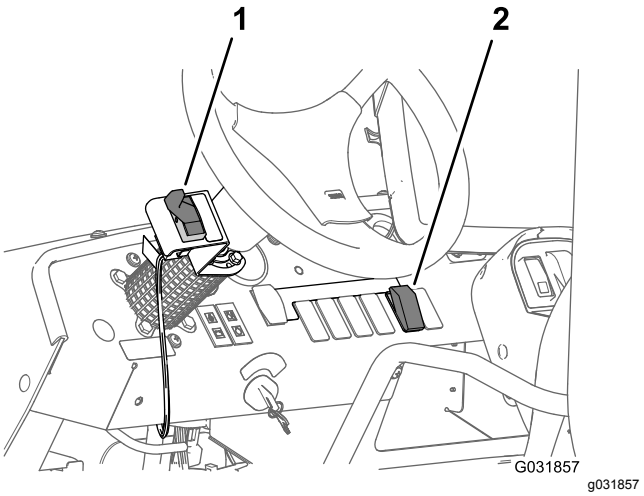

g031857

Figur 247

1. Omkopplare för kompressor på/av
2. Omkopplare för skumreglering

- Omkopplare för skumreglering – använd den här omkopplaren för att styra vilken sprutramp som skummet ska komma från.
  - Flytta paddeln nedåt för att låta skummet komma från vänster sprutrampssektion.
  - Flytta paddeln till mittläget för att låta skummet komma från både vänster och höger sprutrampssektion.
  - Flytta paddeln uppåt för att låta skummet komma från höger sprutrampssektion.

Använda vätskeavstängningsventilen

Kemisk förblandningssats (tillval)

Följande metod förutsätter att följande drifttillstånd finns för standardmässig tankomrörning: Sprutan har startats och är igång, pumpen är aktiverad och har ställts in på önskat tryck, och gasreglaget är i mittläget.

Obs: Stäng ejektorns trågventil och kulventiler för trågsköljning innan ejektorn startas.

1. Sänk ejektorn. Läs mer om hur du sänker ejektorn i *monteringsanvisningarna* för den kemiska förblandningssatsen.
2. Öppna locket för att säkerställa att det inte finns några främmande föremål som kan hindra att systemet fungerar korrekt eller som kan kontaminera det. Läs mer om hur du startar ejektorn i *monteringsanvisningarna* för den kemiska förblandningssatsen.
3. Stäng och lås locket genom att vrida kåpan medurs. Läs mer om hur du startar ejektorn i *monteringsanvisningarna* för den kemiska förblandningssatsen.
4. Öppna ejektorns vätskeavstängningsventil genom att vrida ratten moturs till det ÖPPNA LÄGET (Figur 248).

   Obs: Om du vill stänga av vätskeflödet till ejektorn vrider du avstängningsventilens handtag medurs 90 grader till det STÄNGDA LÄGET (Figur 248).

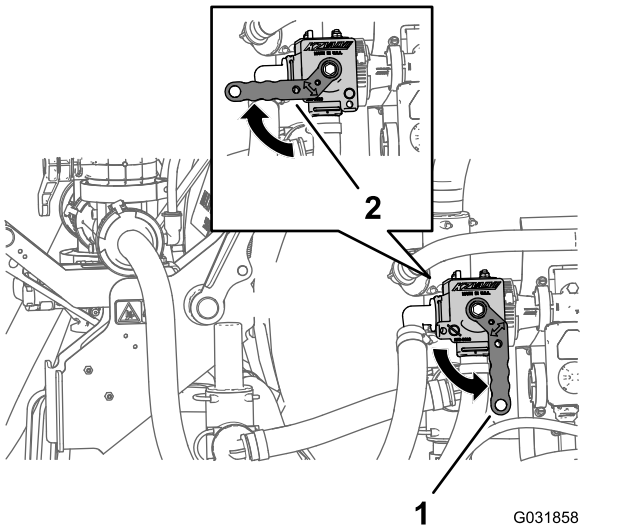

g031858

Figur 248

1. Öppet läge (vätskeavstängningsventil)
2. Stängt läge (vätskeavstängningsventil)

5. Öppna trågventilen (rött handtag) som sitter längst ned på tråget. Läs mer om hur du startar ejektorn i *monteringsanvisningarna* för den kemiska förblandningssatsen.
6. Lås upp och öppna locket sakta genom att vrida kåpan moturs. Läs mer om hur du startar ejektorn i *monteringsanvisningarna* för den kemiska förblandningssatsen.
7. Fyll på ejektorns tråg. Läs mer i Ladda tråget med kemikalier (vätska eller pulver) i *monteringsanvisningarna* för den kemiska förblandningssatsen.