Form No. 3412-218 Rev C

Finishingsett for GeoLink®-spredersystem

Serienummer 314999999 og eldre Multi Pro® 5800-gresspreder

Modellnr. 131-7262

Installasjonsveiledning

GeoLink™-spredersystemsettet er et tilbehør for gressprederkjøretøy, og er beregnet på bruk av profesjonelle, innleide operatører for kommersiell anvendelse. Det er hovedsakelig utviklet for sprøyting på allerede godt vedlikeholdte parkplener, golfbaner, idrettsbaner og plener i kommersielle områder.

Du kan gå direkte til Toro på www.Toro.com for materialer for produktsikkerhet og opplæring i bruk, og informasjon om tilbehør, hjelp til å finne en forhandler eller for å registrere produktet ditt.

Sikkerhet

⚠ ADVARSEL

Kjemiske stoffer som brukes i spredersystemet kan være helsefarlige og giftige for deg, tilskuere, dyr, planter, jordsmonn eller annen eiendom.

- **Les og følg de kjemiske advarselsmerkene og sikkerhetsdatabladene (SDS) for alle kjemikalier som brukes, og beskytt deg i overensstemmelse med anbefalingene fra produsenten av kjemikaliene. Bruk f.eks. personlig verneutstyr inkludert ansikts- og øyevern, hansker eller annet utstyr for å beskytte mot personlig kontakt med et kjemikalie.**
- **Det kan brukes mer enn ett kjemikalie, og informasjon om hvert av disse bør tas i betraktning.**
- **Nekt å bruke eller arbeide på sprederen hvis denne informasjonen ikke er tilgjengelig.**
- **Før du arbeider på et spredersystem, må rengjøre maskinen for å sikre at spredersystemet har blitt trippelrenset og nøytralisert i henhold til anbefalingene til kjemikalieprodusenten(e). og at alle ventilene har fullført tre sykluser.**
- **Påse at det finnes tilstrekkelig med rent vann og såpe i nærheten, og vask umiddelbart av eventuelle kjemikalier du måtte komme i kontakt med.**

© 2019—The Toro® Company
8111 Lyndale Avenue South
Bloomington, MN 55420

Registrer ditt produkt på www.Toro.com.

CE

Oversettelse av originalen (NO)
Trykt i USA
Med enerett

3412-218 C

Montering

Løse deler

Bruk diagrammet nedenfor som en sjekkliste for å kontrollere at alle delene er sendt.

Prosedyre	Beskrivelse	Ant.	Bruk
1	Ingen deler er nødvendige	–	Klargjøring for installering av sett.
2	Ingen deler er nødvendige	–	Fjern det valgfrie Pro Control XP-spredersystemet.
3	Ingen deler er nødvendige	–	Koble den bakre ledningssatsen fra valgfritt tilbehør.
4	Bryterplugg (elektrisk slangetrommelsett – Toro-delenr. 99-7420) Bryterplugg (bevegelig slangetrommelsett – Toro-delenr. 99-7420)	2 1	Koble fra det valgfrie håndspre-derstavsettet eller det elektriske slangetrommelsettet.
5	Bryterplugg (bevegelig slangetrommelsett – Toro-delenr. 99-7420)	1	Koble fra det valgfrie bevegelige slangetrommelsettet.
6	Rørenhet – Toro-delenr. 114-9553 Kabelfeste	2 8	Koble fra det valgfrie skummarkørsettet.
7	Ingen deler er nødvendige	–	Koble fra det valgfrie ultrasoniske bomsettet.
8	Ingen deler er nødvendige	–	Koble fra det valgfrie kjemiske forhåndsblandingssettet.
9	Ingen deler er nødvendige	–	Koble fra det valgfrie EU-samsvarssettet.
10	Ingen deler er nødvendige	–	Fjern dekselet til midtre seksjon (11-dyse) på det valgfrie tildekkede bomsettet.
11	Ingen deler er nødvendige	–	Koble fra de trykkfølsomme røret for instrumentpanelmåleren (for maskiner uten valgfritt slangetrommelsett).
12	Ingen deler er nødvendige	–	Fjerne understellsdekslet.
13	Bakre ledningssats	1	Fjerne maskinens bakre ledningssats.
14	Kabelfeste Bryterplugg	1 1	Fjerne mengdekontrollbryteren.
15	Ingen deler er nødvendige	–	Fjerne bomseksjonsventilene og risteventilen.
16	Kabelfeste	1	Fjerne bomseksjonene.
17	Bakre ledningssats Kabelsnor	1 5	Montere den bakre ledningssatsen på maskinen.
18	Ingen deler er nødvendige	–	Fjern manifoldfestet for systemet med 3-bomseksjon.
19	Manifoldfeste (10-ventilssystem)	1	Montere manifoldfestet for systemet med ti ventiler.

Prosedyre	Beskrivelse	Ant.	Bruk
20	Slange (1 x 41 tommer) Forsyningsslange (1 x 23-1/8 tomme) og rett kobling med mothaker Omløpsslange for risting (1 x 10 tommer) og 90°-kobling med mothaker	1 1 1	Montere slangene på venstre side av manifoldfestet.
21	Ingen deler er nødvendige	–	Montere den bakre ledningssatsen.
22	Støtteramme for ytre midtseksjon (venstre – lang) Støtteramme for midtseksjon (midtre – kort) Støtteramme for ytre midtseksjon (høyre – lang) Hodeskrue (⅜ x 1 tomme) Flenslåsemutter (3/8 tomme) Senk understellsenheten	1 1 1 4 1	Klargjør den nye midtre bomseksjonen.
23	Ingen deler er nødvendige	–	Monter den nye midtre bomseksjonen.
24	Strømningsmåler Flensklemme (76 mm) Pakning (2-1/4 tomme utvendig diameter) Reduksjonsadapter Flensklemme 51 mm Pakning (1-5/16 tomme utvendig diameter) Kobling med mothaker (1 tomme) Slange (1 x 7-1/4 tomme) Slangeklemme Trykkomformer og manifold Slange (1 x 8-1/2 tomme) R-klemme Flenshodebolt (5/16 x 3/4 tomme) Flenslåsemutter (5/16 tomme)	1 2 2 2 1 1 1 1 4 1 1 1 1 1	Montere strømningsmåleren og trykkomformeren.
25	Hydraulikkslange (1/4 x 24-3/4 tomme)	4	Montere bomløftsylinderne.
26	Nylonflensbøssing	4	Monter de ytre bomseksjonene.
27	Forsyningsslange – 279 cm Forsyningsslange – 234 cm Forsyningsslange – 188 cm Forsyningsslange – 81 cm	2 2 4 2	Monter sprederdyseslangene.
28	Ingen deler er nødvendige	–	Koble til det trykkfølsomme røret for dashbordmåleren.

Prosedyre	Beskrivelse	Ant.	Bruk
29	Navigasjonsmottaker – GeoLink-presisjonsspredersystemsett (modell 41623)	1	Montere navigasjonsmottakeren.
	Mottakerfeste	1	
	U-bolt	2	
	RTK-antennebrakett (CDMA-RTK-korrigeringsmodemsett eller GSM-RTK-korrigeringsmodemsett – tilbehør)	1	
	Flenslåsemutter (3/8 tomme)	4	
	Sekskantbolter (5 x 16 mm)	3	
	Skive (5 mm)	3	
	Mobilantenne (CDMA-RTK-korrigeringsmodemsett eller GSM-RTK-korrigeringsmodemsett – tilbehør)	1	
	Koaksialkabel (CDMA-RTK-korrigeringsmodemsett eller GSM-RTK-korrigeringsmodemsett – tilbehør)	1	
	Seriemerke (del av X25- eller X30 GeoLink-presisjonsspredersystemsett)	1	
30	Spredermonitor – GeoLink-presisjonsspredersystemsett 41623	1	Montere spredermonitoren.
	Skjermtrekk	1	
	Kulefeste – GeoLink-presisjonsspreder-systemsett 41623	1	
	Monitorarm – GeoLink-presisjonsspredersystemsett 41623	1	
	Forsterkningsplate	1	
	Flenshodebolt (1/4 x 1 1/2 tomme)	4	
	Flenslåsemutter (1/4 tomme)	4	
31	Sprederkontroller – GeoLink-presisjonsspredersystemsett 41623	1	Montere sprederkontrolleren og koble til den bakre ledningssatsen.
	Bolt (4 x 10 mm)	4	
	Flenslåsemutter (4 mm)	4	
32	Dataledningssats (navigasjonssystemet) – GeoLink-presisjonsspredersystemsett (modell 41623)	1	Montere ledningssatsene for navigasjonskomponentene.
	Elektrisk ledningsnett (navigasjonssystemet) – GeoLink-presisjonsspredersystemsett (modell 41623)	1	
	Kabelfeste	5	
33	Ingen deler er nødvendige	–	Montere understellsdekslet.
34	90°-vinkelrør med sideport (Toro-delenr. 131-3726)	1	Koble til det valgfrie håndsprederstav-settet, elektrisk slangetrommelsett eller bevegelig slangetrommelsett..
	Flensklemme og pakning (Toro-delenr. 127-9829)	1	
	Avstengingsventil (Toro-delenr. 130-7321)	1	

Prosedyre	Beskrivelse	Ant.	Bruk
35	Ledningssats – valgfritt skummarkørfinishingsett 130-8292	1	Koble til det valgfrie skummarkørsettet.
	Kabelfeste – valgfritt skummarkørfinishingsett 130-8292	5	
	Relé – valgfritt skummarkørfinishingsett 130-8292	1	
	Flenshodebolt (nr. 10-24 x 1/2 tomme) – skummarkørfinishingsett 130-8292	1	
	Låsemutter (nr. 10-24 – valgfritt skummarkørfinishingsett 130-8292)	1	
	Ekstra sikringsblokk – Toro-delenr. 92-2641	1	
	Sikring (15 A – valgfritt skummarkørfinishingsett 130-8292)	1	
	Flenshodebolter (6 x 12 mm) – valgfritt skummarkørfinishingsett 130-8292	4	
	Monteringsbrakett (skumkontrollbryter) – valgfritt skummarkørfinishingsett 130-8292	1	
	Skovlbryter med tre posisjoner (skumkontroll-bryter) – valgfritt skummarkørfinishingsett 130-8292	1	
	Vippebryter med 2 posisjoner (kompressor på/av-bryter)– valgfritt skummarkørfinishingsett 130-8292	1	
36	Drivstoffavstengingsventil – Toro-delenr. 130-7324	1	Koble til det valgfrie kjemiske forhåndsblandingssettet.
	Holder – Toro-delenr. 131-0235	2	
	Feste (væskeavstengingsventil) – Toro-delenr. 131-3725-03	1	
	Flenslåsemutter (1/4 tomme, rustfritt stål) – Toro-delenr. 119-6897	2	
	Slangeenhet for trykkavlastning 25 x 273 mm – Toro-delenr. 131-9647	1	
	Forsyningsslangeenhet 25 x 470 mm – Toro-delenr. 131-9648	1	
	Omløpsslangeenhet for risting 25 x 305 mm – Toro-delenr. 131-9649	1	
	90°-mothakekobling 25 mm – Toro-delenr. 131-3727	1	
	Tappeslange 25 x 1587 mm – Toro-delenr. 117-7957	1	
37	Ingen deler er nødvendige	–	Koble til det valgfrie EU-samsvarssettet.

Prosedyre	Beskrivelse	Ant.	Bruk
38	Dekselutvidelsesenhet (tolv dyser – Toro-delenr. 120-0621) Popnagle (Toro-delenr. 114439) Støttebrakett (midtre seksjonsdeksel – Toro-delenr. 131–3703–03) Klipsmutter (Toro-delenr. 94-2413) Flenshodebolt (3/8 x 1-1/4 tomme – Toro-delenr. 110-5050) Flenslåsemutter (3/8 tomme – Toro-delenr. 104-8301) Dekselstropp (Toro-delenr. 120-0629) Flenshodebolt (5/16 x 1-1/4 tomme – Toro-delenr. 323-36)	1 22 4 4 16 16 2 4	Monter det valgfrie tildekket bom-settet.
39	Ingen deler er nødvendige	–	Koble til det valgfrie tankskyllesettet.
40	Remspenningsbrakett Vekselstrømsgenerator (60 A) Mutter (10 mm) Ledningssats for generatoradapter	1 1 1 1	Skifte vekselstrømsgeneratoren.
41	Ingen deler er nødvendige	–	Fullfør monteringen av GeoLink-spredersystemets finishingsett.

Merk: Angi hva som er høyre og venstre side på maskinen ved å være i normal arbeidsstilling.

1

Klargjøring for installering av sett

Ingen deler er nødvendige

Forberede spredertanken og valgfri skylletank

1. Parker maskinen på en jevn flate.
2. Sett på parkeringsbremsen.
3. Utvid venstre og høyre bomseksjon til horisontal stilling.
4. Rengjør sprederen. Se Rengjøre sprederen i *brukerhåndboken* for maskinen.

   Viktig: **Tøm spredertanken helt før du installerer finishingsettet for GeoLink-spredersystemet.**
5. **For maskiner med det valgfrie tankskyllesettet skal du utføre det følgende:**

   A. Pump vannet fra skylletanken til spredertanken. Se Bruke skyllesettet i *monteringsinstruksjonene* for tankskyllesettet.

   B. Tøm spredertanken for vann. Se Rengjøre sprederen i *brukerhåndboken* for maskinen.

   C. Fjern de to boltene (3/8 x 2-3/4 tomme), de to flenslåsemutterne (3/8 tomme) og de fire skivene (3/8 tomme) som fester stroppene for skylletanken til manifoldfestet (Figur 1).

   Merk: Ta vare på boltene, mutrene og skivene for montering i 19 Montere manifoldfestet for systemet med ti ventiler (side 45).

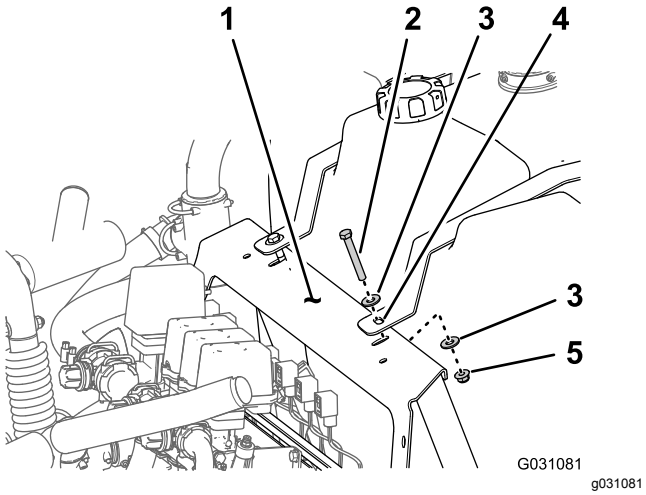

Figur 1

1. Manifoldfeste
2. Flenslåsemutter (3/8 tomme)
3. Skive (3/8 tomme)
4. Skylletankstropp
5. Bolt (3/8 x 2-3/4 tomme)

D. Fest skylletanken til spredertanken med en taustump.

E. Slå av motoren og ta ut nøkkelen.

Koble fra batteriet

⚠ ADVARSEL

Elektriske gnister kan føre til at batterigassene eksploderer, noe som kan forårsake personskade.

Feilaktig ruting av batterikabler kan skade sprederen og kablene samt forårsake gnister.

- **Ta alltid av den negative (svarte) batterikabelen før du kobler fra den positive (røde) kabelen.**
- **Koble alltid til den positive (røde) batterikabelen før du setter på den negative (svarte) kabelen.**

Batteriklemmene eller metallverktøy kan kortslutte mot metallkomponenter og forårsake gnister.

- **Når du fjerner eller monterer batteriet, må du passe på at batteriklemmene ikke rører noen av metalldelene i sprederen.**
- **Ikke la metallverktøy kortsluttes mellom batteriklemmene og metalldeler.**
- **Sørg for at batteristroppen alltid er på plass, for å beskytte og sikre batteriet.**

1. Ta av batterideksel og koble den negative (svart/jordet) kabelen fra batterpolen (Figur 2 og Figur 3).

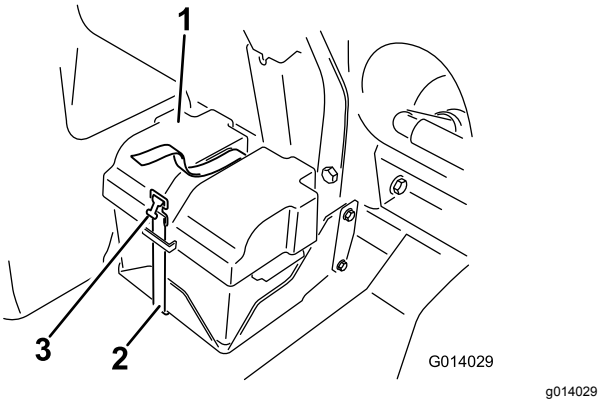

Figur 2

1. Batterideksel
2. Stropp
3. Spenne

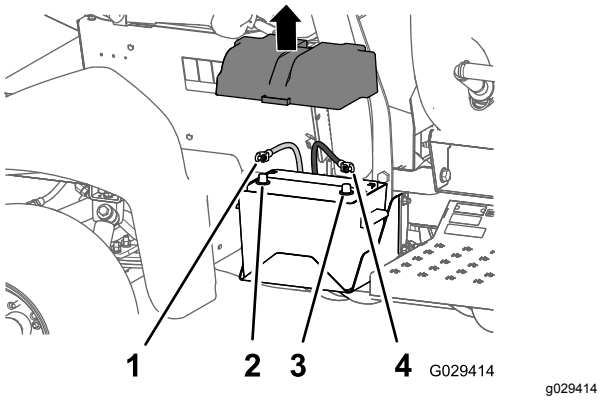

Figur 3

1. Positiv batterikabel
2. Positiv batteripol
3. Negativ batteripol
4. Negative batterikabel

2. Koble den positive (røde) grunnkabelen fra batteripolen (Figur 3).
3. Vipp begge setene forover og fest dem ved å flytte støttestengene inn i stoppehakene på slutten av slissene på midtkonsollbasen.
4. La motoren kjøle seg helt ned.

2

Fjerne valgfritt Pro Control XP-spredersystem

Ingen deler er nødvendige

Koble fra ledningssatsen for gjennomstrømningsmåleren

Bak på maskinen, fjern kontakten med tre sokler på maskinledningssatsen fra kontakten med tre pinner på ledningssatsen for gjennomstrømningsmåleren (Figur 4).

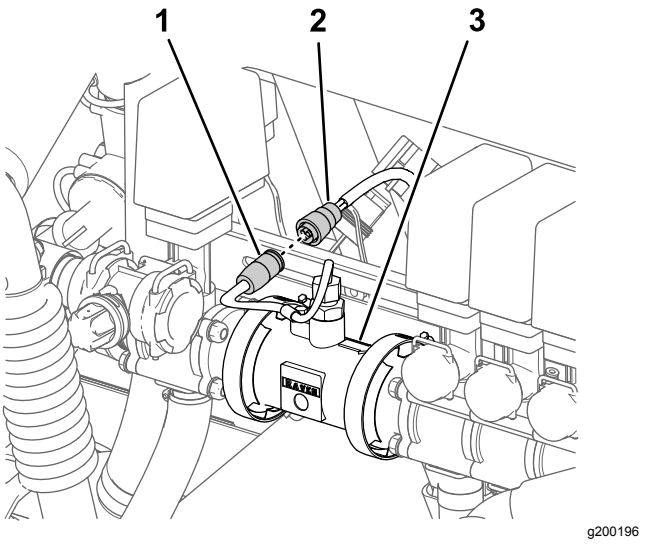

Figur 4

1. Kontakt med tre pinner (strømningsmålerledningssats)
2. Kontakt med tre sokler (maskinledningssats)
3. Strømningsmåler

Fjerne Pro Control-konsollen

1. Foran på Pro Control-konsollen kobler du fra kontakten med tre pinner fra maskinens ledningssats fra kontakten med tre sokler på kontrollkonsollen (Figur 5).

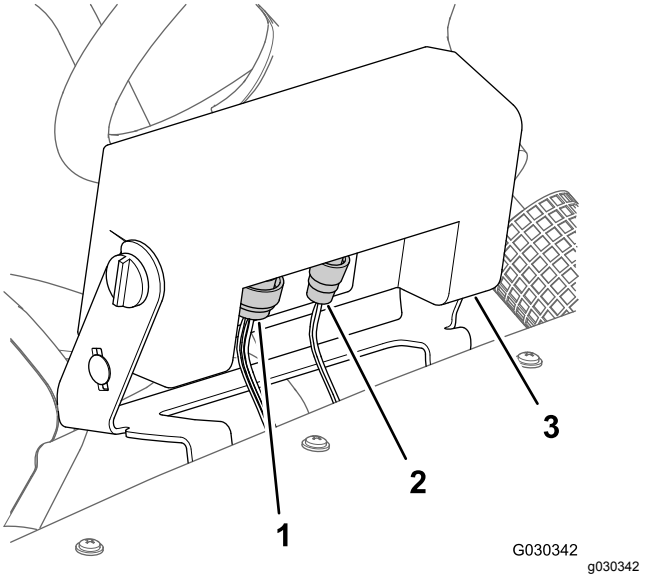

Figur 5

1. Kontakt med 16 pinner (maskinledningssats)
2. Kontakt med to pinner (maskinledningssats)
3. Pro Control-konsoll

2. Koble kontakten med 16 sokler fra kontakten med 16 sokler på kontrollkonsollen (Figur 5).
3. Fjern knottene på hver side av kontrollkonsollen (Figur 6).

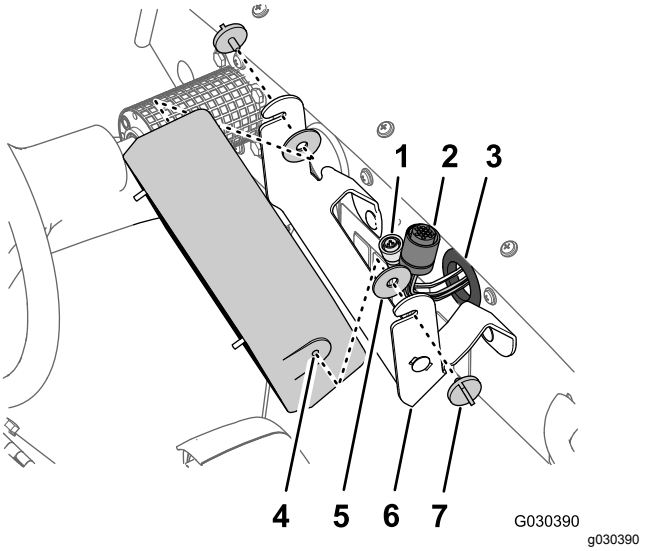

Figur 6

1. Kontakt med tre sokler
2. Kontakt med 16 sokler
3. Gummitetning (dashbord)
4. Kontrollkonsoll
5. Gummiskive
6. Støttebrakett
7. Knott

4. Fjern kontrollkonsollen og de to gummiskivene fra støttebraketten (Figur 6).
5. Skyv ledningssatsen, kontakten med tre sokler og kontakten med 16 sokler gjennom gummitetningen i dashbordet (Figur 6).

6. Fjern de to låseboltene (5/16 x 3/4 tomme) og de to flenslåsemutterne (5/16 tomme) som fester støttebraketten til dashbordet, og fjern støttebraketten fra maskinen (Figur 7).

   Merk: Du trenger ikke lenger kontrollkonsollen, gummiskivene, støttebraketten, låseboltene og låsemutteren som du fjernet fra maskinen.

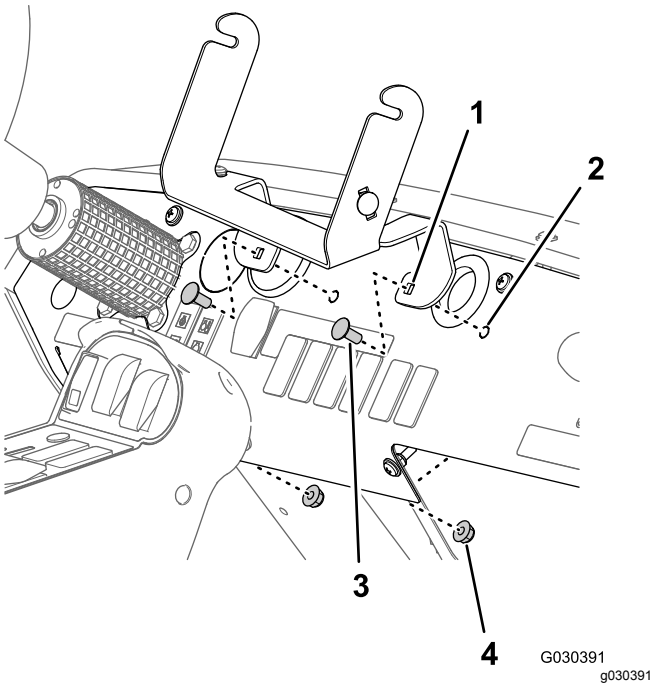

Figur 7

1. Støttebrakett
2. Instrumentpanel
3. Låsebolt, (5/16 x 3/4 tomme)
4. Flenslåsemutter (5/16 tomme)

3

Koble den bakre ledningssatsen fra valgfritt tilbehør

Ingen deler er nødvendige

Koble fra håndsprederstavsettet eller det elektriske slangetrommelsettet

Ved reléskapet for håndsprøytepistolen eller elektrisk slangetrommel, koble kontakten med seks pinner for reléskapets ledningssats fra kontakten med seks sokler fra den bakre hovedledningssatsen på maskinen (Figur 8 og Figur 9).

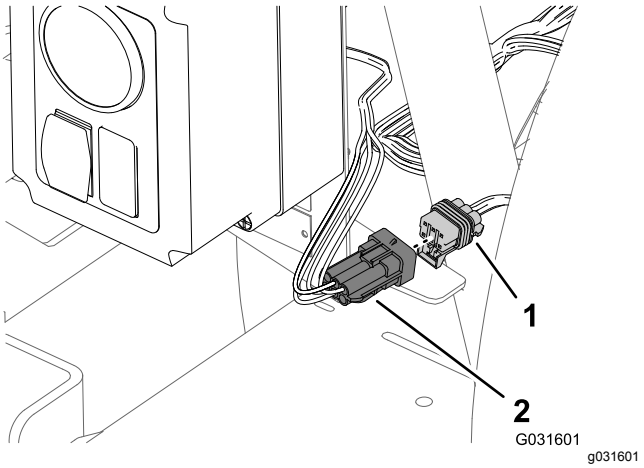

Figur 8

Reléskap – håndsprederstavsett

1. Kontakt med seks sokler (bakre hovedledningssats for maskinen)
2. Kontakt med seks pinner (reléskapets ledningssats)

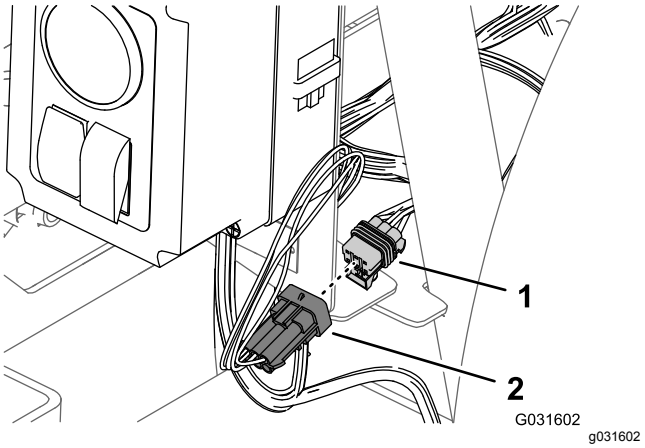

Figur 9

Reléskap – elektrisk slangetrommelsett

1. Kontakt med seks sokler (bakre hovedledningssats for maskinen)
2. Kontakt med seks pinner (reléskapets ledningssats)

Koble fra ledningssatsen for bevegelig slangetrommelsett

1. Bak på maskinen finner du ledningssatsen for det bevegelige slangetrommelsettet på baksiden av spredertanken (Figur 10).

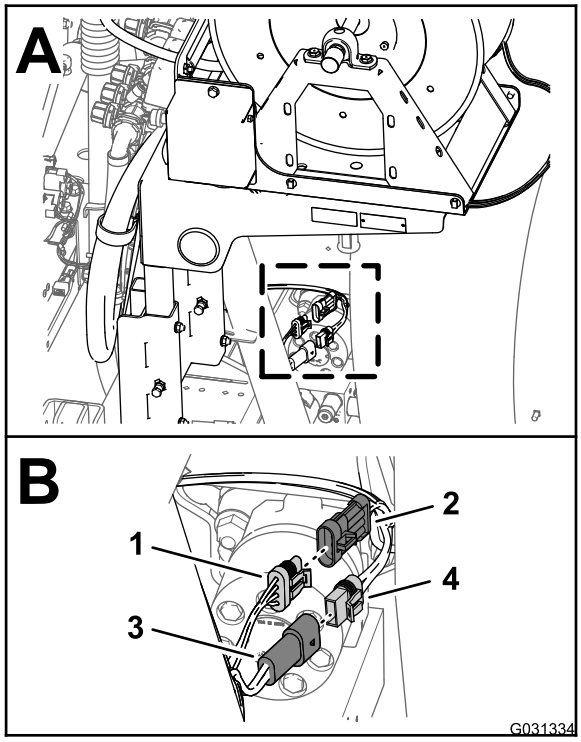

Figur 10

1. Kontakt med tre sokler (bakre, hovedledningssats)
2. Kontakt med tre pinner (ledningssats – elektrisk slangetrommel)
3. Pinne med to sokler (bakre, hovedledningssats)
4. Kontakt med to sokler (ledningssats – elektrisk slangetrommel)

2. Koble fra kontakten med to sokler i ledningssatsen for den elektriske slangetrommelen fra kontakten med to pinner på den bakre hovedledningssatsen (Figur 10).
3. Koble fra kontakten med tre sokler i ledningssatsen for den elektriske slangetrommelen fra kontakten med tre pinner på den bakre hovedledningssatsen (Figur 10).

Koble fra kompressoren for skummarkørsettet

1. Bak på skummarkørtanken, finn ledningssatsen ved kompressoren (Figur 11).

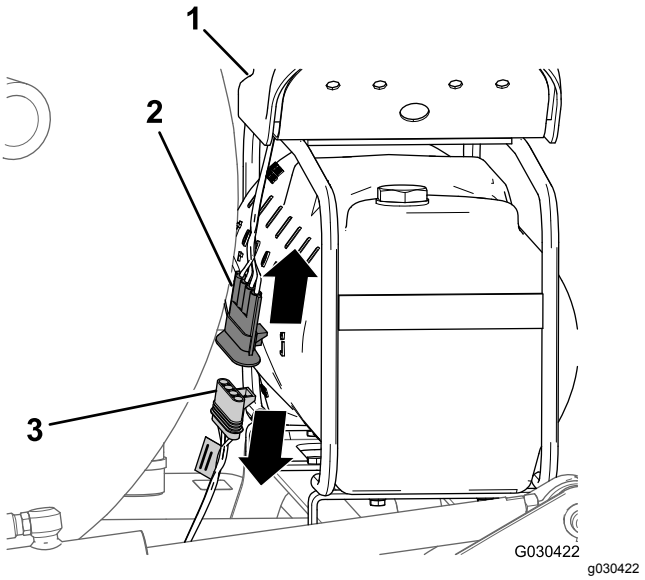

Figur 11

1. Kompressor
2. Kontakt med fire pinner (ledningssats for kompressor)
3. Kontakt med fire sokler (ledningssats for finishingsett)

2. Koble kontakten med fire pinner i kompressorledningssatsen fra kontakten med fire sokler i maskinens bakre ledningssats (Figur 11).

Koble fra kontrollventilen for det kjemiske forhåndsblandingssettet

1. Bak på maskinen finner du kontakten med tre sokler i den bakre hovedledningssatsen for maskinen merket EDUCTOR (eduktor) (Figur 12).

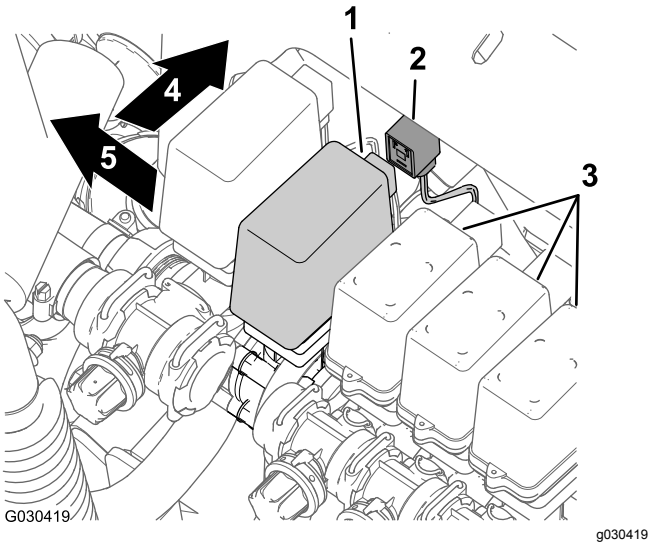

Figur 12

1. Kontakt med tre sokler (eduktorventil)
2. Eduktorventil
3. Bomseksjonventiler
4. Foran på maskinen
5. Venstre

2. Fjern eduktorkontakten for hovedledningssatsen fra kontakten med tre blad på eduktorventilen (Figur 12).

Koble fra pumpen for Skyllesett for tank

1. Bak på maskinen, klem sammen siden av skyllepumpedekslet og løft dekslet opp til tappene på dekslet går klar av sporene i salplaten, og fjern dekslet fra maskinen (Figur 13).

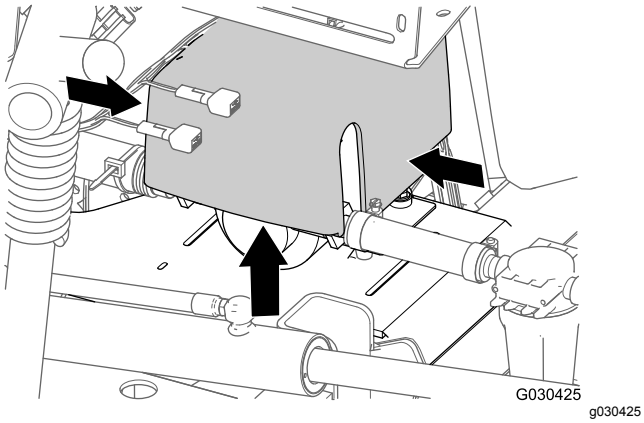

Figur 13

2. Koble kontakten med seks pinner i ledningssatsen for skyllepumpen fra kontakten med seks sokler i den bakre hovedledningssatsen (Figur 14).

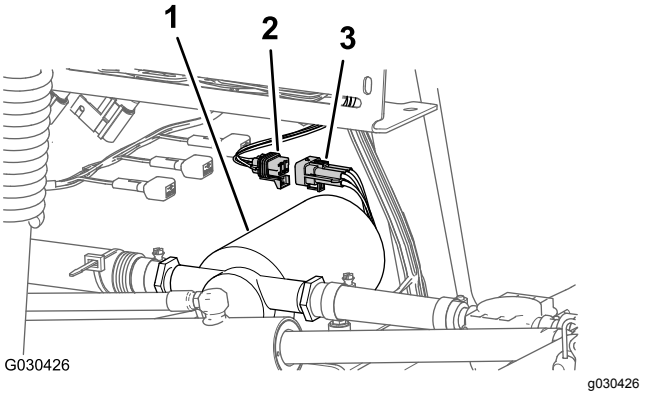

Figur 14

1. Skyllepumpe
2. Kontakt med seks sokler (bakre hovedledningssats)
3. Kontakt med seks pinner (ledningssats for skyllepumpe)

4

Koble fra det valgfrie håndsprederstavsettet eller det elektrisk slangetrommelsettet

Deler som er nødvendige for dette trinnet:

2	Bryterplugg (elektrisk slangetrommelsett – Toro-delenr. 99-7420)
1	Bryterplugg (bevegelig slangetrommelsett – Toro-delenr. 99-7420)

Fjerne trykkontrollen og på/av-bryterne

1. Ved kontrollboksen for elektrisk slangetrommelsett løsner du helt de fire dekselskruene som fester dekselet til bryterskapet og drar forsiktig ut dekselet (Figur 15).

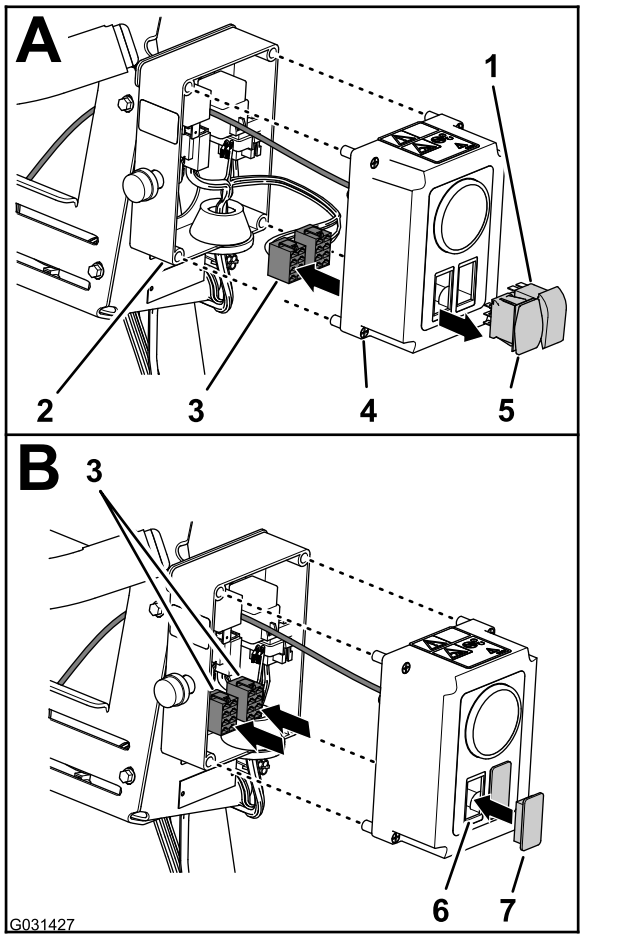

Figur 15

1. På/av-bryter
2. Reléskap
3. Kontakt med åtte sokler (ledningssats for reléskap)
4. Dekselskrue (reléskap)
5. Trykkontrollbryter
6. Åpning (reléskapdeksel)
7. Bryterplugg

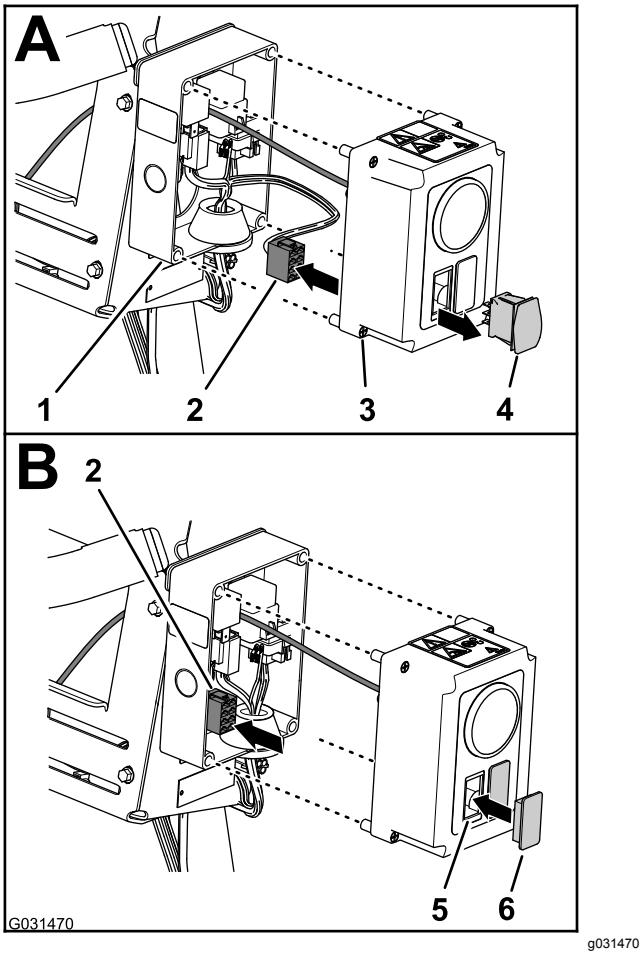

Figur 16

1. Reléskap
2. Kontakt med åtte sokler (ledningssats for reléskap)
3. Dekselskrue (reléskap)
4. Trykkontrollbryter
5. Åpning (reléskapdeksel)
6. Bryterplugg

2. Fjern bryterne fra reléskapet på følgende måte:
   - **Elektrisk slangetrommelsett**
     A. Koble de to kontaktene (åtte sokler) for reléskapets ledningssats fra trykkontroll-bryteren og på/av-bryteren (Figur 15).
     B. Før de to kontaktene (åtte sokler) inn i reléskapet (Figur 15).
     C. Klem sammen låsetappene på de to bryterne og trykk bryterne ut av dekselet for reléskapet (Figur 15).

     Merk: Du har ikke lenger behov for bryterne som du fjernet fra maskinen.
   - **Håndsprederstavsett**
     A. Koble kontakten med åtte sokler i ledningssatsen for reléskapet fra trykkontroll-bryteren (Figur 16).
     B. Før kontakten med åtte sokler inn i reléskapet (Figur 16).
     C. Klem sammen låsetappene på bryteren, og trykk bryteren ut av dekselet for reléskapet (Figur 16).

     Merk: Du har ikke lenger behov for bryteren som du fjernet fra maskinen.
3. Innrett bryterpluggen(e) etter åpningen(e) i dekselet der du fjernet bryterne (Figur 15 og Figur 16).
4. Sett bryterpluggene inn i dekselet til pluggene kobles inn i dekselet (Figur 15 og Figur 16).
5. Plasser dekselet på reléskapet og fest dekslet til skapet med de fire dekselskruene (Figur 15).

Koble fra slangene og rørene

1. Ved 90°-vinkelkoblingen på høyre side av trykkontrollventilen for slangetrommelen, trykker du inn klemhylsen på rørkoblingen og fjerner det trykkfølsomme røret for trykkmåleren på slangetrommelen (Figur 17).

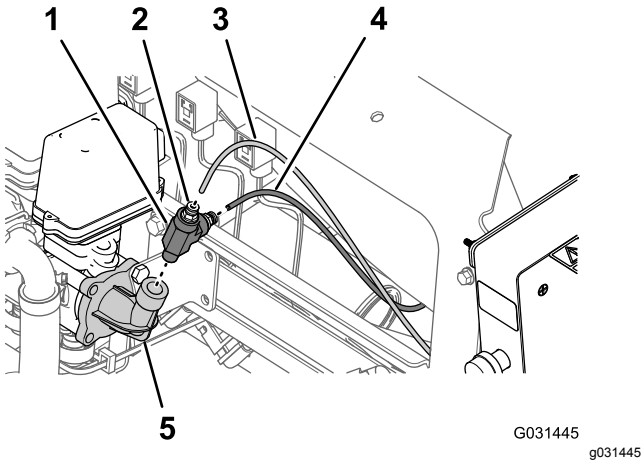

Figur 17

Elektrisk slangetrommelsett vises; håndsprederstavsettet ligner

1. T-anordning
2. Klemhylse (rørkobling)
3. Trykkfølsomt rør (trykkmåler for slangetrommelen)
4. Trykkfølsomt rør (trykkmåler, dashbordpanel)
5. 90°-vinkelkobling (trykkontrollventil)

2. Trykk inn klemhylsen på rørkoblingen og fjern det trykkfølsomme røret for trykkmåleren i dashbordet på maskinen (Figur 17).
3. Fjern T-stykket fra 90°-vinkelkobling for trykkontrollventil (Figur 17).

   Merk: Behold T-stykket for montering i Montere slangen og de følsomme rørene (side 84).
4. Fjern slangeklemmen som fester innløpsslangen for slangetrommelen til trykkontrollventilens kobling med mothaker (Figur 18).

   Merk: Behold slangeklemmen for montering i Montere slangen og koblingene (side 83).

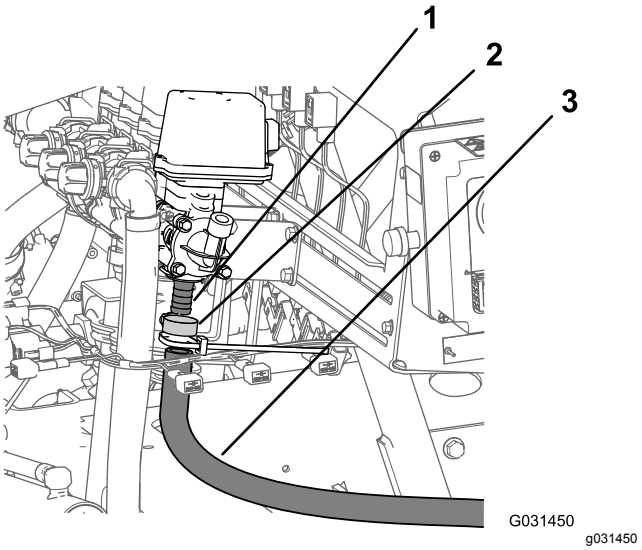

Figur 18

1. Kobling med mothaker (trykkontrollventil)
2. Slangeklemme
3. Innløpsslange (elektrisk slangetrommel)

5. Fjern innløpsslangen fra slangetrommelventilen (Figur 18).

Fjerne reléskapet fra manifoldfestet

1. Fjern de tre flenshodeboltene (1/4 x 5/8 tomme) og de tre sagtakkede flensmutterne (1/4 tomme) som fester monteringsplaten for reléskapet til manifoldfestet for sprederventilene (Figur 19).

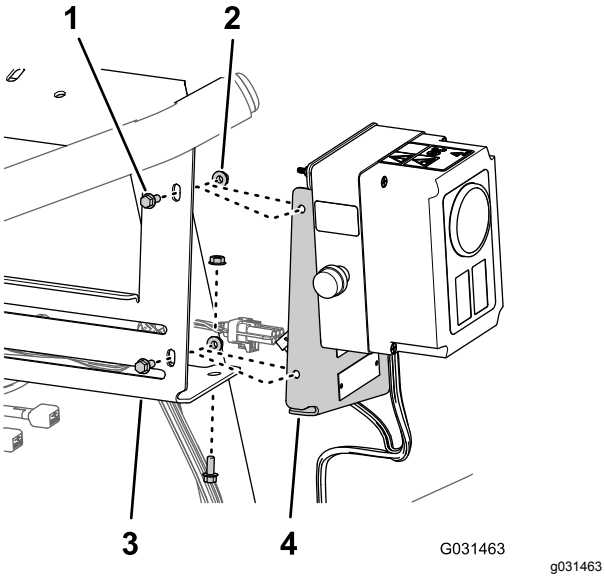

Figur 19

Elektrisk slangetrommelsett vises; håndsprederstavsettet ligner

1. Flenshodebolter (1/4 x 5/8 tomme)
2. Sagtakkede flensmutre (1/4 tomme)
3. Manifoldfeste (sprederventil)
4. Monteringsplate (reléskap)

2. Skill monteringsplaten fra manifoldfestet (Figur 19).
3. Løft reléskapet fra maskinen og sett det til side.

   Merk: Behold alle deler og komponenter for montering i Montere bryterskapet til manifoldfestet (side 82).

5

Koble fra Valgfritt bevegelig slangetrommelsett

Deler som er nødvendige for dette trinnet:

1	Bryterplugg (bevegelig slangetrommelsett – Toro-delenr. 99-7420)

Fjerne trykkontrollbryteren

1. Fjern de to boltene (5/16 x 3/4 tomme) og to låsemutterne (5/16 tomme) som fester reléskapet til spolefesteplaten (Figur 20).

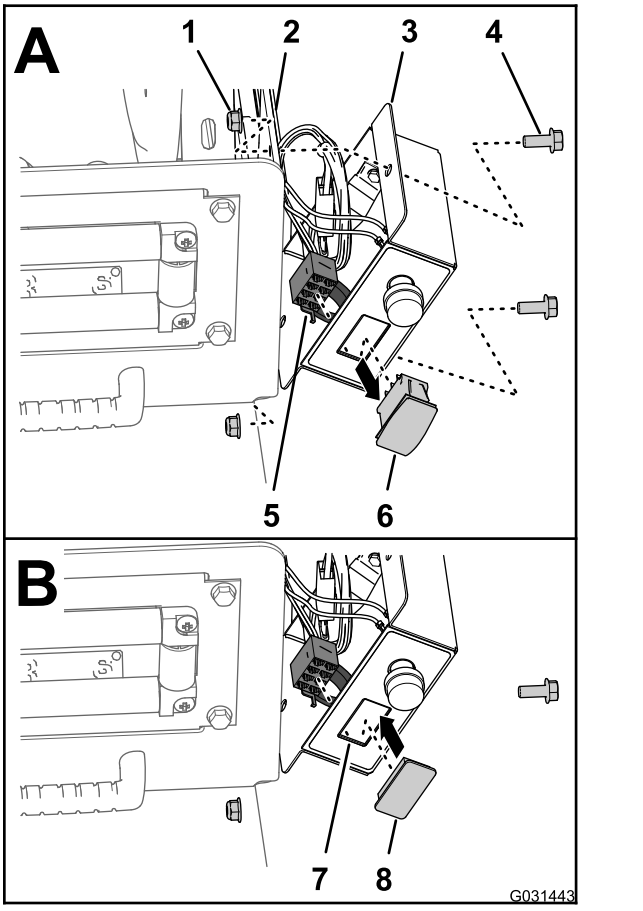

Figur 20

1. Låsemutter (5/16 tomme)
2. Spolemonteringsplate
3. Reléskap
4. Bolt (5/16 x 3/4 tomme)
5. Kontakt med åtte sokler (ledningssats for reléskap)
6. Trykkontrollbryter
7. Åpning (reléskapdeksel)
8. Bryterplugg

2. Koble kontakten med åtte sokler i ledningssatsen for reléskapet fra trykkontroll-bryteren (Figur 20).
3. Før kontakten med åtte sokler inn i reléskapet (Figur 20).
4. Klem sammen låsetappene på trykkontrollbryteren, og trykk bryteren ut av releskapet (Figur 20).

   Merk: Du har ikke lenger behov for bryteren som du fjernet fra maskinen.
5. Innrett bryterpluggen med åpningen i reléskapet der du fjernet bryteren (Figur 20).
6. Før bryterpluggen inn i reléskapet til pluggen klikker på plass i dekslet (Figur 20).
7. Innrett reléskapet med spolefesteplaten (Figur 20), og fest skapet til platen med de to boltene (5/16 x 3/4 tomme) og de to låsemutterne (5/16 tomme).
8. Stram boltene og mutterne til 1978 til 2542 N·cm.

Koble fra slangene og rørene

1. På høyre side av trykkontrollventilen fjerner du slangeklemmen som fester innløpsslangen til koblingen med mothaker på kontrollventilen og fjerner slangen fra koblingen (Figur 21).

   Merk: Behold klemmen for montering i Montere slangen og de følsomme rørene (side 84).

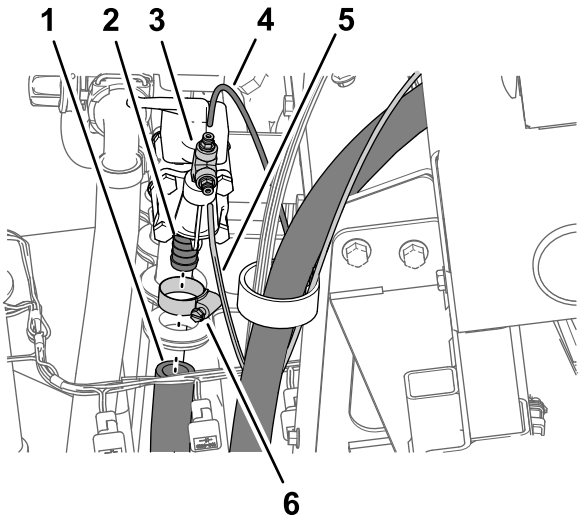

Figur 21

1. Innløpsslange (bevegelig slangetrommel)	4. Trykkfølsomt rør (trykkmåler, dashbordpanel)
2. Kobling med mothaker (trykkontrollventil)	5. Trykkfølsomt rør (trykkmåler for slangetrommelen)
3. Rørkobling (T-stykke)	6. Slangeklemme

2. Trykk inn klemhylsen på rørkoblingen og fjern det trykkfølsomme røret for trykkmåleren i dashbordet på maskinen (Figur 21).
3. Trykk inn klemhylsen på rørkoblingen og fjern det trykkfølsomme røret for trykkmåleren for slangetrommelen (Figur 21).
4. Fjern T-stykket og rørkoblingene fra 90°-vinkelkoblingen ved enden av trykkontrollventilen (Figur 21).

   Merk: Behold T-stykket og rørkoblingene for montering i Montere slangen og de følsomme rørene (side 84).

Fjerne den bevegelige slangetrommelen fra manifoldfestet

Løfteutstyrskapasitet: 57 kg

1. Støtt opp den bevegelige slangetrommelen med løfteutstyr med den angitte kapasiteten.
2. Fjern de to flenshodeboltene (3/8 x 2-1/4 tomme) og de to flenslåsemutrene (3/8 tomme) som fester nedre rørrammen på den bevegelige slangetrommelen til monteringsbraketten på den høyre rammekanalen til maskinen (Figur 22).

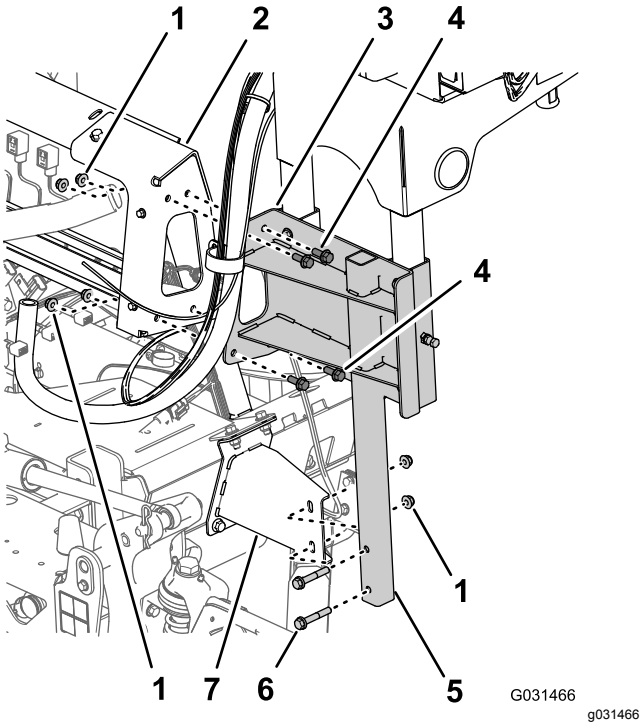

Figur 22

1. Flenslåsemuttere (3/8 tomme)	5. Nedre rørrammen (bevegelig slangetrommel)
2. Manifoldfeste (sprederventiler)	6. Flenshodebolter (3/8 x 2-1/4 tomme)
3. Støttekanal (bevegelig slangetrommel)	7. Monteringsbrakett (høyre rammekanal på maskinen)
4. Flenshodeskruer (3/8 x 1 tomme)	

3. Fjern de fire flenshodeboltene (3/8 x 1 tomme) og de fire flenslåsemutre (3/8 tomme) som fester støttekanalen til den bevegelige slangetrommelen til manifoldfestet for sprederventilene (Figur 22).
4. Løft den bevegelige slangetrommelen fra maskinen og sett trommelen til side.

   Merk: Behold alle deler og komponenter for montering i Montere den bevegelige slangetrommelen til manifoldfestet (side 83).

6

Koble fra det valgfrie skummarkørsettet

Deler som er nødvendige for dette trinnet:

2	Rørenhet – Toro-delenr. 114-9553
8	Kabelfeste

Fjerne væske- og luftrør fra maskinen.

1. Ved kompressorens koblingspanel for skummarkørsettet fester du et kabelfeste rundt de gjennomsiktige og blå rørene for høyre bomseksjon (Figur 23).

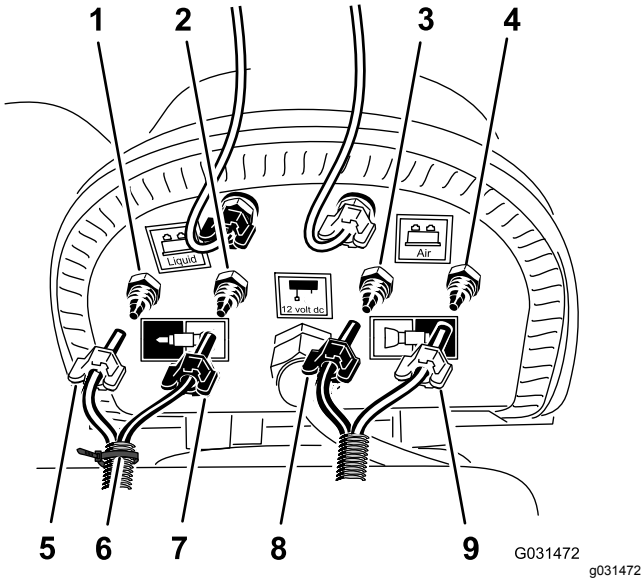

Figur 23

1. Kompresjonskobling – vann (høyre bomseksjon – blå slange)
2. Kompresjonskobling – luft (høyre bomseksjon – gjennomsiktig slange)
3. Kompresjonskobling – vann (venstre bomseksjon – blå slange)
4. Kompresjonskobling – luft (venstre bomseksjon – gjennomsiktig slange)
5. Kompresjonsmutter – luft (høyre bomseksjon – blå slange)
6. Kabelfeste
7. Kompresjonsmutter – vann (høyre bomseksjon – gjennomsiktig slange)
8. Kompresjonsmutter (venstre bomseksjon – blå slange)
9. Kompresjonsmutter (venstre bomseksjon – gjennomsiktig slange)

2. Løsne kompresjonsmutrene for de to gjennomsiktige og de to blå slangene for skumdysene på venstre og høyre bomseksjonene (Figur 23).
3. Fjern de fire rørene fra kompresjonskoblingene for bomseksjonene (Figur 23).
4. Ved den ytre bomseksjonen, bruk en tapebit til å markere venstre væske- og luftrør for venstre bomseksjon, og høyre væske- og luftrør for høyre bomseksjon.
5. Flytt slangene for skumdysene på venstre og høyre bomseksjon bakover og gjennom R-klemmen nær omdreiningspunktet for bomseksjonen (Figur 24).

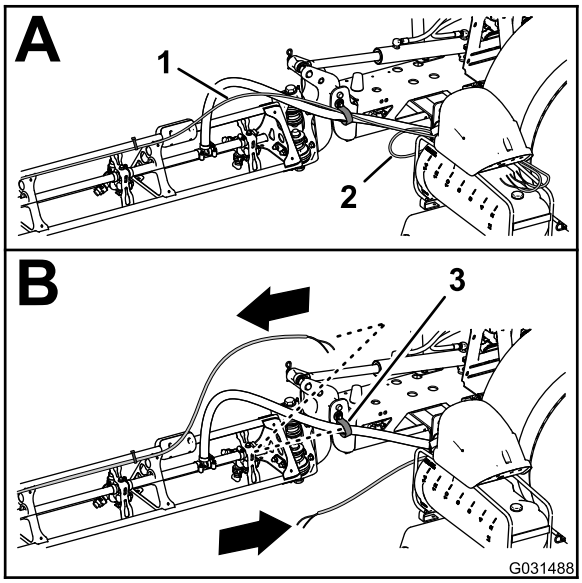

Figur 24

1. Slanger – skummarkørdyse (høyre bomseksjon)
2. Slanger – skummarkørdyse (venstre bomseksjon)
3. R-klemme

6. Hvis maskinen har **settet for utvidelse av midtre bom** installert, fester du den ledige enden av væske- og luftslangene løst til den ytre bomseksjonen og hopper over prosedyrene for Klargjøre de nye rørenhetene for skummarkørdysene (side 17) og Montere den nye rørenheten (side 18).

Klargjøre de nye rørenhetene for skummarkørdysene

Maskiner uten sett for utvidelse av midtre bom

1. Fjern kabelfestene som fester væske- og luftslangene til skummarkørsettet til den ytre bomseksjonen (Figur 25).

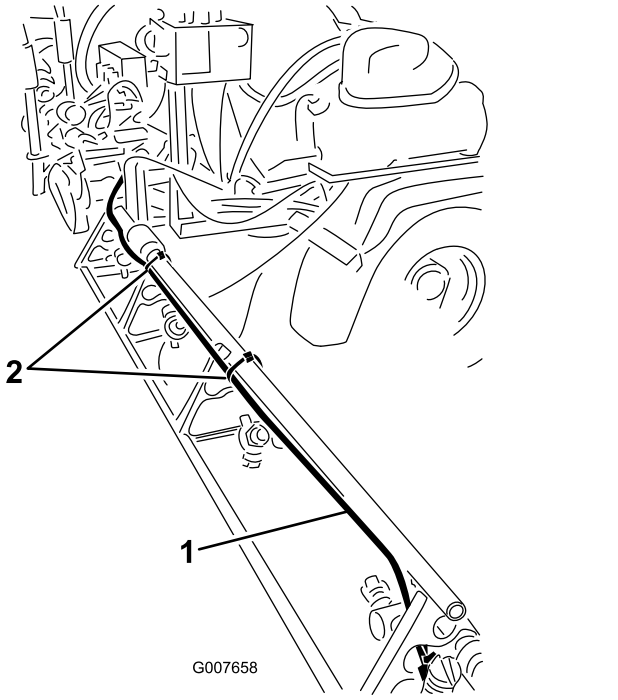

Figur 25

1. Væske- og luftrør (høyre bomseksjon vist)
2. Kabelfester

2. Ved skummarkørdysen, løsne kompresjonsmutteren som fester det blå røret (vann) til den blå kompresjonskoblingen på skummarkørdysen (Figur 26).

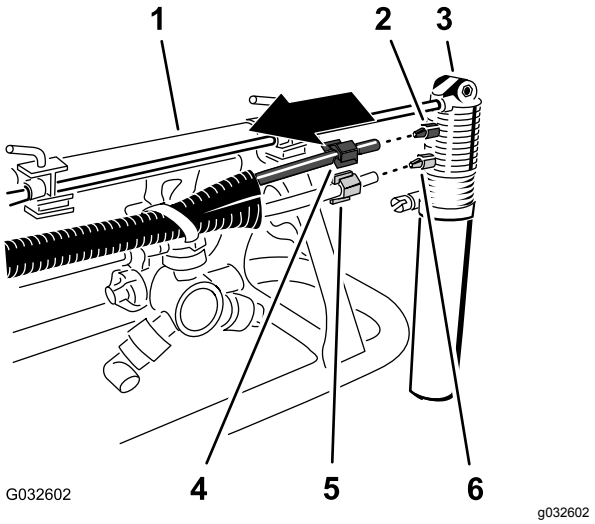

Figur 26

1. Ytre bomseksjon
2. Kompresjonskobling (blå)
3. Skummarkørdyse
4. Kompresjonsmutter (blå – blått vannrør)
5. Kompresjonsmutter (hvit – gjennomsiktig luftrør)
6. Kompresjonskobling (hvit)

3. Løsne kompresjonsmutteren som fester det gjennomsiktige røret (luft) til den hvite kompresjonskoblingen på skummarkørdysen (Figur 26).
4. Fjern væske- og luftrør fra maskinen.
5. Fjern kompresjonsmutterne ved endene av rørene (Figur 26).

   Merk: Ta vare på kompresjonsmutterne for montering i trinn 1 av Montere den nye rørenheten (side 18).
6. Innrett de gamle væske- og luftrørene (Figur 27) med den nye rørenheten (Toro-delenr. 114-9553)

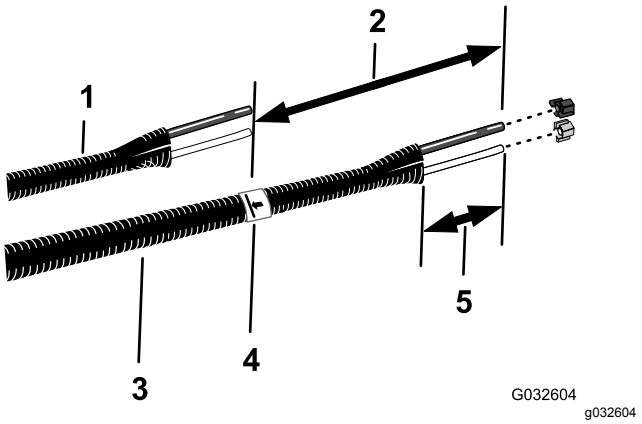

Figur 27

1. Gamle væske- og luftrør
2. 26 cm
3. Ny rørenhet (Toro-delenr. 114-9553)
4. Tape og merke
5. 77 til 102 mm

7. Bruk et stykke tape til å markere lengden på de gamle væske- og luftrørene på den nye rørenheten.
8. På den nye rørenheten, legg til 26 cm lengde fra merket du laget i trinn 7, merk av på rørenheten, og kutt rørene ved det andre (lengste) merket (Figur 27).
9. Hvis de gamle væske- og luftrørene er merket med et kabelfeste, merk den nye rørenheten med et kabelfeste. Hvis ikke, gå direkte til trinn 10.

   Merk: Du har ikke lenger behov for de gamle væske- og luftrørene.
10. Fjern 77 til 102 mm av hylsteret rundt hver ende av rørenheten (Figur 27).
11. Gjenta trinn 1 til og med 10 for væske- og luftrørene på motsatt side av maskinen.

Montere den nye rørenheten

Maskiner uten sett for utvidelse av midtre bom

1. Før den blå kompresjonsmutteren over endene av det blå røret og den hvite kompresjonsmutteren over det gjennomsiktige røret (Figur 28).

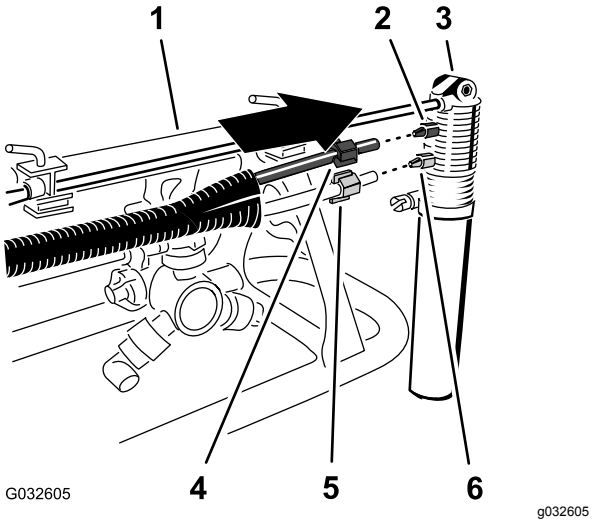

Figur 28

1. Ytre bomseksjon	4. Kompresjonsmutter (blå – blått vannrør)
2. Kompresjonskobling (blå)	5. Kompresjonsmutter (hvit – gjennomsiktig luftrør)
3. Skummarkørdyse	6. Kompresjonskobling (hvit)

2. Innrett enden av det gjennomsiktige røret med den hvite kompresjonsmutteren med den hvite koblingen på skummarkørdysen, og stram til kompresjonsmutteren for hånd (Figur 28).
3. Innrett enden av det blå røret med den blå kompresjonsmutteren med den blå koblingen på skummarkørdysen, og stram til kompresjonsmutteren for hånd (Figur 28).
4. Før rørenheten langs den ytre bomseksjonens øvre støttestolpes bakside, som vist i Figur 29.

   Viktig: **Hvis rørenheten monteres på feil side av den øvre støttestolpen, vil rørene komme i klem mellom understellet og den ytre spredersekSjonen når bommene er i transportstilling.**

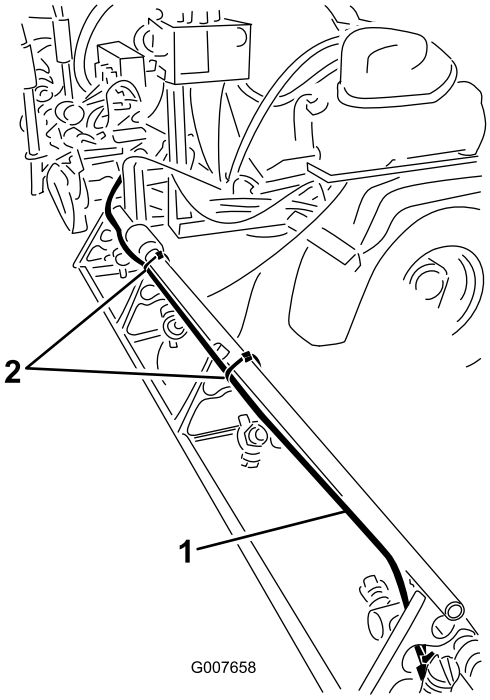

Figur 29

1. Rørenhet (høyre bomseksjon)	2. Kabelfester

5. Fest rørenheten til hullet i dysestøtten med et kabelfeste, som vist i Figur 30.

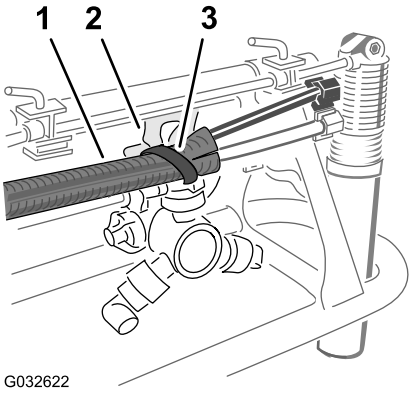

Figur 30

1. Rørenhet	3. Kabelfeste
2. Dysestøtte	

6. Fest rørenheten til den ytre sprederseksjonen med kabelfester som vist i Figur 29.
7. Fest den ledige enden av rørenheten løst til den ytre sprederseksjonen.
8. Gjenta trinn 1 til og med 6 for rørenheten på motsatt side av maskinen.

7

Koble fra det valgfrie ultrasoniske bomsettet

Ingen deler er nødvendige

Koble fra ledningssatsen på løftesylindermanifolden

Valgfritt Ultrasonisk bomsett

1. Koble fra kontakten med to pinner til ledningssatsen for den soniske bommen, fra kontakten med to pinner på aktiveringssolenoiden for høyre sylinder på løftesylindermanifolden (Figur 31).

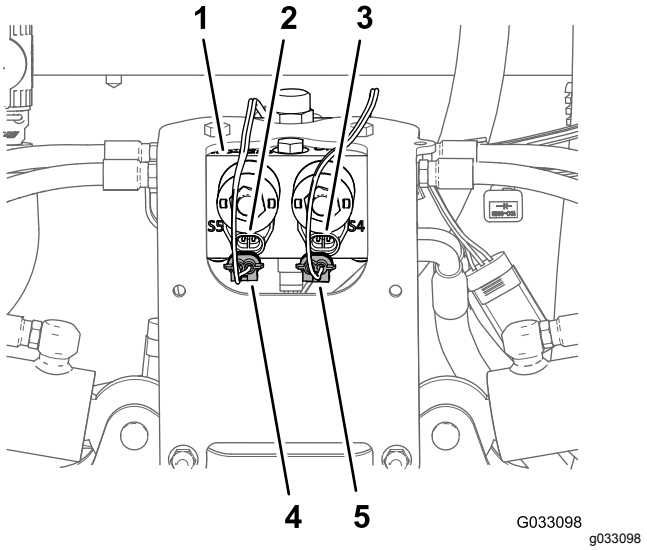

Figur 31

1. Løftesylindermanifold
2. Kontakt med to pinner (løftesylindermanifold – aktivere venstre sylinder)
3. Kontakt med to pinner (løftesylindermanifold – aktivere høyre sylinder)
4. Kontakt med to sokler (ledningssats for sonisk bom – aktivere venstre sylinder)
5. Kontakt med to sokler (ledningssats for sonisk bom – aktivere høyre sylinder)

2. Koble fra kontakten med to pinner til ledningssatsen for den soniske bommen, fra kontakten med to pinner på aktiveringssolenoiden for venstre sylinder på løftesylindermanifolden (Figur 31).
3. Koble fra kontaktene med to sokler på ledningssatsen for finishingsettet for den soniske bommen (Figur 32), fra kontakten med to pinner på solenoidene for løftesylindermanifolden som følger:

Viktig: **Ikke fjern ledningssatsen for den soniske bommen fra maskinen.**

- Venstre bomseksjon opp
- Høyre bomseksjon opp
- Venstre bomseksjon ned
- Høyre bomseksjon ned

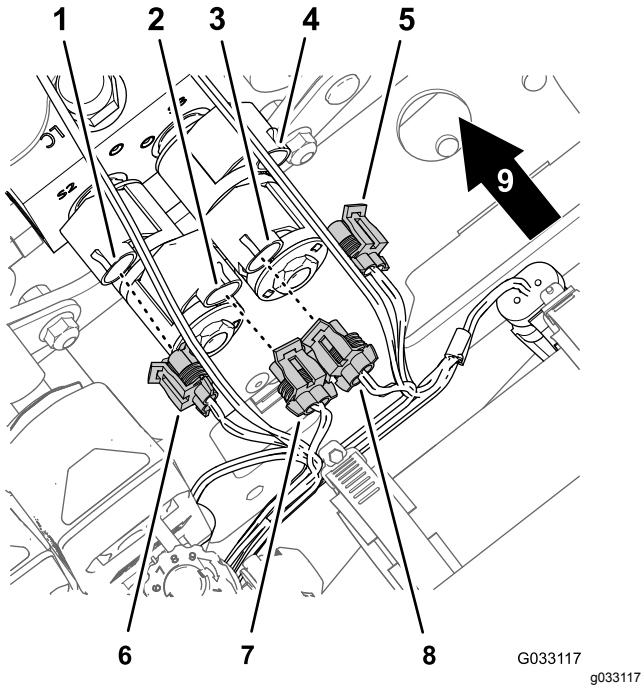

Figur 32

1. Kontakt med to pinner (løftesylindermanifold – venstre bomseksjon ned)
2. Kontakt med to pinner (løftesylindermanifold – venstre bomseksjon opp)
3. Kontakt med to pinner (løftesylindermanifold – høyre bomseksjon opp)
4. Kontakt med to pinner (løftesylindermanifold – høyre bomseksjon ned)
5. Kontakt med to sokler (ledningssats for finishingsett til sonisk bom – høyre bomseksjon ned)
6. Kontakt med to sokler (ledningssats for finishingsett til sonisk bom – venstre bomseksjon ned)
7. Kontakt med to sokler (ledningssats for finishingsett til sonisk bom – venstre bomseksjon opp)
8. Kontakt med to sokler (ledningssats for finishingsett til sonisk bom – høyre bomseksjon opp)
9. Baksiden av maskinen

Koble fra den ultrasoniske sensorkabelen fra ledningssatsen

1. Koble kontakten med tre sokler på det soniske bomledningssettet fra kontakten med tre pinner på kabelen for høyre ultrasoniske sensor (Figur 33).

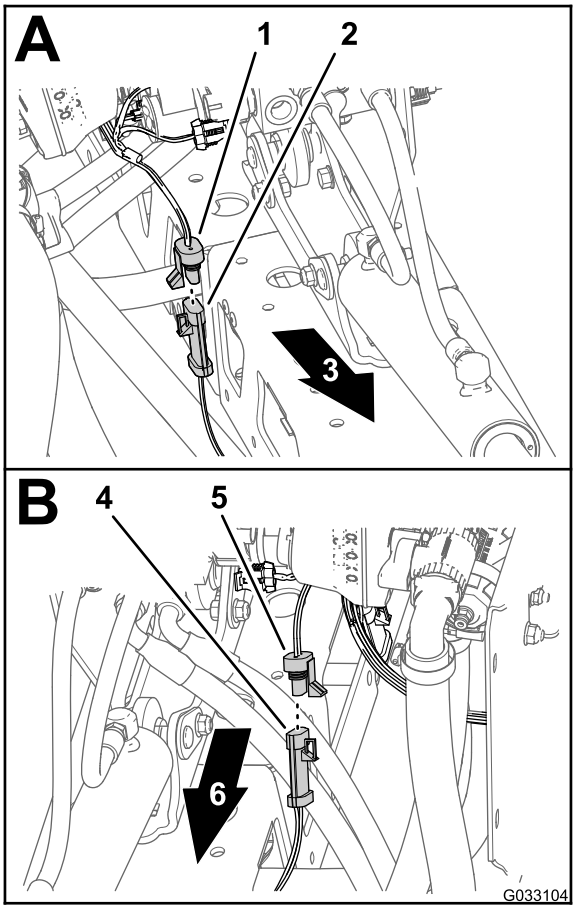

Figur 33

1. Kontakt med tre sokler (ledningssats for sonisk bom – høyre sensor)
2. Kontakt med tre pinner (kabel – høyre ultrasonisk sensor)
3. Maskinens høyre side
4. Kontakt med tre pinner (kabel – venstre ultrasonisk sensor)
5. Kontakt med tre sokler (ledningssats for sonisk bom – venstre sensor)
6. Maskinens venstre side

2. Koble kontakten med tre sokler på det soniske bomledningssettet fra kontakten med tre pinner på kabelen for venstre ultrasoniske sensor (Figur 33).
3. Bunt sammen kablene for de ultrasoniske sensorene til venstre og høyre bomseksjon.

   Merk: Ikke fjern ledningssatsen for den soniske bommen fra maskinen.

8

Koble fra det valgfrie kjemiske forhåndsblandingssettet

Ingen deler er nødvendige

Prosedyre

1. Fjern holderen som fester innløpsslangens rette kobling med mothaker på trykkavlastningsslangen til trykkavlastningsventilen for spredersystemet (Figur 34).

   Merk: Ta vare på holderne for montering i trinn 2 av Montere slangeenheten for trykkavlastning (side 100).

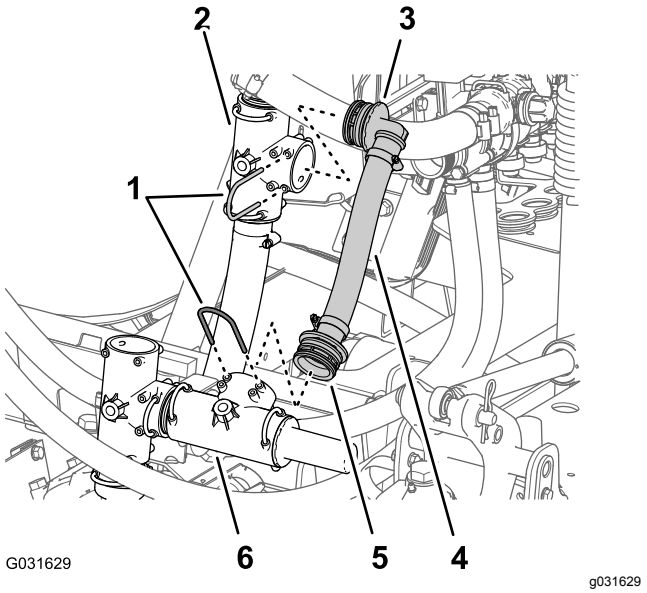

Figur 34

1. Holdere
2. T-stykke (forsyningskrets – sprederpumpe)
3. 90° kobling med mothaker
4. Trykkavlastningsslange
5. Rett nippel med mothaker
6. Trykkavlastningsventil

2. Fjern holderen som fester 90°-koblingen med mothaker for trykkavlastningsslangen til T-stykket for forsyningskretsen til sprederpumpen (Figur 34).

   Merk: Behold holderen for montering i trinn 4 av Montere slangeenheten for trykkavlastning (side 100); du trenger ikke lenger 90°-koblingen, trykkavlastningsslangen og den rette flenskoblingen du fjernet fra maskinen.

3. Fjern trykkavlastningsslangen og koblingene fra maskinen (Figur 34).

   Merk: Du har ikke lenger behov for slangen og koblingene som du fjernet fra maskinen.

4. Fjern holderen som fester innløpsslangens rette kobling med mothaker på omløpsslangen til T-stykket på sprederpumpen (Figur 35).

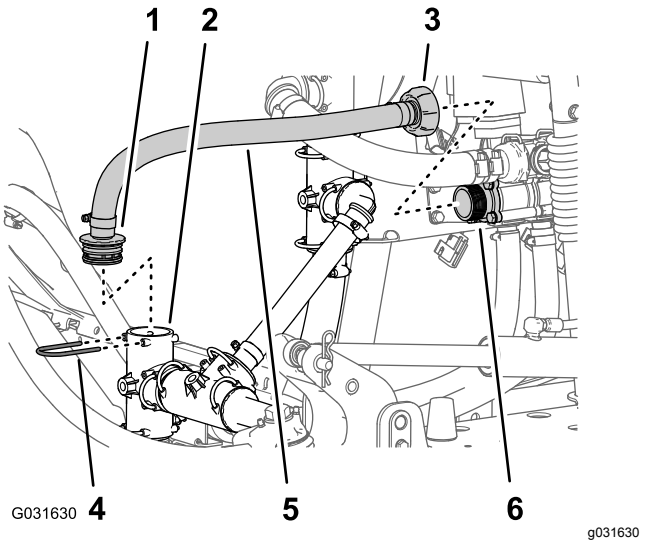

Figur 35

1. Rett nippel med mothaker
2. T-stykke (sprederpumpe)
3. Adaptermutter
4. Holder
5. Omløpsslange
6. Adapterkobling (omløpsventil)

5. Løsne adaptermutteren på innsiden av omløpsslangen fra adapterkoblingen på omløpsventilen (Figur 35).

6. Fjern slangen fra maskinen (Figur 35).

   Merk: Behold holderen for montering i Koble til eduktorforsyningsslangen (side 101); du trenger ikke lenger slangen og koblingen som du fjernet fra maskinen.

7. Fjern slangeklemmen som fester eduktorforsyningsslangen til koblingen med mothaker på eduktorkontrollventilen (Figur 36).

   Merk: Behold slangeklemmen til montering av eduktorforsyningsslangen i trinn 2 av Koble til eduktorforsyningsslangen (side 101).

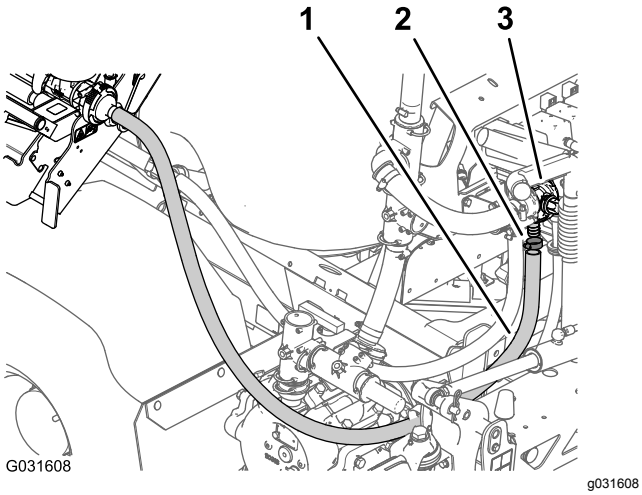

Figur 36

1. Slange (eduktorforsyning)
2. Slangeklemme
3. Eduktorkontrollventil

8. Fjern slangen fra eduktorkontrollventilen (Figur 36).

   Merk: Ikke fjern eduktorforsyningsslangen fra koblingen med mothaker på eduktoren.

9

Koble fra det valgfrie EU-samsvarssettet

Ingen deler er nødvendige

Prosedyre

1. Tøm skylletanken. Se 5A og 5B i Forberede spredertanken og valgfri skylletank (side 6).
2. Koble de to tankstroppene fra skylletanken. Se trinn 5C i Forberede spredertanken og valgfri skylletank (side 6).
3. Fjern de to flenshodeboltene (5/16 x 5/8 tomme) som fester kuleventilen til monteringsbraketten for kuleventilen (Figur 37).

   Merk: Ta vare på boltene for montering i trinn 5 av Montere kuleventilen og monteringsbraketten (side 102).

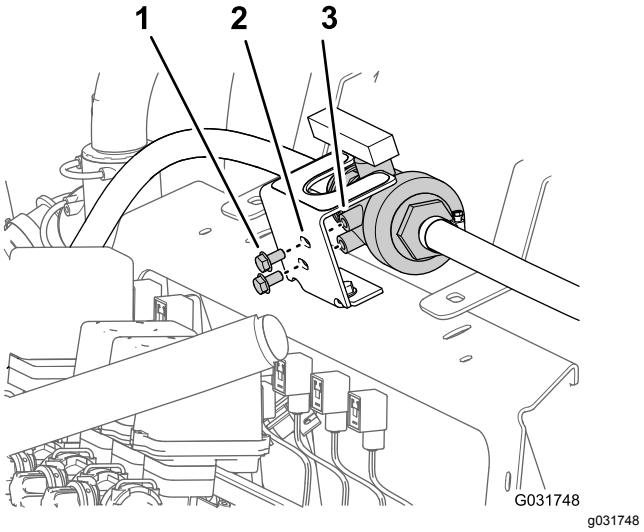

Figur 37

1. Flenshodebolt (5/16 x 5/8 tomme)
2. Monteringsbrakett (kuleventil)
3. Gjenget nav (kuleventil)

4. Fjern de to flenshodeboltene (5/16 x 3/4 tomme) og de to flenslåsemutterne (3/8 tomme) som fester monteringsbraketten for kuleventilen til manifoldfestet, og skill braketten fra festet (Figur 38).

   Merk: Ta vare på boltene og mutrene for montering i trinn 2 av Montere kuleventilen og monteringsbraketten (side 102).

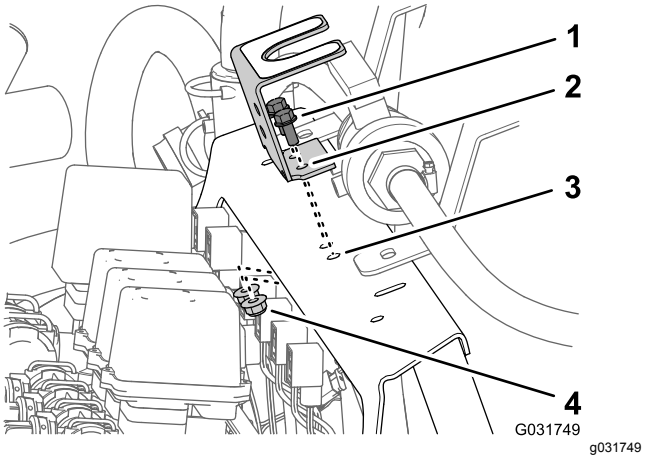

Figur 38

1. Flenshodebolter (5/16 x 3/4 tomme)
2. Monteringsbrakett (kuleventil)
3. Manifoldfeste
4. Flenslåsemutter (5/16 tomme)

10

Fjerne dekselet til midtre seksjon (11-dyse) på det valgfrie tildekkede bomsettet

Ingen deler er nødvendige

Prosedyre

1. Mens du støtter dekselet til den midtre seksjonen (11-dyse), fjerner du de fire flenshodeboltene (5/16 x 1-1/4 tomme) og de to dekselstroppene som fester dekselet til braketten for dekselstøtte (Figur 39).

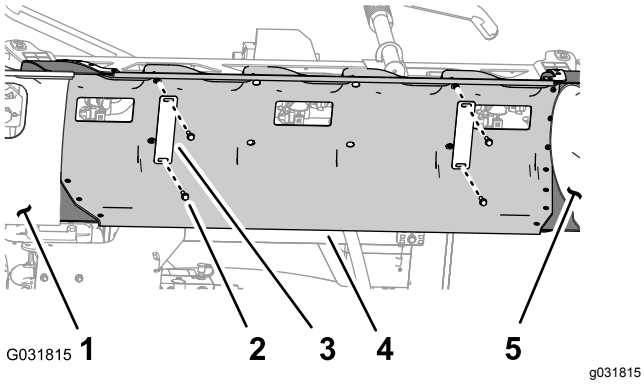

Figur 39

1. Bomseksjonsdeksel (venstre)
2. Flenshodebolt (5/16 x 1-1/4 tomme)
3. Dekselstropp
4. Deksel for midtre seksjon
5. Bomseksjonsdeksel (høyre)

2. Fjern det midtre seksjonsdekslet fra maskinen (Figur 40).

   Merk: Ta vare på dekslet for montering i 38 Montere valgfritt tildekket bomsett (side 103). Ta vare på dekselstroppene og flenshodeboltene til montering i trinn 2 og 1 av Montere det midtre seksjonsdekslet (side 105).

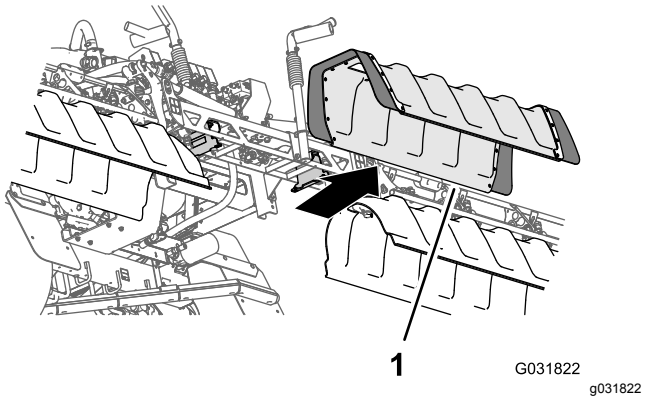

Figur 40

1. Deksel for midtre seksjon

3. Fjern de to flenslåsemutrene (3/8 tomme) som fester den venstre dekselstøttebraketten til venstre støttebrakett for den midtre bomseksjonen, og fjern dekselstøttebraketten (Figur 41).

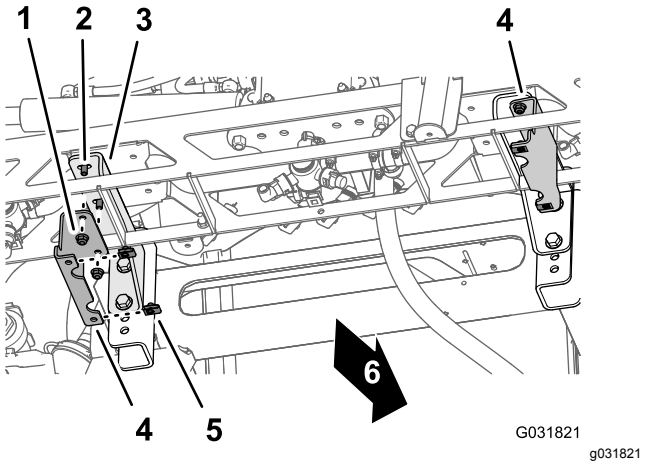

Figur 41

1. Flenslåsemutter (3/8 tomme)
2. Flenshodebolt (3/8 x 1 tomme)
3. Venstre støttebrakett
4. Dekselstøttebrakett
5. Klipsmutter
6. Foran på maskinen

4. Skru de to flenslåsemutrene (⅜ tomme) på flenshodeboltene (⅜ x 1 tomme) på venstre støttebrakett for den midtre bomseksjonen (Figur 41) og stram til bolten og mutteren til 37 til 45 Nm.
5. Gjenta trinn 3 og 4 for dekselstøttebraketten og støttebraketten for den midtre bomseksjonen på høyre side av den midtre bomseksjonen (Figur 41).
6. Fjern de fire klipsmutrene fra venstre og høyre dekselstøttebrakett (Figur 41).

   Merk: Behold klipsmutrene for montering i trinn 1 av Montere støttebrakett for midtre

seksjonsdeksel (side 104); du trenger ikke lenger de to dekselstøttebrakettene.

11

Koble fra det trykkfølsomme røret for instrumentpanelmåleren (for maskiner uten valgfritt slangetrommelsett)

Ingen deler er nødvendige

Prosedyre

Merk: Se 4 Koble fra det valgfrie håndsprederstavsettet eller det elektrisk slangetrommelsettet (side 11) eller 5 Koble fra Valgfritt bevegelig slangetrommelsett (side 14) hvis maskinen er utstyrt med et valgfritt håndsprederstavsett, elektrisk slangetrommelsett eller bevegelig slangetrommelsett.

1. Trykk ned enden av rørkoblingen i trykkporten på høyre side av den høyre bomseksjonventilen (Figur 42).

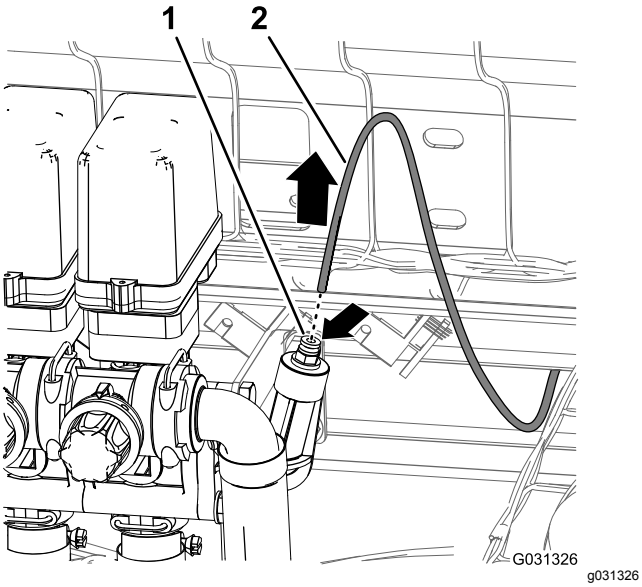

Figur 42

1. Klemhylse (rørkobling)
2. Trykkfølsomt rør (trykkmåler, dashbordpanel)

2. Dra det trykkfølsomme røret for dashbordmåleren ut av rørkoblingen (Figur 42).

12

Fjerne valgfritt understelldekselsett

Ingen deler er nødvendige

Prosedyre

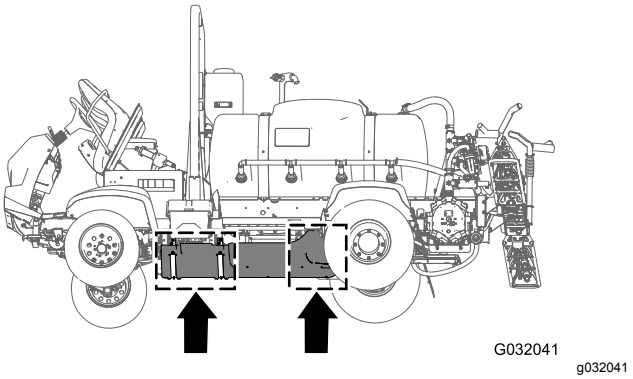

Figur 43

1. Fjern de sju flenshodeboltene (5/16 x 7/8 tomme) og sju skivene (5/16 tomme) som fester bakenden av understellsdekslet til maskinens chassis (Figur 44).

   Merk: Ta vare på flenshodeboltene og skivene for montering i trinn 5 av 33 Montere det valgfrie understelldekselsettet (side 81).

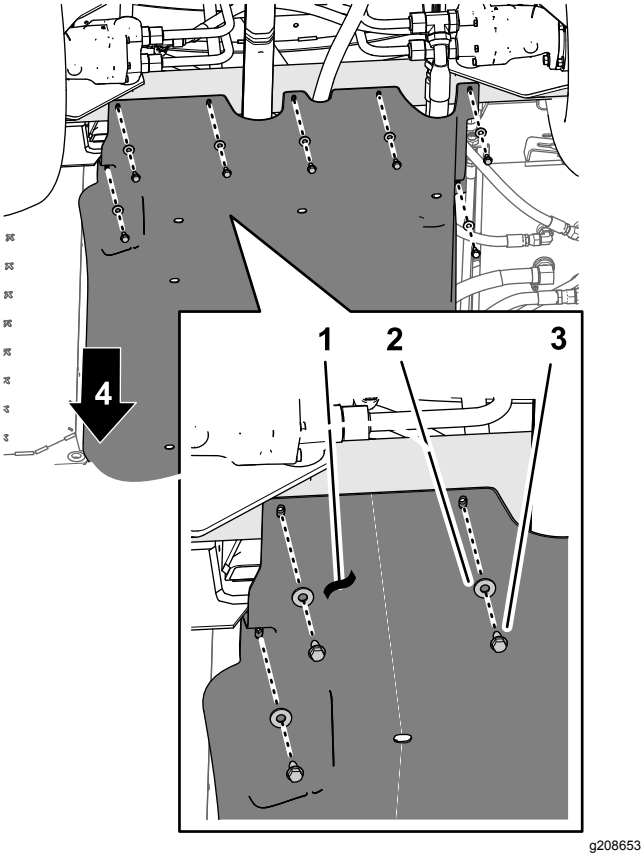

Figur 44

1. Understellsdeksel
2. Skiver (5/16 tomme)
3. Flenshodebolter (5/16 x 7/8 tomme)
4. Foran på maskinen

2. Fjern de fire flenslåsemutterne (5/16 tomme) fra boltene og låsebolten som fester understellsdekslets støttestropper til maskinens motorfestebraketter (Figur 45).

   Merk: Ikke fjern boltene fra maskinen. Ta vare på flenslåsemutterne for montering i trinn 3 av 33 Montere det valgfrie understelldekselsettet (side 81).

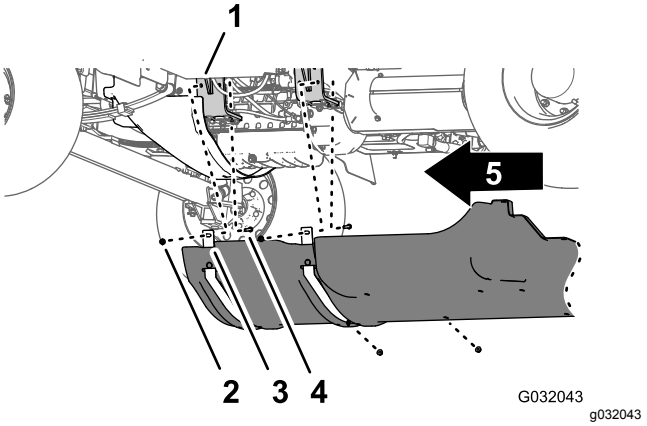

Figur 45

1. Motorfeste
2. Bolt – vises av hensyn til illustrasjonens tydelighet, ikke fjern den
3. Støttestropper (understellsdeksel)
4. Flenslåsemuttere (5/16 tomme)
5. Foran på maskinen

3. Løft støttestroppene over boltene som fester understellsdekslet til motorfestebrakettene.
4. Fjern understellsdekslet fra maskinen (Figur 44 og Figur 45).

13

Fjerne maskinens bakre ledningssats

Deler som er nødvendige for dette trinnet:

1	Bakre ledningssats

Koble fra fremre og bakre ledningssats

Merk: Bruk en maskinvinsj når du kobler fra fremre og bakre ledningssats.

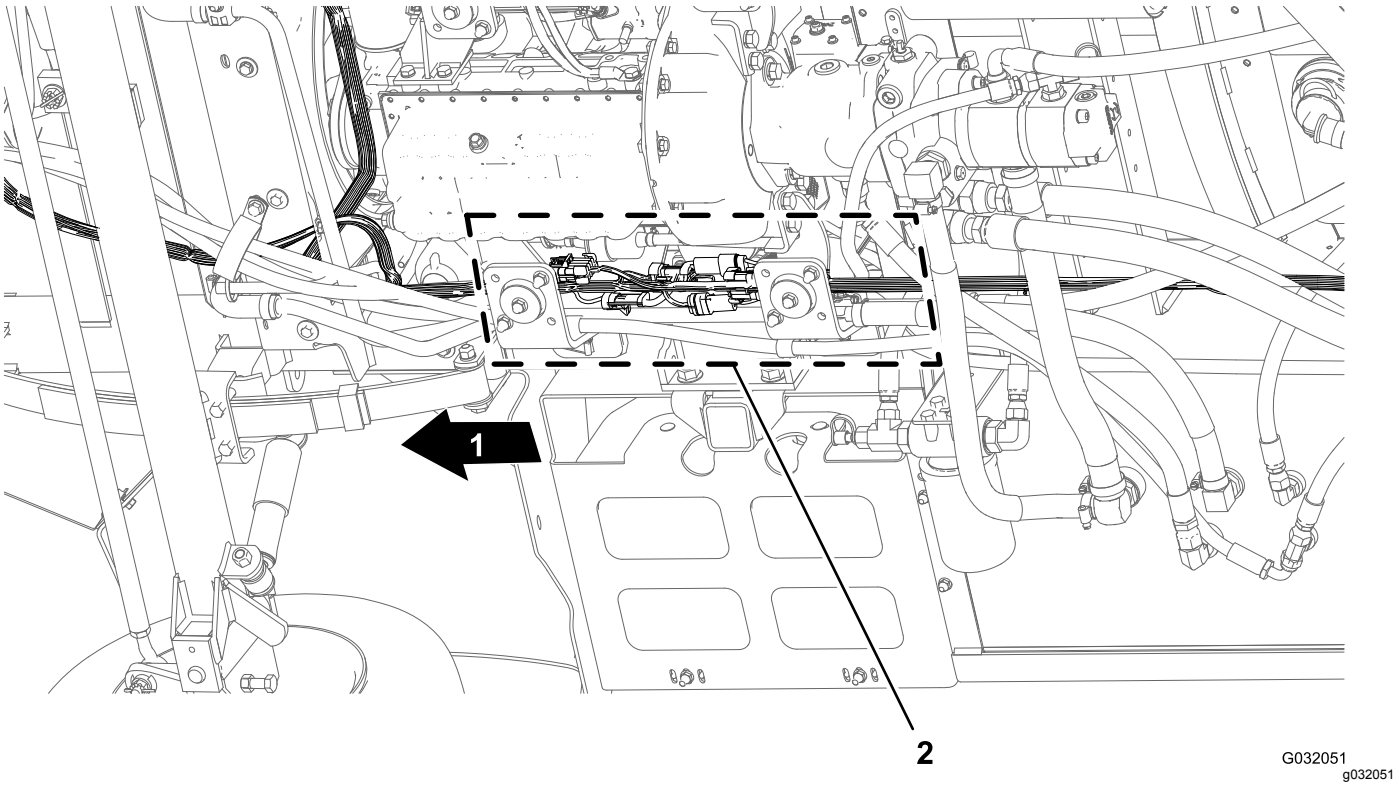

Figur 46

1. Foran på maskinen
2. Koblingsgrensesnitt (fremre og bakre ledningssats)

1. Fra undersiden av maskinen langs høyre rammerør, finn de elektriske koblingene for maskinens fremre og bakre ledningssats (Figur 46).
2. Koble fra de fem kontaktparene mellom fremre og bakre ledningssats, som vist i Figur 47 til Figur 51.

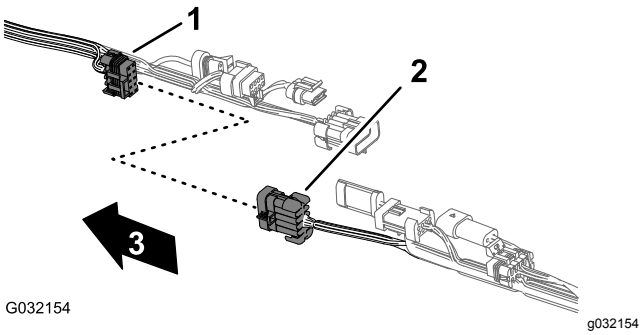

Figur 47

1. Kontakt med ti sokler – spreder/ledningssats-sammenkobling (fremre ledningssats)
2. Kontakt med ti pinner – spreder/ledningssats-sammenkobling (bakre ledningssats)
3. Foran på maskinen (fremre ledningssats)

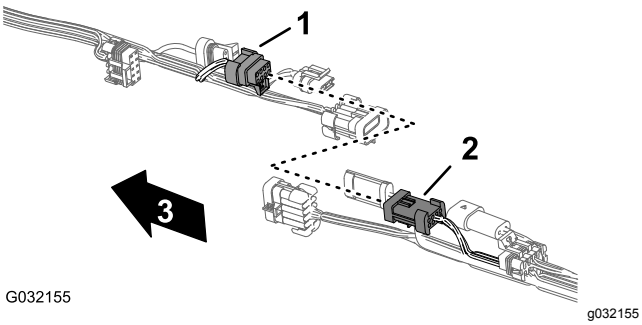

Figur 48

1. Kontakt med åtte sokler – spreder/ledningssats-sammenkobling (fremre ledningssats)
2. Kontakt med åtte pinner – spreder/ledningssats-sammenkobling (bakre ledningssats)
3. Foran på maskinen (fremre ledningssats)

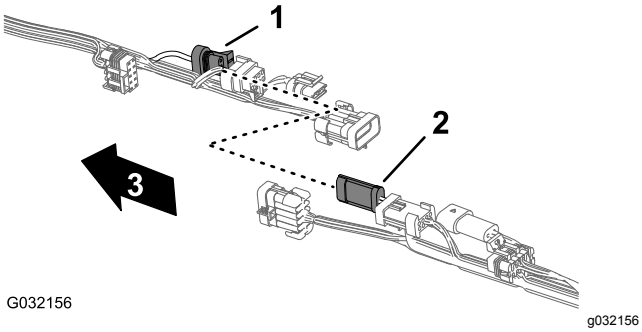

Figur 49

1. Kontakt med tre sokler – strømningsmåler (fremre ledningssats)
2. Kontakt med tre pinner – strømningsmåler (bakre ledningssats)
3. Foran på maskinen (fremre ledningssats)

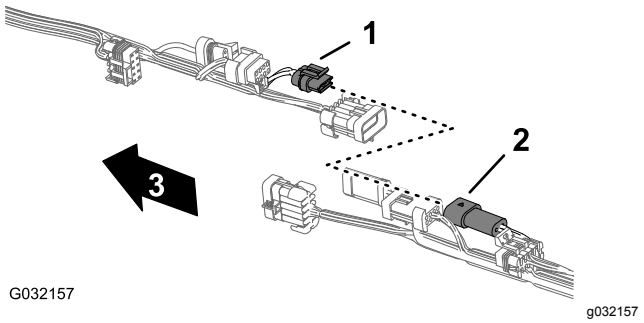

Figur 50

1. Kontakt med to sokler – skyllepumpe (fremre ledningssats)
2. Kontakt med to pinner – skyllepumpe (bakre ledningssats)
3. Foran på maskinen (fremre ledningssats)

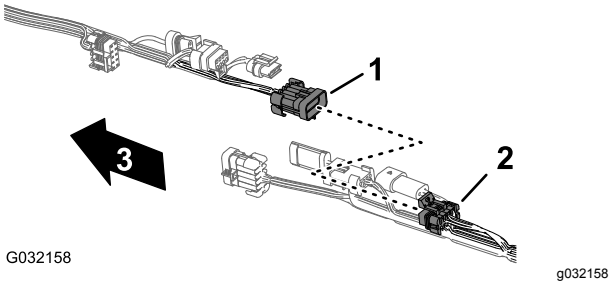

Figur 51

1. Kontakt med ti pinner – spreder/ledningssats-sammenkobling (fremre ledningssats)
2. Kontakt med ti sokler – spreder/ledningssats-sammenkobling (bakre ledningssats)
3. Foran på maskinen (fremre ledningssats)

3. Fjern de tre skyvefestene som fester den bakre ledningssatsen til hullene i maskinens høyre rammerør (Figur 52).

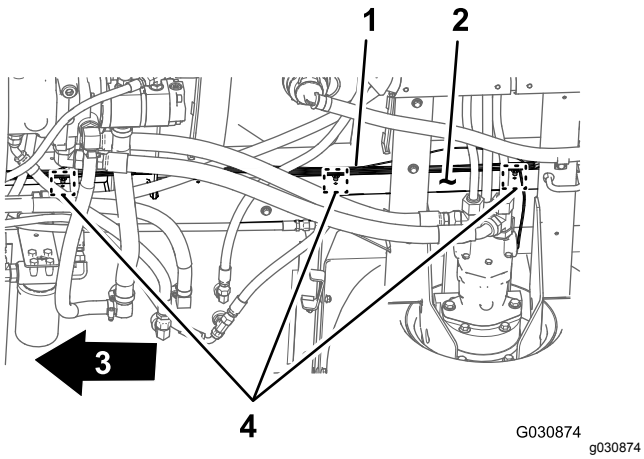

Figur 52

1. Bakre ledningssats
2. Høyre rammerør
3. Foran på maskinen
4. skyvefester

4. Fjern det trykkfølsomme røret for instrumentpanelmåleren fra den bakre ledningssatsen til maskinen (Figur 53).

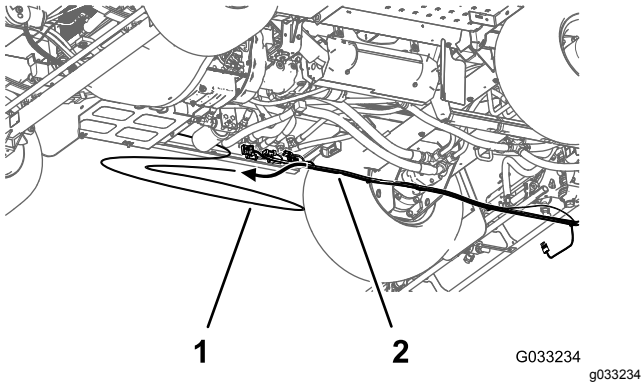

Figur 53

1. Trykkfølsomt rør (dashbordmåler)
2. Bakre ledningssats

Koble fra kontaktene for komponentene

1. Bak på maskinen – mellom høyre rammerør og høyre fender – koble kontakten med tre pinner i ledningssatsen for hastighetssensoren ved høyre hydrauliske trekkmotor fra kontakten med tre sokler i den bakre hovedledningssatsen (Figur 54).

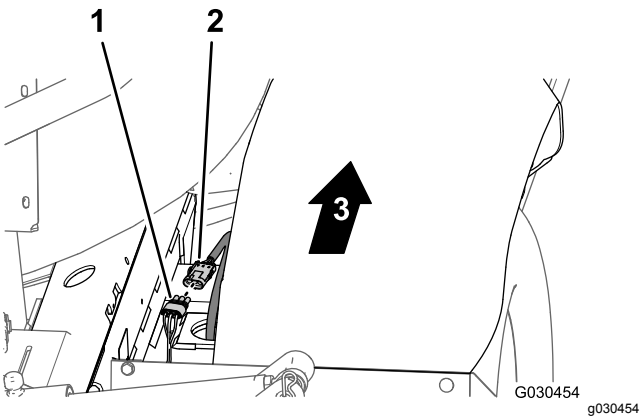

Figur 54

1. Kontakt med tre sokler (bakre hovedledningssats)
2. Kontakt med tre pinner (ledningssats for hydraulikkmotor)
3. Foran på maskinen

2. Bak på manifoldfestet, koble kontakten med tre sokler fra risteventilen og kontaktene med tre sokler fra de tre bomseksjonsventilene (Figur 55).

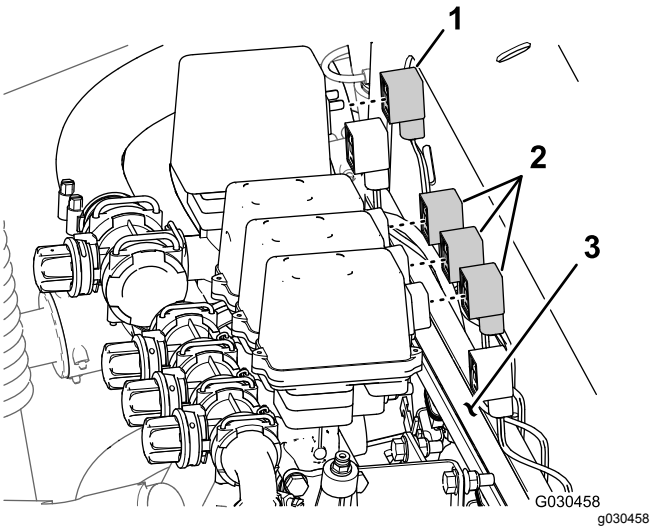

Figur 55

1. Kontakt med tre sokler (risteventil)
2. Kontakt med tre sokler (bomseksjonsventiler)
3. Manifoldfeste

3. Fjern skyvefestet som fester den bakre ledningssatsen til hullene foran på manifoldfestet (Figur 56).

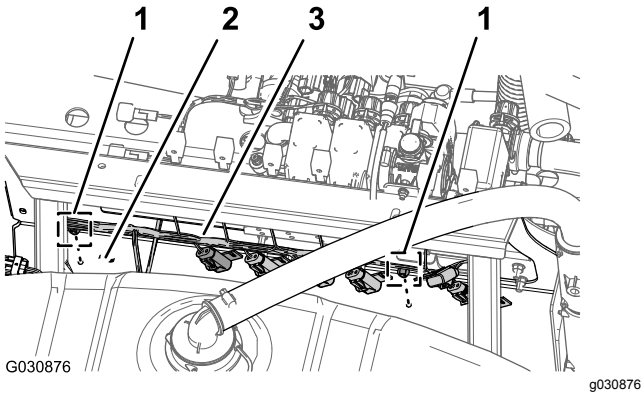

Figur 56

1. skyvefeste
2. Manifoldfeste (fremre side)
3. Bakre ledningssats

4. Bak på maskinen, koble fra de følgende kontaktene med to sokler (Figur 57) for løftesylindermanifolden på følgende måte:

   Merk: For maskiner til det ultrasoniske bomsettet, se Koble fra ledningssatsen på løftesylindermanifolden (side 19).

   - Høyre opp-solenoid
   - Venstre opp-solenoid
   - Aktiverende solenoid
   - Høyre ned-solenoid
   - Venstre ned-solenoid

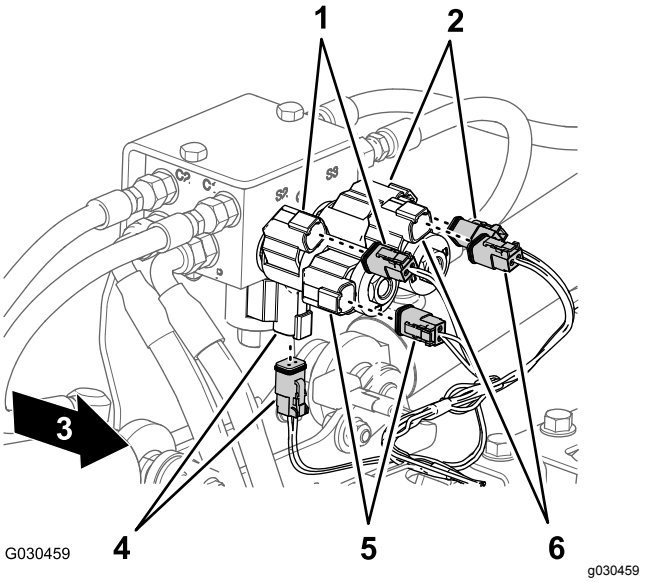

Figur 57

1. Høyre opp (solenoid og hovedledningssatskontakt)
2. Venstre opp (solenoid og hovedledningssatskontakt)
3. Foran på maskinen
4. Aktiverende (solenoid og hovedledningssatskontakt)
5. Høyre ned (solenoid og hovedledningssatskontakt)
6. Venstre ned (solenoid og hovedledningssatskontakt)

5. Bak på maskinen (på innsiden av sprederpumpen), kobler du kontakten med to sokler i den bakre hovedledningssatsen fra kontakten med to pinner i pumpereléet (Figur 58).

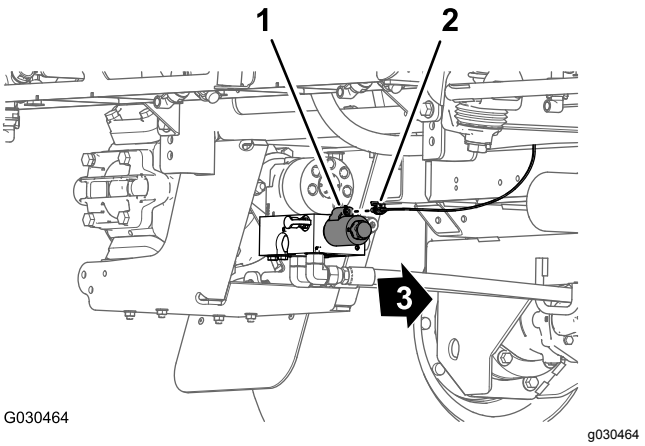

Figur 58

1. Kontakt med to pinner (pumperelé)
2. Kontakt med to sokler (bakre hovedledningssats)
3. Foran på maskinen

6. Fjern skyvefestet som fester den bakre ledningssatsen (Figur 59) til hullene i det

bakre kryssrøret (bakenfor de hydrauliske trekkmotorene).

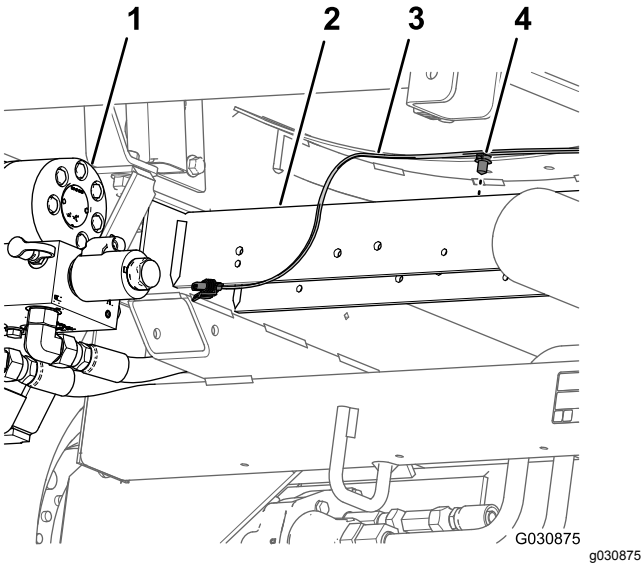

Figur 59

1. Sprederpumpe
2. Bakre tverrhylse
3. Bakre ledningssats
4. skyvefeste

7. Fjern den bakre ledningssatsen fra maskinen.

   Merk: Du har ikke lenger behov for den bakre hovedledningssatsen som du fjernet fra maskinen.

14

Fjerne mengdekontrollbryteren

Deler som er nødvendige for dette trinnet:

1	Kabelfeste
1	Bryterplugg

Prosedyre

1. Fra undersiden av dashbordpanelet, klem sammen låsetappene på mengdekontrollbryteren, og trykk mengdekontrollbryteren ut av dashbordpanelet (Figur 60).

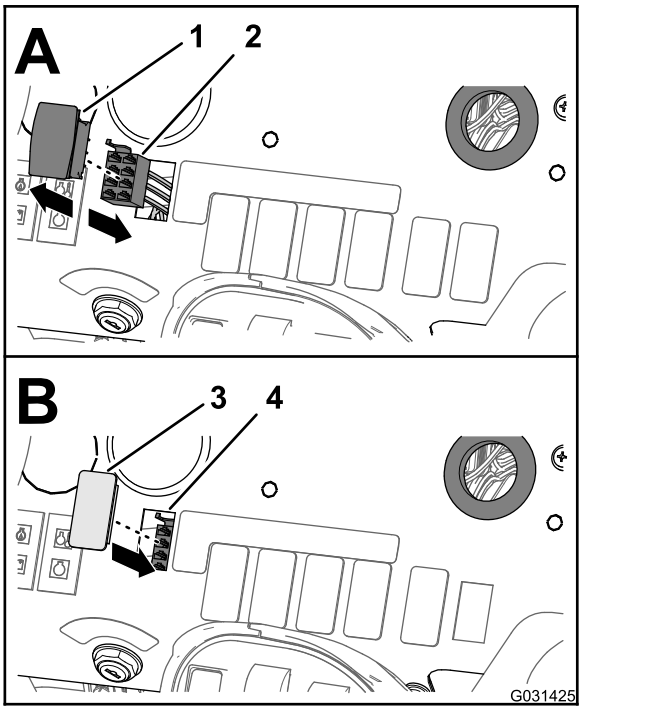

Figur 60

1. Mengdekontrollbryter
2. Kontakt med åtte sokler (fremre ledningssats)
3. Bryterplugg
4. Åpning (dashbordpanel)

2. Koble kontakten med åtte sokler i maskinens fremre ledningssats (merket med RATE SWITCH (mengdekontrollbryter)) fra kontakten med åtte pinner til bryteren (Figur 60).

   Merk: Du har ikke lenger behov for mengdekontrollbryteren som du fjernet fra maskinen.

3. Før forgreningen av den fremre ledningssatsen gjennom åpningen i dashbordpanelet og fest ledningsforgreningen mot den fremre ledningssatsen med et kabelfeste.
4. Innrett bryterpluggen med åpningen i dashbordpanelet der du fjernet mengdebryteren (Figur 60).
5. Før bryterpluggen inn i dashbordpanelet til pluggen klikker på plass i panelet (Figur 60).

15

Fjerne bomseksjonsventilene og risteventilen

Ingen deler er nødvendige

Fjerne bomseksjonsventilene og slangene

1. Ved fremre side av sprederbomseksjonen, fjerner du R-klemmen, skulderbolten (5/16 tomme), skiven (5/16 tomme) og flenslåsemutteren (5/16 tomme) som fester bomslangen til rammen til midtseksjonen (Figur 61).

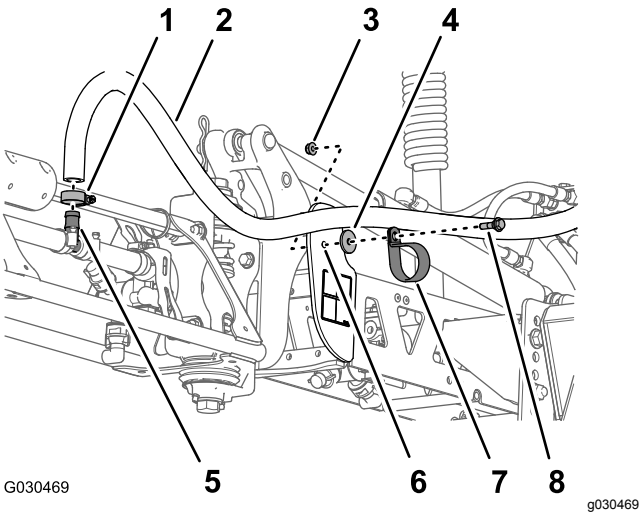

Figur 61

1. Slangeklemme	5. T-stykke med mothaker
2. Bomslange	6. Ramme for midtseksjon
3. Flenslåsemutter (5/16 tomme)	7. R-klemme
4. Skive (5/16 tomme)	8. Skulderbolt (5/16 tomme)

2. Fjern slangeklemmen og bomslangen fra T-stykket med mothaker (Figur 61).
3. Gjenta trinn 1 og 2 for sprederbomseksjonens klemme og slange på den andre siden av maskinen.
4. Ved siden av den midtre sprederdysen, fjern slangeklemmen og bomslangen fra T-stykket med mothaker (Figur 62).

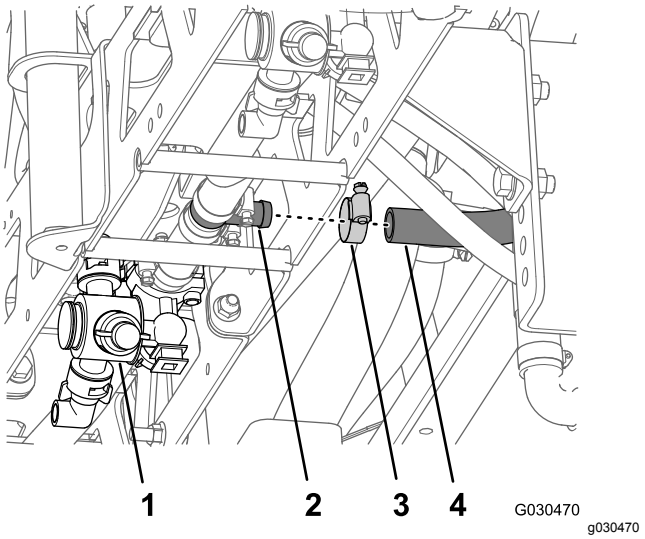

Figur 62

1. Midtre sprederdyse	3. Slangeklemme
2. T-stykke med mothaker	4. Bomslange

5. Fjern de fire flenshodeboltene (5/16 x 1 tomme) og de fire flenslåsemutrene (5/16 tomme) som fester monteringsbrakettene på hver ende av de tre bomseksjonventilene i manifoldfestet (Figur 63).

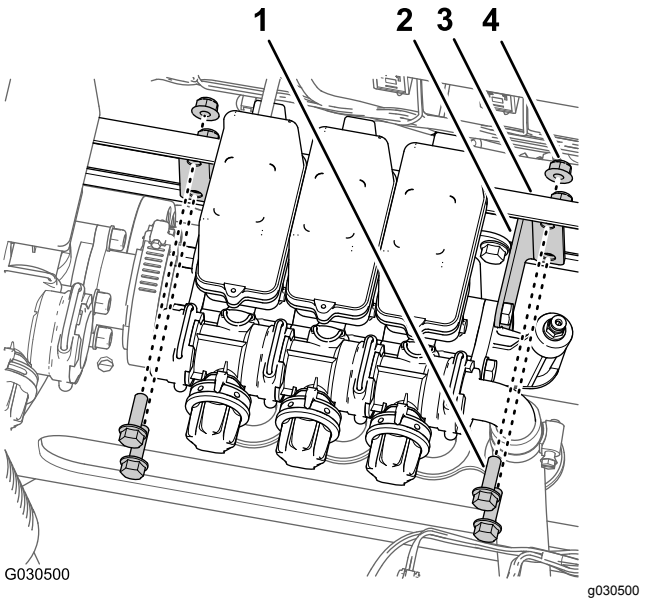

Figur 63

1. Flenshodebolt (5/16 x 1 tomme)	3. Manifoldfeste
2. Monteringsbrakett	4. Flenslåsemutter (5/16 tomme)

6. Fjern slangeklemmen som fester slangen (1 tommes indre diameter) til vinkelkoblingen med mothaker, og fjern slangen fra koblingen (Figur 64).

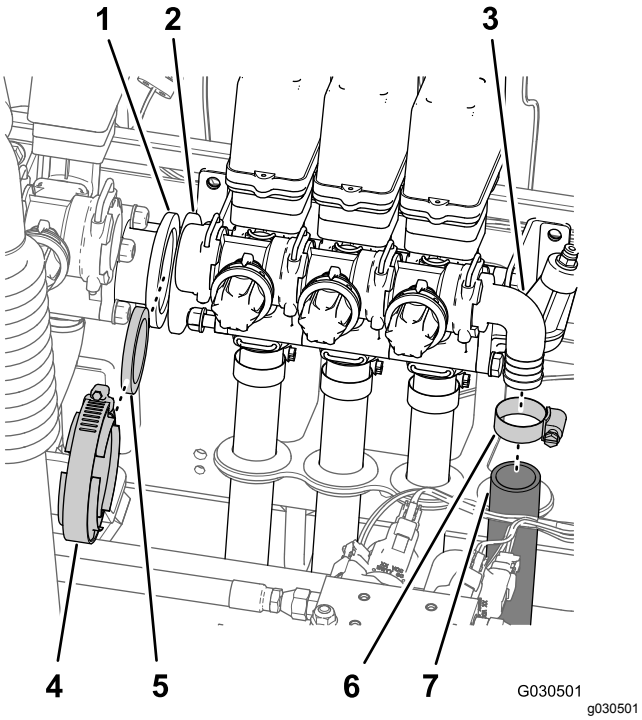

Figur 64

1. Flensadapter (risteventil)
2. Flensadapter (bomseksjonsventil)
3. Vinkelkobling med mothaker
4. Flensklemme
5. Pakning
6. Slangeklemme
7. Slange (én tommes indre diameter)

7. Fjern flensklemmen og pakningen som fester flensadapteren på risteventilen og flensadapteren på den venstre bomseksjonsventilen (Figur 64).
8. Med de tre bomslangene festet til de tre bomseksjonsventilene, løft forsiktig ventilene fra slangeisolasjonsrøret og fjern ventilene og slangene fra maskinen (Figur 65).

   Merk: Hvis nødvendig, smør slangene med mineralolje når du drar slangene gjennom gummitetningene i isolasjonsrøret.

   Merk: Du trenger ikke lenger klemmene, boltene, mutrene, avstandsstykkene, ventilene og slangene du fjernet fra maskinen.

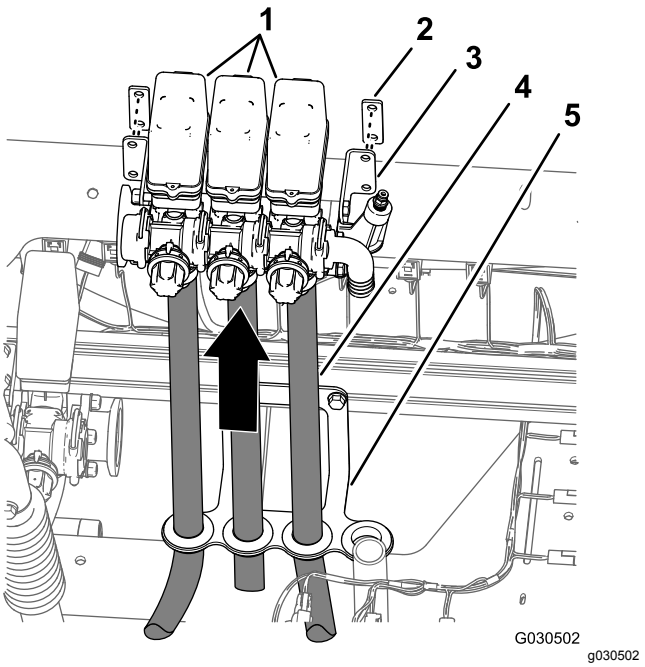

Figur 65

1. Bomseksjonsventiler
2. Avstandsstykke
3. Monteringsbrakett
4. Bomslange
5. Slangeisolasjonsrør

Fjerne risteventilen, kuleventilen og slangene

⚠ FARE

Gjenværende sprederkjemikalier i slangene og komponentene kan skade øyne og hud.

- **Bruk alltid vernebriller og kjemikaliebestandige hansker når du demonterer spredersystemet.**
- **Koble forsiktig fra slangene og komponentene når maskinen er hevet på løfteutstyr eller du er under maskinen.**

1. Påse at spredersystemet tappes ut gjennom tappeventilen.
2. På venstre side av spredertanken (ved siden av bakre skjerm) fjerner du slangeklemmen og slangen (1 tommes indre diameter) på T-stykket med mothaker på det bakerste ristemunnstykket (Figur 66).

   Merk: Behold slangeklemmen for montering i trinn 2 av Montere forsyningsslangen for ristedysene (side 47).

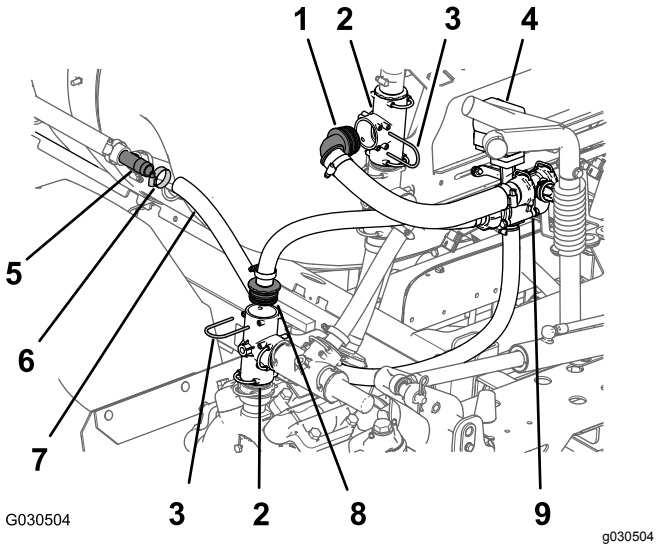

Figur 66

1. 90°-muffe
2. T-stykke
3. Holder
4. Risteventil
5. T-stykke med mothaker
6. Slangeklemme
7. Slange (1 tommes indre diameter)
8. Rett muffekobling
9. Omløpsventil

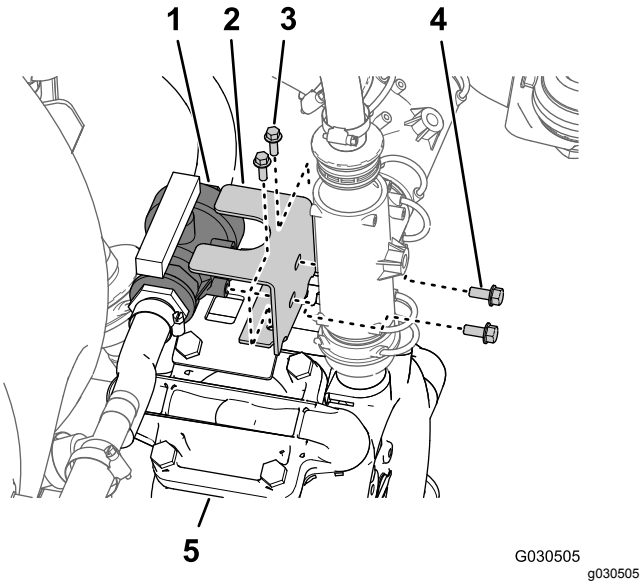

Figur 67

1. Kuleventil
2. Ventilbrakett
3. Flenshodeskruer (1/4 x 3/4 tomme)
4. Flenshodebolt (5/16 x 3/4 tomme)
5. Sprederpumpe

3. Ved utgangsporten for sprederpumpen, fjern holderen og den rette muffekoblingen fra det vertikalt monterte T-stykket som vist i Figur 66.

   Merk: Behold holderne som du fjernet fra T-stykket for montering i Montere forsyningsslangen og omløpsslangen (side 47).

4. På venstre side av manifoldbraketten fjerner du holderen og 90°-muffen fra det øvre, vertikalt monterte T-stykket som vist i Figur 66.

   Merk: Behold holderne som du fjernet fra T-stykket for montering i Montere forsyningsslangen og omløpsslangen (side 47).

5. På toppen av sprederpumpen fjerner du de to flenshodeboltene (5/16 x 3/4 tomme) som fester kuleventilen til vinkelbraketten (Figur 67).

6. Fjern de to flenshodeboltene (1/4 x 3/4 tomme) som fester ventilbraketten til monteringsbraketten på toppen av pumpen (Figur 67).

7. Fjern de to flenslåsemutrene (5/16 tomme) og de to flenshodeboltene (5/16 x 1 tomme) som fester støttebraketten for risteventilen til manifoldfestet (Figur 68).

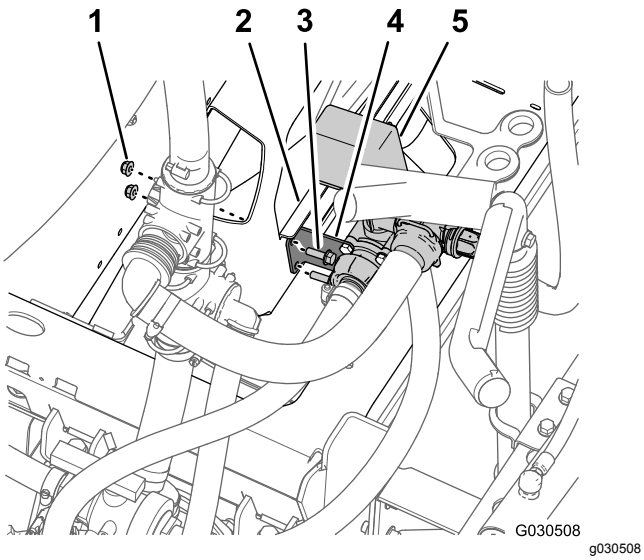

Figur 68

1. Flenslåsemuttere (5/16 tomme)
2. Manifoldbrakett
3. Flenshodebolter (5/16 x 1 tomme)
4. Støttebrakett (risteventil)
5. Risteventil

8. Fjern risteventilen (og omløpsventilen), kuleventilen og slangene som er festet til ventilene fra maskinen (Figur 69).

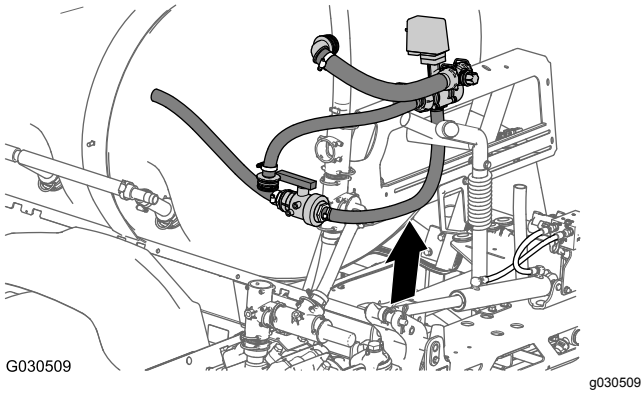

Figur 69

Demontere riste- og omløpsventilen

1. Fjern slangeklemmene som fester slangen mellom kuleventilen og bunnen av risteventilen (Figur 70).

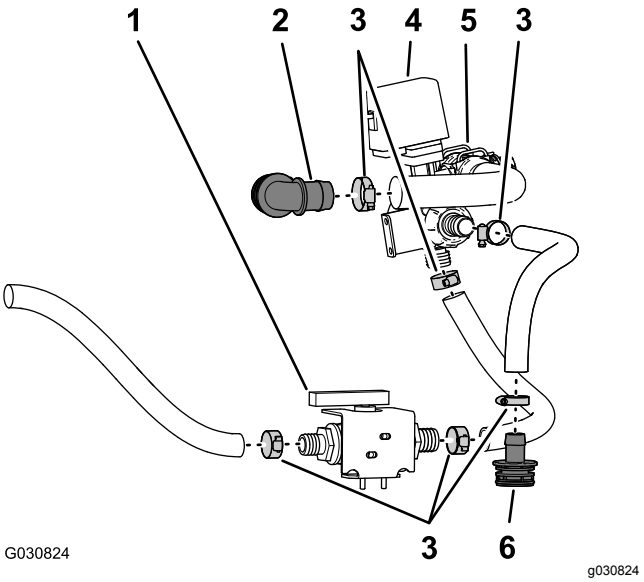

Figur 70

1. Kuleventil
2. 90° kobling med mothaker
3. Slangeklemmer
4. Risteventil
5. Omløpsventil
6. Rett nippel med mothaker

2. Fjern slangeklemmen som fester slangen til den andre enden av kuleventilen (Figur 70).
3. Fjern slangeklemmen som fester 90°-koblingen med mothaker til slangen fra omløpsventilen (Figur 70).

   Merk: Ikke fjern koblingen med mothaker fra slangen.
4. Fjern slangeklemmene som fester slangen mellom den rette koblingen med mothaker og risteventilen (Figur 70).

   Merk: Ikke fjern koblingen med mothaker fra slangen.

   Merk: Behold slangeklemmene for montering i Montere forsyningsslangen for ristedysene (side 47) og Montere forsyningsslangen og omløpsslangen (side 47).

   Merk: Du trenger ikke lenger risteventilen, kuleventilen, 90°-koblingen med mothaker, den rette koblingen med mothaker og slangene som du fjernet fra maskinen.

16

Fjerne bomseksjonene

Deler som er nødvendige for dette trinnet:

1	Kabelfeste

Fjerne løftesylinderne

Merk: Med unntak for der det er angitt, må du ta vare på alle monteringsdelene du fjerner.

1. Bruk løfteutstyr med den angitte kapasiteten til å støtte opp den ytre bomseksjonen.
2. Bak på maskinen, fjern hydraulikkslangene fra mellom bomløftemanifolden og hydraulikksylinderen (Figur 71).

   Merk: Beskytt bomløftemanifolden og hydraulikksylinderen mot støv og rusk ved å plugge igjen utvidelses- og tilbaketrekkingsportene.

   Merk: Avhend hydraulikkslangene.

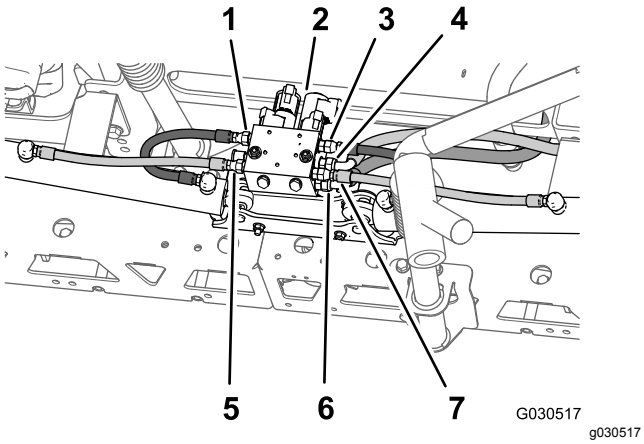

Figur 71

1. Venstre utvidelsesslange (port C3 – bomløftmanifold)
2. Bomløftmanifold
3. Høyre utvidelsesslange (port C1 – bomløftmanifold)
4. Hydraulisk trykkslange (port P – bomløftemanifold)
5. Venstre tilbaketrekkingsslange (port C4 – bomløftmanifold)
6. Hydraulisk returslange (port T – bomløftemanifold)
7. Høyre tilbaketrekkingsslange (port C2 – bomløftmanifold)

3. Fjern hårnålssplinten og splittpinnen som fester stangenden på løftesylinderen til svingbraketten (Figur 72).

Merk: Ta vare på splittpinnen og hårnålssplinten for montering i Montere de ytre bomseksjonene på maskinen (side 61).

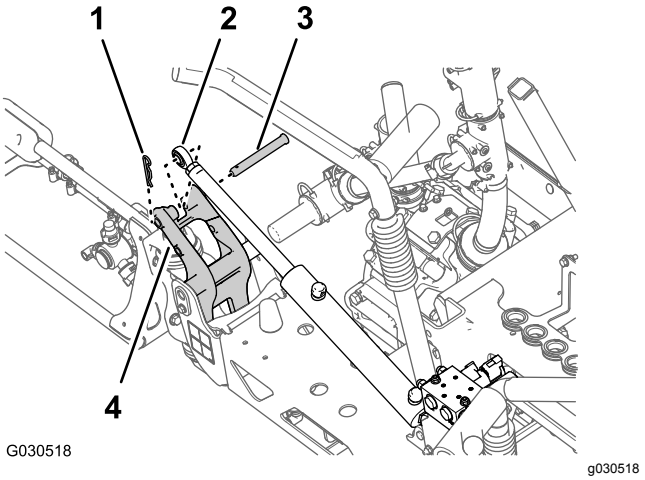

Figur 72

1. Hårnålssplint
2. Stagforbindelsesdel (løftesylinder)
3. Splittpinne
4. Svingbrakett

4. Fjern flenslåsemutteren (5/16 tomme) og flenshodebolten (5/16 x 3/4 tomme) som fester svingbraketten til sylinderfestet (Figur 73).

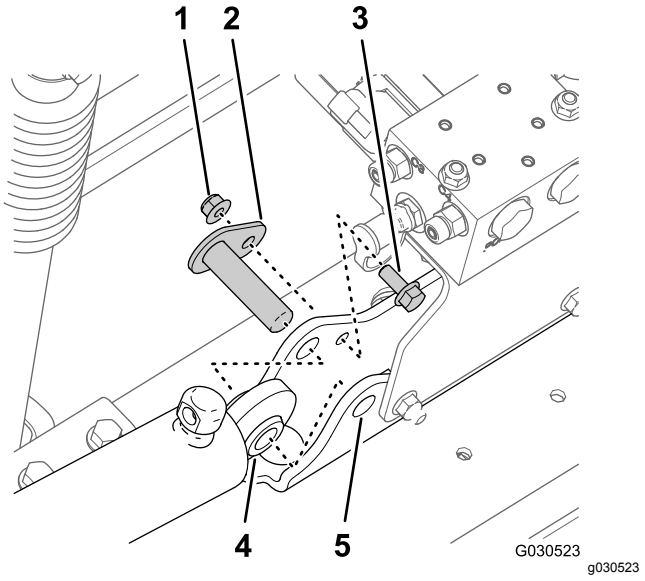

Figur 73

1. Flenslåsemutter (5/16 tomme)
2. Svingbolt
3. Flenshodebolt (5/16 x 3/4 tomme)
4. Løftesylinder
5. Sylinderfeste

5. Fjern svingbolten og løftesylinderen fra maskinen (Figur 73).
6. Gjenta trinn 3 og 4 for løftesylinderen på den andre siden av maskinen.

Fjerne ytre bomseksjoner

Løfteutstyrets kapasitet: 91 kg

Merk: Hvis maskinen er utstyrt med settet for tildekket bom (valgfritt), ikke fjern dekslene på de ytre sprederseksjonene.

⚠ ADVARSEL

Løfting av tunge maskiner og tilbehør på feil måte kan føre til alvorlige skader og til og med dødsfall.

Når du løfter tunge maskiner og tilbehør, bruker du løfteutstyr som kjeder og stropper som er klassifisert for vekten på utstyret.

Merk: Bortsett fra der det angis, skal du ta vare på delene som du fjerner. Du bruker disse til å montere utvidelsen for den midtre bommen.

1. Fjern flenshodebolten (5/16 x 1 tomme) og flenslåsemutteren (5/16 tomme) som fester svingbolten til svingbraketten (Figur 74).

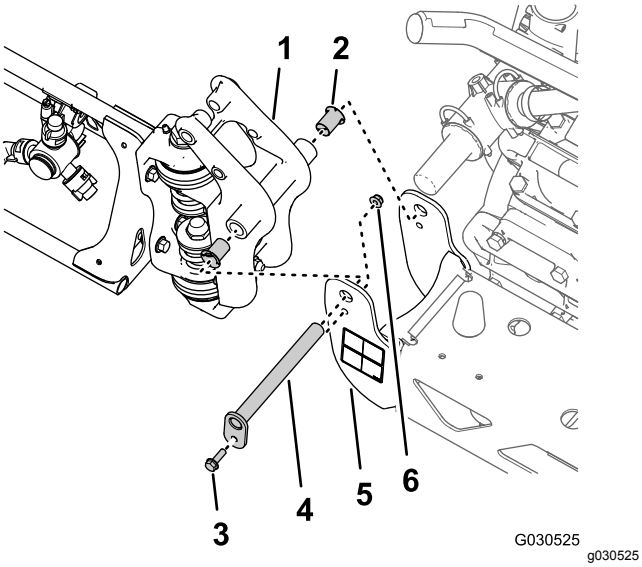

Figur 74

1. Svingkobling (ytre bomseksjon)
2. Nylonflensbøssing
3. Flensskrue (5/16 x 1 tomme)
4. Svingbolt
5. Svingbrakett (midtre bomseksjon)
6. Flenslåsemutter (5/16 tomme)

2. Fjern svingbolten fra den midtre bomseksjonens svingbrakett og svingkoblingen for den ytre sprederseksjonen (Figur 74).

   Merk: Ta vare på flensbolten, flensmutteren og svingbolten for montering i Montere de ytre bomseksjonene på maskinen (side 61).

3. Skill den ytre bomseksjonen fra den midtre bomseksjonen og fjern den ytre seksjonen fra maskinen (Figur 74).
4. Fjern de to nylonflensbøssingene fra svingkoblingen på den ytre bomseksjonen (Figur 74).

   Merk: Avhend bøssingene.

5. Gjenta trinn 1 til 4 i Fjerne løftesylinderne (side 35) for den ytre bomseksjonen på den andre siden av maskinen.
6. Gjenta trinn 1 til 4 i denne delen for den ytre bomseksjonen på den andre siden av maskinen.

Fjerne løftesylindermanifolden og støttebraketten

1. Ved port P på bomløftemanifolden, marker hydraulikktrykkslangen med et kabelfeste (Figur 75).

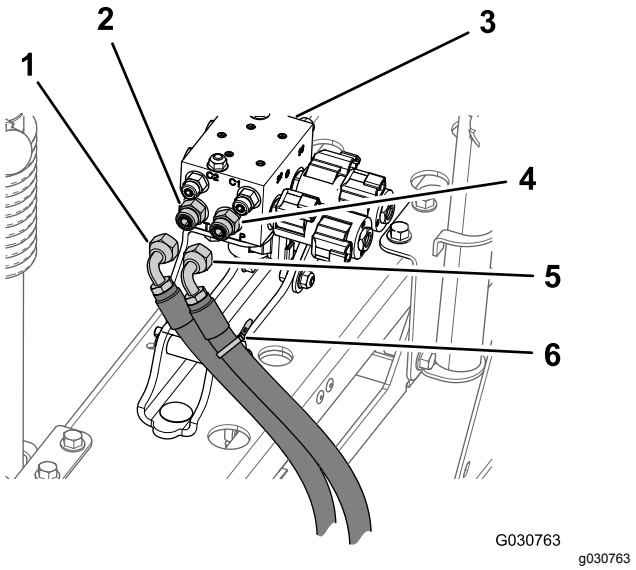

Figur 75

1. Hydraulikkreturslange
2. Rett kobling (port T)
3. Bomløftmanifold
4. Rett kobling (port P)
5. Hydraulikktrykkslange
6. Kabelfeste

2. Koble hydraulikktrykk- og returslangene fra bomløftemanifolden (Figur 75).

   Viktig: **Hev de ledige endene av den hydrauliske returslangen og hydraulikktrykkslangen for å unngå å tappe hydraulikktanken.**

3. Fjern de to flenslåsemutterne (5/16 tomme) og to flenshodeboltene (5/16 x 1 tomme) som fester støttebraketten for bomløftemanifolden til sylinderfestet, og fjern manifolden og braketten fra maskinen (Figur 76).

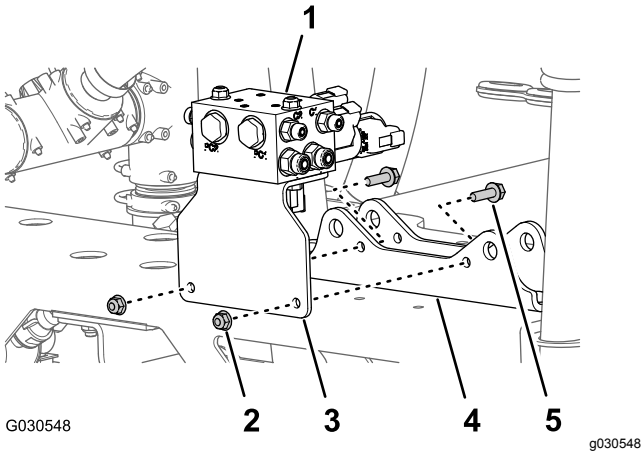

Figur 76

1. Bomløftmanifold
2. Flenslåsemuttere (5/16 tomme)
3. Støttebrakett (bomløftmanifold)
4. Sylinderfeste
5. Flenshodebolter (5/16 x 1 tomme)

Fjerne bomunderstellet

1. På venstre bomunderstell fjerner du flenshodebolten (3/8 x 2 tommer) og flenslåsemutteren (3/8 tomme) som fester venstre øvre understellsenheten til den nedre understellsenheten (Figur 77).

   Merk: Behold det øvre understellet, bolten og mutteren for montering i Montere understellet til den midtre bomseksjonen (side 55).

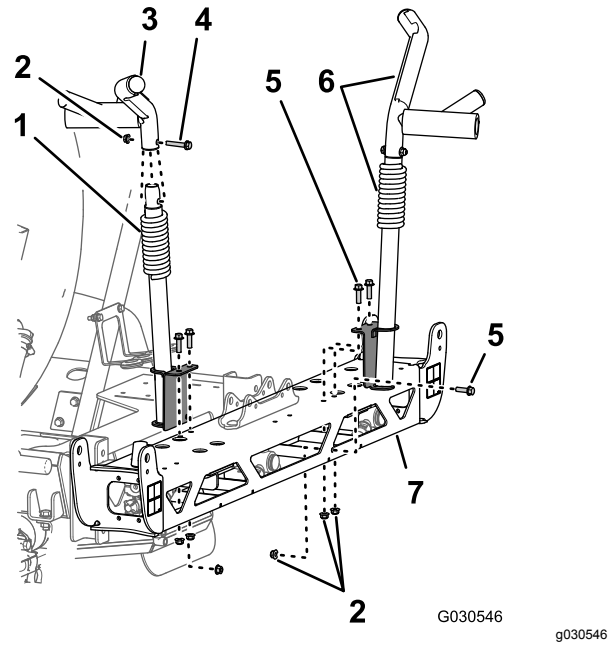

Figur 77

1. Senk understellsenheten
2. Flenslåsemutter (3/8 tomme)
3. Øvre understellsenhet
4. Flenshodebolt (3/8 x 2 tommer)
5. Flenshodebolt (3/8 x 1-1/4 tomme)
6. Øvre og nedre understellsenheter
7. Ramme – midtre bomseksjon

2. Fjern de tre flenshodeboltene (3/8 x 2 tommer) og de tre flenslåsemutterne (3/8 tomme) som fester venstre nedre bomunderstell til rammen på den midtre bomseksjonen og fjern understellet (Figur 77).

   Merk: Ta vare på de tre flenshodeboltene (3/8 x 2 tommer) og de tre flenslåsemutteren (3/8 tomme) for montering av det nye venstre nedre bomunderstellet på den nye midtre bomseksjonen i Montere understellet til den midtre bomseksjonen (side 55).

   Merk: Du trenger ikke lenger det venstre nedre bomunderstellet som du fjernet fra maskinen.

3. På høyre understell fjerner du den horisontale og de to vertikale flenshodeboltene (3/8 x 1-1/4 tomme) og de tre flenslåsemutterne (3/8 tomme) som fester høyre bomunderstell til rammen på den midtre bomseksjonen (Figur 77).

   Merk: Behold den høyre understellsenheten, flenshodeboltene og flenslåsemutterne for montering i Montere understellet til den midtre bomseksjonen (side 55).

4. Fjern flenslåsemutterne (5/16 tomme) som fester venstre og høyre støtfangere på endene av rammen på den midtre bomseksjonen (Figur 78).

Merk: Ta vare på støtfangerne og låsemutterne for montering.

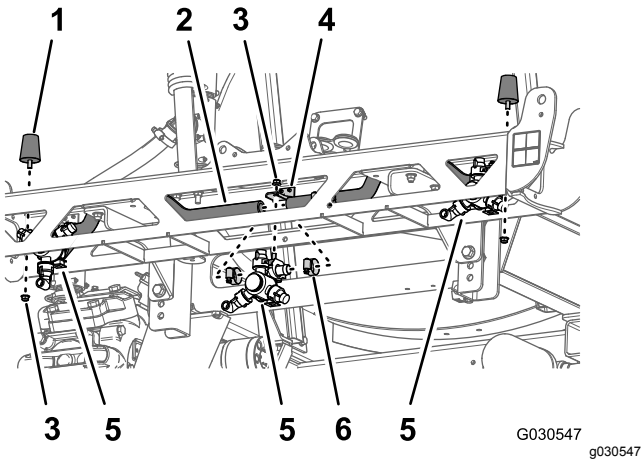

Figur 78

1. Støtfanger
2. Slange (3/4 tommes indre diameter)
3. Flenslåsemutter (5/16 tomme)
4. Dysefeste
5. Sprederdyse
6. Slangeklemme

Fjerne sprederdysene

1. Fjern de fire slangeklemmene som fester de tre sprederdysene på slangene (¾ tomme indre diameter) (Figur 78).
2. Fjern flenslåsemutteren (5/16 tomme) som fester de tre sprederdysene til dysefestene på den midtre bomseksjonen, og fjern dysene (Figur 78).

   Merk: Behold sprederdysene og flenslåsemutterne for montering i Montere dysene i den nye midtre bomseksjon (side 54).

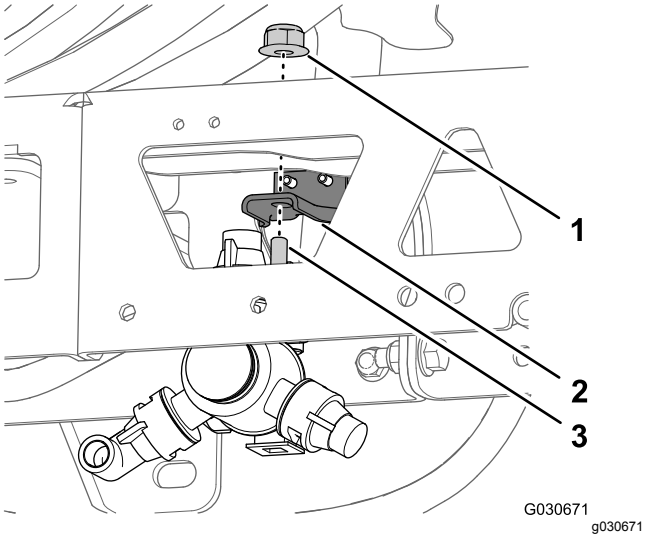

Figur 79

1. Flenslåsemutter (5/16 tomme)
2. Dysefeste
3. Sekskantbolt (5/16 x 3/4 tomme – sprederdyse)

3. Fjern to låsebolter (1/2 x 1-1/4 tomme) og to flenslåsemutre (1/2 tomme) som fester sylinderfestet til den midtre bomseksjonen, og fjern festet (Figur 80).

   Merk: Du har ikke lenger behov for sylinderfestet som du fjernet fra maskinen.

   Merk: Ta vare på låseboltene, flenslåsemutterne og klemmene for montering i Montere støtterammene for midtre bomseksjon (side 53).

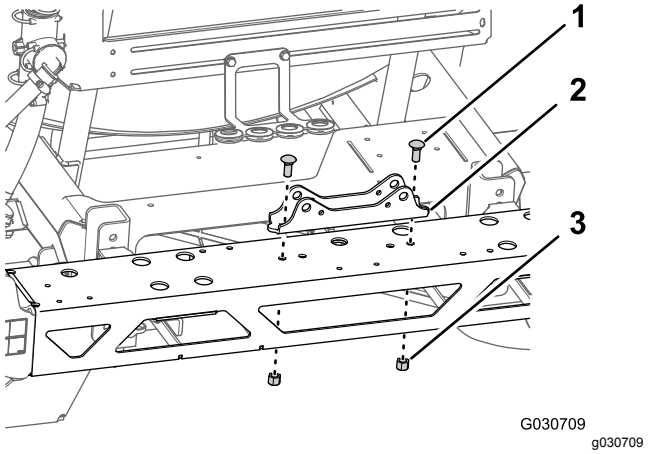

Figur 80

1. Låsebolter (1/2 x 1-1/4 tomme)
2. Sylinderfeste
3. Låsemutrer (1/2 tomme)

Fjerne midtre bomseksjon

1. Hvis maskinen din er utstyrt med det valgfrie tildekkede bomsettet, fjerner du dekselet fra de midtre bomseksjonene.
2. Støtt den midtre bomseksjonen med løfteutstyr.
3. Fjern de fire flenshodeboltene (1/2 x 1 1/4 tomme) og fire flenslåsemutterne (1/2 tomme) som fester støttebrakettene for den midtre bomseksjonen til monteringskanalen på maskinrammen, og fjern den midtre bomseksjonen fra maskinen (Figur 81).

   Merk: Behold boltene (½ x 1¼ tomme) og låsemutterne (½ tomme) for montering av den nye midtre bomseksjonen.

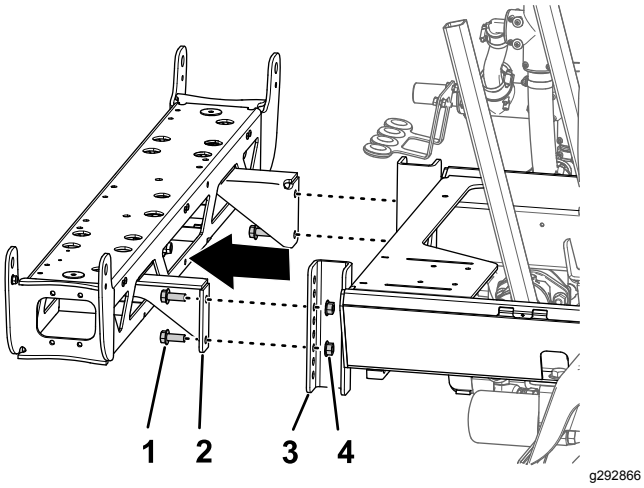

Figur 81

1. Flenshodebolt (½ x 1¼ tomme)
2. Støttebrakett (midtre bomseksjon)
3. Monteringskanal (sprederramme)
4. Flenslåsemutter (1/2 tomme)

4. Fjern de to flenshodeskruene (⅜ x 1 tomme) og to flenslåsemutterne (⅜ tomme) som fester støttebraketten til den midtre bomseksjonen, og fjern braketten (Figur 82).

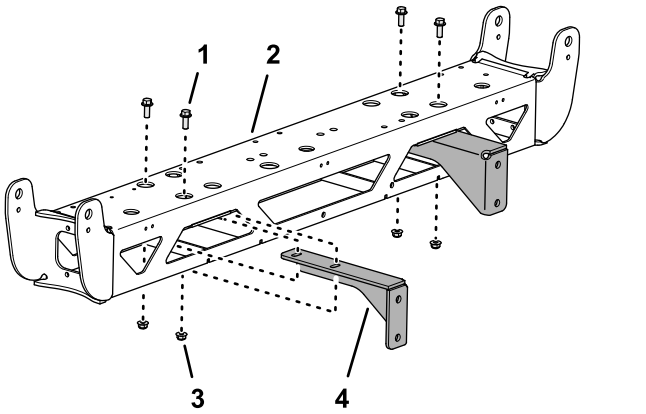

Figur 82

1. Flenshodeskrue (⅜ x 1 tomme)
2. Midtre bomseksjon
3. Flenslåsemutter (⅜ tomme)
4. Støttebrakett

5. Gjenta trinn 4 på den andre støttebraketten (Figur 82).

Merk: Ta vare på flenshodeskruene (⅜ x 1 tommer) og flenslåsemutterne (⅜ tomme) for montering i Montere støtterammene for midtre bomseksjon (side 53). Du trenger ikke den midtre bomseksjonen og støttebrakettene lenger.

17

Montere den bakre ledningssatsen på maskinen

Deler som er nødvendige for dette trinnet:

1	Bakre ledningssats
5	Kabelsnor

Føre ledningssatsen langs rammerøret

1. Finn den 165 cm lange forgreningen og den 203 cm lange forgreningen av den nye elektriske ledningssatsen (Figur 83).

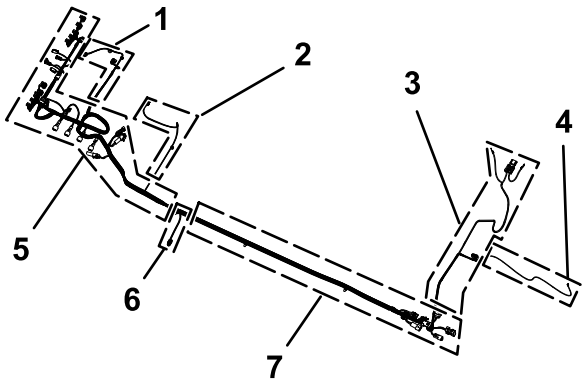

g307609

Figur 83

1. 75,5 cm lang ledningssatsforgrening – STRØMNINGSMÅLER OG RISTEVENTIL
2. 86,6 cm lang ledningssatsforgrening – SPREDERPUMPESOLENOID
3. 108 cm lang ledningssatsforgrening – ringterminaler og sikring (umarkerte)
4. 180 cm lang ledningssatsforgrening – TIL SPREDERPUMPEBRYTER
5. 218,4 cm lang ledningssatsforgrening – ASC10, løftesylindersolenoider, DYSEVENTILER 1 til og med 10
6. 30,5 cm lang ledningssatsforgrening – hastighetssensor
7. 127 cm lang ledningssatsforgrening – grensesnittkontakter for fremre ledningssats

2. Legg den 180 cm lange forgreningen, den 108 cm lange forgreningen og den 127 cm lange forgreningen av den nye elektriske ledningssatsen under rammekanalen (Figur 84).

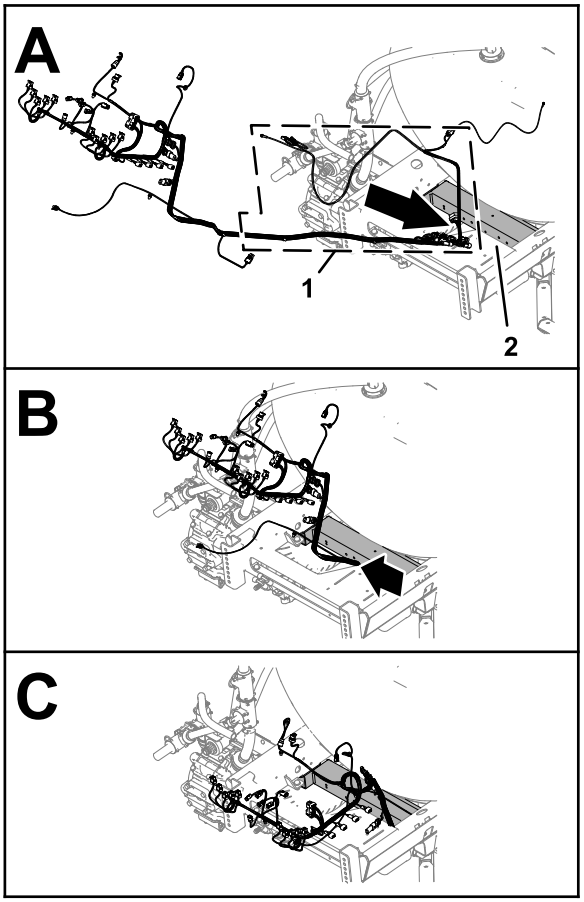

g307575

Figur 84

1. Forgreningene på 180 cm, 108 cm og 127 cm (elektrisk ledningssats)
2. Rammekanal

3. Legg forgreningene på 180 cm, 108 cm og 127 cm av den elektriske ledningssatsen fremover langs det høyre rammerøret (Figur 85).

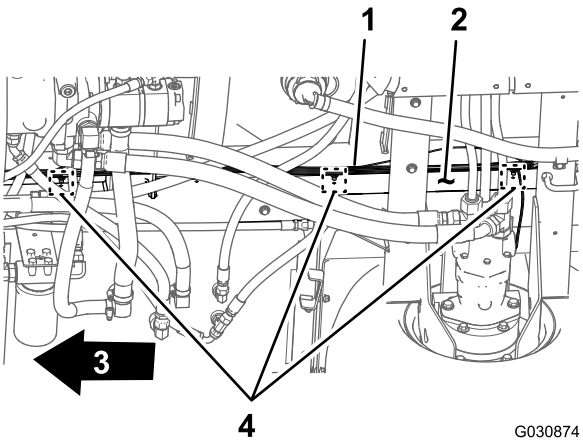

G030874

g030874

Figur 85

1. Bakre ledningssats – forgreningene på 180 cm, 108 cm og 127 cm
2. Høyre rammerør
3. Foran på maskinen
4. Skyvefester

4. Sett skyvefestene på den 127 cm lange forgreningen av den bakre ledningssatsen inn i hullene i høyre rammerør (Figur 85) hvor skrueankrene på den gamle ledningssatsen ble fjernet. Se trinn 3 i Koble fra fremre og bakre ledningssats (side 26).

Koble til fremre og bakre ledningssats

Merk: Bruk en løfteinnretning til å heve maskinen når du kobler til fremre og bakre ledningssats.

1. Fra undersiden av maskinen langs høyre rammerør, finn de elektriske koblingene for maskinens fremre og bakre ledningssats (Figur 86).

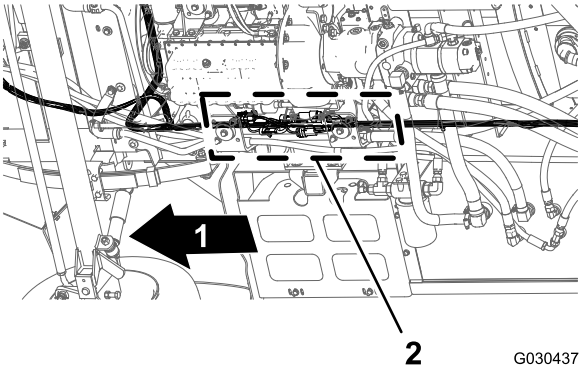

Figur 86

1. Foran på maskinen
2. Koblingsgrensesnitt (fremre og bakre ledningssats)

Merk: Du skal ikke bruke kontakten med tre sokler for den fremre ledningssatsen og kontakten med to sokler for den bakre ledningssatsen (Figur 87).

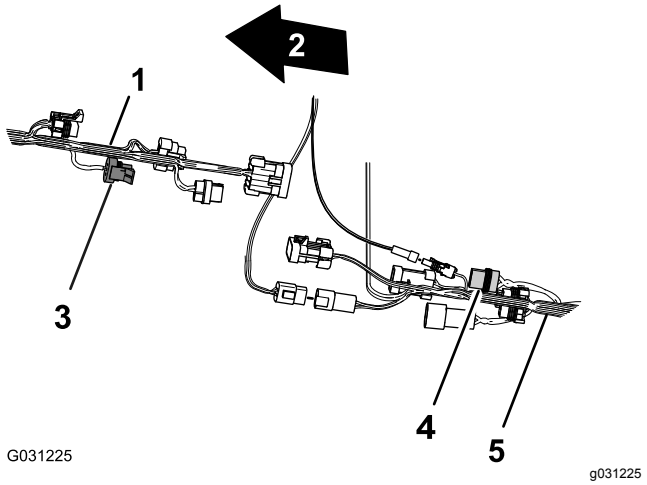

Figur 87

1. Maskinens fremre ledningssats
2. Foran på maskinen
3. Kontakt med tre sokler – **ikke i bruk** (strømningsmåler – fremre ledningssats)
4. Kontakt med to sokler – **ikke i bruk** (slangetrommelstrøm – bakre ledningssats)
5. Maskinens bakre ledningssats

2. Koble kontakten med ti sokler i den fremre ledningssatsen for spreder/ledningssats-sammenkoblingen til kontakten med ti pinner i den bakre ledningssatsen for spreder/ledningssats-sammenkoblingen (Figur 88).

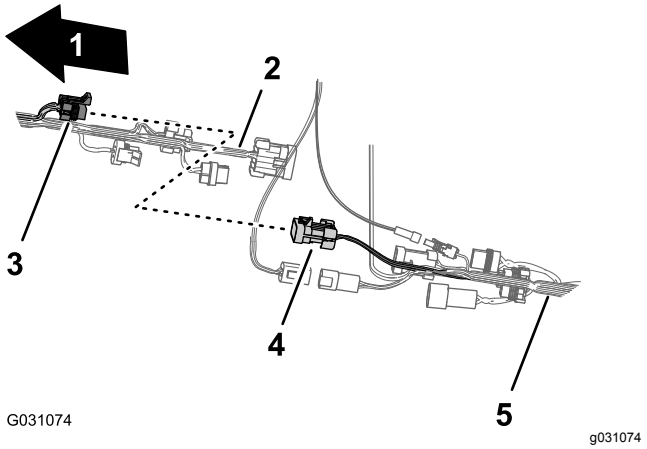

Figur 88

1. Foran på maskinen
2. Maskinens fremre ledningssats
3. Kontakt med ti sokler – spreder/ledningssats-sammenkobling (fremre ledningssats)
4. Kontakt med ti pinner – spreder/ledningssats-sammenkobling (bakre ledningssats)
5. Maskinens bakre ledningssats

3. Koble kontakten med åtte pinner i den fremre ledningssatsen for spreder/ledningssats-sammenkoblingen til kontakten med åtte sokler i den bakre ledningssatsen for mengdebryteren (Figur 89).

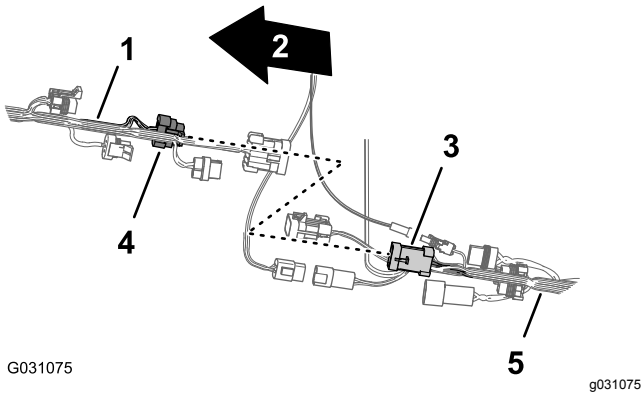

Figur 89

1. Maskinens fremre ledningssats
2. Foran på maskinen
3. Kontakt med åtte sokler – mengdebryter (bakre ledningssats)
4. Kontakt med åtte pinner – spreder/ledningssats-sammenkobling (fremre ledningssats)
5. Maskinens bakre ledningssats

4. Koble kontakten med to pinner i den fremre ledningssatsen for skyllepumpen til kontakten med to sokler i den bakre ledningssatsen for skyllepumpen (Figur 90).

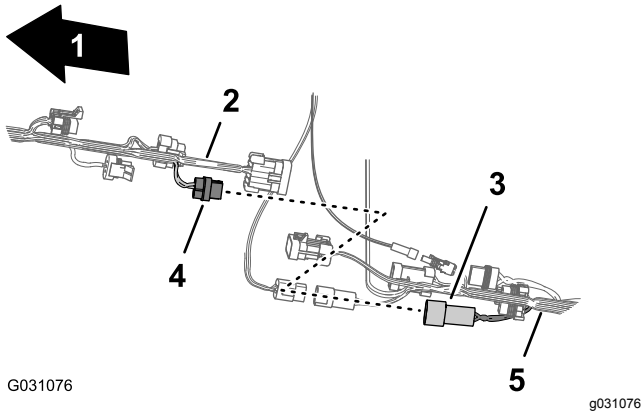

Figur 90

1. Foran på maskinen
2. Maskinens fremre ledningssats
3. Kontakt med to sokler – skyllepumpe (bakre ledningssats)
4. Kontakt med to pinner – skyllepumpe (fremre ledningssats)
5. Maskinens bakre ledningssats

5. Koble kontakten med ti pinner i den fremre ledningssatsen for spreder/ledningssats-sammenkoblingen til kontakten med ti sokler i den bakre ledningssatsen for spreder/ledningssats-sammenkoblingen (Figur 91).

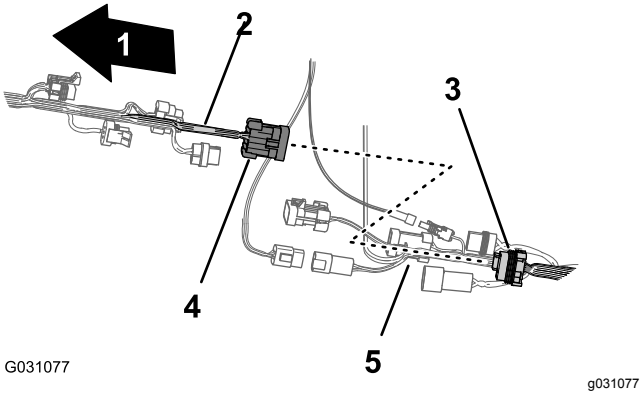

Figur 91

1. Foran på maskinen
2. Maskinens fremre ledningssats
3. Kontakt med ti sokler – spreder/ledningssats-sammenkobling (bakre ledningssats)
4. Kontakt med ti pinner – spreder/ledningssats-sammenkobling (fremre ledningssats)
5. Maskinens bakre ledningssats

6. For å gjøre det enklere å koble til navigasjons-elektrisiteten og dataledningssatsene, må du påse at kontakt med én sokkel for den bakre ledningssatsen og kontakten med fire sokler i den bakre ledningssatsen er innrettet til toppen av ledningssatsen (Figur 92).

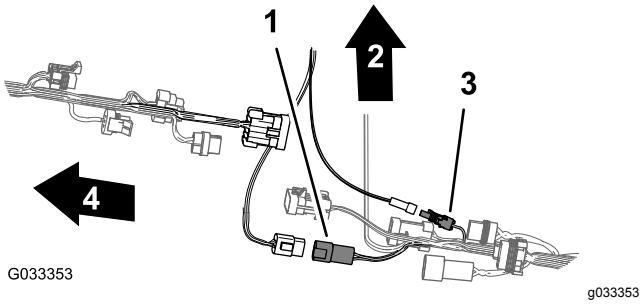

Figur 92

1. Kontakt med fire sokler (bakre ledningssats)
2. Foran på maskinen
3. Kontakt med én sokkel (bakre ledningssats)
4. Foran på maskinen

Føre det trykkfølsomme røret

1. Før det trykkfølsomme røret for dashbordmåle-ren langs den bakre ledningssatsen (Figur 93).

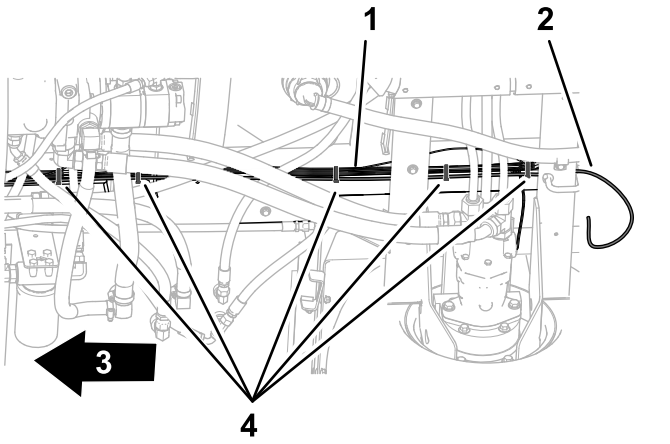

Figur 93

1. Bakre ledningssats
2. Trykkfølsomt rør
3. Foran på maskinen
4. Kabelfester

2. Fest røret til ledningssatsen med fem kabelfester.

Føre ledningssatsen for sprederpumpen

1. Før den 86,6 cm lange ledningssatsforgreningen for sprederpumpesolenoiden over toppen av sprederrammekanalen og ned mot sprederpumpesolenoiden (Figur 94).

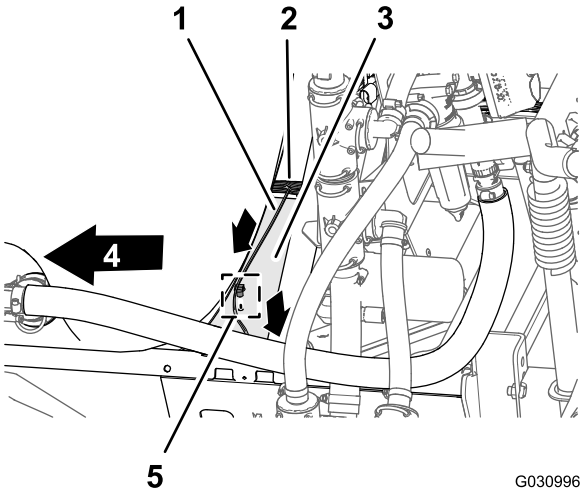

Figur 94

1. 86,6 cm lang ledningssatsforgrening – sprederpumpesolenoid
2. 218,4 cm lang ledningssatsforgrening – ASC10, løftesylindersolenoider, dyseventiler 1 til og med 10
3. Kanal (sprederramme)
4. Foran på maskinen
5. skyvefeste

2. Før inn skyvefestet til den 86,6 cm lange ledningssatsforgreningen i hullet i sprederrammekanalen (Figur 94).

Koble ledningssatsen til sprederpumpen og hastighetssensoren

1. Bak på maskinen, på innsiden av sprederpumpen, kobler du kontakten med to sokler merket **Spray Pump Solenoid** (sprederpumpesolenoid) til den 86,6 cm lange ledningssatsforgreningen til pumpereleets kontakt med to pinner (Figur 95).

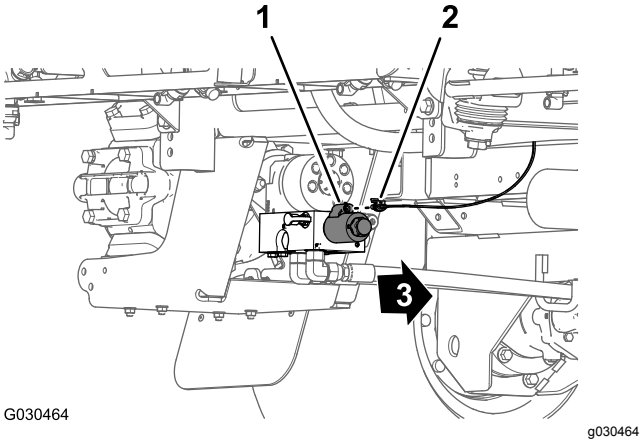

Figur 95

1. Kontakt med to pinner (pumperelé)
2. Kontakt med to sokler – 86,6 cm lang ledningssatsforgrening
3. Foran på maskinen

2. Bak på maskinen (mellom høyre rammerør og høyre skjerm) kobler du den umerkede kontakten med tre pinner på forgreningen på 30,5 cm på bakre ledningssats til kontakten med tre sokler på ledningssatsen for hastighetssensoren for høyre trekkmotor (Figur 96).

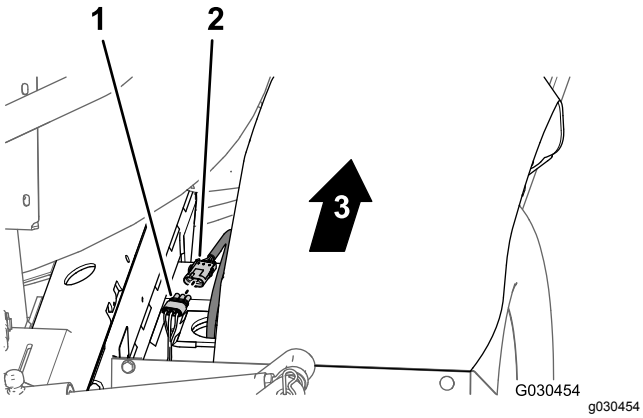

Figur 96

1. Kontakt med tre sokler – 30,5 cm lang forgrening (bakre ledningssats)
2. Kontakt med tre pinner (ledningssats for hastighetssensor på høyre trekkmotor)
3. Foran på maskinen

18

Fjerne manifoldfestet for systemet med 3-bomseksjon

Ingen deler er nødvendige

Prosedyre

1. Fjern de to flathodeskruene (nr. 10 x 5/8 tomme) og de to skivene (nr. 10) som fester T-stykket til venstre side av manifoldfestet (Figur 97).

   Merk: Ta vare på skruene og skivene for montering i 19 Montere manifoldfestet for systemet med ti ventiler (side 45).

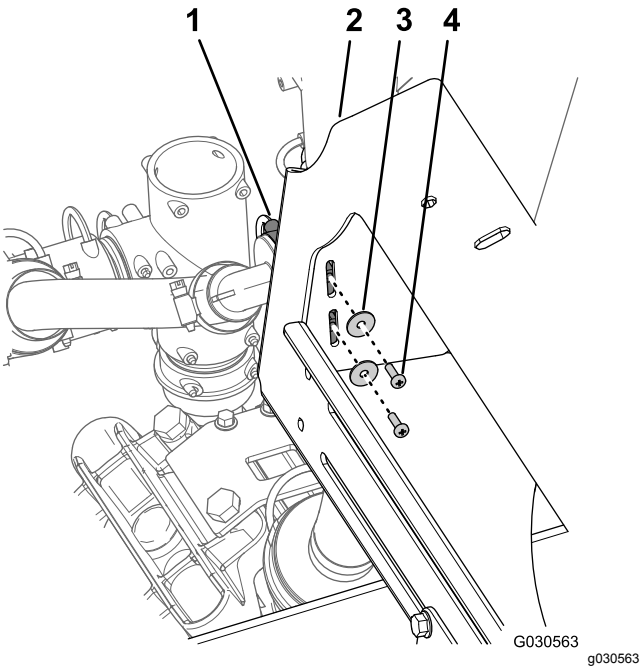

Figur 97

1. T-kobling
2. Manifoldfeste (3-bomseksjonsystem)
3. Skive (nr. 10)
4. Flathodeskrue (nr. 10 x 5/8 tomme)

2. **For maskiner med det valgfrie tankskyllesettet skal du utføre det følgende:**

   A. Fjern boltene (3/8 x 2-3/4 tomme), flenslåsemutteren (3/8 tomme) og skivene (3/8 tomme) som fester stroppene for skylletanken til manifoldfestet (Figur 98).

   Merk: Ta vare på boltene, mutrene og skivene for montering i 19 Montere manifoldfestet for systemet med ti ventiler (side 45).

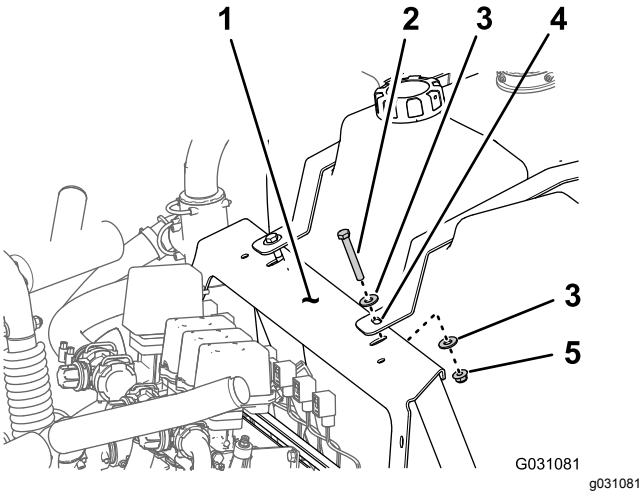

Figur 98

1. Skive (⅜ tomme)
2. Flenslåsemutter (3/8 tomme)
3. Manifoldfeste
4. Bolt (3/8 x 2-3/4 tomme)
5. Skylletankstropp

B. Fest skylletanken til spredertanken med en taustump.

3. Fjern de fire flenshodeboltene (3/8 x 1 tomme) og fire flenslåsemutterne (3/8 tomme) som fester flensen på manifoldfestet til rammen på sprederchassiset, og fjern manifoldfestet fra maskinen (Figur 99).

   Merk: Ta vare på boltene og låsemutterne for montering i 19 Montere manifoldfestet for systemet med ti ventiler (side 45).

   Merk: Du har ikke lenger behov for det gamle manifoldfestet som du fjernet fra maskinen.

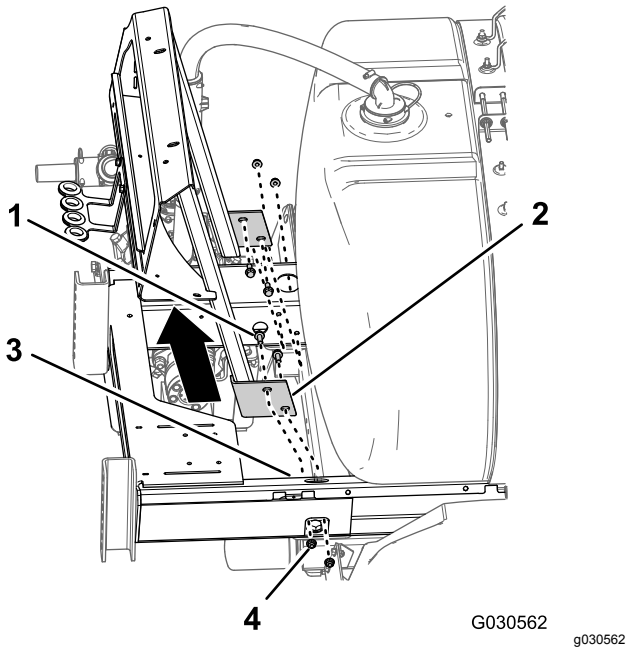

Figur 99

1. Flenshodebolt (3/8 x 1 tomme)
2. Flens (manifoldfeste – 3-bomseksjonsystem)
3. Ramme (sprederchassis)
4. Flenslåsemutter (3/8 tomme)

19

Montere manifoldfestet for systemet med ti ventiler

Deler som er nødvendige for dette trinnet:

1	Manifoldfeste (10-ventilssystem)

Prosedyre

1. Innrett hullene i flensen til manifoldfestet for 10-ventilssystemet med hullene i rammen på sprederchassiset (Figur 100).

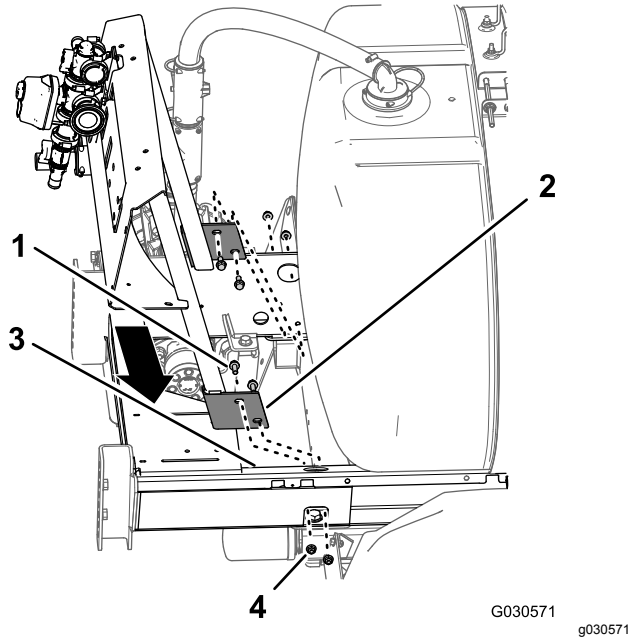

Figur 100

1. Flenshodebolt (3/8 x 1 tomme)
2. Flens (manifoldfeste – 10-ventilssystem)
3. Ramme (sprederchassis)
4. Flenslåsemutter (3/8 tomme)

2. Monter manifoldfestet på sprederchassiset (Figur 100) med de fire flenshodeboltene (3/8 x 1 tomme) og de fire flenslåsemutterne (3/8 tomme) som du fjernet i trinn 3 i 18 Fjerne manifoldfestet for systemet med 3-bomseksjon (side 44).
3. Trekk til boltene og mutterne med et moment på 37 til 45 Nm.
4. På venstre side av manifoldfestet, innrett hullene i T-stykket med sporene i manifoldfestet (Figur 101).

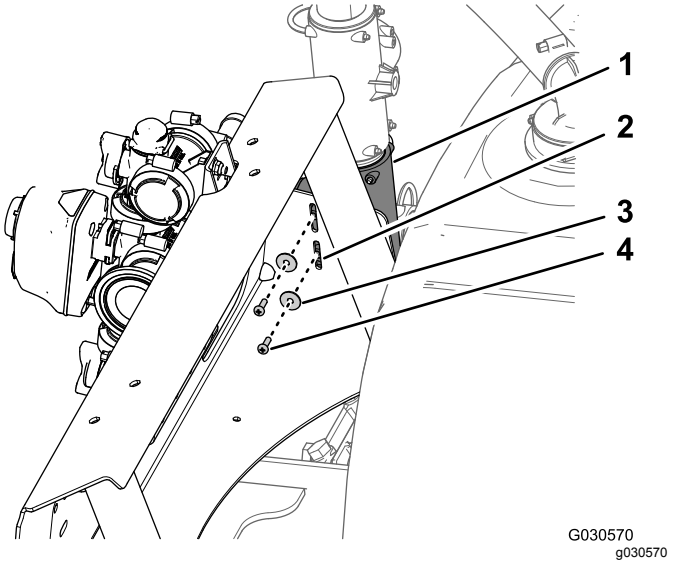

Figur 101

1. T-kobling
2. Manifoldfeste (10-ventilssystem)
3. Skive (nr. 10)
4. Flathodeskrue (nr. 10 x 5/8 tomme)

5. Fest T-stykket til manifoldfestet (Figur 101) med de to flathodeskruene (nr. 10 x 5/8 tomme) og de to skivene (nr. 10) som du fjernet i trinn 1 av 18 Fjerne manifoldfestet for systemet med 3-bomseksjon (side 44).
6. **For maskiner med det valgfrie tankskyllesettet skal du utføre det følgende:**

   A. Innrett hullet i skylletankstroppen med hullet i manifoldfestet (Figur 102).

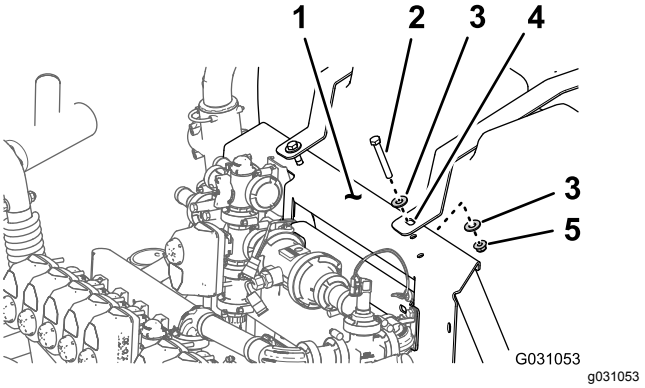

Figur 102

1. Manifoldfeste
2. Bolt (3/8 x 2-3/4 tomme)
3. Skive (3/8 tomme)
4. Skylletankstropp
5. Flenslåsemutter (3/8 tomme)

   B. Monter stroppen på festet (Figur 102) med de to boltene (3/8 x 2-3/4 tomme), fire skivene (3/8 tomme) og to flenslåsemutterne (3/8 tomme) som du fjernet i trinn 5C av

Forberede spredertanken og valgfri skylletank (side 6).

C. Stram boltene og mutterne for hånd (Figur 102).

Merk: Når skylletanken er fylt opp for første gang, må festene på skylletankstroppene kontrolleres og strammes om nødvendig siden vekten av væsken kan trykke tanken mot rammen.

D. Gjenta trinn A til og med C for skylletankstroppen på motsatt side av maskinen.

20

Montere slangene på venstre side av manifoldfestet

Deler som er nødvendige for dette trinnet:

1	Slange (1 x 41 tommer)
1	Forsyningsslange (1 x 23-1/8 tomme) og rett kobling med mothaker
1	Omløpsslange for risting (1 x 10 tommer) og 90°-kobling med mothaker

Montere forsyningsslangen for ristedysene

1. Monter slangen (1 x 41 tommer) til T-anordningen med mothaker på det bakre ristemunnstykket i spredertanken (Figur 103).

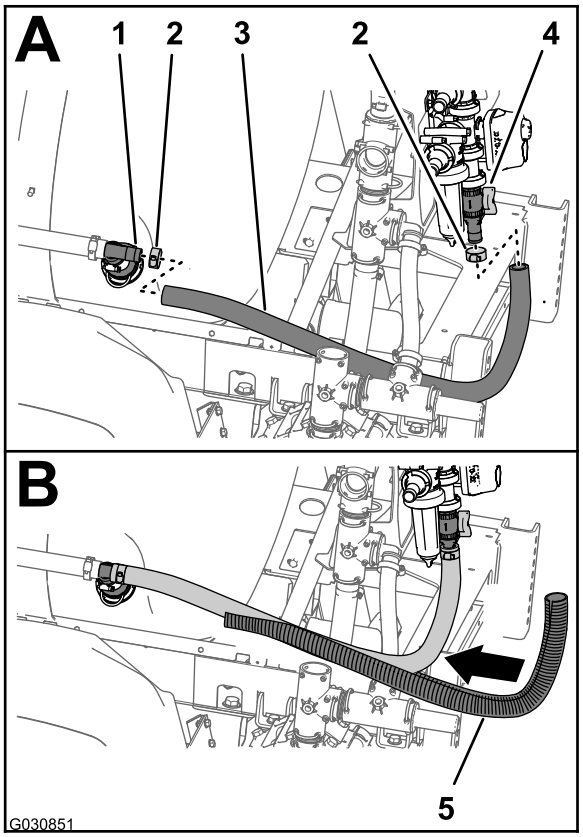

g030851

Figur 103

1. T-stykke (ristedyse)
2. Slangeklemme
3. Slange (1 x 41 tommer)
4. Omløpsventil
5. Fleksibel slange

2. Fest slangen til T-koblingen med klemmen (Figur 103) som du fjernet i trinn 2 av Fjerne risteventilen, kuleventilen og slangene (side 32).
3. Monter den andre enden av slangen (1 x 41 tommer) på den rette koblingen med mothaker nederst på omløpsventilen (Figur 103).
4. Fest slangen til den rette koblingen med en slangeklemme (Figur 103) som du fjernet i Demontere riste- og omløpsventilen (side 34).
5. Monter slisseröret (Figur 103) over slangen (1 x 41 tommer).

Montere forsyningsslangen og omløpsslangen

Merk: Hvis maskinen har det valgfrie kjemiske forhåndsblandingssettet, hopp over instruksjonene i denne delen og utfør trinnene i Montere forsyningsslangeenheten (side 100) og Erstatte omløpsslangen for risteventilen (side 97).

1. Monter muffen til den rette koblingen med mothaker på enden av forsyningsslangen (1 x 23-1/8 tomme) i T-stykket på utgangsporten for sprederpumpen (Figur 104) med holderen

som du fjernet i trinn 3 av Fjerne risteventilen, kuleventilen og slangene (side 32).

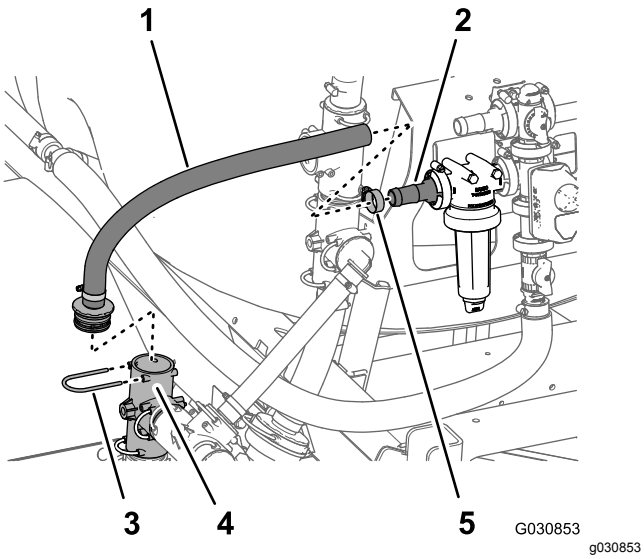

Figur 104

1. Forsyningsslange (1 x 23-1/8 tomme) og rett kobling med mothaker
2. Rett kobling med mothaker (filterhode)
3. Holder
4. T-stykke (utgangsåpning for sprederpumpen)
5. Slangeklemme

2. Monter forsyningsslangen (1 x 23-1/8 tomme) med den rette koblingen med mothaker på den rette koblingen med mothaker i filterhodet (Figur 104).
3. Fest slangen og koblingen med mothaker med klemmen som du fjernet i Demontere riste- og omløpsventilen (side 34).
4. Roter det øvre T-stykket på venstre side av manifoldbraketten 90° mot urviseren som vist i Figur 105.

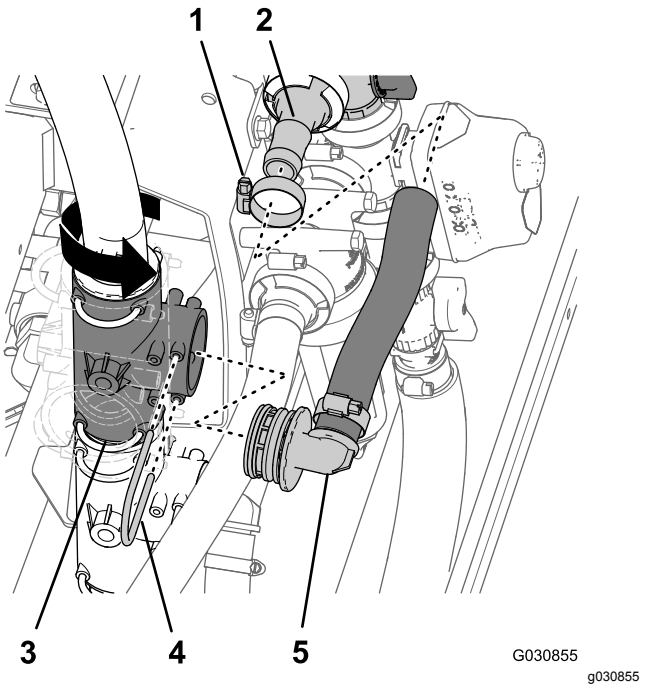

Figur 105

1. Slangeklemme
2. Rett kobling med mothaker (omløpsventil for risting)
3. T-stykke (vertikalt montert – øvre)
4. Holder
5. Omløpsslange for risting (1 x 10 tommer) og 90° -kobling med mothaker

5. Monter omløpsslangen for risting (1 x 10 tommer) over den rette koblingen med mothaker på omløpsventilen for risting (Figur 105).
6. Monter muffen på 90°-koblingen med mothaker på enden av omløpsslangen for risting (1 x 10 tommer) i det øvre T-stykket på venstre side av manifoldbraketten (Figur 105) med holderen som du fjernet i trinn 4 av Fjerne risteventilen, kuleventilen og slangene (side 32).
7. Fest omløpsslangen for risting (1 x 10 tommer) til den rette koblingen med mothaker for omløpsventilen for risting med slangeklemmen som du fjernet i Demontere riste- og omløpsventilen (side 34).

21

Montere den bakre ledningssatsen

Ingen deler er nødvendige

Føre ledningssatsen ved manifoldfestet

1. Før ledningssatsens 218,4 cm lange forgrening innenfor støtteavstiveren for ventilfestet og bakover mot 10-ventilsfestet som vist i Figur 106.

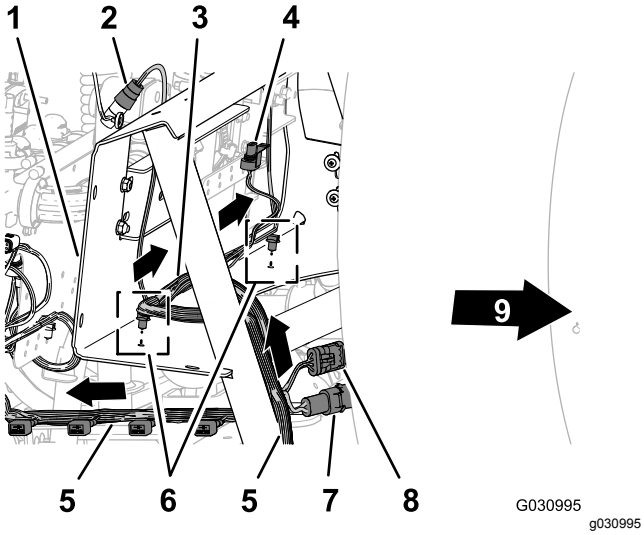

Figur 106

1. Manifoldfeste
2. Kontakt med tre sokler (strømningsmåler)
3. 75,5 cm lang ledningssatsforgrening – strømningsmåler og risteventil
4. Elektrisk kontakt (risteventil)
5. 218,4 cm lang ledningssatsforgrening – ASC10, løftesylindersolenoider, dyseventiler 1 til og med 10
6. skyvefester
7. Kontakt med to pinner (slangetrommelstrøm)
8. Kontakt med tre sokler (slangetrommel)
9. Foran på maskinen

2. Før den 75,5 cm lange ledningssatsforgreningen for strømningsmåler og risteventilen over forsiden av manifoldfestet (Figur 106).
3. Før inn den 75,5 cm lange ledningssatsforgreningens skrueankere i hullene i den nedre flensen på manifoldfestet (Figur 106).

Føre ledningssatsen ved ventilfestet med ti ventiler

1. Før inn den 218.4 cm lange ledningssatsforgreningen over baksiden av 10-ventilsfestet med de ti kontaktene for dyseventilene bakover og under ventilene (Figur 107).

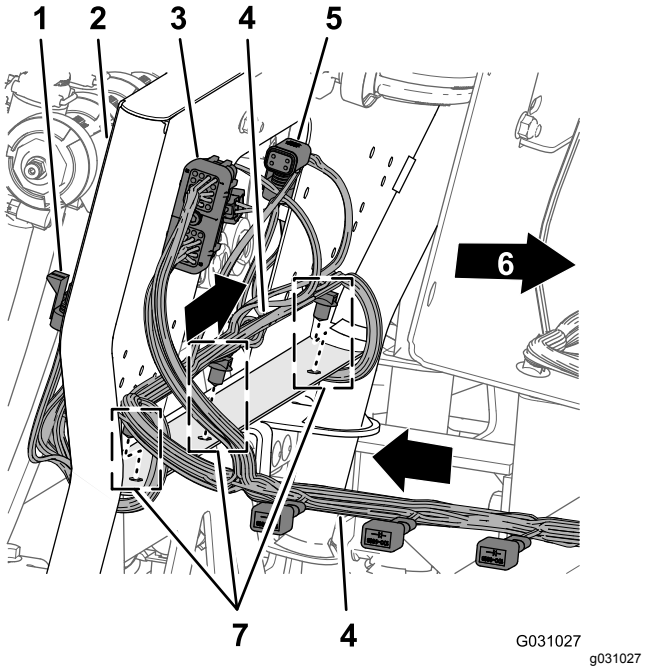

Figur 107

1. Kontakt med tre sokler (dyseventilposisjon 10)
2. Ventilfeste for ti ventiler
3. Kontakt med 40 sokler (ASC 10)
4. 218,4 cm lang ledningssatsforgrening – ASC10, løftesylindersolenoider, dyseventiler 1 til og med 10
5. Kontakt med fire sokler (til ASC 10)
6. Foran på maskinen
7. skyvefester

2. Før inn den 218,4 cm lange ledningssatsforgreningens skyvefester i hullene i den nedre flensen på 10-ventilsfestet (Figur 107).

Koble ledningssatsen til manifoldfestekomponentene

1. Før koblingene på ledningssatsforgreningene på 218,4 cm og 75,5 cm merket **Flow Meter** (strømningsmåler) og **Pressure Transducer** (trykktransduser) bakover fra manifoldfestet (Figur 108).

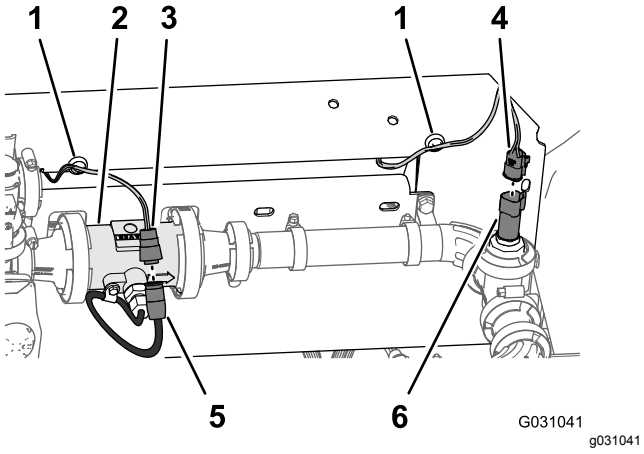

Figur 108

1. Magnetisk ledningssatsanker
2. Strømningsmåler
3. Kontakt med tre sokler (bakre ledningssats – merket med Flow Meter (strømningsmåler))
4. Kontakt med tre sokler (bakre ledningssats – merket med Pressure Tranducer (trykkomformer))
5. Kontakt med tre pinner (strømningsmålerledningssats)
6. Kontakt med tre pinner (trykkomformer)

2. Koble den 75,5 cm lange ledningssatsforgreningen for strømningsmålerens (ikke merket) kontakt med tre sokler til ledningssatsen for strømningsmålerens kontakt med tre pinner (Figur 108).
3. Koble den 218,4 cm lange ledningssatsforgreningen for strømningsmålerens kontakt med tre sokler merket **Pressure Transducer** (trykktranduser) til trykktransduserens kontakt med tre pinner (Figur 108).
4. Fest de magnetiske ankrene for ledningssatsen for gjennomstrømningsmåleren og trykkomformeren på overflaten til manifoldfestet (Figur 108).
5. Før kontakten med tre pinner i ledningssatsen for risteventilen frem mot manifoldfestet (Figur 109).

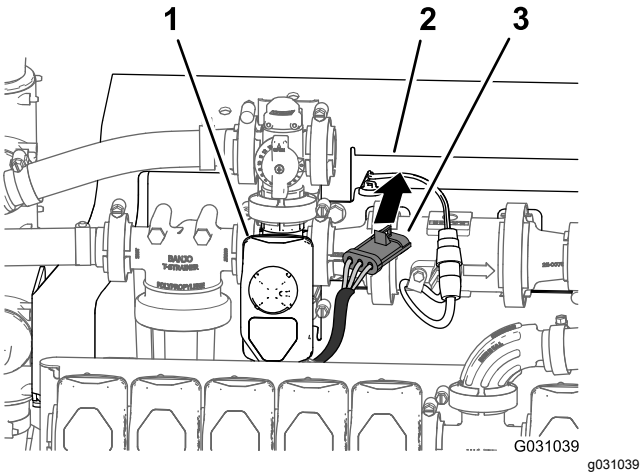

Figur 109

1. Risteventil
2. Manifoldfeste
3. Kontakt med tre sokler (ledningssats for risteventil)

6. Koble kontakten med tre pinner for ledningssatsen til risteventilen i kontakten med tre sokler på den 203 cm lange ledningssatsforgreningen merket **Risteventil** (Figur 110).

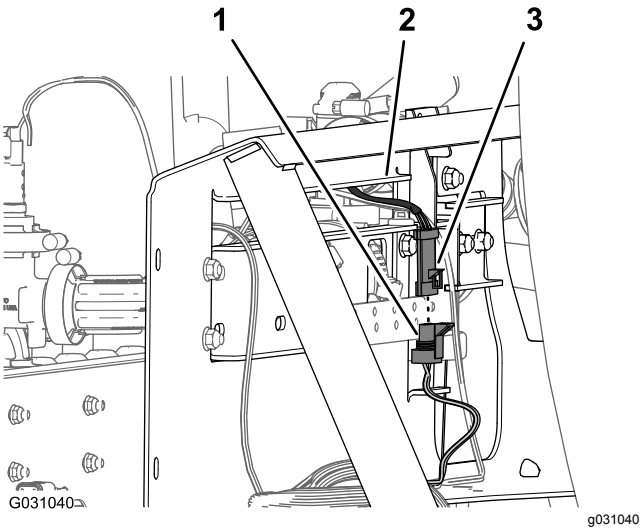

Figur 110

1. Kontakt med tre pinner (bakre ledningssats – merket med Agitation Valve (risteventil))
2. Manifoldfeste
3. Kontakt med tre sokler (ledningssats for risteventil)

Koble ledningssatsen til solenoidene for løftesylindermanifolden

1. Nederst på løftesylindermanifolden kobler du kontakten med to sokler i den bakre ledningssatsen merket med **Enable Solenoid**

(aktiverende solenoid) til kontakten for aktiverende solenoid (Figur 111 og Figur 112).

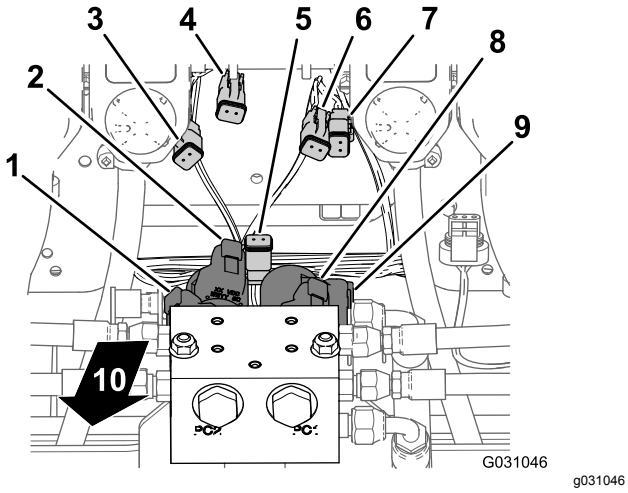

Figur 111

1. Kontakt med to pinner – venstre ned-solenoid (løftesylindermanifold)
2. Kontakt med to pinner – venstre opp-solenoid (løftesylindermanifold)
3. Kontakt med to sokler – venstre ned (hovedledningssatskontakt)
4. Kontakt med to sokler– venstre opp (hovedledningssatskontakt)
5. Kontakt med to sokler– aktiver solenoid (hovedledningssatskontakt)
6. Kontakt med to sokler– høyre opp (hovedledningssatskontakt)
7. Kontakt med to sokler– høyre opp (hovedledningssatskontakt)
8. Kontakt med to pinner – høyre opp-solenoid (løftesylindermanifold)
9. Kontakt med to pinner – høyre ned-solenoid (løftesylindermanifold)
10. Baksiden av maskinen

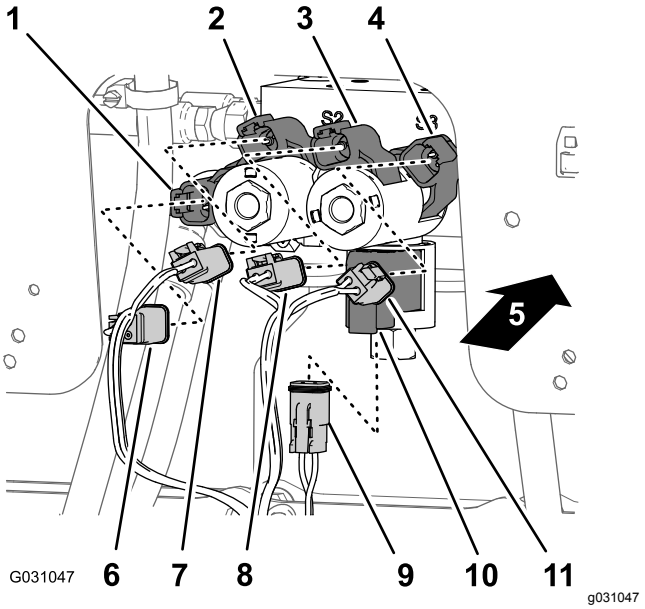

Figur 112

1. Kontakt med to pinner – høyre ned-solenoid (løftesylindermanifold)
2. Kontakt med to pinner – høyre opp-solenoid (løftesylindermanifold)
3. Kontakt med to pinner – venstre opp-solenoid (løftesylindermanifold)
4. Kontakt med to pinner – venstre ned-solenoid (løftesylindermanifold)
5. Baksiden av maskinen
6. Kontakt med to sokler – høyre opp (hovedledningssatskontakt)
7. Kontakt med to sokler – høyre opp (hovedledningssatskontakt)
8. Kontakt med to sokler – venstre opp (hovedledningssatskontakt)
9. Kontakt med to sokler – aktiver solenoid (hovedledningssatskontakt)
10. Kontakt med to pinner – aktiverende solenoid (løftesylindermanifold)
11. Kontakt med to sokler – venstre ned (hovedledningssatskontakt)

2. Ved den nedre, høyre solenoiden, koble kontakten med to sokler i den bakre ledningssatsen merket med **Right Down** (høyre ned) til kontakten med to pinner i høyre ned-solenoiden (Figur 111 og Figur 112).
3. Ved den øvre, høyre solenoiden, koble kontakten med to sokler i den bakre ledningssatsen merket med **Right Up** (høyre opp) til kontakten med to pinner i høyre opp-solenoiden (Figur 111 og Figur 112).
4. Ved den nedre, venstre solenoiden, koble kontakten med to sokler i den bakre ledningssatsen merket med **Left Down** (venstre ned) til kontakten med to pinner i venstre ned-solenoiden (Figur 111 og Figur 112).
5. Ved den øvre, venstre solenoiden, koble kontakten med to sokler i den bakre ledningssatsen merket med **Left Up** (venstre

opp) til kontakten med to pinner i venstre opp-solenoiden.

Koble ledningssatsen til sprederventilene

1. Før kontakten med tre sokler til den 218,4 cm lange ledningssatsforgreningen med merkene **Nozzle Valve 1** (dyseventil 1) til **Nozzle Valve 5** (dyseventil 5) bakover fra 5-ventilsfestet og under dyseventilene 1 til og med 10 (Figur 113).

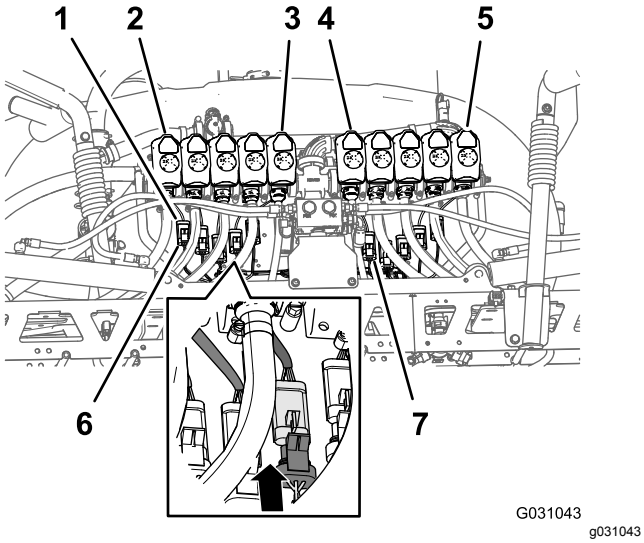

Figur 113

1. Kontakt med tre pinner (dyseventilledningssats)
2. Dyseventil 1
3. Dyseventil 5
4. Dyseventil 6
5. Dyseventil 10
6. Kontakt med tre sokler (bakre ledningssats – merket med Nozzle 1 (dyse 1))
7. Kontakt med tre sokler (bakre ledningssats – merket med Nozzle 6 (dyse 6))

2. Før kontakten med tre sokler på den 218,4 cm lange ledningssatsforgreningen med merkene **Nozzle Valve 6** (dyseventil 6) til **Nozzle Valve 10** (dyseventil 10) bakover fra 10-ventilsfestet og under dyseventilene 6 til og med 10 (Figur 113).
3. Koble kontakten med tre sokler i den bakre ledningssatsen merket med **Nozzle 1** (dyse 1) til kontakten med tre pinner i ledningssatsen for dyseventilen (Figur 113).

   Viktig: **Det er viktig at du kobler hver merket kontakt med tre sokler i den bakre ledningssatsen til korrekt kontakt med tre pinner ved hver dyseventilposisjon.**
4. Gjenta trinn 3 ved dyseventilposisjon 2 til og med 10 (Figur 113).

Føre ledningssatsen gjennom motorrommet

1. Før den 108 cm lange forgreningen av ledningssatsen opp og inn den bakre delen av motorrommet, langs høyre støtte for motordekselet – forover fra kanalen som kobler sammen luftfilteret og motoren (Figur 114).

   Merk: Du skal feste den 108 cm lange forgreningen av den bakre ledningssatsen i Føre navigasjonssystemets elektriske ledningssats til batteriet (side 77).

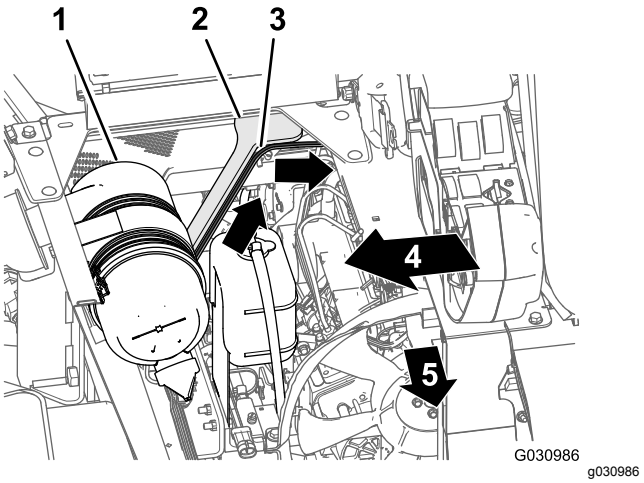

Figur 114

1. Luftfilter (motor)
2. Motordekselstøtte (høyre)
3. 108 cm lang forgrening (bakre ledningssats)
4. Maskinens høyre side
5. Foran på maskinen

2. Før den 108 cm lange ledningssatsforgreningen over seteboksvinkelen og ned langs venstre støtte for motordekselet (Figur 115).

   Merk: Du skal feste den 108 cm lange forgreningen av den bakre ledningssatsen i Føre navigasjonssystemets elektriske ledningssats til batteriet (side 77).

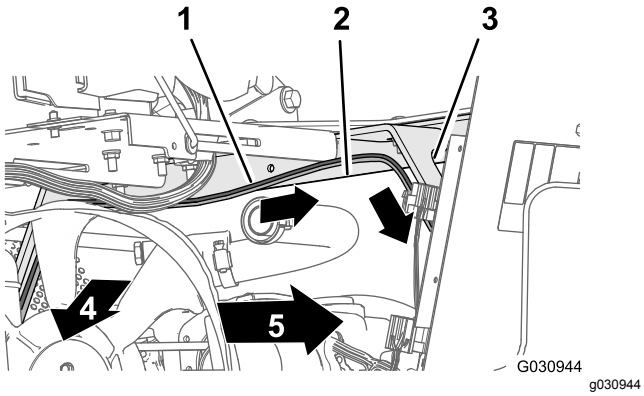

Figur 115

1. 108 cm lang forgrening (bakre ledningssats)
2. Seteboksvinkel
3. Motordekselstøtte (venstre)
4. Foran på maskinen
5. Maskinens venstre side

3. Før den 108 cm lange ledningssatsforgreningen ned langs den venstre støtten for motordekselet og under det venstre rammerøret (Figur 116).

   Merk: Du skal feste den 108 cm lange forgreningen av den bakre ledningssatsen i Føre navigasjonssystemets elektriske ledningssats til batteriet (side 77).

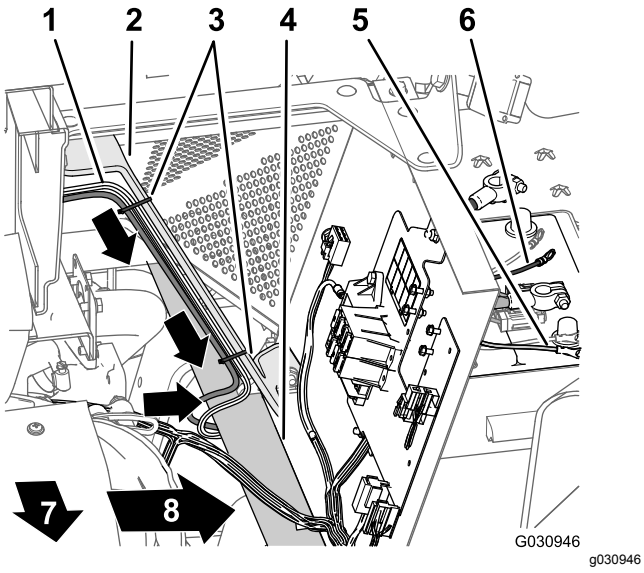

Figur 116

1. 165 cm lang forgrening (bakre ledningssats)
2. Motordekselstøtte (venstre)
3. Kabelfester
4. Venstre rammerør
5. Negativ terminal (svart ledning) – 108 cm lang forgrening (bakre ledningssats)
6. Positiv terminal (rød ledning) – 108 cm lang forgrening (bakre ledningssats)
7. Maskinens venstre side
8. Foran på maskinen

4. Før 50 A-sikringen og de positive og negative ringterminalene til den 108 cm lange ledningssatsforgreningen til toppen av batteriet (Figur 116).

   Merk: Du fullfører montering av ringklemmene i Montere den bakre ledningssatsen og navigasjonssystemets elektriske ledningssats til batterikablene (side 80).

22

Klargjøre den nye midtre bomseksjon

Deler som er nødvendige for dette trinnet:

1	Støtteramme for ytre midtseksjon (venstre – lang)
1	Støtteramme for midtseksjon (midtre – kort)
1	Støtteramme for ytre midtseksjon (høyre – lang)
4	Hodeskrue (⅜ x 1 tomme)
	Flenslåsemutter (3/8 tomme)
1	Senk understellsenheten

Montere støtterammene for midtre bomseksjon

1. Innrett hullene på de vertikale flensene på støtterammen for midtseksjon med hullene på støtterammen for ytre midtseksjon (Figur 117).

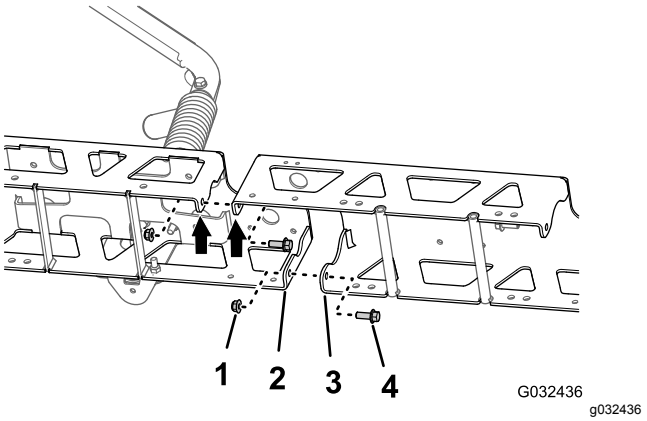

Figur 117

1. Flenslåsemutter (⅜ tomme)
2. Vertikal flense (støtteramme for ytre midtseksjon)
3. Vertikal flense (støtteramme for midtre midtseksjon)
4. Flenshodebolt (⅜ x 1 tomme)

2. Monter den midtre bomutvidelsen løst til støtterammen (Figur 117) med de to flenshodeboltene (⅜ x 1 tomme) og de to flenslåsemutterne (⅜ tomme).
3. Innrett hullene på de vertikale flensene på støtterammen for midtseksjon med hullene på den andre støtterammen for ytre midtseksjon (Figur 117).
4. Monter den midtre bomutvidelsen løst til den andre støtterammen (Figur 117) med de to flenshodeboltene (⅜ x 1 tomme) og de to flenslåsemutterne (⅜ tomme).
5. Innrett hullene i sylinderfestet med hullene i midtlinjen på den midtre støtterammen (Figur 118).

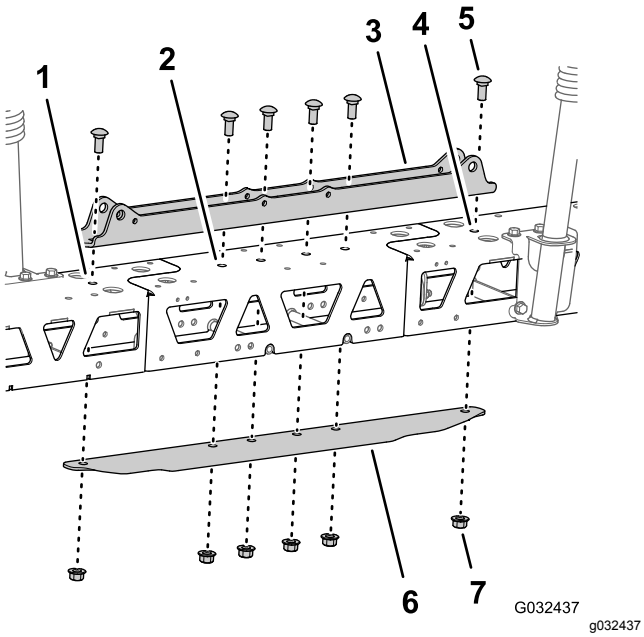

Figur 118

1. Venstre støtteramme
2. Midtre støtteramme
3. Sylinderfeste (bredt)
4. Høyre støtteramme
5. Låsebolt, (1/2 x 1-1/4 tomme)
6. Oppstrammerkanal (bred)
7. Flenslåsemutter (½ tomme)

6. Sett inn oppstrammerkanalen i midtre og ytre støtteramme og innrett hullene i kanalen med hullene på midtlinjen i den midtre støtterammen (Figur 118).
7. Monter sylinderfestet, oppstrammere, utvidelsen for midtre bom og oppstrammerkanalen med de to låseboltene (½ x 1¼ tomme) og to flenslåsemutterne (½ tomme) som du fjernet i trinn 3 av Fjerne sprederdysene (side 38), og de fire låseboltene (½ x 1¼ tomme) og fire flenslåsemutterne (½ tomme) fra finishingsettet for GeoLink-spredersystemet (Figur 118).
8. Stram flenshodeboltene og flenslåsemutterne (3/8 tomme) til 37–45 N m.
9. Stram flenslåsemutterne (1/2 tomme) til 91–113 N m.

Montere dysene i den nye midtre bomseksjon

1. Bruk løfteutstyret og hev den nye midtre bomseksjonen til en behagelig arbeidshøyde.
2. Bruk de tre sprederdysene du fjernet i trinn 1 i Fjerne sprederdysene (side 38), og fjern skruen i rustfritt stål (nr. 12 x 1 1/4 tomme) som fester den øvre klemmehalvdelen og slangeskaftet med mothake på én eller begge sider (19 mm) i hver sprederdyseenhet, og fjern slangeskaftene med mothake (Figur 119).

   Merk: Sekskantbolten (5/16 x 3/4 tomme – rustfritt stål) skiller seg fra den øvre klemmehalvdelen når du åpner klemmen. Ta vare på bolten for montering.

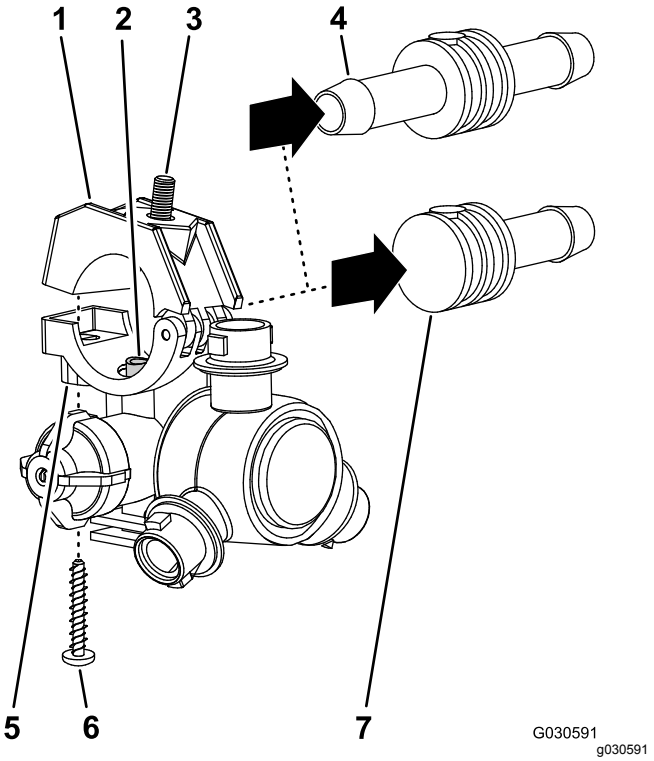

Figur 119

1. Øvre klemmehalvdel
2. Overføringsrør
3. Sekskantbolt (5/16 x 3/4 tomme – rustfritt stål)
4. Slangeskaft med mothake på begge sider (3/4 tomme)
5. Sal (sprederdyseenhet)
6. Skrue i rustfritt stål (nr. 12 x 1-1/4 tomme)
7. Slangeskaft med mothake på én side (19 mm)

3. Ved den midtre bomseksjonen justerer du overgangsrøret i salen til en sprederdyse (Figur 120 og Figur 121) med hullet i slangeskaftets side med mothake på én side (1/2 tomme).

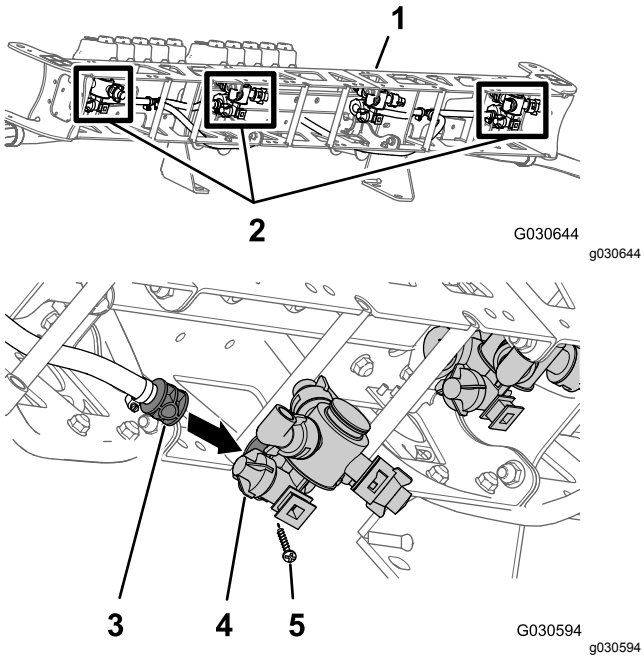

Figur 120

1. Midtre bomseksjon (ny)
2. Sprederdyser (fra den gamle midtre bomseksjonen)
3. Slangeskaft med mothake på én side (1/2 tomme)
4. Sprederdyseenhet
5. Skrue i rustfritt stål (nr. 12 x 1-1/4 tomme)

4. Lukk den øvre klemmehalvdelen rundt slangeskaftet med mothake og fest klemmehalvdelen og sprederdysekroppen (Figur 121) med skruen i rustfritt stål (nr. 12 x 1-1/4 tomme).

   Merk: Påse at sekskantbolten (5/16 x 3/4 tomme) sitter i fordypningen i den øvre klemmehalvdelen når du lukker klemmen.

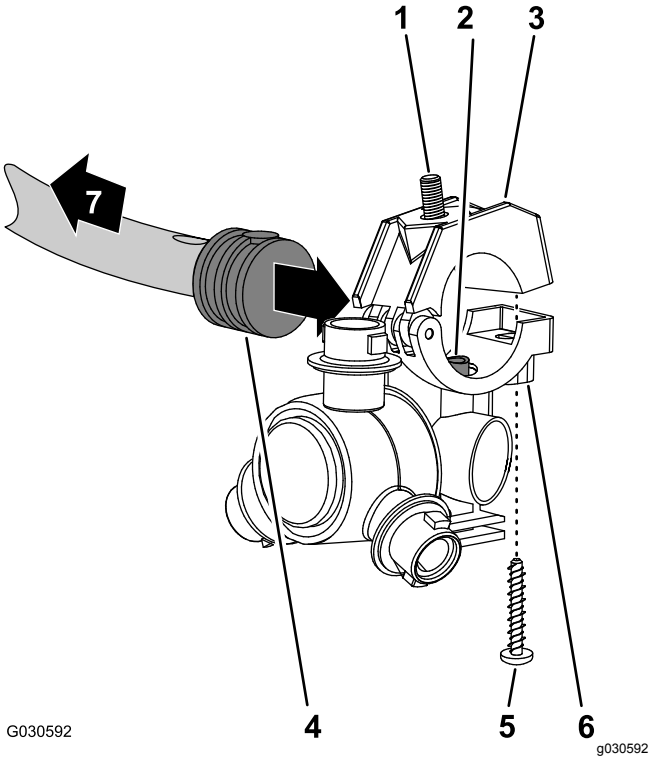

Figur 121

1. Sekskantbolt (5/16 x 3/4 tomme – rustfritt stål)
2. Overføringsrør
3. Øvre klemmehalvdel
4. Slangeskaft med mothake på én side (1/2 tomme)
5. Skrue i rustfritt stål (nr. 12 x 1-1/4 tomme)
6. Sprederdyseenhet
7. Mot bomseksjonen

5. Monter dysen til dysefestet (Figur 79) med flenslåsemutrene (5/16 tomme) som du fjernet i trinn 2 i Fjerne sprederdysene (side 38).
6. Stram flenslåsemutteren til 1978 til 2542 N·cm.
7. Gjenta trinn 3 til 6 på de to andre sprederdysene ved de to andre slangeskaftene med mothake på én side (1/2 tomme).

Montere understellet til den midtre bomseksjonen

1. Innrett hullene i monteringsbraketten på høyre bomunderstell som du fjernet i trinn 3 i Fjerne bomunderstellet (side 37), med hullene i toppen og bak (til høyre på sylinderfestet) på den nye midtre bomseksjonen (Figur 122).

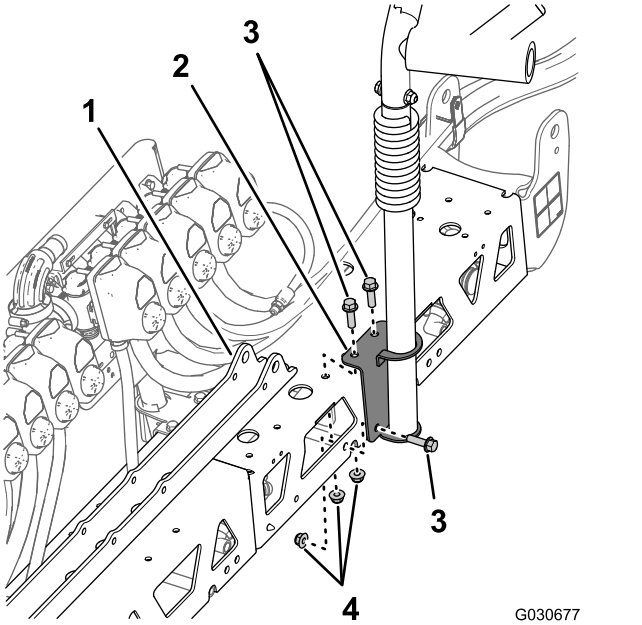

Figur 122

1. Sylinderfeste
2. Monteringsbrakett (høyre understellsenhet)
3. Flenshodebolt (3/8 x 1-1/4 tomme)
4. Flenslåsemuttere

2. Monter det høyre bomunderstellet til den midtre bomseksjonen med de tre flenshodeboltene (3/8 x 1-1/4 tomme) og flenslåsemutre som du fjernet i trinn 3 i Fjerne bomunderstellet (side 37).
3. Trekk til boltene og mutterne med et moment på 37 til 45 Nm.
4. Innrett hullene i monteringsbraketten på det nye høyre nedre bomunderstellet med hullene i toppen og fremre sider (til venstre for manifoldfestet) på den nye midtre bomseksjonen (Figur 123).

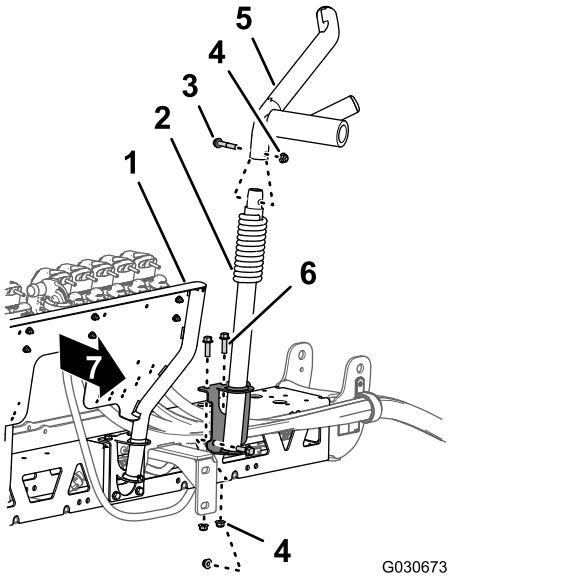

Figur 123

1. Manifoldfeste – system med ti sprederventiler
2. Senk understellsenheten
3. Flenshodebolt (3/8 x 2 tommer)
4. Flenslåsemutter (3/8 tomme)
5. Øvre understellsenhet
6. Flenshodebolt (3/8 x 1-1/4 tomme)
7. Foran på den nye midtre bomseksjonen

5. Monter bomunderstellet til den midtre bomseksjonen med de tre flenshodeboltene og de tre flenslåsemutterne du fjernet i trinn 2 i Fjerne bomunderstellet (side 37).
6. På det venstre, nedre understellet monterer du det øvre understellet som du fjernet i trinn 1 i Fjerne bomunderstellet (side 37)på det nedre understellet (Figur 123) med flenshodebolten (3/8 x 2 tommer) og flenslåsemutteren (3/8 tomme).
7. Monter det øvre, venstre bomunderstellet som du fjernet i trinn 1 i Fjerne bomunderstellet (side 37), oppå det nedre understellet med de tre flenshodeboltene (3/8 x 1-1/4 tomme) og flenslåsemutteren (3/8 tomme).
8. Trekk til boltene og mutterne med et moment på 37 til 45 Nm.

23

Montere den nye midtre bomseksjonen

Ingen deler er nødvendige

Prosedyre

Løfteutstyrskapasitet: 102 kg

1. Bruk løfteutstyr med den angitte løftekapasiteten, hev den midtre bomseksjonen og innrett hullene i støttebraketten for bomseksjonen med det tredje og sjette hullet i sprederrammens monteringskanal (Figur 104).

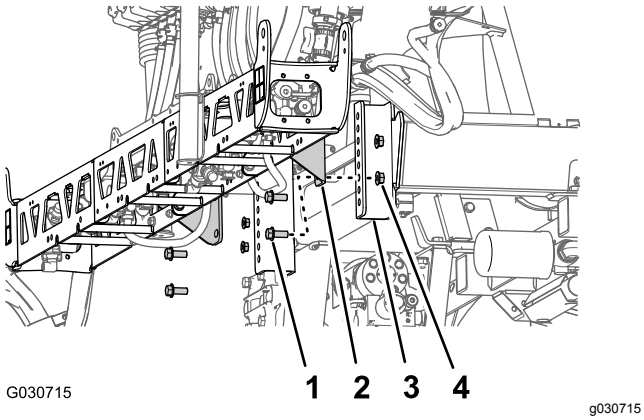

Figur 124

1. Flenshodebolt (½ x 1¼ tomme)
2. Støttebrakett (midtre bomseksjon – 10-ventilssystem)
3. Monteringskanal (sprederramme)
4. Flenslåsemutter (1/2 tomme)

2. Monter den midtre bomseksjonen til monteringskanalene med de fire flenshodeboltene (1/2 x 1 1/4 tomme) og de fire flenslåsemutterne (1/2 tomme) som du fjernet i trinn 3 i Fjerne midtre bomseksjon (side 39).
3. Stram mutterne og boltene til 91–113 Nm.

24

Montere gjennomstrømningsmåleren og trykkomformeren

Deler som er nødvendige for dette trinnet:

1	Strømningsmåler
2	Flensklemme (76 mm)
2	Pakning (2-1/4 tomme utvendig diameter)
2	Reduksjonsadapter
1	Flensklemme 51 mm
1	Pakning (1-5/16 tomme utvendig diameter)
1	Kobling med mothaker (1 tomme)
1	Slange (1 x 7-1/4 tomme)
4	Slangeklemme
1	Trykkomformer og manifold
1	Slange (1 x 8-1/2 tomme)
1	R-klemme
1	Flenshodebolt (5/16 x 3/4 tomme)
1	Flenslåsemutter (5/16 tomme)

Montere gjennomstrømningsmåleren og trykkomformeren

1. Innrett pakningen (2-1/4 tomme) og reduksjonsadapteren med den enden av gjennomstrømningsmåleren som pilen peker mot (Figur 125).

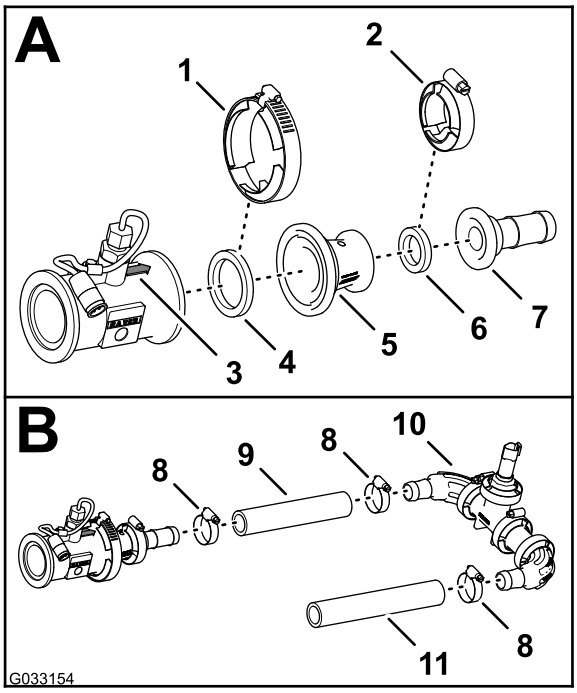

g033154

Figur 125

1. Flensklemme (76 mm)
2. Flensklemme 51 mm
3. Retningspil (strømningsmåler)
4. Pakning (2-1/4 tomme utvendig diameter)
5. Reduksjonsadapter
6. Pakning (1-5/16 tomme utvendig diameter)
7. Kobling med mothaker (1 tomme)
8. Slangeklemme
9. Slange (1 x 7-1/4 tomme)
10. Trykkomformer og manifold
11. Slange (1 x 8-1/2 tomme)

2. Fest gjennomstrømningsmåleren, pakningen og reduksjonsadapteren (Figur 125) med en flensklemme (76 mm).
3. Innrett pakningen (2-1/4 tomme) og slangekoblingen med mothake med enden av reduksjonsadapteren (Figur 125).
4. Fest flenskoblingen med mothake, pakningen og reduksjonsadapteren (Figur 125) med en flensklemme (51 mm).
5. Monter slangen (1 x 7-1/4 tomme) på den andre flenskoblingen med mothake og vinkelkoblingen med mothake på trykktransduseren og manifolden, som vist i Figur 125.
6. Fest slangen og koblingene med mothaker med to slangeklemmer (Figur 125).
7. Monter slangen (1 x 8-1/2 tomme) på den andre vinkelkoblingen med mothaker på trykktransduseren og manifolden, som vist i Figur 125.
8. Fest slangen og koblingen med mothaker med en slangeklemme (Figur 125).

Montere gjennomstrømnings-måleren og trykkomformeren på maskinen

1. Plasser pakningen (2-1/4 tomme) mellom gjennomstrømningsmåleren og reduksjonsadapteren som er montert på høyre side av hovedkontrollventilen (Figur 126).

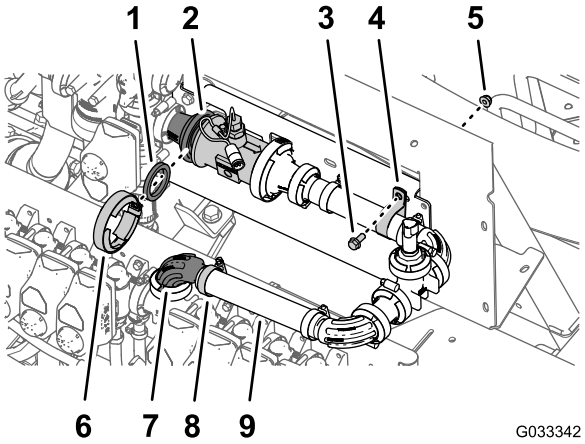

g033342

Figur 126

1. Pakning (2-1/4 tommes utvendig diameter)
2. Overgangsstykkets adapter og strømningsmålerflenser
3. Flenshodebolt (5/16 x 3/4 tomme)
4. R-klemme
5. Flenslåsemutter (5/16 tomme)
6. Flensklemme (76 mm)
7. 90°-flenskobling (1 tomme)
8. Slangeklemme
9. Slange (1 x 8-1/2 tomme)

2. Fest gjennomstrømningsmåleren, pakningen og reduksjonsadapteren løst (Figur 126) med en flensklemme på 76 mm.
3. Fest den frie slangeenden (1 x 8-1/2 tomme) løst over 90°-flenskoblingen (1 tomme) med en slangeklemme (Figur 126).
4. Fest trykkomformeren og manifolden til manifoldfestet med en R-klemme, flenshodebolt (5/16 x 3/4 tomme) og flenslåsemutter (5/16 tomme), som vist i Figur 126.
5. Stram flensklemmen og slangeklemmen som du monterte i trinn 2 og 4.

25

Montere bomløftsylinderne

Deler som er nødvendige for dette trinnet:

4	Hydraulikkslange (1/4 x 24-3/4 tomme)

Montere bomløftmanifolden

1. Innrett hullene i støttebraketten for bomløftemanifolden som du fjernet i trinn 3 av Fjerne løftesylindermanifolden og støttebraketten (side 36), med sylinderfestet på den nye midtre bomseksjonen (Figur 127).

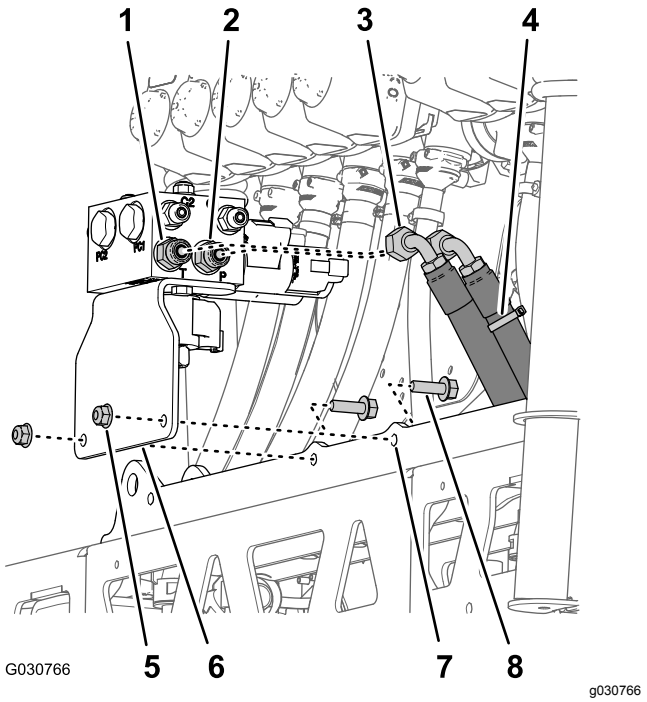

Figur 127

1. Rett kobling (port T)
2. Rett kobling (port P)
3. Hydraulikkreturslange
4. Hydraulikktrykkslange (merket med kabelfeste)
5. Flenslåsemutter (5/16 tomme)
6. Støttebrakett og bomløftemanifold
7. Sylinderfeste
8. Flenshodebolt (5/16 x 1 tomme)

2. Monter støttebraketten til sylinderfestet (Figur 127) med de to flenshodeboltene (5/16 x 1 tomme) og flenslåsemutterne (5/16 tomme) som du fjernet i trinn 3 av Fjerne løftesylindermanifolden og støttebraketten (side 36).
3. Stram mutterne og boltene til 1978 til 2542 N·cm.
4. Monter hydraulikktrykkslangen (merket med et kabelfeste) på port P på bomløftmanifolden (Figur 127).
5. Monter hydraulikkreturslangen på port T i bomløftmanifolden (Figur 127).
6. Stram svivelmutterne for slangene til 37 til 45 Nm.

Montere løftesylinderne

1. Innrett den faste enden av løftesylinderen som du fjernet i trinn 4 av Fjerne løftesylinderne (side 35), med hullet på 16 mm i sylinderfestet (Figur 128).

   Merk: Påse at utvidelses- og tilbaketrekkingsportene for sylinderen er innrettet med hverandre.

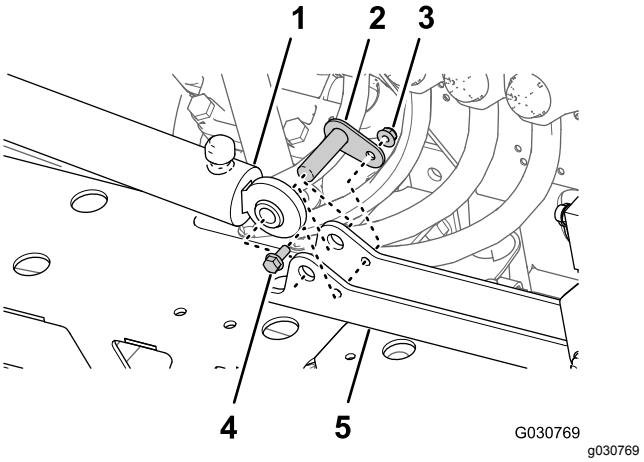

Figur 128

1. Løftesylinder (fast ende)
2. Svingbolt
3. Flenslåsemutter (5/16 tomme)
4. Flenshodebolt (5/16 x 3/4 tomme)
5. Sylinderfeste

2. Monter sylinderen til sylinderfestet med svingbolten, flenshodebolten og flensmutteren (Figur 128).
3. Stram bolten og mutteren til 1978 til 2542 N·cm.
4. Gjenta trinn 1 til og med 3 for den andre løftesylinderen på den andre siden av sylinderfestet.

Montere løftesylinderslangene

1. Monter en ny hydraulikkslange (1/4 x 24-3/4 tomme) mellom utvidelsesporten på venstre løftesylinder og port C3 på bomløftemanifolden (Figur 129).

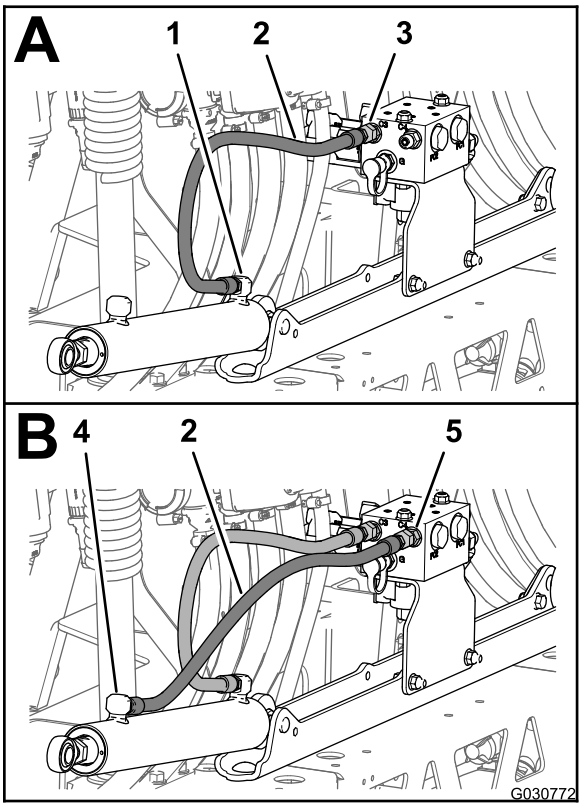

g030772

Figur 129

1. Utvidelsesport (venstre bomløftesylinder)
2. Hydraulikkslange (1/4 x 24-3/4 tomme)
3. Port C3 (bomløftmanifold)
4. Tilbaketrekkingsport (venstre bomløftesylinder)
5. Port C4 (bomløftmanifold)

2. Monter en ny hydraulikkslange (1/4 tomme x 24-3/4 tomme) mellom tilbaketrekkingsporten på venstre løftesylinder og port C4 på bomløftemanifolden (Figur 129).
3. Monter en ny hydraulikkslange (1/4 tomme x 24-3/4 tomme) mellom utvidelsesporten på høyre løftesylinder og port C1 på bomløftemanifolden (Figur 130).

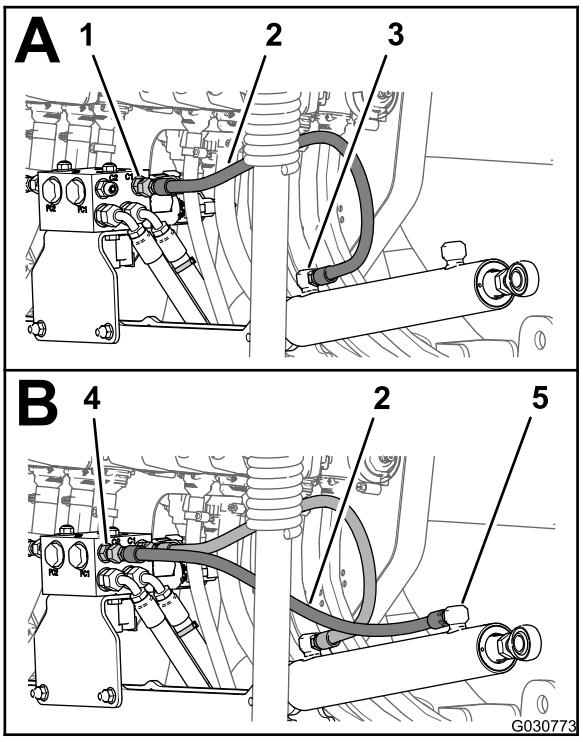

g030773

Figur 130

1. Port C1 (bomløftmanifold)
2. Hydraulikkslange (1/4 tomme x 24-3/4 tomme)
3. Utvidelsesport (høyre bomløftesylinder)
4. Port C2 (bomløftmanifold)
5. Tilbaketrekkingsport (høyre bomløftesylinder)

4. Monter en ny hydraulikkslange (1/4 x 24-3/4 tomme) mellom tilbaketrekkingsporten på høyre løftesylinder og port C2 på bomløftemanifolden (Figur 130).
5. Stram slangekoblingene ved utvidelses- og tilbaketrekkingsportene for løftesylinderne (Figur 129 og Figur 130) til 21 til 26 Nm.
6. Stram svingmutterne for slangene ved bomløftmanifolden (Figur 129 og Figur 130) til 24 til 30 Nm.

26

Montere ytre bomseksjoner

Deler som er nødvendige for dette trinnet:

4	Nylonflensbøssing

Montere støtfangerne

1. Innrett den gjengede bolten på støtfangeren som du fjernet i trinn 4 av Fjerne bomunderstellet

(side 37), gjennom det midtre hullet på enden av topplaten til den midtre bomseksjonen (Figur 131).

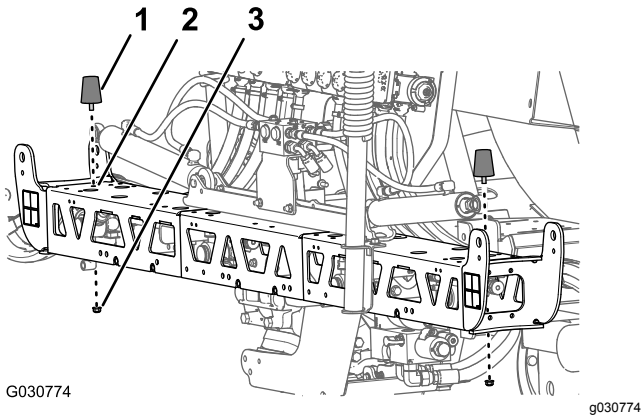

Figur 131

1. Støtfanger
2. Midtre vertikale hull (foran til bak) – ved endetopplaten på den midtre bomseksjonen
3. Flenslåsemutter (5/16 tomme)

2. Fest støtfangeren til den midtre bomseksjonen med flenslåsemutterne (5/16 tomme) som du fjernet i 4 av Fjerne bomunderstellet (side 37).

Fjerne sprederdysene fra ytre bomseksjoner

1. Kutt slangen mellom to sprederdyser (Figur 132).

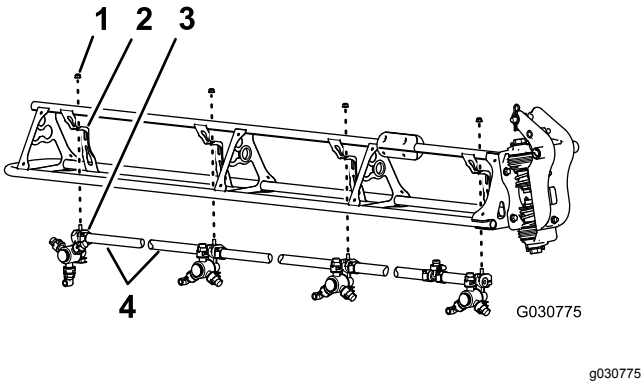

Figur 132

1. Flenslåsemutter (5/16 tomme)
2. Dysestøtte
3. Sprederdyse
4. Slange (3/4 tommes indre diameter)

2. Fjern flenslåsemutteren (5/16 tomme) som fester sprederdysen til dysestøtten (Figur 132).
3. Gjenta trinn 2 og 1 for de tre andre dysene.

   Merk: Ta vare på flenslåsemutteren og sprederdysen for montering i Montere sprederdysene på de ytre bomseksjonene (side 66).

   Merk: Kast slangene, klemmene og T-koblingen som du fjernet fra maskinen.
4. Gjenta trinnene 2 til 3 på den andre ytre bomseksjonen.
5. Bruk de åtte sprederdysene du fjernet i trinn 1, og fjern skruene i rustfritt stål (nr. 12 x 1 1/4 tomme) som fester den øvre klemmehalvdelen og slangeskaftet med mothake på én eller begge sider (19 mm) i kroppen på hver sprederdyse, og fjern slangeskaftene med mothake (Figur 133).

   Merk: Sekskantbolten (5/16 x 3/4 tomme – rustfritt stål) skiller seg fra den øvre klemmehalvdelen når du åpner klemmen. Ta vare på bolten for montering.

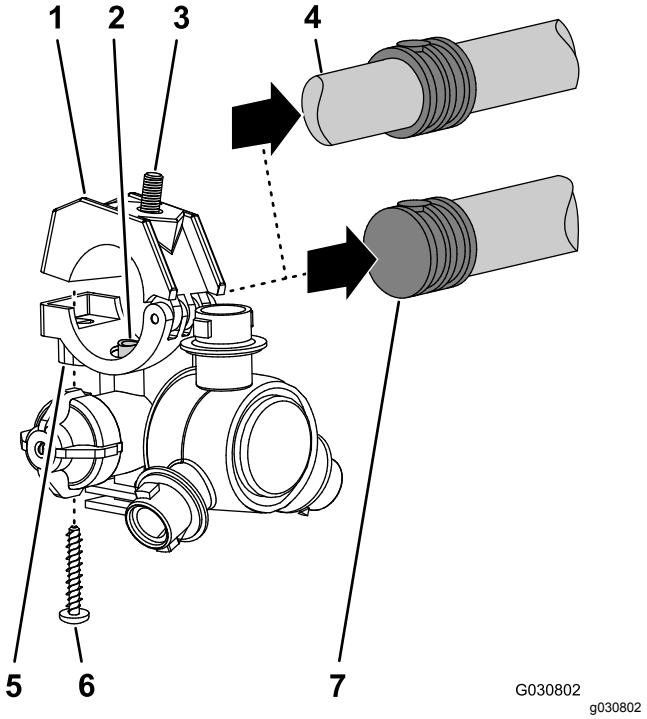

Figur 133

1. Øvre klemmehalvdel
2. Overføringsrør
3. Sekskantbolt (5/16 x 3/4 tomme – rustfritt stål)
4. Slangeskaft med mothake på begge sider (3/4 tommes slange)
5. Sprederdyseenhet
6. Skrue i rustfritt stål (nr. 12 x 1-1/4 tomme)
7. Slangeskaft med mothake på én side (3/4 tommes slange)

Montere de ytre bomseksjonene på maskinen

Løfteutstyrets kapasitet: 91 kg

1. Støtt opp den ytre bomseksjonen med løfteutstyr med den angitte kapasiteten.
2. Før en nylonflensbøssing inn i hullet på 31,8 mm på hver side av svingkoblingen (Figur 134).

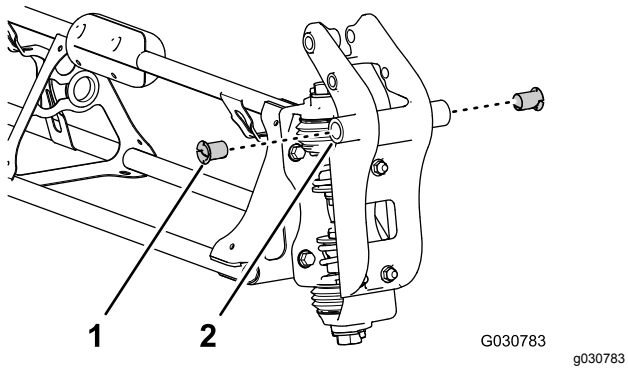

Figur 134

1. Nylonflensbøssing
2. Svingkobling (ytre bomseksjon)

3. Rett inn hylsene i svingkoblingen med hullene i svingbrakettens flenser, på enden av den midtre bomseksjonen (Figur 135).

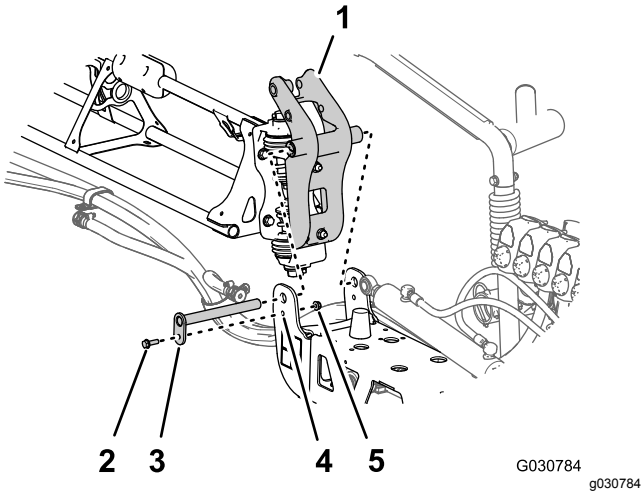

Figur 135

1. Svingkobling (ytre bomseksjon)
2. Flensskrue (5/16 x 1 tomme)
3. Svingbolt
4. Svingbrakett (midtre bomseksjon)
5. Flenslåsemutter (5/16 tomme)

4. Monter svingkoblingen til svingbraketten med svingbolten, flensbolten (5/16 x 1 tomme) og flenslåsemutteren (5/16 tomme) som du fjernet i trinn 1 og 2 av 16 Fjerne bomseksjonene (side 34).
5. Stram bolten og mutteren til 1978–2542 Ncm.
6. Rett inn stangenden på løftesylinderen med hullet på 25 mm i hornet på svingkoblingen (Figur 136).

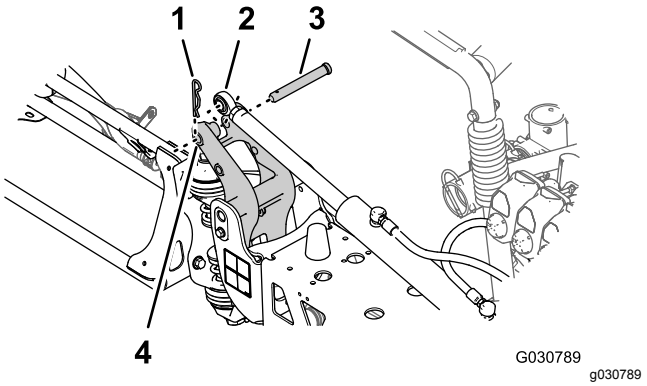

Figur 136

1. Hårnål
2. Stangende (løftesylinder)
3. Splittpinne
4. 25 mm hull – hornet på svingkoblingen

7. Fest løftesylinderen til svingkoblingen med splittpinnen og hårnålssplintpinnen (Figur 136) du fjernet i trinn 3 i Fjerne løftesylinderne (side 35).
8. Gjenta trinn 1 til 7 for den ytre bomseksjonen på den andre siden av maskinen.

27

Montere sprederdyseslangene

Deler som er nødvendige for dette trinnet:

2	Forsyningsslange – 279 cm
2	Forsyningsslange – 234 cm
4	Forsyningsslange – 188 cm
2	Forsyningsslange – 81 cm

Identifisere sprederdyseslangestillingene

Identifiser forsyningsslangene etter lengden (Figur 137) for hver av sprederdysestillingene som følger:

Tabell for sprederdyseslangestilling

Sprederdysestillinger – venstre bomseksjon	Sprederdysestillinger – midtre bomseksjon	Sprederdysestillinger – høyre bomseksjon
Sprederdyse 1 (dyseventil 1) – forsyningsslange 279 cm	Sprederdyse 5 og 6 (dyseventil 5) – forsyningsslange 81 cm med to delslanger	Sprederdyse 9 (dyseventil 7) – forsyningsslange 188 cm
Sprederdyse 2 (dyseventil 2) – forsyningsslange 234 cm	Sprederdyse 7 og 8 (dyseventil 6) – forsyningsslange 81 cm med to delslanger	Sprederdyse 10 (dyseventil 8) – forsyningsslange 188 cm
Sprederdyse 3 (dyseventil 3) – forsyningsslange 188 cm		Sprederdyse 11 (dyseventil 9) – forsyningsslange 234 cm
Sprederdyse 4 (dyseventil 4) – forsyningsslange 188 cm		Sprederdyse 12 (dyseventil 10) – forsyningsslange 279 cm

Merk: Se Figur 138 i Montere slangene til dyseventil 1 til og med 4 (side 64), Figur 139 i Montere slangene til dyseventil 5 og 6 (side 64) og Figur 140 i Montere slangene til dyseventil 7 til 10 (side 65) for dyseventilstillinger.

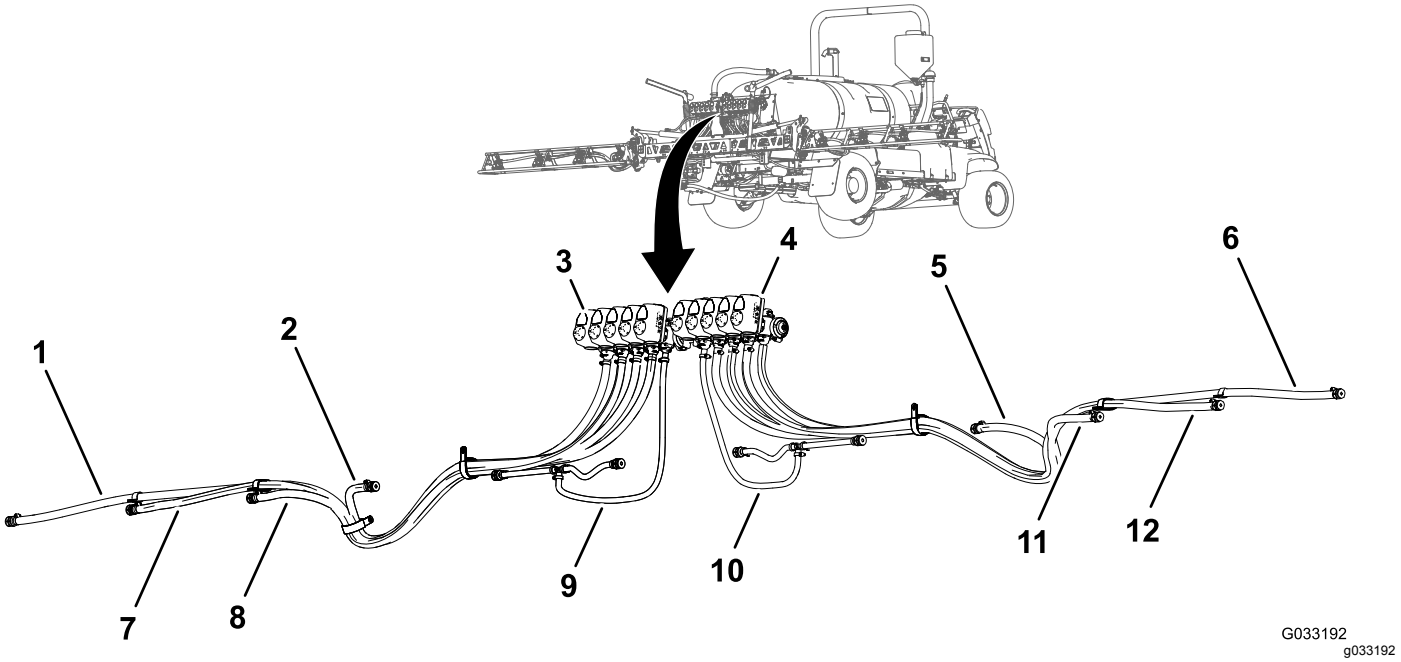

Figur 137

1. Forsyningsslange 279 cm – sprederdyse 1
2. Forsyningsslange 188 cm – sprederdyse 4
3. Dyseventil 1
4. Dyseventil 10
5. Forsyningsslange 188 cm – sprederdyse 9
6. Forsyningsslange 279 cm – sprederdyse 12
7. Forsyningsslange 234 cm – sprederdyse 2
8. Forsyningsslange 188 cm – sprederdyse 3
9. Forsyningsslange 81 cm – sprederdyse 5 og 6
10. Forsyningsslange 81 cm – sprederdyse 7 og 8
11. Forsyningsslange 188 cm – sprederdyse 10
12. Forsyningsslange 234 cm – sprederdyse 11

Montere slangene til dyseventil 1 til og med 4

1. Monter den rette koblingen med mothaker på en forsyningsslange på 279 cm på koblingen på dyseventil 1 (Figur 138).

   Merk: Påse at koblingen med mothaker sitter helt fast på koblingen.

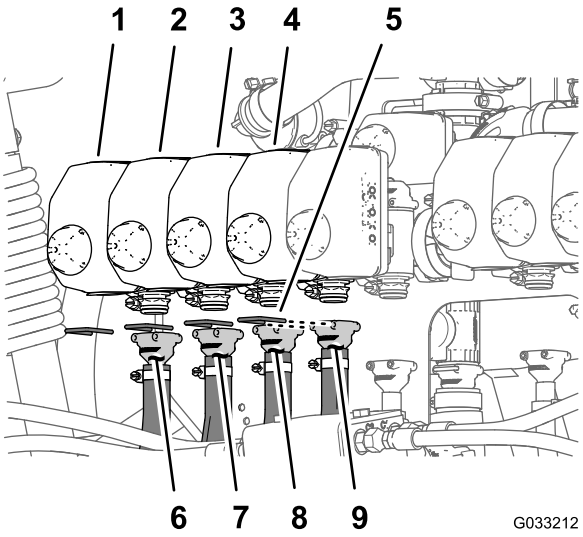

Figur 138

1. Dyseventil 1
2. Dyseventil 2
3. Dyseventil 3
4. Dyseventil 4
5. Holder
6. Forsyningsslange – 279 cm
7. Forsyningsslange – 234 cm
8. Forsyningsslange – 188 cm
9. Forsyningsslange – 188 cm

2. Fest koblingen med mothaker til koblingen med en holder (Figur 138).
3. Monter den rette koblingen med mothaker på en forsyningsslange på 234 cm på koblingen på dyseventil 2 (Figur 138).

   Merk: Påse at koblingen med mothaker sitter helt fast på koblingen.
4. Fest koblingen med mothaker til koblingen med en holder (Figur 138).
5. Monter den rette koblingen med mothaker på en forsyningsslange på 188 cm på koblingen på dyseventil 3 (Figur 138).

   Merk: Påse at koblingen med mothaker sitter helt fast på koblingen.
6. Fest koblingen med mothaker til koblingen med en holder (Figur 138).
7. Monter den rette koblingen med mothaker på en forsyningsslange på 188 cm på koblingen på dyseventil 4 (Figur 138).

   Merk: Påse at koblingen med mothaker sitter helt fast på koblingen.
8. Fest koblingen med mothaker til koblingen med en holder (Figur 138).

Montere slangene til dyseventil 5 og 6

Merk: Forsyningsslangeenhet 81 cm har et T-stykke med to delslanger og to slangeskaft med mothake på én side.

1. Monter den rette koblingen med mothaker på en forsyningsslange på 81 cm på koblingen på dyseventil 5 (Figur 139).

   Merk: Påse at koblingen med mothaker sitter helt fast på koblingen.

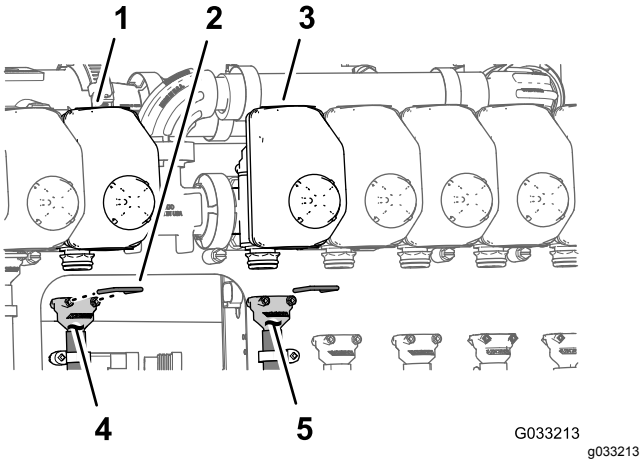

Figur 139

1. Dyseventil 5
2. Holder
3. Dyseventil 6
4. Forsyningsslange – 81 cm
5. Forsyningsslange – 81 cm

2. Fest koblingen med mothaker til koblingen med en holder (Figur 139).
3. Monter den rette koblingen med mothaker på en forsyningsslange på 81 cm på koblingen på dyseventil 6 (Figur 139).

   Merk: Påse at koblingen med mothaker sitter helt fast på koblingen.
4. Fest koblingen med mothaker til koblingen med en holder (Figur 139).

Montere slangene til dyseventil 7 til 10

1. Monter den rette koblingen med mothaker på en forsyningsslange på 188 cm på koblingen på dyseventil 7 (Figur 140).

   Merk: Påse at koblingen med mothaker sitter helt fast på koblingen.

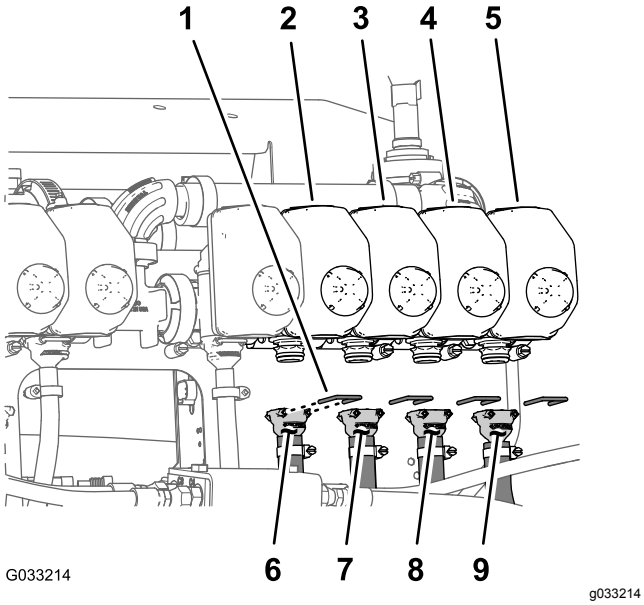

Figur 140

1. Holder
2. Dyseventil 7
3. Dyseventil 8
4. Dyseventil 9
5. Dyseventil 10
6. Forsyningsslange – 188 cm
7. Forsyningsslange – 188 cm
8. Forsyningsslange – 234 cm
9. Forsyningsslange – 279 cm

2. Fest koblingen med mothaker til koblingen med en holder (Figur 140).
3. Monter den rette koblingen med mothaker på en forsyningsslange på 188 cm på koblingen på dyseventil 8 (Figur 140).

   Merk: Påse at koblingen med mothaker sitter helt fast på koblingen.
4. Fest koblingen med mothaker til koblingen med en holder (Figur 140).
5. Monter den rette koblingen med mothaker på en forsyningsslange på 234 cm på koblingen på dyseventil 9 (Figur 140).

   Merk: Påse at koblingen med mothaker sitter helt fast på koblingen.
6. Fest koblingen med mothaker til koblingen med en holder (Figur 140).
7. Monter den rette koblingen med mothaker på en forsyningsslange på 279 cm på koblingen på dyseventil 10 (Figur 140).

   Merk: Påse at koblingen med mothaker sitter helt fast på koblingen.
8. Fest koblingen med mothaker til koblingen med en holder (Figur 140).

Føre forsyningsslangene til sprederdysene

1. Før slangene for sprederdysene 1, 2, 3 og 4 gjennom R-klemmen på venstre ytre ende av den midtre bomseksjonen (Figur 141 og Figur 142).

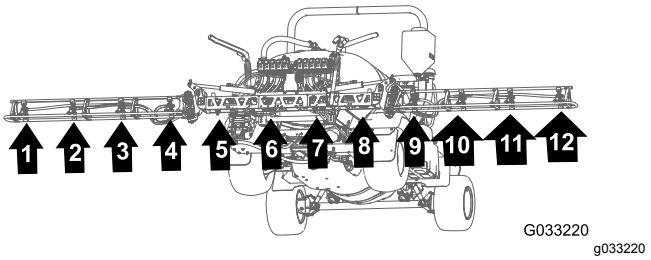

Figur 141

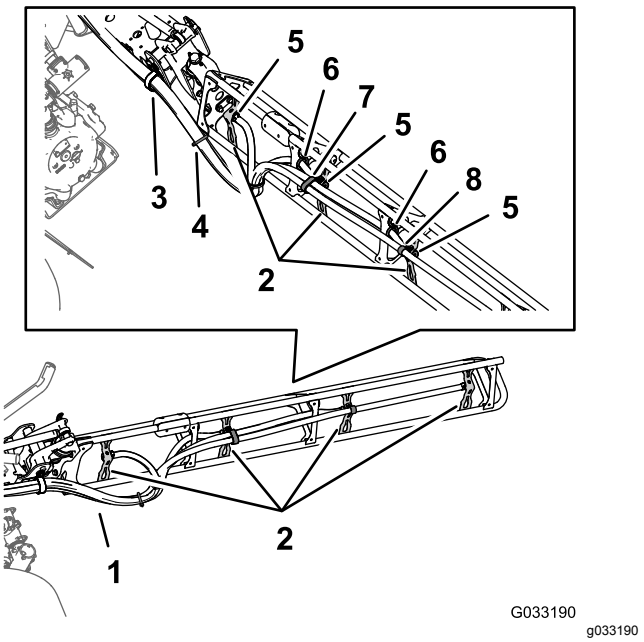

Figur 142

1. Slanger
2. Dysestøtter
3. R-klemme
4. Kabelfeste
5. Slangeskaft med mothake på én side (1/2 tomme)
6. Gummitetning
7. Dobbel R-klemme
8. Enkel R-klemme

2. Før slangene for sprederdysene 7, 8, 9 og 10 gjennom R-klemmen på høyre ytre ende av den midtre bomseksjonen (Figur 141 og Figur 142).

3. Før forsyningsslangene på 279 cm og slangeskaftene med mothake (3/4 tomme) langs bomseksjonen til sprederdysene 1 og 10 som vist i (Figur 141 og Figur 142).
4. Før forsyningsslangene på 234 cm og slangeskaftene med mothake (3/4 tomme) langs bomseksjonen til sprederdyse 2 og 9 langs bomseksjonen som vist i Figur 141 og Figur 142.
5. Før forsyningsslangene på 188 cm og slangeskaftene med mothake (3/4 tomme) langs bomseksjonen til sprederdyse 3 og 8 som vist i Figur 141 og Figur 142.

   Merk: Før slangene gjennom de nedre, bakre gummitetningene i rørrammebrakettene.
6. Før forsyningsslangene på 188 cm og slangeskaftene med mothake (3/4 tomme) langs bomseksjonen til sprederdyse 4 og 7 som vist i Figur 141 og Figur 142.

   Merk: Før slangene gjennom de nedre, bakre gummitetningene i rørrammebrakettene.
7. Bunt de fire slangene for sprederdysene sammen med et kabelfeste som vist i Figur 142.

Montere sprederdysene på de ytre bomseksjonene

1. Innrett overføringsrøret i salen på en sprederdyse (Figur 143) med hullet på siden av slangeskaftet med mothake på én side (13 mm).

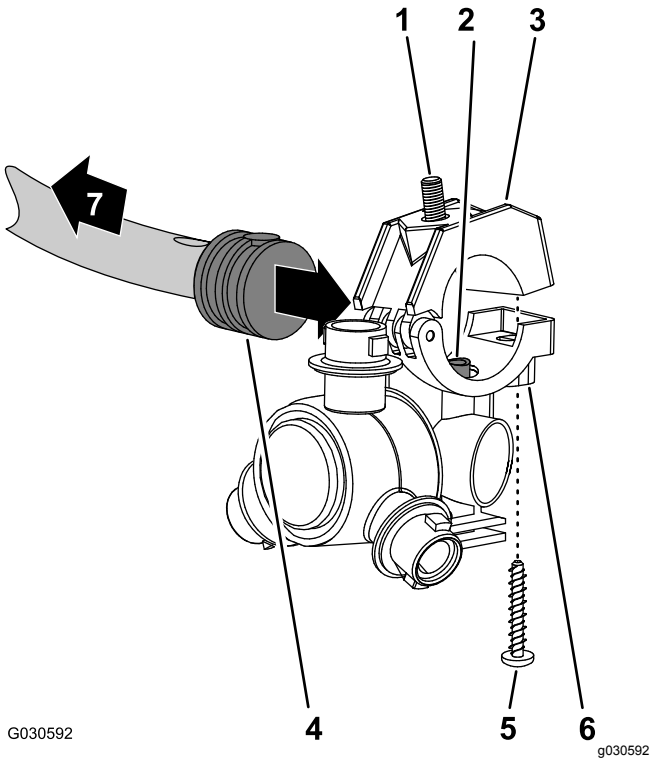

Figur 143

1. Sekskantbolt (5/16 x 3/4 tomme – rustfritt stål)
2. Overføringsrør
3. Øvre klemmehalvdel
4. Slangeskaft med mothake på én side (1/2 tomme)
5. Skrue i rustfritt stål (nr. 12 x 1-1/4 tomme)
6. Sprederdysekropp
7. Mot bomseksjonen

2. Lukk den øvre klemmehalvdelen rundt slangeskaftet med mothaker og fest klemmehalvdelen og sprederdysekroppen (Figur 143) med skruen i rustfritt stål (nr. 12 x 1-1/4 tomme) og stram til skruen i rustfritt stål til 14 til 18 N·m.

   Merk: Påse at sekskantbolten (5/16 x 3/4 tomme) sitter i fordypningen i den øvre klemmehalvdelen når du lukker klemmen.
3. Monter sprederdysene til den ytre bomseksjonen som følger:
   - Ved dyseposisjon 1 og 4, monter sprederdysen til dysefestet (A i Figur 144) med flenslåsemutteren (5/16 tomme) som du fjernet i trinn 2 av Fjerne sprederdysene fra ytre bomseksjoner (side 61).
   - Ved dyseposisjon 2 og 3, monter sprederdysen til dysefestet (A og B i Figur 144) med flenslåsemutteren (5/16 tomme) som du fjernet i trinn 2 av Montere sprederdysene på de ytre bomseksjonene (side 66).

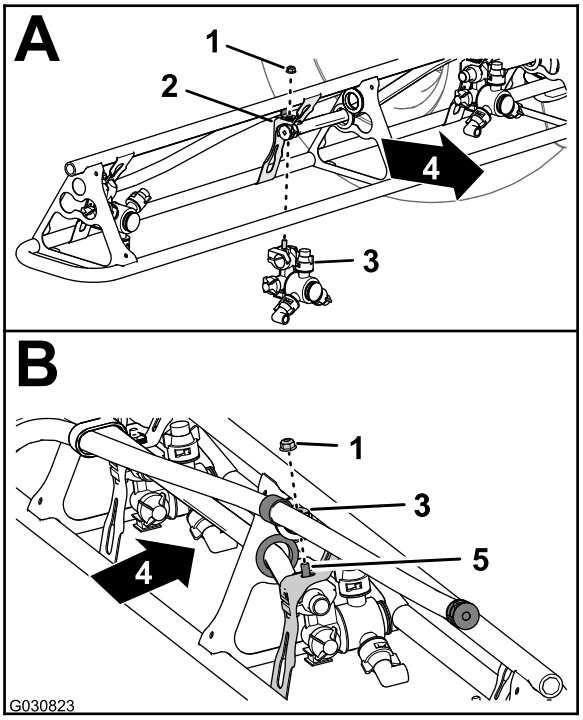

g030823

Figur 144

1. Flenslåsemutter (5/16 tomme)
2. Dysefeste
3. Sprederdyse
4. Baksiden av maskinen
5. Sekskantbolt (rustfritt stål – 5/16 x 3/4 tomme)

4. Stram flenslåsemutteren til 1978–2542 Ncm.
5. Gjenta trinn 1 til og med 4 for de andre sprederdysene for bomseksjonen.
6. Gjenta trinn 1 til 5 på den ytre bomseksjonen på den andre siden av maskinen.

28

Koble til det trykkfølsomme røret for trykkmåleren i dashbordpanelet

Ingen deler er nødvendige

Koble til det trykkfølsomme røret for trykkmåleren i dashbordpanelet

Maskiner uten valgfritt slangetrommelsett

1. Innrett enden av det trykkfølsomme røret (plast) for trykkmåleren i dashbordpanelet med klemhylsen for rørkoblingen (Figur 145).

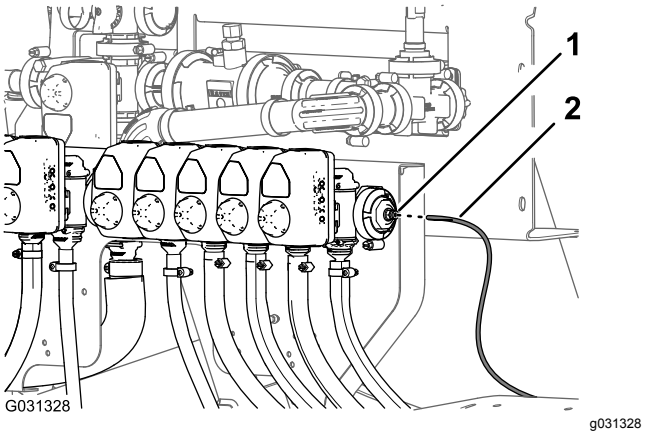

g031328

Figur 145

1. Klemhylse (rørkobling)
2. Trykkfølsomt rør (trykkmåler, dashbordpanel)

2. Skyv det trykkfølsomme røret inn i klemhylsen inntil røret er helt på plass (Figur 145).

Koble til det trykkfølsomme røret

Valgfritt sprøytepistolsett eller valgfritt bevegelig slangetrommelsett

1. Innrett enden av det trykkfølsomme røret (plast) for trykkmåleren i dashbordet med klemhylsen for rørkoblingen (Figur 146 og Figur 147).

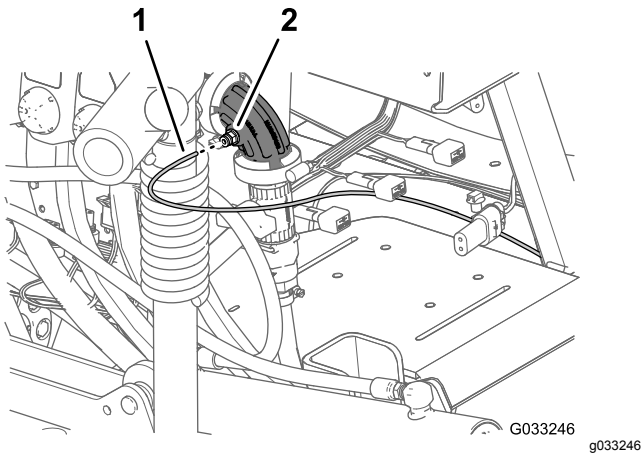

Figur 146

Sprøytepistolsett (valgfritt)

1. Trykkfølsomt rør (dashbordmåler)
2. Rørkobling (90°-vinkelkobling – dyseventil 10)

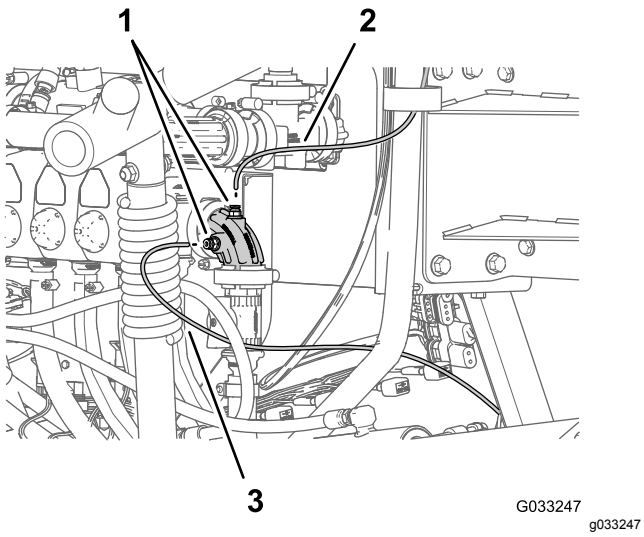

Figur 147

Bevegelig slangetrommelsett (valgfritt)

1. Trykkfølsomt rør (bevegelig trommelmåler)
2. Rørkoblinger (90°-vinkelkobling – dyseventil 10)
3. Trykkfølsomt rør (dashbordmåler)

2. Skyv det trykkfølsomme røret inn i klemhylsen inntil røret er helt på plass (Figur 146 og Figur 147).

29

Montere navigasjonsmottakeren

Deler som er nødvendige for dette trinnet:

1	Navigasjonsmottaker – GeoLink-presisjonsspredersystemsett (modell 41623)
1	Mottakerfeste
2	U-bolt
1	RTK-antennebrakett (CDMA-RTK-korrigeringsmodemsett eller GSM-RTK-korrigeringsmodemsett – tilbehør)
4	Flenslåsemutter (3/8 tomme)
3	Sekskantbolter (5 x 16 mm)
3	Skive (5 mm)
1	Mobilantenne (CDMA-RTK-korrigeringsmodemsett eller GSM-RTK-korrigeringsmodemsett – tilbehør)
1	Koaksialkabel (CDMA-RTK-korrigeringsmodemsett eller GSM-RTK-korrigeringsmodemsett – tilbehør)
1	Seriemerke (del av X25- eller X30 GeoLink-presisjonsspredersystemsett)

Montere navigasjonsmottakeren til maskinen

1. Innrett sporet i midten av mottakerfestet med sveisesømmen i midtlinjen for veltebeskyttelsesrøret (Figur 148).

   Merk: Påse at den større flensen med to hull vender bakover mot veltebeskyttelsesrøret og den lille flensen med ett hull vender forover.

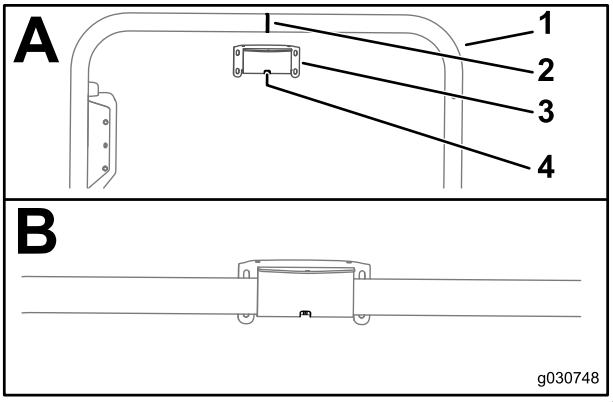

Figur 148

1. Veltebeskyttelsesrør
2. Sveisesøm (veltebeskyttelsesrør)
3. Mottakerfeste
4. Slisse

2. Monter mottakerfestet til veltebeskyttelsesrøret på følgende måte:
   - Hvis maskinen er konfigurert med globalt navigasjonssatelittsystem (GNSS) med forsterkersystem for bredt område (WAAS), monterer du mottakerfestet til veltebeskyttelsesrøret (Figur 149) med de to U-boltene og fire flenslåsemutterne (3/8 tomme).

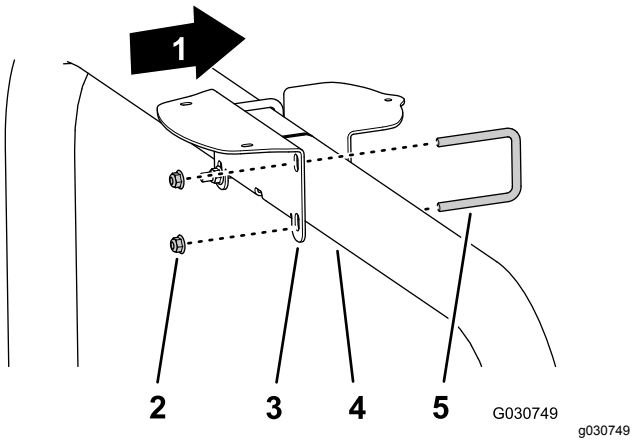

Figur 149

1. Foran på maskinen	4. Veltebeskyttelsesrør
2. Flenslåsemuttere (3/8 tomme)	5. U-bolt
3. Mottakerfeste	

   - Hvis maskinen har GNSS samt CDMA- eller GSM RTK-korrigeringsmodemsett, monterer du mottakerfestet og RTK-antennebraketten til veltebeskyttelsesrøret (Figur 150) med de to U-boltene og fire flenslåsemutterne (3/8 tomme).

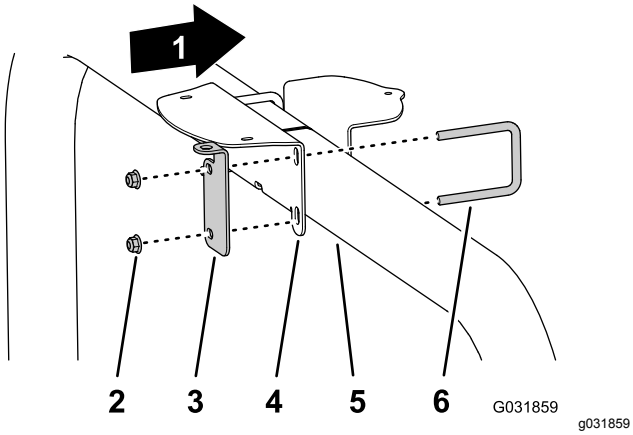

Figur 150

1. Foran på maskinen	4. Mottakerfeste
2. Flenslåsemuttere (3/8 tomme)	5. Veltebeskyttelsesrør
3. RTK-antennebrakett	6. U-bolt

3. Stram boltene til 37–45 N·m.

4. Innrett de tre gjengede hullene på undersiden av navigasjonsmottakeren med de tre hullene i mottakerfestet (Figur 151).

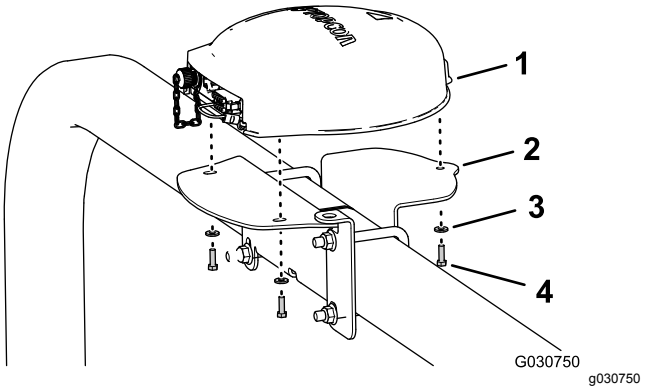

Figur 151

Vist med RTK-antennebrakett, maskiner med kun GNSS ligner

1. Navigasjonsmottaker	3. Skiver (5 mm)
2. Mottakerfeste	4. Sekskantbolter (5 x 16 mm)

5. Monter mottakeren til festet (Figur 151) med tre sekskantbolter (5 x 16 mm) og tre skiver (5 mm).
6. Stram de tre boltene til 5,76–7,12 N·m.
7. Fest seriemerket til mottakerfestet (Figur 152).

   Merk: Merket er del av X25- eller X30 GeoLink-presisjonsspredersystemsettet.

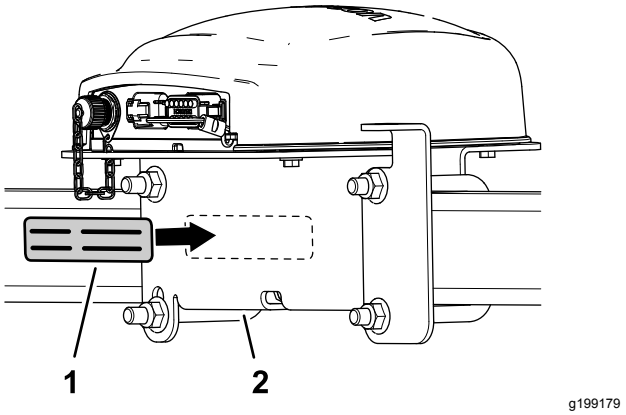

Figur 152

1. Seriemerke	2. Mottakerfeste

Montere RTK-antennen på navigasjonsmottakeren

Merk: Monter RTK-antennen hvis maskinen er utstyrt med et CDMA RTK- eller GSM RTK-korrigeringsmodem.

1. Innrett koaksialkoblingen gjennom åpningen i RTK-antennebraketten med gjengene i skilleveggen i koblingen (Figur 153).

Merk: Roter koaksialkoblingen som nødvendig for å innrette den flate siden av gjengene i skilleveggen med den flate siden ved åpningen i RTK-antennebraketten.

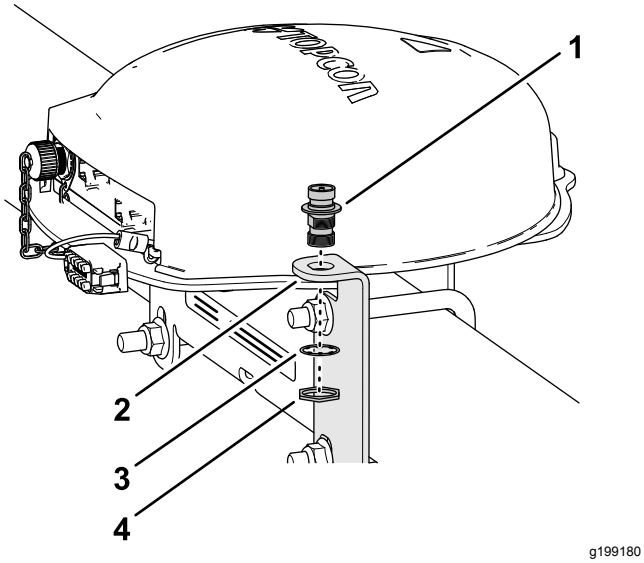

Figur 153

1. Koaksialkobling
2. RTK-antennebrakett
3. Låseskive
4. Låsemutter

2. Monter koaksialkoblingen til antennebraketten med låseskiven og låsemutteren, og stram til låsemutteren for hånd (Figur 153).
3. Monter RTK-antennen på den øvre koblingen til koaksialkoblingen, og stram til den riflede antennemutteren for hånd (Figur 154).

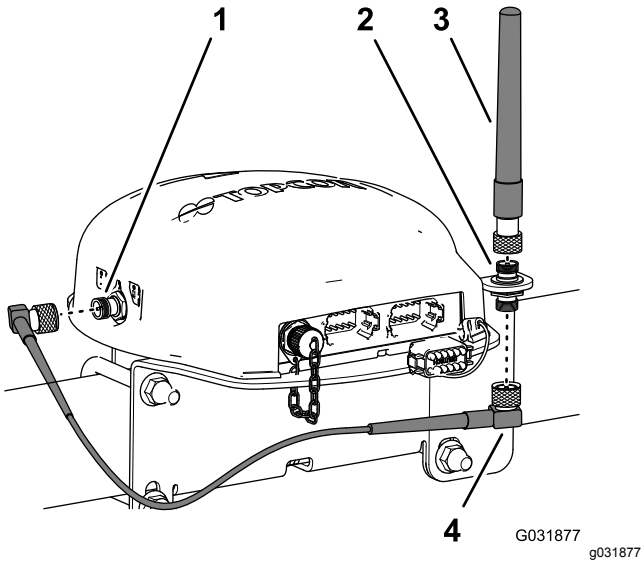

Figur 154

1. Koaksialkontakt (CDMA- eller GSM-mobilmodem)
2. Koaksialkobling
3. RTK-antenne
4. Antennekabel

4. Monter antennekabelen løst til den nedre koblingen på koaksialkoblingen (Figur 154).
5. Før kabelen rundt bak på navigasjonsmottakeren til koaksialkontakten for CDMA- eller GSM-mobilmodemet (Figur 154).
6. Monter antennekabelen til koaksialkontakten for CDMA- eller GSM-mobilmodemet (Figur 154).
7. Stram til antennekabelens riflede muttere for hånd.

30

Montere spredermonitoren

Deler som er nødvendige for dette trinnet:

1	Spredermonitor – GeoLink-presisjonsspredersystem-sett 41623
1	Skjermtrekk
1	Kulefeste – GeoLink-presisjonsspredersystemsett 41623
1	Monitorarm – GeoLink-presisjonsspredersystemsett 41623
1	Forsterkningsplate
4	Flenshodebolt (1/4 x 1 1/2 tomme)
4	Flenslåsemutter (1/4 tomme)

Montere skjermtrekket på spredermonitoren

1. Fjern den øvre 5 mm låsemutteren fra bolten for kuleleddkoblingen (Figur 155) på baksiden av spredermonitoren og med de to kontaktene (26 pinner) vendt nedover.

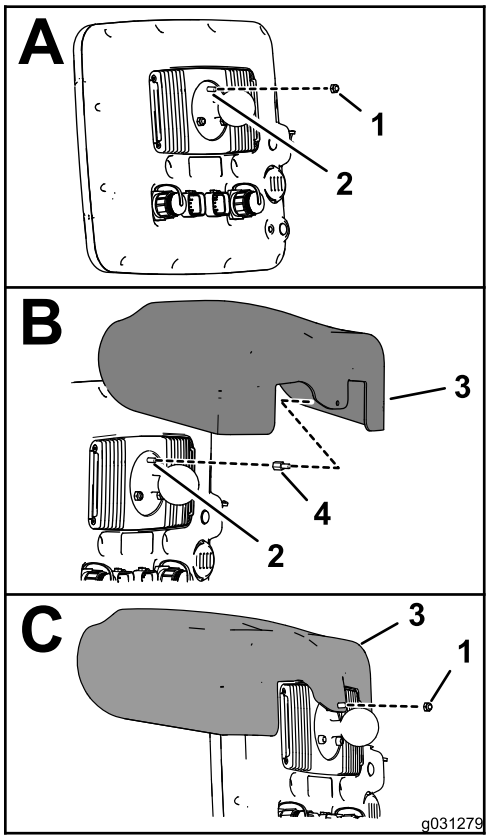

g031279

Figur 155

1. Låsemutter (5 mm)
2. 5 mm bolt (spredermonitor ved kuleleddkoblingen)
3. Skjermtrekk
4. Gjenget utstikker

2. Påfør et lag gjengeforseglingsmiddel (fuktabsorberende – middels styrke) på gjengene til boltdelen av den gjengede utstikkeren (Figur 156).

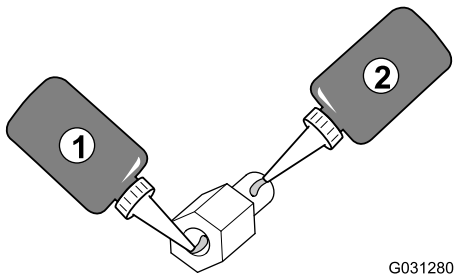

g031280

Figur 156

1. Gjengeforseglingsmiddel (fuktabsorberende – middels styrke) – muttergjenger gjenget utstikker
2. Gjengeforseglingsmiddel (fuktabsorberende – middels styrke) – boltgjenger

3. Skru utstikkeren inn i bolten for kuleleddkoblingen (B i Figur 155) og stram utstikkeren til 250 Ncm.
4. Påfør et lag gjengeforseglingsmiddel (fuktspredende egenskaper – middels styrke) på gjengene til boltdelen av den gjengede utstikkeren (Figur 156).
5. Innrett hullet i skjermtrekket med boltdelen av den gjengede utstikkeren (Figur 155).
6. Fest trekket til monitoren med låsemutteren (5 mm) som du fjernet i trinn 1.
7. Stram mutteren til 2,50 N·m.

Bore i dashbordpanelet

1. Ved maskinens dashbordpanel, finn dashbordpanelskruen til høyre for hullet med gummitetning (Figur 157).

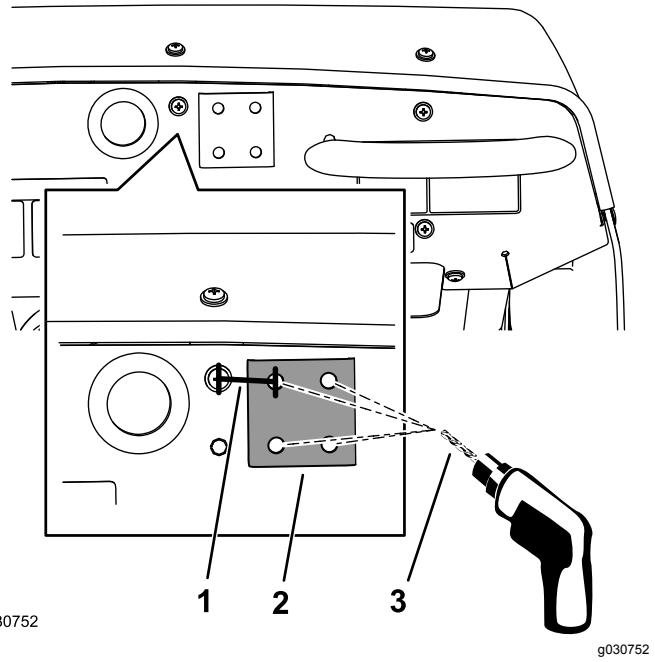

g030752

Figur 157

1. 33,3 mm
2. Avstiverplate
3. 8 mm bor

2. Mål 33,3 mm til høyre for midten av skruen og tegn en vertikal linje med en blyant (Figur 157).
3. Mål fra den øvre kanten av dashbordet ned 21 mm og marker plasseringen med en vannrett linje.
4. Lag et kjørnermerke i dashbordpanelet der linjene krysser hverandre.
5. Bor i dashbordpanelet ved kjørnermerket med en 8 mm borekrone (Figur 157).
6. Innrett den flate siden av avstiverplaten til instrumentpanelet med en flenshodebolt (1/4 x 1-1/2 tomme).
7. Innrett avstiverplaten horisontalt med den øvre kanten av dashbordpanelet, og bruk avstiveren som en mal for å bore de gjenværende tre hullene i dashbordpanelet (Figur 157).
8. Fjern avstiverplaten fra dashbordpanelet.

Montere spredermonitoren på maskinens dashbordpanel

1. Monter kuleleddfestet på instrumentpanelet med de fire boltene (1/4 x 1-1/2 tomme), avstiverplaten og flenslåsemutteren (1/4 tomme), som vist i Figur 158.

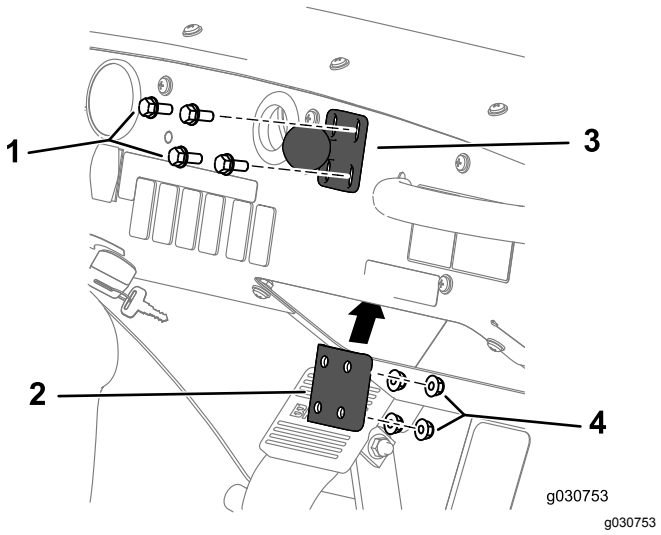

Figur 158

1. Bolt (1/4 x 1-1/2 tomme)
2. Kuleleddfeste
3. Avstiverplate
4. Flenslåsemutter (1/4 tomme)

2. Stram boltene og mutterne til 1017–1243 Ncm.
3. Løsne knotten på monitorarmen til du kan føre både kuleleddet for koblingen på baksiden av spredermonitoren og kulekoblingen for festet på dashbordpanelet inn på monitorarmens sokkel (Figur 159).

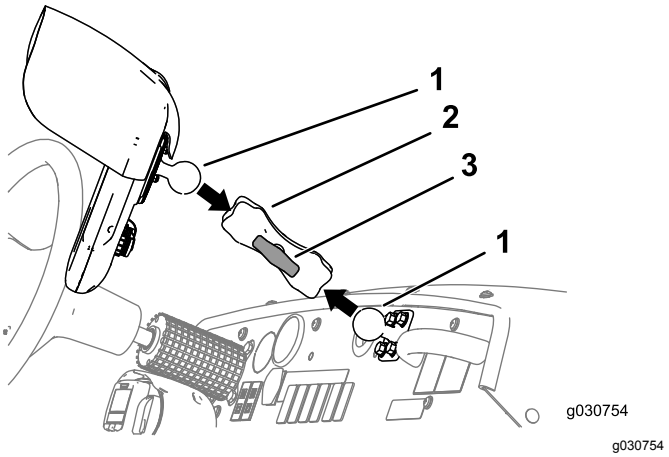

Figur 159

1. Kuleledd
2. Monitorarm
3. Knott

4. Juster spredermonitoren slik at du lett kan se skjermen fra førersetet (Figur 159).
5. Stram knotten for monitorarmen godt for hånd (Figur 159).

31

Montere sprederkontrolleren og koble til den bakre ledningssatsen

Deler som er nødvendige for dette trinnet:

1	Sprederkontroller – GeoLink-presisjonsspredersystemsett 41623
4	Bolt (4 x 10 mm)
4	Flenslåsemutter (4 mm)

Montere sprederkontrolleren

1. Innrett sprederkontrollerens forside mot ventilmonteringen med kontakten med 40 pinner utover (Figur 160).

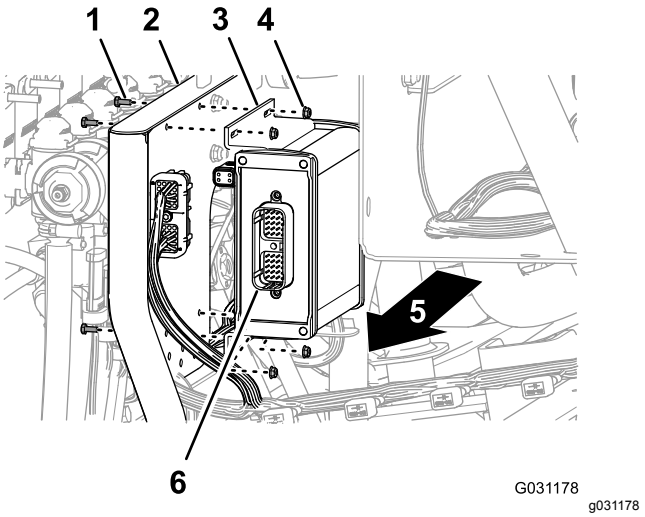

Figur 160

1. Bolt (4 x 10 mm)
2. Ventilfeste for ti ventiler
3. Sprederkontroller
4. Flenslåsemutter (4 mm)
5. Maskinens høyre side
6. Kontakt med 40 pinner

2. Monter sprederkontrolleren til ventilfestet (Figur 160) med fire bolter (4 x 10 mm) og fire flenslåsemuttere (4 mm).
3. Stram boltene og mutterne til 2,34–2,86 N·m.

Koble den bakre ledningssatsen til kontrolleren

1. Innrett kontakten med 40 sokler merket **ASC 10** på den 203 cm lange ledningssatsforgreningen med kontakten med 40 pinner på sprederkontrolleren (Figur 161).

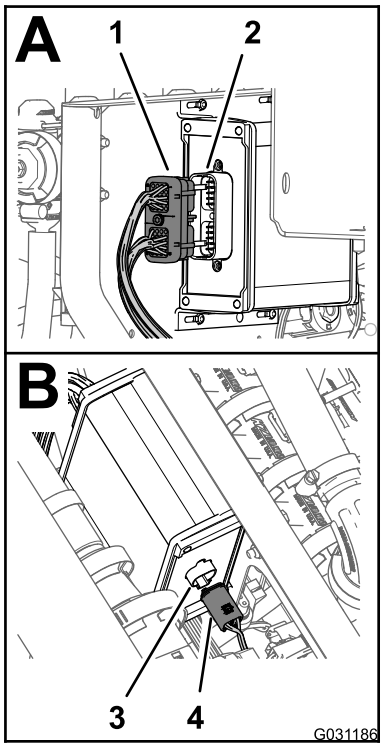

g031186

Figur 161

1. Kontakt med 40 pinner (bakre ledningssats – merket ASC 10)
2. Kontakt med 40 pinner (sprederkontroller)
3. Kontakt med fire pinner (sprederkontroller)
4. Kontakt med fire sokler (bakre ledningssats – merket To ASC 10)

---

2. Koble kontakten med 40 sokler inn i kontakten med 40 pinner til begge kontaktene er godt festet.
3. Innrett kontakten med fire sokler merket **To ASC 10** på 203 cm ledningssatsdelen med kontakten med fire pinner for sprederkontrolleren (Figur 161).
4. Koble kontakten med fire sokler til kontakten med fire pinner til begge kontaktene er godt festet.

32

Montere ledningssatsene for navigasjonskomponentene

Deler som er nødvendige for dette trinnet:

1	Dataledningssats (navigasjonssystemet) – GeoLink-presisjonsspredersystemsett (modell 41623)
1	Elektrisk ledningsnett (navigasjonssystemet) – GeoLink-presisjonsspredersystemsett (modell 41623)
5	Kabelfeste

Koble til Navigasjonsdata- og Elektriske ledningssatser

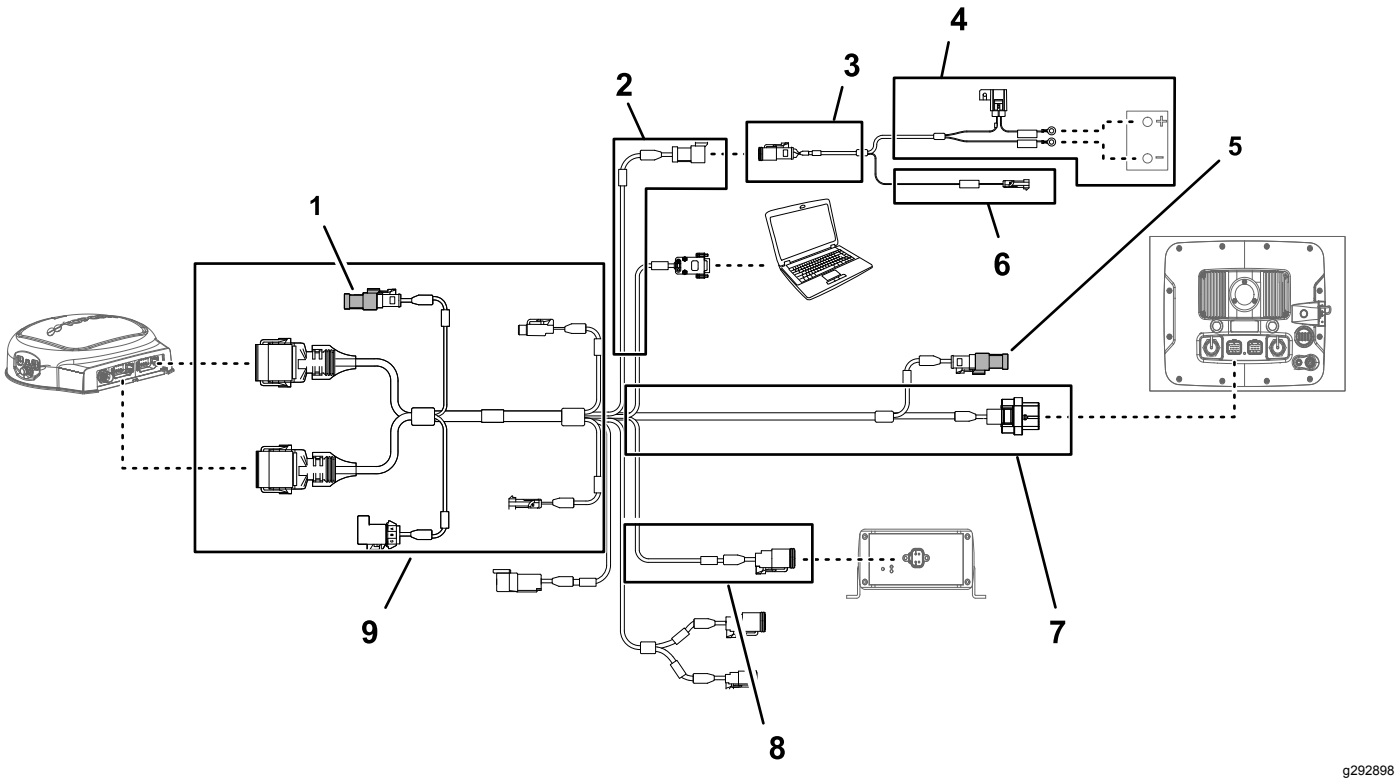

Figur 162

1. Resistorkobling (veiledning)
2. 100 cm dataledningssatsdel (elektrisk strøm)
3. 100 cm forgrening av batteriledningssats
4. 220 cm forgrening av batteriledningssats
5. Resistorkobling (CAN 2)
6. 100 cm forgrening av batteriledningssats (svitsjet strøm)
7. 220 cm lang forgrening av dataledningssats (spredermonitor)
8. 13 cm forgrening av dataledningssats (grensesnitt for settets ledningssats)
9. 390 cm lang forgrening av dataledningssats (navigasjonsmottaker)

1. Hvis den ikke er installert, setter du resistorkoblingen i den elektriske kontakten på den 390 cm lange forgreningen til dataledningssatsen for navigasjonsmottakeren (Figur 162).

2. Hvis den ikke er installert, setter du resistorkoblingen i den elektriske kontakten på den 220 cm lange forgreningen til dataledningssatsen for spredermonitoren (Figur 162).
3. Koble kontakten med tre sokler (grensesnitt for elektrisk strøm) i navigasjonssystemets elektriske ledningssats til kontakten med tre pinner (grensesnitt for elektrisk strøm) i dataledningssatsen (Figur 162 og Figur 163).

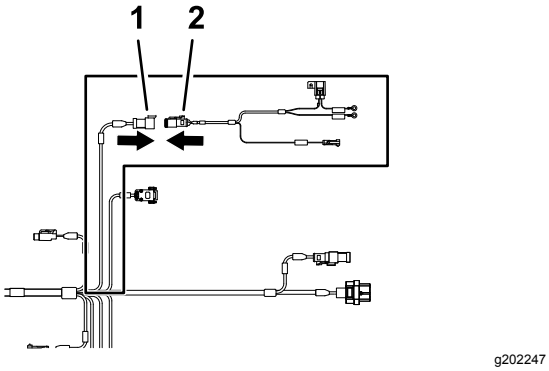

Figur 163

1. Kontakt med tre pinner – dataledningssats (SYSTEMEFFEKTSEPARASJON)
2. Kontakt med tre sokler – batteriledningssats (grensesnitt for elektrisk strøm)

Føre og koble datakabelen til navigasjonsmottakeren

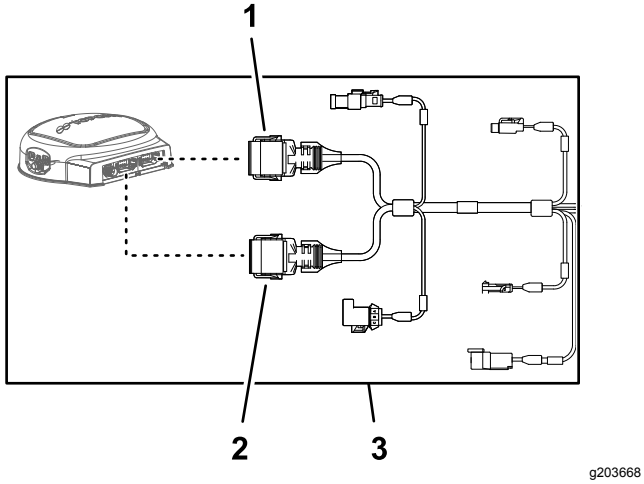

Figur 164

1. Kontakt med tolv pinner (grå) dataledningssats (navigasjonsmottaker)
2. Kontakt med tolv sokler (svart) – dataledningssats (navigasjonsmottaker)
3. 390 cm lang forgrening av dataledningssats (navigasjonsmottaker)

1. Før den 390 cm lange forgreningen til dataledningssatsen til høyre side av motorrommet (ved siden av luftfilteret for motoren) og bakover under nedre høyre område av det bakre motordekselet (Figur 165).

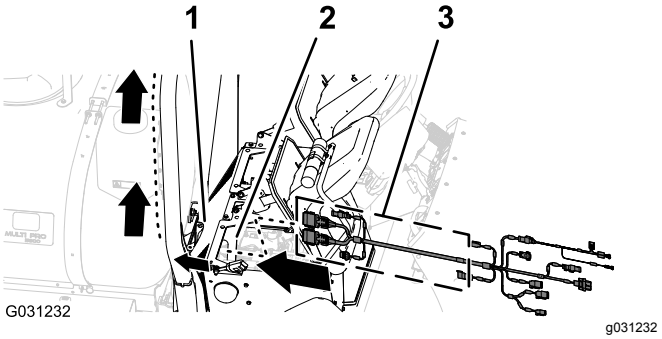

Figur 165

1. Bakre motordeksel
2. Motorrom
3. 390 cm lang forgrening (dataledningssats)

2. Før den 390 cm lange forgreningen av dataledningssatsen langs høyre veltebeskyttelsesrør med kontakten med tolv sokler (grå) og kontakten med tolv sokler (svart) opp mot navigasjonsmottakeren (Figur 166).

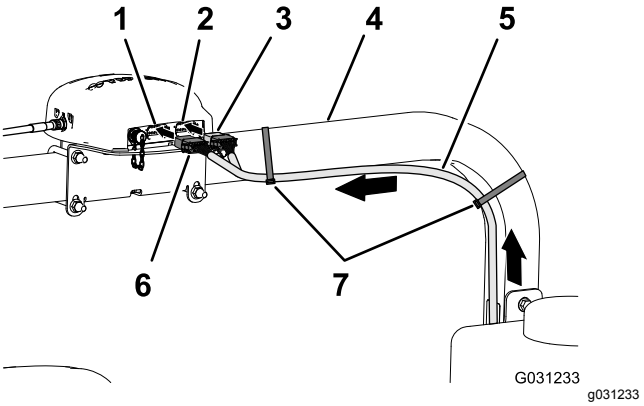

Figur 166

1. Kontakt med tolv pinner venstre (grå) – navigasjonsmottaker
2. Kontakt med tolv pinner høyre (svart) – navigasjonsmottaker
3. Kontakt med tolv sokler (svart) – dataledningssats
4. Høyre veltebeskyttelsesrør
5. 390 cm lang dataledningssatsforgrening
6. Kontakt med tolv sokler (grå/svart) – dataledningssats
7. Kabelfester

3. Innrett de to kilene på den lange siden av den grå og svarte kontakten med tolv sokler i dataledningssatsen med de to sporene i den nedre, vertikale veggen i den venstre (grå) kontakten med tolv pinner i navigasjonsmottakeren (Figur 167).

Merk: Vær forsiktig når du kobler ledningssatsen til navigasjonsmottakeren. Innrettingskilene på ledningssatsens kontakter skal passe inn i kilesporene på kontaktene med pinner på navigasjonsmottakeren.

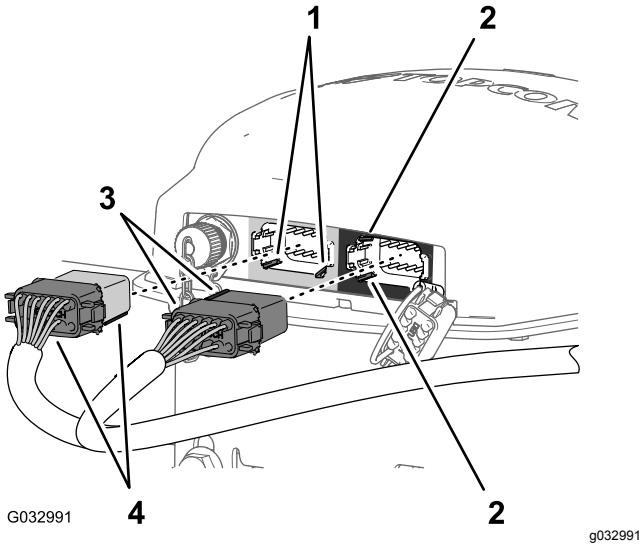

Figur 167

1. Kilespor – nedre, horisontal vegg (venstre (grå) kontakt med tolv pinner – navigasjonsmottaker)
2. Kilespor – venstre, vertikal vegg (høyre (svart) kontakt med tolv pinner – navigasjonsmottaker)
3. Innrettingskiler – kort side (svart) kontakt med tolv sokler – dataledningssats
4. Innrettingskiler – lang side (grå/svart) kontakt med tolv sokler – dataledningssats

4. Koble den grå og svarte kontakten med tolv sokler i dataledningssatsen til den venstre (grå) kontakten med tolv pinner i navigasjonsmottakeren til kontaktene klikker på plass (Figur 167).
5. Innrett de to kilene på den korte siden av den svarte kontakten med tolv sokler i dataledningssatsen med de to kilesporene i den venstre, vertikale veggen i den høyre (svarte) kontakten med tolv pinner i navigasjonsmottakeren (Figur 167).

   Merk: Vær forsiktig når du kobler ledningssatsen til navigasjonsmottakeren. Innrettingskilene på ledningssatsens kontakter skal passe inn i kilesporene på kontaktene med pinner på navigasjonsmottakeren.
6. Koble den helt svarte kontakten med tolv sokler i dataledningssatsen til den venstre (svarte) kontakten med tolv pinner i navigasjonsmottakeren til kontakten klikker på plass (Figur 167).
7. Fest den 390 cm lange forgreningen av dataledningssatsen til høyre veltebeskyttelsesrør med to kabelfester som vist i Figur 166.

Merk: Påse at kabelen er slakk mellom kontakten med tolv sokler og kabelfestet.

Koble til navigasjonssystemets elektriske ledningssats og dataledningssatsen til den bakre ledningssatsen på maskinen

1. Før den 100 cm lange forgreningen til den elektriske ledningssatsen (Figur 168) med kontakten med én pinne ned til området hvor de fremre og bakre ledningssatsene for maskinen kobles til. Se Figur 86 i Koble til fremre og bakre ledningssats (side 41).

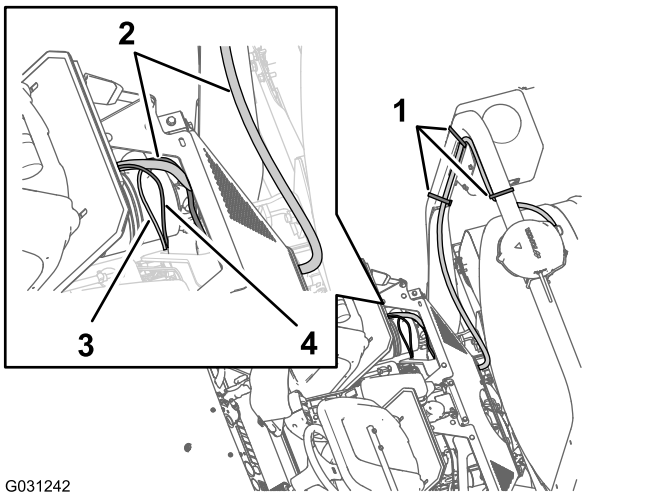

Figur 168

1. Kabelfester
2. 390 cm – dataledningssatsforgrening
3. 100 cm – elektrisk ledningssatsforgrening
4. 100 cm – dataledningssatsforgrening

2. Før den 100 cm lange forgreningen til dataledningssatsen (Figur 168) med kontakten med fire pinner for CAN 2/sprederkontrolleren ned til området hvor de fremre og bakre ledningssatsene for maskinen kobles til. Se Figur 86 i Koble til fremre og bakre ledningssats (side 41).
3. Koble til kontakten med fire pinner i dataledningssatsen for CAN 2 / sprederkontrolleren, til kontakten med fire sokler i den bakre ledningssatsen for CAN 2 / sprederkontrollkretsen (Figur 169).

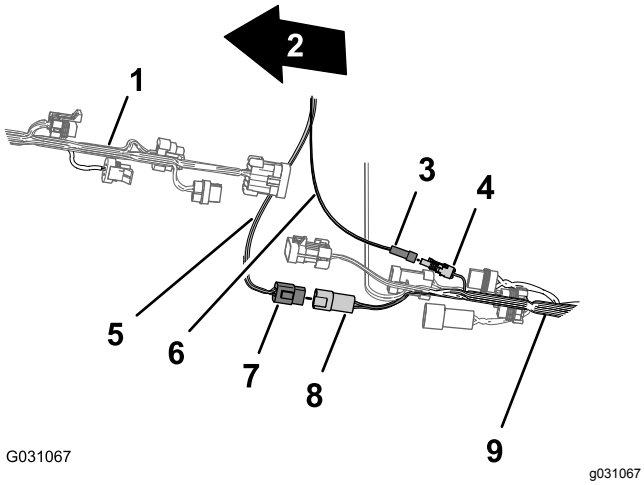

Figur 169

1. Foran på maskinen
2. Maskinens fremre ledningssats
3. Kontakt med én pinne – elektrisk ledningssatsforgrening (svitsjet strøm)
4. Kontakt med én sokkel – bakre ledningssats (koblet strøm)
5. Dataledningssats (CAN 2 / sprederkontroller)
6. Elektrisk ledningssats (svitsjet strøm)
7. Kontakt med fire pinner – dataledningssats (CAN 2 / sprederkontroller)
8. Kontakt med fire sokler – bakre ledningssats (CAN 2 / sprederkontroller)
9. Maskinens bakre ledningssats

4. Koble kontakten med én pinne i den elektriske ledningssatsen til kontakten med én sokkel i den bakre ledningssatsen (Figur 169).

Føre navigasjonssystemets elektriske ledningssats til batteriet

1. Før den 220 cm lange forgreningen for navigasjonssystemets elektriske ledningssats over seteboksvinkelen og ned langs venstre støtte for motordekselet (Figur 170).

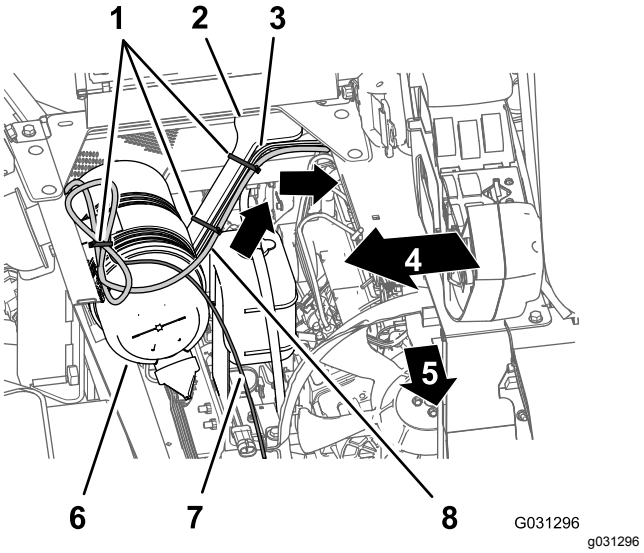

Figur 170

1. Kabelfester
2. Motordekselstøtte
3. 165 cm lang forgrening (bakre ledningssats)
4. Maskinens høyre side
5. Foran på maskinen
6. Luftfilter (motor)
7. 220 cm lang forgrening (dataledningssats)
8. 220 cm lang forgrening (navigasjonssystemets elektriske ledningssats)

2. Fest ledningssatsen til motordekselstøtten med kabelfester (Figur 170).
3. Før den 220 cm lange forgreningen for navigasjonssystemets elektriske ledningssats ned langs venstre støtte for motordekselet og under venstre rammerør (Figur 171).

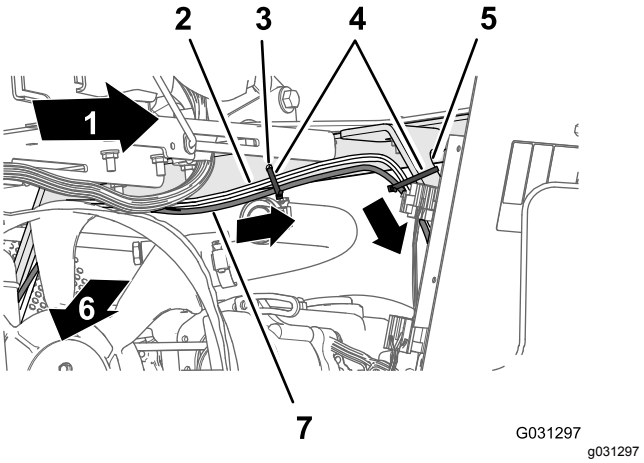

Figur 171

1. Maskinens venstre side
2. 165 cm lang forgrening (bakre ledningssats)
3. Hull i seteboksvinkelen
4. Kabelfester
5. Motordekselstøtte
6. Foran på maskinen
7. 220 cm lang forgrening (navigasjonssystemets elektriske ledningssats)

4. Fest ledningssatsen til hullet i seteboksvinkelen og motordekselstøtten med tre kabelfester (Figur 171 og Figur 172).

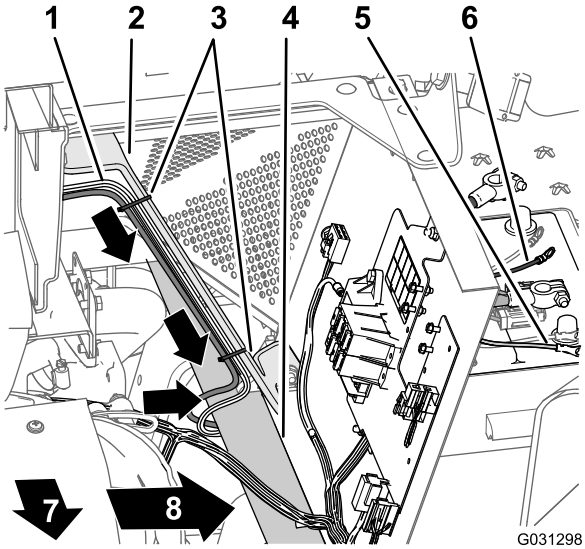

Figur 172

1. 165 cm lang forgrening (bakre ledningssats)
2. Motordekselstøtte
3. Kabelfester
4. Venstre rammerør
5. Negativ ringterminal (svart ledning) – 165 cm lang forgrening (bakre ledningssats)
6. Positiv ringterminal (rød ledning) – 165 cm lang forgrening (bakre ledningssats)
7. Foran på maskinen
8. Maskinens venstre side

5. Før 10 A-sikringen og de positive og negative ringklemmene i den 220 cm lange forgreningen av navigasjonssystemets elektriske ledningssats til oversiden av batteriet (Figur 172).

   Merk: Du fullfører montering av ringklemmene i Montere den bakre ledningssatsen og navigasjonssystemets elektriske ledningssats til batterikablene (side 80).

Føre og koble datakabelen til spredermonitoren

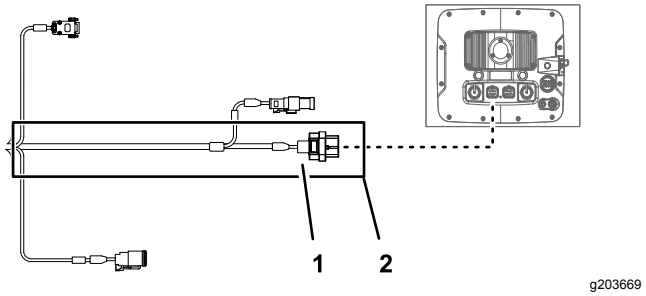

Figur 173

1. Kontakt med 26 sokler – dataledningssats (spredermonitor)
2. 220 cm lang forgrening av dataledningssats (spredermonitor)

1. På høyre side av motorrommet fører du den 220 cm lange forgreningen av dataledningssatsen fremover til luftfilteret for motoren og ned mot det nedre høyre hjørnet av radiatoren (Figur 174).

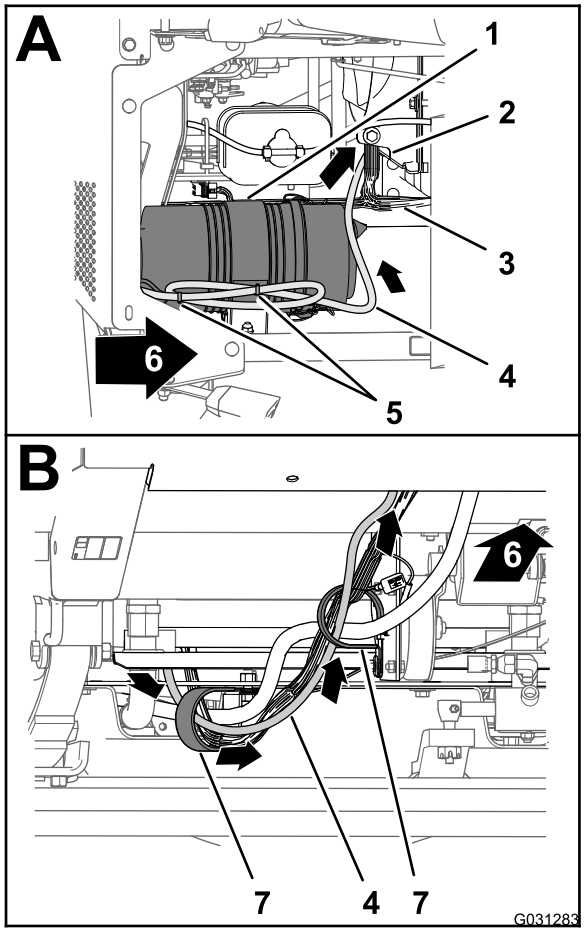

Figur 174

1. Luftfilter (motor)
2. Radiator
3. Maskinens fremre ledningssats
4. 220 cm lang dataledningssatsforgrening
5. Kabelfester
6. Foran på maskinen
7. R-klemmer

2. Før den 220 cm lange forgreningen av dataledningssatsen fremover og gjennom de to R-klemmene nederst på maskinen (Figur 174).
3. Før den 220 cm lange forgreningen av dataledningssatsen fremover og opp gjennom gummitetningen som omgir hullet i gulvpanelet (Figur 175).

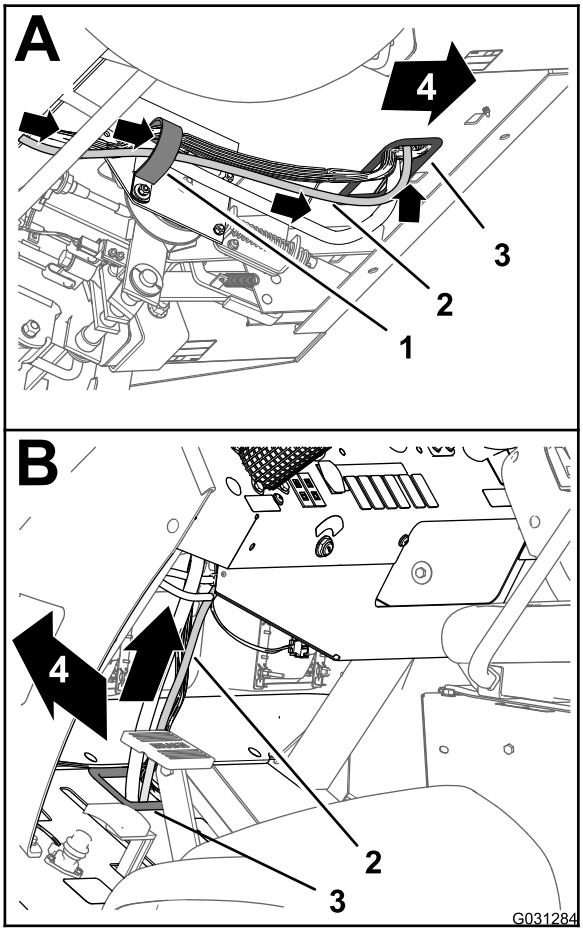

Figur 175

1. R-klemme
2. 220 cm lang dataledningssatsforgrening
3. Gummitetning (gulvpanel)
4. Foran på maskinen

4. Før den 220 cm lange forgreningen av dataledningssatsen opp og langs den fremre ledningssatsen på maskinen (Figur 175).
5. Før den 220 cm lange forgreningen av dataledningssatsen opp gjennom gummitetningen som omgir hullet i dashbordpanelet (Figur 176).

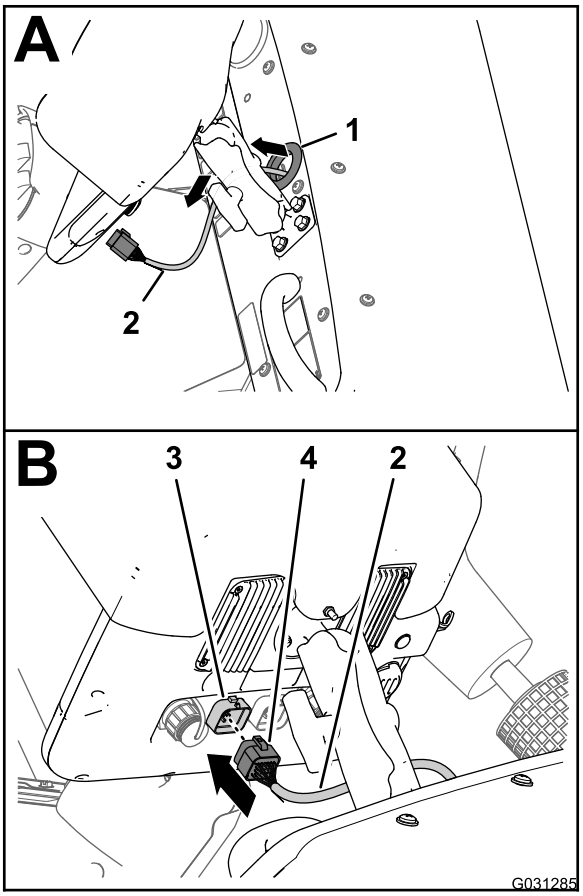

g031285

Figur 176

1. Gummitetning (dashbordpanel)
2. 220 cm lang dataledningssatsforgrening
3. Kontakt med 26 pinner (spredersjerm)
4. Kontakt med 26 sokler – dataledningssats (spredermonitor)

6. Innrett kontakten med 26 sokler i dataledningssatsen med kontakten med 26 pinner i spredersjermen, og trykk sokkelkontakten inn i pinnekontakten inntil kontakten klikker på plass (Figur 176).

Montere den bakre ledningssatsen og navigasjonssystemets elektriske ledningssats til batterikablene

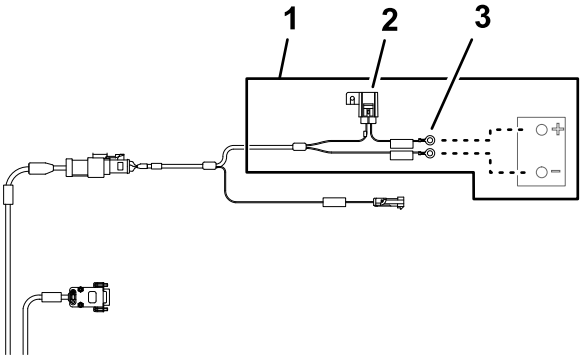

g203667

Figur 177

1. 220 cm forgrening av batteriledningssats
2. 10 A-sikring (batteri)
3. Ringklemmer (batteri)

1. Før den positive klemmen (rød ledning), negative klemmen (svart ledning) og 50 A-sikringsblokk i den bakre ledningssatsen mellom batterikassen og maskinens chassis (Figur 178).

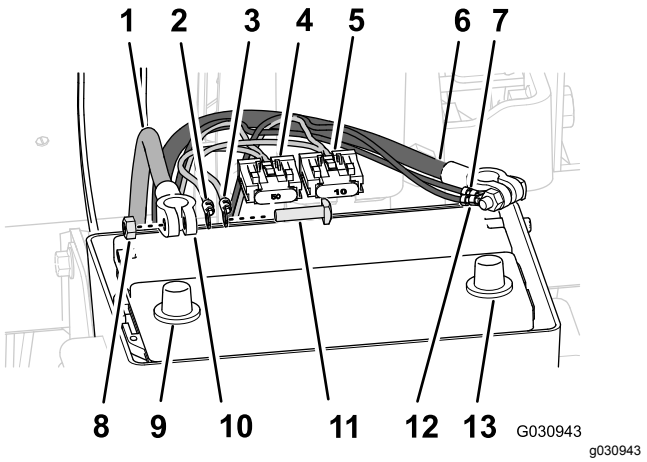

Figur 178

1. Positiv batterikabel
2. Positiv ringterminal (rød ledning) – 165 cm lang forgrening (bakre ledningssats)
3. Positiv ringterminal (rød ledning) – 220 cm lang forgrening (navigasjonssystemets elektriske ledningssats)
4. 50 A-sikringsblokk – bakre ledningssats
5. 10 A-sikringsblokk – navigasjonssystemets elektriske ledningssats
6. Negative batterikabel
7. Sekskantmutter
8. Batteripol (positiv)
9. Klemme (batterikabel)
10. T-bolt
11. Negativ ringterminal (svart ledning) – 165 cm lang forgrening (bakre ledningssats)
12. Negativ ringterminal (svart ledning) – 220 cm lang forgrening (navigasjonssystemets elektriske ledningssats)
13. Batteripol (negativ)

2. Før den positive klemmen (rød ledning), negative klemmen (svart ledning) og 10 A-sikringsblokken i navigasjonssystemets elektriske ledningssats mellom batterikassen og maskinens chassis.
3. Fjern T-boltene og sekskantmutterne fra klemmene til de positive og negative batterikablene (Figur 178).
4. Monter en T-bolt gjennom den positive klemmen (rød ledning) på den bakre ledningssatsen, den positive klemmen til navigasjonssystemets elektriske ledningssats og klemmen til den positive batterikabelen (Figur 178).
5. Fest klemmene og T-bolten løst med en sekskantmutter (Figur 178).

   Merk: Ikke monter batterikabelen på batteriet i denne omgangen.
6. Monter en T-bolt gjennom den bakre ledningssatsens negative klemme (svart ledning), den negative klemmen til navigasjonssystemets elektriske ledningssats og den negative batterikabelens klemme (Figur 178).
7. Fest klemmene og T-bolten løst med en sekskantmutter (Figur 178).

   Merk: Ikke monter batterikablene på batteriet i denne omgangen.

33

Montere det valgfrie understelldekselsettet

Ingen deler er nødvendige

Prosedyre

1. Innrett understellsdekslet med maskinens nedre chassis (Figur 179).

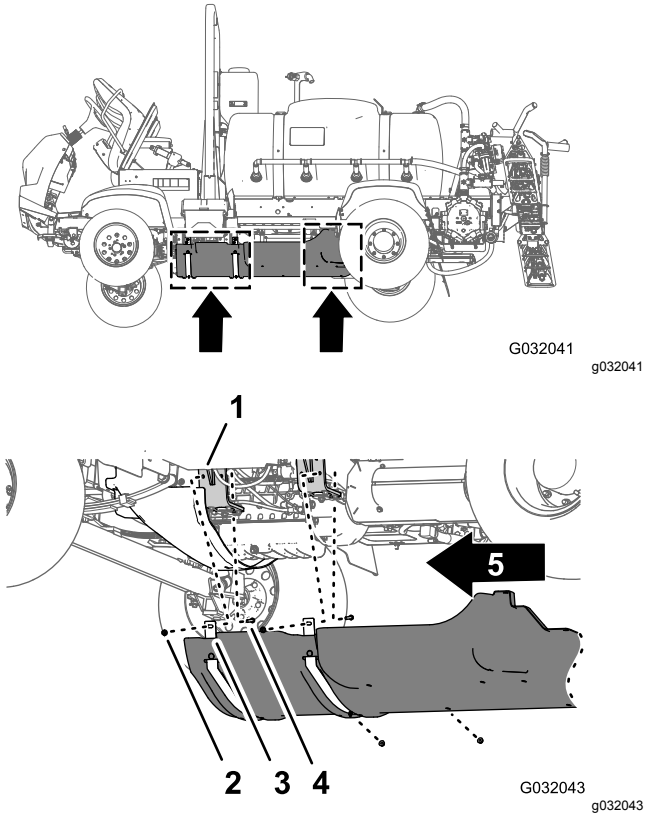

Figur 179

1. Understellsdeksel
2. Flenshodebolter (5/16 x 7/8 tomme)
3. Skiver (5/16 tomme)
4. Foran på maskinen

2. Før understellsdekslets støttestropper over boltene og låsebolten ved maskinens motorfestebraketter (Figur 179).

3. Monter understellsdekslet til motorfestebrakettene og boltene (Figur 179) med de fire flenslåsemutterne (5/16 tomme) som du fjernet i trinn 2 av 12 Fjerne valgfritt understelldekselsett (side 24).
4. Innrett hullene i den bakre delen av understelldekslet med hullene i chassiset (Figur 180).

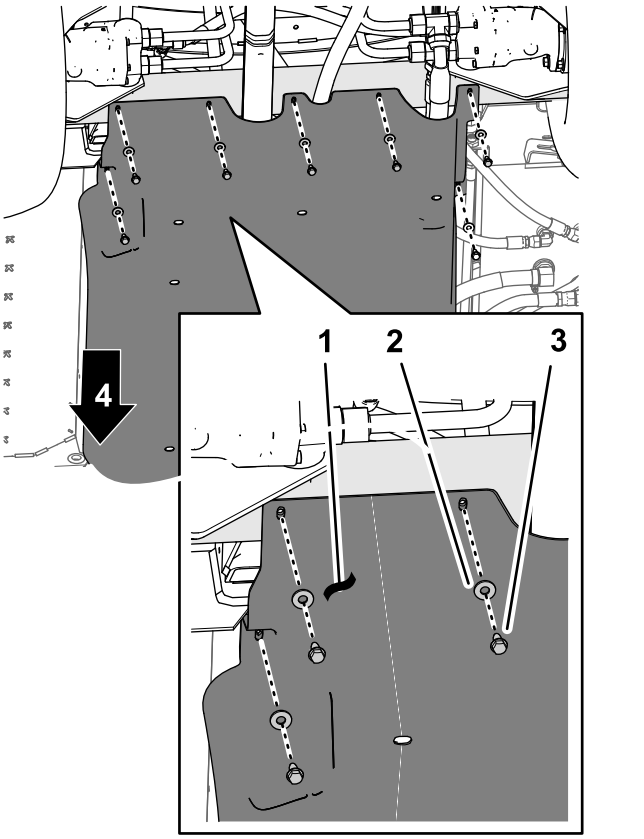

Figur 180

1. Understellsdeksel
2. Skiver (5/16 tomme)
3. Flenshodebolter (5/16 x 7/8 tomme)
4. Foran på maskinen

5. Monter den bakre delen av understellsdekslet på chassiset med de sju flenshodeboltene (5/16 x 7/8 tomme) og sju skivene (5/16 tomme) som du fjernet i trinn 1 av 12 Fjerne valgfritt understelldekselsett (side 24) (Figur 180).
6. Stram mutterne og boltene til 1129–1582 Ncm.

34

Koble til det valgfrie håndsprederstavsettet, elektrisk slangetrommelsett eller bevegelig slangetrommelsett

Deler som er nødvendige for dette trinnet:

1	90°-vinkelrør med sideport (Toro-delenr. 131-3726)
1	Flensklemme og pakning (Toro-delenr. 127-9829)
1	Avstengingsventil (Toro-delenr. 130-7321)

Montere bryterskapet til manifoldfestet

Håndsprederstavsett eller elektrisk slangetrommelsett

1. Innrett slangen i monteringsplaten for releskapet med hullene eller slissene i manifoldfestet for sprederventilene (Figur 181).

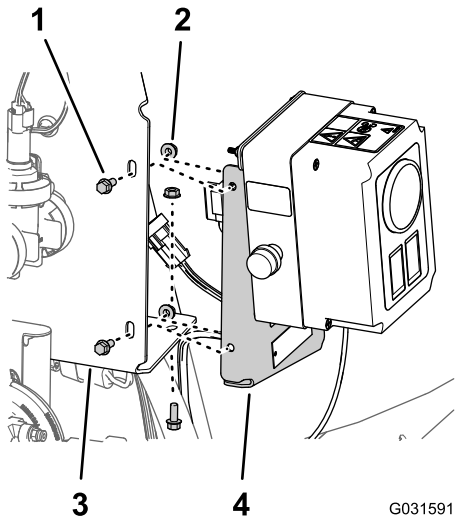

Figur 181

Elektrisk slangetrommelsett vises; håndsprederstavsettet ligner.

1. Flenshodebolter (1/4 x 5/8 tomme)
2. Sagtakkede flensmutre (1/4 tomme)
3. Manifoldfeste (sprederventil)
4. Monteringsplate (releskap)

2. Monter releskapet til manifoldfestet (Figur 181) med de tre flenshodeboltene (1/4 x 5/8 tomme) og de tre sagtaggede flensmutterne (1/4 tomme)

som du fjernet i trinn 1 av Fjerne reléskapet fra manifoldfestet (side 13).

3. Stram muttere og bolter til 1017–1243 Ncm.

Montere den bevegelige slangetrommelen til manifoldfestet

Løfteutstyrskapasitet: 57 kg

1. Løft den bevegelige slangetrommelen med løfteutstyr med den angitte kapasiteten.
2. Innrett hullene i støttekanalen for den bevegelige slangetrommelen med hullene i manifoldfestet for sprederventilene (Figur 182).

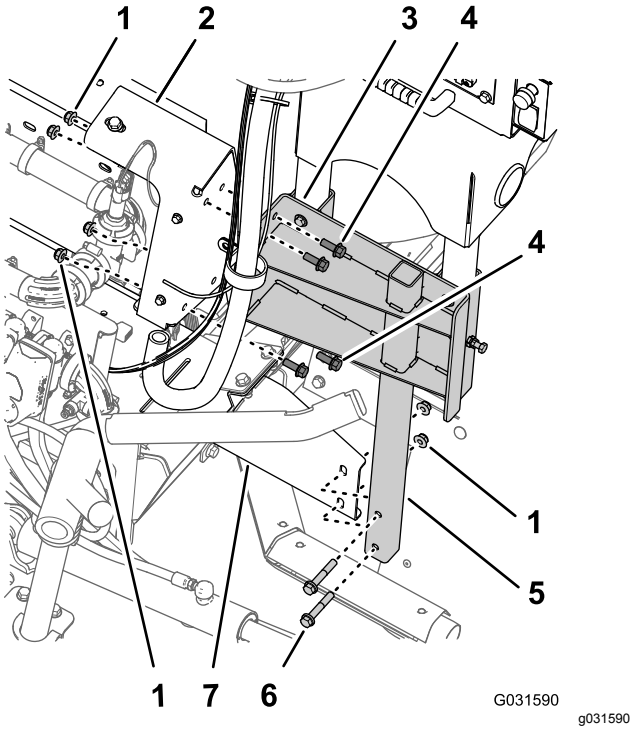

Figur 182

1. Flenslåsemuttere (3/8 tomme)
2. Manifoldfeste (sprederventiler)
3. Støttekanal (bevegelig slangetrommel)
4. Flenshodeskruer (3/8 x 1 tomme)
5. Nedre rørrammen (bevegelig slangetrommel)
6. Flenshodebolter (3/8 x 2-1/4 tomme)
7. Monteringsbrakett (høyre rammekanal på maskinen)

3. Innrett hullene i den nedre rørrammen for den bevegelige slangetrommelen med hullene i monteringsbraketten på maskinens høyre rammekanal (Figur 182).
4. Monter støttekanalen til manifoldfestet (Figur 182) med de fire flenshodeboltene (3/8 x 1 tomme) og flenslåsemutterne (3/8 tomme) som du fjernet i trinn 3 av Fjerne den bevegelige slangetrommelen fra manifoldfestet (side 15).
5. Monter den nedre rørrammen til monteringsbraketten (Figur 182) med de to flenshodeboltene (3/8 x 2-1/4 tomme) og de to flenslåsemutrene (3/8 tomme) som du fjernet i trinn 2 av Fjerne den bevegelige slangetrommelen fra manifoldfestet (side 15).
6. Trekk til boltene og mutterne med et moment på 37 til 45 Nm.

Montere slangen og koblingene

1. Fjern rørkoblingen fra lokket på flensen på høyre side av dyseventil 10 (Figur 183).

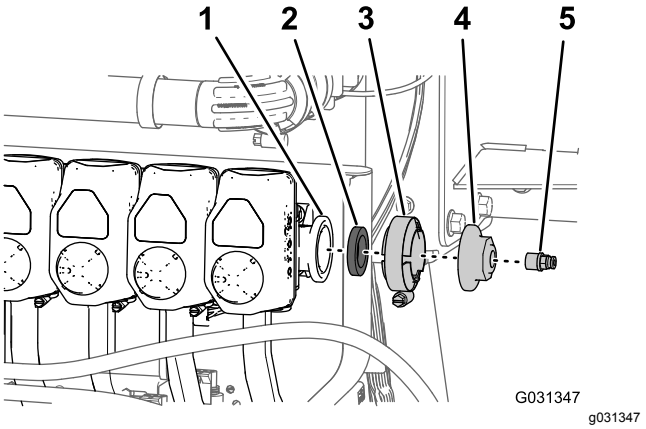

Figur 183

1. Flens (dyseventil 10)
2. Pakning
3. Flensklemme
4. Lokk
5. Rørkobling

2. Fjern flensklemmen, pakningen og endedekslet fra dyseventil 10 (Figur 183).

   Merk: Behold rørkoblingen, flensklemmen og pakningen for montering senere i denne prosedyren. Du har ikke lenger behov for endedekslet som du fjernet fra maskinen.
3. Fest PTFE-gjengeforseglingstape på gjengene til T-stykket (Figur 184) som du fjernet i trinn 3 av Koble fra slangene og rørene (side 13).

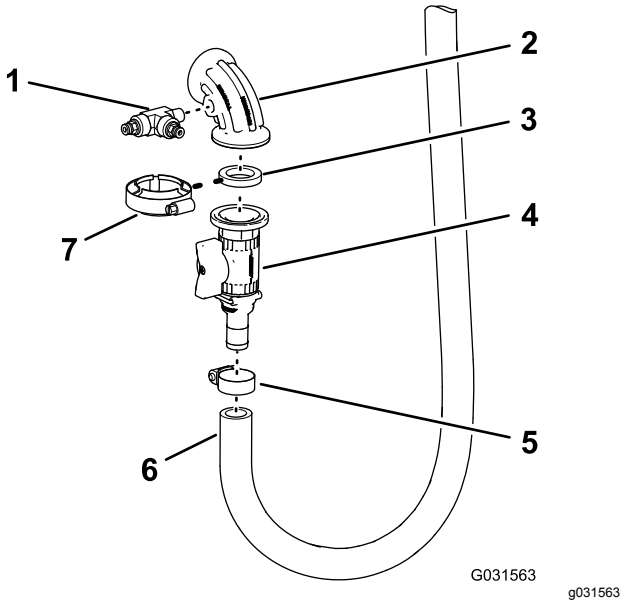

Figur 184

1. T-stykke og rørkoblinger
2. 90°-vinkelkobling med sideport
3. Pakning
4. Avstengingsventil
5. Slangeklemme
6. Innløpsslange
7. Flensklemme

4. Monter T-stykket i 90°- vinkelkoblingen med sideport som vist i Figur 184, og stram koblingen for hånd.
5. Monter 90°-vinkelkoblingen med sideporten, pakningen og avstengningsventilen løst med flensklemmen (Figur 184).
6. Monter koblingen med mothaker på avstengingsventilen i innløpsslangen med slangeklemmen (Figur 184) som du fjernet i trinn 4 av Koble fra slangene og rørene (side 13).

Montere slangen og de følsomme rørene

1. Innrett pakningen og 90°-vinkelrøret for slangetrommelen til flensen fra dyseventil 10 (Figur 185).

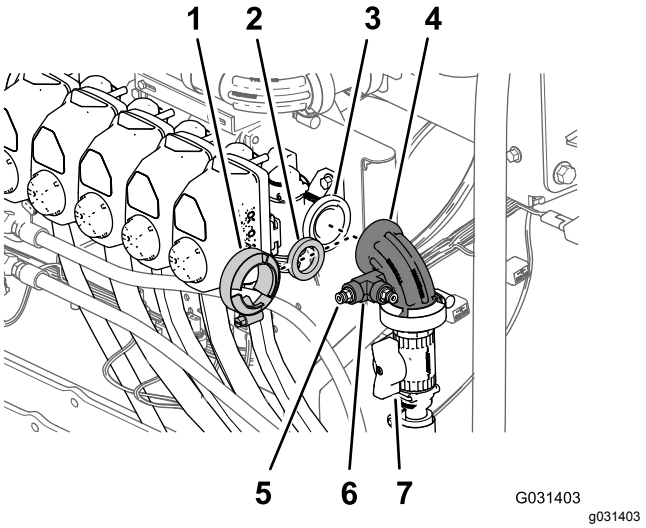

Figur 185

1. Flensklemme
2. Pakning
3. Flens (dyseventil 10)
4. 90°-vinkelkobling
5. Rørkobling
6. T-kobling
7. Avstengingsventil (slangetrommel)

2. Fest vinkelkoblingen og pakningen til ventilen med en flensklemme, og stram klemmen for hånd (Figur 185).
3. Påfør et lag PTFE-gjengeforsegling på gjengene til rørkoblingen og monter rørkoblingen i T-stykket som vist i Figur 185.
4. Før enden av det trykkfølsomme røret til trykkmåleren til dashbordpanelet inn i rørkoblingen til slangen sitter helt på plass i koblingen (Figur 186).

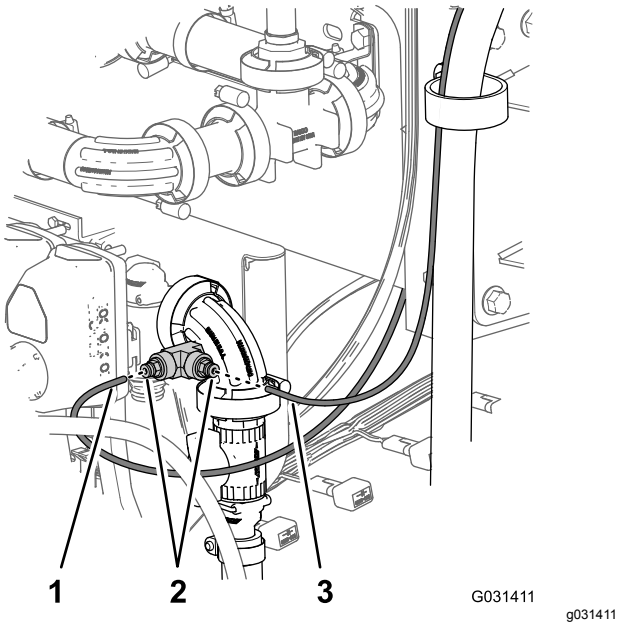

Figur 186

Bevegelig slangetrommelsett vises; det elektriske slangetrommelsettet og håndstavspredersettet ligner

1. Trykkfølsomt rør (trykkmåler, dashbordpanel)
2. Rørkoblinger
3. Trykkfølsomt rør (trykkmåler for slangetrommelsettet)

5. Før enden av det trykkfølsomme røret til trykkmåleren for slangetrommelen inn i rørkoblingen til slangen sitter helt på plass i koblingen (Figur 186).

Koble til det valgfrie håndsprederstavsettet eller det elektriske slangetrommelsettet

Ved kontrollboksen for håndsprederpistolen eller den elektriske slangetrommelen kobler du kontakten med seks pinner for styringsboksens ledningssats til kontakten med seks sokler i den bakre hovedledningssatsen på maskinen (Figur 187 og Figur 188).

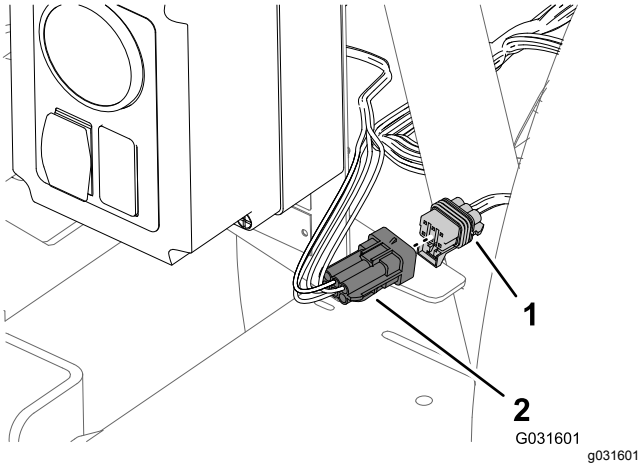

Figur 187

Reléskap – håndsprederstavsett

1. Kontakt med seks sokler (bakre hovedledningssats for maskinen)
2. Kontakt med seks pinner (reléskapets ledningssats)

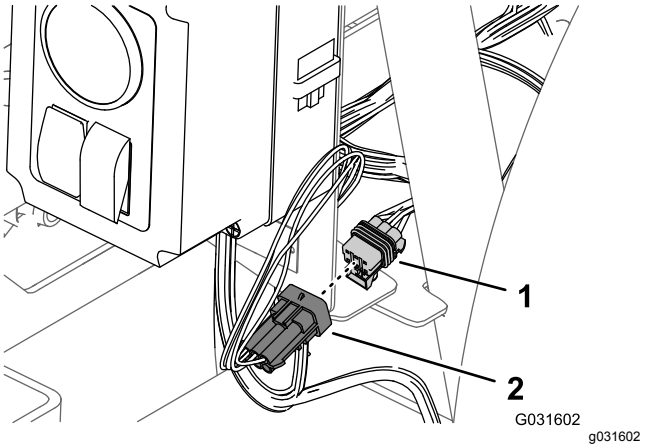

Figur 188

Reléskap – elektrisk slangetrommelsett

1. Kontakt med seks sokler (bakre hovedledningssats for maskinen)
2. Kontakt med seks pinner (reléskapets ledningssats)

Koble til ledningssatsen for valgfritt bevegelig slangetrommelsett

1. Bak på maskinen finner du ledningssatsen for det bevegelige slangetrommelsettet på baksiden av spredertanken (Figur 189).

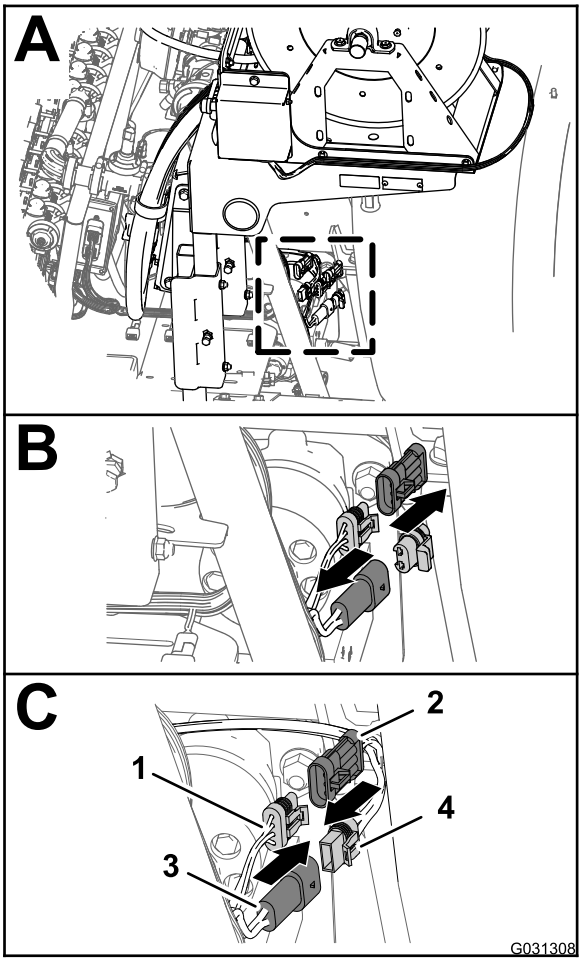

g031308

Figur 189

1. Kontakt med tre sokler (bakre, hovedledningssats)
2. Kontakt med tre pinner (ledningssats – elektrisk slangetrommel)
3. Kontakt med to pinner (bakre hovedledningssats)
4. Kontakt med to sokler (ledningssats – elektrisk slangetrommel)

2. Fjern pluggen fra kontakten med to pinner på bakre hovedledningssats for slangetrommelstrøm (Figur 189).
3. Koble kontakten med to sokler i ledningssatsen for den elektriske slangetrommelen inn i kontakten med to pinner på den bakre hovedledningssatsen (Figur 189).
4. Fjern hetten fra kontakten med tre sokler i den bakre hovedledningssatsen for sprederledningssatsens sammenkobling (Figur 189).
5. Koble kontakten med tre sokler i ledningssatsen for den elektriske slangetrommelen inn i sokkelen med tre pinner på den bakre hovedledningssatsen (Figur 189).

35

Koble til det valgfrie skummarkørsettet

Deler som er nødvendige for dette trinnet:

1	Ledningssats – valgfritt skummarkørfinishingsett 130-8292
5	Kabelfeste – valgfritt skummarkørfinishingsett 130-8292
1	Relé – valgfritt skummarkørfinishingsett 130-8292
1	Flenshodebolt (nr. 10-24 x 1/2 tomme) – skummarkørfinishingsett 130-8292
1	Låsemutter (nr. 10-24 – valgfritt skummarkørfinishingsett 130-8292)
1	Ekstra sikringsblokk – Toro-delenr. 92-2641
1	Sikring (15 A – valgfritt skummarkørfinishingsett 130-8292)
4	Flenshodebolter (6 x 12 mm) – valgfritt skummarkørfinishingsett 130-8292
1	Monteringsbrakett (skumkontrollbryter) – valgfritt skummarkørfinishingsett 130-8292
1	Skovlbryter med tre posisjoner (skumkontroll-bryter) – valgfritt skummarkørfinishingsett 130-8292
1	Vippebryter med 2 posisjoner (kompressor på/av-bryter)– valgfritt skummarkørfinishingsett 130-8292

Rute kompressordelen av ledningssatsen

1. Finn ledningssatsens 236 cm lange kompressordel med en kontakt med fire sokler, og før ledningssatsdelen bakover langs spredertanken som vist i Figur 190 og Figur 191.

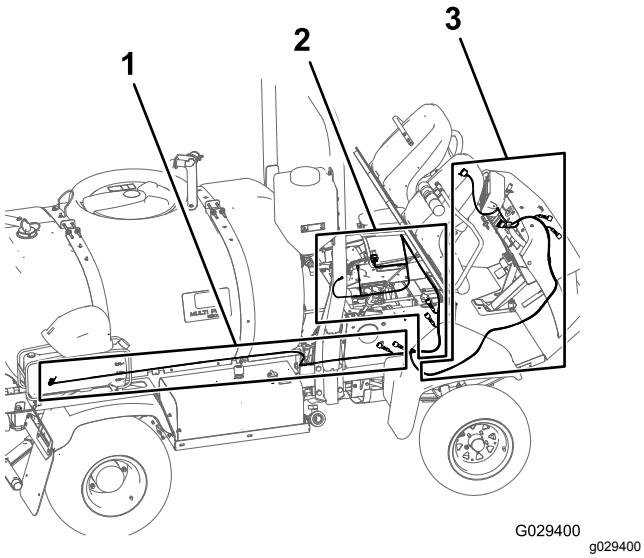

Figur 190

1. Forgrening på 236 cm av ledningssatsen for finishingsettet – kompressorforgrening
2. 197 cm lang forgrening av ledningssatsen på finishingsettet – motorromsforgrening
3. 240 cm lang forgrening av ledningssatsen på finishingsettet – dashbordpanelforgrening

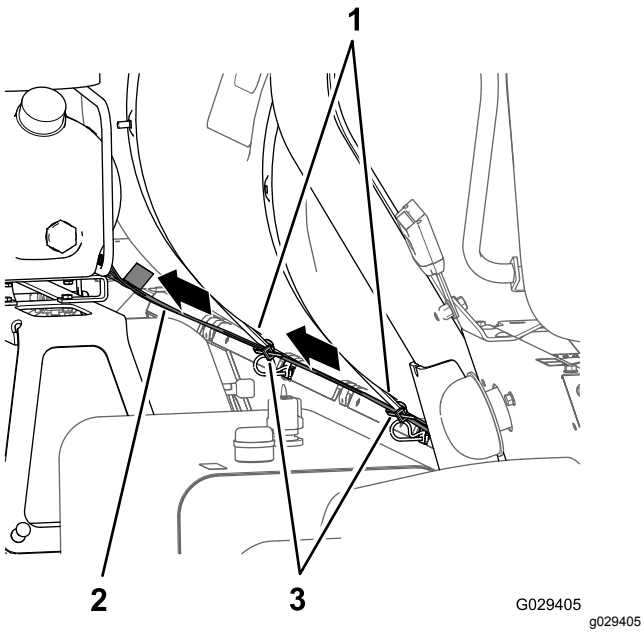

Figur 191

1. 236 cm – kompressorforgrening
2. Spredertankstropper
3. Kabelfester

2. Før ledningsnettets kontakt med 4 sokler til kontakten med 4 pinner på kompressoren og koble til de 2 kontaktene.

   Merk: Kompressoren er plassert over skummarkørtanken.

Rute motorromdelen av ledningssatsen

1. Rut ledningssatsen for finishingsettet forover mellom veltebeskyttelsesstangen og det nedre hjørnet av spredertanken, langs maskinledningssatsen og under luftrenseren for motoren (Figur 192 og Figur 193).

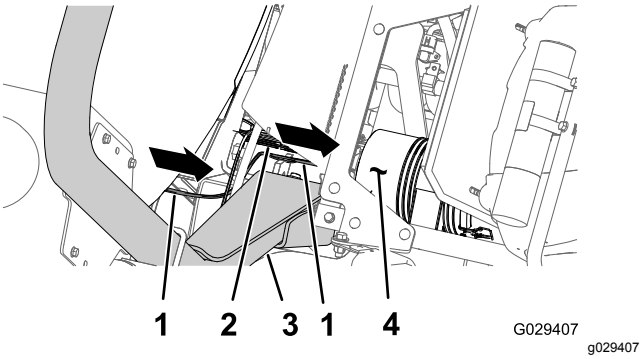

Figur 192

1. 236 cm – kompressorforgrening
2. Ledningssats for maskinen
3. Veltebeskyttelse
4. Luftrenser (motor)

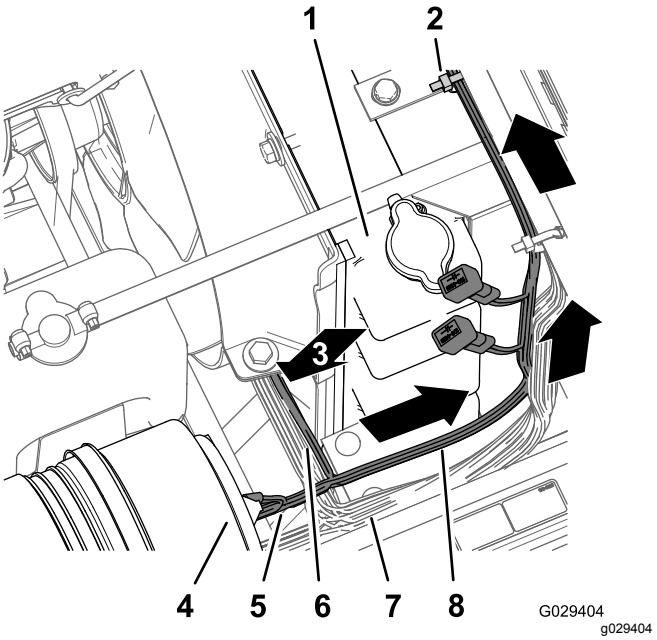

Figur 193

1. Radiator
2. Kabelfeste
3. 240 cm – dashbordpanelforgrening (rutet nedover)
4. Luftfilter (motor)
5. 236 cm – kompressorforgrening
6. 240 cm – dashbordpanelforgrening
7. Ledningssats for maskinen
8. 197 cm – motorromforgrening

2. Rut ledningssatsens 197 cm lange motorromforgrening (med ringterminalen,

sokkelterminalen og kontakten med fem sokler) opp langs den høyre siden av radiatoren, over toppen av radiatoren, under basen på midtkonsollen (Figur 193).

3. Rut motorromforgreningen på 197 cm til ledningssatsen ned langs den venstre siden av radiatoren og over bunnen av det elektriske panelet (Figur 194).

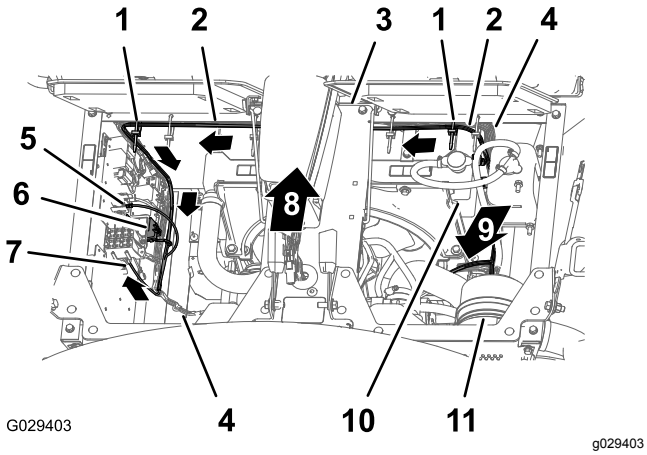

Figur 194

1. Kabelfester
2. 197 cm – motorromsforgrening
3. Basen på midtkonsollen
4. Ledningssats for maskinen
5. Ringterminal (ledningssats for finishingsett)
6. Kontakt med fem sokler (ledningssats for finishingsett)
7. Bladkontakt (ledningssats for finishingsett)
8. Foran på maskinen
9. 240 cm – dashbordpanelforgrening (rutet nedover)
10. Radiator
11. Luftfilter

4. Fest ledningssatsen for finishingsettet til maskinledningssatsen med de to kabelfestene som vist i Figur 194.

Føre ledningssatsens dashbordpanelforgrening

1. Før ledningssatsens instrumentpaneldel på 240 cm langs maskinens ledningssats og styreslanger (under radiatoren), gjennom R-klemmen på bunnen av radiatorstøtten, gjennom R-klemmen på spolen på kjørehastighetsvelgeren (Figur 195 og Figur 196).

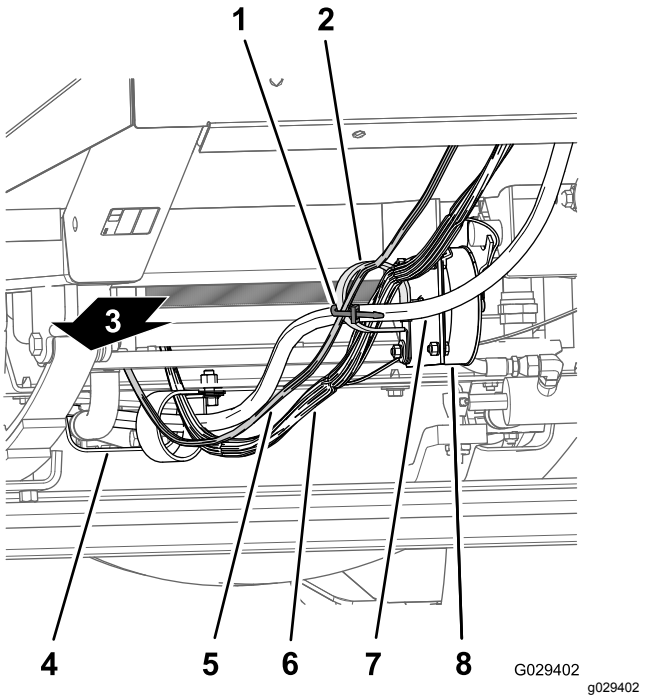

Figur 195

1. Kabelfeste
2. R-klemmer
3. Baksiden av maskinen
4. Varmeskydd på maskin
5. 240 cm – dashbordpanelforgrening
6. Ledningssats for maskinen
7. Styreslange
8. Kjørehastighetsvelgerspole

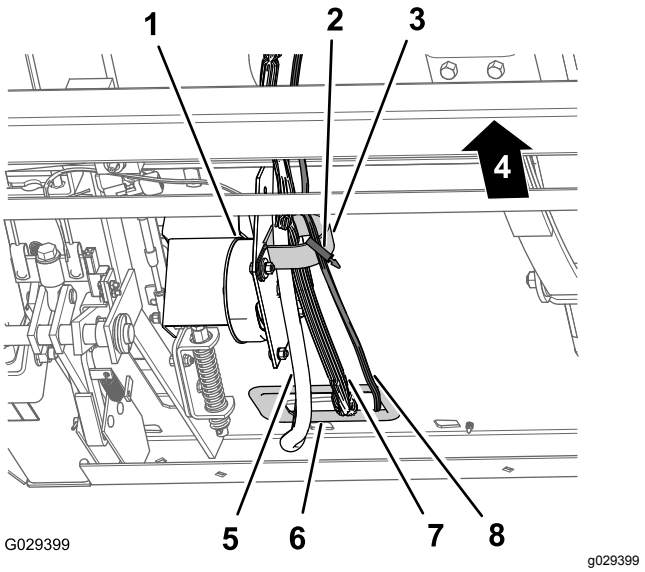

Figur 196

1. Kjørehastighetsvelgerspole
2. Kabelfeste
3. R-klemme
4. Baksiden av maskinen
5. Styreslange
6. Gummitetning (foroverskilleveggkobling)
7. Ledningssats for maskinen
8. 240 cm – dashbordpanelforgrening

2. Før den 240 cm lange dashbordpanelforgreningen av ledningssatsen til R-klemmen på

kjørehastighetsvelgerspolen (Figur 195 og Figur 196).

3. Før ledningssatsens instrumentpaneldel på 240 cm gjennom gummitetningen ved åpningen til forover-skilleveggkoblingen og innover til kabelen og slangekroken (Figur 197).

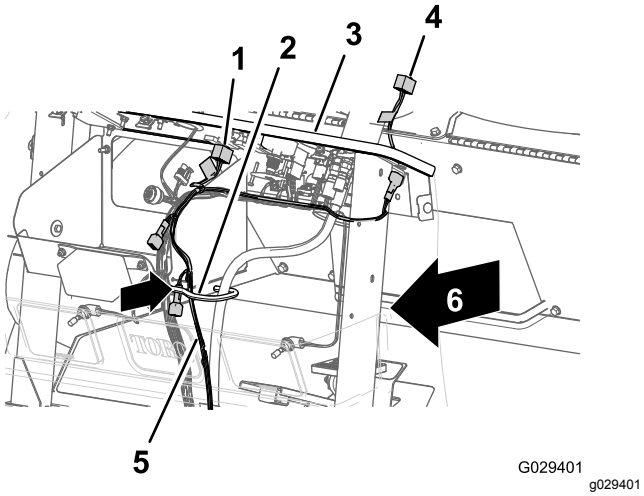

Figur 197

1. Kontakt med åtte sokler (kompressorbryter)
2. Kabel og slangekrok
3. Instrumentpanel
4. Kontakt med åtte sokler (ledningssats for finishingsett)
5. 240 cm – dashbordpanelforgrening
6. Kontakt med åtte sokler (skumkontrollbryter)

4. Før kontakten med åtte sokler på enden av den 240 cm lange dashbordpanelforgreningen over instrumentpanelet og til venstre for rattstammen (Figur 198).

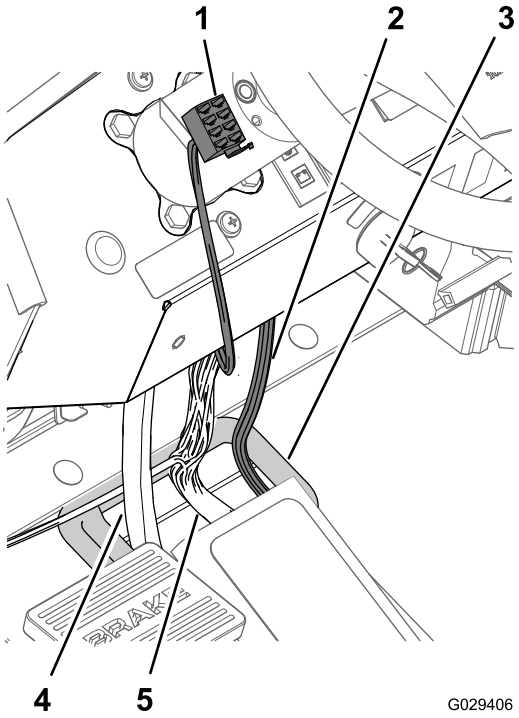

Figur 198

1. Kontakt med åtte sokler (ledningssats for finishingsett)
2. 240 cm – dashbordpanelforgrening
3. Gummitetning (foroverskilleveggkobling)
4. Styreslange
5. Ledningssats for maskinen

5. Fest dashbordpanelforgreningen på 240 cm i nærheten av kabelen og slangekroken til ledningssatsen for maskinen med et kabelfeste (Figur 199).

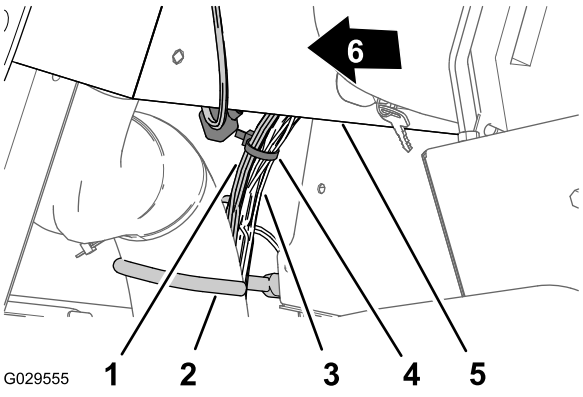

Figur 199

1. 240 cm – dashbordpanelforgrening
2. Kabel og slangekrok
3. Ledningssats for maskinen
4. Kabelfeste
5. Instrumentpanel
6. Foran på maskinen

Koble til kompressorledningssatsen

1. På enden av den 236 cm lange forgreningen av ledningssatsen innretter du kontakten med fire sokler i ledningssatsen for finishingsettet med kontakten med fire pinner i ledningssatsen for kompressoren (Figur 200).

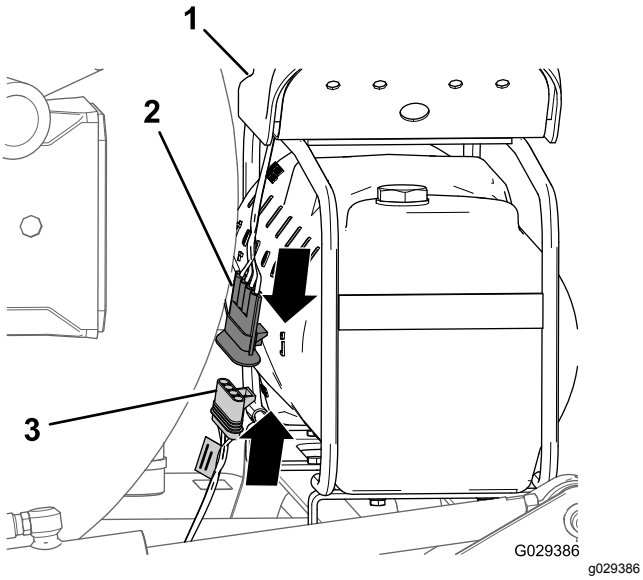

Figur 200

1. Kompressor
2. Kontakt med fire pinner (ledningssats for kompressor)
3. Kontakt med fire sokler (ledningssats for finishingsett)

2. Sett inn kontakten med 4 pinner i kontakten med 4 sokler (Figur 200).

   Merk: Trykk kontaktene sammen til koblingen knepper på plass.

Montere reléet

1. Ved ledningssatsens 197 cm lange motorromsforgreningen innretter du reléet med kontakten med fem sokler som er på ledningssatsen for finishingsettet (Figur 201).

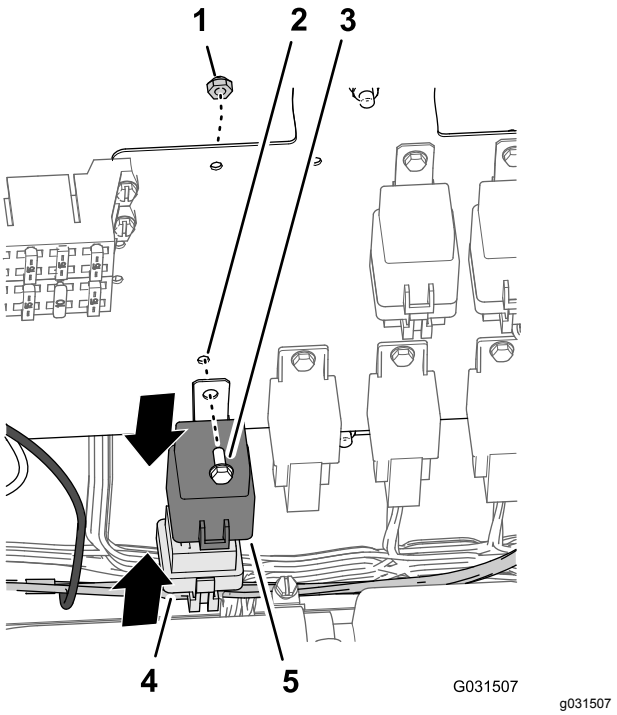

Figur 201

1. Låsemutter (nr. 10)
2. Hull (ledningspanel)
3. Flenshodebolt (nr. 10-24 x 1/2 tomme)
4. Relé
5. Kontakt med fem sokler (ledningssats for finishingsett)

2. Sett inn pinnene på reléet i soklene på kontakten (Figur 201).

   Merk: Trykk reléet og kontakten sammen til koblingen knepper på plass.

3. Innrett hullene i monteringstappen på reléet med hullet i ledningspanelet (Figur 201).
4. Fest reléet til panelet (Figur 201) med flenshodebolten (nr. 10 x 1/2 tomme) og låsemutter (nr. 10).

Koble til jordingsledningsklemmen

1. Fjern en skrue fra den jordede terminalblokken (Figur 202).

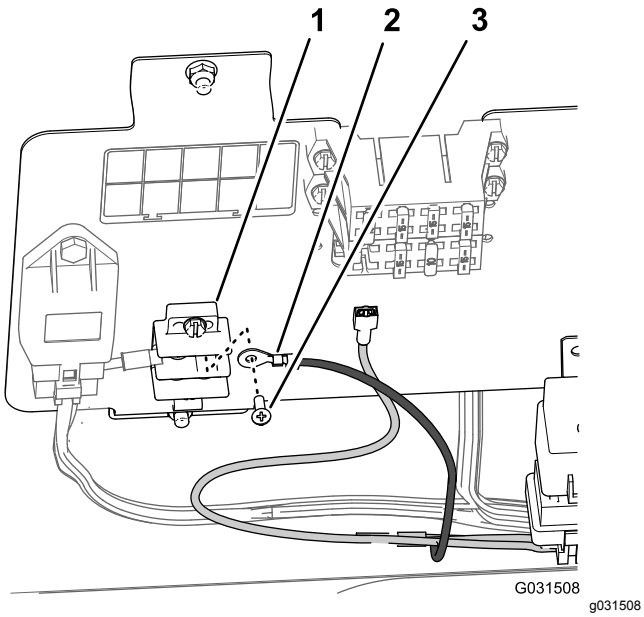

Figur 202

1. Jordet terminalblokk
2. Ringterminal (jordet)
3. Skrue

2. Fest ringterminalen på ledningssatsen for finishingsettet til den jordede terminalblokken med skruen som du fjernet i trinn 1 (Figur 202).

Koble til lastledningskontaktene – maskinens sikringsblokk

Merk: Hvis du ikke har en kontakt til knivtilbehøret på sikringsblokken for maskinen tilgjengelig, må du montere en ekstra sikringsblokk.

1. Hvis du har en maskin med bladkontakten på sikringsblokken til maskinen, kobler du knivkontakten for ledningssatsen på finishingsettet til sokkelkontakten på sikringsblokken til maskinen (Figur 203).

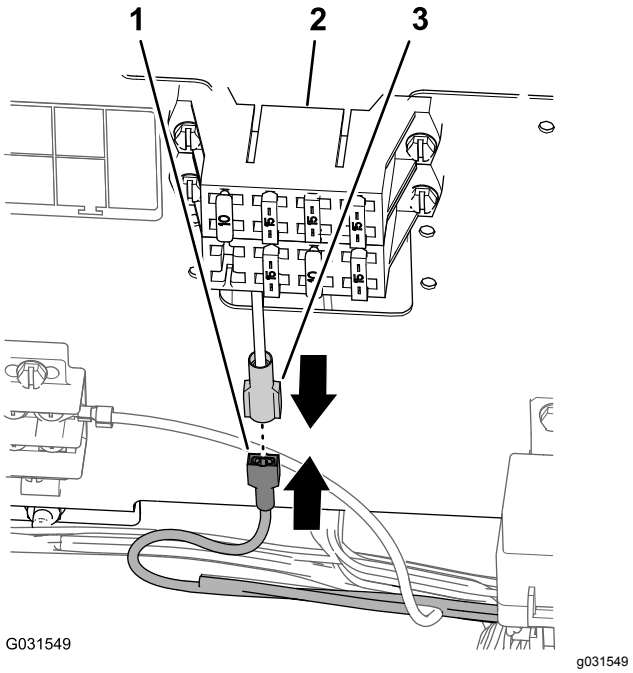

Figur 203

1. Bladkontakt (ledningssats for finishingsett)
2. Sikringsblokk (maskin)
3. Sokkelkontakt (sikringsblokk for maskinen)

2. Trykk kontaktene sammen til koblingen knepper på plass.

Koble til lastledningskontaktene

Valgfri ekstra sikringsblokk

1. Koble til bladkontakten for ledningssatsen på finishingsettet til sokkelkontakten på den ekstra sikringsblokken (Figur 204).

   Merk: Trykk kontaktene sammen til koblingen knepper på plass.

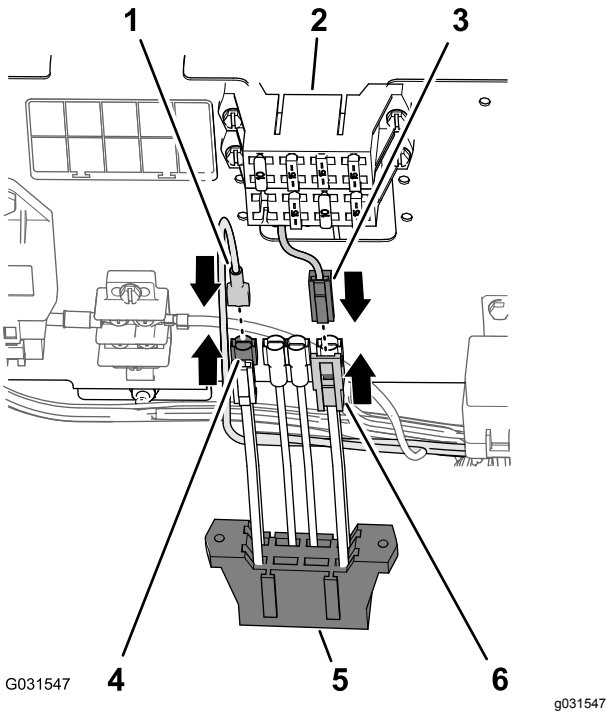

Figur 204

1. Kontakt med én sokkel (ledningssats for finishingsett)
2. Sikringsblokk (maskin)
3. Kontakt med ett blad (firkantet ende – ekstra sikringsblokk)
4. Kontakt med to pinner (ekstra mateledninger, sikringsblokk for maskinen)
5. Ekstra sikringsblokk
6. Kontakt med én sokkel (firkantet ende – mateledninger på den ekstra sikringsblokken)

2. Koble kontakten med 2 pinner for de ekstra mateledningene på sikringsblokken for maskinen til kontakten med 2 sokler for mateledningene på den ekstra sikringsblokken (Figur 204).

   Merk: Trykk kontaktene sammen til koblingen knepper på plass.

3. Innrett slissene i den ekstra sikringsblokken med monteringsflensene på sikringsblokken til maskinen (Figur 205).

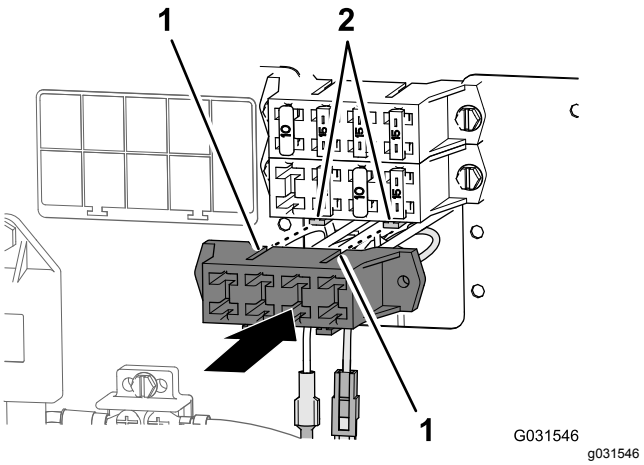

Figur 205

1. Slisser (ekstra sikringsblokk)
2. Montere flenser (maskinens sikringsblokk)

4. Monter sikringsblokkene sammen til koblingen knepper på plass.

Montere sikringen

- Hvis du har en maskin med bladkontakt på sikringsblokken til maskinen, monterer du en 15 A-sikring i sikringsblokken (Figur 206).

  Merk: Påse at sikringen sitter helt i sokkelen til sikringsblokken.

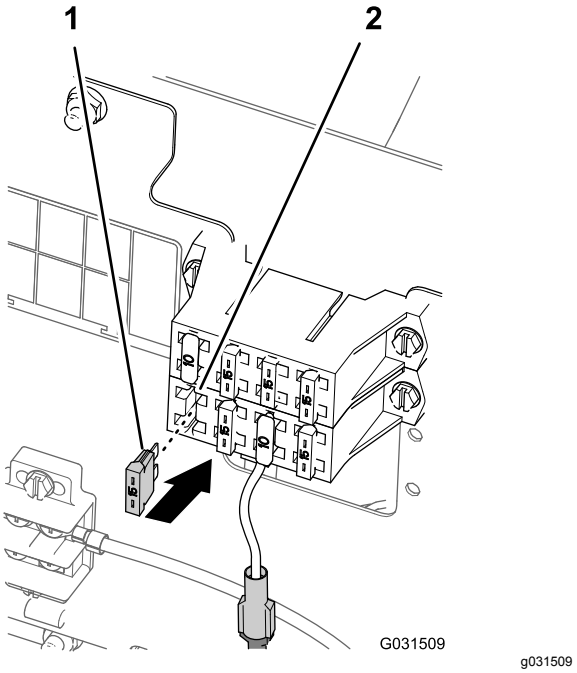

Figur 206

1. 15 A-sikring
2. Sikringsblokk for maskinen

- Hvis du har en maskin med kontakt til knivtilbehøret på den valgfrie ekstra sikringsblokken, må du gjøre følgende:

1. Finn sikringssokkelen som er innrettet med ledningen til knivkontakten som du brukte i trinn 1 av Koble til lastledningskontaktene (side 91).
2. Monter 15 A-sikringen i sokkelen som du fant i den ekstra sikringsblokken (Figur 207).

   Merk: Påse at sikringen sitter helt på plass i sokkelen til sikringsblokken.

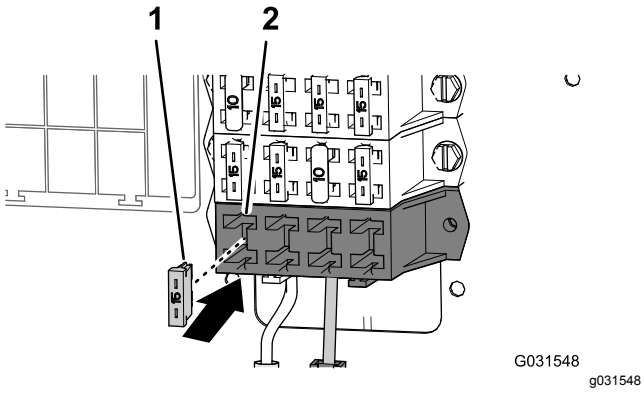

Figur 207

1. 15 A-sikring
2. Sikringssokkel (ekstra sikringsblokk)

Montere skumkontrollbryteren

1. Innrett slissene i monteringsbraketten for skumkontroll-bryteren med de fire gjengede innleggene i rattstammen (Figur 208).

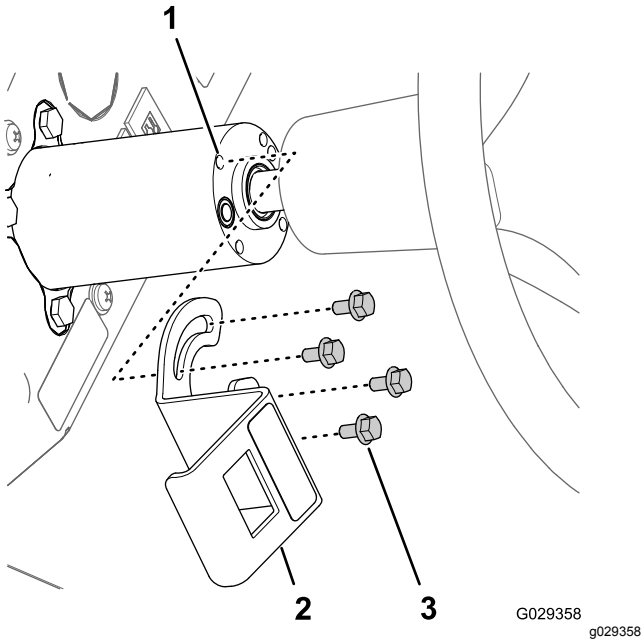

Figur 208

1. Gjengede innlegg (rattstamme)
2. Monteringsbrakett (skumkontroll-bryter)
3. Flenshodebolter (6 x 12 mm)

2. Monter braketten på stammen med de fire flenshodeboltene (6 x 12 mm) og trekk til boltene med et moment på 972 til 1198 N·cm.
3. Innrett kontakten med åtte sokler gjennom åpningen i braketten og koble kontakten til pinnene (Figur 208) på baksiden av skovlbryteren med tre posisjoner (skumkontroll-bryter).

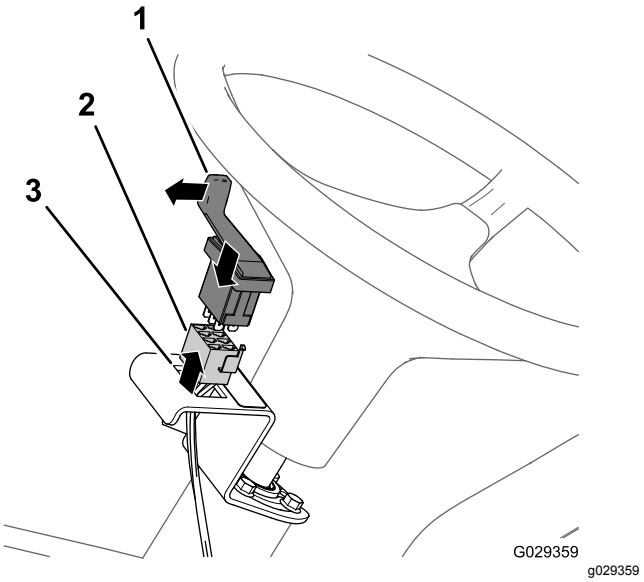

Figur 209

1. Skovlbryter med tre posisjoner (skumkontroll-bryter)
2. Kontakt med åtte sokler
3. Åpning (monteringsbrakett for skumkontroll-bryteren)

4. Monter bryteren inn i braketten og trykk inn bryteren til den knepper på plass i åpningen (Figur 209).

   Merk: Påse at skovlen for skovlbryteren med tre posisjoner (skumkontroll-bryter) er justert utover.

Montere kompressorbryteren

1. Fjern den femte pluggen til høyre i instrumentpanelet på maskinen (Figur 210).

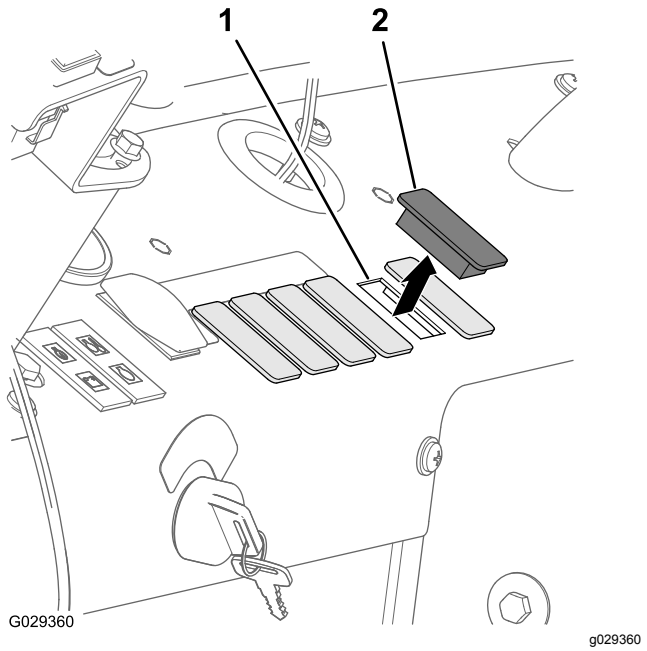

Figur 210

1. Dashbordåpning (femte pluggen til høyre)
2. Plugg

2. Innrett kontakten med åtte sokler gjennom åpningen i instrumentpanelet og koble kontakten til pinnene (Figur 211) på baksiden av vippebryteren med to stillinger (kompressor på/av-bryter).

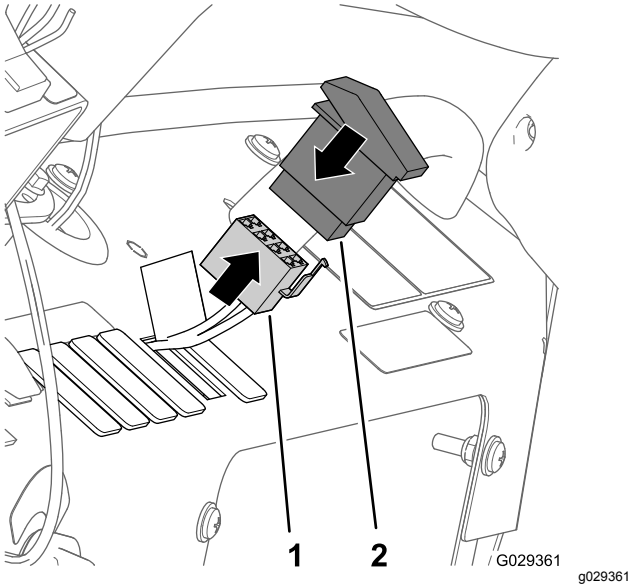

Figur 211

1. Kontakt med åtte sokler
2. Vippebryter med to stillinger (kompressor på/av-bryter)

3. Monter bryteren inn i instrumentpanelet og trykk inn bryteren til den knepper på plass i åpningen (Figur 210 og Figur 211).

Koble til slanger for skummarkørdyser

1. Før slangene for skumdysene på venstre og høyre bomseksjon innover og gjennom R-klemmen nær omdreiningspunktet for bomseksjonen (Figur 212).

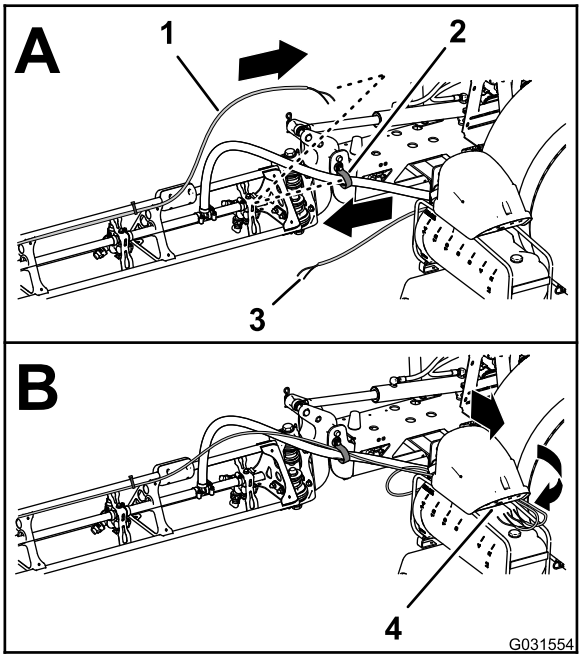

Figur 212

1. Slanger – skummarkørdyse (høyre bomseksjon)
2. R-klemme
3. Slanger – skummarkørdyse (venstre bomseksjon)
4. Tilkoblingspanel (skummarkørkompressor)

2. Før rørene frem langs innsiden av kompressoren for tanken (Figur 212).
3. Koble røret med kabelfeste som du monterte i trinn 1 av Fjerne væske- og luftrør fra maskinen. (side 16), ved å innrette det blå røret for den høyre bomseksjonen med kompresjonskoblingen for høyre bomseksjons vannkrets (Figur 213).

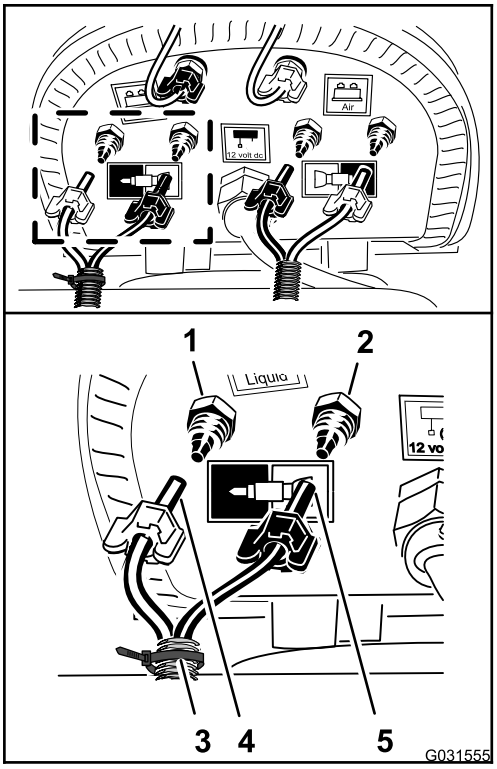

g031555

Figur 213

1. Kompresjonskobling – vann (høyre bomseksjon – blå slange)
2. Kompresjonskobling – luft (høyre bomseksjon – gjennomsiktig slange)
3. Kompresjonsmutter – luft (høyre bomseksjon – blå slange)
4. Kabelfeste
5. Kompresjonsmutter – vann (høyre bomseksjon – gjennomsiktig slange)

4. Monter kompresjonsmutteren for røret på koblingen og trekk til mutteren for hånd (Figur 213).
5. Innrett det gjennomsiktige røret for den høyre bomseksjonen med kompresjonskoblingen for høyre bomseksjons luftkrets (Figur 213).
6. Monter kompresjonsmutteren for røret på koblingen og trekk til mutteren for hånd (Figur 213).
7. Koble til det umerkede røret (uten kabelfeste) ved å innrette det blå røret for den venstre bomseksjonen med kompresjonskoblingen for venstre bomseksjons vannkrets (Figur 214).

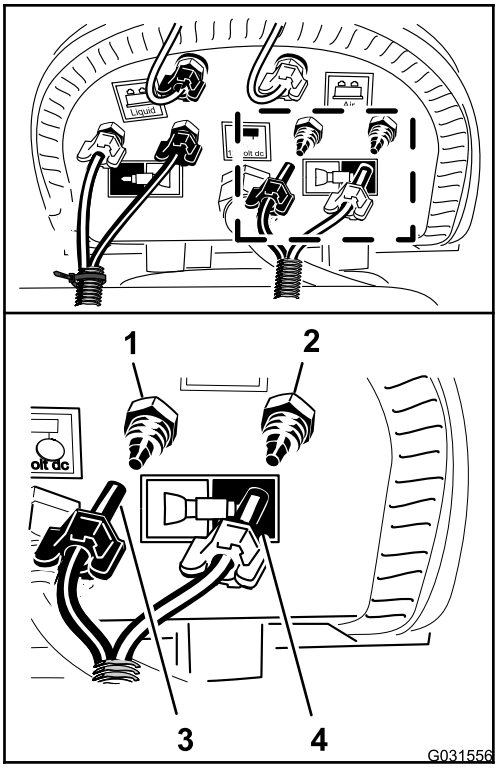

g031556

Figur 214

1. Kompresjonskobling – vann (venstre bomseksjon – blå slange)
2. Kompresjonskobling – luft (venstre bomseksjon – gjennomsiktig slange)
3. Kompresjonsmutter (venstre bomseksjon – blå slange)
4. Kompresjonsmutter (venstre bomseksjon – gjennomsiktig slange)

8. Monter kompresjonsmutteren for røret på koblingen og trekk til mutteren for hånd (Figur 214).
9. Innrett det gjennomsiktige røret for den venstre bomseksjonen med kompresjonskoblingen for venstre bomseksjons luftkrets (Figur 214).
10. Monter kompresjonsmutteren for røret på koblingen og trekk til mutteren for hånd (Figur 214).

36

Koble til det valgfrie kjemiske forhåndsblandingssettet

Deler som er nødvendige for dette trinnet:

1	Drivstoffavstengingsventil – Toro-delenr. 130-7324
2	Holder – Toro-delenr. 131-0235
1	Feste (væskeavstengingsventil) – Toro-delenr. 131-3725-03
2	Flenslåsemutter (1/4 tomme, rustfritt stål) – Toro-delenr. 119-6897
1	Slangeenhet for trykkavlastning 25 x 273 mm – Toro-delenr. 131-9647
1	Forsyningsslangeenhet 25 x 470 mm – Toro-delenr. 131-9648
1	Omløpsslangeenhet for risting 25 x 305 mm – Toro-delenr. 131-9649
1	90°-mothakekobling 25 mm – Toro-delenr. 131-3727
1	Tappeslange 25 x 1587 mm – Toro-delenr. 117-7957

Omplassering av trykkavlastningsventilen

1. Fjern holderen som fester den rette koblingen med mothaker på forsyningsslangen til T-stykket på sprederpumpen, og fjern den rette koblingen fra T-stykket (Figur 215).

   Merk: Ta vare på holderen for montering i trinn 2 av Montere forsyningsslangeenheten (side 100).

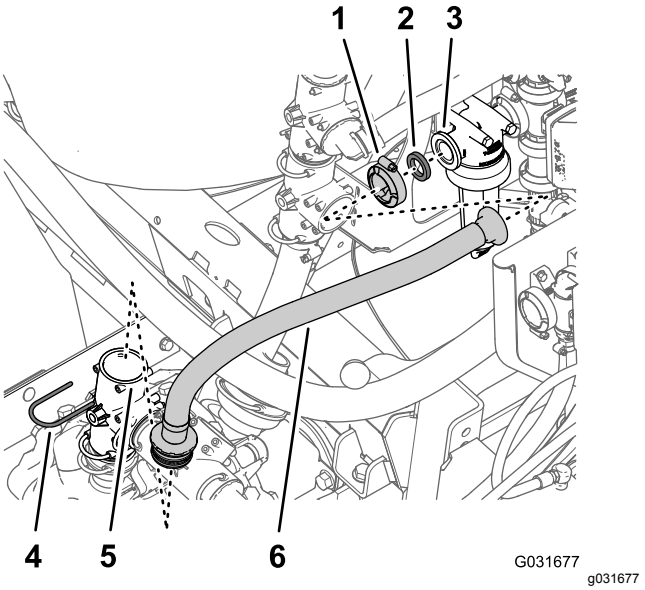

Figur 215

1. Flensklemme
2. Pakning
3. Flens (filterhode)
4. Holder
5. T-stykke (sprederpumpe)
6. Forsyningsslange

2. Fjern flensklemmen som fester forsyningsslangen og pakningen til filterhodeflensen, og fjern slangen fra maskinen (Figur 215).
3. Fjern holderen som fester trykkavlastningsventilen til T-stykket på sprederpumpen, og fjern avlastningsventilen (Figur 216).

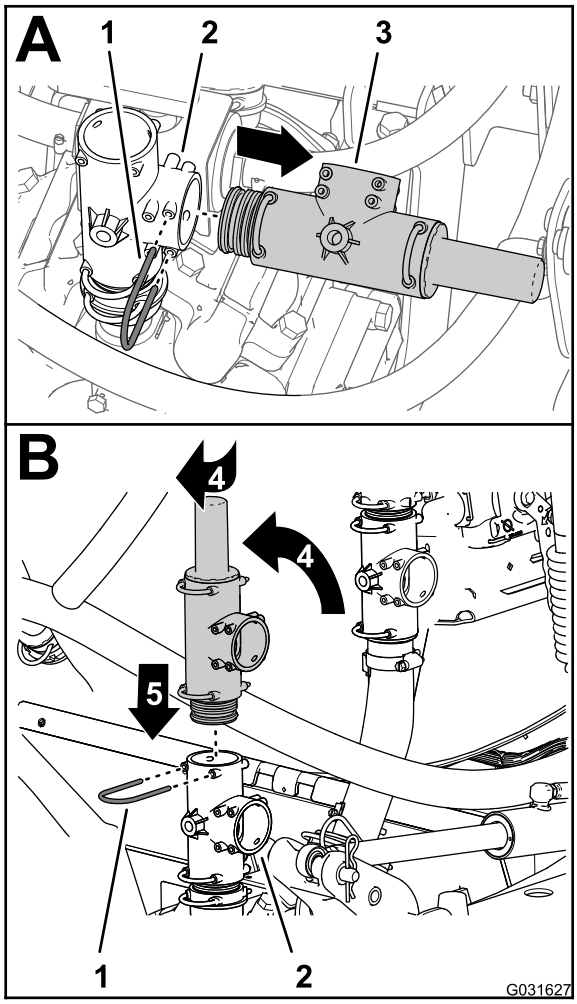

Figur 216

1. Holder
2. Trykkavlastningsventil
3. T-kobling
4. Roter trykkavlastningsventilen
5. Ned

4. Roter trykkavlastningsventilen opp som vist i Figur 216.

   Merk: Rett uttaket til trykkavlastningsventilen bakover.

5. Sett trykkavlastningsventilen inn i toppen av T-stykket til ventilen sitter helt fast (Figur 216).
6. Fest trykkavlastningsventilen på T-stykket med holderen som du fjernet i trinn 3.

Erstatte omløpsslangen for risteventilen

1. Fjern holderen som fester 90°-koblingen med mothaker for omløpsslangen til det øvre T-stykket, og fjern 90°-koblingen fra T-stykket (Figur 217).

   Merk: Behold holderen for montering i senere trinn 5.

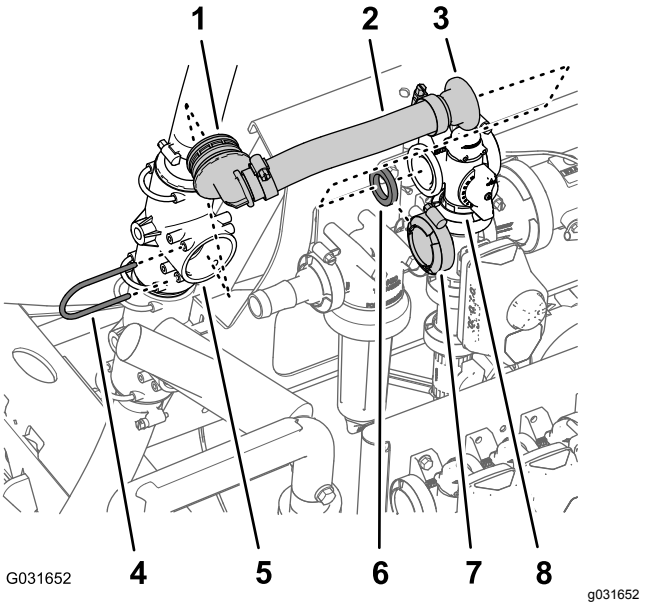

Figur 217

1. 90° kobling med mothaker
2. Omløpsslange
3. Rett flenskobling
4. Holder
5. Øvre T-kobling
6. Pakning
7. Flensklemme
8. Flens (risteventil)

2. Fjern flensklemmen som fester den rette flenskoblingen og pakningen på risteventilflensen, og fjern omløpsslangen fra maskinen (Figur 217).

   Merk: Behold flensklemmen og pakningen for monteringstrinn 7; du trenger ikke lenger den gamle 90°-koblingen, omløpsslangen og den rette flenskoblingen som du fjernet fra maskinen.

3. Roter det øvre T-stykket omtrent 45° med urviseren (Figur 218).

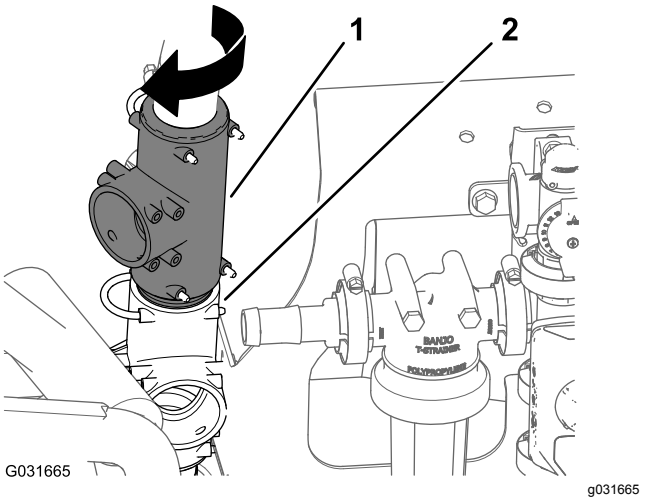

Figur 218

4. Innrett 90°-koblingen med mothaker på den nye omløpsslangeenheten for risting (Toro-delenr. 131-9649) med den åpne porten på det øvre

T-stykket og sett inn 90°-koblingen til den sitter i T-stykket (Figur 219).

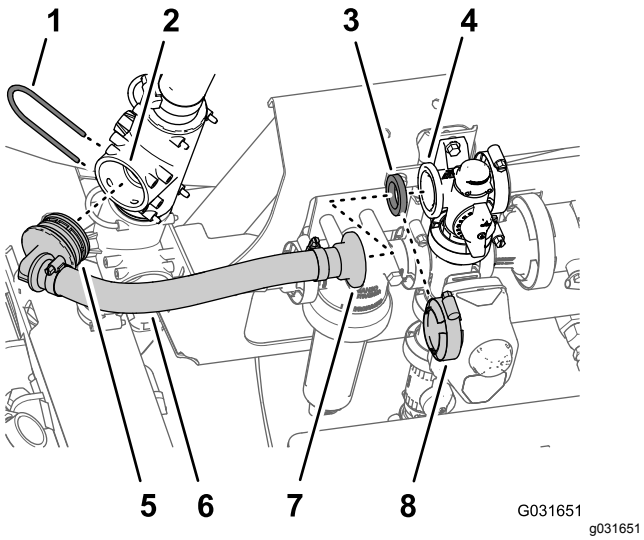

Figur 219

1. Holder
2. Port (øvre T-stykke)
3. Pakning
4. Flens (risteventil)
5. 90°-kobling med mothaker (omløpsslangeenheten for risting – Toro-delenr. 131-9649)
6. Slange 25 x 305 mm – (omløpsslangeenhet for risting – Toro-delenr. 131-96499)
7. Rett flenskobling (omløpsslangeenhet for risting – Toro-delenr. 131-9649)
8. Flensklemme

5. Fest 90° -koblingen til T-stykket med holderen (Figur 219) som du fjernet i trinn 1.
6. Innrett den rette flenskoblingen på den nye omløpsslangeenheten for risting (Toro-delenr. 131-9649) og pakningen med flens på omløpsventilen (Figur 219).
7. Fest den rette flenskoblingen og pakningen til omløpsventilen med flensklemmen som du fjernet i trinn 2.

Forberede montering av væskeavstengingsventilen for eduktoren

1. Innrett 90°-mothakekoblingen (Toro-delenr. 131-3727) til væskeavstengingsventilen (Toro-delenr. 130-7324) som vist i Figur 220 og sett koblingen med mothaker inn i ventilen til koblingen sitter helt på plass.

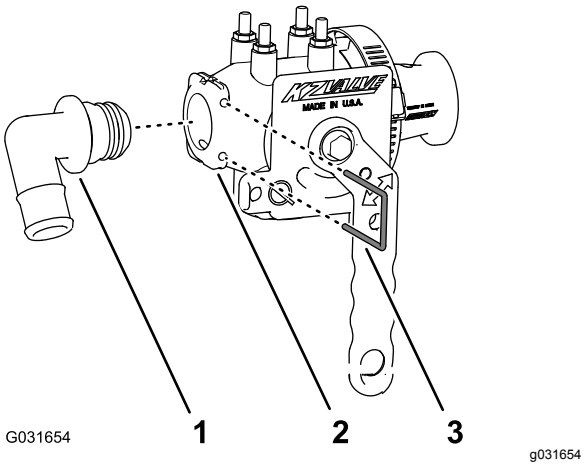

Figur 220

1. 90°-mothakekobling 25 mm – Toro-delenr. 131-3727
2. Drivstoffavstengingsventil – Toro-delenr. 130-7324
3. Holder – Toro-delenr. 131-0235

2. Fest 90°-mothakekoblingen til væskeavstengingsventilen med en holder (Toro-delenr. 131-0235).
3. Fjern flensklemmen som fester den rette koblingen med mothaker og pakningen til filterhodeflensen, og fjern koblingen (Figur 221).

   Merk: Behold flensklemmen og pakningen for montering av væskeavstengingsventilen i trinn 5 av Montere væskeavstengingsventilen for eduktoren (side 99); du trenger ikke lenger den rette koblingen med mothaker som du fjernet fra maskinen.

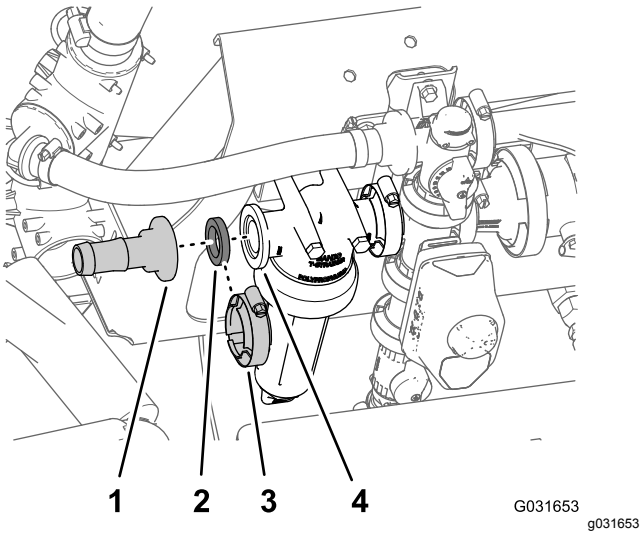

Figur 221

1. Rett nippel med mothaker
2. Pakning
3. Flensklemme
4. Flens (filterhode)

4. Fjern de to flenslåsemutrene (5/16 tomme) som fester filterhodet til manifoldfestet (Figur 222).

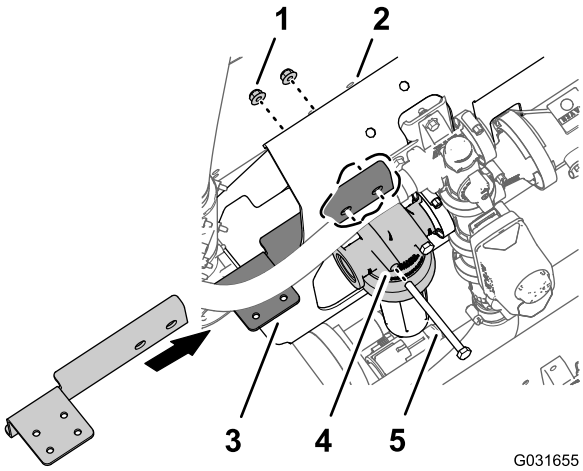

Figur 222

Bolt (5/16 x 4 tommer) vises som demontert for illustrasjonsformål.

1. Flenslåsemutter (5/16 tomme)
2. Manifoldfeste
3. Feste (væskeavstengingsventil) – Toro-delenr. 131-3725-03
4. Filterhode
5. Bolt (5/16 x 4 tommer)

5. Innrett hullene i den lange flensen på avstengingsventilfestet (Toro-delenr. 131-3725-03) med de to boltene (5/16 x 4 tommer) på forsiden av manifoldfestet (Figur 222).
6. Fest avstengingsventilfestet til manifoldfestet og boltene med de to flenslåsemutrene som du fjernet i trinn 4 (Figur 222).
7. Stram boltene og mutterne til 1978–2542 Ncm.

Montere væskeavstengingsventilen for eduktoren

1. Innrett pakningen med filterhodeflensen (Figur 223).

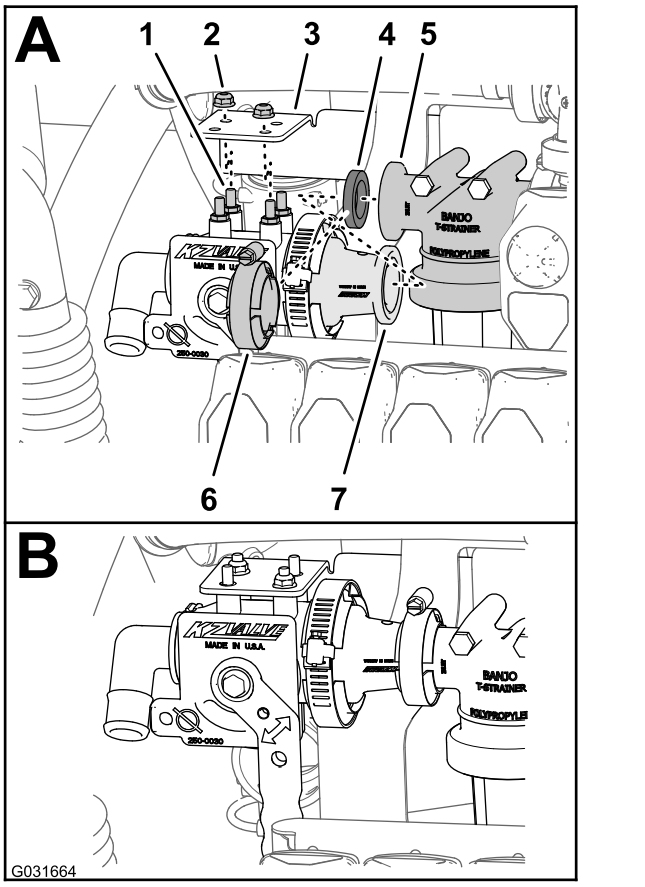

Figur 223

1. Tapp (væskeavstengingsventil – Toro-delenr. 130-7324)
2. Flenslåsemutter (1/4 tomme, rustfritt stål) – Toro-delenr. 119-6897
3. Feste (væskeavstengingsventil) – Toro-delenr. 131-3725-03
4. Pakning
5. Flens (filterhode)
6. Flensklemme
7. Flens – adapter (væskeavstengingsventil – Toro-delenr. 130-7324)

2. Innrett boltene på væskeavstengingsventilen (Toro-delenr. 130-7324) med de fire hullene i avstengingsventilfestet (Toro-delenr. 131-3725-03) og flensadapteren på væskeavstengingsventilen med filterhodeflensen og pakningen (Figur 223).
3. Monter væskeavstengingsventilen til avstengingsventilfestet med to flenslåsemuttere (1/4 tomme) – Toro-delenr. 119-6897, og to diagonalt innrettede bolter på væskeavstengingsventilen som vist i Figur 223.
4. Stram flenslåsemutteren (1/4 tomme) til 1070 til 1243 N·cm.
5. Fest flensadapteren til væskeavstengingsventilen på filterhodeflensen med klemmen (Figur 223) som du fjernet i 3 av Forberede montering

av væskeavstengingsventilen for eduktoren (side 98).

Montere slangeenheten for trykkavlastning

1. Innrett 90°-koblingen for slangeenheten for trykkavlastning (Toro-delenr. 131-9647) med den åpne porten på trykkavlastningsventilen, og sett inn 90°-koblingen til den sitter i T-stykket (Figur 224).

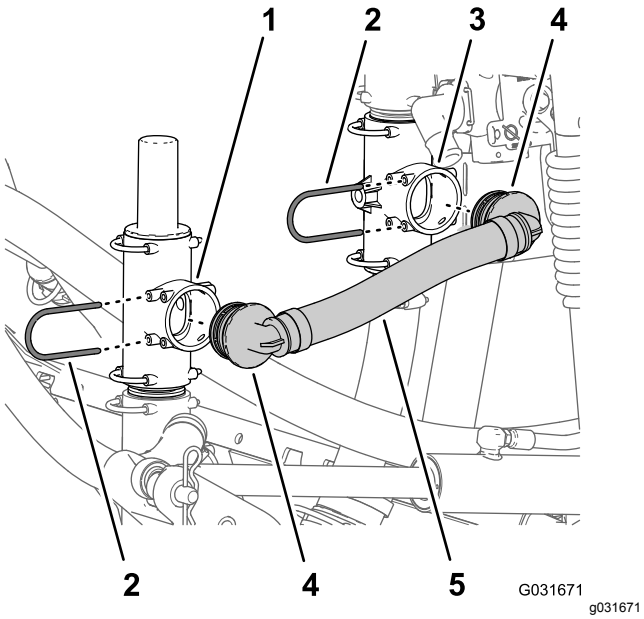

Figur 224

1. Trykkavlastningsventil
2. Holder
3. Nedre T-kobling
4. 90°-kobling med mothaker (omløpsslangeenhet for risting – Toro-delenr. 131-9647)
5. Trykkavlastningsslange – Toro-delenr. 131-9647

2. Fest 90° -koblingen på trykkavlastningsventilen med holderen (Figur 224) som du fjernet i trinn 1 av Montere den bevegelige slangetrommelen til manifoldfestet (side 83).
3. Innrett den andre 90°-koblingen på slangeenheten for trykkavlastning (Toro-delenr. 131-9647) med den åpne porten på det nedre T-stykket, og sett inn 90°-koblingen til den sitter i T-stykket (Figur 224).
4. Fest 90° -koblingen til det øvre T-stykket med holderen (Figur 224) som du fjernet i trinn 2 av Montere den bevegelige slangetrommelen til manifoldfestet (side 83).

Montere forsyningsslangeenheten

1. Innrett den andre 90°-koblingen på forsyningsslangeenheten (Toro-delenr. 131-9648) med den åpne porten på T-stykket på sprederpumpen, og sett inn 90°-koblingen til den sitter i T-stykket (Figur 225).

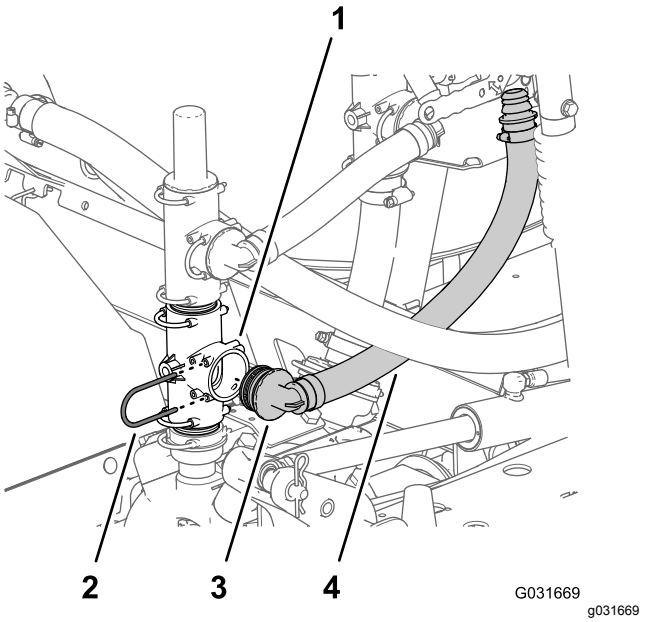

Figur 225

1. T-kobling (sprederpumpe)
2. Holder – Toro-delenr. 131-0235
3. 90°-kobling med mothaker (forsyningsslangeenhet – Toro-delenr. 131-9648)
4. Forsyningsslangeenhet – Toro-delenr. 131-9648

2. Fest 90° -koblingen til T-stykket på sprederpumpen med holderen (Figur 225) som du fjernet i trinn 1 av Omplassering av trykkavlastningsventilen (side 96).
3. Innrett den andre 90°-koblingen til trykkslangeenheten (Toro-delenr. 131-9648) med den åpne porten på T-stykket på sprederpumpen, og sett inn 90°-koblingen til den sitter i T-stykket (Figur 226).

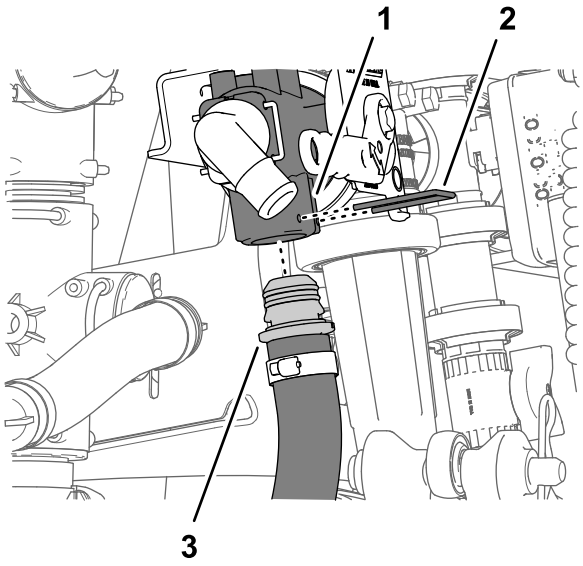

Figur 226

1. Drivstoffavstengingsventil – Toro-delenr. 130-7324
2. Holder – Toro-delenr. 131-0235
3. Forsyningsslangeenhet – Toro-delenr. 131-9648

4. Innrett den rette koblingen med mothaker på trykkslangeenheten (Toro-delenr. 131-9648) med den nedre porten til væskeavstengingsventilen og sett inn den rette koblingen til den sitter i ventilen (Figur 226).
5. Fest den rette koblingen med mothaker til væskeavstengingsventilen (Figur 224) med en holder (Toro-delenr. 131-0235).

Koble til eduktorforsyningsslangen

1. Innrett den frie enden av eduktorforsynings-slangen med 90°-koblingen med mothaker på væskeavstengingsventilen og monter slangen over koblingen (Figur 227).

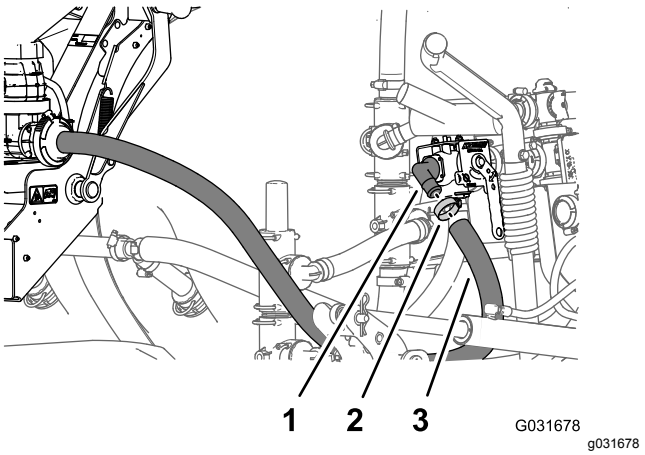

Figur 227

1. 90°-kobling med mothaker (væskeavstengingsventil – Toro-delenr. 130-7324)
2. Slangeklemme
3. Eduktorforsyningsslange

2. Fest slangen til koblingen med slangeklemmen som du fjernet i trinn 7 av Montere den bevegelige slangetrommelen til manifoldfestet (side 83).

37

Koble til det valgfrie EU-samsvarssettet

Ingen deler er nødvendige

Bore manifoldfestet

1. Ved øvre venstre kant av manifoldfestet måler du 381 mm til høyre og merker manifoldfestet med en blyant (Figur 228).

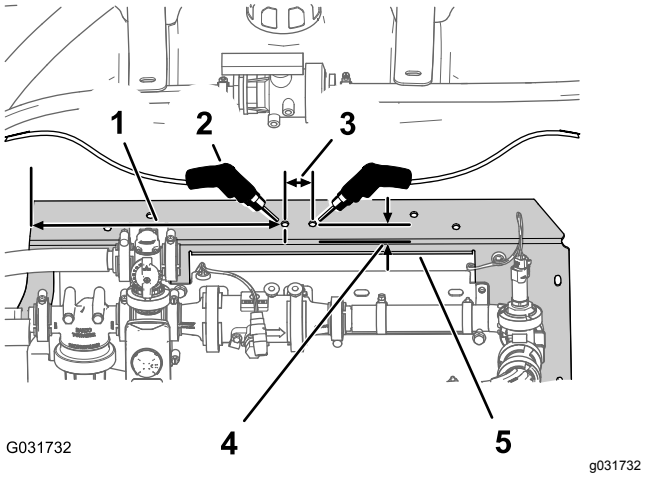

Figur 228

1. Mål 381 mm og marker med en blyant.
2. 8 mm hull
3. Mål 32 mm og marker med en blyant.
4. Mål 19 mm og marker med en blyant.
5. Manifoldfeste

2. På den bakre kanten av manifoldfestet måler du 19 mm fremover og merker manifoldfestet med en blyant (Figur 228).
3. Ved skjæringspunktet mellom de to merkene som du laget i trinn 1 og 2, kjørner du den horisontale overflaten til manifoldfestet.
4. Ved kjørnermerket måler du 32 mm til høyre og merker manifoldfestet med en blyant (Figur 228).
5. På den bakre kanten av manifoldfestet måler du 19 mm fremover og merker manifoldfestet med en blyant (Figur 228).
6. Ved skjæringspunktet mellom de to merkene som du laget i trinn 4 og 5, kjørner du den horisontale overflaten til manifoldfestet.
7. Bor et hull i manifoldfestet på hver av merkene på kjørneren med et 8 mm bor (Figur 228).

Montere kuleventilen og monteringsbraketten

1. Innrett hullene i monteringsbraketten for kuleventilen som du fjernet i trinn 4 av 9 Koble fra det valgfrie EU-samsvarssettet (side 22) med hullene i manifoldfestet som du boret i Bore manifoldfestet (side 101) som vist i Figur 229.

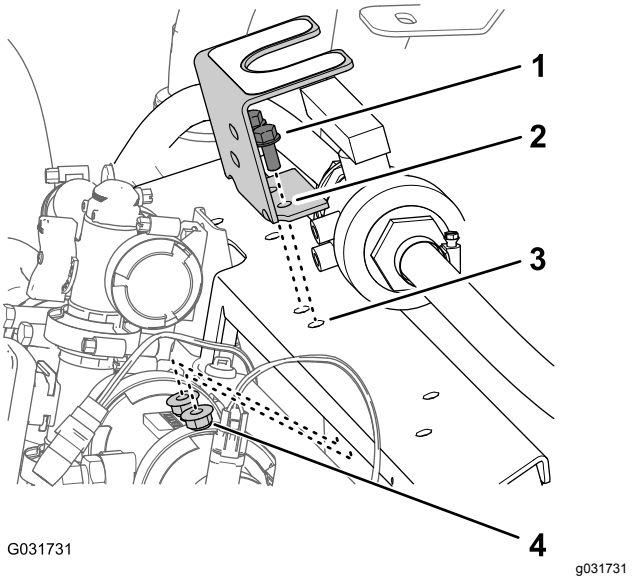

Figur 229

1. Flenshodebolter (5/16 x 3/4 tomme)
2. Monteringsbrakett (kuleventil)
3. Manifoldfeste
4. Flenslåsemutter (5/16 tomme)

2. Monter monteringsbraketten til manifoldfestet (Figur 229) med de to flenshodeboltene (5/16 x 3 tomme) og flenslåsemutterne (5/16 tomme) som du fjernet i trinn 4 av 9 Koble fra det valgfrie EU-samsvarssettet (side 22).
3. Stram boltene og mutterne til 1978 til 2542 N·m.
4. Innrett det gjengede navet til kuleventilen med de to hullene i monteringsbraketten (Figur 230).

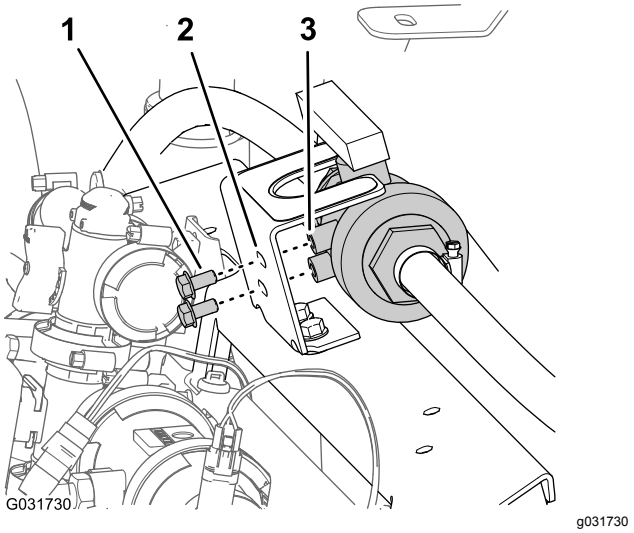

Figur 230

1. Flenshodebolt (5/16 x 5/8 tomme)
2. Monteringsbrakett (kuleventil)
3. Gjenget nav (kuleventil)

5. Monter ventilen på monteringsbraketten (Figur 230) med de to flenshodeboltene (5/16 x ⅝ tomme) som du fjernet i trinn 3 av 9 Koble fra det valgfrie EU-samsvarssettet (side 22), og stram boltene for hånd.

38

Montere valgfritt tildekket bomsett

Deler som er nødvendige for dette trinnet:

1	Dekselutvidelsesenhet (tolv dyser – Toro-delenr. 120-0621)
22	Popnagle (Toro-delenr. 114439)
4	Støttebrakett (midtre seksjonsdeksel – Toro-delenr. 131–3703–03)
4	Klipsmutter (Toro-delenr. 94-2413)
16	Flenshodebolt (3/8 x 1-1/4 tomme – Toro-delenr. 110-5050)
16	Flenslåsemutter (3/8 tomme – Toro-delenr. 104-8301)
2	Dekselstropp (Toro-delenr. 120-0629)
4	Flenshodebolt (5/16 x 1-1/4 tomme – Toro-delenr. 323-36)

Montere dekselutvidelsen på midtre seksjonsdeksel (11-dyse)

1. Bruk en drill med 5 mm bor til å bore ut de elleve popnaglene (Figur 231) som fester forsterkningsplaten (enkel rad) og gummidekslet til enden av seksjonsdekslet med elleve dyser for den midtre bomseksjonen som du fjernet i trinn 2 av 10 Fjerne dekselet til midtre seksjon (11-dyse) på det valgfrie tildekkede bomsettet (side 22).

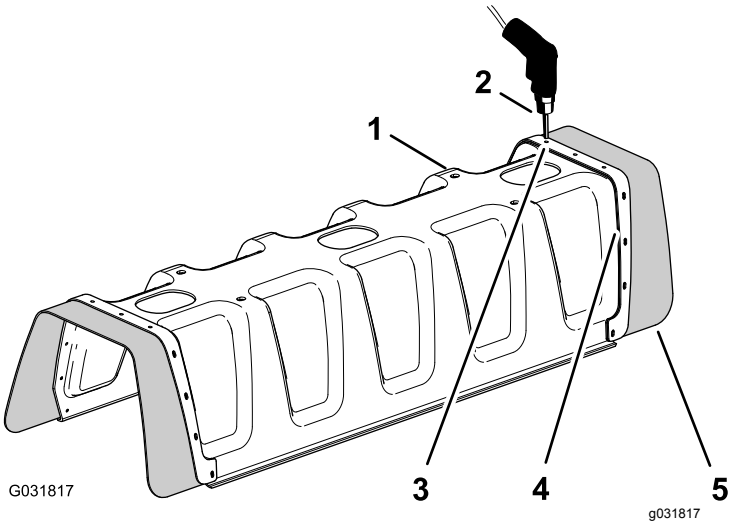

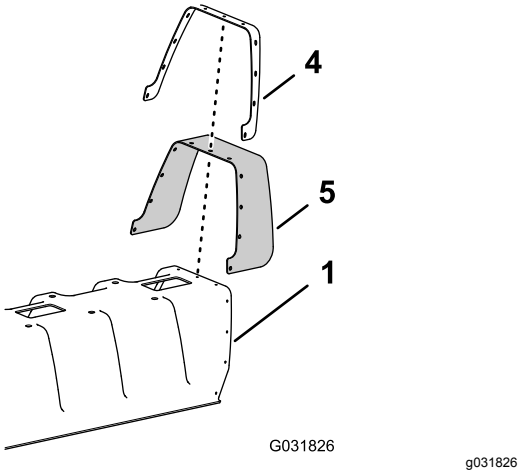

Figur 231

1. Seksjonsdeksel med elleve dyser
2. Drill og 5 mm drillbit
3. Nagle (3/16 x 1/2 tomme)
4. Forsterkningsplate (enkel rad)
5. Gummideksel

2. Fjern forsterkningsplaten, elleve skiver (3/16 tomme) og gummidekslet fra bomdekslet med elleve dyser (Figur 231).

   Merk: Ta vare på forsterkningsplaten, skivene og gummidekslet montering i trinn 5 og 6.

3. Innrett hullene i forsterkningsplaten (dobbel rad) på dekselutvidelsen med hullene i enden av bomdekslet med elleve dyser (Figur 232).

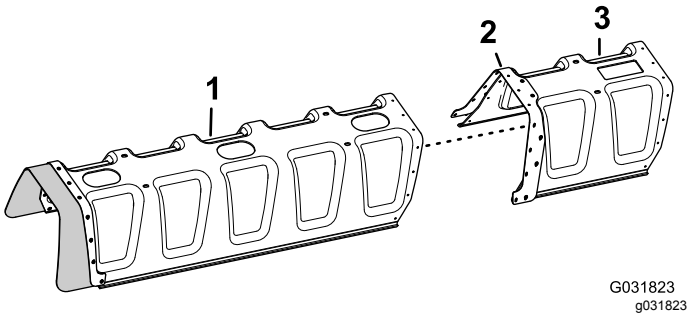

Figur 232

1. Seksjonsdeksel med elleve dyser
2. Forsterkningsplate (dobbel rad)
3. Dekselutvidelse

4. Fest dekselutvidelsen til seksjonsdekslet med elleve dyser med elleve popnagler (Toro-delenr. 114439).

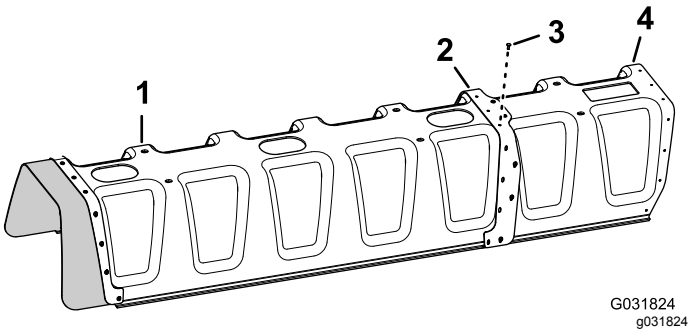

Figur 233

1. Seksjonsdeksel med elleve dyser
2. Forsterkningsplate (dobbel rad)
3. Popnagler (Toro-delenr. 114439)
4. Dekselutvidelse

5. Innrett hullene i gummidekslet og forsterkningsplaten (enkel rad) som du fjernet i trinn 2 med hullene i enden av dekselutvidelsen (Figur 234).

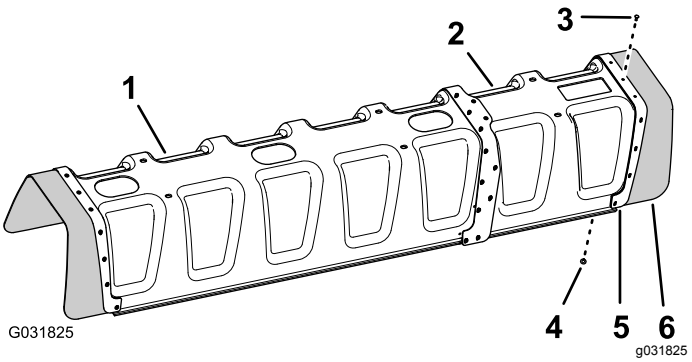

Figur 234

1. Seksjonsdeksel med elleve dyser
2. Dekselutvidelse
3. Popnagle (Toro-delenr. 114439)
4. Skive (3/16 tomme)
5. Forsterkningsplate (enkel rad)
6. Gummideksel

6. Fest forsterkningsplaten og gummidekslet på dekselutvidelsen med de elleve popnaglene (Toro-delenr. 114439) og de elleve skivene (3/16 tomme) som du fjernet i trinn 5.

   Merk: Rett inn skivene (3/16 tomme) mot innsiden av dekselutvidelsen.

Montere støttebrakett for midtre seksjonsdeksel

1. Monter de fire klipsmutrene som du fjernet i trinn 6 av 10 Fjerne dekselet til midtre seksjon (11-dyse) på det valgfrie tildekkede bomsettet (side 22) på to av støttebrakettene til det midtre seksjonsdekselet (Toro-delenr. 131-3703-03), som vist i (Figur 235).

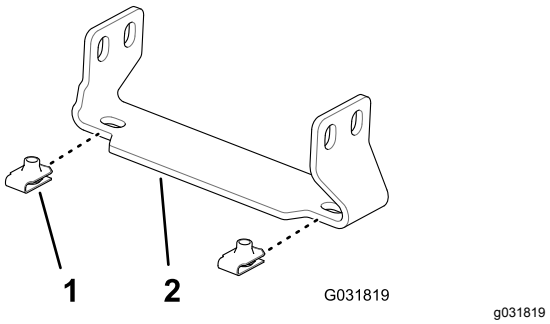

Figur 235

1. Klipsmutter (Toro-delenr. 94-2413)
2. Støttebrakett (midtre seksjonsdeksel – Toro-delenr. 131-3703-03)

2. Monter de fire klipsmutterne (Toro-delenr. 94-2413) på de to støttebrakettene på det midtre seksjonsdekslet (Toro-delenr. 131-3703-03), som vist i Figur 235.
3. Ved midtre bomseksjon finner du hullparene lengst til høyre i støtterammens vertikale

overflate med 25 mm mellomrom mellom hullene (Figur 236).

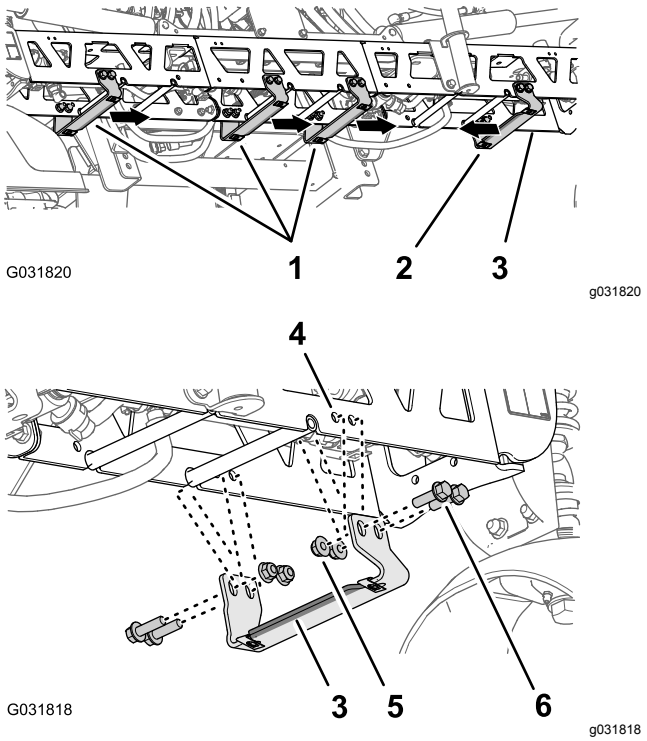

Figur 236

Støttebrakett med den brede flensen til venstre vises

1. Støttebrakett – Toro-delenr. 131–3703–03 (bred flens til høyre)
2. Støttebrakett – Toro-delenr. 131-3703-03 (bred flens til venstre)
3. Støtteramme (midtre bomseksjon)
4. Hull (støtteramme)
5. Flenslåsemuttere (3/8 tomme – Toro-delenr. 104-8301)
6. Flenshodebolter (3/8 x 1-1/4 tomme – Toro-delenr. 110-5050)

4. Innrett hullene i støttebraketten (Toro-delenr. 131-3703-03) med hullene i utvidelsen for den midtre bomseksjonen som du identifiserte i trinn 3, med den brede flensen av braketten til venstre. Se Figur 236.
5. Monter støttebraketten til støtterammen (Figur 236) med fire flenshodebolter (3/8 x 1-1/4 tomme – Toro-delenr. 110-5050) og fire flenslåsemuttere (3/8 tomme – Toro-delenr. 104-8301).
6. Finn de gjenværende hullparene i den vertikale forsiden av støtterammen med en 25 mm hullavstand (Figur 236).
7. Innrett hullene i de tre støttebrakettene (Toro-delenr. 131-3703-03) med hullene i utvidelsen for den midtre bomseksjonen som du identifiserte i trinn 6, med den høyre brakettens brede flens (Figur 236).
8. Monter støttebrakettene til støtterammen (Figur 236) med tolv flenshodebolter (3/8 x 1-1/4 tomme – Toro-delenr. 110-5050) og tolv flenslåsemuttere (3/8 tomme – Toro-delenr. 104-8301).
9. Stram mutterne og boltene til 37–45 Nm.

Montere det midtre seksjonsdekslet

1. Innrett hullene i det midtre seksjonsdekslet med hullene i støttebrakettene for midtre seksjonsdeksel (Figur 237).

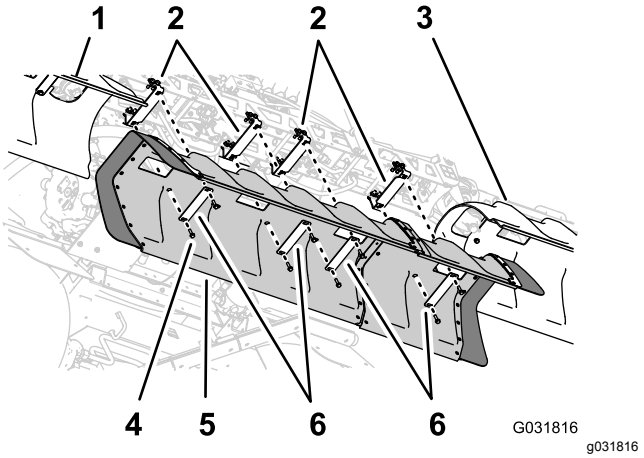

Figur 237

1. Venstre bomdeksel
2. Støttebraketter
3. Høyre bomdeksel
4. Flenshodebolter (5/16 x 1-1/4 tomme)
5. Midtre bomdeksel
6. Dekselstropper

2. Innrett hullene i to av dekselstroppene som du fjernet i trinn 1 av 10 Fjerne dekselet til midtre seksjon (11-dyse) på det valgfrie tildekkede bomsettet (side 22) med slangen i dekslet og to av støttebrakettene (Figur 237).
3. Monter dekselstroppene og dekslet til støttebrakettene med de fire flenshodeboltene (5/16 x 1-1/4 tomme) som du fjernet i trinn 1 av 10 Fjerne dekselet til midtre seksjon (11-dyse) på det valgfrie tildekkede bomsettet (side 22).
4. Innrett hullene i de to dekselstroppene (Toro-delenr. 120-0629) med de fire gjenværende hullene i dekslet og de fire gjenværende hullene i støttebrakettene (Figur 237).
5. Monter dekselstroppene og dekslet til støttebrakettene (Figur 237) med de fire flenshodeboltene (5/16 x 1-1/4 tomme – Toro-delenr. 323-36).
6. Trekk til boltene til 1978 til 2542 N·cm.

39

Koble til det valgfrie tankskyllesett

Ingen deler er nødvendige

Prosedyre

1. Koble kontakten med seks pinner i skyllepumpeledningssatsen til kontakten med seks sokler i den bakre hovedledningssatsen (Figur 238).

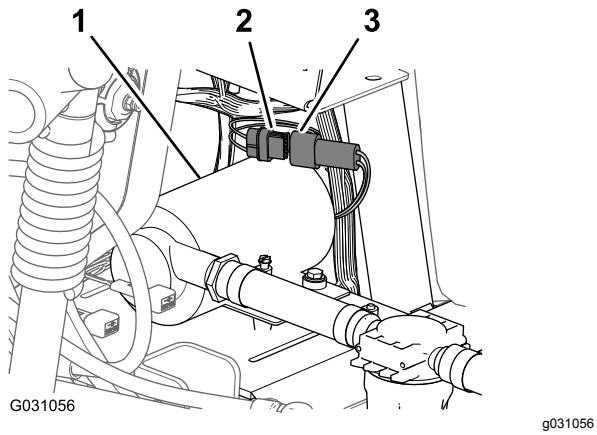

Figur 238

1. Skyllepumpe
2. Kontakt med seks sokler (bakre hovedledningssats)
3. Kontakt med seks pinner (ledningssats for skyllepumpe)

2. Plasser skyllepumpedekslet over salplaten til skyllepumpen (Figur 239).

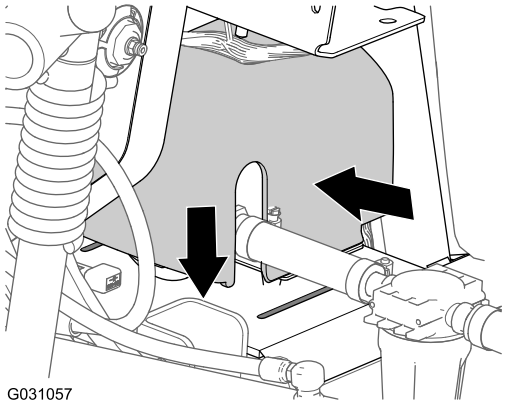

Figur 239

3. Klem sammen siden av skyllepumpedekslet og innrett tappene på dekslet med salplaten (Figur 239).
4. Før tappene inn i sporene og slipp sidene av dekslet (Figur 239).

40

Skifte vekselstrømsgeneratoren

Deler som er nødvendige for dette trinnet:

1	Remspenningsbrakett
1	Vekselstrømsgenerator (60 A)
1	Mutter (10 mm)
1	Ledningssats for generatoradapter

Fjerne generatoren (40 A)

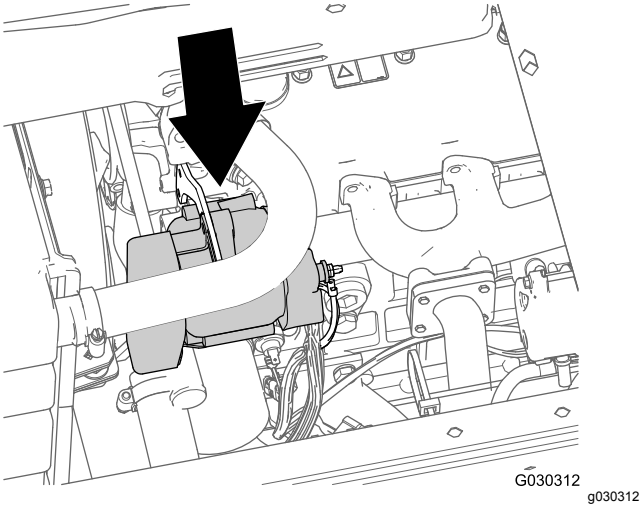

Figur 240

1. På venstre side av motorrommet, fjern mutteren (6 mm) som fester ringterminalen til den positive batteriledningen fra den positive generatortappen (Figur 241).

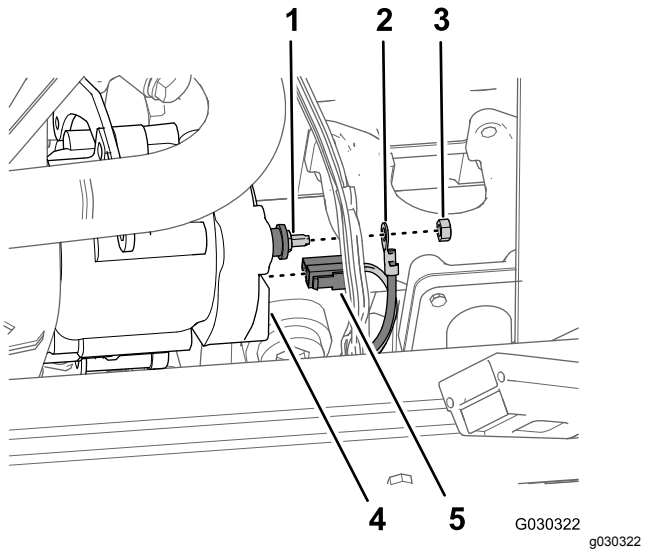

Figur 241

1. Positiv generatortapp
2. Ringterminal
3. Mutter (6 mm)
4. Generator
5. Kontakt med to sokler

2. På baksiden av vekselstrømsgeneratoren fjerner du kontakten med to sokler på ledningssatsen til motoren fra kontakten med to blader på generatoren (Figur 241).
3. Fjern generatorlåsebolten fra vekselstrøms-generatoren og remspenningsbraketten (Figur 242).

   Merk: Behold generatorlåsebolten for montering i Montere generatoren (60 A) (side 108).

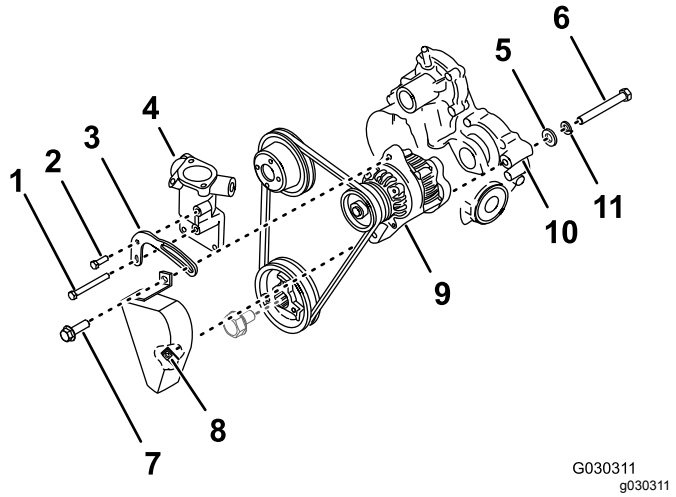

Figur 242

1. Spenningsbrakettbolt – lang
2. Spenningsbrakettbolt – kort
3. Remspenningsbrakett (gammel)
4. Termostathus
5. Flat skive
6. Svingbolt
7. Generatorlåsebolt
8. Sveisemutter (remdeksel)
9. Vekselstrømsgenerator (40 A)
10. Girkasse
11. Låseskive

4. Fjern den korte spenningsbrakettbolten fra termostathuset og remspenningsbraketten (Figur 242).

   Merk: Behold den korte spenningsbrakettbolten for montering i Montere generatoren (60 A) (side 108).
5. Fjern den lange spenningsbrakettbolten fra sylinderhodet, termostathuset og remspenningsbraketten, og fjern remspenningsbraketten fra maskinen (Figur 242).

   Merk: Behold den lange spenningsbrakettbolten for montering i Montere generatoren (60 A) (side 108). Kast den gamle remspenningsbraketten.
6. På baksiden av vekselstrømsgeneratoren, løsne svingbolten helt og fjern remdekslet fra maskinen (Figur 242).

   Merk: Kast remdekselet.
7. Mens du støtter vekselstrømsgeneratoren, fjern svingbolten, låseskiven og den flate skiven fra generatoren og girkassen til motoren (Figur 242).

   Merk: Behold svingbolten, låseskiven og den flate skiven for montering i Montere generatoren (60 A) (side 108). Kast generatoren (40 A) ved et egnet gjenvinningssenter.

8. Før remmen av generatorskiven og fjern vekselstrømsgeneratoren fra maskinen.

Montere generatoren (60 A)

1. Innrett hullene i den nye remspenningsbraketten med hullene i termostathuset (Figur 243).

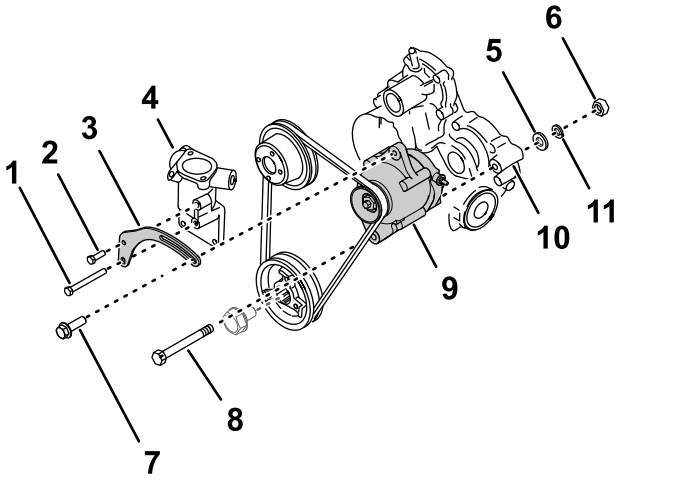

g307757

Figur 243

1.	Spenningsbrakettbolt – lang	7.	Generatorlåsebolt
2.	Spenningsbrakettbolt – kort	8.	Svingbolt
3.	Remspenningsbrakett (ny)	9.	Vekselstrømsgenerator (60 A)
4.	Termostathus	10.	Girkasse
5.	Flat skive	11.	Låseskive
6.	Mutter (10 mm)		

2. Monter remspenningsbraketten på termostathuset og sylinderhodet med den korte spenningsbrakettbolten i det øvre hullet og den lange spenningsbrakettbolten i det nedre hullet (Figur 243).
3. Stram boltene til 39,5 til 44 Nm.
4. Innrett det nedre hullet i generatoren (60 A) til hullet i girkassen til motoren og før remmen over generatorremskiven (Figur 243).

   Merk: Det nedre hullet i vekselstrømsgeneratoren er ikke gjenget.
5. Monter vekselstrømsgeneratoren til girkassen med svingbolten, låseskiven og den flate skiven som du fjernet i trinn 7 av Fjerne generatoren (40 A) (side 106).
6. Monter mutteren (10 mm) løst til svingbolten (Figur 243).
7. Monter generatorlåsebolten gjennom slissen på remspenningsbraketten og det gjengede hullet i vekselstrømsgeneratoren (Figur 243).
8. Roter generatoren utover til du oppnår remspenningen som lar remmen gi etter 10 mm med 4,5 kg kraft på remmen, midt mellom remskivene (Figur 243).
9. Trekk til generatorlåsebolten og svingbolten og mutteren (10 mm) med et moment på 64–71 Nm.

Montere ledningssatsen for generatoradapteren

1. Innrett sokkelkontakten til generatoradapterens ledningssats med pinnene fra den elektriske kontakten på generatoren (60 A) og skyv kontaktene sammen til låsen på koblingen knepper på plass (Figur 244).

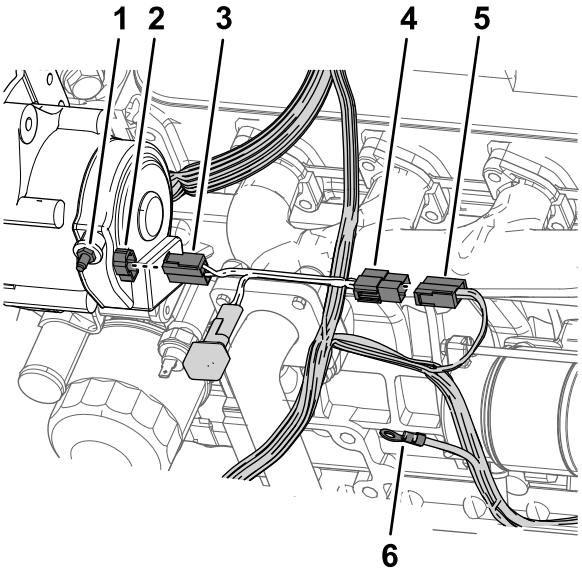

g289490

Figur 244

1.	Generatorpol	4.	Kontakt med to blader (ledningssats for generatoradapter)
2.	Pinnekontakt (vekselstrømsgenerator på 60 A)	5.	Kontakt med to sokler (maskinledningssats)
3.	Sokkelkontakt (ledningssats for generatoradapter)	6.	Ringterminal (maskinledningssats)

2. Innrett kontakten med to blader på generatoradapterens ledningssats med kontakten med to sokler på ledningssatsen til maskinen som du fjernet i trinn 2 av Fjerne generatoren (40 A) (side 106), og skyv kontaktene sammen til låsen på kontaktene knepper (Figur 244).
3. Ved ledningssatsen til maskinen monterer du ringklemmen til generatorpolen, og fest klemmen med mutteren (6 mm) som du fjernet i trinn 1 av Fjerne generatoren (40 A) (side 106).

41

Fullføre monteringen av GeoLink-spredersystemets finishingsett

Ingen deler er nødvendige

Prosedyre

1. Flytt støttestangen for setene inn i slissene og vipp setene ned igjen.
2. Koble den positive (røde) kabelen til den positive (+) batteripolen og den negative (svarte) kabelen til den negative (-) batteripolen, og fest dem med boltene og mutrene. Se Figur 3 i instruksjonene for Koble fra batteriet (side 7).
3. Skyv isolatorhetten over begge batteripolene. Se Figur 3 i instruksjonene for Koble fra batteriet (side 7).
4. Sett på batteridekslet, og fest det med stroppen. Se Figur 2 i instruksjonene for Koble fra batteriet (side 7).

Bruk

Sikkerhet først

Vi ber deg om å se nøye på alle sikkerhetsinstruksjoner og symboler i avsnittet om sikkerhet. Kunnskap om dette kan forhindre personskader.

⚠ FORSIKTIG

Denne maskinen har en lydstyrke som kan føre til hørselsskade hvis du utsettes for denne lydstyrken i lengre perioder.

Bruk hørselsvern når du bruker denne maskinen.

Bruk beskyttelsesutstyr til øynene, ørene, hendene, føttene og hodet.

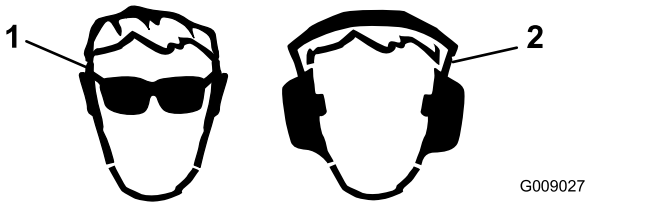

g009027

Figur 245

1. Bruk vernebriller.
2. Bruk hørselsvern.

Bruke avstengingsventilen

Valgfritt håndsprederstavsettet, elektrisk slangetrommelsett eller bevegelig slangetrommelsett

1. Parker maskinen på en jevn flate, slå av bommene og aktiver parkeringsbremsen.

   ⚠ ADVARSEL

   Hvis man kjører maskinen og bruker håndsprederen samtidig, kan man miste kontrollen, noe som kan føre til personskader eller dødsfall.

   Ikke bruk håndsprederen mens du kjører maskinen.

2. Utfør følgende for sprederstav- eller slangetrommelsettet:
   - Valgfritt håndsprederstavsett – på høyre side av maskinen, påse at utløserlåsen på sprøytepistolen er låst. Se bytte fra bomspredermodus til håndspredermodus

i *monteringsinstruksjonene* for håndsprederstavsettet.

- Valgfritt elektrisk slangetrommelsett eller bevegelig slangetrommelsett – bak på maskinen, påse at utløserlåsen på sprøytepistolen er låst. Se bytte fra bomspredermodus til håndspredermodus i *monteringsinstruksjonene* for det elektriske slangetrommelsettet eller det bevegelige slangetrommelsettet.

3. Drei det grønne håndtaket på stengeventilen mot klokken 90 grader til ÅPEN-posisjon (Figur 246).

   Merk: For å slå av strømmen av væske til håndsprederstaven på slangetrommelen, roterer du det grønne håndtaket på stengeventilen med klokken 90 grader til LUKKET-posisjon (Figur 246).

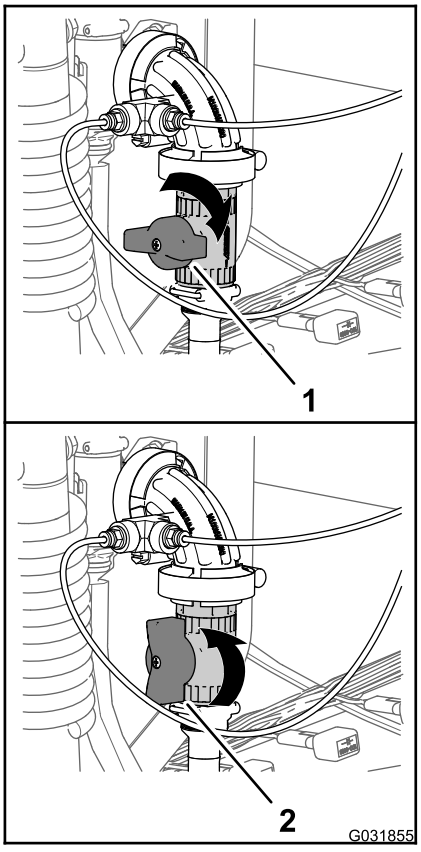

g031855

Figur 246

1. Lukket stilling (avstengingsventil)
2. Åpen stilling (avstengingsventilen)

4. Sett hovedbombryteren til PÅ-stilling.
5. Juster motorhastigheten til ønsket o/min og sett hastighetslåsen for motoren i nøytral.
6. Sett spredersystemet manuelt til ønsket trykk for sprøytepistoldrift. Se videoen Skifte trykk manuelt for slangetrommelen og eduktoren på USB-stasjonen som fulgte med GeoLink-presisjonsspredersystemet.

   Merk: Ikke bruk trykkinnstilling som er høyere enn 10,34 bar med sprøytepistolen.

Betjene kontrollene

Valgfritt skummarkørsett

- Kompressor på/av-bryter – bruk denne bryteren til å drive kompressoren for skummarkørsystemet.

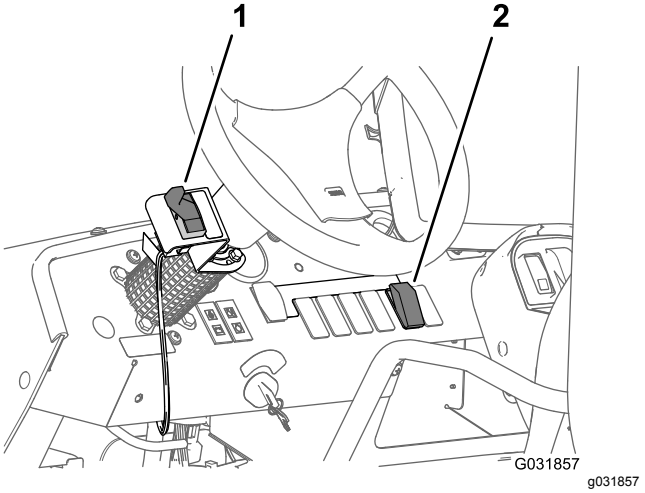

g031857

Figur 247

1. På/av-bryter for kompressor
2. Skumkontrollbryter

- Skumkontroll-bryter – Bruk denne bryteren til å kontrollere hvilken bom som skummet kommer ut av.
  - Flytt skovlen ned for å sende skummet ut av den venstre bommen.
  - Flytt skovlen til midtre posisjon for å sende skummet ut av både venstre og høyre bom.
  - Flytt skovlen opp for å sende skummet ut av den høyre bommen.

Bruke væskeavstengnings-ventilen

Valgfritt kjemisk forhåndsblan-dingssett

Følgende metode forutsetter at følgende driftstilstander er tilstede for standard tankristing: Sprederen er i gang, pumpen er aktivert og satt til ønsket trykknivå og gasspaken er midtstilt.

Merk: Lukk eduktorens beholderventil og kuleventil(er) før eduktoren startes.

1. Senk eduktoren. Se heve og senke eduktoren i *monteringsinstruksjonene* for det kjemiske forhåndsblandingssettet.
2. Åpne lokket for å kontrollere om uvedkommende gjenstander kan hindre ytelsen eller kontaminere systemet. Se starte eduktoren i *monteringsinstruksjonene* for det kjemiske forhåndsblandingssettet.
3. Lukk og lås lokket ved å dreie dekselet med urviseren. Se starte eduktoren i *monteringsinstruksjonene* for det kjemiske forhåndsblandingssettet.
4. Åpne væskeavstengingsventilen for eduktoren ved å dreie håndtaket mot urviseren til ÅPEN stilling (Figur 248).

   Merk: For å slå av strømmen av væske til eduktoren vrir du håndtaket på væskeavstengingsventilen med klokken 90 grader til LUKKET-posisjon (Figur 248).

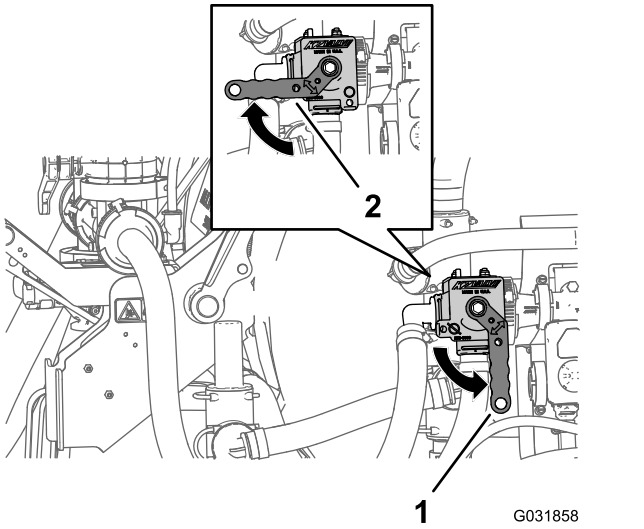

Figur 248

1. Åpen stilling (væskeavstengingsventil)
2. Lukket stilling (væskeavstengingsventil)

5. Åpne beholderventilen (rødt håndtak) nederst på beholderen. Se starte eduktoren i *monteringsinstruksjonene* for det kjemiske forhåndsblandingssettet.
6. Lås opp og åpne lokket sakte ved å dreie dekselet mot klokken. Se starte eduktoren i *monteringsinstruksjonene* for det kjemiske forhåndsblandingssettet.
7. Fyll beholderen til eduktoren. Se Laste kjemikalier i væske- eller pulverform i beholderen i *monteringsinstruksjonene* for det kjemiske forhåndsblandingssettet.



Count on it.