Form No. 3412-220 Rev C

Доводочный комплект системы опрыскивания GeoLink®

Опрыскиватель травяного покрова Multi Pro® 5800 с серийным номером 314999999 и ниже.

Номер модели 131-7262

Инструкции по монтажу

Комплект системы опрыскивания GeoLink™ является навесным оборудованием для опрыскивателя травяного покрова и предназначен для коммерческого применения профессиональными операторами, работающими по найму. Он предназначен главным образом для аэрации ухоженных газонов в парках, на площадках для игры в гольф, спортивных площадках и коммерческих территориях.

Вы можете напрямую связаться с компанией Toro, посетив веб-сайт www.Toro.com, для получения информации о технике безопасности при работе с изделием, учебных материалов по эксплуатации изделия, информации о принадлежностях, а также для получения помощи в поисках дилера или для регистрации вашего изделия.

Техника безопасности

⚠ ПРЕДУПРЕЖДЕНИЕ

Химические вещества, используемые в системе опрыскивания, могут быть опасными и ядовитыми для оператора, находящихся поблизости людей, животных, растений, почвы или другого имущества.

- **Внимательно прочтите указания на предупреждающих табличках по химическим веществам и в паспортах безопасности материалов (MSDS) по всем используемым химикатам, чтобы защитить себя в соответствии с рекомендациями изготовителя, и следуйте этим указаниям. Например, используйте соответствующие средства индивидуальной защиты, включая защиту лица и глаз, перчатки или другое оборудование для предотвращения контакта тела с химикатами.**
- **При использовании нескольких химикатов необходимо ознакомиться с информацией о каждом из них.**
- **При отсутствии данной информации не приступайте к работе с опрыскивателем.**
- **До начала работы с системой опрыскивания очистите машину, убедитесь, что система опрыскивания была трижды промыта и нейтрализована в соответствии с рекомендациями изготовителя (изготовителей) химикатов и все клапаны были приведены в действие на полный рабочий цикл 3 раза.**
- **Убедитесь в наличии достаточного количества чистой воды и мыла вблизи места выполнения работ. Следует немедленно смывать любые химикаты, попавшие на кожу.**

© 2019—The Toro® Company
8111 Lyndale Avenue South
Bloomington, MN 55420

Регистрация в www.Toro.com.

EAC

Перевод исходного документа (RU)
Напечатано в США
Все права защищены

3412-220 C

Монтаж

Незакреплённые детали

Используя таблицу, представленную ниже, убедитесь в том, что все детали отгружены

Процедура	Наименование	Количе-ство	Использование
1	Детали не требуются	–	Подготовьтесь к монтажу комплекта.
2	Детали не требуются	–	Снимите дополнительную систему опрыскивания Pro Control XP.
3	Детали не требуются	–	Отсоедините задний жгут проводов от дополнительного навесного оборудования.
4	Заглушка переключателя (комплект электрического шлангового барабана – номер 99-7420 по каталогу Toro) Заглушка переключателя (комплект поворотного шлангового барабана – номер 99-7420 по каталогу Toro)	2 1	Отсоедините дополнительный комплект ручного распылителя или комплект электрического шлангового барабана.
5	Заглушка переключателя (комплект поворотного шлангового барабана – номер 99-7420 по каталогу Toro)	1	Отсоедините дополнительный комплект поворотного шлангового барабана.
6	Трубки в сборе – номер 114-9553 по каталогу Toro Кабельная стяжка	2 8	Отсоедините дополнительный комплект пенного маркера.
7	Детали не требуются	–	Отсоедините комплект ультразвукового выравнивания стрелы.
8	Детали не требуются	–	Отсоедините дополнительный комплект предварительного смешивания химикатов.
9	Детали не требуются	–	Отсоедините дополнительный комплект, устанавливаемый согласно требованиям ЕС.
10	Детали не требуются	–	Снимите кожух средней секции (с 11 соплами) дополнительного комплекта закрытой стрелы.
11	Детали не требуются	–	Отсоединение трубки датчика давления для манометра на приборной панели (для машин без дополнительного комплекта шлангового барабана)
12	Детали не требуются	–	Снимите кожух ходовой части.
13	Задний жгут проводов	1	Снимите задний жгут проводов машины
14	Кабельная стяжка Заглушка переключателя	1 1	Снимите переключатель интенсивности опрыскивания.

Процедура	Наименование	Количество	Использование
15	Детали не требуются	–	Снимите клапаны секций стрелы и клапан перемешивания.
16	Кабельная стяжка	1	Снимите секции стрелы.
17	Задний жгут проводов Кабельные стяжки	1 5	Установка заднего жгута проводов на машину.
18	Детали не требуются	–	Снимите крепление коллектора для системы с 3 секциями стрел.
19	Крепление коллектора (система с 10 клапанами)	1	Установите крепление коллектора для системы с 10 клапанами.
20	Шланг (1 x 41 дюйм) Шланг подачи (1 x 23⅛ дюйма) и прямой штуцер типа «елочка» Перепускной шланг перемешивания (1 x 10 дюймов) и прямоугольный штуцер типа «елочка»	1 1 1	Установите шланги с левой стороны крепления коллектора.
21	Детали не требуются	–	Установите задний жгут проводов
22	Ферменная рама наружной средней секции (левая – длинная) Ферменная рама средней секции (средняя – короткая) Ферменная рама наружной средней секции (правая – длинная) Колпачковый винт с фланцевой головкой (⅜ x 1 дюйм) Фланцевая контргайка (⅜ дюйма) Нижняя опора в сборе	1 1 1 4 1	Подготовьте новую среднюю секцию стрелы.
23	Детали не требуются	–	Установите новую среднюю секцию стрелы.
24	Расходомер Фланцевый хомут 76 мм (3 дюйма) Прокладка (с наружным диаметром 2¼ дюйма) Переходной патрубок Фланцевый хомут 51 мм (2 дюйма) Прокладка (с наружным диаметром 1-5/16 дюйма) Фланцевый штуцер типа «елочка» (1 дюйм) Шланг (1 x 7¼ дюйма) Шланговый хомут Датчик давления и коллектор Шланг (1 x 8½ дюйма) R-образный хомут Болт с фланцем (5/16 x ¾ дюйма) Фланцевая контргайка (5/16 дюйма)	1 2 2 2 1 1 1 1 4 1 1 1 1 1	Установите расходомер и датчик давления.
25	Гидравлический шланг (¼ x 24¾ дюйма)	4	Установите подъемные цилиндры стрелы.
26	Нейлоновая фланцевая втулка	4	Установите наружные секции стрел.

Процедура	Наименование	Количество	Использование
27	Шланг подачи длиной 279 см Шланг подачи длиной 234 см Шланг подачи длиной 188 см Шланг подачи длиной 81 см	2 2 4 2	Установите шланги распылительных сопел.
28	Детали не требуются	–	Подсоедините трубку датчика давления для манометра на приборной панели.
29	Навигационный приемник – комплект системы точного опрыскивания GeoLink (модель 41623) Крепление приемника U-образный болт Кронштейн антенны RTK (дополнительный комплект CDMA-модема для коррекции RTK или GSM-модема для коррекции RTK) Фланцевая контргайка (⅜ дюйма) Болт с шестигранной головкой (5 x 16 мм) Шайба (5 мм) Антенна сотовой связи (дополнительный комплект CDMA-модема для коррекции RTK или GSM-модема для коррекции RTK) Коаксиальный кабель (дополнительный комплект CDMA-модема для коррекции RTK или GSM-модема для коррекции RTK) Наклейка с серийным номером (входит в состав комплектов системы точного опрыскивания X25 или X30 GeoLink)	1 1 2 1 4 3 3 1 1 1	Установите навигационный приемник.
30	Монитор опрыскивателя – комплект системы точного опрыскивания GeoLink 41623 Кожух дисплея Шаровая опора – комплект системы точного опрыскивания GeoLink 41623 Стойка монитора – комплект системы точного опрыскивания GeoLink 41623 Усиливающая пластина Болт с фланцевой головкой (¼ x 1½ дюйма) Фланцевая контргайка (¼ дюйма)	1 1 1 1 1 4 4	Установите монитор опрыскивателя.
31	Контроллер опрыскивателя – комплект системы точного опрыскивания GeoLink 41623 Болт (4 x 10 мм) Фланцевая контргайка (4 мм)	1 4 4	Установите контроллер опрыскивателя и подсоедините задний жгут проводов.

Процедура	Наименование	Количество	Использование
32	Жгут проводов передачи данных (навигационная система) – комплект системы точного опрыскивания GeoLink (модель 41623)	1	Установите жгут проводов для навигационных компонентов.
	Электрический жгут проводов (навигационная система) – комплект системы точного опрыскивания GeoLink (модель 41623)	1	
	Кабельная стяжка	5	
33	Детали не требуются	–	Установите защитный кожух ходовой части.
34	Прямоугольное колено с боковым отверстием (№ 131-3726 по каталогу Toro)	1	Подсоедините дополнительный комплект ручного распылителя, комплект электрического шлангового барабана или комплект поворотного шлангового барабана..
	Фланцевый хомут и прокладка (номер 127-9829 по каталогу Toro)	1	
	Отсечной клапан (номер 130-7321 по каталогу Toro)	1	
35	Жгут проводов – дополнительный доводочный комплект пенного маркера 130-8292	1	Подсоедините дополнительный комплект пенного маркера.
	Кабельная стяжка – дополнительный доводочный комплект пенного маркера 130-8292	5	
	Реле – дополнительный доводочный комплект пенного маркера 130-8292	1	
	Болт с фланцевой головкой (№ 10-24 x ½ дюйма) – доводочный комплект пенного маркера 130-8292	1	
	Контргайка (№ 10-24 – дополнительный доводочный комплект пенного маркера 130-8292)	1	
	Вспомогательный блок предохранителей – номер 92–2641 по каталогу Toro	1	
	Предохранитель (15 Ампер – дополнительный доводочный комплект пенного маркера 130-8292)	1	
	Болты с фланцевыми головками (6 x 12 мм) – дополнительный доводочный комплект пенного маркера 130-8292	4	
	Монтажный кронштейн (переключатель управления пенообразованием) – дополнительный доводочный комплект пенного маркера 130-8292	1	
	3-позиционный переключатель с ручкой (переключатель управления пенообразованием) – дополнительный доводочный комплект пенного маркера 130-8292	1	
	2-позиционный перекидной переключатель (двухпозиционный переключатель компрессора)– дополнительный доводочный комплект пенного маркера 130-8292	1	

Процедура	Наименование	Количество	Использование
36	Отсечной клапан потока жидкости – номер 130-7324 по каталогу Toro	1	Подсоедините дополнительный комплект предварительного смешивания химикатов.
	Держатель – номер 131-0235 по каталогу Toro	2	
	Крепление (отсечной клапан потока жидкости) – номер 131-3725-03 по каталогу Toro	1	
	Фланцевая контргайка (¼ дюйма, нержавеющая сталь) – номер 119-6897 по каталогу Toro	2	
	Шланг сброса давления в сборе 25 x 273 мм – номер 131-9647 по каталогу Toro	1	
	Шланг подачи в сборе 25 x 470 мм – номер 131-9648 по каталогу Toro	1	
	Шланг перепуска перемешивания в сборе 25 x 305 мм – номер 131-9649 по каталогу Toro	1	
	Прямоугольный штуцер типа «елочка» 25 мм –номер 131-3727 по каталогу Toro	1	
	Сливной шланг 25 x 1587 мм – номер 117-7957 по каталогу Toro	1	
37	Детали не требуются	–	Подсоедините дополнительный комплект обеспечения соответствия требованиям ЕС.
38	Удлинитель кожуха в сборе (12-сопел – номер 120-0621 по каталогу Toro)	1	Установите дополнительный комплект закрытой стрелы.
	Закладная заклепка (номер 114439 по каталогу Toro)	22	
	Опорный кронштейн (кожух средней секции – номер 131-3703–03 по каталогу Toro)	4	
	Гайка с зажимом (номер 94-2413 по каталогу Toro)	4	
	Болт с фланцевой головкой (⅜ x 1¼ дюйма – номер 110-5050 по каталогу Toro)	16	
	Фланцевая контргайка (⅜ дюйма – номер 104-8301 по каталогу Toro)	16	
	Хомут кожуха (номер 120-0629 по каталогу Toro)	2	
	Болт с фланцевой головкой (5/16 x 1¼ дюйма – номер 323-36 по каталогу Toro)	4	
39	Детали не требуются	–	Подсоедините дополнительный комплект для промывки бака.
40	Кронштейн натяжителя ремня	1	Замените генератор.
	Генератор (60 А)	1	
	Гайка (10 мм)	1	
	Переходной жгут проводов генератора	1	
41	Детали не требуются	–	Завершите установку доводочного комплекта системы опрыскивания GeoLink.

Примечание: Определите левую и правую стороны машины относительно места оператора.

1

Подготовка к монтажу комплекта

Детали не требуются

Подготовка бака опрыскивателя и дополнительного промывочного бака

1. Установите машину на ровной поверхности.
2. Включите стояночный тормоз.
3. Выдвиньте левую и правую секции стрелы в горизонтальное положение.
4. Очистите опрыскиватель; см. раздел «Очистка опрыскивателя» в *Руководстве оператора* для машины.

   Внимание: **Перед установкой доводочного комплекта системы опрыскивания GeoLink полностью опорожните бак опрыскивателя.**

5. **Для машин, на которых установлен дополнительный комплект для промывки бака, выполните следующие действия:**

   A. Закачайте воду из промывочного бака в бак опрыскивателя; см. раздел «Управление комплектом для промывки» в *Инструкции по установке* для комплекта промывки бака.

   B. Слейте воду из бака опрыскивателя; см. раздел «Очистка опрыскивателя» в *Руководстве оператора* для вашей машины.

   C. Удалите 2 болта (⅜ x 2¾ дюйма), 2 фланцевые контргайки (⅜ дюйма) и 4 шайбы (⅜ дюйма), которые крепят хомуты промывочного бака к креплению коллектора (Рисунок 1).

      Примечание: Сохраните болты, гайки и шайбы для последующей установки, описанной в разделе 19 Установка крепления коллектора для системы с 10 клапанами (страница 51).

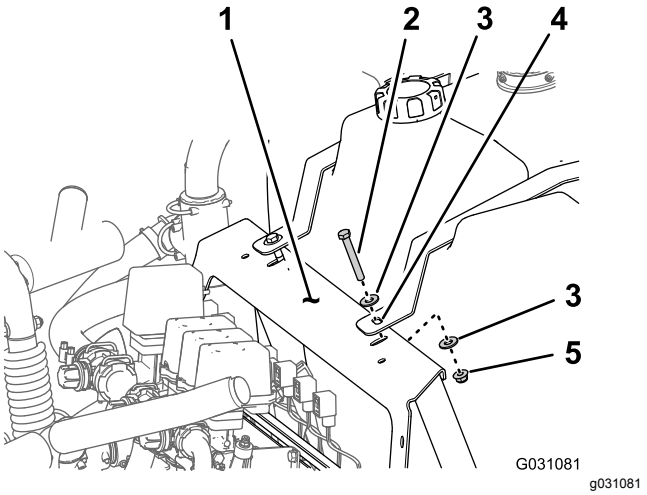

Рисунок 1

1. Крепление коллектора
2. Фланцевая контргайка (⅜ дюйма)
3. Шайба (⅜ дюйма)
4. Хомут промывочного бака
5. Болт (⅜ x 2¾ дюйма)

   D. Прикрепите промывочный бак к баку опрыскивателя веревкой.

   E. Выключите двигатель и выньте ключ.

Отсоединение аккумулятора

⚠ ПРЕДУПРЕЖДЕНИЕ

Электрические искры могут вызвать взрыв аккумуляторных газов, что приведет к получению травмы.

Неправильная прокладка кабеля аккумулятора может вызвать искрение и привести к повреждению машины и кабеля.

- **Всегда отсоединяйте отрицательный (черный) кабель аккумулятора перед отсоединением положительного (красного) кабеля.**
- **Всегда присоединяйте положительный (красный) кабель аккумулятора перед присоединением отрицательного (черного) кабеля.**

Клеммы аккумулятора или металлические инструменты могут закоротить на металлические компоненты опрыскивателя, вызвав искрение.

- **При демонтаже или установке аккумулятора не допускайте прикосновения клемм к металлическим частям опрыскивателя.**
- **Не допускайте короткого замыкания клемм аккумулятора металлическими инструментами на металлические части опрыскивателя.**
- **Хомут для защиты и фиксации аккумулятора всегда должен быть на месте .**

1. Снимите крышку аккумуляторной батареи и отсоедините отрицательный (черный, земля) кабель от штыря аккумулятора (Рисунок 2 и Рисунок 3).

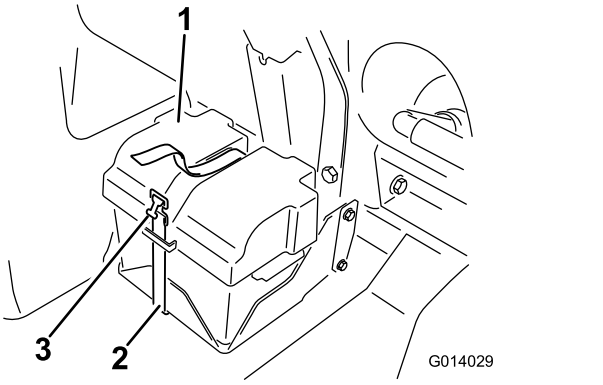

g014029

Рисунок 2

1. Крышка аккумулятора
2. Планка
3. Пряжка

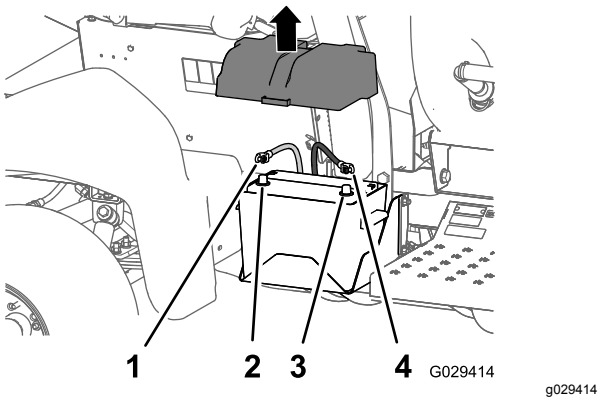

g029414

Рисунок 3

1. Положительный кабель аккумуляторной батареи
2. Положительный штырь аккумулятора
3. Отрицательный штырь аккумулятора
4. Отрицательный кабель аккумуляторной батареи

2. Отсоедините положительный (красный) кабель от штыря аккумуляторной батареи (Рисунок 3).
3. Наклоните оба сиденья вперед и закрепите их, вставив опорные стойки в фиксаторы на концах пазов в основании среднего пульта.
4. Дайте двигателю полностью остыть.

2

Снятие дополнительной системы опрыскивания Pro Control XP

Детали не требуются

Отсоединение жгута проводов расходомера

В задней части машины отсоедините 3-гнездовой разъем жгута проводов машины от 3-штыревого разъема жгута проводов расходомера (Рисунок 4).

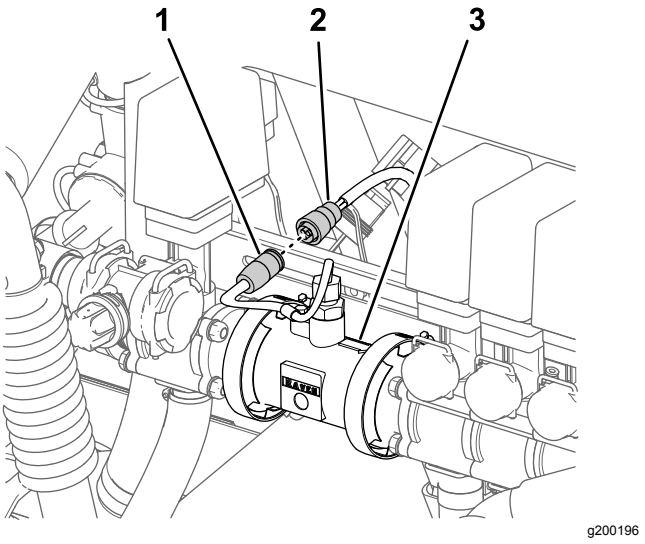

Рисунок 4

1. 3-штыревой разъем (жгут проводов расходомера)
2. 3-гнездовой разъем (жгут проводов машины)
3. Расходомер

Демонтаж консоли Pro-Control

1. В передней части консоли Pro-Control отсоедините 3-штыревой разъем жгута проводов машины от 3-гнездового разъема управляющей консоли (Рисунок 5).

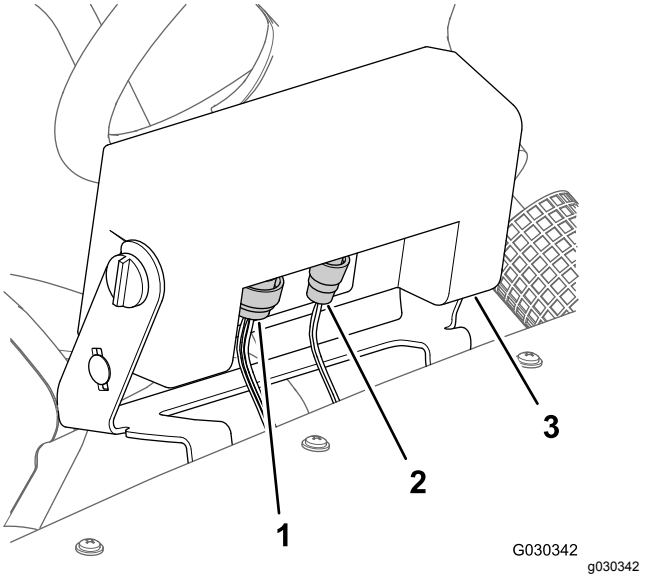

Рисунок 5

1. 16-штыревой разъем (жгут проводов машины)
2. 2-штыревой разъем (жгут проводов машины)
3. Консоль Pro-Control

2. Отсоедините 16-гнездовой разъем от 16-штыревого разъема управляющей консоли (Рисунок 5).
3. Снимите ручки с каждой стороны управляющей консоли (Рисунок 6).

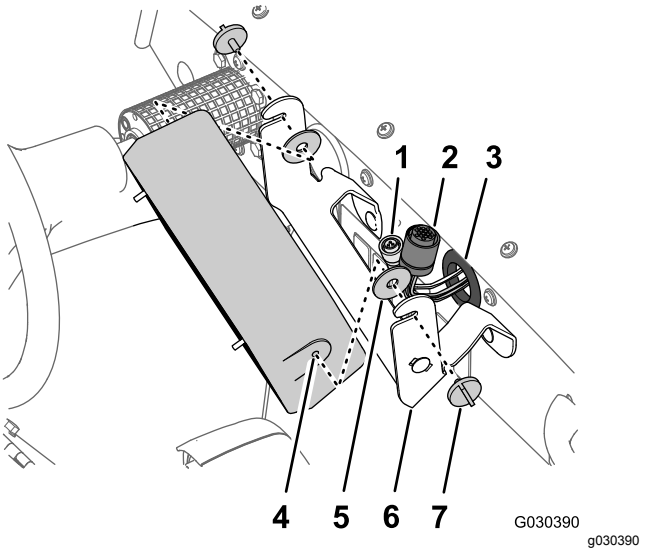

Рисунок 6

1. 3-гнездовой разъем
2. 16-гнездовой разъем
3. Втулка (приборная панель)
4. Управляющая консоль
5. Резиновая шайба
6. Опорный кронштейн
7. Ручка

4. Снимите управляющую консоль и две резиновые шайбы с опорного кронштейна (Рисунок 6).

5. Протолкните жгут проводов, 3-гнездовой разъем и 16-гнездовой разъем через втулку в приборной панели (Рисунок 6).
6. Отверните два каретных болта (5/16 x ¾ дюйма) и две фланцевые контргайки (5/16 дюйма), которые крепят опорный кронштейн к приборной панели, и снимите опорный кронштейн с машины (Рисунок 7).

   Примечание: Управляющая консоль, резиновые шайбы, опорный кронштейн, каретные болты и контргайки, снятые с машины, больше не понадобятся.

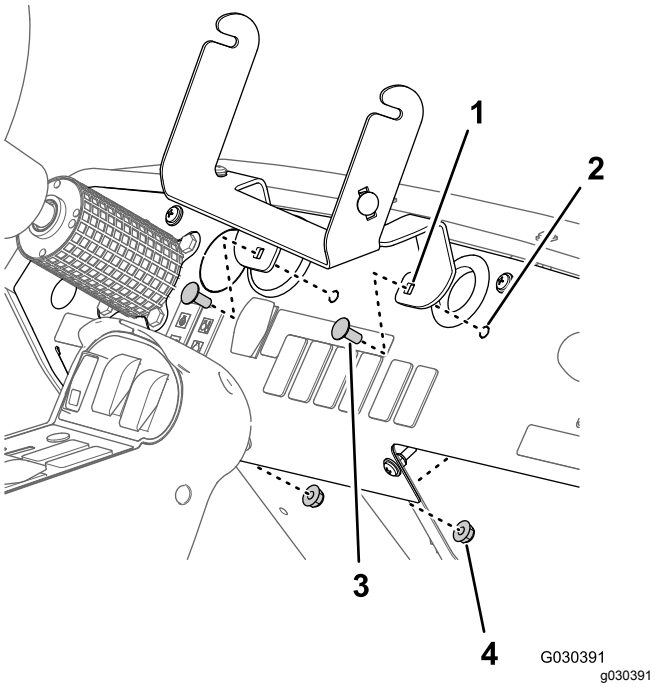

Рисунок 7

1. Опорный кронштейн
2. Приборная панель
3. Каретный болт (5/16 x ¾ дюйма)
4. Фланцевая контргайка (5/16 дюйма)

3

Отсоединение заднего жгута проводов от дополнительного навесного оборудования

Детали не требуются

Отсоединение комплекта ручного распылителя или комплекта электрического шлангового барабана

На блоке управления ручным распылителем или электрическим шланговым барабаном отсоедините 6-штыревой разъем жгута проводов блока управления от 6-гнездового разъема главного заднего жгута проводов машины (Рисунок 8 и Рисунок 9).

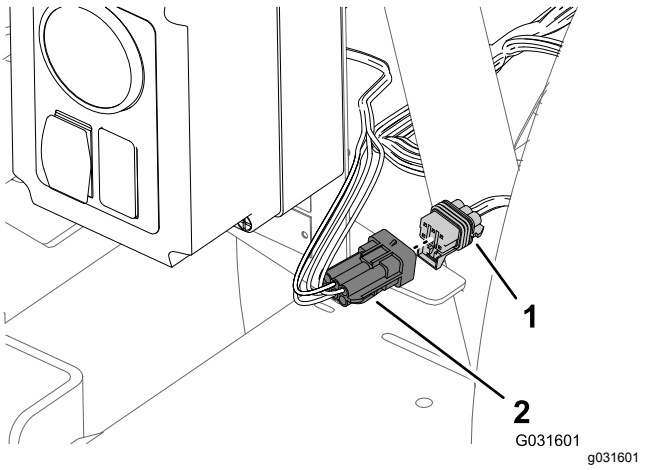

Рисунок 8

Блок управления – комплект ручного распылителя

1. 6-гнездовой разъем (главный задний жгут проводов машины)
2. 6-штыревой разъем (жгут проводов блока управления)

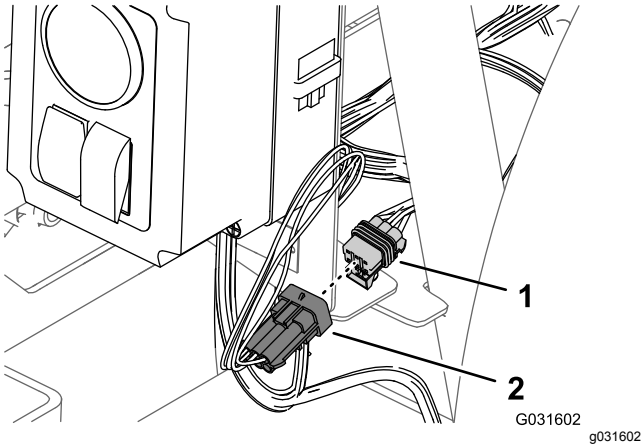

Рисунок 9

Блок управления – комплект электрического шлангового барабана

1. 6-гнездовой разъем (главный задний жгут проводов машины)
2. 6-штыревой разъем (жгут проводов блока управления)

Отсоединение комплекта поворотного шлангового барабана

1. В задней части машины найдите жгут проводов комплекта поворотного шлангового барабана, находящегося на задней стороне бака опрыскивателя (Рисунок 10).

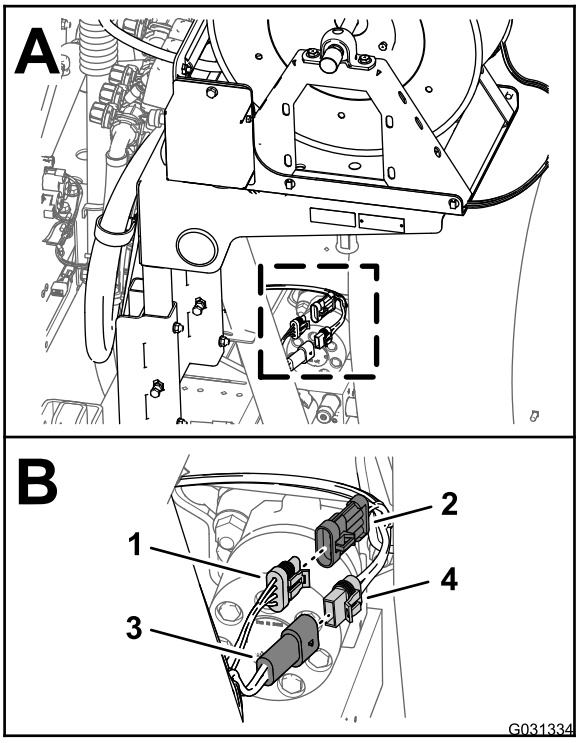

Рисунок 10

1. 3-гнездовой разъем (главный задний жгут проводов)
2. 3-штыревой разъем (жгут проводов – электрический шланговый барабан)
3. 2-гнездовой разъем (главный задний жгут проводов)
4. 2-гнездовой разъем (жгут проводов – электрический шланговый барабан)

2. Отсоедините 2-гнездовой разъем жгута проводов электрического шлангового барабана от 2-штыревого разъема главного заднего жгута проводов (Рисунок 10).
3. Отсоедините 3-штыревой разъем жгута проводов электрического шлангового барабана от 3-штыревого гнезда главного заднего жгута проводов (Рисунок 10).

Отсоединение компрессора комплекта пенного маркера

1. В задней части бака пенного маркера найдите жгут проводов на компрессоре (Рисунок 11).

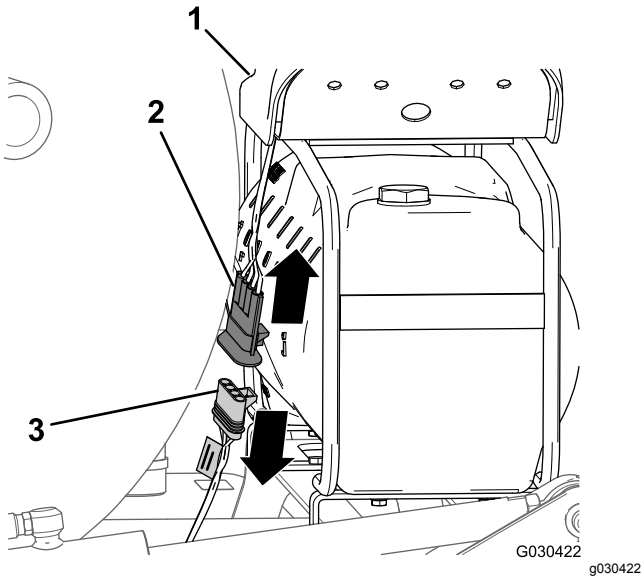

Рисунок 11

1. Компрессор
2. 4-штыревой разъем (жгут проводов компрессора)
3. 4-гнездовой разъем (жгут проводов для доводочного комплекта)

2. Отсоедините 4-штыревой разъем жгута проводов компрессора от 4-гнездового разъема заднего жгута проводов машины (Рисунок 11).

Отсоединение регулирующего клапана комплекта предварительного смешивания химикатов

1. В задней части машины найдите 3-гнездовой разъем главного заднего жгута проводов машины, обозначенный EDUCTOR (ЭДУКТОР) (Рисунок 12).

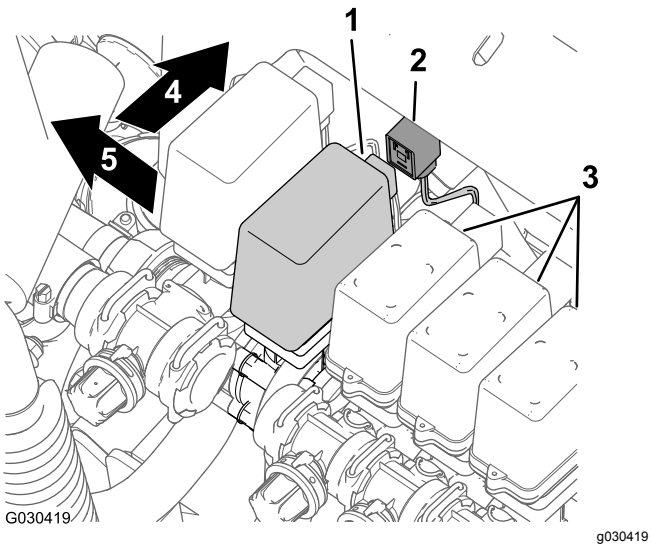

Рисунок 12

1. 3-гнездовой разъем (клапан эдуктора)
2. Клапан эдуктора
3. Клапаны секций стрелы
4. Передняя сторона машины
5. Левая сторона

2. Отсоедините разъем эдуктора главного жгута проводов от разъема с тремя плоскими контактами клапана эдуктора (Рисунок 12).

Отсоединение насоса комплекта промывочного бака

1. В задней части машины сожмите с обеих сторон крышку промывочного насоса и поднимите крышку вверх, чтобы высвободить выступы крышки из пазов в посадочной плите, затем снимите крышку с машины (Рисунок 13).

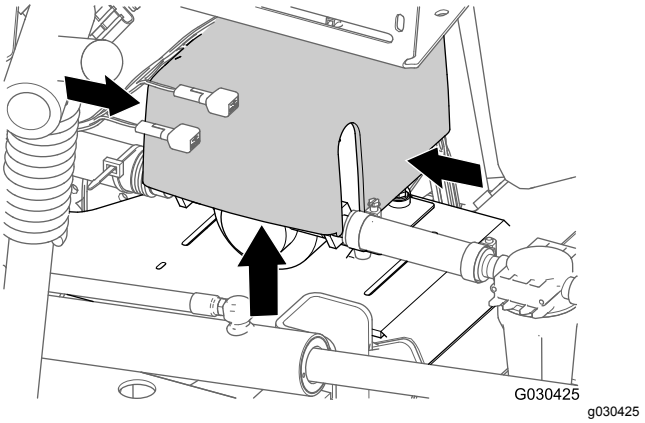

Рисунок 13

2. Отсоедините 6-штыревой разъем жгута проводов промывочного насоса от 6-гнездового разъема главного заднего жгута проводов (Рисунок 14).

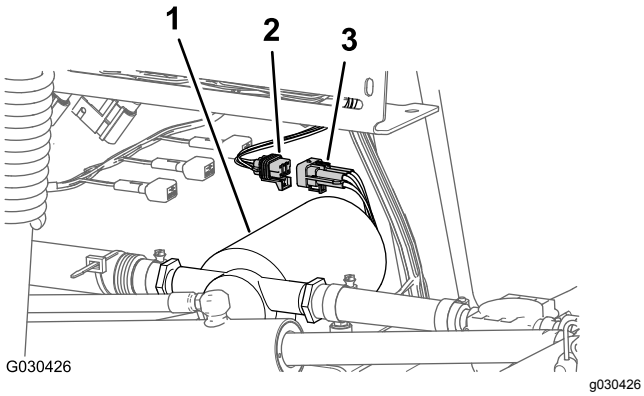

Рисунок 14

1. Промывочный насос
2. 6-гнездовой разъем (главный задний жгут проводов)
3. 6-штыревой разъем (жгут проводов промывочного насоса)

4

Отсоединение дополнительного комплекта ручного распылителя или комплекта электрического шлангового барабана

Детали, требуемые для этой процедуры:

2	Заглушка переключателя (комплект электрического шлангового барабана – номер 99-7420 по каталогу Toro)
1	Заглушка переключателя (комплект поворотного шлангового барабана – номер 99-7420 по каталогу Toro)

Демонтаж переключателя регулировки давления и двухпозиционного переключателя

1. На блоке управления комплекта электрического шлангового барабана полностью ослабьте 4 винта крепления крышки блока управления и осторожно вытяните крышку наружу (Рисунок 15)

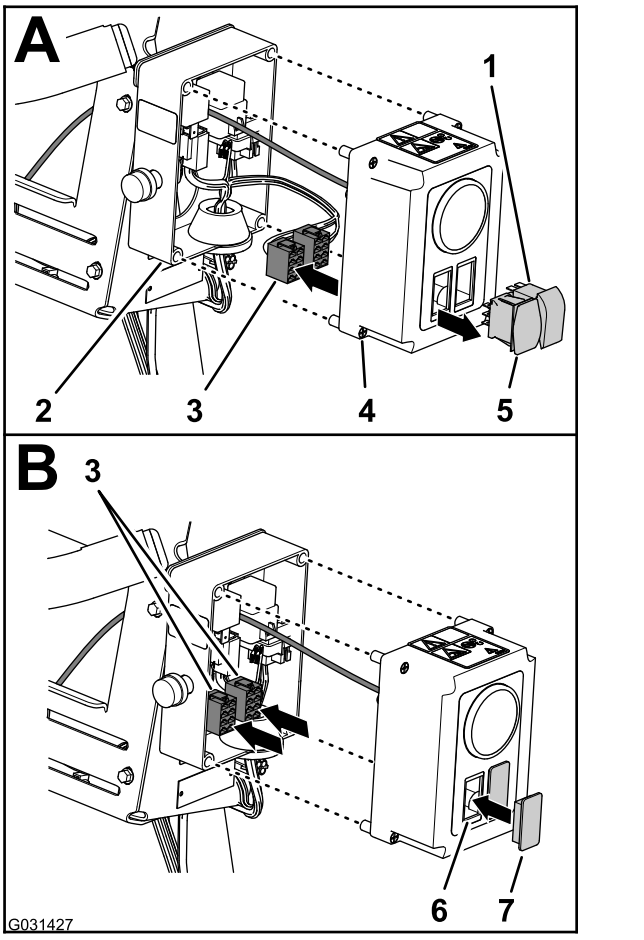

Рисунок 15

1. Двухпозиционный переключатель
2. Блок управления
3. 8-гнездовой разъем (жгут проводов блока управления)
4. Винт крышки (блок управления)
5. Переключатель регулировки давления
6. Отверстие (крышка блока управления)
7. Заглушка переключателя

2. Снимите переключатель (переключатели) с блока управления следующим образом:
   - **Комплект электрического шлангового барабана**
     A. Отсоедините два 8-гнездовых разъема жгута проводов блока управления от переключателя регулировки давления и двухпозиционного переключателя (Рисунок 15).
     B. Проложите два 8-гнездовых разъема внутрь блока управления (Рисунок 15).
     C. Сожмите фиксирующие выступы двух переключателей и выдавите

переключатели из крышки блока управления (Рисунок 15).

Примечание: Эти переключатели, снятые с машины, больше не понадобятся.

- **Комплект ручного распылителя**

  A. Отсоедините 8-гнездовые разъемы жгута проводов блока управления от переключателя регулировки давления (Рисунок 16).

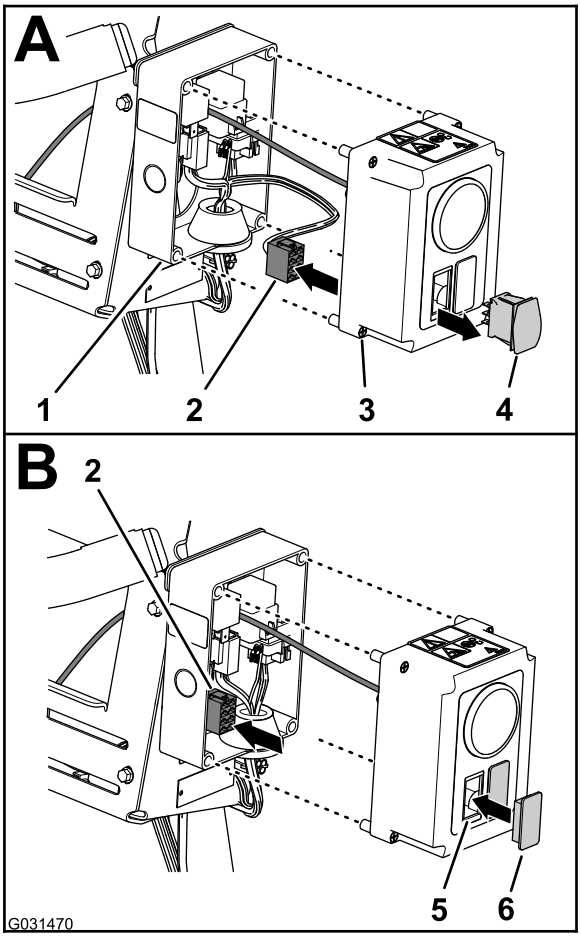

Рисунок 16

1. Блок управления
2. 8-гнездовой разъем (жгут проводов блока управления)
3. Винт крышки (блок управления)
4. Переключатель регулировки давления
5. Отверстие (крышка блока управления)
6. Заглушка переключателя

  B. Проложите 8-гнездовой разъем внутрь блока управления (Рисунок 16).

  C. Сожмите фиксирующие выступы переключателя и выдавите переключатель из крышки блока управления (Рисунок 16).

Примечание: Этот переключатель, снятый с машины, больше не понадобится.

3. Совместите заглушку (заглушки) переключателя с отверстием (отверстиями) в крышке, откуда были извлечены переключатели (Рисунок 15 и Рисунок 16).
4. Вставьте заглушку (заглушки) переключателя в крышку до срабатывания защелки, которая надежно зафиксирует ее в крышке (Рисунок 15 и Рисунок 16).
5. Совместите крышку с блоком управления и прикрепите ее к блоку при помощи 4 винтов (Рисунок 15).

Отсоединение шлангов и трубок

1. На прямоугольном колене, расположенном с правой стороны клапана регулировки давления для шлангового барабана, нажмите на запорное кольцо соединительной муфты и отсоедините трубку датчика давления, идущую к манометру шлангового барабана (Рисунок 17).

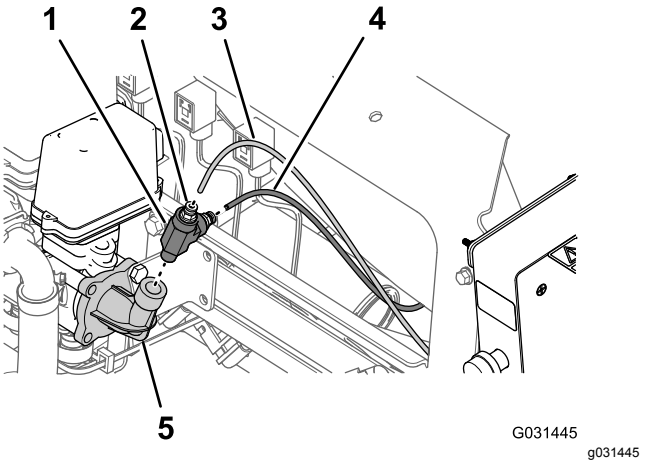

Рисунок 17

Показан комплект с электрическим шланговым барабаном; комплект ручного распылителя аналогичен.

1. Тройник
2. Запорное кольцо (соединительная муфта)
3. Трубка датчика давления (манометр шлангового барабана)
4. Трубка датчика давления (манометр на приборной панели)
5. Прямоугольное колено (клапан регулировки давления)

2. Нажмите на запорное кольцо соединительной муфты и отсоедините трубку датчика давления, идущую к манометру на приборной панели машины (Рисунок 17).

3. Снимите тройник с прямоугольногоколена клапана регулировки давления (Рисунок 17)

   Примечание: Сохраните тройник для последующей установки, описанной в разделе Установка шланга и трубок датчика давления (страница 95).

4. Снимите шланговый хомут, который крепит впускной шланг шлангового барабана к штуцеру типа «елочка» на клапане регулировки давления (Рисунок 18).

   Примечание: Сохраните шланговый хомут для последующей установки, описанной в разделе Установка шланга и фитингов (страница 94).

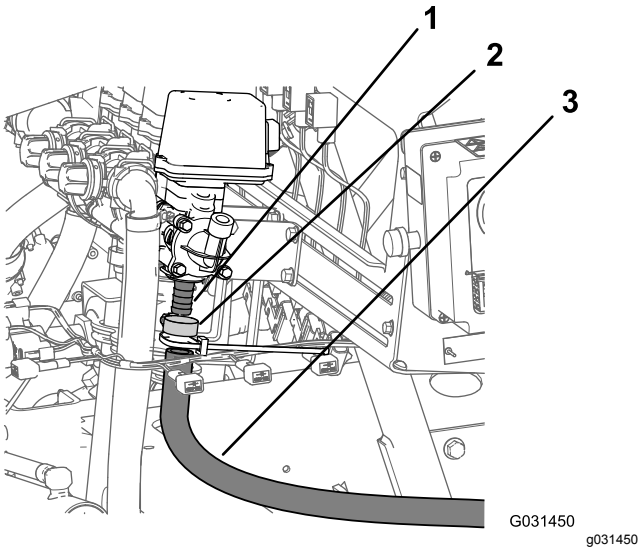

Рисунок 18

1. Штуцер типа «елочка» (клапан регулировки давления)
2. Шланговый хомут
3. Впускной шланг (электрический шланговый барабан)

5. Отсоедините впускной шланг от клапана шлангового барабана (Рисунок 18).

Демонтаж блока управления с крепления коллектора

1. Удалите три болта с фланцевыми головками (¼ x ⅝ дюйма) и три фланцевые рифленые гайки (¼ дюйма), которые крепят монтажную плиту блока управления к креплению коллектора для клапанов опрыскивателя (Рисунок 19).

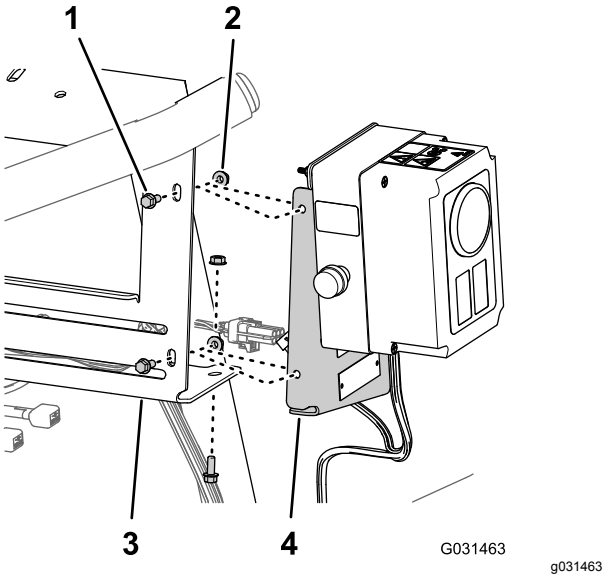

Рисунок 19

Показан комплект с электрическим шланговым барабаном; комплект ручного распылителя аналогичен.

1. Болты с фланцевыми головками (¼ x ⅝ дюйма)
2. Фланцевые рифленые гайки (¼ дюйма)
3. Крепление коллектора (клапан опрыскивателя)
4. Монтажная плита (блок управления)

2. Отделите монтажную плиту от крепления коллектора (Рисунок 19).
3. Поднимите блок управления с машины и отложите его в сторону.

   Примечание: Сохраните все крепежные детали и компоненты для последующей установки, описанной в разделе Установка блока управления на крепление коллектора (страница 93).

5

Отсоединение дополнительного комплекта поворотного шлангового барабана

Детали, требуемые для этой процедуры:

1	Заглушка переключателя (комплект поворотного шлангового барабана – номер 99-7420 по каталогу Toro)

Демонтаж переключателя регулировки давления

1. Удалите два болта (5/16 x ¾ дюйма) и две контргайки (5/16 дюйма), которые крепят блок управления к монтажной плите барабана (Рисунок 20).

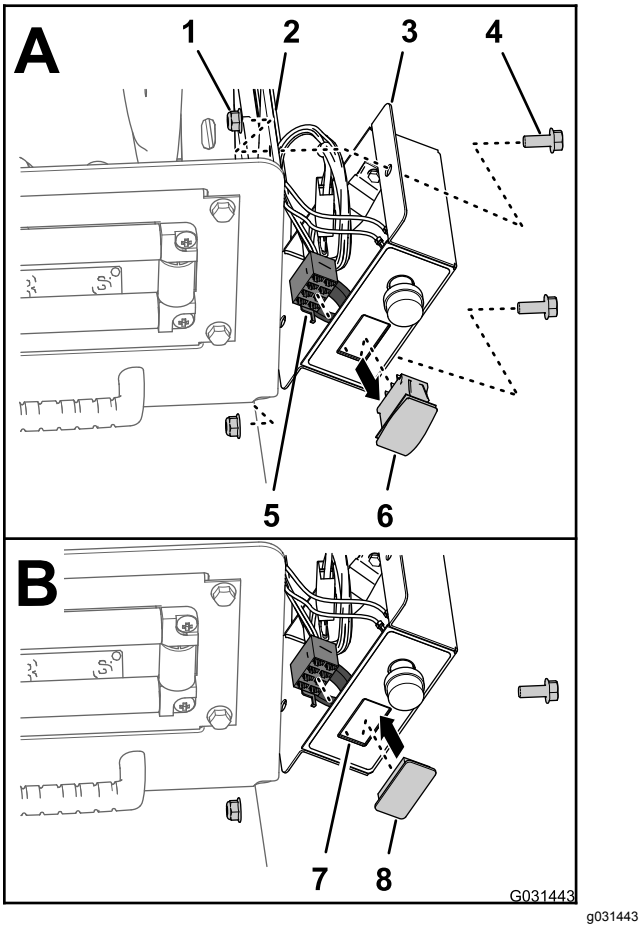

g031443

Рисунок 20

1. Контргайка (5/16 дюйма)
2. Монтажная плита барабана
3. Блок управления
4. Болт (5/16 x ¾ дюйма)
5. 8-гнездовой разъем (жгут проводов блока управления)
6. Переключатель регулировки давления
7. Отверстие (крышка блока управления)
8. Заглушка переключателя

2. Отсоедините 8-гнездовой разъем жгута проводов блока управления от переключателя регулировки давления (Рисунок 20).
3. Проложите 8-гнездовой разъем внутрь блока управления (Рисунок 20).
4. Сожмите фиксирующие выступы переключателя регулировки давления и выдавите переключатель из блока управления (Рисунок 20).

   Примечание: Этот переключатель больше не понадобится.
5. Совместите заглушку переключателя с отверстием в блоке управления, откуда был извлечен переключатель (Рисунок 20).
6. Вставьте заглушку переключателя в блок управления до срабатывания защелки,

надежно зафиксировав ее в крышке (Рисунок 20).

7. Совместите блок управления с монтажной плитой барабана (Рисунок 20) и прикрепите блок к плите с помощью двух болтов (5/16 x ¾ дюйма) и двух контргаек (5/16 дюйма).
8. Затяните болты и гайки с моментом от 1978 до 2542 Н·см.

Отсоединение шлангов и трубок

1. С правой стороны клапана регулировки давления снимите шланговый хомут, который крепит впускной шланг к штуцеру типа «елочка»на клапане регулировки, и снимите шланг со штуцера (Рисунок 21).

   Примечание: Сохраните хомут для последующей установки, описанной в разделе Установка шланга и трубок датчика давления (страница 95).

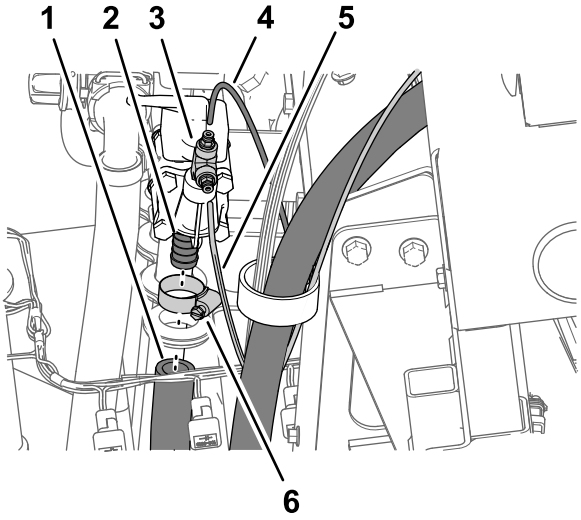

Рисунок 21

1. Впускной шланг (поворотный шланговый барабан)
2. Штуцер типа «елочка» (клапан регулировки давления)
3. Фитинг (тройник)
4. Трубка датчика давления (манометр на приборной панели)
5. Трубка датчика давления (манометр шлангового барабана)
6. Шланговый хомут

2. Нажмите на запорное кольцо соединительной муфты и отсоедините трубку датчика давления, идущую к манометру на приборной панели машины (Рисунок 21).
3. Нажмите на запорное кольцо соединительной муфты и отсоедините трубку датчика давления, идущую к манометру на шланговом барабане (Рисунок 21).
4. Снимите тройник и фитинги с прямоугольного колена в конце клапана регулировки давления (Рисунок 21).

   Примечание: Сохраните тройник и фитинги для последующей установки, описанной в разделе Установка шланга и трубок датчика давления (страница 95).

Демонтаж поворотного шлангового барабана с крепления коллектора

Грузоподъемность подъемного оборудования: 57 кг

1. Поддерживайте поворотный шланговый барабан подъемным оборудованием с указанной грузоподъемностью.
2. Выверните 2 болта с фланцевыми головками (⅜ x 2¼ дюйма) и 2 фланцевые контргайки (⅜ дюйма), которые крепят нижнюю трубчатую раму поворотного шлангового барабана к монтажному кронштейну на правом швеллере рамы машины (Рисунок 22).

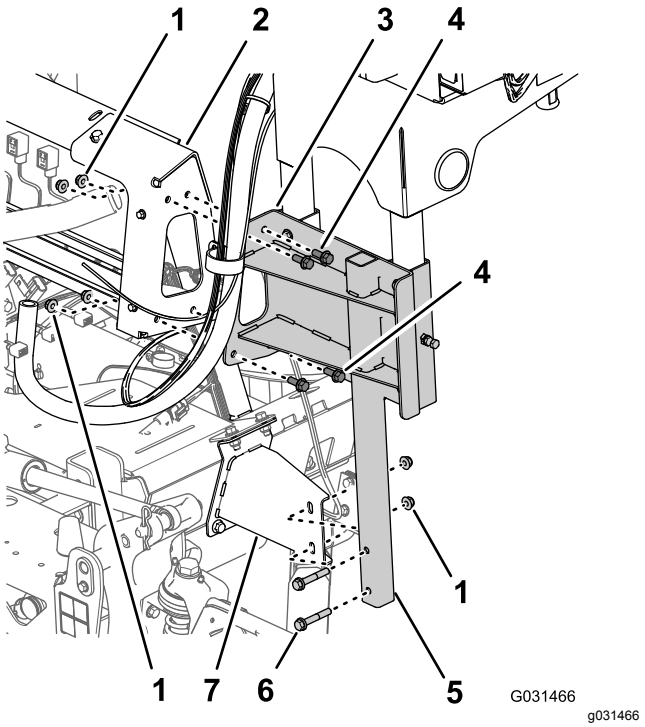

Рисунок 22

1. Фланцевые контргайки (⅜ дюйма)
2. Крепление коллектора (клапаны опрыскивателя)
3. Опорный швеллер (поворотный шланговый барабан)
4. Болты с фланцевыми головками (⅜ x 1 дюйм)
5. Нижняя трубчатая рама (поворотный шланговый барабан)
6. Болты с фланцевыми головками (⅜ x 2¼ дюйма)
7. Монтажный кронштейн (правый швеллер рамы машины)

3. Выверните 4 болта с фланцевыми головками (⅜ x 1 дюйм) и 4 фланцевые контргайки (⅜ дюйма), которые крепят опорный швеллер поворотного шлангового барабана к креплению коллектора клапанов опрыскивателя (Рисунок 22).
4. Поднимите поворотный шланговый барабан с машины и отложите его в сторону.

   Примечание: Сохраните все крепежные детали и компоненты для последующей установки, описанной в разделе Установка поворотного шлангового барабана на крепление коллектора (страница 93).

6

Отсоединение дополнительного комплекта пенного маркера

Детали, требуемые для этой процедуры:

2	Трубки в сборе – номер 114-9553 по каталогу Toro
8	Кабельная стяжка

Демонтаж с машины трубок подачи жидкости и воздуха

1. На соединительной панели компрессора, предназначенной для комплекта пенного маркера, закрепите кабельную стяжку вокруг прозрачной и синей трубок для правой секции стрелы (Рисунок 23).

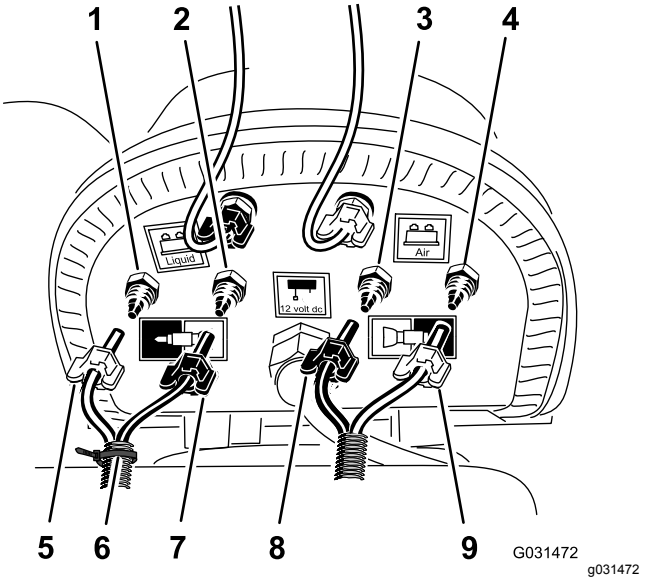

Рисунок 23

1. Обжимной фитинг – вода (правая секция стрелы – синяя трубка)
2. Обжимной фитинг – воздух (правая секция стрелы – прозрачная трубка)
3. Обжимной фитинг – вода (левая секция стрелы – синяя трубка)
4. Обжимной фитинг – воздух (левая секция стрелы – прозрачная трубка)
5. Зажимная гайка – воздух (правая секция стрелы – синяя трубка)
6. Кабельная стяжка
7. Зажимная гайка – вода (правая секция стрелы – прозрачная трубка)
8. Зажимная гайка (левая секция стрелы – синяя трубка)
9. Зажимная гайка (левая секция стрелы – прозрачная трубка)

2. Ослабьте зажимные гайки 2 прозрачных и 2 синих трубок, идущих к пенообразующим насадкам в левой и правой секциях стрелы (Рисунок 23).
3. Снимите 4 трубки с обжимных фитингов секций стрел (Рисунок 23).
4. В наружной секции стрелы используйте отрезки клейкой ленты, чтобы отметить левые трубки подачи жидкости и воздуха для левой секции стрелы и правые трубки подачи жидкости и воздуха для правой секции стрелы.
5. Проведите трубки пенообразующих насадок в левой и правой секциях стрелы назад и через R-образный хомут рядом с шарнирным креплением секции стрелы (Рисунок 24).

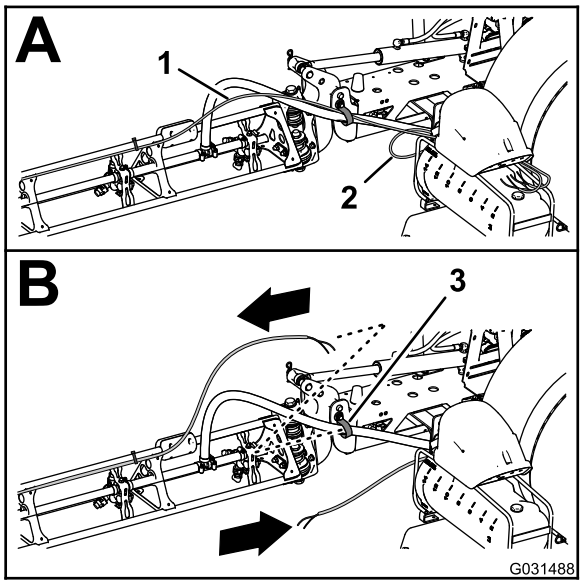

g031488

Рисунок 24

1. Трубка – насадка пенного маркера (правая секция стрелы)
2. Трубка – насадка пенного маркера (левая секция стрелы)
3. R-образный хомут

6. Если на машине установлен **комплект удлинителя средней секции стрелы**, прикрепите, не затягивая, свободные концы трубок подачи жидкости и воздуха к наружной секции стрелы и пропустите действия, описанные в разделах Подготовка новых трубок в сборе для насадок пенного маркера (страница 19) и Установка новых трубок в сборе (страница 20).

Подготовка новых трубок в сборе для насадок пенного маркера

Машины без комплекта удлинителя средней секции стрелы

1. Снимите кабельные стяжки, которые крепят трубки подачи жидкости и воздуха комплекта пенного маркера к наружной секции стрелы (Рисунок 25).

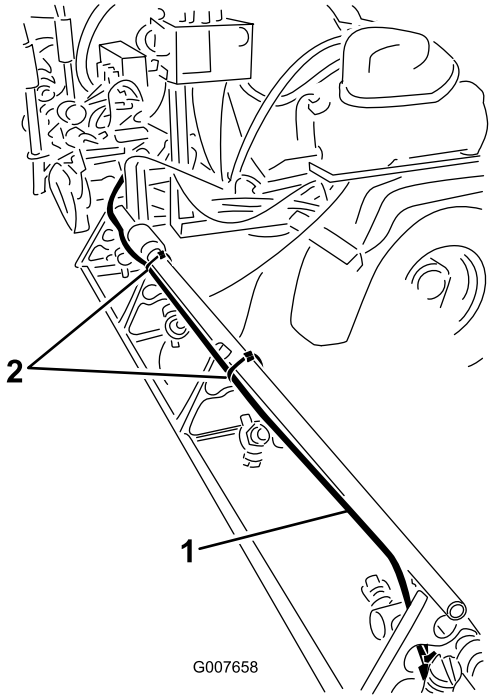

g007658

Рисунок 25

1. Трубки подачи жидкости и воздуха (показана правая секция стрелы)
2. Кабельные стяжки

2. В месте расположения насадки пенного маркера ослабьте зажимную гайку, которая крепит синюю трубку (вода) к синему обжимному фитингу насадки пенного маркера (Рисунок 26).

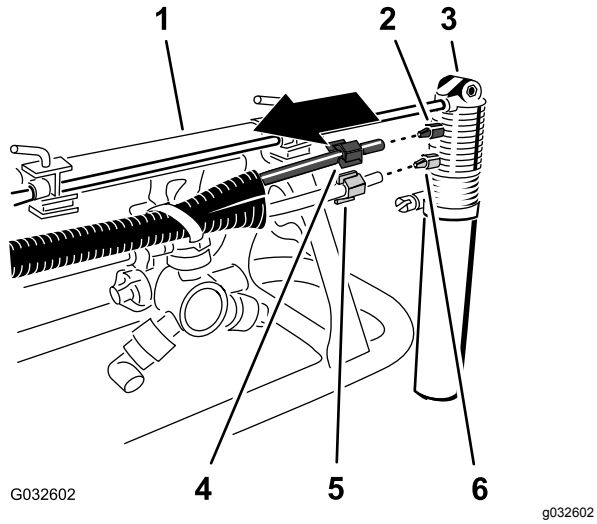

Рисунок 26

1. Наружная секция стрелы
2. Обжимной фитинг (синий)
3. Насадка пенного маркера
4. Зажимная гайка (синяя – синяя трубка подачи воды)
5. Зажимная гайка (белая – прозрачная трубка подачи воздуха)
6. Обжимной фитинг (белый)

3. Ослабьте зажимную гайку, которая крепит прозрачную трубку (воздух) к белому обжимному фитингу насадки пенного маркера (Рисунок 26).
4. Снимите трубки подачи жидкости и воздуха с машины.
5. Открутите зажимные гайки на концах трубок (Рисунок 26).

   Примечание: Сохраните зажимные гайки для последующей установки, как описано в пункте 1 раздела Установка новых трубок в сборе (страница 20).
6. Совместите старые трубки подачи жидкости и воздуха (Рисунок 27) с новыми трубками в сборе (номер 114-9553 по каталогу Toro).

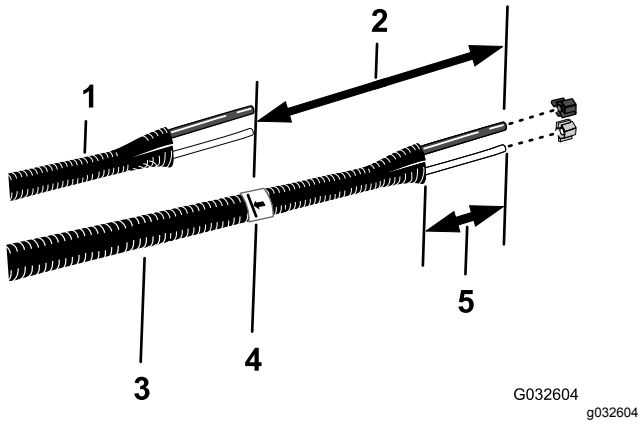

Рисунок 27

1. Старые трубки подачи жидкости и воздуха
2. 26 см
3. Новые трубки в сборе (номер 114-9553 по каталогу Toro)
4. Клейкая лента и отметка
5. От 77 до 102 мм

7. С помощью клейкой ленты отметьте длину старых трубок подачи жидкости и воздуха на новых трубках в сборе.
8. На новых трубках в сборе нанесите вторую отметку, отмерив расстояние 26 см от отметки, сделанной при выполнении пункта 7, и отрежьте трубки по второй (дальней) отметке (Рисунок 27).
9. Если старые трубки подачи жидкости и воздуха отмечены кабельной стяжкой, отметьте новый узел трубки кабельной стяжкой, в противном случае перейдите к пункту 10.

   Примечание: Старые трубки подачи жидкости и воздуха больше не понадобятся.
10. Снимите с каждого конца трубок в сборе (Рисунок 27) оболочку на отрезке длиной от 77 до 102 мм.
11. Повторите действия, описанные в пунктах 1 – 10, для трубок подачи жидкости и воздуха с другой стороны машины.

Установка новых трубок в сборе

Машины без комплекта удлинителя средней секции стрелы

1. Наденьте синюю зажимную гайку на конец синей трубки и белую зажимную гайку на конец прозрачной трубки (Рисунок 28).

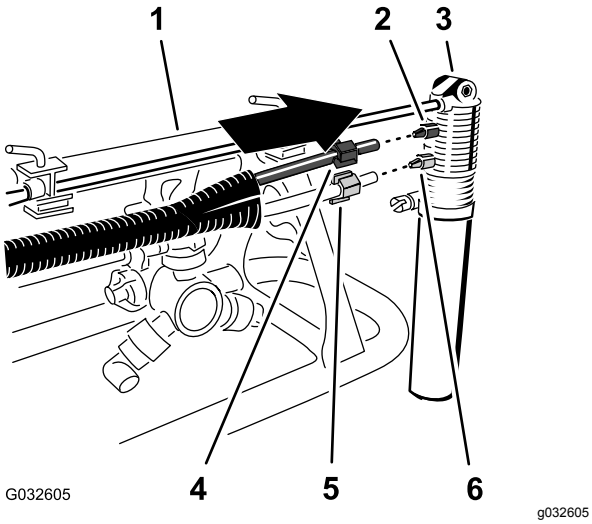

Рисунок 28

1. Наружная секция стрелы
2. Обжимной фитинг (синий)
3. Насадка пенного маркера
4. Зажимная гайка (синяя – синяя трубка подачи воды)
5. Зажимная гайка (белая – прозрачная трубка подачи воздуха)
6. Обжимной фитинг (белый)

2. Совместите конец прозрачной трубки с белой зажимной гайкой на белом фитинге насадки пенного маркера и затяните зажимную гайку от руки (Рисунок 28).
3. Совместите конец синей трубки с синей зажимной гайкой на синем фитинге насадки пенного маркера и затяните зажимную гайку от руки (Рисунок 28).
4. Проложите трубки в сборе вдоль задней стороны верхней опорной стойки наружной секции стрелы, как показано на Рисунок 29.

   Внимание: **Если трубки в сборе установить не на той стороне верхней опорной стойки, то при нахождении стрел в транспортном положении трубки будут зажаты между опорой и наружной секцией стрелы.**

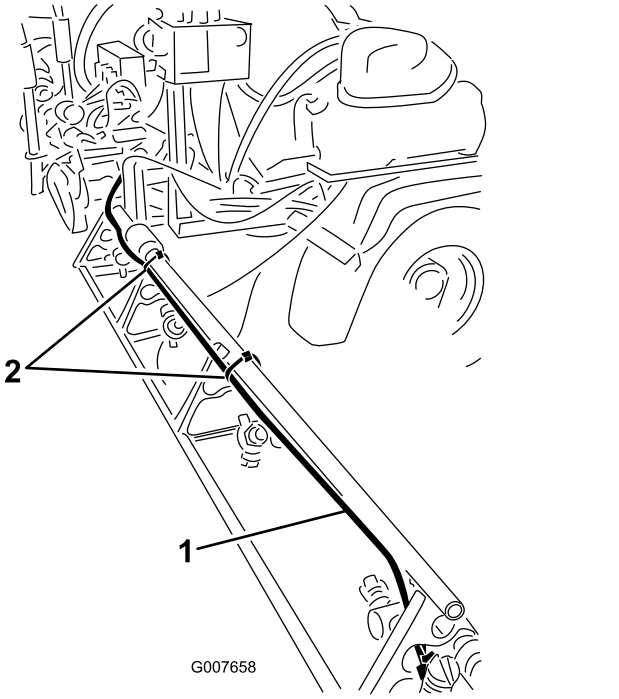

Рисунок 29

1. Трубки в сборе (показана правая секция стрелы)
2. Кабельные стяжки

5. Закрепите трубки в сборе в отверстии опоры сопла при помощи кабельной стяжки, как показано на Рисунок 30.

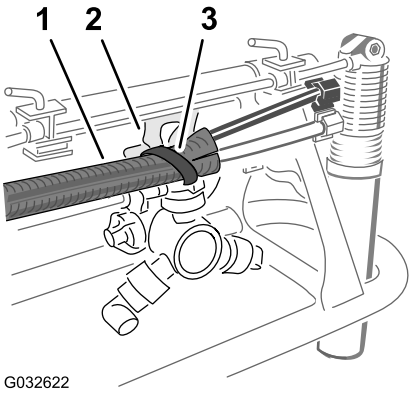

Рисунок 30

1. Трубки в сборе
2. Опора сопла
3. Кабельная стяжка

6. Прикрепите трубки в сборе к наружной секции стрелы при помощи кабельных стяжек, как показано на Рисунок 29.
7. Прикрепите, не затягивая, свободный конец трубок в сборе к наружной секции стрелы.
8. Повторите пункты 1 – 6 для трубок в сборе с другой стороны машины.

7

Отсоединение дополнительного комплекта ультразвукового выравнивания стрелы

Детали не требуются

Отсоединение жгута проводов от коллектора подъемного цилиндра

Дополнительный комплект ультразвукового выравнивания стрелы

1. Отсоедините 2-гнездовой разъем жгута проводов комплекта ультразвукового выравнивания стрелы от 2-штыревого разъема электромагнита включения правого цилиндра в коллекторе подъемного цилиндра (Рисунок 31).

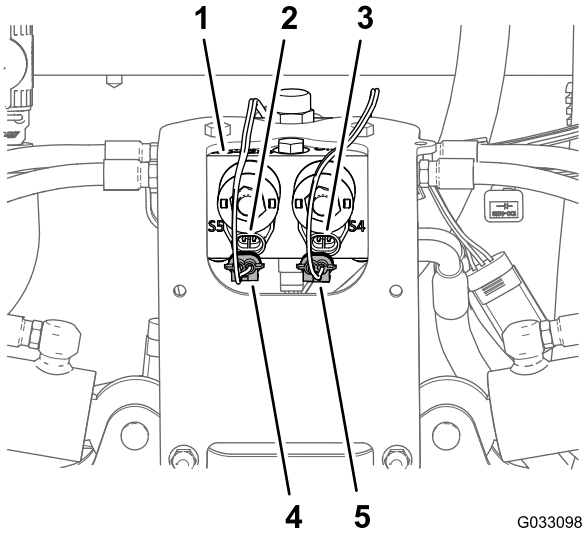

Рисунок 31

1. Коллектор подъемного цилиндра
2. 2-штыревой разъем (коллектор подъемного цилиндра – включение левого цилиндра)
3. 2-штыревой разъем (коллектор подъемного цилиндра – включение правого цилиндра)
4. 2-гнездовой разъем (жгут проводов комплекта ультразвукового выравнивания стрелы – включение левого цилиндра)
5. 2-гнездовой разъем (жгут проводов комплекта ультразвукового выравнивания стрелы – включение правого цилиндра)

2. Отсоедините 2-гнездовой разъем жгута проводов комплекта ультразвукового выравнивания стрелы от 2-штыревого разъема электромагнита включения левого цилиндра в коллекторе подъемного цилиндра (Рисунок 31).
3. Отсоедините 2-гнездовые разъемы жгута проводов доводочного комплекта ультразвукового выравнивания стрелы (Рисунок 32) от 2-штыревых соединителей электромагнитов коллектора подъемного цилиндра следующим образом:

   Внимание: **Не снимайте жгут проводов комплекта ультразвукового выравнивания стрелы с машины.**

   - Подъем левой секции стрелы
   - Подъем правой секции стрелы
   - Опускание левой секции стрелы
   - Опускание правой секции стрелы

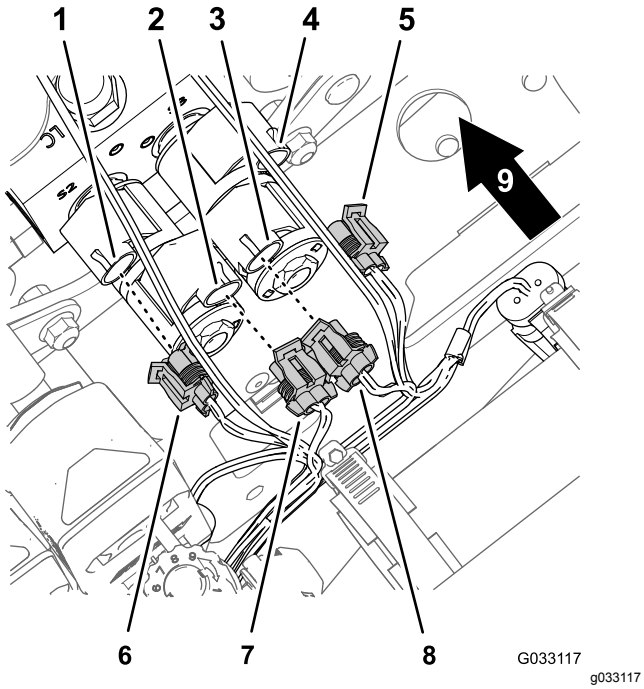

Рисунок 32

1. 2-штыревой разъем (коллектор подъемного цилиндра – опускание левой секции стрелы)
2. 2-штыревой разъем (коллектор подъемного цилиндра – подъем левой секции стрелы)
3. 2-штыревой разъем (коллектор подъемного цилиндра – подъем правой секции стрелы)
4. 2-штыревой разъем (коллектор подъемного цилиндра – опускание правой секции стрелы)
5. 2-гнездовой разъем (жгут проводов доводочного комплекта ультразвукового выравнивания стрелы – опускание правой секции стрелы)
6. 2-гнездовой разъем (жгут проводов доводочного комплекта ультразвукового выравнивания стрелы – опускание левой секции стрелы)
7. 2-гнездовой разъем (жгут проводов доводочного комплекта ультразвукового выравнивания стрелы – подъем левой секции стрелы)
8. 2-гнездовой разъем (жгут проводов доводочного комплекта ультразвукового выравнивания стрелы – подъем правой секции стрелы)
9. Задняя часть машины

Отсоединение кабеля ультразвукового датчика от жгута проводов

1. Отсоедините 3-гнездовой разъем жгута проводов ультразвукового выравнивания стрелы от 3-штыревого разъема кабеля правого ультразвукового датчика (Рисунок 33)..

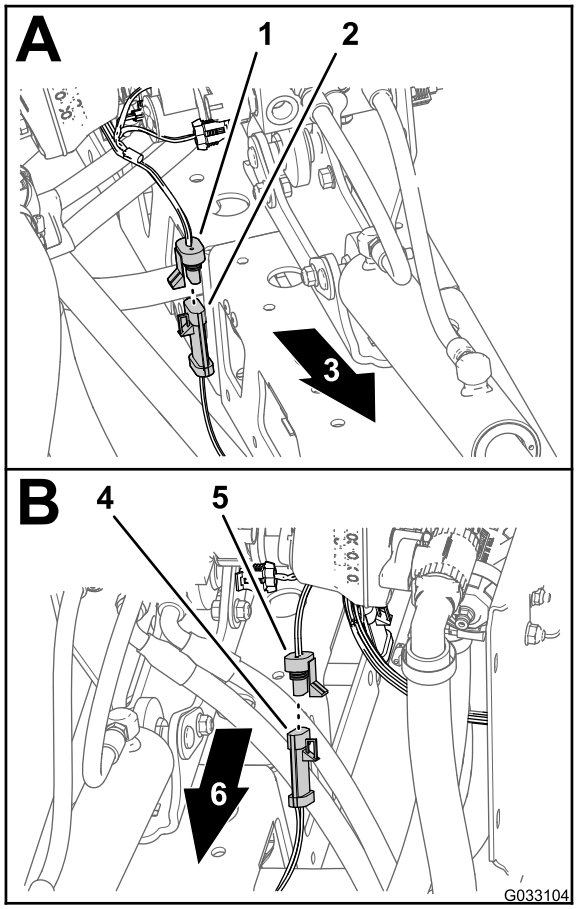

Рисунок 33

1. 3-гнездовой разъем (жгут проводов комплекта ультразвукового выравнивания стрелы – правый датчик)
2. 3-штыревой разъем (кабель – правый ультразвуковой датчик)
3. Правая сторона машины
4. 3-штыревой разъем (кабель – левый ультразвуковой датчик)
5. 3-гнездовой разъем (жгут проводов комплекта ультразвукового выравнивания стрелы – левый датчик)
6. Левая сторона машины

2. Отсоедините 3-гнездовой разъем жгута проводов ультразвукового выравнивания стрелы от 3-штыревого разъема кабеля левого ультразвукового датчика (Рисунок 33)..
3. Соедините в пучки кабели ультразвуковых датчиков, идущие в правую и левую секции стрелы.

Примечание: Не снимайте жгут проводов комплекта ультразвукового выравнивания стрелы с машины.

8

Отсоединение дополнительного комплекта предварительного смешивания химикатов

Детали не требуются

Процедура

1. Снимите держатель, который крепит прямой штуцер типа «елочка» шланга сброса давления к клапану сброса давления системы опрыскивателя (Рисунок 34).

   Примечание: Сохраните крепежные детали для последующей установки, описанной в пункте 2 раздела Установка шланга сброса давления в сборе (страница 114).

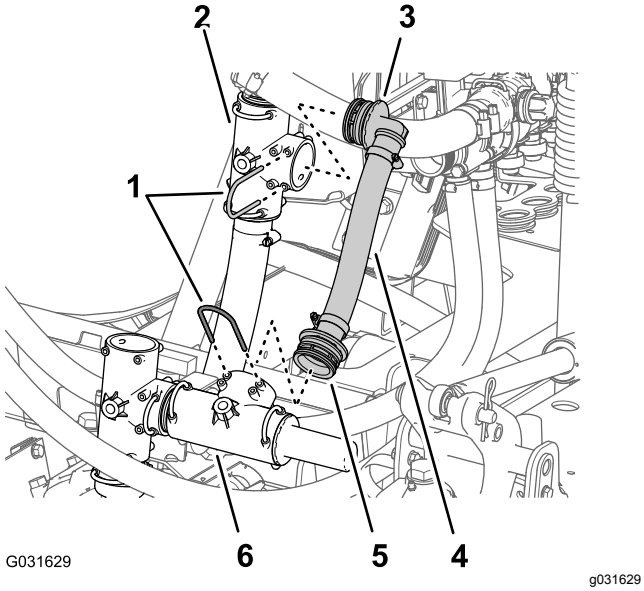

Рисунок 34

1. Держатели
2. Тройник (контур подачи – насос опрыскивателя)
3. Прямоугольный штуцер типа «елочка»
4. Шланг сброса давления
5. Прямой штуцер типа «елочка»
6. Клапан сброса давления

2. Снимите держатель, который крепит прямоугольный штуцер типа «елочка» шланга сброса давления к тройнику контура подачи насоса опрыскивателя (Рисунок 34).

   Примечание: Сохраните держатель для последующей установки, описанной в пункте 4 раздела Установка шланга сброса давления в сборе (страница 114); прямоугольный штуцер, шланг сброса давления и прямой фланцевый штуцер, снятые с машины, больше не понадобятся.

3. Снимите с машины шланг сброса давления и штуцеры (Рисунок 34).

   Примечание: Шланг и штуцеры, снятые с машины, больше не понадобятся.

4. Снимите держатель, который крепит прямой штуцер типа «елочка» перепускного шланга к тройнику на насосе опрыскивателя (Рисунок 35).

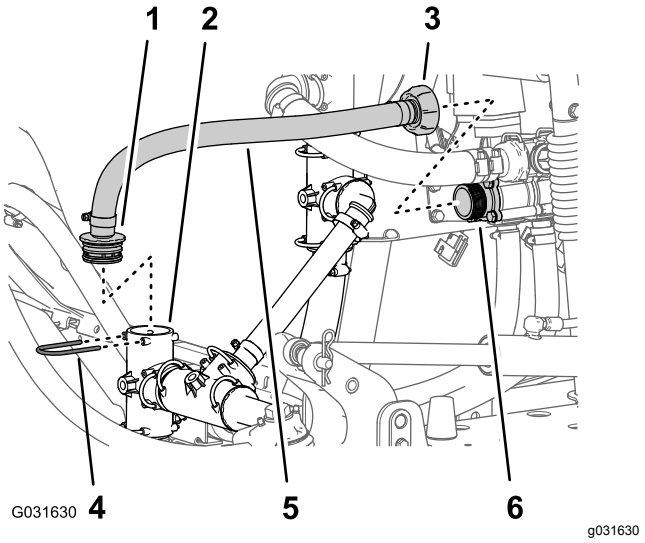

Рисунок 35

1. Прямой штуцер типа «елочка»
2. Тройник (насос опрыскивателя)
3. Переходная гайка
4. Держатель
5. Перепускной шланг
6. Переходной штуцер (перепускной клапан)

5. Отвинтите переходную гайку, которая крепит перепускной шланг к переходному штуцеру на перепускном клапане (Рисунок 35).
6. Снимите шланг с машины (Рисунок 35).

   Примечание: Сохраните держатель для последующей установки, описанной в разделе Подсоединение шланга подачи эдуктора (страница 115). Шланг и штуцер, снятые с машины, больше не понадобятся.

7. Снимите шланговый хомут, который крепит шланг подачи эдуктора к штуцеру типа «елочка»на клапане регулировки эдуктора (Рисунок 36).

Примечание: Сохраните шланговый хомут для последующей установки шланга подачи эдуктора, описанной в пункте 2 раздела Подсоединение шланга подачи эдуктора (страница 115).

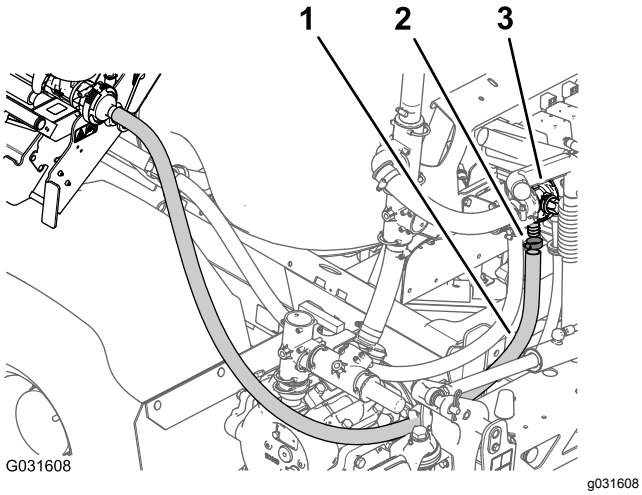

Рисунок 36

1. Шланг (подача эдуктора)
2. Шланговый хомут
3. Клапан регулировки эдуктора

8. Снимите шланг с клапана регулировки эдуктора (Рисунок 36).

   Примечание: Не снимайте шланг подачи эдуктора со штуцера типа «елочка», находящегося на эдукторе.

9

Отсоединение дополнительного комплекта обеспечения соответствия требованиям ЕС

Детали не требуются

Процедура

1. Слейте жидкость из промывочного бака; см. 5A и 5B в разделе Подготовка бака опрыскивателя и дополнительного промывочного бака (страница 7).
2. Отсоедините два хомута промывочного бака; см. пункт 5C в разделе Подготовка бака опрыскивателя и дополнительного промывочного бака (страница 7).
3. Удалите два болта с фланцевыми головками (5/16 x ⅝ дюйма), которые крепят шаровой клапан к монтажному кронштейну шарового клапана (Рисунок 37).

   Примечание: Сохраните болты для последующей установки, описанной в пункте 5 раздела Установка шарового клапана и монтажного кронштейна (страница 116).

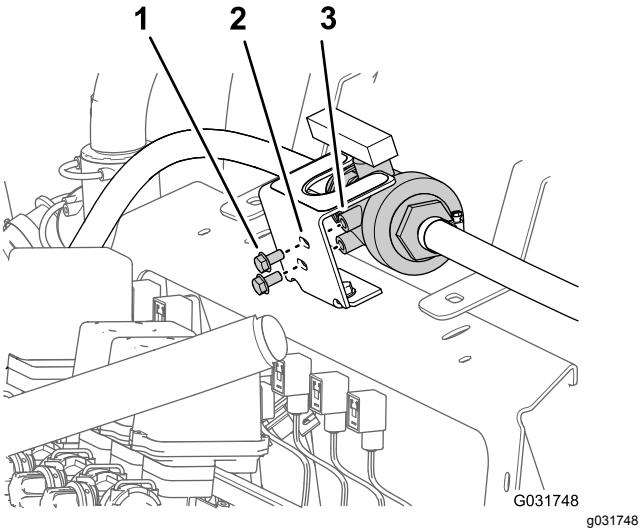

Рисунок 37

1. Болт с фланцевой головкой (5/16 x ⅝ дюйма)
2. Монтажный кронштейн (шаровой клапан)
3. Резьбовой прилив (шаровой клапан)

4. Удалите два болта с фланцевыми головками (5/16 x ¾ дюйма) и две фланцевые контргайки (⅜ дюйма), которые крепят монтажный кронштейн шарового клапана к креплению коллектора, и отделите кронштейн от крепления (Рисунок 38).

   Примечание: Сохраните болты и гайки для последующей установки, описанной в пункте Установка шарового клапана и монтажного кронштейна (страница 116) раздела 2.

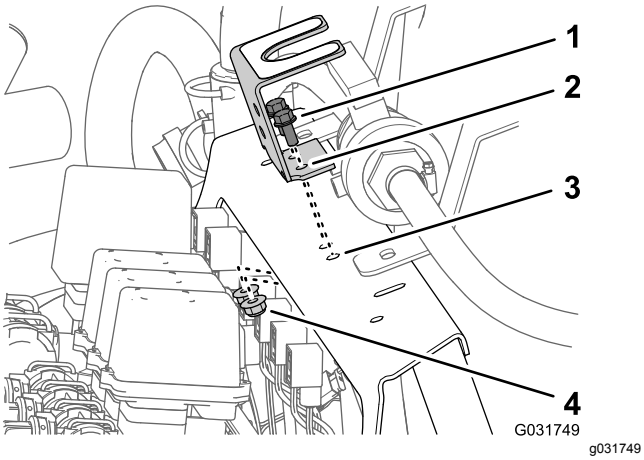

Рисунок 38

1. Болты с фланцевыми головками (5/16 x ¾ дюйма)
2. Монтажный кронштейн (шаровой клапан)
3. Крепление коллектора
4. Фланцевая контргайка (5/16 дюйма)

10

Снятие кожуха средней секции (с 11 соплами) дополнительного комплекта закрытой стрелы

Детали не требуются

Процедура

1. Удерживая кожух средней секции (с 11 соплами), снимите 4 болта с фланцевыми головками (5/16 x 1¼ дюйма) и два хомута, которые крепят кожух к опорному кронштейну (Рисунок 39).

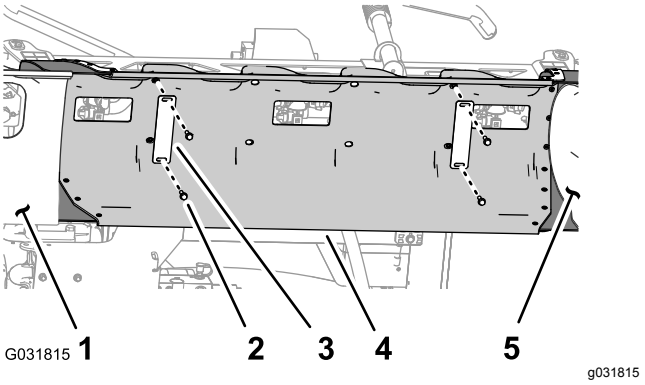

Рисунок 39

1. Кожух секции стрелы (левый)
2. Болт с фланцевой головкой (5/16 x 1¼ дюйма)
3. Хомут кожуха
4. Кожух средней секции
5. Кожух секции стрелы (правый)

2. Снимите кожух средней секции с машины (Рисунок 40).

   Примечание: Сохраните кожух для последующей сборки, описанной в пункте 38 Установка дополнительного комплекта закрытой стрелы (страница 117), а хомуты кожуха и болты с фланцевыми головками для последующей установки, описанной в пунктах 2 и 1 раздела Установка кожуха средней секции (страница 120).

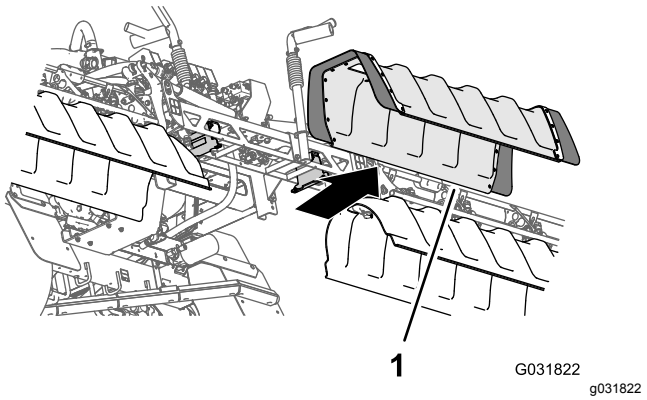

Рисунок 40

1. Кожух средней секции

3. Выверните 2 фланцевые контргайки (⅜ дюйма), которые крепят левый опорный кронштейн кожуха к левому опорному кронштейну средней секции стрелы, и снимите опорный кронштейн кожуха (Рисунок 41).

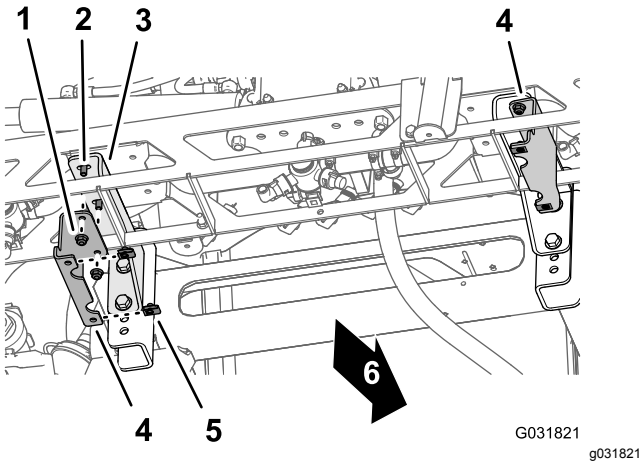

Рисунок 41

1. Фланцевая контргайка (⅜ дюйма)
2. Болт с фланцевой головкой (⅜ x 1 дюйм)
3. Левый опорный кронштейн
4. Опорный кронштейн кожуха
5. Гайка с зажимом
6. Передняя сторона машины

4. Наверните 2 фланцевые контргайки (⅜ дюйма) на болты с фланцевыми головками (⅜ x 1 дюйм) на левом опорном кронштейне средней секции стрелы (Рисунок 41) и затяните болт с гайкой с моментом от 37 до 45 Н·м.
5. Повторите действия, описанные в пунктах 3 и 4, для опорного кронштейна кожуха и опорного кронштейна средней секции стрелы с правой стороны средней секции стрелы (Рисунок 41).
6. Удалите гайки с зажимами с левого и правого опорных кронштейнов кожуха (Рисунок 41).

   Примечание: Сохраните гайки с зажимами для последующей установки, описанной в пункте 1 раздела Установка опорного кронштейна кожуха средней секции (страница 119); два опорных кронштейна кожуха больше не понадобятся.

11

Отсоединение трубки датчика давления для манометра на приборной панели (у машин без дополнительного комплекта шлангового барабана)

Детали не требуются

Процедура

Примечание: Если ваша машина оборудована дополнительным комплектом ручного распылителя, дополнительным комплектом электрического шлангового барабана или дополнительным комплектом поворотного шлангового барабана, см. раздел 4 Отсоединение дополнительного комплекта ручного распылителя или комплекта электрического шлангового барабана (страница 13) или раздел 5 Отсоединение дополнительного комплекта поворотного шлангового барабана (страница 15).

1. Вдавите запорное кольцо соединительной муфты трубки в отверстие линии нагнетания с правой стороны клапана правой секции стрелы (Рисунок 42).

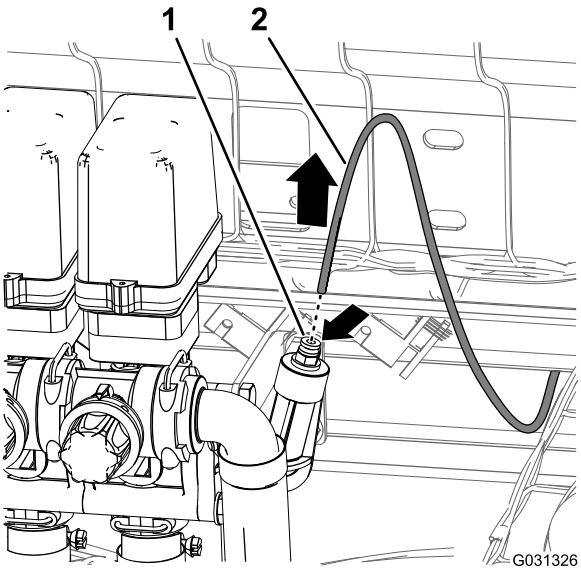

Рисунок 42

1. Запорное кольцо (соединительная муфта трубки)
2. Трубка датчика давления (манометр на приборной панели)

2. Вытяните трубку датчика давления для манометра на приборной панели из соединительной муфты (Рисунок 42).

12

Снятие дополнительного комплекта кожуха ходовой части

Детали не требуются

Процедура

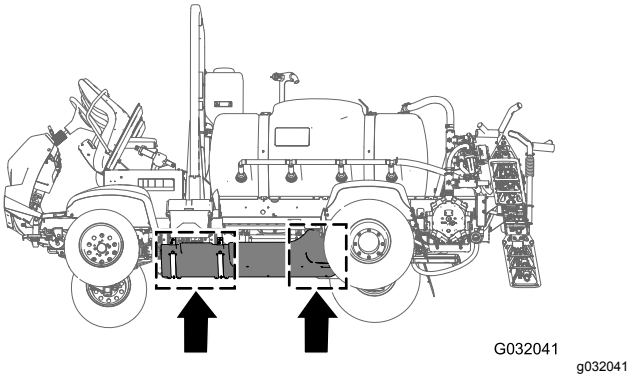

Рисунок 43

1. Удалите 7 болтов с фланцевыми головками (5/16 x 7/8 дюйма) и 7 шайб (5/16 дюйма), которые крепят заднюю часть кожуха ходовой части к шасси машины (Рисунок 44).

   Примечание: Сохраните болты с фланцевыми головками и шайбы для установки, описанной в пункте 5 раздела 33 Установка дополнительного комплекта кожуха ходовой части (страница 91).

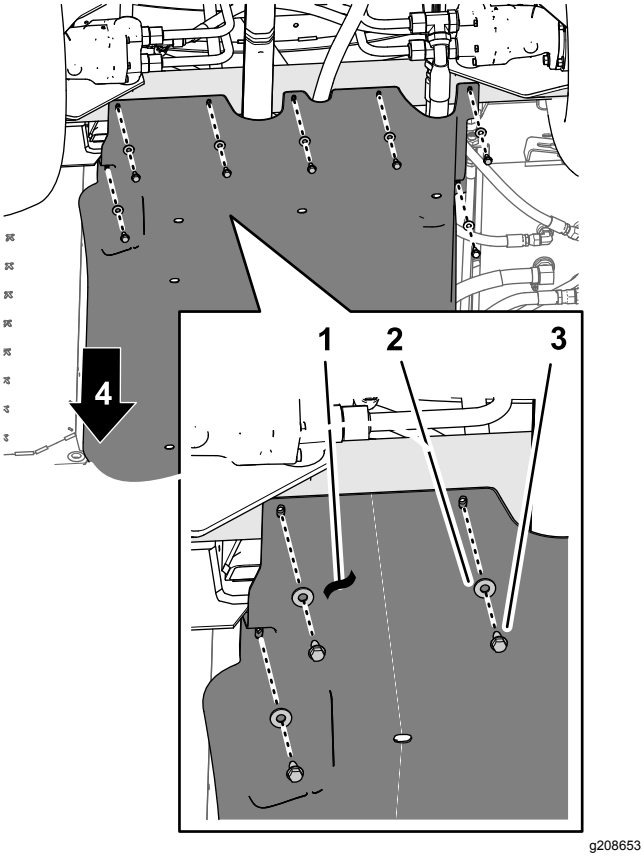

Рисунок 44

1. Кожух ходовой части
2. Шайбы (5/16 дюйма)
3. Болты с фланцевыми головками (5/16 x 7/8 дюйма)
4. Передняя сторона машины

2. Удалите 4 фланцевые контргайки (5/16 дюйма) с болтов и каретный болт, которые крепят опорные хомуты кожуха ходовой части к кронштейнам крепления двигателя на машине (Рисунок 45).

   Примечание: Не снимайте болты с машины. Сохраните фланцевые контргайки для последующей установки, как описано в пункте 3 раздела 33 Установка дополнительного комплекта кожуха ходовой части (страница 91).

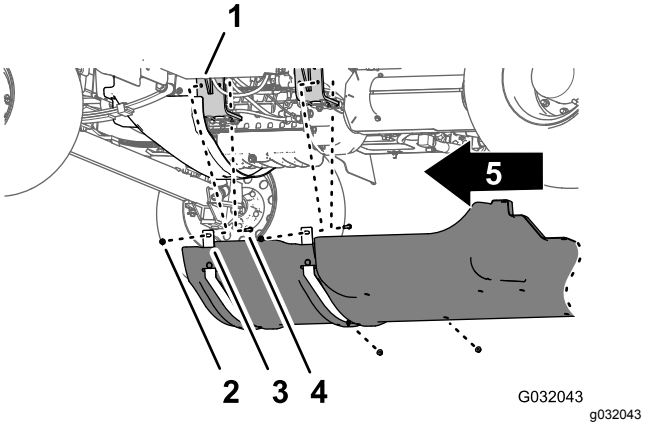

Рисунок 45

1. Крепление двигателя
2. Болт показан для наглядности; не снимать.
3. Опорные хомуты (кожух ходовой части)
4. Фланцевые контргайки (5/16 дюйма)
5. Передняя сторона машины

3. Поднимите опорные хомуты над болтами, которые крепят кожух ходовой части к кронштейнам крепления двигателя.
4. Снимите кожух ходовой части с машины (Рисунок 44 и Рисунок 45).

13

Демонтаж заднего жгута проводов машины

Детали, требуемые для этой процедуры:

1	Задний жгут проводов

Отсоединение переднего и заднего жгутов проводов

Примечание: При отсоединении переднего и заднего жгутов проводов используйте подъемник для машины.

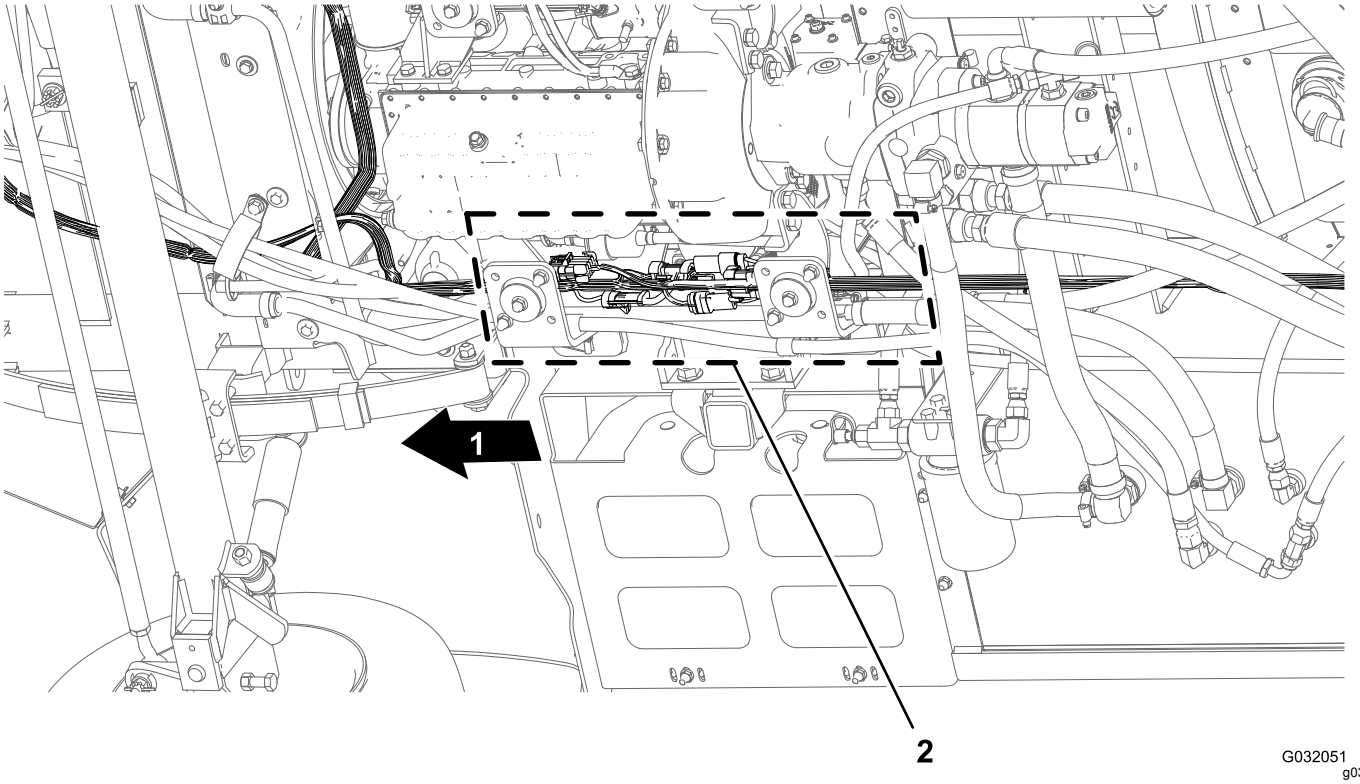

Рисунок 46

1. Передняя сторона машины
2. Интерфейсы разъемов (передний и задний жгуты проводов)

1. Находясь под машиной, под правой трубой рамы найдите электрические разъемы переднего и заднего жгутов проводов машины (Рисунок 46).
2. Разомкните 5 пар разъемов между передним и задним жгутами проводов, как показано на рис. Рисунок 47–Рисунок 51.

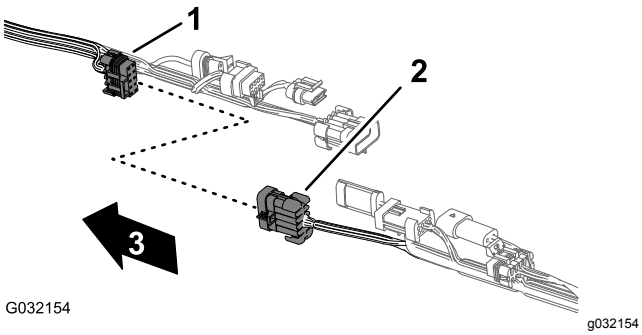

Рисунок 47

1. 10-гнездовой разъем – промежуточное соединение жгута проводов опрыскивателя (передний жгут проводов)
2. 10-штыревой разъем – промежуточное соединение жгута проводов опрыскивателя (задний жгут проводов)
3. Передняя сторона машины (передний жгут проводов)

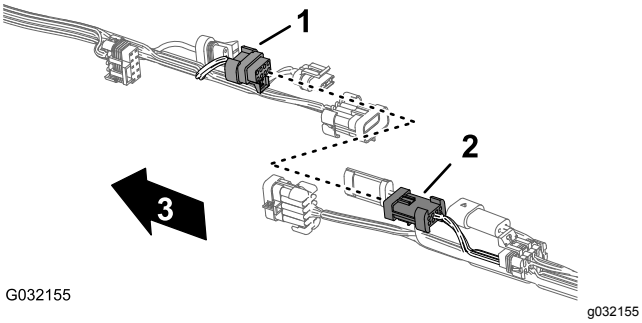

Рисунок 48

1. 8-гнездовой разъем – промежуточное соединение жгута проводов опрыскивателя (передний жгут проводов)
2. 8-штыревой разъем – промежуточное соединение жгута проводов опрыскивателя (задний жгут проводов)
3. Передняя сторона машины (передний жгут проводов)

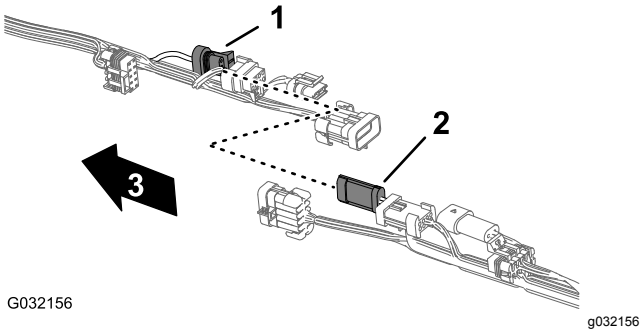

Рисунок 49

1. 3-гнездовой разъем – расходомер (передний жгут проводов)
2. 3-штыревой разъем – расходомер (задний жгут проводов)
3. Передняя сторона машины (передний жгут проводов)

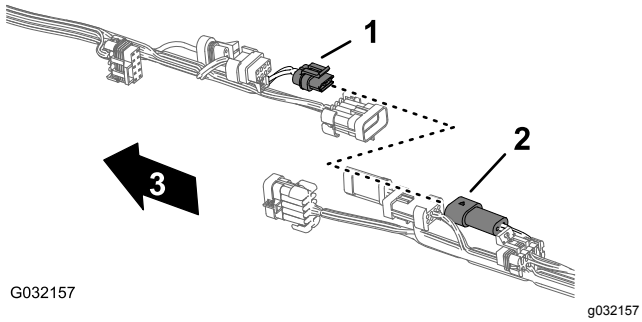

Рисунок 50

1. 2-гнездовой разъем – промывочный насос (передний жгут проводов)
2. 2-штыревой разъем – промывочный насос (задний жгут проводов)
3. Передняя сторона машины (передний жгут проводов)

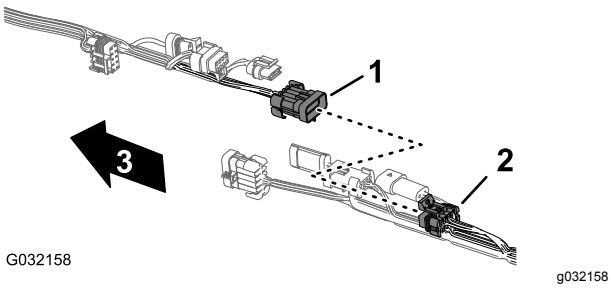

Рисунок 51

1. 10-штыревой разъем – промежуточное соединение жгута проводов опрыскивателя (передний жгут проводов)
2. 10-гнездовой разъем – промежуточное соединение жгута проводов опрыскивателя (задний жгут проводов)
3. Передняя сторона машины (передний жгут проводов)

3. Снимите 3 вставных держателя, которые крепят задний жгут проводов к отверстиям в правой трубе рамы машины (Рисунок 52).

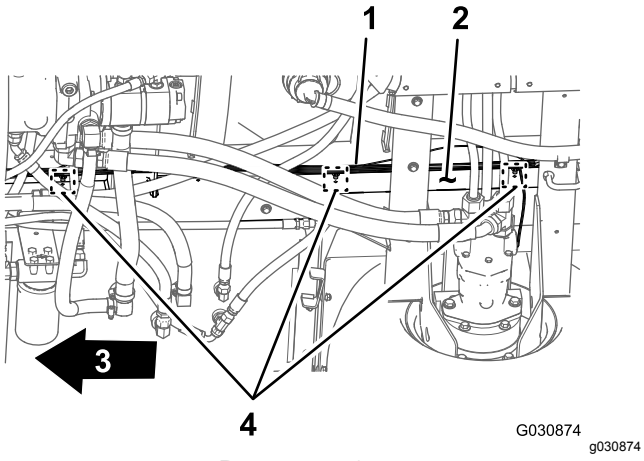

Рисунок 52

1. Задний жгут проводов
2. Правая труба рамы
3. Передняя сторона машины
4. Вставные держатели

4. Отсоедините трубку датчика давления для манометра на приборной панели от заднего жгута проводов и снимите ее с машины (Рисунок 53).

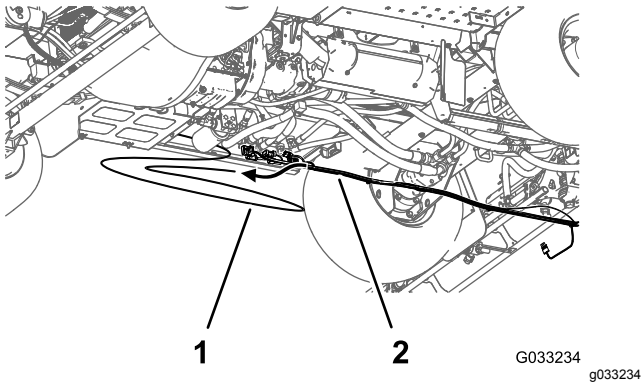

Рисунок 53

1. Трубка датчика давления (манометр на приборной панели)
2. Задний жгут проводов

Отсоединение разъемов компонентов

1. В задней части машины (между правой трубой рамы и правым крылом) отсоедините 3-штыревой разъем жгута проводов датчика скорости на правом тяговом гидромоторе от 3-гнездового разъема (без маркировки) главного заднего жгута проводов (Рисунок 54).

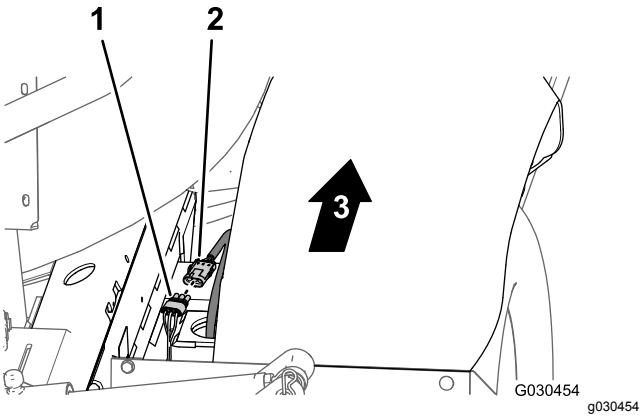

Рисунок 54

1. 3-гнездовой разъем (главный задний жгут проводов)
2. 3-штыревой разъем (жгут проводов гидромотора)
3. Передняя сторона машины

2. В задней части крепления коллектора отсоедините 3-гнездовой разъем от клапана перемешивания и 3-гнездовые разъемы от 3 клапанов секций стрелы (Рисунок 55).

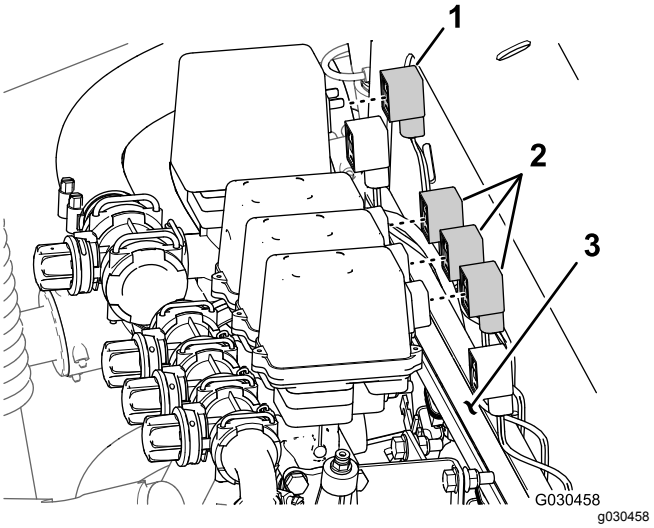

Рисунок 55

1. 3-гнездовой разъем (клапан перемешивания)
2. 3-гнездовые разъемы (клапаны секций стрелы)
3. Крепление коллектора

3. Снимите вставной держатель, который крепит задний жгут проводов к отверстиям в передней стороне крепления коллектора (Рисунок 56).

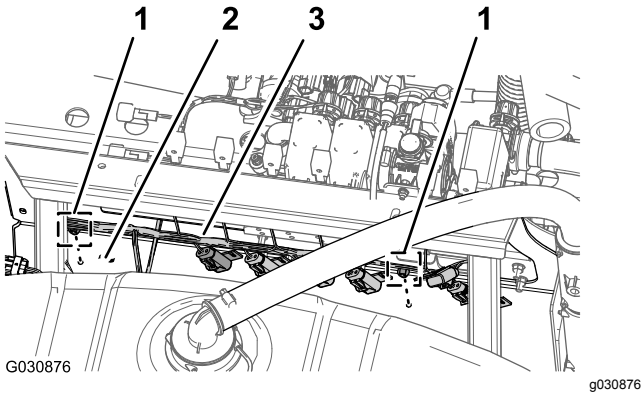

Рисунок 56

1. Вставной держатель
2. Крепление коллектора (передняя сторона)
3. Задний жгут проводов

4. В задней части машины отсоедините описанные ниже 2-гнездовые разъемы (Рисунок 57) коллектора подъемного цилиндра следующим образом:

   Примечание: Для машин с комплектом ультразвукового выравнивания стрелы см. раздел Отсоединение жгута проводов от коллектора подъемного цилиндра (страница 22).

   - Правый электромагнит подъема
   - Левый электромагнит подъема
   - Электромагнит включения
   - Правый электромагнит опускания
   - Левый электромагнит опускания

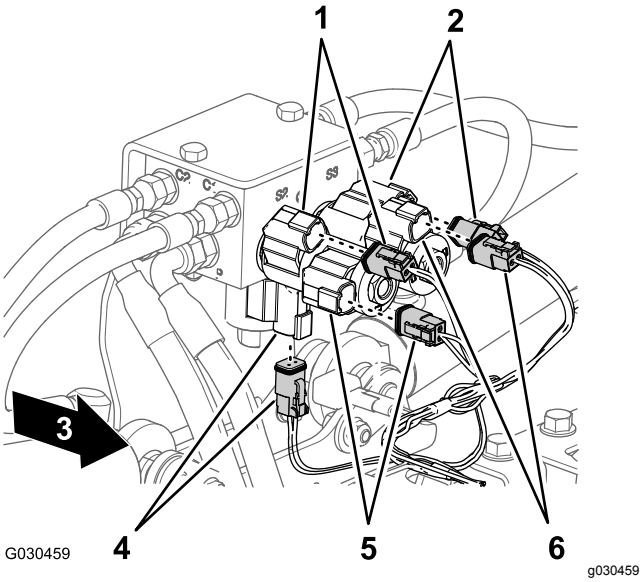

Рисунок 57

1. Правый – вверх (разъем электромагнита и главного жгута проводов)
2. Левый – вверх (разъем электромагнита и главного жгута проводов)
3. Передняя сторона машины
4. Включение (разъем электромагнита и главного жгута проводов)
5. Правый – вниз (разъем электромагнита и главного жгута проводов)
6. Левый – вниз (разъем электромагнита и главного жгута проводов)

5. В задней части машины, во внутренней зоне насоса опрыскивателя отсоедините 2-гнездовой разъем главного заднего жгута проводов от 2-штыревого разъема реле насоса (Рисунок 58).

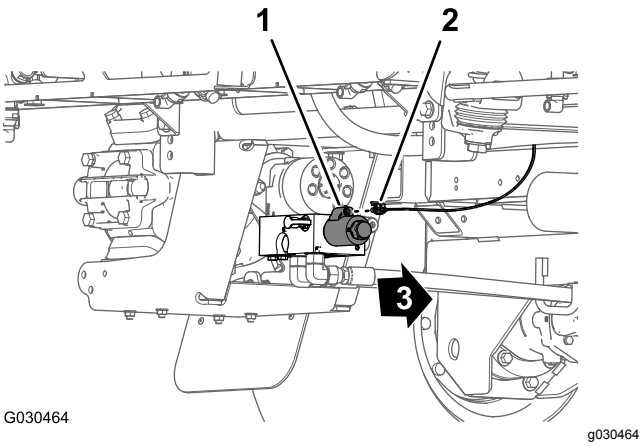

Рисунок 58

1. 2-штыревой разъем (реле насоса)
2. 2-гнездовой разъем (главный задний жгут проводов)
3. Передняя сторона машины

6. Снимите вставной фиксатор, который крепит задний жгут проводов (Рисунок 59)

к отверстиям в задней поперечной трубе (позади тяговых гидромоторов).

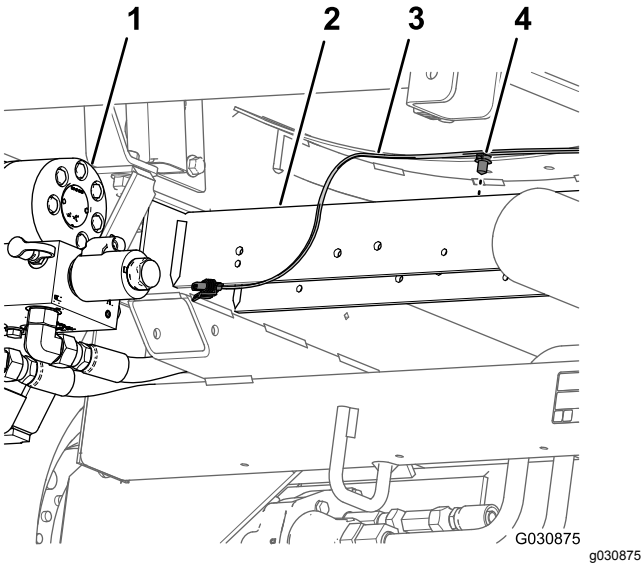

Рисунок 59

1. Насос опрыскивателя
2. Задняя поперечная труба
3. Задний жгут проводов
4. Вставной держатель

7. Снимите задний жгут проводов с машины.

   Примечание: Главный задний жгут проводов, снятый с машины, больше не понадобится.

14

Демонтаж переключателя интенсивности опрыскивания

Детали, требуемые для этой процедуры:

1	Кабельная стяжка
1	Заглушка переключателя

Процедура

1. Под нижней частью приборной панели машины сожмите вместе фиксирующие выступы переключателя интенсивности опрыскивания и вытолкните его вверх из приборной панели (Рисунок 60).

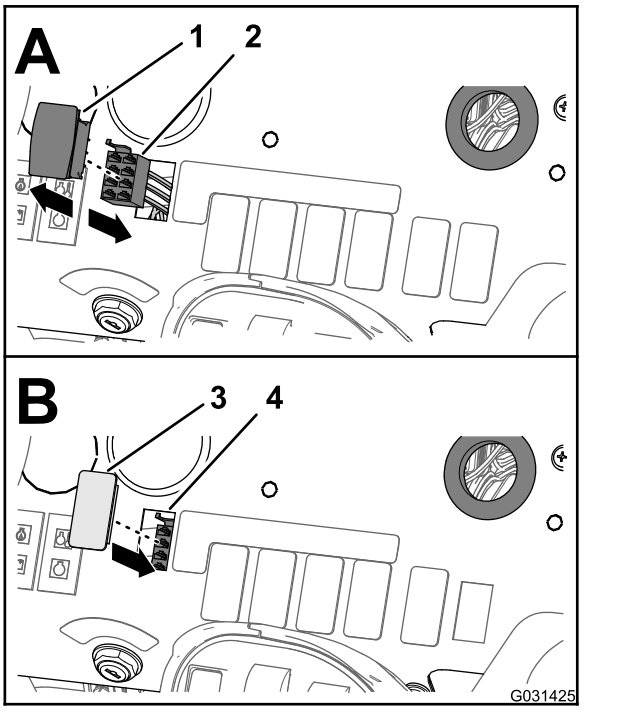

Рисунок 60

1. Переключатель интенсивности опрыскивания
2. 8-гнездовой разъем (передний жгут проводов)
3. Заглушка переключателя
4. Отверстие (приборная панель)

2. Отсоедините 8-гнездовой разъем (с маркировкой RATE SWITCH [ПЕРЕКЛЮЧАТЕЛЬ ИНТЕНСИВНОСТИ ОПРЫСКИВАНИЯ]) переднего жгута проводов машины от 8-штыревого разъема переключателя (Рисунок 60).

   Примечание: Переключатель интенсивности опрыскивания, снятый с машины, больше не нужен.

3. Проложите ответвление переднего жгута проводов для переключателя интенсивности опрыскивания через отверстие в приборной панели и прикрепите ответвление к переднему жгуту проводов при помощи кабельной стяжки.
4. Совместите заглушку переключателя с отверстием в приборной панели, откуда был извлечен переключатель интенсивности опрыскивания (Рисунок 60).
5. Вставьте заглушку переключателя в приборную панель до срабатывания защелки, которая надежно зафиксирует заглушку в панели (Рисунок 60).

15

Демонтаж клапанов секций стрелы и клапана перемешивания

Детали не требуются

Снятие клапанов секций стрелы и шлангов

1. В передней части секции стрелы опрыскивателя снимите R-образный хомут, болт с буртиком (5/16 дюйма), шайбу (5/16 дюйма) и фланцевую контргайку (5/16 дюйма), которые крепят шланг стрелы к раме средней секции (Рисунок 61).

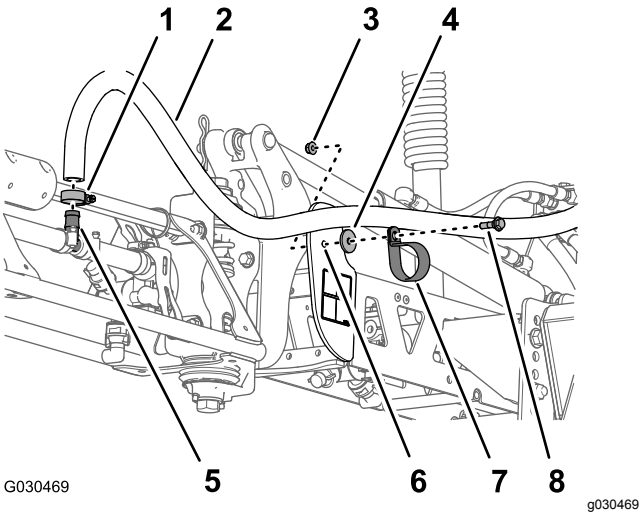

Рисунок 61

1. Шланговый хомут
2. Шланг стрелы
3. Фланцевая контргайка (5/16)
4. Шайба (5/16)
5. Тройник типа «елочка»
6. Рама средней секции
7. R-образный хомут
8. Болт с буртиком (5/16)

2. Снимите шланговый хомут и шланг стрелы с тройника типа «елочка» (Рисунок 61).
3. Повторите пункты 1 и 2 для хомута и шланга секции стрелы опрыскивателя с другой стороны машины.
4. Рядом со средним распылительным соплом снимите шланговый хомут и шланг стрелы с тройника типа «елочка» (Рисунок 62).

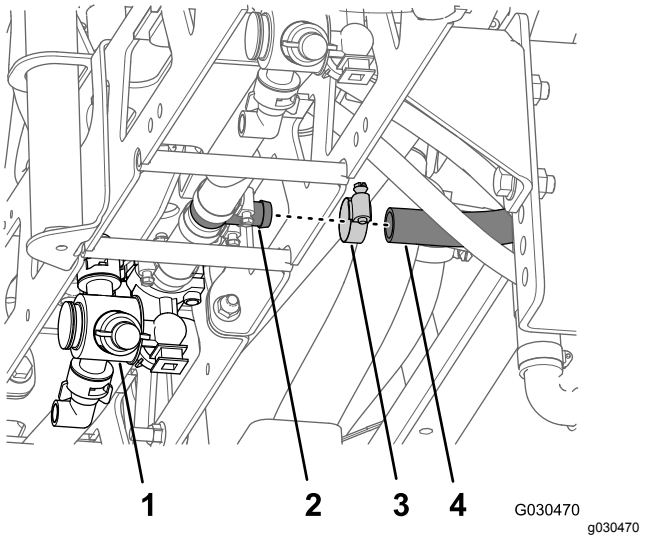

Рисунок 62

1. Среднее распылительное сопло
2. Тройник типа «елочка»
3. Шланговый хомут
4. Шланг стрелы

5. Удалите 4 болта с фланцевыми головками (5/16 x 1 дюйм) и 4 фланцевые контргайки (5/16 дюйма), которые крепят монтажные кронштейны с двух сторон трех клапанов секций стрелы к креплению коллектора (Рисунок 63).

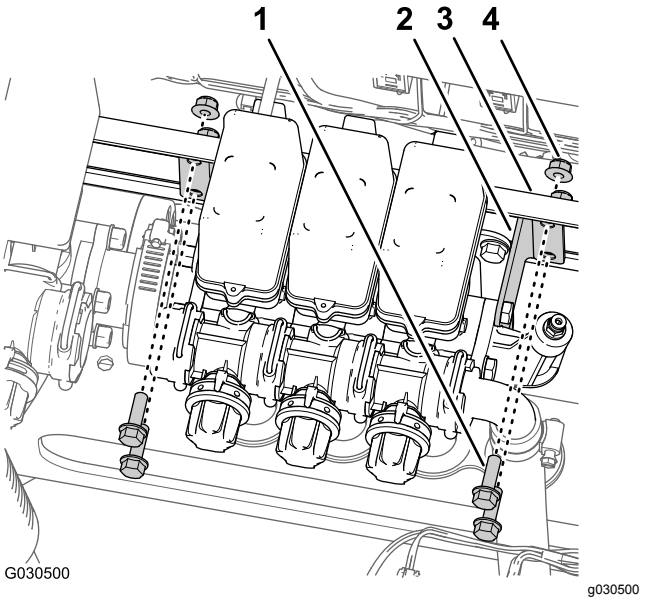

Рисунок 63

1. Болт с фланцевой головкой (5/16 x 1 дюйм)
2. Монтажный кронштейн
3. Крепление коллектора
4. Фланцевая контргайка (5/16)

6. Снимите шланговый хомут, который крепит шланг (с внутренним диаметром 1 дюйм) к угловому штуцеру типа «елочка», и снимите шланг со штуцера (Рисунок 64).

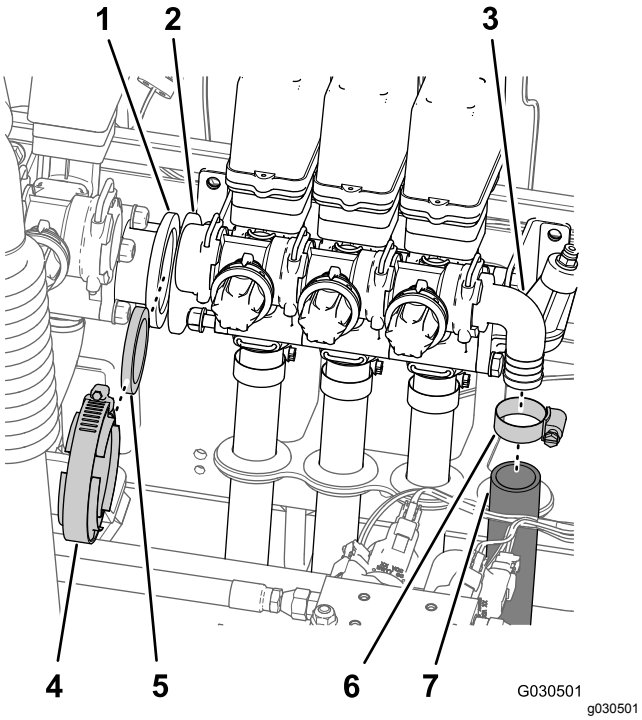

Рисунок 64

1. Фланцевый переходник (клапан перемешивания)
2. Фланцевый переходник (клапан секции стрелы)
3. Угловой штуцер типа «елочка»
4. Фланцевый хомут
5. Прокладка
6. Шланговый хомут
7. Шланг (с внутренним диаметром 1 дюйм)

7. Снимите фланцевый хомут и прокладку, с помощью которых один фланцевый переходник подсоединяется к клапану перемешивания, а другой фланцевый переходник подсоединяется к клапану левой секции стрелы (Рисунок 64).
8. Убедившись, что три шланга стрелы подсоединены к трем клапанам секций стрелы, осторожно поднимите клапаны от оплетки шлангов и снимите клапаны и шланги с машины (Рисунок 65).

   Примечание: Если необходимо, смажьте шланги минеральным маслом при протягивании их сквозь резиновые втулки в кронштейне крепления шлангов.

   Примечание: Хомуты, болты, контргайки, проставки, клапаны и шланги, снятые с машины, больше не понадобятся.

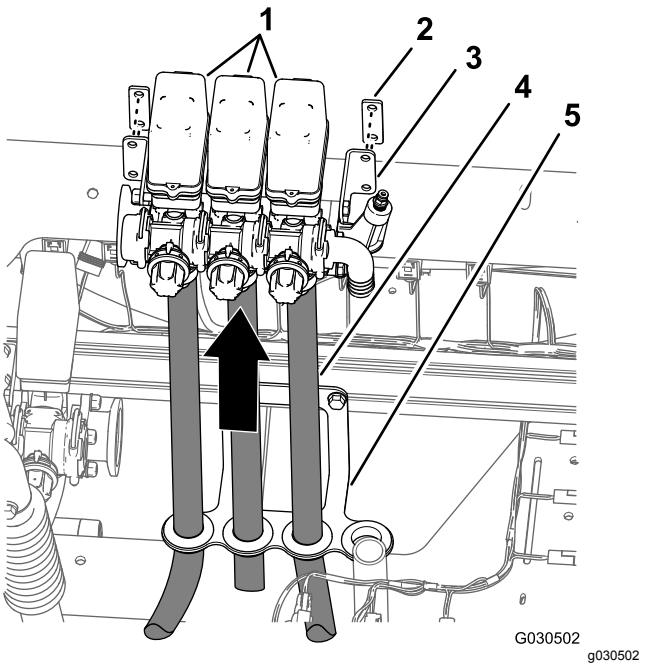

Рисунок 65

1. Клапаны секций стрелы
2. Проставка
3. Монтажный кронштейн
4. Шланг стрелы
5. Кронштейн крепления шлангов

Демонтаж клапана перемешивания, шарового клапана и шлангов

⚠ ОПАСНО

Остатки химикатов опрыскивателя, находящиеся в шлангах и компонентах, могут вызвать повреждение глаз и кожи.

- **При разборке системы опрыскивателя используйте защитные очки и перчатки, устойчивые к воздействию химикатов.**
- **Осторожно отсоедините шланги и компоненты, подняв машину подъемным оборудованием или находясь под машиной.**

1. Убедитесь, что жидкость слита из системы опрыскивателя через сливной кран.
2. С левой стороны бака опрыскивателя (рядом с задним крылом) снимите шланговый хомут и шланг (с внутренним диаметром 1 дюйм), подсоединенный к тройнику на самом заднем сопле перемешивания (Рисунок 66).

   Примечание: Сохраните шланговый хомут для последующей установки, описанной в

пункте 2 раздела Установка шланга подачи для перемешивающих сопел (страница 52).

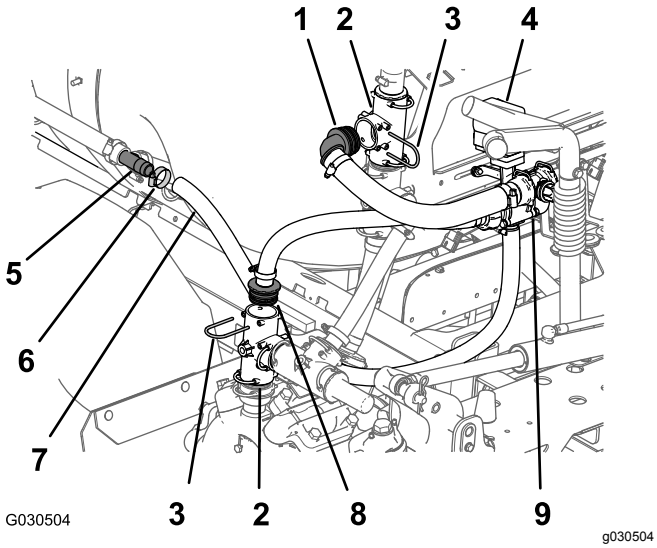

Рисунок 66

1. Прямоугольный штуцер с выступом
2. Тройник
3. Держатель
4. Клапан перемешивания
5. Тройник типа «елочка»
6. Шланговый хомут
7. Шланг (с внутренним диаметром 1 дюйм)
8. Прямой штуцер с выступом
9. Перепускной клапан

3. На выпускном отверстии насоса опрыскивателя снимите держатель и прямой штуцер с выступом с вертикально установленного тройника, как показано на Рисунок 66.

   Примечание: Сохраните крепежные детали, снятые с тройника, для последующей установки, описанной в разделе Установка шланга подачи и перепускного шланга (страница 53).

4. С левой стороны кронштейна коллектора снимите держатель и прямоугольный штуцер с выступом с верхнего вертикально установленного тройника, как показано на Рисунок 66.

   Примечание: Сохраните крепежные детали, снятые с тройника, для последующей установки, описанной в разделе Установка шланга подачи и перепускного шланга (страница 53).

5. В верхней части насоса опрыскивателя отверните два болта с фланцевыми головками (5/16 x ¾ дюйма), которые крепят шаровой клапан к кронштейну клапана (Рисунок 67).

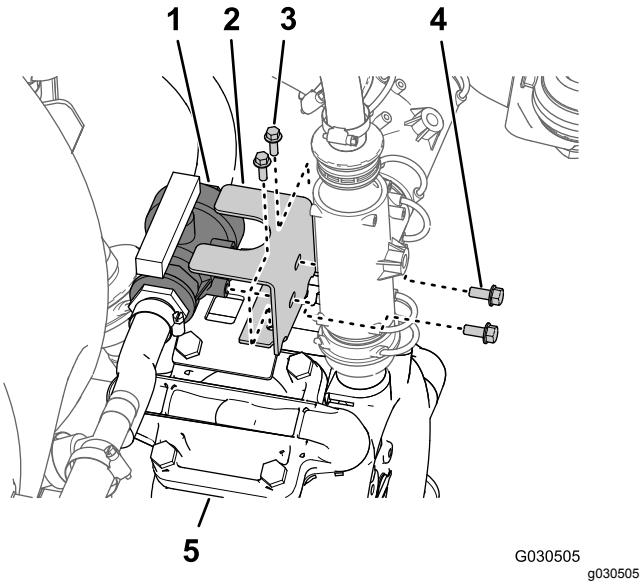

Рисунок 67

1. Шаровой клапан
2. Кронштейн клапана
3. Болт с фланцевой головкой (¼ x ¾ дюйма)
4. Болт с фланцевой головкой (5/16 x ¾ дюйма)
5. Насос опрыскивателя

6. Выверните два болта с фланцевыми головками (¼ x ¾ дюйма), которые крепят кронштейн клапана к монтажному кронштейну в верхней части насоса (Рисунок 67).

7. Выверните две фланцевые контргайки (5/16 дюйма) и два болта с фланцевыми головками (5/16 x 1 дюйм), которые крепят опорный кронштейн клапана перемешивания к креплению коллектора (Рисунок 68).

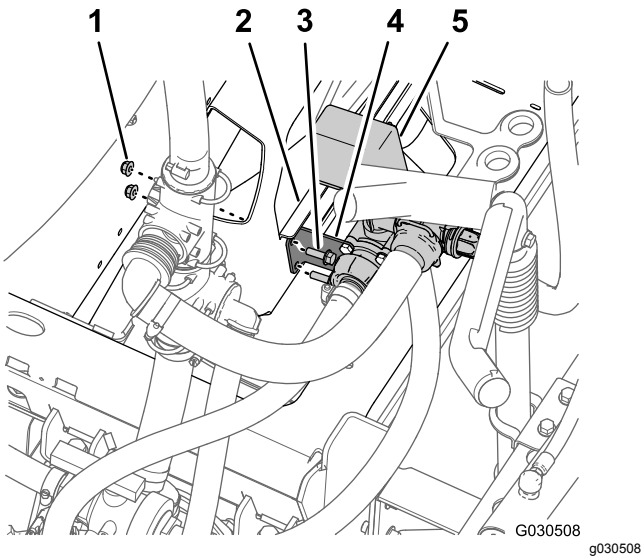

Рисунок 68

1. Фланцевые контргайки (5/16 дюйма)
2. Кронштейн коллектора
3. Болты с фланцевыми головками (5/16 x 1 дюйм)
4. Опорный кронштейн (клапан перемешивания)
5. Клапан перемешивания

8. Снимите клапан перемешивания (и перепускной клапан), шаровой клапан и шланги, которые подсоединены к клапанам, с машины (Рисунок 69).

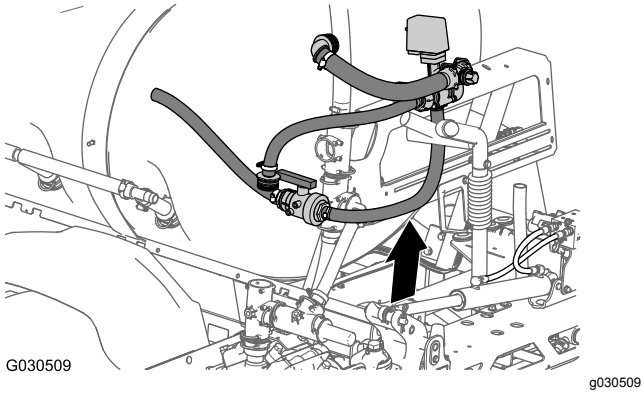

Рисунок 69

Разборка клапана перемешивания и перепускного клапана

1. Снимите шланговые хомуты, которые крепят шланг между шаровым клапаном и нижней частью клапана перемешивания (Рисунок 70).

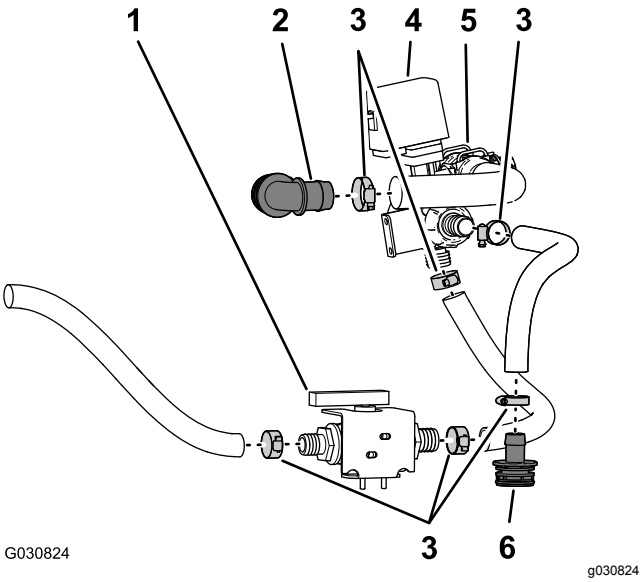

Рисунок 70

1. Шаровой клапан
2. Прямоугольный штуцер типа «елочка»
3. Шланговые хомуты
4. Клапан перемешивания
5. Перепускной клапан
6. Прямой штуцер типа «елочка»

2. Снимите шланговый хомут, который крепит шланг к другой стороне шарового клапана (Рисунок 70).
3. Снимите шланговый хомут, который крепит прямоугольный штуцер типа «елочка» к шлангу, идущему от перепускного клапана (Рисунок 70).

   Примечание: Не отделяйте штуцер типа «елочка» от шланга.
4. Снимите шланговые хомуты, которые крепят шланг между прямым штуцером типа «елочка» и клапаном перемешивания (Рисунок 70).

   Примечание: Не отделяйте штуцер типа «елочка» от шланга.

   Примечание: Сохраните шланговые хомуты для последующей установки, описанной в разделах Установка шланга подачи для перемешивающих сопел (страница 52) и Установка шланга подачи и перепускного шланга (страница 53).

   Примечание: Клапан перемешивания, шаровой клапан, прямоугольный штуцер типа «елочка», прямой штуцер типа «елочка» и шланги, снятые с машины, больше не понадобятся.

16

Демонтаж секций стрелы

Детали, требуемые для этой процедуры:

1	Кабельная стяжка

Демонтаж подъемных цилиндров

Примечание: Сохраните все снятые крепежные детали, кроме тех случаев, где указано иное.

1. Используйте подъемное оборудование с указанной грузоподъемностью для поддержки наружной секции стрелы.
2. В задней части машины снимите гидравлические шланги, расположенные между коллектором подъема стрелы и гидравлическим цилиндром (Рисунок 71).

   Примечание: Защитите коллектор подъема стрелы и гидравлический цилиндр от попадания пыли и мусора, установив заглушки на отверстия выдвижения и втягивания.

   Примечание: Удалите гидравлические шланги в отходы.

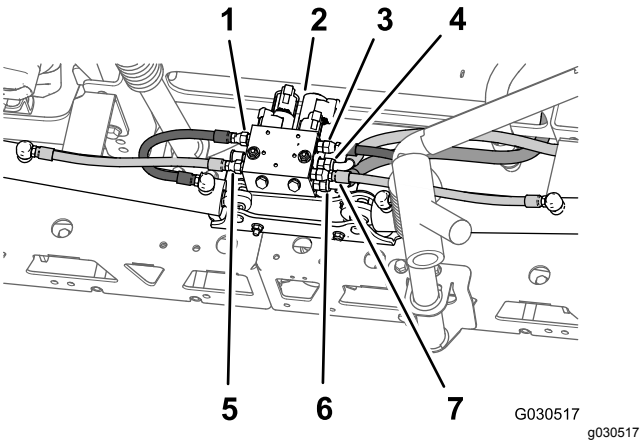

Рисунок 71

1. Левый шланг выдвижения (отверстие C3 – коллектор подъема стрелы)
2. Коллектор подъема стрелы
3. Правый шланг выдвижения (отверстие C1 – коллектор подъема стрелы)
4. Напорный гидравлический шланг (отверстие P – коллектор подъема стрелы)
5. Левый шланг втягивания (отверстие C4 – коллектор подъема стрелы)
6. Гидравлический шланг линии возврата (отверстие T – коллектор подъема стрелы)
7. Правый шланг втягивания (отверстие C2 – коллектор подъема стрелы)

3. Удалите шплинт и шплинтуемый штифт, которые крепят конец штока подъемного цилиндра к кронштейну поворота (Рисунок 72).

   Примечание: Сохраните шплинт и шплинтуемый штифт для последующей установки, как описано в пункте Установка наружных секций стрелы на машину (страница 68).

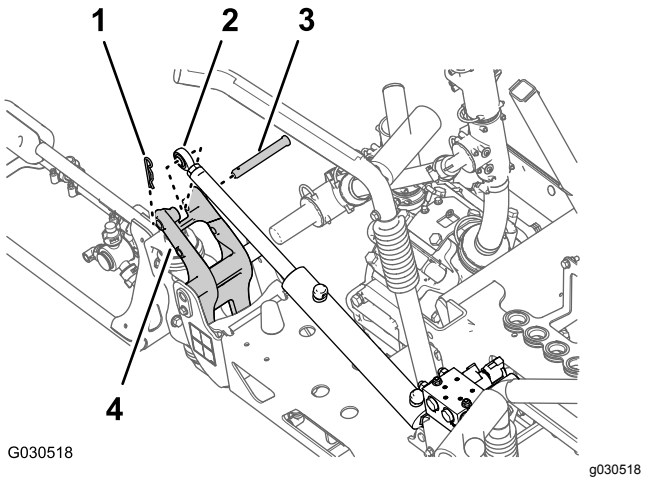

Рисунок 72

1. Шплинт
2. Крепление штока (подъемный цилиндр)
3. Шплинтуемый штифт
4. Кронштейн оси поворота

4. Удалите фланцевую контргайку (5/16 дюйма) и болт с фланцевой головкой (5/16 x ¾ дюйма), которые крепят ось поворота к креплению цилиндра (Рисунок 73).

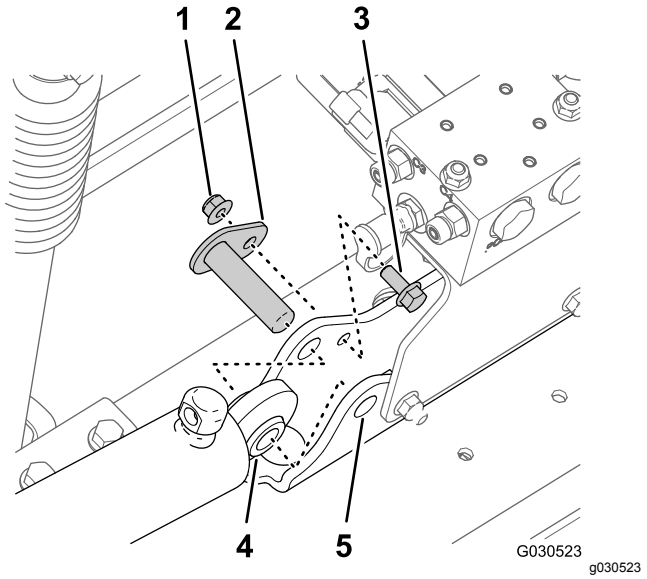

Рисунок 73

1. Фланцевая контргайка (5/16 дюйма)
2. Ось поворота
3. Болт с фланцевой головкой (5/16 x ¾ дюйма)
4. Подъемный цилиндр
5. Крепление цилиндра

5. Снимите ось поворота и подъемный цилиндр с машины (Рисунок 73).
6. Повторите пункты 3–4 для подъемного цилиндра с другой стороны машины.

Демонтаж наружных секций стрелы

Грузоподъемность подъемного оборудования: 91 кг

Примечание: Если ваша машина оборудована дополнительным комплектом закрытой стрелы, оставьте кожухи установленными на наружных секциях стрел.

⚠ ПРЕДУПРЕЖДЕНИЕ

Нарушение правил подъема крупногабаритных машин или навесного оборудования может привести к серьезному травмированию, в том числе с летальным исходом.

Для подъема крупногабаритных машин и навесного оборудования используйте подъемное оборудование, такое как цепи и стропы, с номинальной грузоподъемностью, соответствующей массе оборудования.

Примечание: Если нет иных указаний, сохраняйте все снятые крепежные детали, так как они понадобятся для установки удлинителя средней секции стрелы.

1. Удалите фланцевый болт (5/16 x 1 дюйм) и фланцевую контргайку (5/16 дюйма), которые крепят ось поворота к кронштейну оси поворота (Рисунок 74).

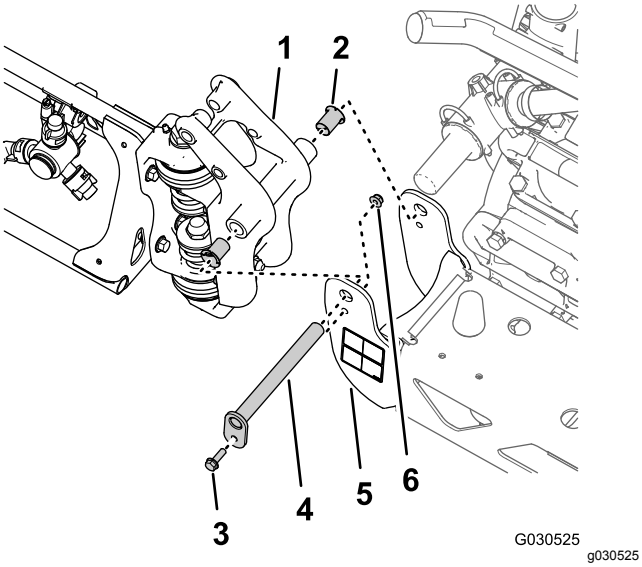

Рисунок 74

1. Крепление оси поворота (наружная секция стрелы)
2. Нейлоновая фланцевая втулка
3. Фланцевый болт (5/16 x 1 дюйм)
4. Ось поворота
5. Поворотный кронштейн (средняя секция стрелы)
6. Фланцевая контргайка (5/16 дюйма)

2. Снимите ось поворота с поворотного кронштейна средней секции стрелы и крепления оси поворота наружной секции стрелы (Рисунок 74).

   Примечание: Сохраните фланцевый болт, фланцевую гайку и ось поворота для последующей установки, как описано в разделе Установка наружных секций стрелы на машину (страница 68).

3. Отделите наружную секцию стрелы от средней секции стрелы и снимите наружную секцию с машины (Рисунок 74).
4. Снимите 2 нейлоновые фланцевые втулки с крепления оси поворота наружной секции стрелы (Рисунок 74).

   Примечание: Удалите в отходы втулки.

5. Повторите пункты 1 – 4 раздела Демонтаж подъемных цилиндров (страница 39) для наружной секции стрелы с другой стороны машины.
6. Повторите пункты 1 – 4 в данном разделе для наружной секции стрелы с другой стороны машины.

Снятие коллектора подъемного цилиндра и опорного кронштейна

1. В отверстии P коллектора подъема стрелы отметьте напорный гидравлический шланг кабельной стяжкой (Рисунок 75).

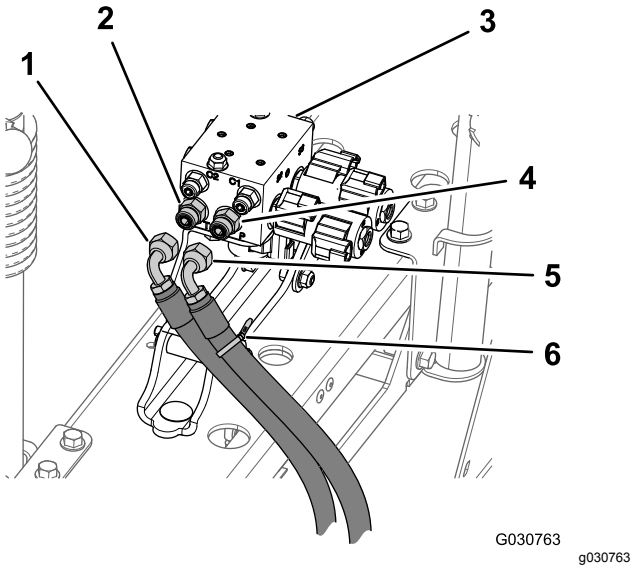

Рисунок 75

1. Возвратный гидравлический шланг
2. Прямой фитинг (отверстие T)
3. Коллектор подъема стрелы
4. Прямой фитинг (отверстие P)
5. Гидравлический напорный шланг
6. Кабельная стяжка

2. Отсоедините гидравлические напорный и возвратный шланги с коллектора подъема стрелы (Рисунок 75).

   Внимание: **Поднимите свободные концы возвратного и напорного гидравлических шлангов во избежание слива жидкости из гидравлического бака.**

3. Удалите две фланцевые контргайки (5/16 дюйма) и два болта с фланцевыми головками (5/16 x 1 дюйм), которые крепят опорный кронштейн коллектора подъема стрелы к креплению цилиндра, и снимите коллектор и кронштейн с машины (Рисунок 76).

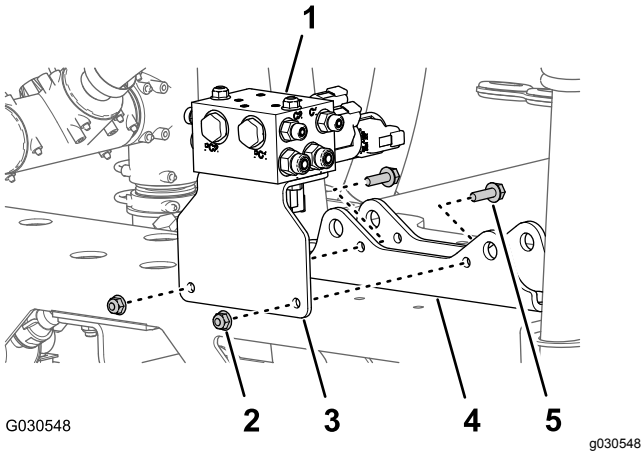

Рисунок 76

1. Коллектор подъема стрелы
2. Фланцевые контргайки (5/16 дюйма)
3. Опорный кронштейн (коллектор подъема стрелы)
4. Крепление цилиндра
5. Болты с фланцевыми головками (5/16 x 1 дюйм)

Снятие опоры стрелы

1. На левой опоре стрелы выверните болт с фланцевой головкой (⅜ x 2 дюйма) и фланцевую контргайку (⅜ дюйма), которые крепят левую верхнюю опору в сборе к нижней опоре в сборе (Рисунок 77).

   Примечание: Сохраните верхнюю опору, болт и гайку для последующей установки, описанной в разделе Установка опор на среднюю секцию стрелы (страница 62).

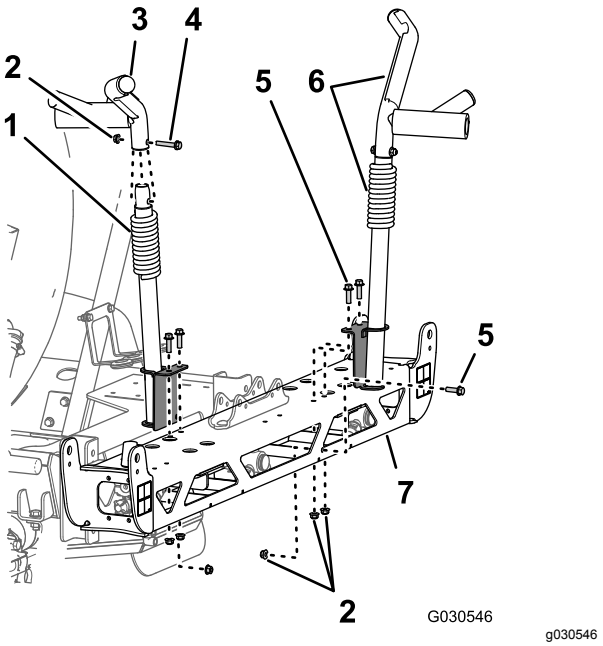

Рисунок 77

1. Нижняя опора в сборе
2. Фланцевая контргайка (⅜ дюйма)
3. Верхняя опора в сборе
4. Болт с фланцевой головкой (⅜ x 2 дюйма)
5. Болт с фланцевой головкой (⅜ x 1¼ дюйма)
6. Верхняя и нижняя опоры в сборе
7. Рама – средняя секция стрелы

2. Выверните 3 болта с фланцевыми головками (⅜ x 2 дюйма) и 3 фланцевые контргайки (⅜ дюйма), которые крепят левую нижнюю опору стрелы к раме средней секции стрелы, и снимите опору (Рисунок 77).

   Примечание: Сохраните 3 болта с фланцевыми головками (⅜ x 2 дюйма) и 3 фланцевые контргайки (⅜ дюйма) для последующей установки новой левой нижней опоры стрелы на новую среднюю секцию стрелы, как описано в разделе (Установка опор на среднюю секцию стрелы (страница 62)).

   Примечание: Левая нижняя опора стрелы, снятая с машины, больше не потребуется.

3. На правой опоре снимите горизонтальный и 2 вертикальных болта с фланцевыми головками (⅜ x 1¼ дюйма) и 3 фланцевые контргайки (⅜ дюйма), которые крепят правую опору стрелы в сборе к раме средней секции стрелы (Рисунок 77).

   Примечание: Сохраните правую опору в сборе, болты с фланцевыми головками и фланцевые контргайки для последующей установки, описанной в разделе Установка

опор на среднюю секцию стрелы (страница 62).

4. Выверните фланцевые контргайки (5/16 дюйма), которые крепят левый и правый амортизаторы на концах рамы средней секции стрелы (Рисунок 78).

   Примечание: Сохраните амортизаторы и контргайки для последующей установки.

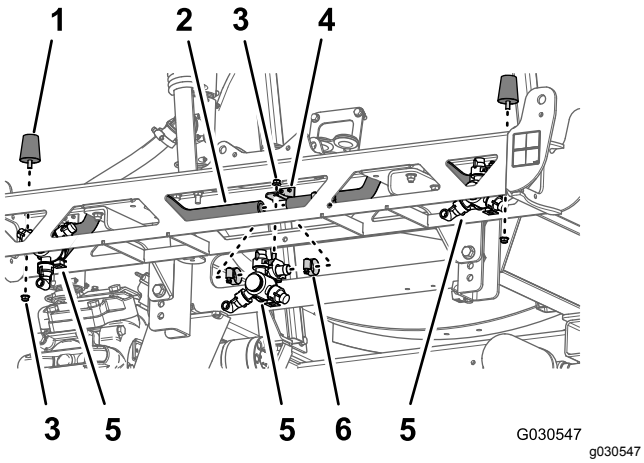

Рисунок 78

1. Амортизатор
2. Шланг (внутренний диаметр ¾ дюйма)
3. Фланцевая контргайка (5/16 дюйма)
4. Крепление сопла
5. Распылительное сопло
6. Шланговый хомут

Снятие распылительных сопл

1. Снимите 4 шланговых хомута, которые крепят 3 распылительных сопла к шлангам (с внутренним диаметром ¾ дюйма) (Рисунок 78).
2. Выверните фланцевые контргайки (5/16 дюйма), которые крепят 3 распылительных сопла к креплениям сопл в средней секции стрелы, и снимите сопла (Рисунок 78).

   Примечание: Сохраните распылительные сопла и фланцевые контргайки для последующей установки, описанной в разделе Установка сопел в новую среднюю секцию стрелы (страница 60).

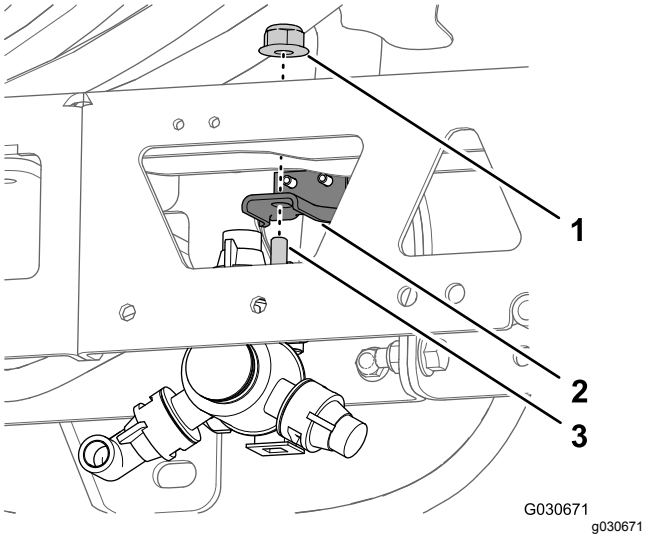

Рисунок 79

1. Фланцевая контргайка (5/16 дюйма)
2. Крепление сопла
3. Болт с шестигранной головкой (5/16 x ¾ дюйма – распылительное сопло)

3. Выверните два каретных болта (½ x 1¼ дюйма) и 2 фланцевые контргайки (½ дюйма), с помощью которых крепление цилиндра подсоединяется к средней секции стрелы, и снимите крепление (Рисунок 80).

   Примечание: Крепление цилиндра, снятое с машины, больше не понадобится.

   Примечание: Сохраните каретные болты, фланцевые контргайки, шланги и хомуты для последующей установки, описанной в разделе Установка ферм средней секции стрелы (страница 59).

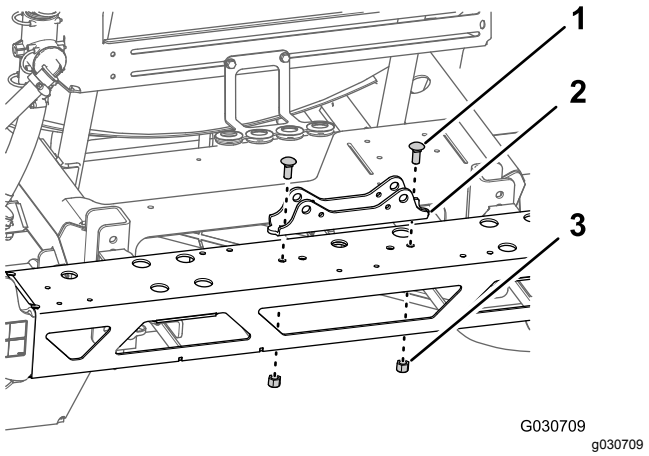

Рисунок 80

1. Каретные болты (½ x 1¼ дюйма)
2. Крепление цилиндра
3. Контргайки (½ дюйма)

Демонтаж средней секции стрелы

1. Если машина оборудована дополнительным комплектом закрытой стрелы, снимите кожух со средней секции стрелы.
2. Поддерживайте среднюю секцию стрелы подъемным оборудованием.
3. Выверните 4 болта с фланцевыми головками (½ x 1¼ дюйма) и 4 фланцевые контргайки (½ дюйма), которые крепят опорные кронштейны средней секции стрелы к монтажному швеллеру на раме опрыскивателя, и снимите среднюю секцию стрелы с машины (Рисунок 81).

   Примечание: Сохраните болты (½ x 1¼ дюйма) и контргайки (½ дюйма) для последующей установки новой средней секции стрелы.

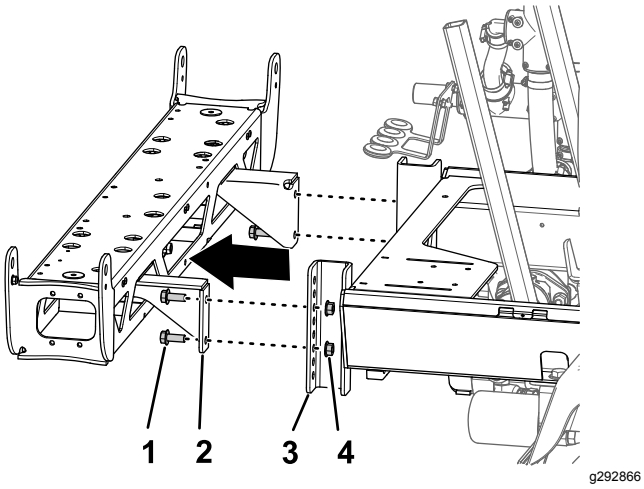

Рисунок 81

1. Болт с фланцевой головкой (½ x 1¼ дюйма)
2. Опорный кронштейн (средняя секция стрелы)
3. Монтажный швеллер (рама опрыскивателя)
4. Фланцевая контргайка (½ дюйма)

4. Отверните 2 колпачковых винта с фланцевыми головками (⅜ x 1 дюйм) и 2 фланцевые контргайки (⅜ дюйма), которые крепят опорный кронштейн к средней секции стрелы, и снимите кронштейн (Рисунок 82).

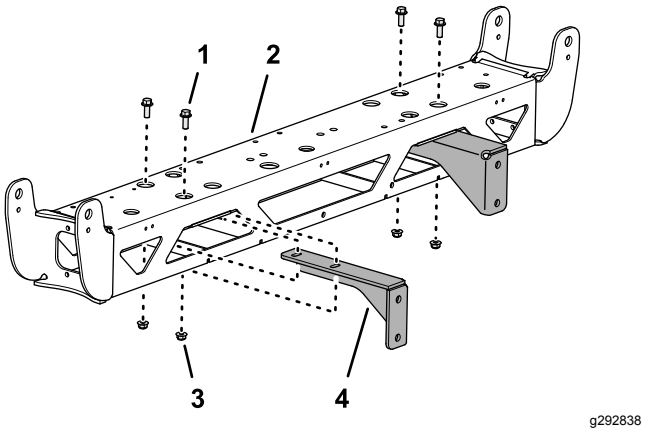

Рисунок 82

1. Колпачковый винт с фланцевой головкой (⅜ x 1 дюйм)
2. Средняя секция стрелы
3. Фланцевая контргайка (⅜ дюйма)
4. Опорный кронштейн

5. Повторите действия, описанные в пункте 4, для другого опорного кронштейна (Рисунок 82).

Примечание: Сохраните колпачковые винты с фланцевыми головками (⅜ x 1 дюйм) и фланцевые контргайки (⅜ дюйма) для последующей установки, описанной в разделе Установка ферм средней секции стрелы (страница 59). Средняя секция стрелы и опорные кронштейны больше не понадобятся.

17

Установка заднего жгута проводов на машину

Детали, требуемые для этой процедуры:

1	Задний жгут проводов
5	Кабельные стяжки

Прокладка жгута проводов вдоль трубы рамы

1. Найдите ответвление длиной 165 см и ответвление длиной 203 см от нового жгута электропроводов (Рисунок 83).

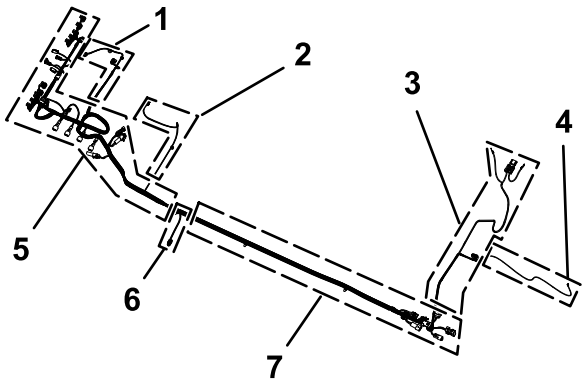

g307609

Рисунок 83

1. Ответвление жгута проводов длиной 75,5 см – РАСХОДОМЕР И КЛАПАН ПЕРЕМЕШИВАНИЯ
2. Ответвление жгута проводов длиной 86,6 см – ЭЛЕКТРОМАГНИТ НАСОСА ОПРЫСКИВАТЕЛЯ
3. Ответвление жгута проводов длиной 108 см – круглые клеммы и предохранитель (без маркировки)
4. Ответвление жгута проводов длиной 180 см – К ПЕРЕКЛЮЧАТЕЛЮ НАСОСА
5. Ответвление жгута проводов длиной 218,4 см – ASC10, электромагниты подъемных цилиндров, КЛАПАНЫ СОПЛ с 1 по 10
6. Ответвление жгута проводов длиной 30,5 см – датчик скорости
7. Ответвление жгута проводов длиной 127 см – передние разъемы интерфейса жгута проводов

2. Проложите ответвления нового жгута электропроводов – длиной 180 см, длиной 108 см и длиной 127 см, под швеллером рамы (Рисунок 84).

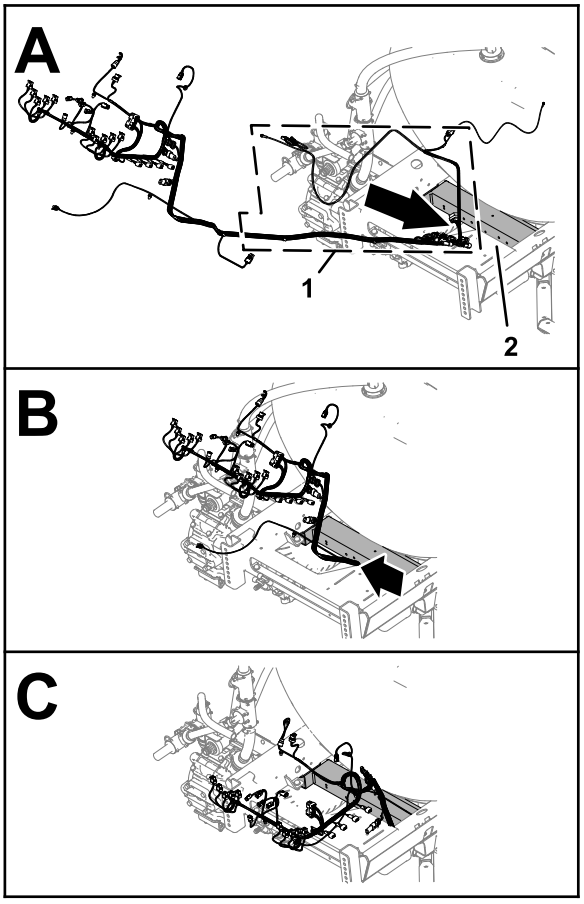

g307575

Рисунок 84

1. Ответвления длиной 180, 108 и 127 см (жгут электропроводов)
2. Швеллер рамы

3. Проложите ответвления жгута электропроводов – длиной 180 см, длиной 108 см и длиной 127 см, вперед вдоль правой трубы рамы (Рисунок 85).

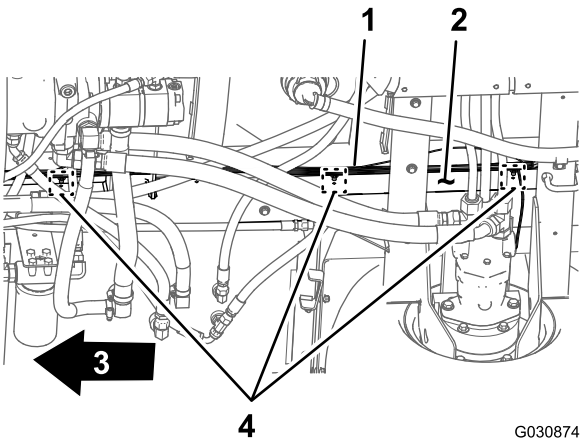

G030874

g030874

Рисунок 85

1. Задний жгут проводов – ответвления длиной 180 см, 108 см и 127 см
2. Правая труба рамы
3. Передняя сторона машины
4. Вставные держатели

4. Вставьте вставные фиксаторы ответвления длиной 127 см заднего жгута проводов в отверстия в правой трубе рамы (Рисунок 85), из которых были извлечены фиксаторы «елочного» типа старого заднего жгута проводов; см. пункт 3 в разделе Отсоединение переднего и заднего жгутов проводов (страница 30).

Подсоединение переднего и заднего жгутов проводов

Примечание: Используйте подъемное устройство, чтобы поднять машину при подсоединении переднего и заднего жгутов проводов.

1. Находясь под машиной, под правой трубой рамы найдите электрические разъемы переднего и заднего жгутов проводов машины (Рисунок 86).

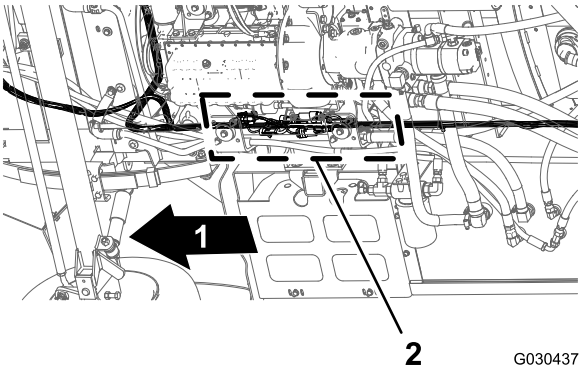

Рисунок 86

1. Передняя сторона машины
2. Интерфейсы разъемов (передний и задний жгуты проводов)

Примечание: 3-гнездовой разъем переднего жгута проводов и 2-гнездовой разъем заднего жгута проводов (Рисунок 87) не используются.

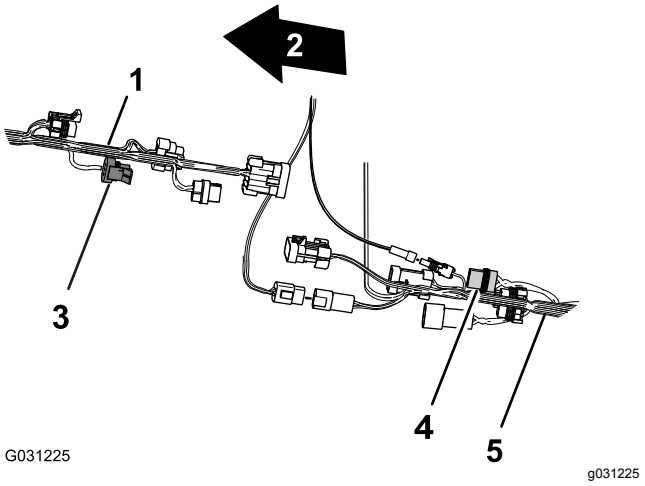

Рисунок 87

1. Передний жгут проводов машины
2. Передняя сторона машины
3. 3-гнездовой разъем **не используется** (расходомер – передний жгут проводов)
4. 2-гнездовой разъем **не используется** (питание шлангового барабана – задний жгут проводов)
5. Задний жгут проводов машины

2. Подсоедините 10-гнездовой разъем переднего жгута проводов для промежуточного соединения жгута проводов опрыскивателя к 10-штыревому разъему заднего жгута проводов для промежуточного соединения жгута проводов опрыскивателя (Рисунок 88).

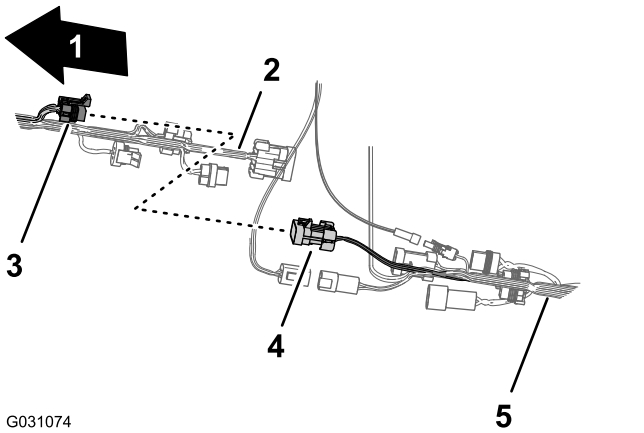

Рисунок 88

1. Передняя сторона машины
2. Передний жгут проводов машины
3. 10-гнездовой разъем – промежуточное соединение жгута проводов опрыскивателя (передний жгут проводов)
4. 10-штыревой разъем – промежуточное соединение жгута проводов опрыскивателя (задний жгут проводов)
5. Задний жгут проводов машины

3. Вставьте 8-штыревой разъем переднего жгута проводов для промежуточного соединения жгута проводов опрыскивателя в 8-гнездовой разъем заднего жгута проводов для переключателя интенсивности опрыскивания (Рисунок 89).

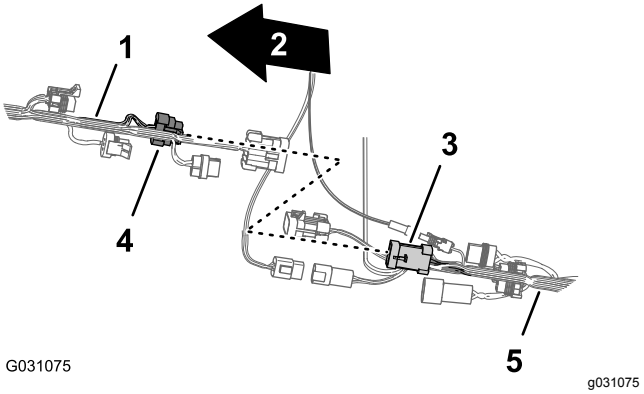

Рисунок 89

1. Передний жгут проводов машины
2. Передняя сторона машины
3. 8-гнездовой разъем – переключатель интенсивности опрыскивания (задний жгут проводов)
4. 8-штыревой разъем – промежуточное соединение жгута проводов опрыскивателя (передний жгут проводов)
5. Задний жгут проводов машины

4. Вставьте 2-штыревой разъем переднего жгута проводов для промывочного насоса в 2-гнездовой разъем заднего жгута проводов для промывочного насоса (Рисунок 90).

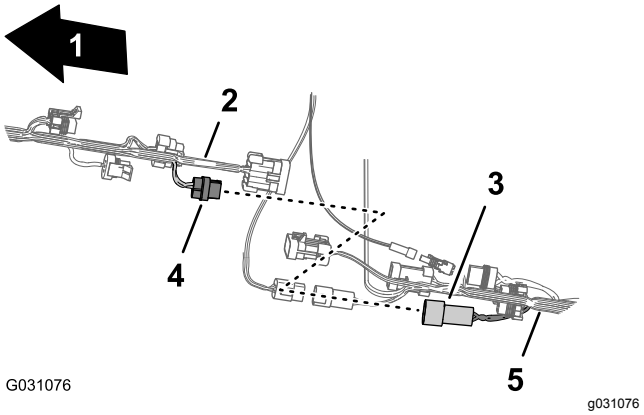

Рисунок 90

1. Передняя сторона машины
2. Передний жгут проводов машины
3. 2-гнездовой разъем – промывочный насос (задний жгут проводов)
4. 2-штыревой разъем – промывочный насос (передний жгут проводов)
5. Задний жгут проводов машины

5. Вставьте 10-штыревой разъем переднего жгута проводов для промежуточного соединения жгута проводов опрыскивателя в 10-гнездовой разъем заднего жгута проводов

для промежуточного соединения жгута проводов опрыскивателя (Рисунок 91).

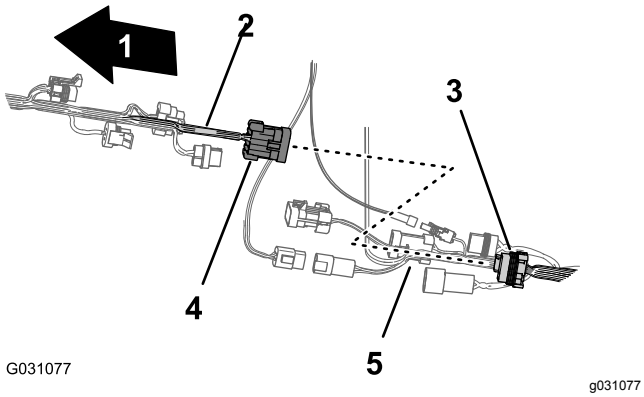

Рисунок 91

1. Передняя сторона машины
2. Передний жгут проводов машины
3. 10-гнездовой разъем – промежуточное соединение жгута проводов опрыскивателя (задний жгут проводов)
4. 10-штыревой разъем – промежуточное соединение жгута проводов опрыскивателя (передний жгут проводов)
5. Задний жгут проводов машины

6. Чтобы облегчить подсоединение жгута электропроводов для навигации и жгута проводов передачи данных, убедитесь, что 1-гнездовой разъем заднего жгута проводов и 4-гнездовой разъем заднего жгута проводов совмещены с верхней частью жгута проводов (Рисунок 92).

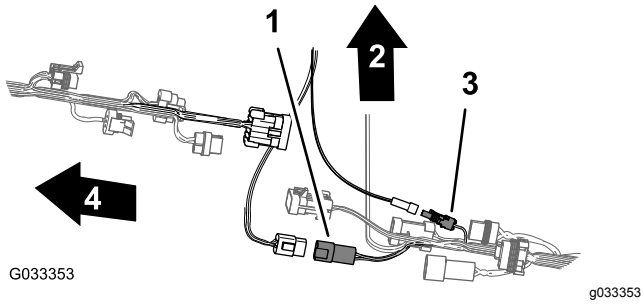

Рисунок 92

1. 4-гнездовой разъем (задний жгут проводов)
2. Верхняя часть машины
3. 1-гнездовой разъем (задний жгут проводов)
4. Передняя сторона машины

Прокладка трубки датчика давления

1. Проложите трубку датчика давления для манометра на приборной панели вдоль заднего жгута проводов (Рисунок 93).

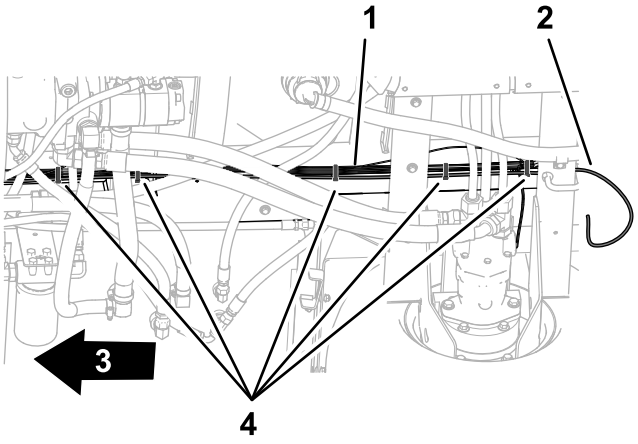

Рисунок 93

1. Задний жгут проводов
2. Трубка датчика давления
3. Передняя сторона машины
4. Кабельные стяжки

2. Прикрепите трубку к жгуту проводов с помощью 5 кабельных стяжек.

Прокладка жгута проводов для насоса опрыскивателя

1. Проложите ответвление жгута проводов длиной 86,6 см , предназначенное для электромагнита насоса опрыскивателя, через верхнюю часть швеллера рамы опрыскивателя и вниз к электромагниту насоса опрыскивателя (Рисунок 94).

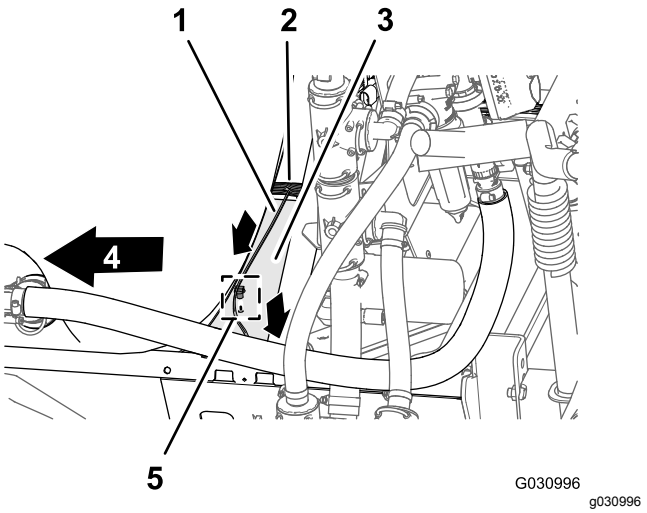

Рисунок 94

1. Ответвление жгута проводов длиной 86,6 см – электромагнит насоса опрыскивателя
2. Ответвление жгута проводов длиной 218,4 см – ASC10, электромагниты подъемных цилиндров, клапаны сопл с 1 по 10
3. Швеллер (рама опрыскивателя)
4. Передняя сторона машины
5. Вставной держатель

2. Вставьте вставной держатель ответвления жгута проводов длиной 86,6 см в отверстие швеллера рамы опрыскивателя (Рисунок 94).

Подсоединение жгута проводов к насосу опрыскивателя и датчику скорости

1. В задней части машины, во внутренней зоне насоса опрыскивателя подсоедините 2-гнездовой разъем с маркировкой **Spray Pump Solenoid** (Электромагнит насоса опрыскивателя) ответвления длиной 86,6 см жгута проводов к 2-штыревому разъему реле насоса (Рисунок 95).

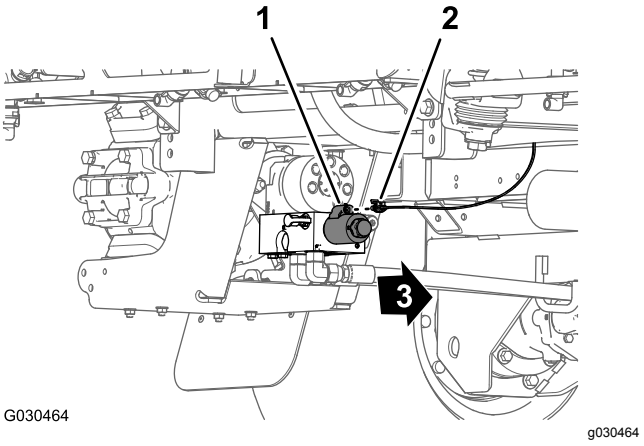

Рисунок 95

1. 2-штыревой разъем (реле насоса)
2. 2-гнездовой разъем – ответвление жгута проводов длиной 86,6 см
3. Передняя сторона машины

2. В задней части машины (между правой трубой рамы и правым крылом) подсоедините не имеющий маркировки 3-штыревой разъем ответвления длиной 30,5 см от заднего жгута проводов к 3-гнездовому разъему жгута проводов датчика скорости правого тягового гидромотора (Рисунок 96).

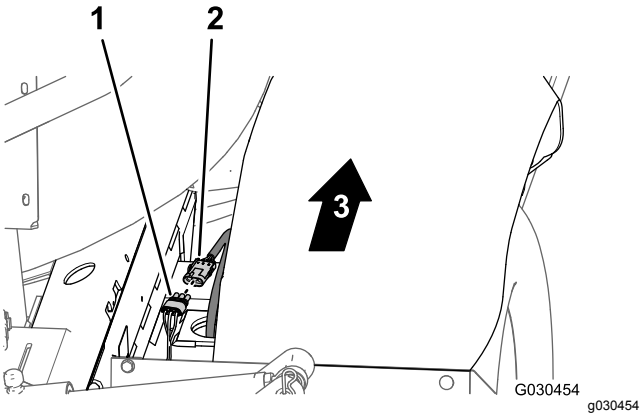

Рисунок 96

1. 3-гнездовой разъем – ответвление длиной 30,5 см (задний жгут проводов)
2. 3-штыревой разъем (жгут проводов датчика скорости правого тягового гидромотора)
3. Передняя сторона машины

18

Снятие крепления коллектора для системы с 3 секциями стрел

Детали не требуются

Процедура

1. Удалите два болта с полукруглыми головками (№ 10 x ⅝ дюйма) и 2 шайбы (№ 10), которые крепят тройник к левой стороне крепления коллектора (Рисунок 97).

   Примечание: Сохраните винты и шайбы для последующей установки, описанной в разделе 19 Установка крепления коллектора для системы с 10 клапанами (страница 51).

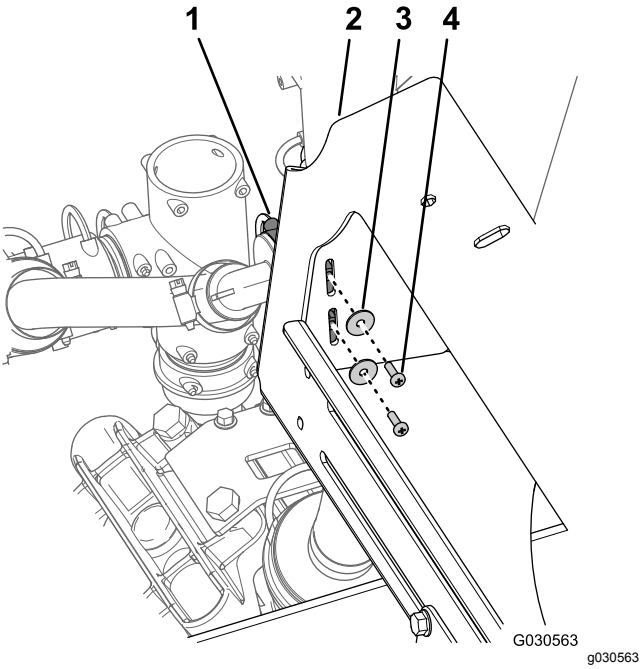

Рисунок 97

1. Тройник
2. Крепление коллектора (система с 3 секциями стрел)
3. Шайба (№ 10)
4. Винт с полукруглой головкой (№ 10 x ⅝ дюйма)

2. **Для машин, на которых установлен дополнительный комплект для промывки бака, выполните следующие действия:**

   A. Удалите болты (⅜ x 2¾ дюйма), фланцевую контргайку (⅜ дюйма) и шайбы (⅜ дюйма), которые крепят хомуты промывочного бака к креплению коллектора (Рисунок 98).

   Примечание: Сохраните болты, гайки и шайбы для последующей установки, описанной в разделе 19 Установка крепления коллектора для системы с 10 клапанами (страница 51).

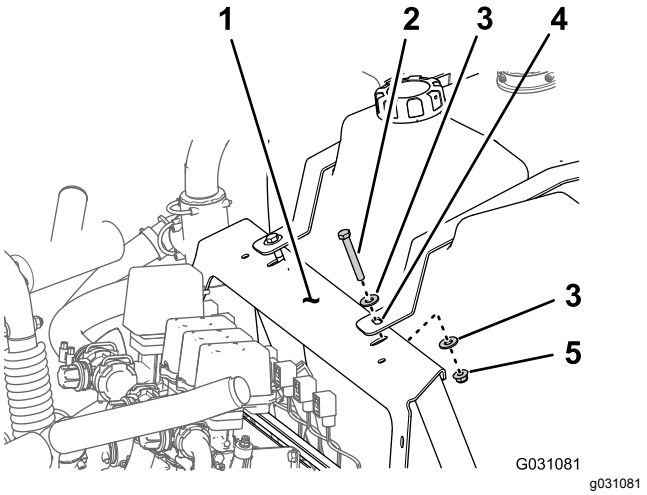

Рисунок 98

1. Шайба (⅜ дюйма)
2. Фланцевая контргайка (⅜ дюйма)
3. Крепление коллектора
4. Болт (⅜ x 2¾ дюйма)
5. Хомут промывочного бака

   B. Прикрепите промывочный бак к баку опрыскивателя веревкой.

3. Отверните 4 болта с фланцевыми головками (⅜ x 1 дюйм) и 4 фланцевые контргайки (⅜ дюйма), которые крепят фланец крепления коллектора к раме шасси опрыскивателя, и снимите крепление коллектора с машины (Рисунок 99).

   Примечание: Сохраните болты и контргайки для последующей установки, описанной в разделе 19 Установка крепления коллектора для системы с 10 клапанами (страница 51).

   Примечание: Старое крепление коллектора, снятое с машины, больше не понадобится.

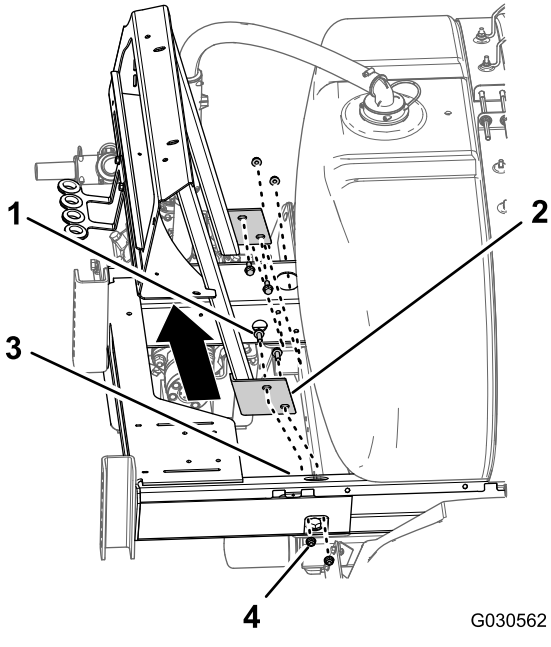

Рисунок 99

1. Болт с фланцевой головкой (⅜ x 1 дюйм)
2. Фланец (крепление коллектора – система с 3 секциями стрел)
3. Рама (шасси опрыскивателя)
4. Фланцевая контргайка (⅜ дюйма)

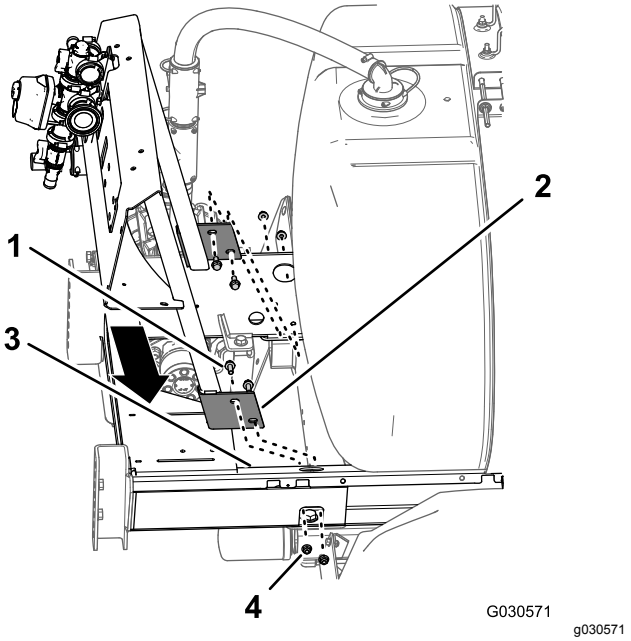

Рисунок 100

1. Болт с фланцевой головкой (⅜ x 1 дюйм)
2. Фланец (крепление коллектора – система с 10 клапанами)
3. Рама (шасси опрыскивателя)
4. Фланцевая контргайка (⅜ дюйма)

19

Установка крепления коллектора для системы с 10 клапанами

Детали, требуемые для этой процедуры:

1	Крепление коллектора (система с 10 клапанами)

Процедура

1. Совместите отверстия во фланце крепления коллектора для системы с 10 клапанами опрыскивателя с отверстиями в раме ходовой части опрыскивателя (Рисунок 100).
2. Установите крепление коллектора на шасси опрыскивателя (Рисунок 100) при помощи 4 болтов с фланцевыми головками (⅜ x 1 дюйм) и 4 фланцевых контргаек (⅜ дюйма), снятых при выполнении пункта 3 в разделе 18 Снятие крепления коллектора для системы с 3 секциями стрел (страница 49).
3. Затяните гайки и болты с моментом от 37 до 45 Н·м.
4. С левой стороны крепления коллектора совместите отверстия в тройнике с пазами в креплении коллектора (Рисунок 101).

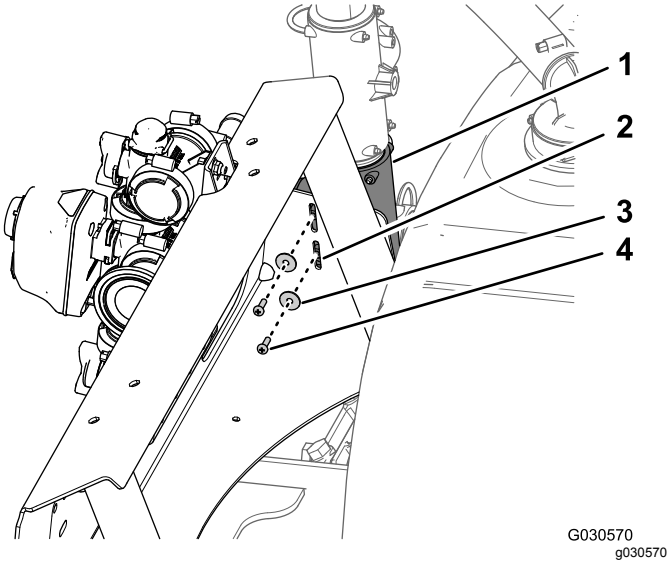

Рисунок 101

1. Тройник
2. Крепление коллектора (система с 10 клапанами)
3. Шайба (№ 10)
4. Винт с полукруглой головкой (№ 10 x ⅝ дюйма)

5. Прикрепите тройник к креплению коллектора (Рисунок 101) при помощи двух винтов с полукруглыми головками (№ 10 x ⅝ дюйма) и двух шайб (№ 10), снятых при выполнении пункта 1 раздела 18 Снятие крепления коллектора для системы с 3 секциями стрел (страница 49).
6. **Для машин, на которых установлен дополнительный комплект для промывки бака, выполните следующие действия:**
   A. Совместите отверстие в хомуте промывочного бака с отверстием в креплении коллектора (Рисунок 102).

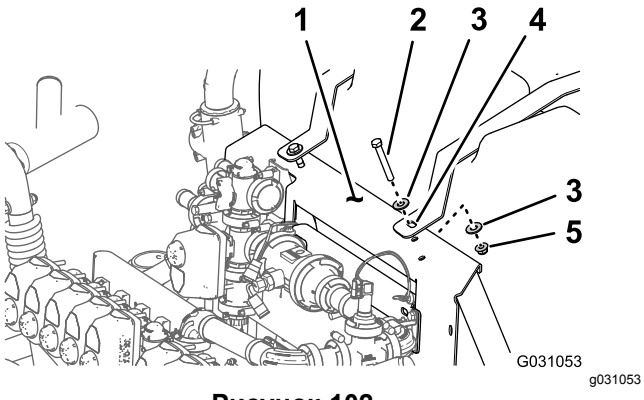

Рисунок 102

1. Крепление коллектора
2. Болт (⅜ x 2¾ дюйма)
3. Шайба (⅜ дюйма)
4. Хомут промывочного бака
5. Фланцевая контргайка (⅜ дюйма)

   B. Установите хомут на крепление (Рисунок 102) при помощи двух болтов (⅜ x 2¾ дюйма), 4 шайб (⅜ дюйма) и двух фланцевых контргаек (⅜ дюйма), снятых при выполнении пункта 5C раздела Подготовка бака опрыскивателя и дополнительного промывочного бака (страница 7).
   C. Затяните болт и контргайку от руки (Рисунок 102).

   Примечание: При первом заполнении промывочного бака необходимо проверить и при необходимости подтянуть крепежные детали хомута промывного бака во избежание смещения бака относительно рамы под тяжестью воды.

   D. Повторите действия, описанные в пунктах с A по C, для хомута промывочного бака с другой стороны машины.

20

Установка шлангов с левой стороны крепления коллектора

Детали, требуемые для этой процедуры:

1	Шланг (1 x 41 дюйм)
1	Шланг подачи (1 x 23⅛ дюйма) и прямой штуцер типа «елочка»
1	Перепускной шланг перемешивания (1 x 10 дюймов) и прямоугольный штуцер типа «елочка»

Установка шланга подачи для перемешивающих сопел

1. Установите шланг (1 x 41 дюйм) на тройник типа «елочка» на заднем сопле перемешивания в распылительном баке (Рисунок 103).

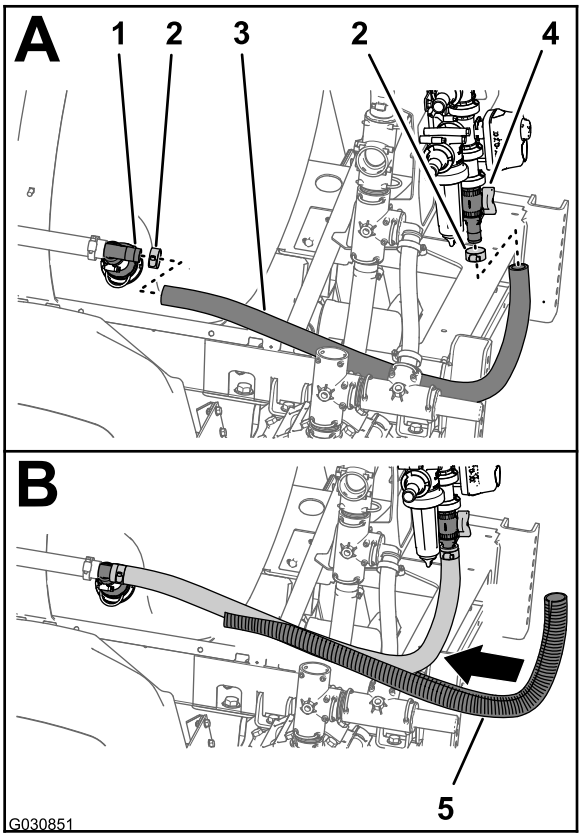

Рисунок 103

1. Тройник (перемешивающее сопло)
2. Шланговый хомут
3. Шланг (1 x 41 дюйм)
4. Перепускной клапан
5. Гофрированная трубка

2. Присоедините шланг к тройнику с помощью хомута (Рисунок 103), снятого при выполнении пункта 2 раздела Демонтаж клапана перемешивания, шарового клапана и шлангов (страница 36).
3. Установите другой конец шланга (1 x 41 дюйм) на прямой штуцер типа «елочка» в нижней части перепускного клапана (Рисунок 103).
4. Прикрепите шланг к прямому штуцеру с помощью шлангового хомута (Рисунок 103), снятого при выполнении действий, описанных в разделе Разборка клапана перемешивания и перепускного клапана (страница 38).
5. Установите гофрированную трубку (Рисунок 103) поверх шланга (1 x 41 дюйм).

Установка шланга подачи и перепускного шланга

Примечание: Если на вашей машине установлен дополнительный комплект предварительного смешивания химикатов, пропустите указания в данном разделе и выполните пункты в разделах Установка шланга подачи в сборе (страница 114) и Замена перепускного шланга клапана перемешивания (страница 111).

1. Вставьте выступающую часть прямого штуцера типа «елочка», установленного на конце шланга подачи (1 x 23⅛ дюйма), в тройник, установленный в выпускном отверстии насоса опрыскивателя (Рисунок 104), зафиксировав соединение при помощи держателя, снятого при выполнении пункта 3 раздела Демонтаж клапана перемешивания, шарового клапана и шлангов (страница 36).

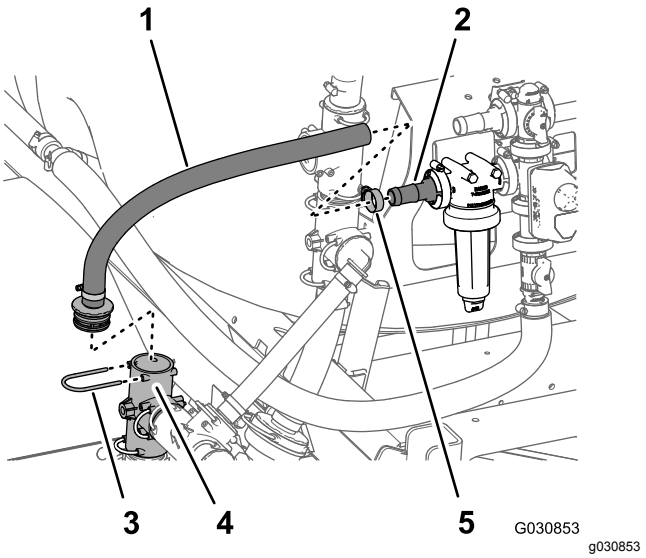

Рисунок 104

1. Шланг подачи (1 x 23⅛ дюйма) и прямой штуцер типа «елочка»
2. Прямой штуцер типа «елочка» (головка фильтра)
3. Держатель
4. Тройник (выпускное отверстие насоса опрыскивателя)
5. Шланговый хомут

2. Установите шланг подачи (1 x 23⅛ дюйма) на прямой штуцер типа «елочка» в головке фильтра (Рисунок 104).
3. Закрепите шланг и штуцер типа «елочка» с помощью шлангового хомута, снятого при выполнении раздела Разборка клапана перемешивания и перепускного клапана (страница 38).
4. Поверните верхний тройник с левой стороны кронштейна коллектора на 90° против часовой стрелки, как показано на Рисунок 105.

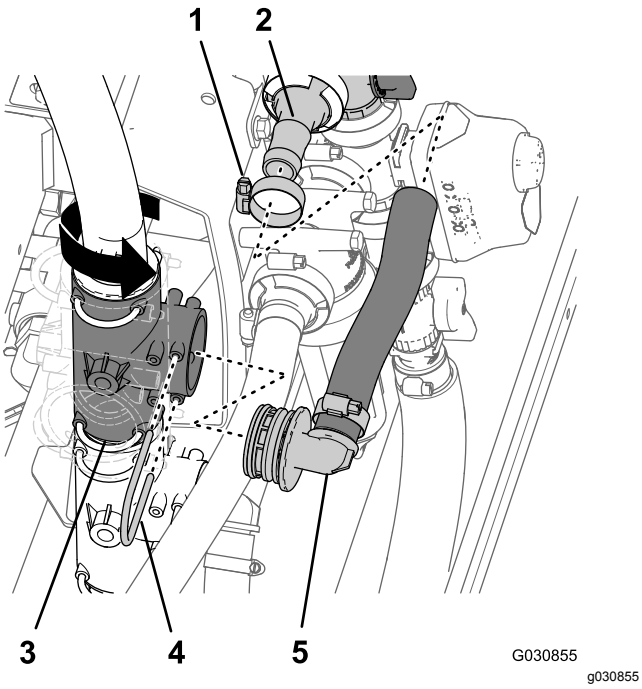

Рисунок 105

1. Шланговый хомут
2. Прямой штуцер типа «елочка» (перепускной клапан перемешивания)
3. Тройник (вертикально установленный, верхний)
4. Держатель
5. Перепускной шланг перемешивания (1 x 10 дюймов) и прямоугольный штуцер типа «елочка»

5. Установите перепускной шланг перемешивания (1 x 10 дюймов) на прямой штуцер типа «елочка» перепускного клапана перемешивания (Рисунок 105).
6. Вставьте выступающую часть прямоугольного штуцера типа «елочка», установленного на конце перепускного шланга перемешивания (1 x 10 дюймов), в верхний тройник с левой стороны кронштейна коллектора (Рисунок 105), зафиксировав соединение при помощи держателя, снятого при выполнении пункта 4 раздела Демонтаж клапана перемешивания, шарового клапана и шлангов (страница 36).
7. Прикрепите перепускной шланг перемешивания (1 x 10 дюймов) к прямому штуцеру типа «елочка» в перепускном клапане перемешивания при помощи шлангового хомута, снятого при выполнении раздела Разборка клапана перемешивания и перепускного клапана (страница 38).

21

Установка заднего жгута проводов

Детали не требуются

Прокладка жгута проводов в месте расположения крепления коллектора

1. Проложите ответвление жгута проводов длиной 218,4 см внутри опорного раскоса крепления клапанов и назад в сторону крепления для 10 клапанов, как показано на Рисунок 106.

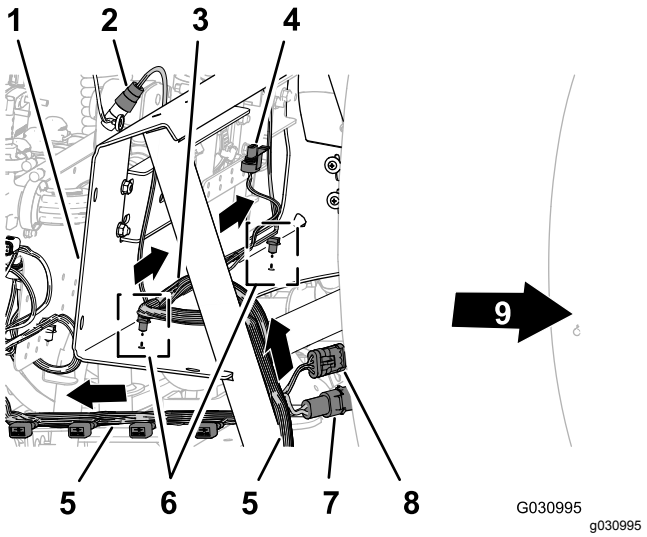

Рисунок 106

1. Крепление коллектора
2. 3-гнездовой разъем (расходомер)
3. Ответвление жгута проводов длиной 75,5 см – расходомер и клапан перемешивания
4. Электрический разъем (клапан перемешивания)
5. Ответвление жгута проводов длиной 218,4 см – ASC10, электромагниты подъемных цилиндров, клапаны сопл с 1 по 10
6. Вставные держатели
7. 2-штыревой разъем (питание шлангового барабана)
8. 3-гнездовой разъем (шланговый барабан)
9. Передняя сторона машины

2. Проложите ответвление жгута проводов длиной 75,5 см , предназначенное для расходомера и клапана перемешивания,

через переднюю часть крепления коллектора (Рисунок 106).

3. Вставьте вставные держатели ответвления жгута проводов длиной 75,5 см в отверстия нижнего фланца крепления коллектора (Рисунок 106).

Прокладка жгута проводов в месте расположения опоры крепления 10 клапанов

1. Проложите ответвление жгута проводов длиной 218,4 см через заднюю часть опоры крепления 10 клапанов так, чтобы 10 разъемов для клапанов сопл были направлены назад и находились под клапанами (Рисунок 107).

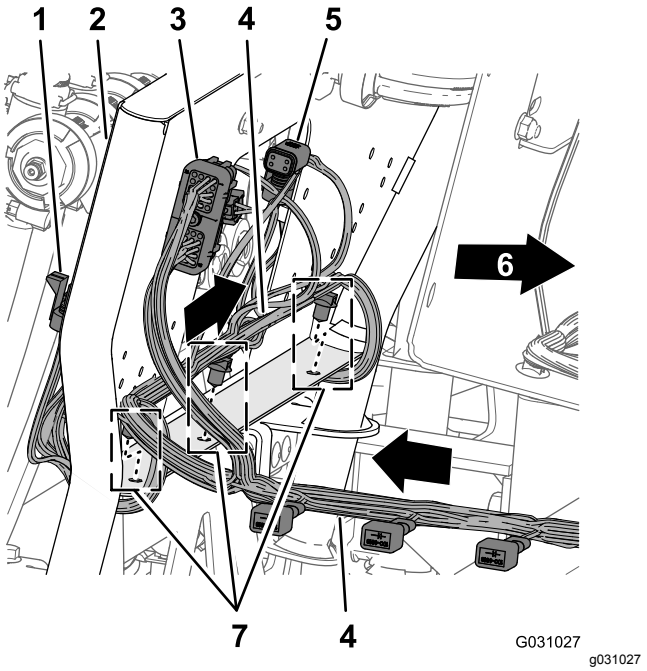

Рисунок 107

1. 3-гнездовой разъем (клапан сопла, поз. 10)
2. Опора крепления 10 клапанов
3. 40-гнездовой разъем (ASC 10)
4. Ответвление жгута проводов длиной 218,4 см – ASC10, электромагниты подъемных цилиндров, клапаны сопл с 1 по 10
5. 4-гнездовой разъем (к ASC 10)
6. Передняя сторона машины
7. Вставные держатели

2. Вставьте вставные держатели ответвления жгута проводов длиной 218,4 см в отверстия нижнего фланца опоры крепления 10 клапанов (Рисунок 107).

Подсоединение жгута проводов к компонентам крепления коллектора

1. Проложите разъемы ответвлений жгута проводов длиной 218,4 см и 75,5 см, имеющих маркировку **Flow Meter (Расходомер)** и **Pressure Transducer (Датчик давления)**, позади крепления коллектора (Рисунок 108).

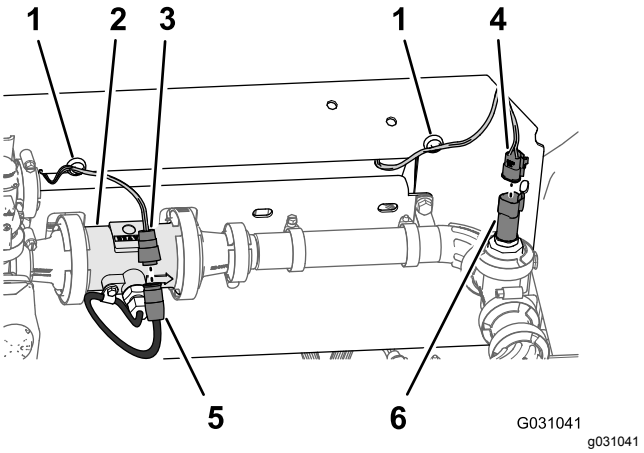

Рисунок 108

1. Магнитный фиксатор жгута проводов
2. Расходомер
3. 3-гнездовой разъем (задний жгут проводов; маркировка «Flow Meter» (Расходомер))
4. 3-гнездовой разъем (задний жгут проводов; маркировка «Pressure Transducer» (Датчик давления))
5. 3-штыревой разъем (жгут проводов расходомера)
6. 3-штыревой разъем (датчик давления)

2. Подсоедините 3-гнездовой разъем ответвления жгута проводов длиной 75,5 см для расходомера (без маркировки) к 3-штыревому разъему жгута проводов расходомера (Рисунок 108).
3. Подсоедините 3-гнездовой разъем датчика давления с маркировкой **Pressure Transducer (Датчик давления)** ответвления жгута проводов длиной 218,4 см к 3-штыревому разъему датчика давления (Рисунок 108).
4. Приложите магнитные фиксаторы жгута проводов расходомера и датчика давления к поверхности крепления коллектора (Рисунок 108).
5. Проложите 3-штыревой разъем жгута проводов клапана перемешивания впереди крепления коллектора (Рисунок 109).

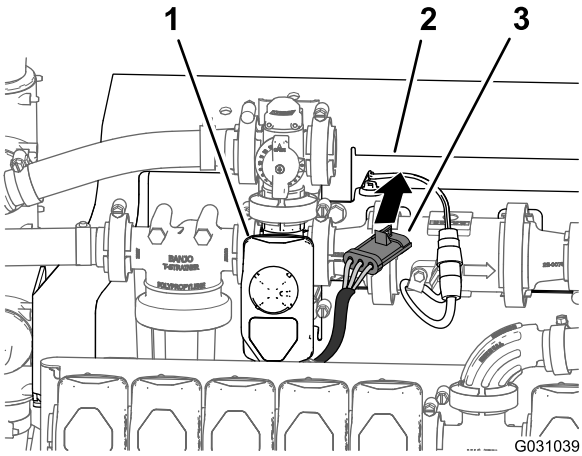

Рисунок 109

1. Клапан перемешивания
2. Крепление коллектора
3. 3-гнездовой разъем (жгут проводов клапана перемешивания)

6. Подсоедините 3-штыревой разъем жгута проводов клапана перемешивания к 3-гнездовому разъему с маркировкой **Agitation Valve** (Клапан перемешивания) (Рисунок 110) ответвления длиной 203 см жгута проводов.

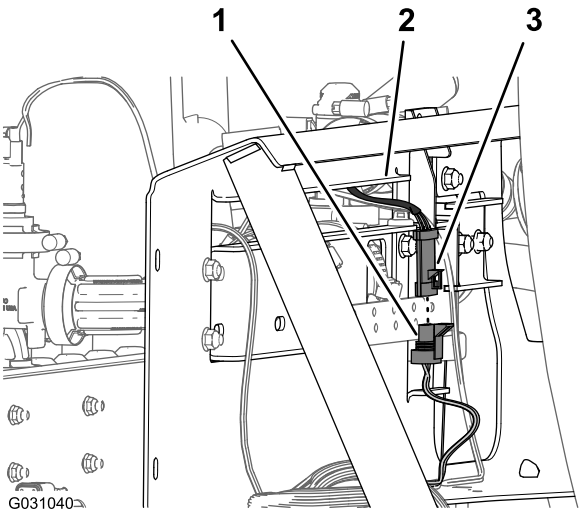

Рисунок 110

1. 3-штыревой разъем (задний жгут проводов; маркировка «Agitation Valve» (Клапан перемешивания))
2. Крепление коллектора
3. 3-гнездовой разъем (жгут проводов клапана перемешивания)

Подсоединение жгута проводов к электромагнитам коллектора подъемного цилиндра

1. В нижней части коллектора подъемного цилиндра подсоедините 2-гнездовой разъем заднего жгута проводов с маркировкой **Enable Solenoid** (Электромагнит включения) к 2-штыревому разъему электромагнита включения (Рисунок 111 и Рисунок 112).

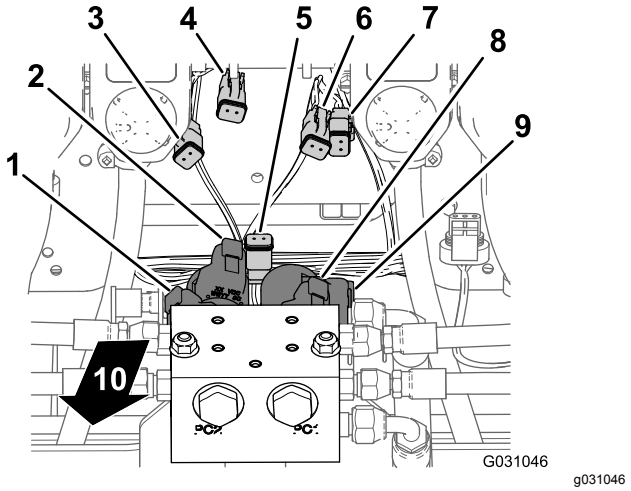

Рисунок 111

1. 2-штыревой разъем – электромагнит опускания левого цилиндра (коллектор подъемного цилиндра)
2. 2-штыревой разъем – электромагнит подъема левого цилиндра (коллектор подъемного цилиндра)
3. 2-гнездовой разъем – опускание левого цилиндра (разъем главного жгута проводов)
4. 2-гнездовой разъем – подъем левого цилиндра (разъем главного жгута проводов)
5. 2-гнездовой разъем – электромагнит включения (разъем главного жгута проводов)
6. 2-гнездовой разъем – подъем правого цилиндра (разъем главного жгута проводов)
7. 2-гнездовой разъем – подъем правого цилиндра (разъем главного жгута проводов)
8. 2-штыревой разъем – электромагнит подъема правого цилиндра (коллектор подъемного цилиндра)
9. 2-штыревой разъем – электромагнит опускания правого цилиндра (коллектор подъемного цилиндра)
10. Задняя часть машины

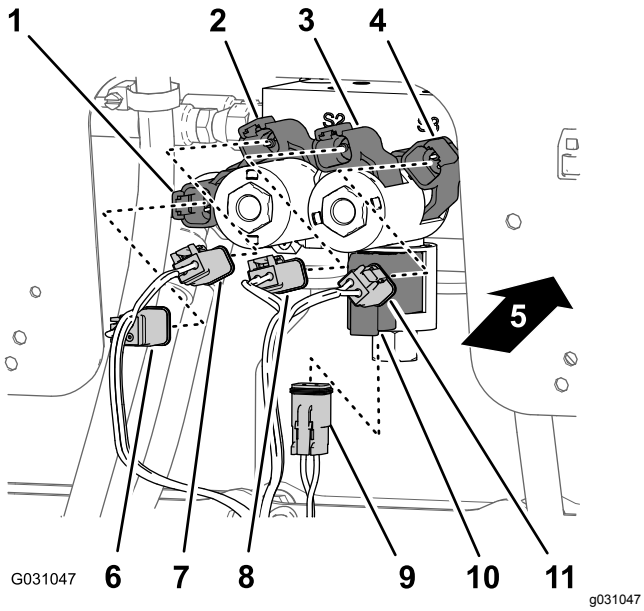

Рисунок 112

1. 2-штыревой разъем – электромагнит опускания правого цилиндра (коллектор подъемного цилиндра)
2. 2-штыревой разъем – электромагнит подъема правого цилиндра (коллектор подъемного цилиндра)
3. 2-штыревой разъем – электромагнит подъема левого цилиндра (коллектор подъемного цилиндра)
4. 2-штыревой разъем – электромагнит опускания левого цилиндра (коллектор подъемного цилиндра)
5. Задняя часть машины
6. 2-гнездовой разъем – подъем правого цилиндра (разъем главного жгута проводов)
7. 2-гнездовой разъем – подъем правого цилиндра (разъем главного жгута проводов)
8. 2-гнездовой разъем – подъем левого цилиндра (разъем главного жгута проводов)
9. 2-гнездовой разъем – электромагнит включения (разъем главного жгута проводов)
10. 2-штыревой разъем – электромагнит включения (коллектор подъемного цилиндра)
11. 2-гнездовой разъем – опускание левого цилиндра (разъем главного жгута проводов)

2. В месте расположения нижнего правого электромагнита подсоедините 2-гнездовой разъем с маркировкой **Right Down** (Опускание правого цилиндра) заднего жгута проводов к 2-штыревому разъему электромагнита опускания правого цилиндра (Рисунок 111 и Рисунок 112).
3. В месте расположения верхнего правого электромагнита подсоедините 2-гнездовой разъем с маркировкой **Right Up** (Подъем правого цилиндра) заднего жгута проводов к 2-штыревому разъему электромагнита подъема правого цилиндра (Рисунок 111 и Рисунок 112).
4. В месте расположения нижнего левого электромагнита подсоедините 2-гнездовой разъем с маркировкой **Left Down** (Опускание левого цилиндра) заднего жгута проводов к 2-штыревому разъему электромагнита опускания левого цилиндра (Рисунок 111 и Рисунок 112).
5. В месте расположения верхнего левого электромагнита подсоедините 2-гнездовой разъем с маркировкой **Left Up** (Подъем левого цилиндра) заднего жгута проводов к 2-штыревому разъему электромагнита подъема левого цилиндра.

Подсоединение жгута проводов к клапанам опрыскивателя

1. Проложите 3-гнездовые разъемы с маркировкой с **Nozzle Valve 1** (Клапан сопла 1) по **Nozzle Valve 5** (Клапан сопла 5) ответвления жгута проводов длиной 218,4 см в сторону задней части опоры крепления 10 клапанов и под клапанами сопл с 1 по 5 (Рисунок 113).

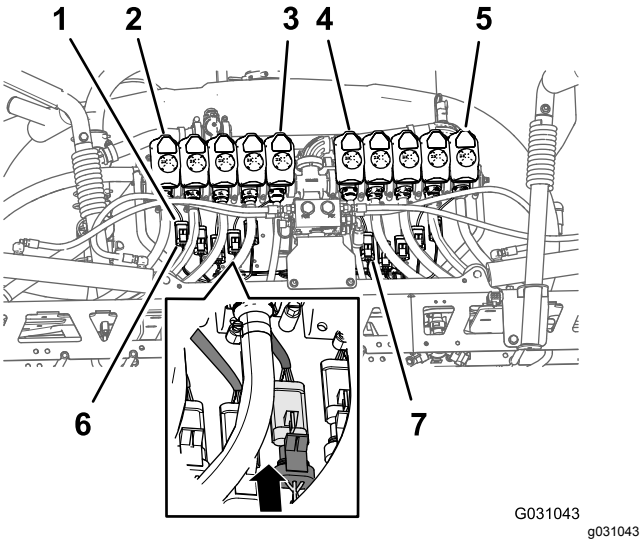

Рисунок 113

1. 3-штыревой разъем (жгут проводов клапана сопла)
2. Клапан сопла 1
3. Клапан сопла 5
4. Клапан сопла 6
5. Клапан сопла 10
6. 3-гнездовой разъем (задний жгут проводов, маркировка «Nozzle 1» (Сопло 1))
7. 3-гнездовой разъем (задний жгут проводов, маркировка Nozzle 6 (Сопло 6))

2. Проложите 3-гнездовые разъемы с маркировкой с **Nozzle Valve 6** (Клапан сопла 6) по **Nozzle Valve 10** (Клапан сопла 10) ответвления жгута проводов длиной 218,4 см в сторону задней части опоры крепления 10 клапанов и под клапанами сопл с 6 по 10 (Рисунок 113).
3. Подсоедините 3-гнездовой разъем с маркировкой **Nozzle 1** (Сопло 1) заднего жгута проводов к 3-штыревому разъему жгута проводов клапана сопла 1 (Рисунок 113).

   Внимание: **Очень важно правильно подсоединить каждый маркированный 3-гнездовой разъем заднего жгута проводов к соответствующему 3-штыревому разъему на каждом клапане сопла.**
4. Повторите пункт 3 для клапанов сопел с 2 по 10 (Рисунок 113).

Прокладка жгута проводов через моторный отсек

1. Проложите ответвление длиной 108 см от жгута проводов вверх и внутрь задней части отсека двигателя вдоль правой опоры кожуха двигателя – передней части воздуховода, который соединяет воздушный фильтр с двигателем (Рисунок 114).

   Примечание: Ответвление заднего жгута проводов длиной 108 см будет закреплено при выполнении действий, описанных в разделе Прокладка жгута электропроводов для навигации к аккумуляторной батарее (страница 86).

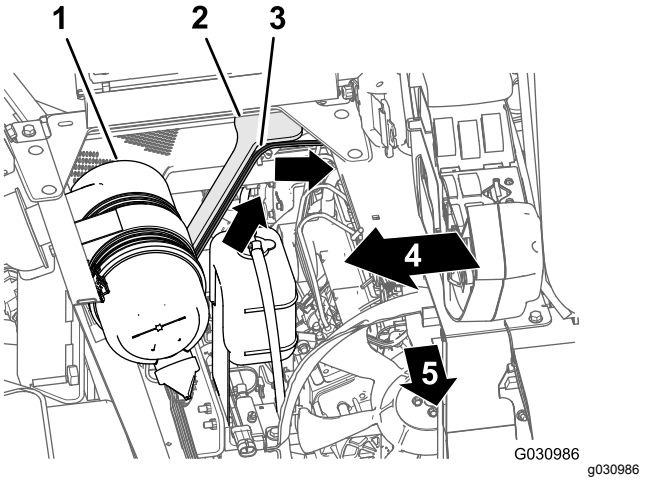

Рисунок 114

1. Воздушный фильтр (двигатель)
2. Опора кожуха двигателя (правая)
3. Ответвление длиной 108 см (задний жгут проводов)
4. Правая сторона машины
5. Передняя сторона машины

2. Проложите ответвление жгута проводов длиной 108 см через угловую часть опоры сиденья и вниз вдоль левой опоры кожуха двигателя (Рисунок 115).

   Примечание: Ответвление заднего жгута проводов длиной 108 см будет закреплено при выполнении действий, описанных в разделе Прокладка жгута электропроводов для навигации к аккумуляторной батарее (страница 86).

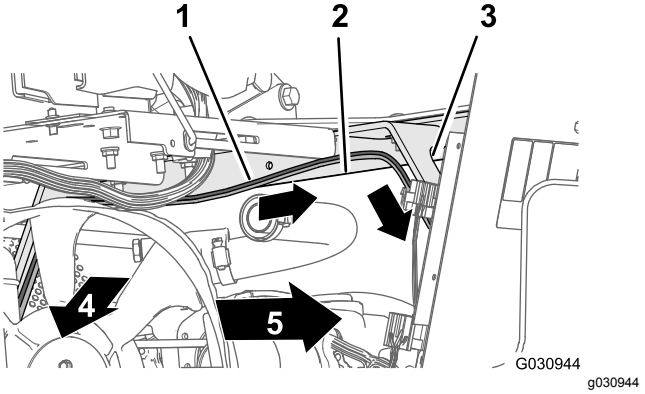

Рисунок 115

1. Ответвление длиной 108 см (задний жгут проводов)
2. Угловая часть опоры сиденья
3. Опора кожуха двигателя (левая)
4. Передняя сторона машины
5. Левая сторона машины

3. Проложите ответвление жгута проводов длиной 108 см вниз вдоль левой опоры

кожуха двигателя и под левой трубой рамы (Рисунок 116).

Примечание: Ответвление заднего жгута проводов длиной 108 см будет закреплено при выполнении действий, описанных в разделе Прокладка жгута электропроводов для навигации к аккумуляторной батарее (страница 86).

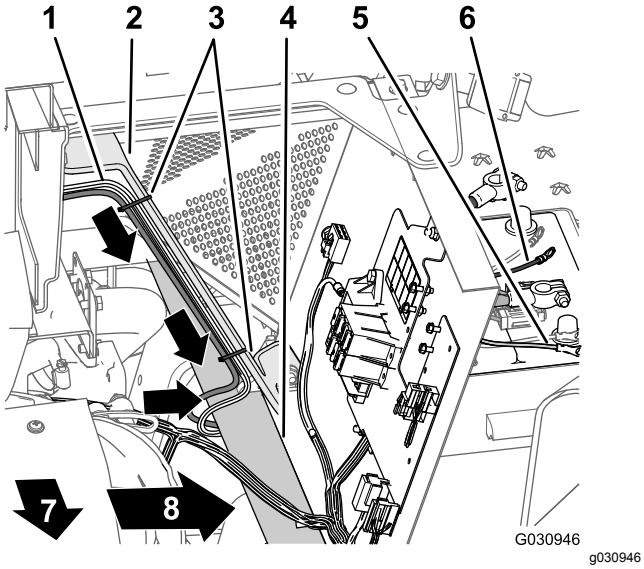

Рисунок 116

1. Ответвление длиной 165 см (задний жгут проводов)
2. Опора кожуха двигателя (левая)
3. Кабельные стяжки
4. Левая труба рамы
5. Отрицательная клемма (черный провод) – ответвление длиной 108 см (задний жгут проводов)
6. Положительная клемма (красный провод) – ответвление длиной 108 см (задний жгут проводов)
7. Левая сторона машины
8. Передняя сторона машины

4. Проложите ответвление длиной 108 см жгута проводов с предохранителем на 50 А и с положительной/отрицательной круглыми клеммами к верхней части аккумулятора (Рисунок 116).

   Примечание: Установка круглых клемм будет завершена при выполнении действий, описанных в разделе Подсоединение заднего жгута проводов и жгута электропроводов для навигации к кабелям аккумуляторной батареи (страница 90).

22

Подготовка новой средней секции стрелы

Детали, требуемые для этой процедуры:

1	Ферменная рама наружной средней секции (левая – длинная)
1	Ферменная рама средней секции (средняя – короткая)
1	Ферменная рама наружной средней секции (правая – длинная)
4	Колпачковый винт с фланцевой головкой (⅜ x 1 дюйм)
	Фланцевая контргайка (⅜ дюйма)
1	Нижняя опора в сборе

Установка ферм средней секции стрелы

1. Совместите отверстия в вертикальных фланцах ферменной рамы средней секции, расположенной посередине, с отверстиями в ферменной раме наружной средней секции (Рисунок 117).

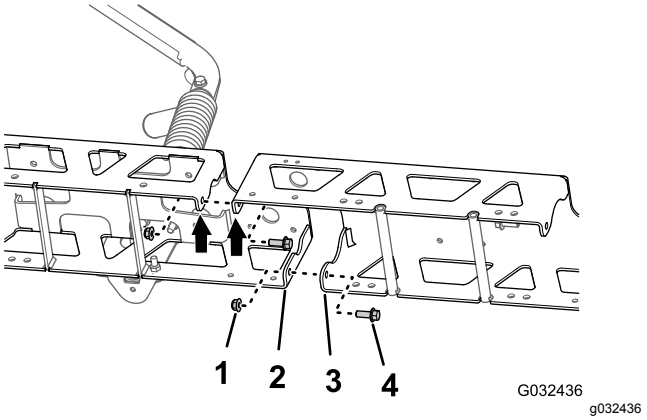

Рисунок 117

1. Фланцевая контргайка (⅜ дюйма)
2. Вертикальный фланец (ферменная рама наружной средней секции)
3. Вертикальный фланец (ферменная рама средней секции, расположенная посередине)
4. Болт с фланцевой головкой (⅜ x 1 дюйм)

2. Установите, не затягивая, удлинитель средней секции стрелы на ферменную раму (Рисунок 117) с помощью 2 болтов с

фланцевыми головками (⅜ x 1 дюйм) и 2 фланцевых контргаек (⅜ дюйма).

3. Совместите отверстия в вертикальных фланцах ферменной рамы средней секции, расположенной посередине, с отверстиями в другой ферменной раме наружной средней секции (Рисунок 117).
4. Установите, не затягивая, удлинитель средней секции стрелы на другую ферменную раму (Рисунок 117) с помощью 2 болтов с фланцевыми головками (⅜ x 1 дюйм) и 2 фланцевых контргаек (⅜ дюйма).
5. Совместите отверстия в креплении цилиндра с отверстиями на осевой линии средней ферменной рамы (Рисунок 118).

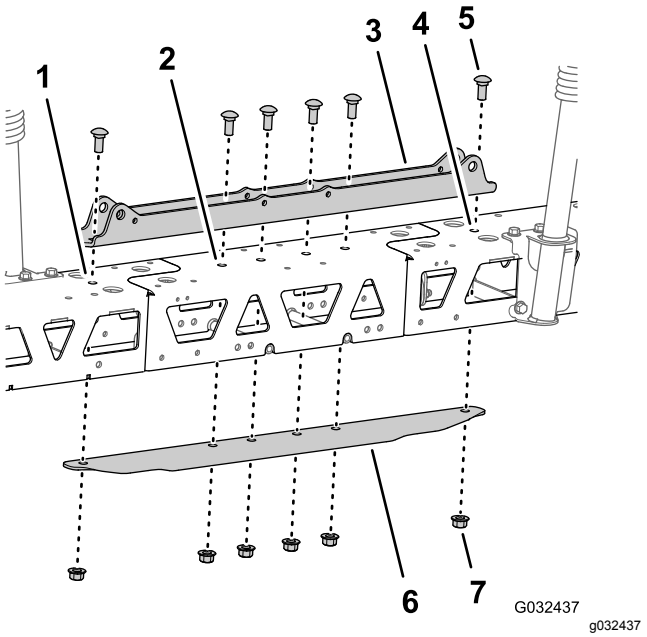

Рисунок 118

1. Левая ферменная рама
2. Средняя ферменная рама
3. Крепление цилиндра (широкое)
4. Правая ферменная рама
5. Каретный болт (½ x 1¼ дюйма)
6. Швеллер жесткости (широкий)
7. Фланцевая контргайка (½ дюйма)

6. Вставьте швеллер жесткости в среднюю и наружную ферменные рамы и совместите отверстие в швеллере с отверстиями на осевой линии средней ферменной рамы (Рисунок 118).
7. Зафиксируйте крепление цилиндра, фермы, удлинитель средней секции стрелы и швеллер жесткости с помощью 2 каретных болтов (½ x 1¼ дюйма) и 2 фланцевых контргаек (½ дюйма), снятых при выполнении пункта 3 раздела Снятие распылительных сопл (страница 43), и 4 каретных болтов (½ x 1¼ дюйма) с 4 фланцевыми контргайками (½ дюйма) из доводочного комплекта системы опрыскивания GeoLink (Рисунок 118).
8. Затяните болты с фланцевыми головками на ⅜ дюйма и фланцевые контргайки с моментом от 37 до 45 Н·м.
9. Затяните контргайки на ½ дюйма с моментом от 91 до 113 Н·м.

Установка сопел в новую среднюю секцию стрелы

1. Используя подъемное оборудование, поднимите новую среднюю секцию стрелы на удобную для работы высоту.
2. У трех распылительных сопел, снятых при выполнении пункта 1 в разделе Снятие распылительных сопл (страница 43), отверните винты из нержавеющей стали (№ 12 x 1¼ дюйма), которые крепят верхние половины зажимов и хвостовики двухсторонних или односторонних шланговых штуцеров типа «елочка» (¾ дюйма) к корпусу каждого распылительного сопла, и снимите хвостовики шланговых штуцеров типа «елочка» (Рисунок 119).

   Примечание: При открывании зажима от верхней половины отделится болт с шестигранной головкой (5/16 x ¾ дюйма, нержавеющая сталь); сохраните этот болт для последующей установки.

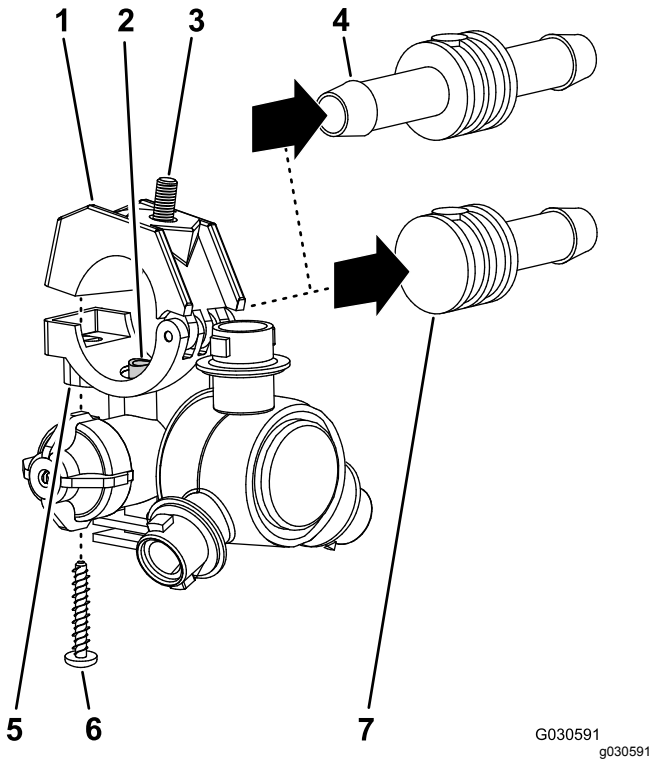

Рисунок 119

1. Верхняя половина зажима
2. Труба для перекачивания
3. Болт с шестигранной головкой (5/16 x ¾ дюйма, нержавеющая сталь)
4. Хвостовик двухстороннего шлангового штуцера типа «елочка» (¾ дюйма)
5. Опора (корпус распылительного сопла)
6. Винт из нержавеющей стали (№ 12 x 1¼ дюйма)
7. Хвостовик одностороннего шлангового штуцера типа «елочка» (¾ дюйма)

3. В средней секции стрелы совместите трубу для перекачивания в опоре распылительного сопла (Рисунок 120 и Рисунок 121) с отверстием в боковой части хвостовика одностороннего шлангового штуцера типа «елочка» (½ дюйма).

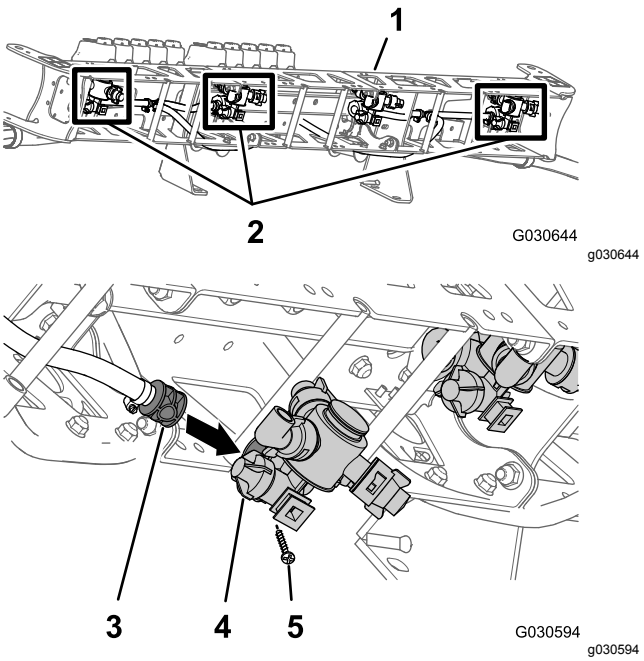

Рисунок 120

1. Средняя секция стрелы (новая)
2. Распылительные сопла (от старой средней секции стрелы)
3. Хвостовик одностороннего шлангового штуцера типа «елочка» (½ дюйма)
4. Корпус распылительного сопла
5. Винт из нержавеющей стали (№ 12 x 1¼ дюйма)

4. Закройте верхнюю половину зажима поверх хвостовика штуцера типа «елочка» и соедините половину зажима и корпус распылительного сопла (Рисунок 121) с помощью винта из нержавеющей стали (#12 x 1¼ дюйма).

   Примечание: При закрывании зажима убедитесь, что в углублении верхней половины зажима установлен болт с шестигранной головкой (5/16 x ¾ дюйма).

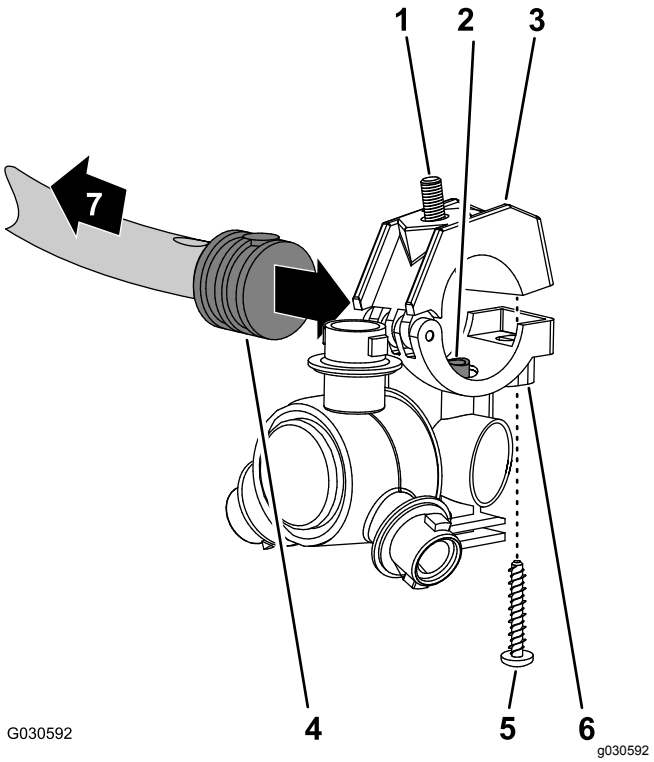

Рисунок 121

1. Болт с шестигранной головкой (5/16 x ¾ дюйма, нержавеющая сталь)
2. Труба для перекачивания
3. Верхняя половина зажима
4. Хвостовик одностороннего шлангового штуцера типа «елочка» (½ дюйма)
5. Винт из нержавеющей стали (№ 12 x 1¼ дюйма)
6. Корпус распылительного сопла
7. В сторону секции стрелы

5. Установите сопло на крепление (Рисунок 79) при помощи фланцевой контргайки (5/16 дюйма), снятой при выполнении пункта 2 в разделе Снятие распылительных сопл (страница 43).
6. Затяните фланцевую контргайку с моментом от 1978 до 2542 Н·см.
7. Повторите действия, описанные в пунктах с 3 по 6, для двух других распылительных сопел с двумя другими хвостовиками односторонних шланговых штуцеров типа «елочка» (½ дюйма)

Установка опор на среднюю секцию стрелы

1. Совместите отверстия в монтажном кронштейне правой опоры стрелы, снятой при выполнении пункта 3 в разделе Снятие опоры стрелы (страница 42) , с отверстиями в верхней и задней частях (справа от крепления цилиндра) новой средней секции стрелы (Рисунок 122).

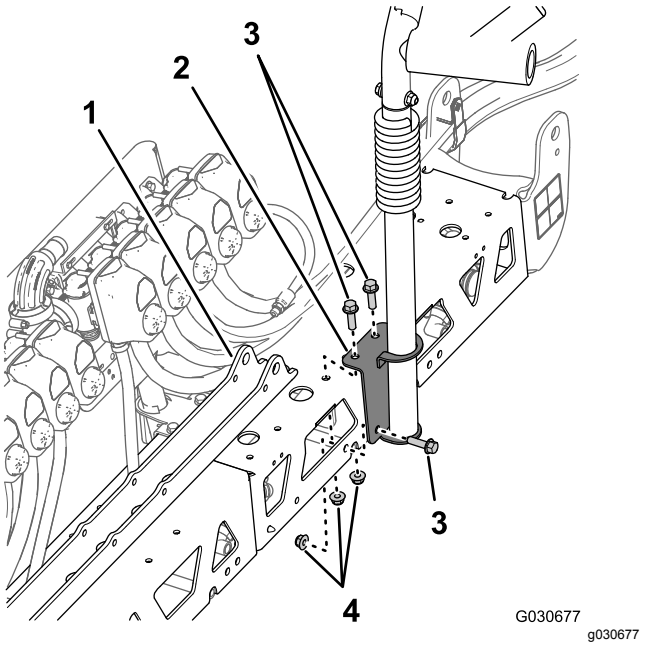

Рисунок 122

1. Крепление цилиндра
2. Монтажный кронштейн (правая опора в сборе)
3. Болт с фланцевой головкой (⅜ x 1¼ дюйма)
4. Фланцевые контргайки

2. Установите правую опору стрелы на среднюю секцию стрелы при помощи 3 болтов с фланцевыми головками (⅜ x 1¼ дюйма) и фланцевых контргаек, снятых при выполнении пункта 3 в разделе Снятие опоры стрелы (страница 42).
3. Затяните гайки и болты с моментом от 37 до 45 Н·м.
4. Совместите отверстия в монтажном кронштейне новой левой нижней опоры стрелы с отверстиями в верхней и передней частях (слева от крепления коллектора) новой средней секции стрелы (Рисунок 123).

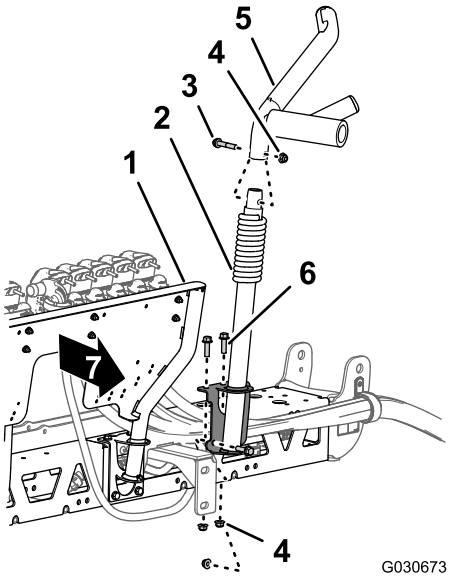

Рисунок 123

1. Крепление коллектора — система с 10 клапанами опрыскивателя
2. Нижняя опора в сборе
3. Болт с фланцевой головкой (⅜ x 2 дюйма)
4. Фланцевая контргайка (⅜ дюйма)
5. Верхняя опора в сборе
6. Болт с фланцевой головкой (⅜ x 1¼ дюйма)
7. Передняя часть новой средней секции стрелы

5. Установите опору стрелы на среднюю секцию стрелы при помощи 3 болтов с фланцевыми головками и 3 фланцевых контргаек, снятых при выполнении пункта 2 в разделе Снятие опоры стрелы (страница 42).
6. Установите верхнюю опору, снятую при выполнении пункта 1 в разделе Снятие опоры стрелы (страница 42), на левую нижнюю опору (Рисунок 123) при помощи болта с фланцевой головкой (⅜ x 2 дюйма) и фланцевой контргайки (⅜ дюйма).
7. Установите верхнюю левую опору секции, снятую при выполнении пункта 1 в разделе Снятие опоры стрелы (страница 42), на нижнюю опору при помощи 3 болтов с фланцевыми головками (⅜ x 1¼ дюйма) и фланцевых контргаек (⅜ дюйма).
8. Затяните гайки и болты с моментом от 37 до 45 Н·м.

23

Установка новой средней секции стрелы

Детали не требуются

Процедура

Грузоподъемность подъемного оборудования:
102 кг

1. Используя подъемное оборудование с указанной грузоподъемностью, поднимите среднюю секцию стрелы и совместите отверстия в опорном кронштейне секции стрелы с третьим и шестым отверстиями в монтажном швеллере рамы опрыскивателя (Рисунок 104).

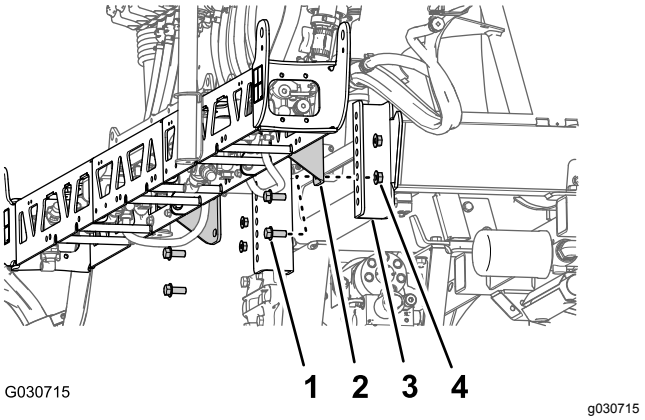

Рисунок 124

1. Болт с фланцевой головкой (½ x 1¼ дюйма)
2. Опорный кронштейн (средняя секция стрелы – система с 10 клапанами)
3. Монтажный швеллер (рама опрыскивателя)
4. Фланцевая контргайка (½ дюйма)

2. Установите среднюю секцию стрелы на монтажные швеллеры при помощи 4 болтов с фланцевыми головками (½ x 1¼ дюйма) и 4 фланцевых контргаек (½ дюйма), снятых при выполнении пункта 3 в разделе Демонтаж средней секции стрелы (страница 44).
3. Затяните гайки и болты с моментом от 91 до 113 Н·м.

24

Установка расходомера и датчика давления

Детали, требуемые для этой процедуры:

1	Расходомер
2	Фланцевый хомут 76 мм (3 дюйма)
2	Прокладка (с наружным диаметром 2¼ дюйма)
2	Переходной патрубок
1	Фланцевый хомут 51 мм (2 дюйма)
1	Прокладка (с наружным диаметром 1-5/16 дюйма)
1	Фланцевый штуцер типа «елочка» (1 дюйм)
1	Шланг (1 x 7¼ дюйма)
4	Шланговый хомут
1	Датчик давления и коллектор
1	Шланг (1 x 8½ дюйма)
1	R-образный хомут
1	Болт с фланцем (5/16 x ¾ дюйма)
1	Фланцевая контргайка (5/16 дюйма)

Установка расходомера и датчика давления

1. Совместите прокладку (2¼ дюйма) и переходной патрубок с концом расходомера, на который указывает стрелка направления (Рисунок 125).

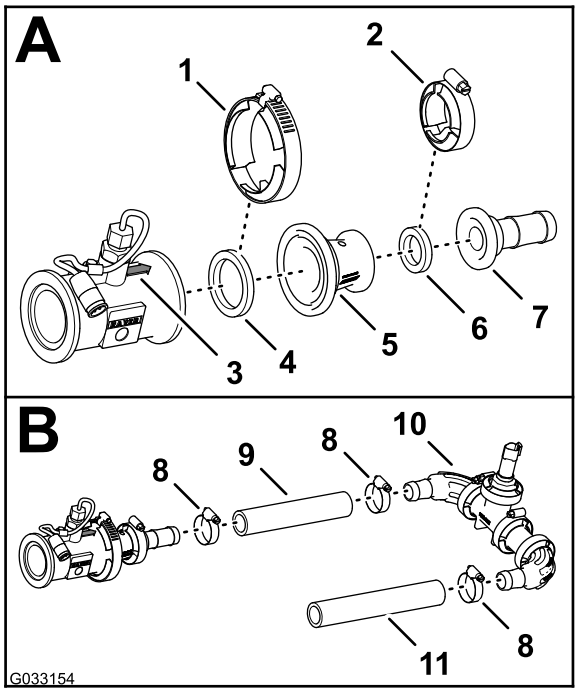

g033154

Рисунок 125

1. Фланцевый хомут 76 мм (3 дюйма)
2. Фланцевый хомут 51 мм (2 дюйма)
3. Стрелка направления (расходомер)
4. Прокладка (с наружным диаметром 2¼ дюйма)
5. Переходной патрубок
6. Прокладка (с наружным диаметром 1-5/16 дюйма)
7. Фланцевый штуцер типа «елочка» (1 дюйм)
8. Шланговый хомут
9. Шланг (1 x 7¼ дюйма)
10. Датчик давления и коллектор
11. Шланг (1 x 8½ дюйма)

2. Закрепите расходомер, прокладку и переходной патрубок (Рисунок 125) при помощи фланцевого хомута 76 мм.
3. Совместите прокладку (2¼ дюйма) и шланговый штуцер типа «елочка» с концом переходного патрубка (Рисунок 125).
4. Прикрепите фланцевый штуцер типа «елочка», прокладку и переходной патрубок (Рисунок 125) с помощью фланцевого хомута 51 мм (2 дюйма).
5. Установите шланг (1 x 7¼ дюйма) на фланцевый штуцер типа «елочка» и колено датчика давления и коллектора, как показано на Рисунок 125.
6. Закрепите шланг и штуцеры типа «елочка» с помощью двух шланговых хомутов (Рисунок 125).
7. Установите шланг (1 x 8½ дюйма) на другой угловой штуцер типа «елочка» датчика

давления и коллектора, как показано на Рисунок 125.

8. Закрепите шланг и штуцер типа «елочка» с помощью шлангового хомута (Рисунок 125).

Установка на машину расходомера и датчика давления

1. Установите прокладку (2¼ дюйма) между расходомером и переходным патрубком, установленным с правой стороны главного регулирующего клапана (Рисунок 126).

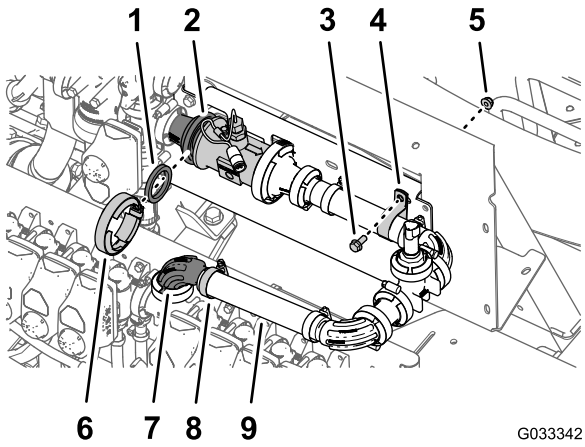

Рисунок 126

1. Прокладка (с наружным диаметром 2¼ дюйма)
2. Переходной патрубок и фланцы расходомера
3. Болт с фланцевой головкой (5/16 x ¾ дюйма)
4. R-образный хомут
5. Фланцевая контргайка (5/16 дюйма)
6. Фланцевый хомут 76 мм (3 дюйма)
7. Прямоугольный фланцевый штуцер (1 дюйм)
8. Шланговый хомут
9. Шланг (1 x 8½ дюйма)

2. Закрепите, не затягивая, прокладку, расходомер и переходной патрубок (Рисунок 126) при помощи фланцевого хомута 76 мм.
3. Установите, не затягивая, свободный конец шланга (1 x 8½ дюйма) на прямоугольный фланцевый штуцер (1 дюйм) при помощи шлангового хомута (Рисунок 126).
4. Прикрепите датчик давления и коллектор к креплению коллектора при помощи R-образного хомута, болта с фланцевой головкой (5/16 x ¾ дюйма) и фланцевой контргайки (5/16 дюйма), как показано на Рисунок 126.
5. Затяните фланцевый хомут и шланговый хомут, установленные при выполнении пунктов 2 и 4.

25

Установка подъемных цилиндров стрелы

Детали, требуемые для этой процедуры:

4	Гидравлический шланг (¼ x 24¾ дюйма)

Установка коллектора подъема стрелы

1. Совместите отверстия в опорном кронштейне коллектора подъема стрелы, снятого при выполнении пункта 3 раздела Снятие коллектора подъемного цилиндра и опорного кронштейна (страница 41), с креплением цилиндра новой средней секции стрелы (Рисунок 127).

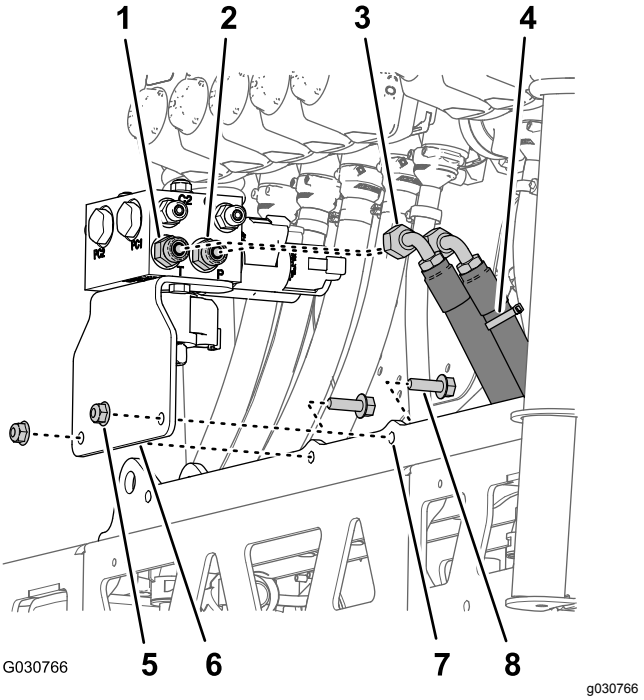

Рисунок 127

1. Прямой фитинг (отверстие T)
2. Прямой фитинг (отверстие P)
3. Возвратный гидравлический шланг
4. Гидравлический напорный шланг (обозначенный кабельной стяжкой)
5. Фланцевая контргайка (5/16 дюйма)
6. Опорный кронштейн и коллектор подъема стрелы
7. Крепление цилиндра
8. Болт с фланцевой головкой (5/16 x 1 дюйм)

2. Установите опорный кронштейн на крепление цилиндра (Рисунок 127) с помощью 2 болтов с фланцевыми головками (5/16 x 1 дюйм) и фланцевых контргаек (5/16 дюйма), снятых при выполнении пункта 3 раздела Снятие коллектора подъемного цилиндра и опорного кронштейна (страница 41).
3. Затяните болты и гайки с моментом от 1978 до 2542 Н·см.
4. Вставьте гидравлический напорный шланг (обозначенный кабельной стяжкой) в отверстие P коллектора подъема стрелы (Рисунок 127).
5. Вставьте возвратный гидравлический шланг в отверстие T коллектора подъема стрелы (Рисунок 127).
6. Затяните накидные гайки шлангов с моментом от 37 до 45 Н·м.

Установка подъемных цилиндров

1. Совместите неподвижный конец подъемного цилиндра, снятого при выполнении пункта 4 раздела Демонтаж подъемных цилиндров (страница 39), с отверстием диаметром 16 мм (⅝ дюйма) в креплении цилиндра (Рисунок 128).

   Примечание: Убедитесь, что отверстия выдвижения и втягивания цилиндра совмещены надлежащим образом.

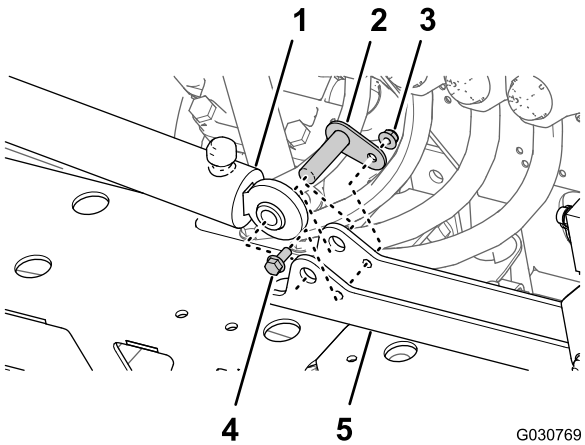

Рисунок 128

1. Подъемный цилиндр (неподвижный конец)
2. Ось поворота
3. Фланцевая контргайка (5/16 дюйма)
4. Болт с фланцевой головкой (5/16 x ¾ дюйма)
5. Крепление цилиндра

2. Установите цилиндр на крепление цилиндра при помощи оси поворота, болта с фланцевой головкой и фланцевой гайки (Рисунок 128).
3. Затяните болт и гайку с моментом от 1978 до 2542 Н·см.
4. Повторите действия, описанные в пунктах с 1 по 3, для другого подъемного цилиндра с другой стороны крепления цилиндра.

Подсоединение шлангов подъемных цилиндров

1. Установите, не затягивая, новый гидравлический шланг (¼ x 24¾ дюйма) между отверстием выдвижения подъемного цилиндра левой секции стрелы и отверстием C3 коллектора подъема стрелы (Рисунок 129).

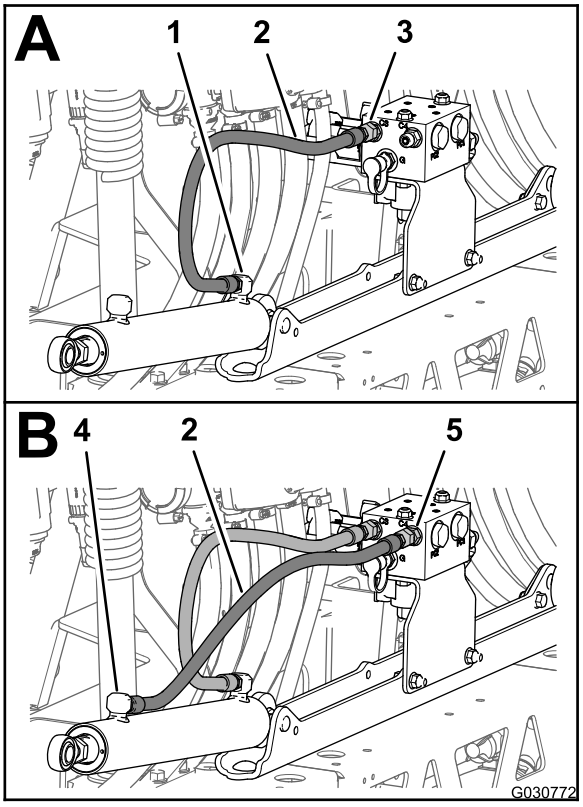

Рисунок 129

1. Отверстие выдвижения (подъемный цилиндр левой секции стрелы)
2. Гидравлический шланг (¼ x 24¾ дюйма)
3. Отверстие C3 (коллектор подъема стрелы)
4. Отверстие втягивания (подъемный цилиндр левой стрелы)
5. Отверстие C4 (коллектор подъема стрелы)

2. Установите, не затягивая, новый гидравлический шланг (¼ x 24¾ дюйма) между отверстием втягивания подъемного цилиндра левой секции стрелы и отверстием

C4 коллектора подъема стрелы (Рисунок 129).

3. Установите, не затягивая, новый гидравлический шланг (¼ x 24¾ дюйма) между отверстием выдвижения подъемного цилиндра правой секции стрелы и отверстием C1 коллектора подъема стрелы (Рисунок 130).

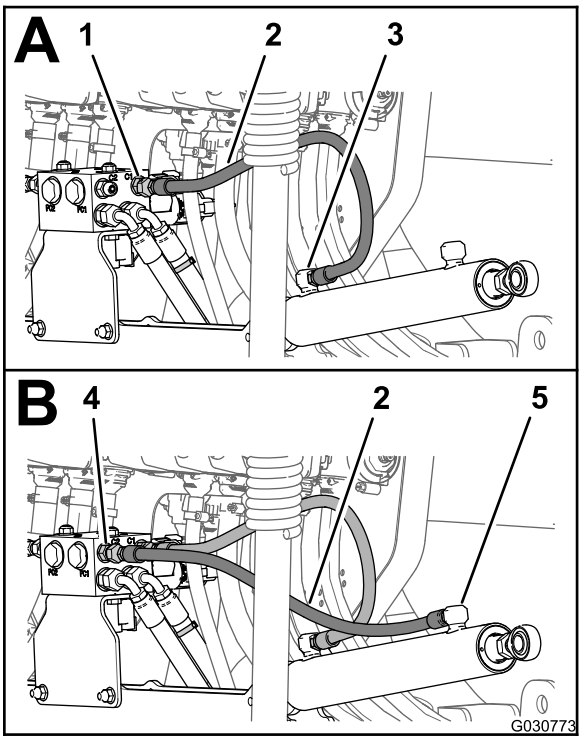

Рисунок 130

1. Отверстие C1 (коллектор подъема стрелы)
2. Гидравлический шланг (¼ x 24¾ дюйма)
3. Отверстие выдвижения (подъемный цилиндр правой секции стрелы)
4. Отверстие C2 (коллектор подъема стрелы)
5. Отверстие втягивания (подъемный цилиндр правой секции стрелы)

4. Установите, не затягивая, новый гидравлический шланг (¼ x 24¾ дюйма) между отверстием втягивания подъемного цилиндра правой секции стрелы и отверстием C2 коллектора подъема стрелы (Рисунок 130).
5. Затяните штуцеры шлангов в отверстиях выдвижения и втягивания подъемных цилиндров (Рисунок 129 и Рисунок 130) с моментом от 21 до 26 Н·м.
6. Затяните накидные гайки шлангов, подсоединенных к коллектору подъема стрелы (Рисунок 129 и Рисунок 130), с моментом от 24 до 30 Н·м.

26

Установка наружных секций стрел

Детали, требуемые для этой процедуры:

4	Нейлоновая фланцевая втулка

Установка амортизаторов

1. Вставьте резьбовую шпильку амортизатора, снятого при выполнении пункта 4 раздела Снятие опоры стрелы (страница 42), в среднее отверстие в конце верхней пластины средней секции стрелы (Рисунок 131).

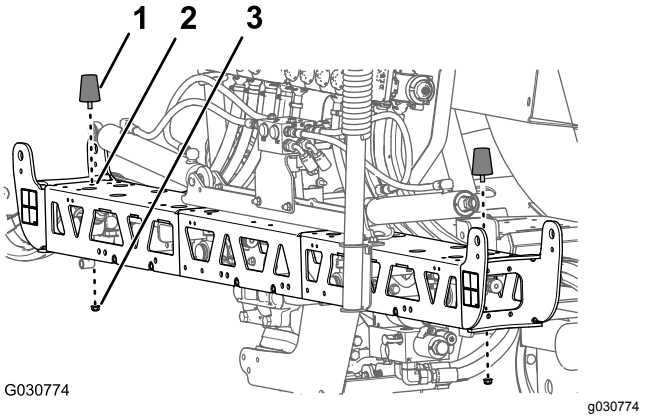

Рисунок 131

1. Амортизатор
2. Среднее вертикальное отверстие (по направлению с передней части назад) – в верхней торцевой пластине средней секции стрелы
3. Фланцевая контргайка (5/16 дюйма)

2. Прикрепите амортизатор к средней секции стрелы при помощи фланцевых контргаек (5/16 дюйма), снятых при выполнении пункта 4 в разделе Снятие опоры стрелы (страница 42).

Демонтаж распылительных сопел с наружных секций стрелы

1. Перережьте шланг между двумя распылительными соплами (Рисунок 132).

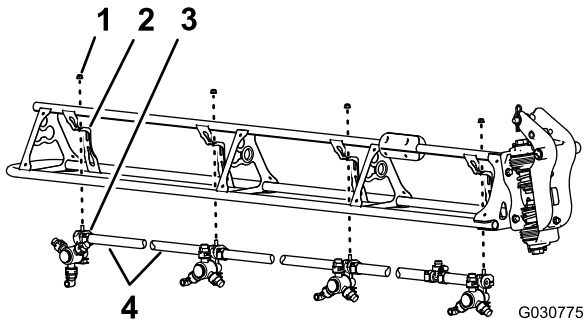

g030775

Рисунок 132

1. Фланцевая контргайка (5/16 дюйма)
2. Опора сопла
3. Распылительное сопло
4. Шланг (внутренний диаметр ¾ дюйма)

2. Отверните фланцевую контргайку (5/16 дюйма), которая крепит распылительное сопло к опоре сопла (Рисунок 132).
3. Повторите действия, описанные в пунктах 2 и 1, для остальных трех сопел.

   Примечание: Сохраните фланцевые контргайки и распылительные сопла для последующей установки, описанной в разделе Установка распылительных сопел на наружные секции стрелы (страница 73).

   Примечание: Удалите в отходы шланги, хомуты и тройник, снятые с машины.
4. Повторите пункты 2 – 3 для другой наружной секции стрелы.
5. У 8 распылительных сопел, снятых при выполнении пункта 1, отверните винты из нержавеющей стали (№ 12 x 1¼ дюйма), которые крепят верхние половины зажимов и хвостовики двухсторонних или односторонних штуцеров типа «елочка» (¾ дюйма) к корпусу каждого распылительного сопла, и снимите хвостовики шланговых штуцеров типа «елочка» (Рисунок 133).

   Примечание: При открывании зажима от верхней половины отделится болт с шестигранной головкой (5/16 x ¾ дюйма, нержавеющая сталь); сохраните этот болт для последующей установки.

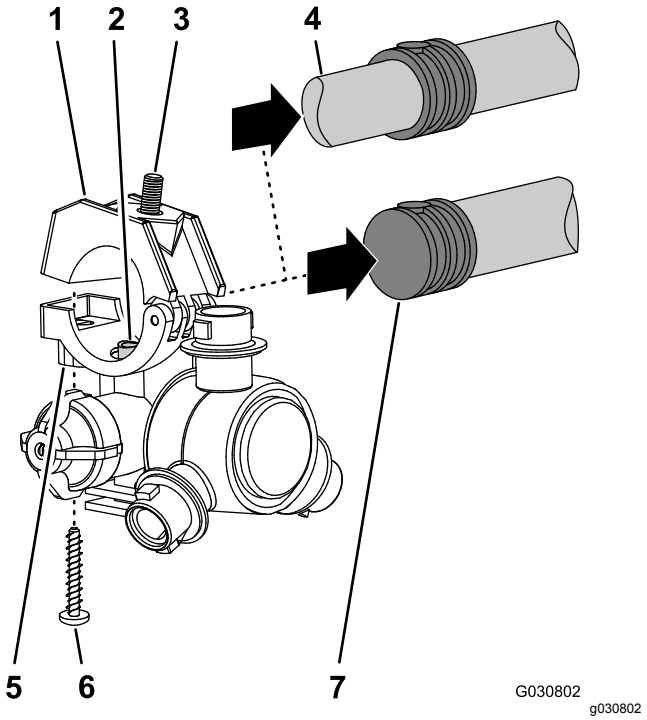

g030802

Рисунок 133

1. Верхняя половина зажима
2. Труба для перекачивания
3. Болт с шестигранной головкой (5/16 x ¾ дюйма, нержавеющая сталь)
4. Хвостовик двустороннего шлангового штуцера типа «елочка» (¾ дюйма)
5. Корпус распылительного сопла
6. Винт из нержавеющей стали (№ 12 x 1¼ дюйма)
7. Хвостовик одностороннего шлангового штуцера типа «елочка» (шланг ¾ дюйма)

Установка наружных секций стрелы на машину

Грузоподъемность подъемного оборудования: 91 кг

1. Используя подъемное оборудование с указанной грузоподъемностью, поднимите наружную стрелу.
2. Вставьте нейлоновые фланцевые втулки в отверстия диаметром 31,8 мм (1¼ дюйма) с каждой стороны крепления оси поворота (Рисунок 134).

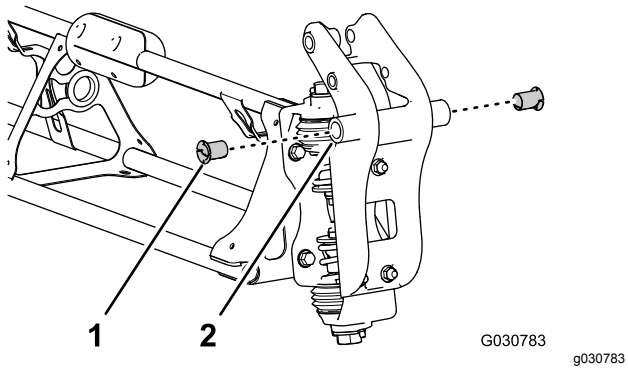

Рисунок 134

1. Нейлоновая фланцевая втулка
2. Крепление оси поворота (наружная секция стрелы)

3. Совместите втулки в креплениях оси поворота с отверстиями во фланцах кронштейна оси поворота в конце средней секции стрелы (Рисунок 135).

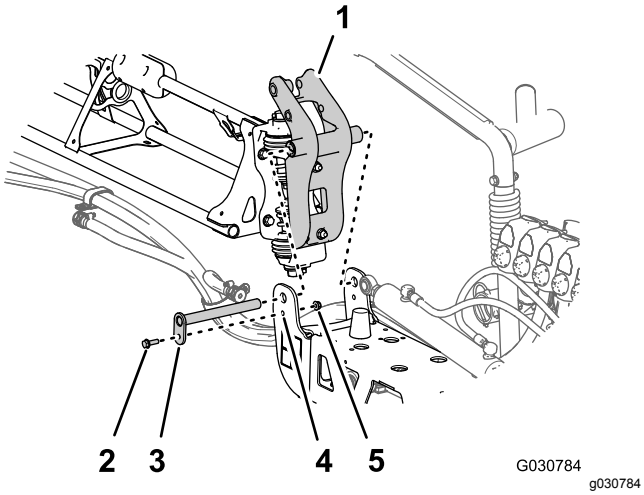

Рисунок 135

1. Крепление оси поворота (наружная секция стрелы)
2. Фланцевый болт (5/16 x 1 дюйм)
3. Ось поворота
4. Поворотный кронштейн (средняя секция стрелы)
5. Фланцевая контргайка (5/16 дюйма)

4. Установите крепление оси поворота в кронштейн оси поворота, используя ось поворота, фланцевый болт (5/16 x 1 дюйм) и фланцевую контргайку (5/16 дюйма), снятые при выполнении пунктов 1 и 2 в разделе 16 Демонтаж секций стрелы (страница 38).
5. Затяните болт и гайку с моментом от 1978 до 2542 Н·см.
6. Совместите конец штока подъемного цилиндра с отверстием диаметром 25 мм (1 дюйм) в выступе крепления оси поворота (Рисунок 136).

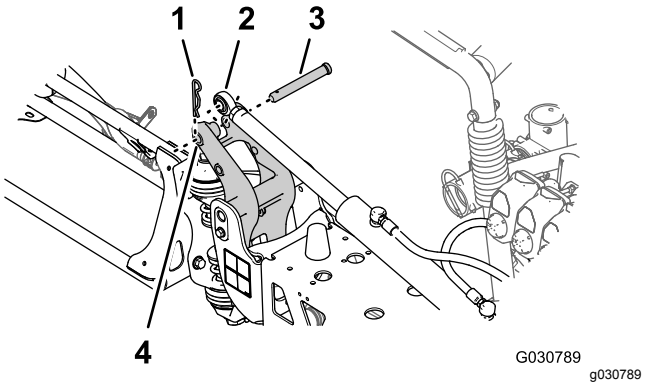

Рисунок 136

1. Шплинт
2. Конец штока (подъемный цилиндр)
3. Шплинтуемый штифт
4. Отверстие диаметром 25 мм (1 дюйм) – выступ крепления оси поворота

7. Прикрепите подъемный цилиндр к креплению оси поворота при помощи шплинтуемого штифта и шплинта (Рисунок 136), снятых при выполнении пункта 3 раздела Демонтаж подъемных цилиндров (страница 39).
8. Повторите действия, описанные в пунктах 1 – 7, для наружной секции стрелы с другой стороны машины.

27

Установка шлангов распылительных сопел

Детали, требуемые для этой процедуры:

2	Шланг подачи длиной 279 см
2	Шланг подачи длиной 234 см
4	Шланг подачи длиной 188 см
2	Шланг подачи длиной 81 см

Определение расположения шлангов распылительных сопел

Определите расположение шлангов подачи по их длине (Рисунок 137) для каждого из мест расположения распылительных сопел, как описано ниже:

Таблица расположения шлангов распылительных сопел

Положения распылительных сопел – левая секция стрелы	Положения распылительных сопел – средняя секция стрелы	Положения распылительных сопел – правая секция стрелы
Распылительное сопло 1 (клапан сопла 1) – шланг подачи длиной 279 см	Распылительные сопла 5 и 6 (клапан сопла 5) – шланг подачи длиной 81 см с двумя отводными шлангами	Распылительное сопло 9 (клапан сопла 7) – шланг подачи длиной 188 см
Распылительное сопло 2 (клапан сопла 2) – шланг подачи длиной 234 см	Распылительные сопла 7 и 8 (клапан сопла 6) – шланг подачи длиной 81 см с двумя отводными шлангами	Распылительное сопло 10 (клапан сопла 8) – шланг подачи длиной 188 см
Распылительное сопло 3 (клапан сопла 3) – шланг подачи длиной 188 см		Распылительное сопло 11 (клапан сопла 9) – шланг подачи длиной 234 см
Распылительное сопло 4 (клапан сопла 4) – шланг подачи длиной 188 см		Распылительное сопло 12 (клапан сопла 10) – шланг подачи длиной 279 см

Примечание: Расположения клапанов сопел см. на Рисунок 138 в разделе Подсоединение шлангов к клапанам сопел с 1 по 4 (страница 71), на Рисунок 139 в разделе Подсоединение шлангов к клапанам сопел 5 и 6 (страница 71) и на Рисунок 140 в разделе Подсоединение шлангов к клапанам сопел с 7 по 10 (страница 72).

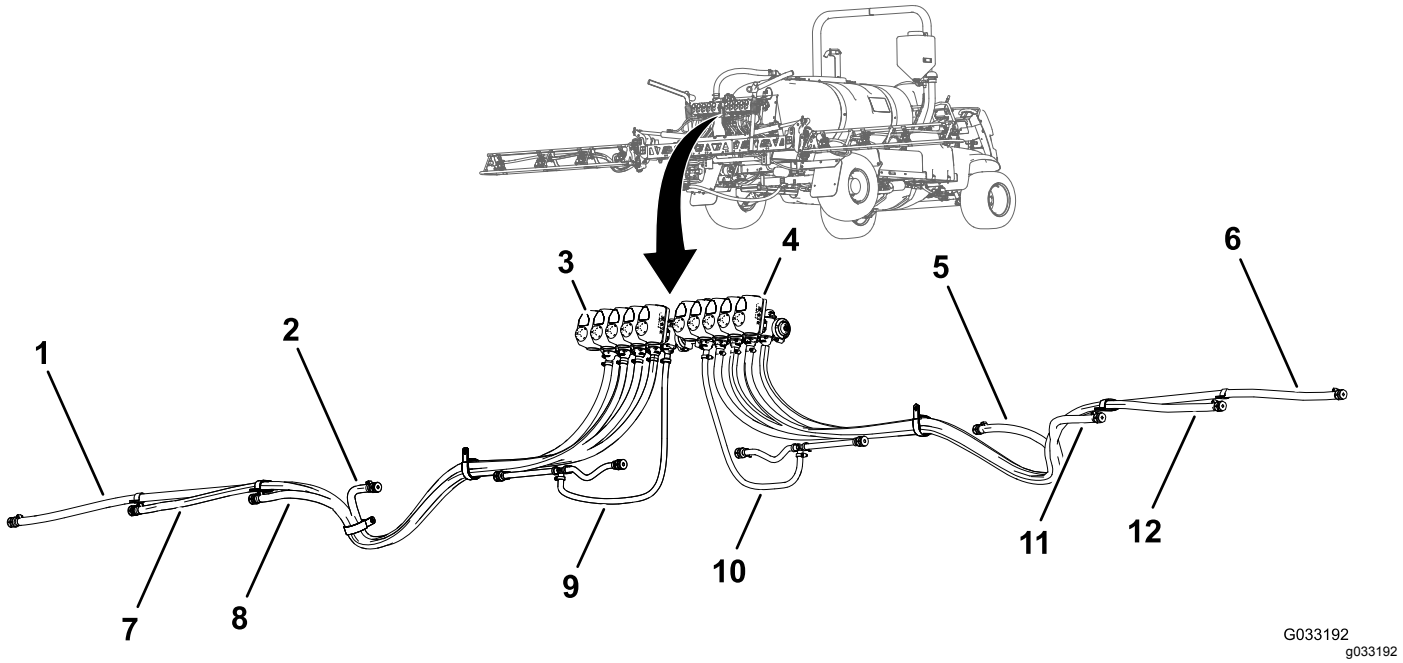

Рисунок 137

1. Шланг подачи длиной 279 см – распылительное сопло 1
2. Шланг подачи длиной 188 см – распылительное сопло 4
3. Клапан сопла 1
4. Клапан сопла 10
5. Шланг подачи длиной 188 см – распылительное сопло 9
6. Шланг подачи длиной 279 см – распылительное сопло 12
7. Шланг подачи длиной 234 см – распылительное сопло 2
8. Шланг подачи длиной 188 см – распылительное сопло 3
9. Шланг подачи длиной 81 см – распылительные сопла 5 и 6
10. Шланг подачи длиной 81 см – распылительные сопла 7 и 8
11. Шланг подачи длиной 188 см – распылительное сопло 10
12. Шланг подачи длиной 234 см – распылительное сопло 11

Подсоединение шлангов к клапанам сопел с 1 по 4

1. Установите прямой штуцер типа «елочка» шланга подачи длиной 279 см на соединительную муфту клапана сопла 1 (Рисунок 138).

   Примечание: Убедитесь, что штуцер типа «елочка» полностью установлен на соединительную муфту.

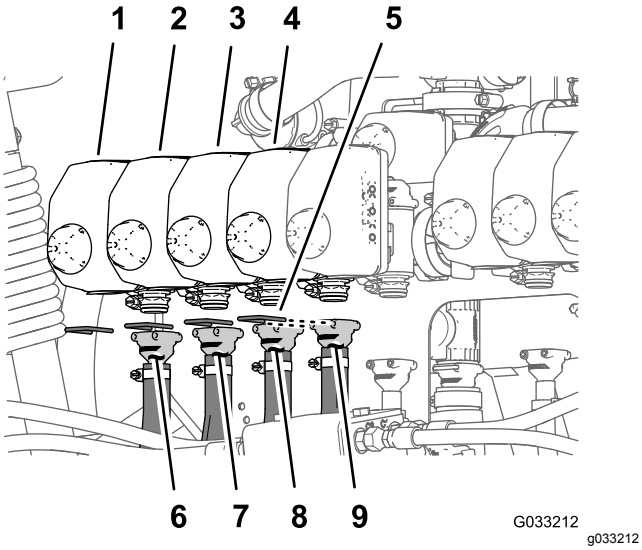

Рисунок 138

1. Клапан сопла 1
2. Клапан сопла 2
3. Клапан сопла 3
4. Клапан сопла 4
5. Держатель
6. Шланг подачи длиной 279 см
7. Шланг подачи длиной 234 см
8. Шланг подачи длиной 188 см
9. Шланг подачи длиной 188 см

2. Прикрепите штуцер типа «елочка» к соединительной муфте с помощью держателя (Рисунок 138).
3. Установите прямой штуцер типа «елочка» шланга подачи длиной 234 см на соединительную муфту клапана сопла 2 (Рисунок 138).

   Примечание: Убедитесь, что штуцер типа «елочка» полностью установлен на соединительную муфту.
4. Прикрепите штуцер типа «елочка» к соединительной муфте с помощью держателя (Рисунок 138).
5. Установите прямой штуцер типа «елочка» шланга подачи длиной 188 см на соединительную муфту клапана сопла 3 (Рисунок 138).

   Примечание: Убедитесь, что штуцер типа «елочка» полностью установлен на соединительную муфту.
6. Прикрепите штуцер типа «елочка» к соединительной муфте с помощью держателя (Рисунок 138).
7. Установите прямой штуцер типа «елочка» шланга подачи длиной 188 см на соединительную муфту клапана сопла 4 (Рисунок 138).

   Примечание: Убедитесь, что штуцер типа «елочка» полностью установлен на соединительную муфту.
8. Прикрепите штуцер типа «елочка» к соединительной муфте с помощью держателя (Рисунок 138).

Подсоединение шлангов к клапанам сопел 5 и 6

Примечание: У шланга подачи в сборе длиной 81 см имеется тройник с двумя отводными шлангами и двумя хвостовиками односторонних шланговых штуцеров типа «елочка».

1. Установите прямой штуцер типа «елочка» шланга подачи длиной 81 см на соединительную муфту клапана сопла 5 (Рисунок 139).

   Примечание: Убедитесь, что штуцер типа «елочка» полностью установлен на соединительную муфту.

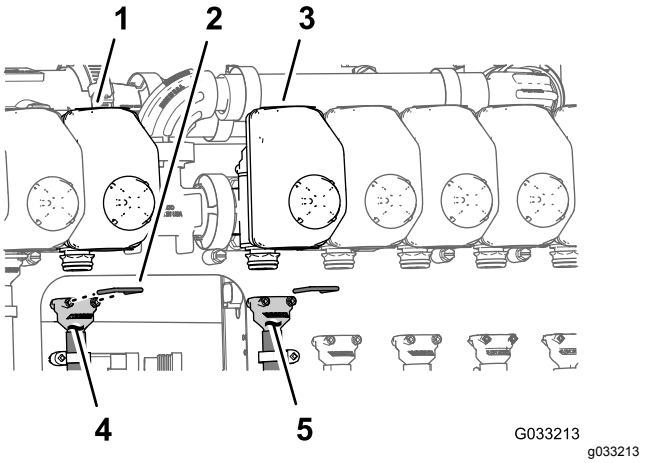

Рисунок 139

1. Клапан сопла 5
2. Держатель
3. Клапан сопла 6
4. Шланг подачи длиной 81 см
5. Шланг подачи длиной 81 см

2. Прикрепите штуцер типа «елочка» к соединительной муфте с помощью держателя (Рисунок 139).

3. Установите прямой штуцер типа «елочка» шланга подачи длиной 81 см на соединительную муфту клапана сопла 6 (Рисунок 139).

   Примечание: Убедитесь, что штуцер типа «елочка» полностью установлен на соединительную муфту.

4. Прикрепите штуцер типа «елочка» к соединительной муфте с помощью держателя (Рисунок 139).

Подсоединение шлангов к клапанам сопел с 7 по 10

1. Установите прямой штуцер типа «елочка» шланга подачи длиной 188 см на соединительную муфту клапана сопла 7 (Рисунок 140).

   Примечание: Убедитесь, что штуцер типа «елочка» полностью установлен на соединительную муфту.

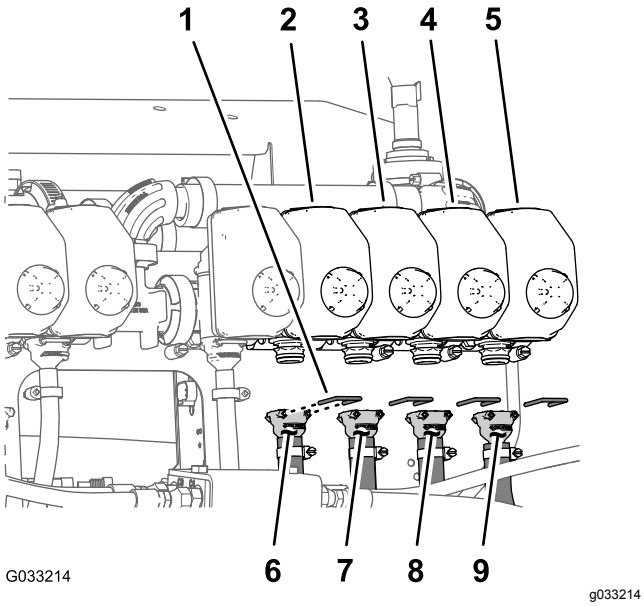

Рисунок 140

1. Держатель
2. Клапан сопла 7
3. Клапан сопла 8
4. Клапан сопла 9
5. Клапан сопла 10
6. Шланг подачи длиной 188 см
7. Шланг подачи длиной 188 см
8. Шланг подачи длиной 234 см
9. Шланг подачи длиной 279 см

2. Прикрепите штуцер типа «елочка» к соединительной муфте с помощью держателя (Рисунок 140).
3. Установите прямой штуцер типа «елочка» шланга подачи длиной 188 см на соединительную муфту клапана сопла 8 (Рисунок 140).

   Примечание: Убедитесь, что штуцер типа «елочка» полностью установлен на соединительную муфту.

4. Прикрепите штуцер типа «елочка» к соединительной муфте с помощью держателя (Рисунок 140).
5. Установите прямой штуцер типа «елочка» шланга подачи длиной 234 см на соединительную муфту клапана сопла 9 (Рисунок 140).

   Примечание: Убедитесь, что штуцер типа «елочка» полностью установлен на соединительную муфту.

6. Прикрепите штуцер типа «елочка» к соединительной муфте с помощью держателя (Рисунок 140).
7. Установите прямой штуцер типа «елочка» шланга подачи длиной 279 см на соединительную муфту клапана сопла 10 (Рисунок 140).

   Примечание: Убедитесь, что штуцер типа «елочка» полностью установлен на соединительную муфту.

8. Прикрепите штуцер типа «елочка» к соединительной муфте с помощью держателя (Рисунок 140).

Прокладка шлангов подачи к распылительным соплам

1. Проложите шланги подачи распылительных сопел 1, 2, 3 и 4 через R-образный хомут в левом наружном конце средней секции стрелы (Рисунок 141 и Рисунок 142).

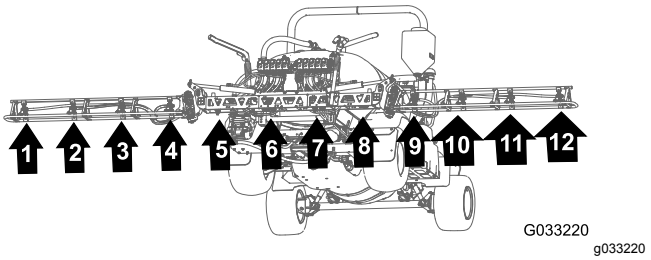

Рисунок 141

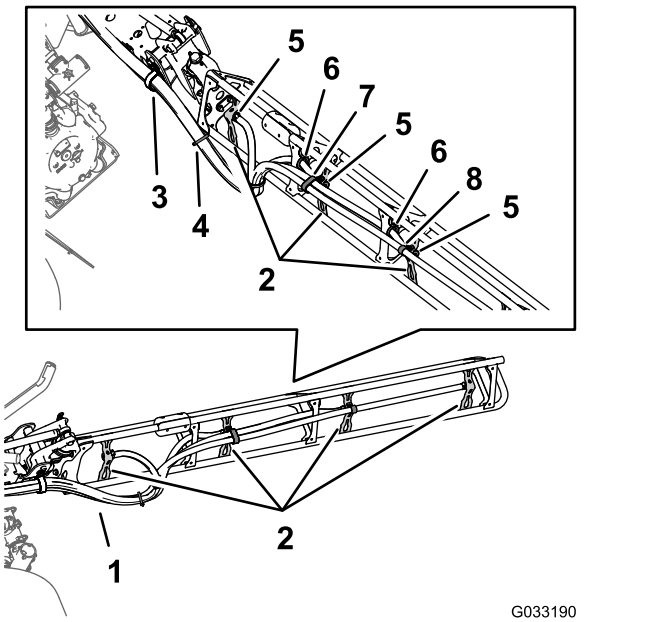

Рисунок 142

1. Шланги
2. Опоры сопел
3. R-образный хомут
4. Кабельная стяжка
5. Хвостовик одностороннего шлангового штуцера типа «елочка» (½ дюйма)
6. Втулка
7. Двойной R-образный хомут
8. Одинарный R-образный хомут

2. Проложите шланги распылительных сопел 7, 8, 9 и 10 через R-образный хомут в правом наружном конце средней секции стрелы (Рисунок 141 и Рисунок 142).
3. Проложите шланги подачи длиной 279 см и хвостовики шланговых штуцеров типа «елочка» (¾ дюйма) вдоль секции стрелы к распылительным соплам 1 и 10, как показано на Рисунок 141 и Рисунок 142.
4. Проложите шланги подачи длиной 234 см и хвостовики шланговых штуцеров типа «елочка» (¾ дюйма) вдоль секции стрелы к распылительным соплам 2 и 9 вдоль секции стрелы, как показано на Рисунок 141 и Рисунок 142.
5. Проложите шланги подачи длиной 188 см и хвостовики шланговых штуцеров типа «елочка» (¾ дюйма) вдоль секции стрелы к распылительным соплам 3 и 8, как показано на Рисунок 141 и Рисунок 142.

   Примечание: Проложите шланги сквозь нижние задние втулки в кронштейнах трубчатой рамы.
6. Проложите шланги подачи длиной 188 см и хвостовики шланговых штуцеров типа «елочка» (¾ дюйма) вдоль секции стрелы к распылительным соплам 4 и 7, как показано на Рисунок 141 и Рисунок 142.

   Примечание: Проложите шланги сквозь нижние задние втулки в кронштейнах трубчатой рамы.
7. Соедините 4 шланга распылительных сопел в пучок с помощью кабельной стяжки, как показано на Рисунок 142.

Установка распылительных сопел на наружные секции стрелы

1. Совместите трубу для перекачивания в опоре распылительного сопла (Рисунок 143) с отверстием в боковой части хвостовика одностороннего шлангового штуцера типа «елочка» (½ дюйма).

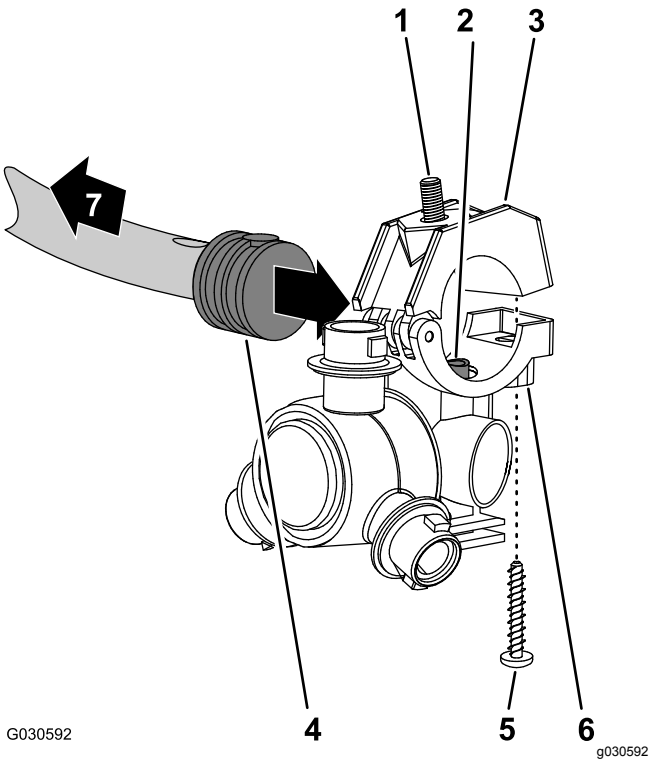

Рисунок 143

1. Болт с шестигранной головкой (5/16 x ¾ дюйма, нержавеющая сталь)
2. Труба для перекачивания
3. Верхняя половина зажима
4. Хвостовик одностороннего шлангового штуцера типа «елочка» (½ дюйма)
5. Винт из нержавеющей стали (№ 12 x 1¼ дюйма)
6. Корпус распылительного сопла
7. В сторону секции стрелы

2. Закройте верхнюю половину зажима поверх хвостовика шлангового штуцера типа «елочка» и закрепите половину зажима и корпус распылительного сопла (Рисунок 143) с помощью винта из нержавеющей стали (№ 12 x 1¼ дюйма); затяните винт из нержавеющей стали с моментом от 14 до 18 Н·м.

   Примечание: При закрывании зажима убедитесь, что в углублении верхней половины зажима установлен болт с шестигранной головкой (5/16 x ¾ дюйма).

3. Установите распылительные сопла на наружные секции стрел следующим образом:

   - В положениях сопел 1 и 4 установите распылительное сопло на крепление сопла (вид A на Рисунок 144) при помощи фланцевой контргайки (5/16 дюйма), снятой при выполнении пункта 2 раздела Демонтаж распылительных сопел с наружных секций стрелы (страница 67).
   - В положениях сопел 2 и 3 установите распылительное сопло на крепление сопла (вид A и B на Рисунок 144) при помощи фланцевой контргайки (5/16 дюйма), снятой при выполнении пункта 2 раздела Установка распылительных сопел на наружные секции стрелы (страница 73).

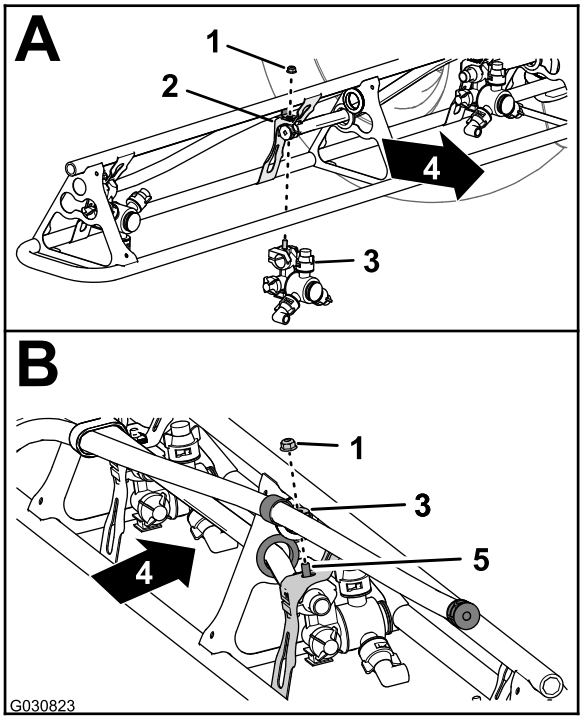

g030823

Рисунок 144

1. Фланцевая контргайка (5/16 дюйма)
2. Крепление сопла
3. Распылительное сопло
4. Задняя часть машины
5. Болт с шестигранной головкой (нержавеющая сталь 5/16 x ¾ дюйма)

4. Затяните фланцевую контргайку с моментом от 1978 до 2542 Н·см.
5. Повторите пункты 1–4 для других распылительных сопел секции стрелы.
6. Повторите пункты 1 – 5 для наружной секции стрелы с другой стороны машины.

28

Подсоединение трубки датчика давления к манометру на приборной панели

Детали не требуются

Подсоединение трубки датчика давления к манометру на приборной панели

Машины без дополнительного комплекта шлангового барабана

1. Подсоедините конец трубки датчика давления (пластиковой) для манометра на приборной панели к запорному кольцу соединительной муфты трубки (Рисунок 145).

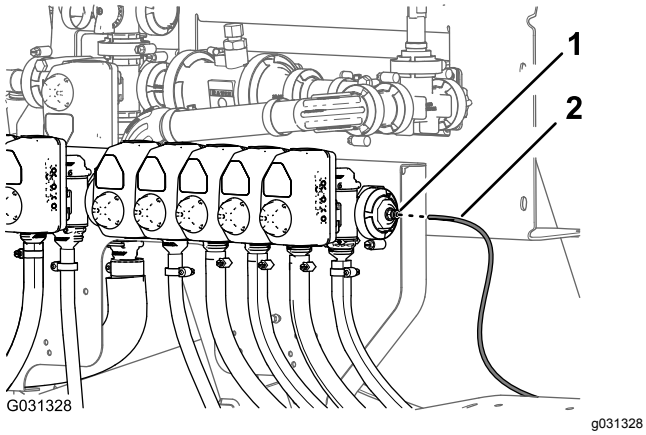

Рисунок 145

1. Запорное кольцо (соединительная муфта трубки)
2. Трубка датчика давления (манометр на приборной панели)

2. Вставьте трубку датчика давления в запорное кольцо до полной посадки трубки (Рисунок 145).

Подсоединение трубки датчика давления

Дополнительный комплект распылительного пистолета или дополнительный комплект поворотного шлангового барабана

1. Подсоедините конец трубки датчика давления (пластиковой) для манометра на приборной панели к запорному кольцу соединительной муфты (Рисунок 146 и Рисунок 147).

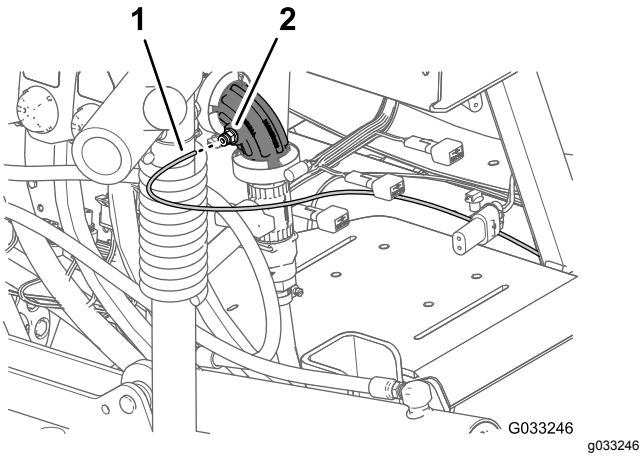

Рисунок 146

Дополнительный комплект пистолета-распылителя

1. Трубка датчика давления (манометр на приборной панели)
2. Соединительная муфта (прямоугольное колено – клапан сопла 10)

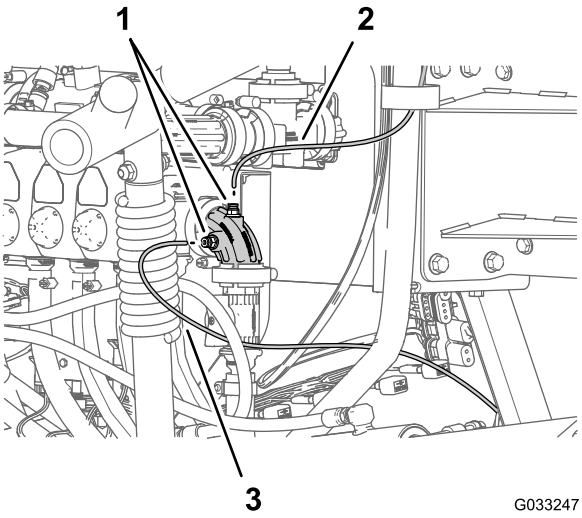

Рисунок 147

Дополнительный комплект поворотного шлангового барабана

1. Трубка датчика давления (манометр на поворотном барабане)
2. Соединительные муфты (прямоугольное колено – клапан сопла 10)
3. Трубка датчика давления (манометр на приборной панели)

2. Вставьте трубку датчика давления в запорное кольцо до полной посадки трубки (Рисунок 146 и Рисунок 147).

29

Установка навигационного приемника

Детали, требуемые для этой процедуры:

1	Навигационный приемник – комплект системы точного опрыскивания GeoLink (модель 41623)
1	Крепление приемника
2	U-образный болт
1	Кронштейн антенны RTK (дополнительный комплект CDMA-модема для коррекции RTK или GSM-модема для коррекции RTK)
4	Фланцевая контргайка (⅜ дюйма)
3	Болт с шестигранной головкой (5 x 16 мм)
3	Шайба (5 мм)
1	Антенна сотовой связи (дополнительный комплект CDMA-модема для коррекции RTK или GSM-модема для коррекции RTK)
1	Коаксиальный кабель (дополнительный комплект CDMA-модема для коррекции RTK или GSM-модема для коррекции RTK)
1	Наклейка с серийным номером (входит в состав комплектов системы точного опрыскивания X25 или X30 GeoLink)

Установка навигационного приемника на машину

1. Совместите паз в центре крепления приемника со сварным швом на осевой линии трубы конструкции защиты оператора при опрокидывании машины (ROPS) (Рисунок 148).

   Примечание: Убедитесь, что фланец большего размера с двумя отверстиями находится позади трубы конструкции ROPS, а фланец меньшего размера с одним отверстием находится впереди нее.

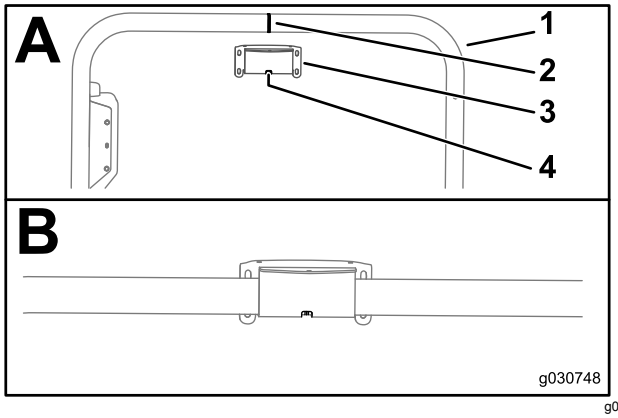

Рисунок 148

1. Труба конструкции ROPS
2. Сварной шов (труба конструкции ROPS)
3. Крепление приемника
4. Паз

2. Установите крепление приемника на трубу конструкции ROPS следующим образом:
   - Если машина оборудована Глобальной навигационной спутниковой системой (GNSS) с широкозонной корректирующей системой (WAAS), установите крепление приемника на трубу конструкции ROPS (Рисунок 149) при помощи двух U-образных болтов и 4 фланцевых контргаек (⅜ дюйма).

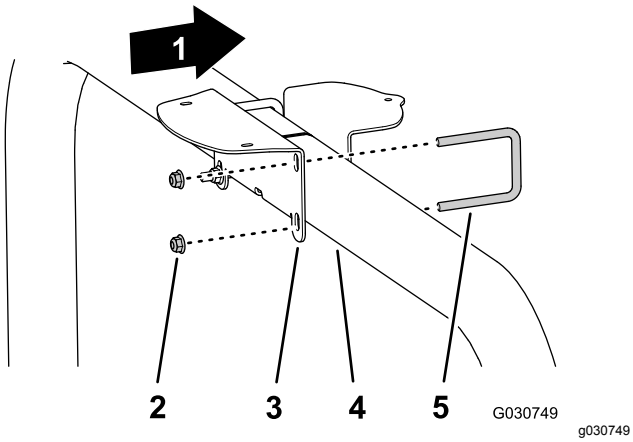

Рисунок 149

1. Передняя сторона машины
2. Фланцевые контргайки (⅜ дюйма)
3. Крепление приемника
4. Труба конструкции ROPS
5. U-образный болт

   - Если машина оборудована системой GNSS и комплектом модема CDMA или GSM для коррекции RTK, установите крепление антенны с кронштейном антенны RTK на трубу конструкции ROPS (Рисунок 150) при помощи двух U-образных болтов и 4 фланцевых контргаек (⅜ дюйма).

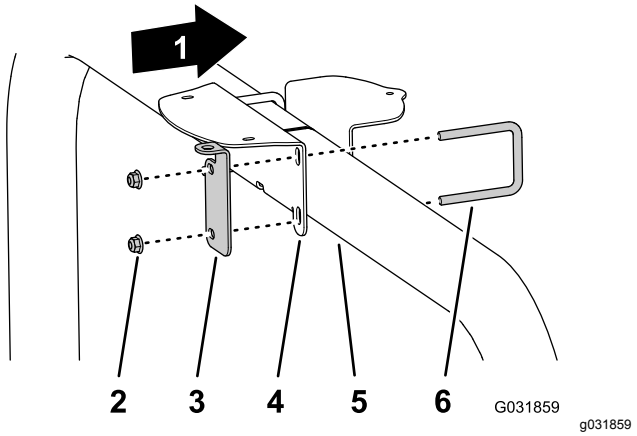

Рисунок 150

1. Передняя сторона машины
2. Фланцевые контргайки (⅜ дюйма)
3. Кронштейн антенны RTK
4. Крепление приемника
5. Труба конструкции ROPS
6. U-образный болт

3. Затяните гайки с моментом от 37 до 45 Н·м.
4. Совместите три резьбовых отверстия в основании навигационного приемника с тремя отверстиями в креплении приемника (Рисунок 151).

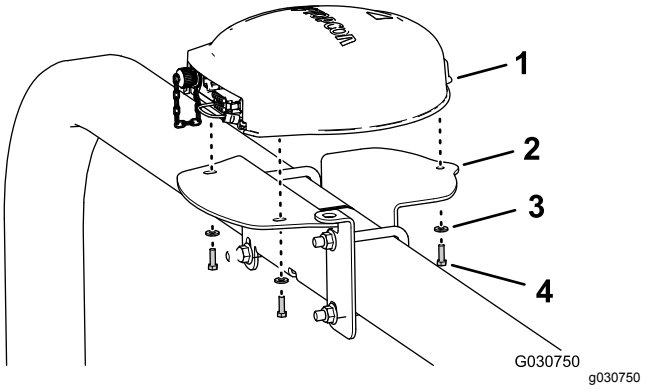

Рисунок 151

На рисунке показан вариант с кронштейном антенны RTK; машины, оснащенные только системой GNSS, имеют аналогичную конструкцию.

1. Навигационный приемник
2. Крепление приемника
3. Шайбы (5 мм)
4. Болт с шестигранной головкой (5 x 16 мм)

5. Установите приемник на крепление (Рисунок 151) при помощи трех болтов с шестигранными головками (5 x 16 мм) и трех шайб (5 мм).
6. Затяните 3 болта с моментом от 576 до 712 Н·см.
7. Приложите наклейку с серийным номером к креплению приемника (Рисунок 152).

Примечание: Наклейка входит в состав комплектов системы точного опрыскивания X25 или X30 GeoLink

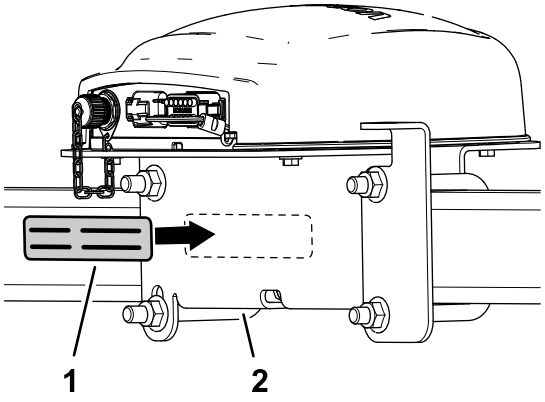

Рисунок 152

1. Наклейка с серийным номером
2. Крепление приемника

Установка антенны RTK на навигационный приемник

Примечание: Установите антенну RTK, если ваша машина оборудована модемом CDMA или GSM для коррекции RTK.

1. Проденьте коаксиальный разъем через отверстие кронштейна антенны RTK так, чтобы проходная резьба разъема была направлена вниз (Рисунок 153).

   Примечание: Поверните коаксиальный разъем так, чтобы плоская часть проходной резьбы была совмещена с плоской частью отверстия в кронштейне антенны RTK.

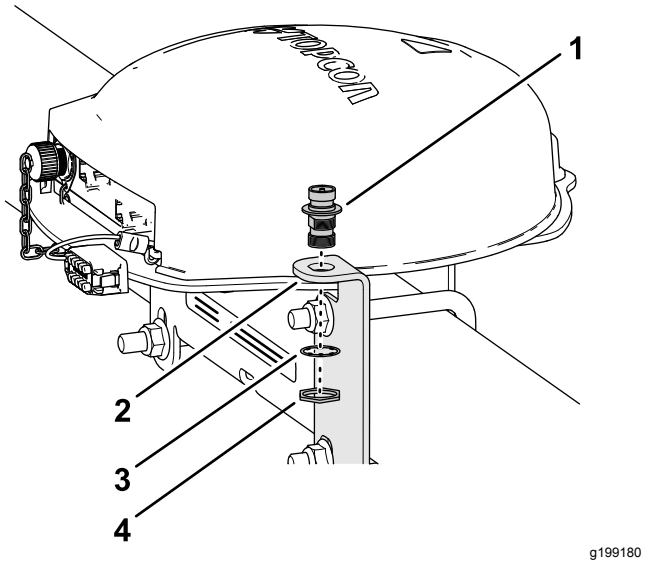

Рисунок 153

1. Коаксиальный разъем
2. Кронштейн антенны RTK
3. Стопорная шайба
4. Контргайка

2. Установите коаксиальный разъем в кронштейн антенны при помощи стопорной шайбы и контргайки и затяните контргайку от руки (Рисунок 153).
3. Подсоедините антенну RTK к верхнему фитингу коаксиального разъема и затяните с рифленую гайку на антенне от руки (Рисунок 154).

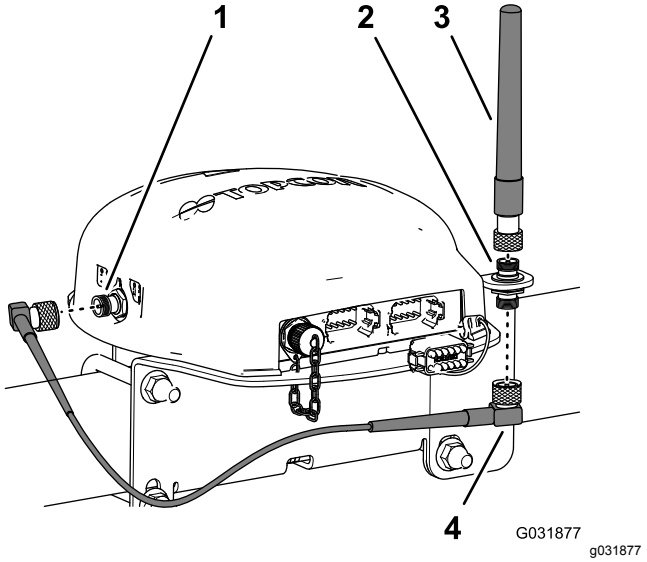

Рисунок 154

1. Коаксиальный разъем (сотовый модем CDMA или GSM)
2. Коаксиальный разъем
3. Антенна RTK
4. Кабель антенны

4. Подсоедините, не затягивая, кабель антенны к нижнему фитингу коаксиального разъема (Рисунок 154).

5. Проложите кабель вокруг задней части навигационного приемника к коаксиальному разъему сотового модема CDMA или GSM (Рисунок 154).
6. Подсоедините кабель антенны к коаксиальному разъему сотового модема CDMA или GSM (Рисунок 154).
7. Наверните рифленые гайки антенного кабеля от руки.

30

Установка монитора опрыскивателя

Детали, требуемые для этой процедуры:

1	Монитор опрыскивателя – комплект системы точного опрыскивания GeoLink 41623
1	Кожух дисплея
1	Шаровая опора – комплект системы точного опрыскивания GeoLink 41623
1	Стойка монитора – комплект системы точного опрыскивания GeoLink 41623
1	Усиливающая пластина
4	Болт с фланцевой головкой (¼ x 1½ дюйма)
4	Фланцевая контргайка (¼ дюйма)

Установка кожуха дисплея на монитор опрыскивателя

1. В задней части монитора опрыскивателя выверните верхнюю контргайку (5 мм) с резьбового стержня крепления шарового шарнира, проследив, чтобы 2 разъема (26 контактов) были направлены вниз (Рисунок 155).

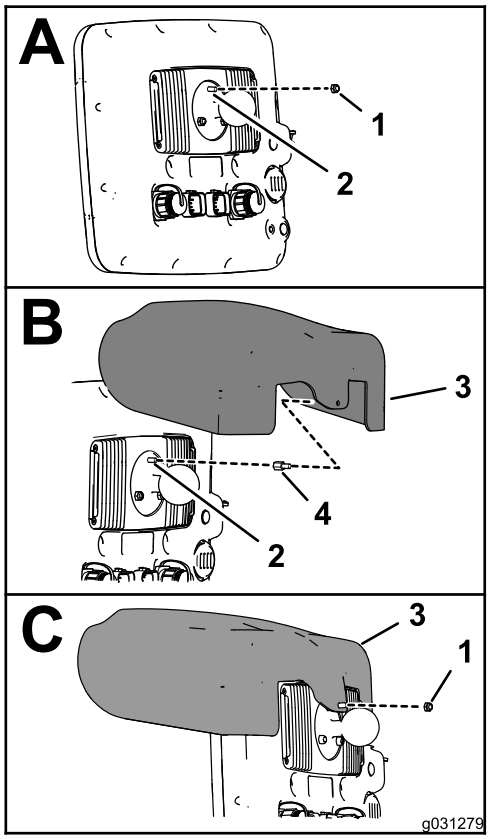

g031279

Рисунок 155

1. Контргайка (5 мм)
2. Резьбовой стержень 5 мм (монитор опрыскивателя на шаровом шарнире)
3. Кожух дисплея
4. Резьбовой переходник

2. Нанесите слой стопорящего состава для резьбы (с умеренно высокой степенью фиксации) на резьбу гайки переходника (Рисунок 156).

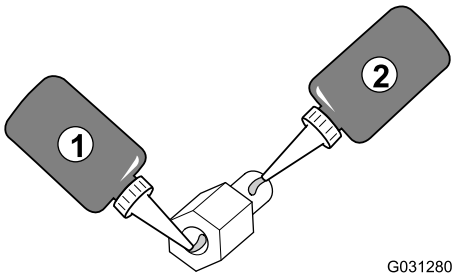

g031280

Рисунок 156

1. Стопорящий состав для резьбы (с умеренно высокой степенью фиксации) – резьба гайки резьбового переходника
2. Стопорящий состав для резьбы (с умеренно высокой степенью фиксации) – стержень с наружной резьбой

3. Наверните переходник на резьбовой стержень крепления шарового шарнира (Рисунок 155) и затяните переходник с моментом 250 Н·см.

4. Нанесите слой стопорящего состава (с умеренно высокой степенью фиксации) на резьбу стержневой части переходника (Рисунок 156).
5. Совместите отверстие в кожухе дисплея со стержневой частью резьбового переходника (Рисунок 155).
6. Установите кожух на монитор при помощи контргайки (5 мм), снятой при выполнении пункта 1.
7. Затяните гайку с моментом 250 Н·см.

Сверление отверстий в приборной панели

1. На приборной панели машины найдите винт справа от отверстия в виде втулки в приборной панели (Рисунок 157).

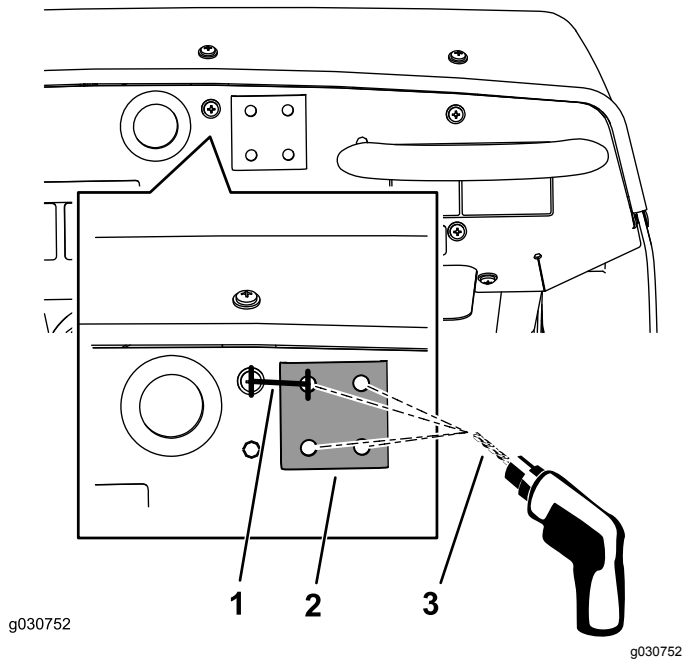

Рисунок 157

1. 33,3 мм
2. Усиливающая пластина
3. Сверло диаметром 8 мм

2. Отмерьте вправо от центра винта расстояние 33,3 мм и карандашом отметьте это место вертикальной линией (Рисунок 157).
3. Отмерьте от верхнего края приборной панели вниз расстояние 21 мм и отметьте это место горизонтальной линией.
4. В месте пересечения линий нанесите отметку с помощью керна.
5. Просверлите отверстие в приборной панели в месте отметки керна сверлом диаметром 8 мм (Рисунок 157).
6. Временно соедините плоскую сторону усиливающей пластины с приборной панелью при помощи фланцевого болта (¼ x 1½ дюйма).
7. Выровняйте усиливающую пластину горизонтально по верху приборной панели и, используя усилитель в качестве шаблона, просверлите оставшиеся 3 отверстия в приборной панели (Рисунок 157).
8. Снимите усиливающую пластину с лицевой поверхности приборной панели.

Установка монитора опрыскивателя на приборную панель машины

1. Установите крепление шарового шарнира на приборную панель при помощи 4 болтов (¼ x 1½ дюйма), усиливающей пластины и фланцевой контргайки (¼ дюйма), как показано на Рисунок 158.

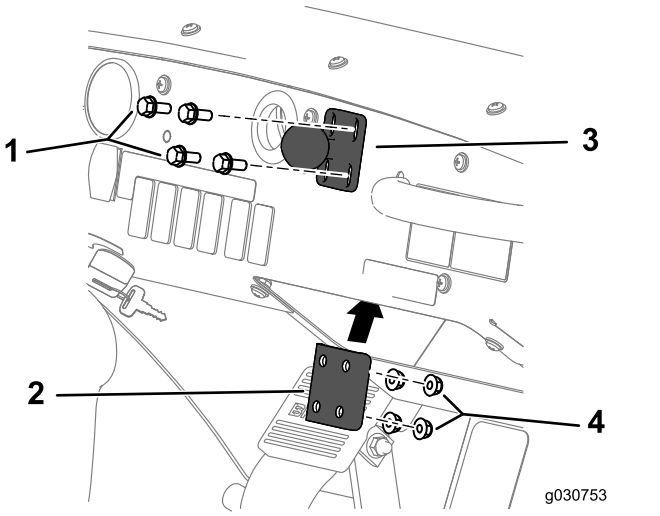

Рисунок 158

1. Болт (¼ x 1½ дюйма)
2. Крепление шарового шарнира
3. Усиливающая пластина
4. Фланцевая контргайка (¼ дюйма)

2. Затяните болты и гайки с моментом от 1017 до 1243 Н·см.
3. Ослабьте ручку стойки монитора так, чтобы можно было ввести в гнезда стойки монитора оба шаровых шарнира – для крепления стойки к задней части монитора и к приборной панели (Рисунок 159).

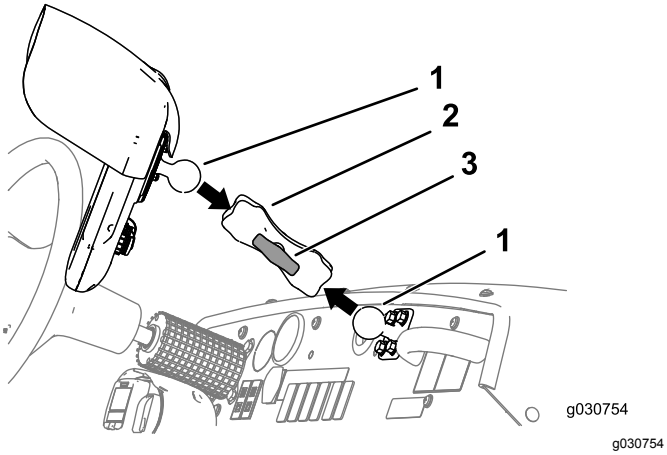

Рисунок 159

1. Шаровой шарнир
2. Стойка монитора
3. Ручка

4. Находясь на сиденье водителя (левом сиденье), отрегулируйте положение монитора опрыскивателя так, чтобы было хорошо видно экран дисплея (Рисунок 159).
5. Затяните ручку стойки монитора от руки (Рисунок 159).

31

Установка контроллера опрыскивателя и подсоединение заднего жгута проводов

Детали, требуемые для этой процедуры:

1	Контроллер опрыскивателя – комплект системы точного опрыскивания GeoLink 41623
4	Болт (4 x 10 мм)
4	Фланцевая контргайка (4 мм)

Установка контроллера опрыскивателя

1. Установите контроллер опрыскивателя на передней стороне опоры крепления клапанов так, чтобы 40-гнездовой разъем был направлен наружу (Рисунок 160).

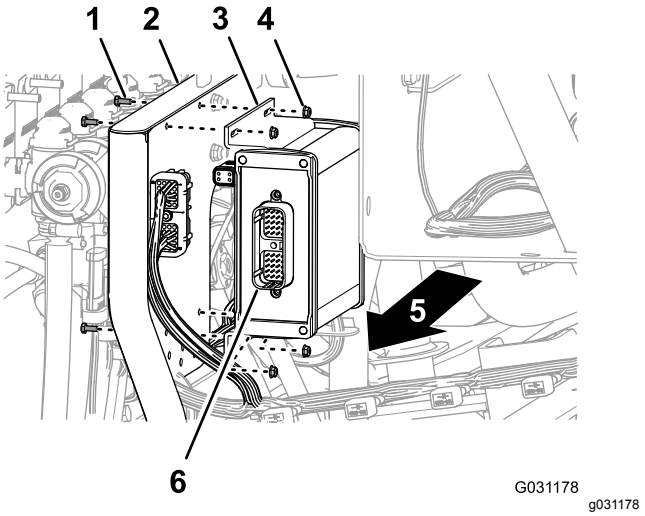

Рисунок 160

1. Болт (4 x 10 мм)
2. Опора крепления 10 клапанов
3. Контроллер опрыскивателя
4. Фланцевая контргайка (4 мм)
5. Правая сторона машины
6. 40-штыревой разъем

2. Установите контроллер опрыскивателя на опору крепления клапанов (Рисунок 160) с помощью 4 болтов (4 x 10 мм) и 4 фланцевых контргаек (4 мм).
3. Затяните болты и гайки с моментом от 234 до 286 Н·см.

Подсоединение заднего жгута проводов к контроллеру

1. Подсоедините 40-гнездовой разъем, обозначенный **ASC 10** и находящийся в ответвлении длиной 203 см жгута проводов, к 40-штыревому разъему жгута проводов контроллера опрыскивателя (Рисунок 161).

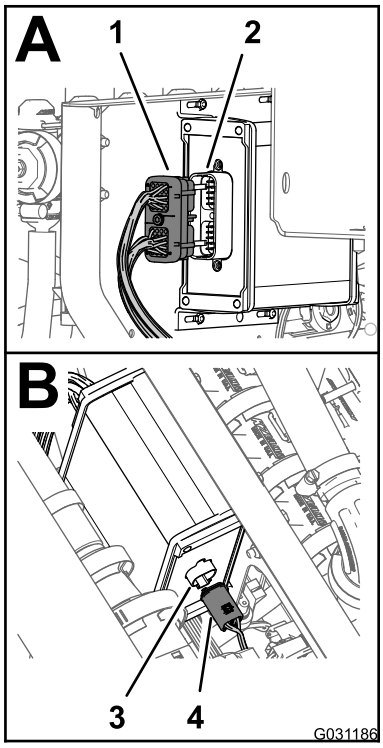

g031186

Рисунок 161

1. 40-гнездовой разъем (задний жгут проводов с маркировкой «ASC 10»)
2. 40-штыревой разъем (контроллер опрыскивателя)
3. 4-штыревой разъем (контроллер опрыскивателя)
4. 4-гнездовой разъем (задний жгут проводов с маркировкой «To ASC 10» [«K ASC 10»])

---

2. Вставьте 40-гнездовой разъем в 40-штыревой разъем до плотной посадки.
3. Соедините 4-гнездовой разъем (с маркировкой **«To ASC 10» («K ASC 10»)**) ответвления жгута проводов длиной 203 см с 4-штыревым разъемом контроллера опрыскивателя (Рисунок 161).
4. Вставьте 4-гнездовой разъем в 4-штыревой разъем до плотной посадки.

32

Монтаж жгута проводов для навигационных компонентов

Детали, требуемые для этой процедуры:

1	Жгут проводов передачи данных (навигационная система) – комплект системы точного опрыскивания GeoLink (модель 41623)
1	Электрический жгут проводов (навигационная система) – комплект системы точного опрыскивания GeoLink (модель 41623)
5	Кабельная стяжка

Подсоединение жгута проводов для навигационных данных и жгута электропроводов

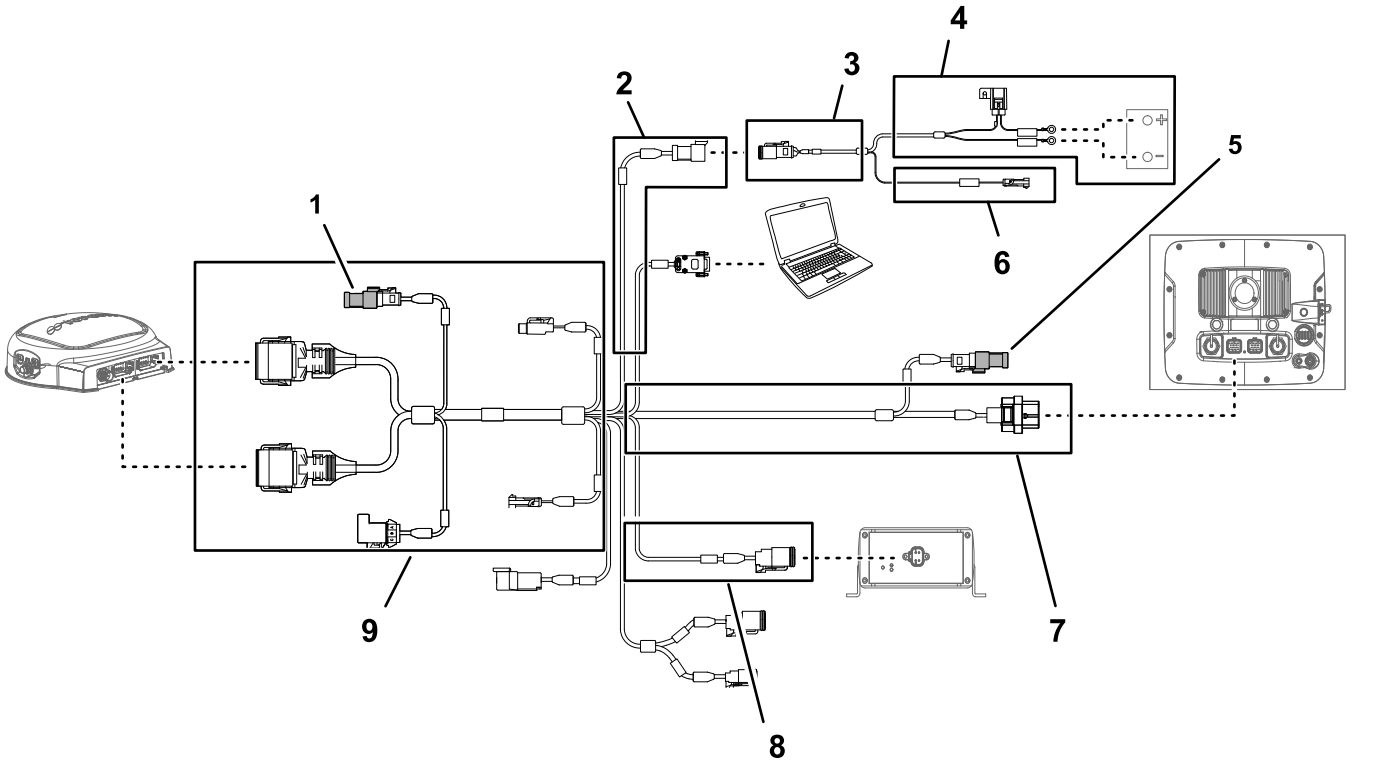

g292898

Рисунок 162

1. Оконечный резистор (навигация)
2. Ответвление жгута проводов передачи данных (электропитание) длиной 100 см
3. Ответвление жгута проводов аккумулятора длиной 100 см
4. Ответвление жгута проводов аккумулятора длиной 220 см
5. Оконечный резистор (CAN 2)
6. Ответвление жгута проводов аккумулятора (коммутируемая мощность) длиной 100 см
7. Ответвление жгута проводов передачи данных (монитор опрыскивателя) длиной 220 см
8. Ответвление жгута проводов передачи данных (интерфейс жгута проводов из комплекта) длиной 13 см
9. Ответвление жгута проводов передачи данных (навигационный приемник) длиной 390 см

1. Вставьте (если он не установлен) оконечный резистор в электрический разъем ответвления длиной 390 см жгута проводов передачи данных для навигационного приемника (Рисунок 162).
2. Вставьте (если он не установлен) оконечный резистор в электрический разъем ответвления длиной 220 см жгута проводов передачи данных для монитора опрыскивателя (Рисунок 162).
3. Подсоедините 3-гнездовой разъем (интерфейс электропитания) жгута электропроводов для навигации к 3-штыревому разъему (интерфейс электропитания) жгута проводов передачи данных (Рисунок 162 и Рисунок 163).

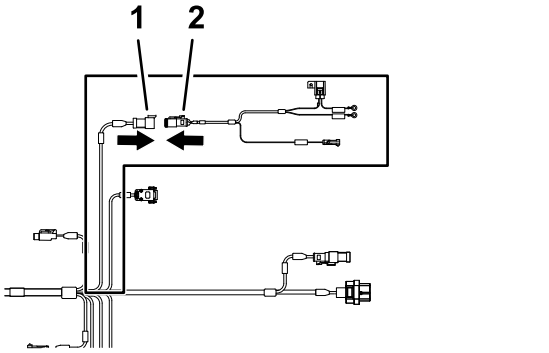

Рисунок 163

1. 3-штыревой разъем – жгут проводов передачи данных (SYSTEM POWER SEPARATION [РАЗДЕЛЕНИЕ ПИТАНИЯ СИСТЕМЫ])
2. 3-гнездовой разъем – жгут проводов аккумуляторной батареи (интерфейс электропитания)

Прокладка и подсоединение кабеля передачи данных к навигационному приемнику

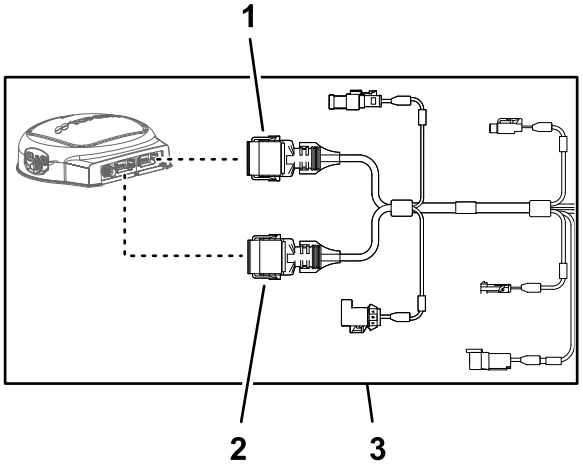

Рисунок 164

1. 12-гнездовой разъем (серый) жгута проводов передачи данных (навигационный приемник)
2. 12-гнездовой разъем (черный) жгута проводов передачи данных (навигационный приемник)
3. Ответвление жгута проводов передачи данных (навигационный приемник) длиной 390 см

1. Проложите ответвление длиной 390 см жгута проводов передачи данных в правую часть моторного отсека (рядом с воздушным фильтром двигателя) и назад под нижней правой частью заднего кожуха двигателя (Рисунок 165).

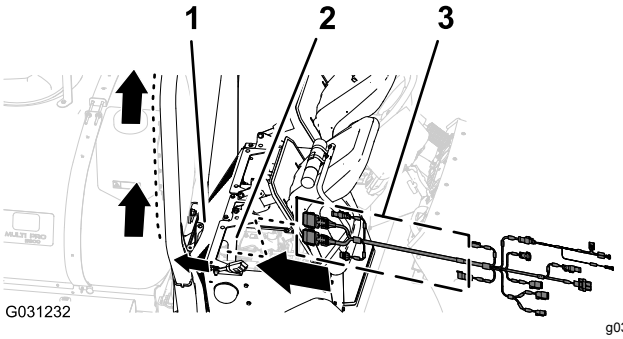

Рисунок 165

1. Задний кожух двигателя
2. Моторный отсек
3. Ответвление длиной 390 см (жгут проводов передачи данных)

2. Проложите ответвление длиной 390 см жгута проводов передачи данных вдоль правой трубы конструкции ROPS так, чтобы 12-гнездовой разъем (серый) и 12-гнездовой

разъем (черный) были направлены вверх, в сторону навигационного приемника (Рисунок 166).

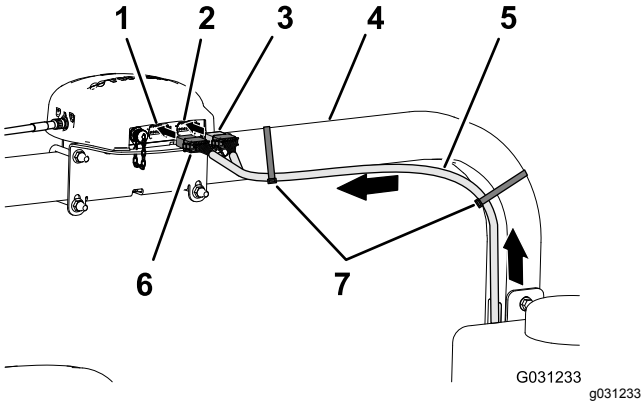

Рисунок 166

1. 12-штыревой разъем, левый (серый) – навигационный приемник
2. 12-штыревой разъем, правый (черный) – навигационный приемник
3. 12-гнездовой разъем (черный) – жгут проводов передачи данных
4. Правая труба конструкции ROPS
5. Ответвление длиной 390 см жгута проводов передачи данных
6. 12-гнездовой разъем (черно-серый) — жгут проводов передачи данных
7. Кабельные стяжки

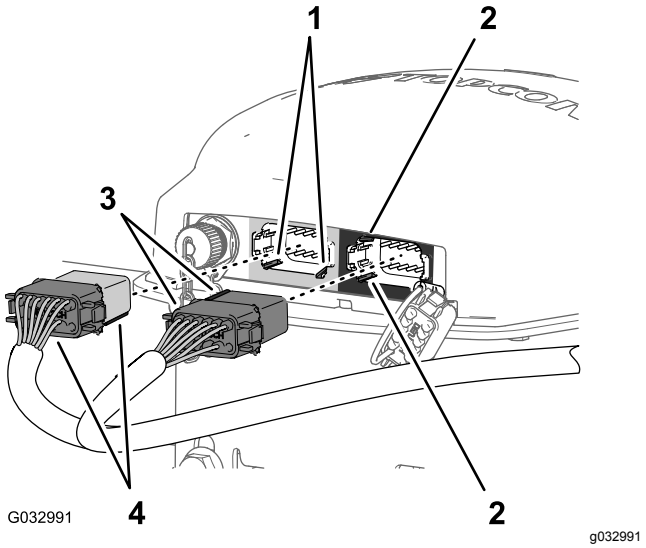

Рисунок 167

1. Ответные пазы – нижняя горизонтальная стенка (левого (серого) 12-штыревого разъема – навигационный приемник)
2. Ответные пазы – левая вертикальная стенка (правого (черного) 12-штыревого разъема – навигационный приемник)
3. Выступы для совмещения – 12-гнездовой разъем с короткой лицевой частью (черной) – жгут проводов передачи данных
4. Выступы для совмещения – 12-гнездовой разъем с длинной лицевой частью (черно-серой) – жгут проводов передачи данных

3. Совместите два выступа для совмещения на длинной лицевой стороне черно-серого 12-гнездового разъема жгута проводов передачи данных с двумя ответными пазами в нижней горизонтальной стенке левого (серого) 12-штыревого разъема навигационного приемника (Рисунок 167).

   Примечание: Будьте внимательны при подсоединении жгута проводов к навигационному приемнику; выступы для совмещения разъемов жгута проводов подходят только к ответным пазам штыревых разъемов навигационного приемника.

4. Соедините черно-серый 12-гнездовой разъем жгута проводов передачи данных с левым (серым) 12-штыревым разъемом навигационного приемника так, чтобы разъемы надежно зафиксировались со щелчком (Рисунок 167).
5. Совместите два выступа для совмещения на короткой стороне черного 12-гнездового разъема жгута проводов передачи данных с двумя ответными пазами в левой вертикальной стенке правого (черного) 12-штыревого разъема навигационного приемника (Рисунок 167).

   Примечание: Будьте внимательны при подсоединении жгута проводов к навигационному приемнику; выступы для совмещения разъемов жгута проводов подходят только к ответным пазам штыревых разъемов навигационного приемника.

6. Соедините чисто черный 12-гнездовой разъем жгута проводов передачи данных с левым (черным) 12-штыревым разъемом навигационного приемника так, чтобы разъемы надежно зафиксировались со щелчком (Рисунок 167).

7. Прикрепите ответвление длиной 390 см жгута проводов передачи данных к правой трубе конструкции ROPS с помощью 2 кабельных стяжек, как показано на Рисунок 166.

   Примечание: Обеспечьте провисание кабеля между 12-гнездовыми разъемами и кабельной стяжкой.

Подсоединение жгута электропроводов для навигации и жгута проводов передачи данных к заднему жгуту проводов машины

1. Проложите ответвление длиной 100 см жгута электропроводов (Рисунок 168) с 1-штыревым разъемом вниз в зону, в которой соединяются передний и задний жгуты проводов машины; см. Рисунок 86 в разделе Подсоединение переднего и заднего жгутов проводов (страница 46).

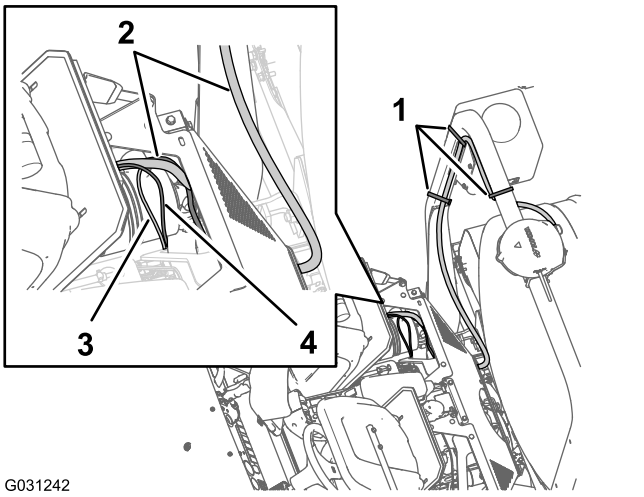

Рисунок 168

1. Кабельные стяжки
2. Ответвление длиной 390 см – жгут проводов передачи данных
3. Ответвление длиной 100 см – жгут электропроводов
4. Ответвление длиной 100 см – жгут проводов передачи данных

2. Проложите ответвление длиной 100 см жгута проводов передачи данных (Рисунок 168) с 4-штыревым разъемом CAN 2 / контроллера опрыскивателя вниз в зону, в которой соединяются передний и задний жгуты проводов машины; см. Рисунок 86 в разделе Подсоединение переднего и заднего жгутов проводов (страница 46).
3. Вставьте 4-штыревой разъем жгута проводов передачи данных для CAN 2 / контроллера опрыскивателя в 4-гнездовой разъем заднего жгута проводов контура CAN 2 / контроллера опрыскивателя (Рисунок 169).

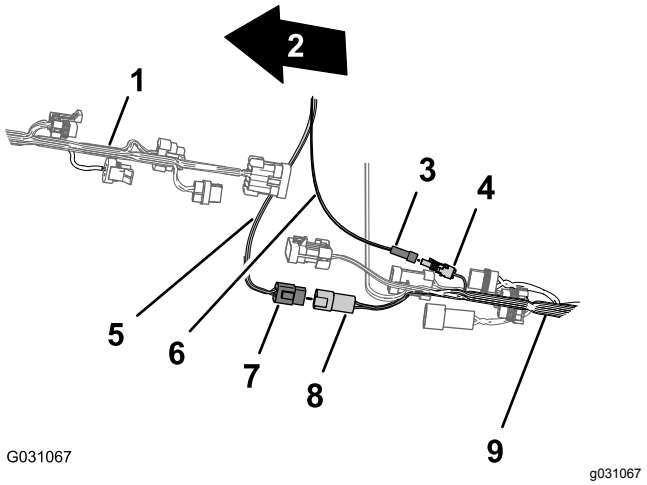

Рисунок 169

1. Передняя сторона машины
2. Передний жгут проводов машины
3. 1-штыревой разъем – ответвление жгута электропроводов (коммутируемая мощность)
4. 1-гнездовой разъем – задний жгут проводов (коммутируемая мощность)
5. Жгут проводов передачи данных (CAN 2 / контроллер опрыскивателя)
6. Электрический жгут проводов (коммутируемая мощность)
7. 4-штыревой разъем – жгут проводов передачи данных (CAN 2 / контроллер опрыскивателя)
8. 4-гнездовой разъем – задний жгут проводов (CAN 2 / контроллер опрыскивателя)
9. Задний жгут проводов машины

4. Подсоедините 1-штыревой разъем жгута электропроводов к 1-гнездовому разъему заднего жгута проводов (Рисунок 169).

Прокладка жгута электро-проводов для навигации к аккумуляторной батарее

1. Проложите ответвление длиной 220 см жгута электропроводов навигационной системы через угловую часть опоры сиденья и вниз вдоль левой опоры кожуха двигателя (Рисунок 170).

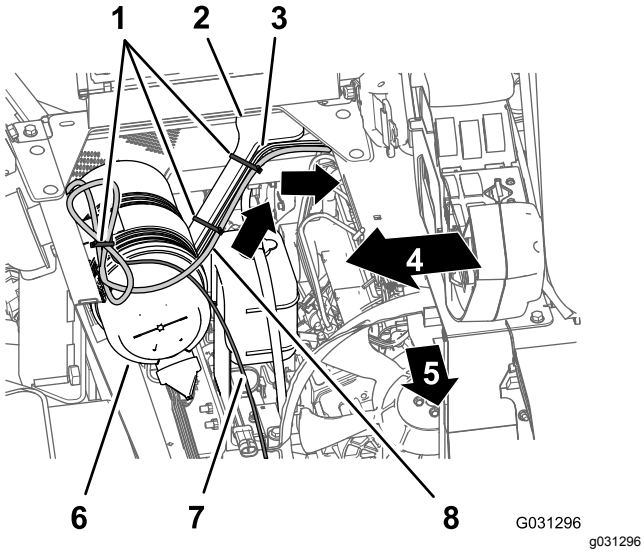

Рисунок 170

1. Кабельные стяжки
2. Опора кожуха двигателя
3. Ответвление длиной 165 см (задний жгут проводов)
4. Правая сторона машины
5. Передняя сторона машины
6. Воздушный фильтр (двигатель)
7. Ответвление длиной 220 см (жгут проводов передачи данных)
8. Ответвление длиной 220 см (жгут электропроводов для навигации)

2. Прикрепите жгут проводов к опоре кожуха двигателя с помощью кабельных стяжек (Рисунок 170).
3. Проложите ответвление длиной 220 см жгута электропроводов для навигационной системы вниз вдоль левой опоры кожуха двигателя и под левой трубой рамы (Рисунок 171).

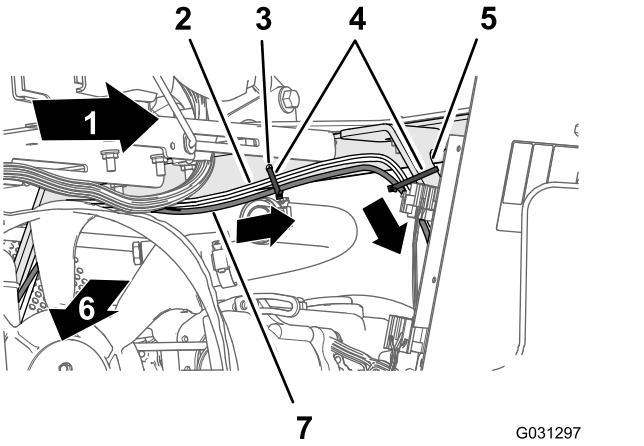

Рисунок 171

1. Левая сторона машины
2. Ответвление длиной 165 см (задний жгут проводов)
3. Отверстие в угловой части опоры сиденья
4. Кабельные стяжки
5. Опора кожуха двигателя
6. Передняя сторона машины
7. Ответвление длиной 220 см (жгут электропроводов для навигации)

4. Прикрепите жгут проводов к отверстию в угловой части опоры сиденья и опоре кожуха двигателя с помощью трех кабельных стяжек (Рисунок 171 и Рисунок 172).

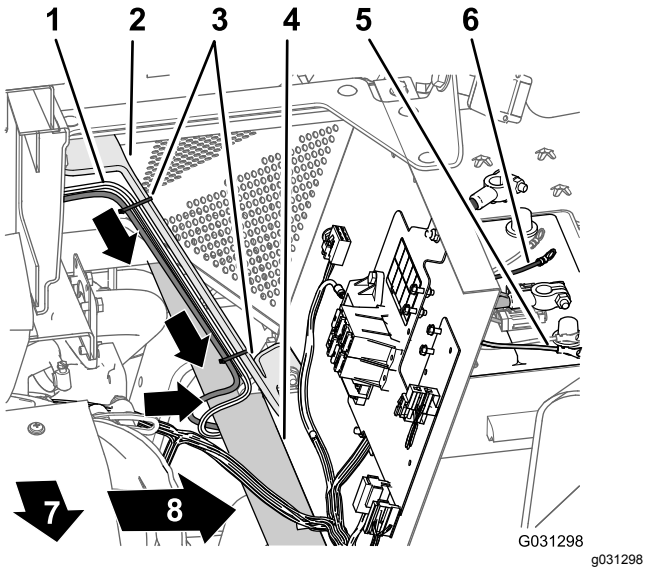

Рисунок 172

1. Ответвление длиной 165 см (задний жгут проводов)
2. Опора кожуха двигателя
3. Кабельные стяжки
4. Левая труба рамы
5. Отрицательная круглая клемма (черный провод) – ответвление длиной 165 см (задний жгут проводов)
6. Положительная круглая клемма (красный провод) – ответвление длиной 165 см (задний жгут проводов)
7. Передняя сторона машины
8. Левая сторона машины

5. Проложите ответвление длиной 220 см с предохранителем на 10 А и положительной/отрицательной круглыми клеммами жгута электропроводов для навигационной системы к верхней части аккумуляторной батареи (Рисунок 172).

   Примечание: Установка круглых клемм будет завершена при выполнении действий, описанных в разделе Подсоединение заднего жгута проводов и жгута электропроводов для навигации к кабелям аккумуляторной батареи (страница 90).

Прокладка и подсоединение кабеля передачи данных к монитору опрыскивателя

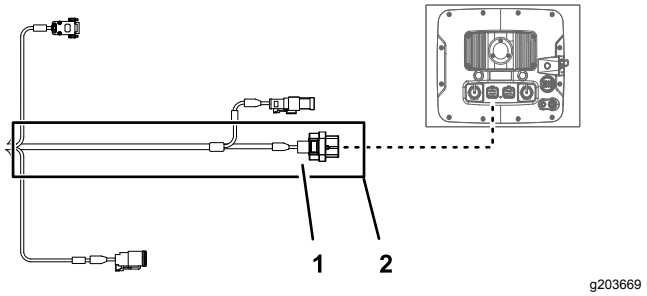

Рисунок 173

1. 26-гнездовой разъем – жгут проводов передачи данных (монитор опрыскивателя)
2. Ответвление жгута проводов передачи данных (монитор опрыскивателя) длиной 220 см

1. На правой стороне моторного отсека проложите ответвление длиной 220 см жгута проводов передачи данных вдоль передней части воздушного фильтра двигателя и вниз в направлении нижнего правого угла радиатора (Рисунок 174).

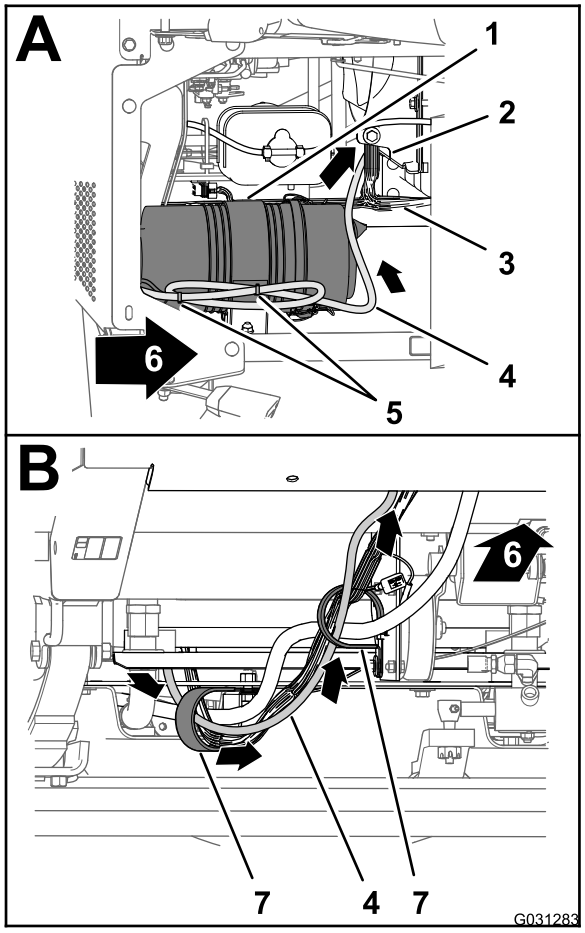

Рисунок 174

1. Воздушный фильтр (двигатель)
2. Радиатор
3. Передний жгут проводов машины
4. Ответвление длиной 220 см жгута проводов передачи данных
5. Кабельные стяжки
6. Передняя сторона машины
7. R-образные хомуты

2. Проложите ответвление длиной 220 см жгута проводов передачи данных вперед и через 2 R-образных хомута в нижней части машины (Рисунок 174).
3. Проложите ответвление длиной 220 см жгута проводов передачи данных вперед и вверх через прокладку в отверстии напольной панели (Рисунок 175).

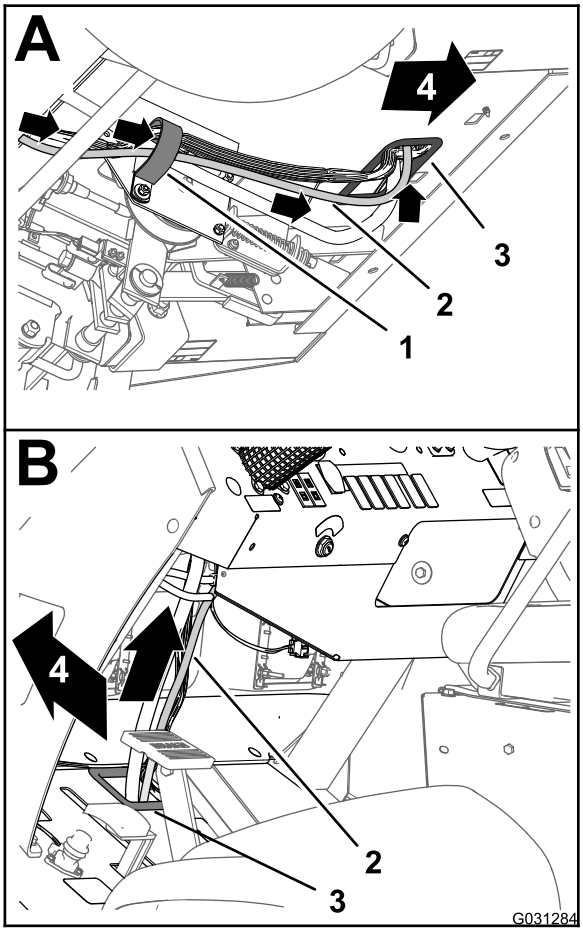

Рисунок 175

1. R-образный хомут
2. Ответвление длиной 220 см жгута проводов передачи данных
3. Втулка (днище кузова)
4. Передняя сторона машины

4. Проложите ответвление длиной 220 см жгута проводов передачи данных вверх и вдоль переднего жгута проводов машины (Рисунок 175).
5. Проложите ответвление длиной 220 см жгута проводов передачи данных вверх через прокладку в отверстии приборной панели (Рисунок 176).

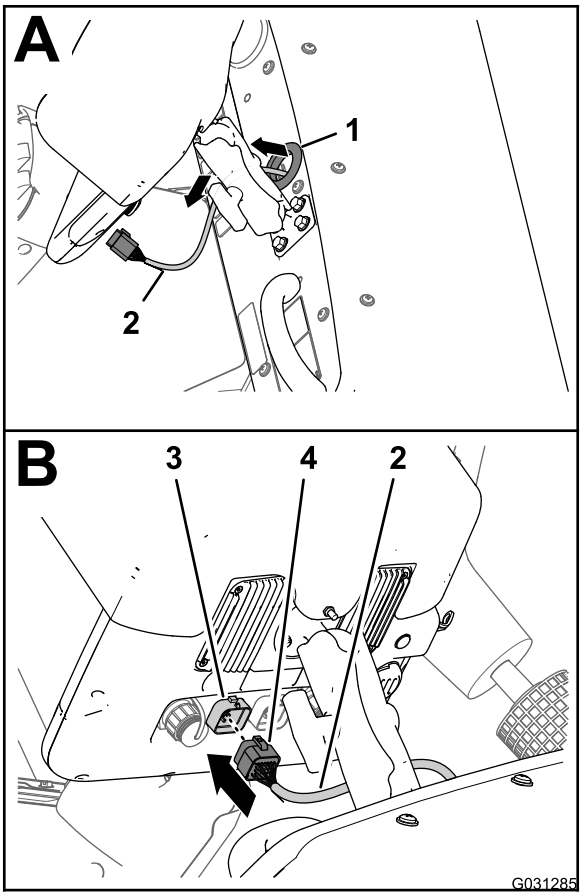

g031285

Рисунок 176

1. Втулка (приборная панель)
2. Ответвление длиной 220 см жгута проводов передачи данных
3. 26-штыревой разъем (дисплей опрыскивателя)
4. 26-гнездовой разъем – жгут проводов передачи данных (монитор опрыскивателя)

6. Совместите 26-гнездовой разъем жгута проводов передачи данных с 26-штыревым разъемом дисплея опрыскивателя и сожмите до срабатывания защелки, чтобы надежно зафиксировать соединение (Рисунок 176).

Подсоединение заднего жгута проводов и жгута электропроводов для навигации к кабелям аккумуляторной батареи

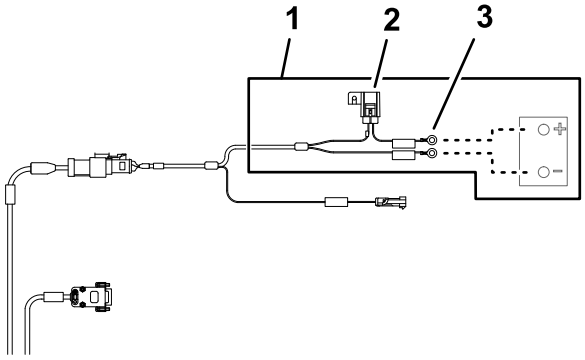

g203667

Рисунок 177

1. Ответвление жгута проводов аккумуляторной батареи длиной 220 см
2. Предохранитель 10 A (аккумулятор)
3. Круглые клеммы (аккумулятор)

1. Проложите задний жгут проводов с положительной клеммой (красный провод), отрицательной клеммой (черный провод) и блоком предохранителей на 50 A между коробкой аккумулятора и шасси машины (Рисунок 178).

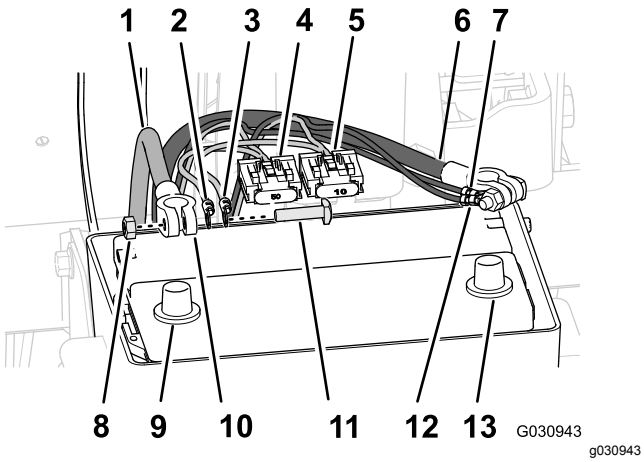

Рисунок 178

1. Положительный кабель аккумуляторной батареи
2. Положительная круглая клемма (красный провод) – ответвление длиной 165 см (задний жгут проводов)
3. Положительная круглая клемма (красный провод) – ответвление длиной 220 см (жгут электропроводов для навигации)
4. Блок предохранителей на 50 А — задний жгут проводов
5. Блок предохранителей на 10 А – жгут электропроводов для навигации
6. Отрицательный кабель аккумуляторной батареи
7. Гайка шестигранная
8. Штырь аккумулятора (положительный)
9. Клемма (кабель аккумулятора)
10. Т-образный болт
11. Отрицательная круглая клемма (черный провод) – ответвление длиной 165 см (задний жгут проводов)
12. Отрицательная круглая клемма (черный провод) – ответвление длиной 220 см (жгут электропроводов для навигации)
13. Штырь аккумулятора (отрицательный)

2. Проложите жгут электропроводов для навигации с положительной клеммой (красный провод), отрицательной клеммой (черный провод) и блоком предохранителей на 10 А между коробкой аккумулятора и шасси машины.
3. Снимите Т-образные болты и шестигранные гайки с клемм положительного и отрицательного кабелей аккумулятора (Рисунок 178).
4. Проденьте Т-образный болт через положительную клемму (красный провод) заднего жгута проводов, положительную клемму жгута электропроводов для навигации и клемму положительного кабеля аккумуляторной батареи (Рисунок 178).
5. Закрепите, не затягивая, клеммы и Т-образный болт шестигранной гайкой (Рисунок 178).

   Примечание: На данном этапе не подсоединяйте кабель аккумулятора к аккумулятору.
6. Вставьте Т-образный болт через отрицательную клемму (черный провод) заднего жгута проводов, отрицательную клемму жгута электропроводов для навигации и клемму отрицательного кабеля аккумуляторной батареи (Рисунок 178).
7. Закрепите, не затягивая, клеммы и Т-образный болт шестигранной гайкой (Рисунок 178).

   Примечание: На данном этапе не подсоединяйте кабели аккумулятора к аккумулятору.

33

Установка дополнительного комплекта кожуха ходовой части

Детали не требуются

Процедура

1. Выровняйте кожух ходовой части относительно нижнего шасси машины (Рисунок 179).

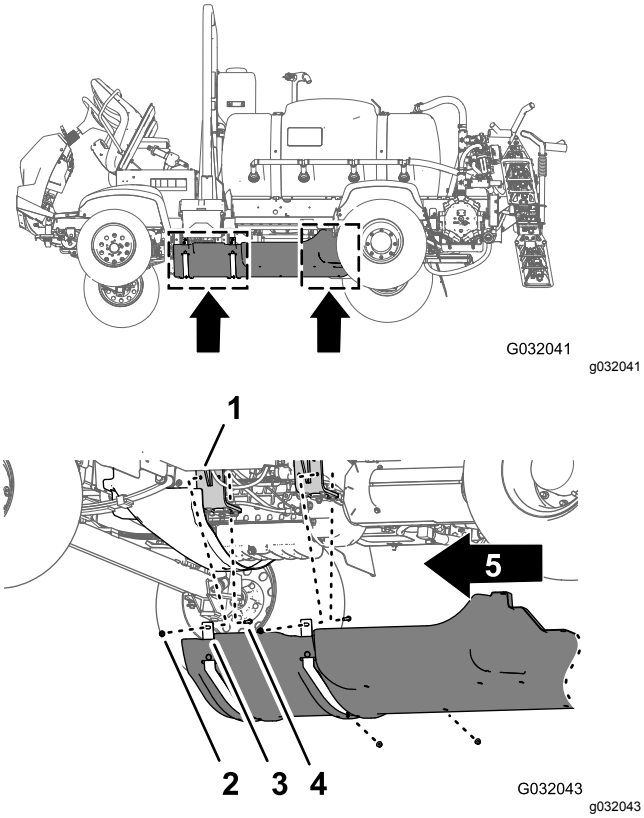

Рисунок 179

1. Кожух ходовой части
2. Болты с фланцевыми головками (5/16 x 7/8 дюйма)
3. Шайбы (5/16 дюйма)
4. Передняя сторона машины

2. Наденьте крепежные хомуты кожуха ходовой части на болты и каретный болт в месте расположения монтажных кронштейнов двигателя на машине (Рисунок 179).
3. Установите кожух ходовой части на кронштейны и болты опоры двигателя (Рисунок 179) с помощью 4 фланцевых контргаек (5/16 дюйма), снятых при выполнении пункта 2 раздела 12 Снятие дополнительного комплекта кожуха ходовой части (страница 28).
4. Совместите отверстия в задней части кожуха ходовой части с отверстиями в шасси (Рисунок 180).

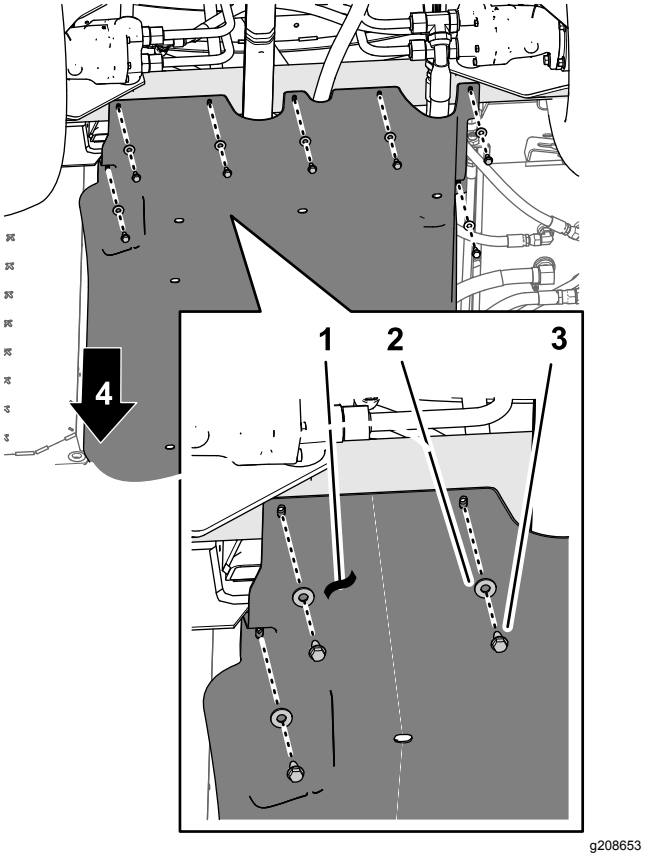

Рисунок 180

1. Кожух ходовой части
2. Шайбы (5/16 дюйма)
3. Болты с фланцевыми головками (5/16 x 7/8 дюйма)
4. Передняя сторона машины

5. Присоедините заднюю часть кожуха ходовой части к шасси с помощью 7 болтов с фланцевыми головками (5/16 x 7/8 дюйма) и 7 шайб (5/16 дюйма), снятых при выполнении пункта 1 раздела 12 Снятие дополнительного комплекта кожуха ходовой части (страница 28) (Рисунок 180).
6. Затяните гайки и болты с моментом от 1129 до 1582 Н·см.

34

Подсоединение дополнительного комплекта ручного распылителя, комплекта электрического шлангового барабана или комплекта поворотного шлангового барабана

Детали, требуемые для этой процедуры:

1	Прямоугольное колено с боковым отверстием (№ 131-3726 по каталогу Toro)
1	Фланцевый хомут и прокладка (номер 127-9829 по каталогу Toro)
1	Отсечной клапан (номер 130-7321 по каталогу Toro)

Установка блока управления на крепление коллектора

Комплект ручного распылителя или комплект электрического шлангового барабана

1. Совместите отверстия в монтажной плите блока управления с отверстиями или пазами в креплении коллектора для клапанов опрыскивателя (Рисунок 181).

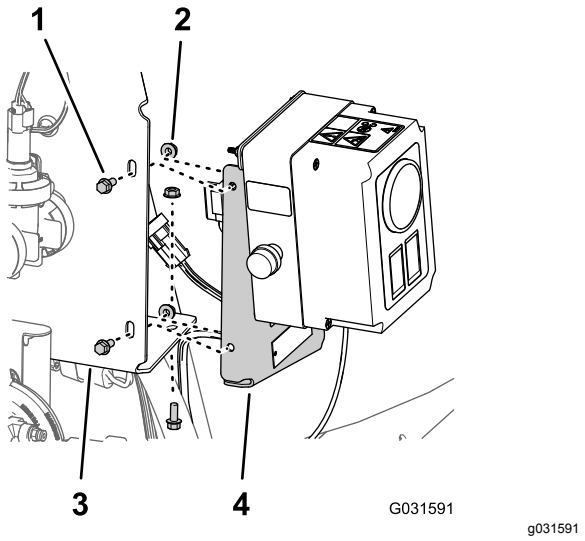

Рисунок 181

Показан комплект с электрическим шланговым барабаном; комплект ручного распылителя аналогичен.

1. Болты с фланцевыми головками (¼ x ⅝ дюйма)
2. Фланцевые рифленые гайки (¼ дюйма)
3. Крепление коллектора (клапан опрыскивателя)
4. Монтажная плита (блок управления)

2. Установите блок управления на крепление коллектора (Рисунок 181) с помощью 3 болтов с фланцевыми головками (¼ x ⅝ дюйма) и 3 фланцевых рифленых гаек (¼ дюйма), снятых при выполнении пункта 1 в разделе Демонтаж блока управления с крепления коллектора (страница 15).
3. Затяните гайки и болты с моментом от 1017 до 1243 Н·см.

Установка поворотного шлангового барабана на крепление коллектора

Грузоподъемность подъемного оборудования: 57 кг

1. Поднимите поворотный шланговый барабан подъемным оборудованием с указанной грузоподъемностью.
2. Совместите отверстия в опорном швеллере поворотного шлангового барабана с отверстиями в креплении коллектора для клапанов опрыскивателя (Рисунок 182).

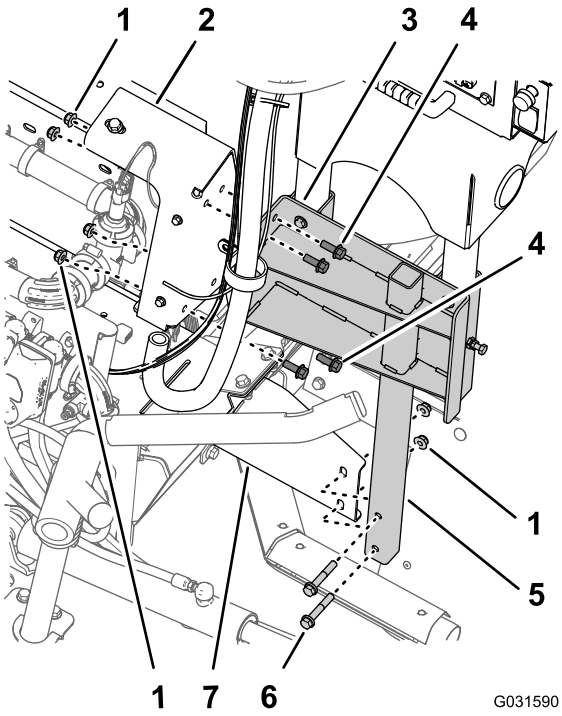

Рисунок 182

1. Фланцевые контргайки (⅜ дюйма)
2. Крепление коллектора (клапаны опрыскивателя)
3. Опорный швеллер (поворотный шланговый барабан)
4. Болты с фланцевыми головками (⅜ x 1 дюйм)
5. Нижняя трубчатая рама (поворотный шланговый барабан)
6. Болты с фланцевыми головками (⅜ x 2¼ дюйма)
7. Монтажный кронштейн (правый швеллер рамы машины)

3. Совместите отверстия в нижней трубчатой раме для поворотного шлангового барабана с отверстиями в монтажном кронштейне в правом швеллере рамы машины (Рисунок 182).
4. Установите опорный швеллер на крепление коллектора (Рисунок 182) при помощи 4 болтов с фланцевыми головками (⅜ x 1 дюйм) и фланцевых контргаек (⅜ дюйма), снятых при выполнении пункта 3 раздела Демонтаж поворотного шлангового барабана с крепления коллектора (страница 17).
5. Установите нижнюю трубчатую раму на монтажный кронштейн (Рисунок 182) при помощи 2 болтов с фланцевыми головками (⅜ x 2¼ дюйма) и 2 фланцевых контргаек (⅜ дюйма), снятых при выполнении пункта 2 в разделе Демонтаж поворотного шлангового барабана с крепления коллектора (страница 17).
6. Затяните гайки и болты с моментом от 37 до 45 Н·м.

Установка шланга и фитингов

1. Снимите соединительную муфту трубы с крышки на фланце в правом торце клапана сопла 10 (Рисунок 183).

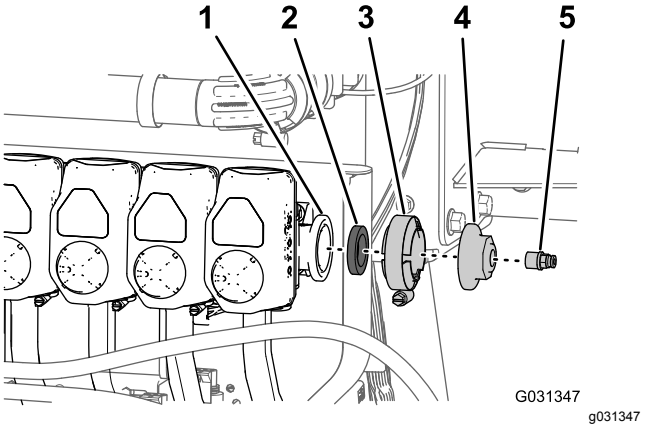

Рисунок 183

1. Фланец (клапан сопла 10)
2. Прокладка
3. Фланцевый хомут
4. Крышка
5. Соединительная муфта трубки

2. Снимите фланцевый хомут, прокладку и торцевую крышку с клапана сопла 10 (Рисунок 183).

   Примечание: Сохраните соединительную муфту трубки, фланцевый хомут и прокладку для последующей установки, как описано далее. Торцевая крышка, снятая с машины, больше не понадобится.
3. Нанесите тефлоновую уплотнительную ленту на резьбовые поверхности тройника (Рисунок 184), снятого при выполнении пункта 3 в разделе Отсоединение шлангов и трубок (страница 14).

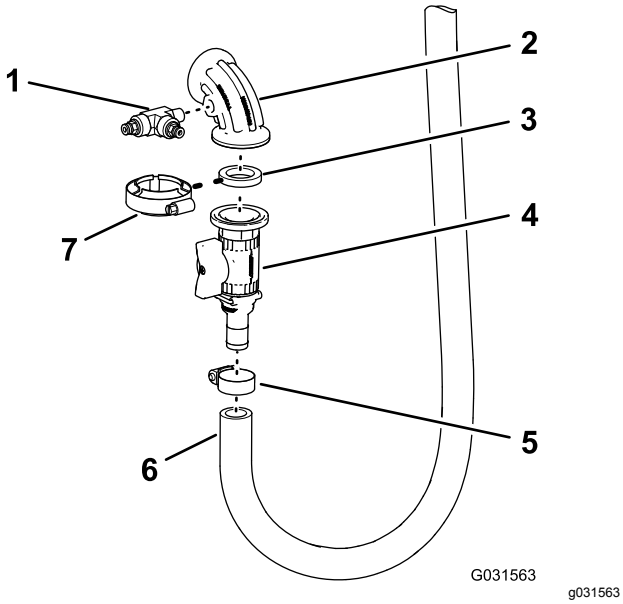

Рисунок 184

1. Тройник и соединительные муфты трубок
2. Прямоугольное колено с боковым отверстием
3. Прокладка
4. Отсечной клапан
5. Шланговый хомут
6. Впускной шланг
7. Фланцевый хомут

4. Установите тройник на прямоугольное колено с боковым отверстием, как показано на Рисунок 184, и затяните фитинг от руки.
5. Установите, не затягивая, прямоугольное колено с боковым отверстием, прокладку и отсечной клапан с помощью фланцевого хомута (Рисунок 184).
6. Установите штуцер типа «елочка» отсечного клапана во впускной шланг и шланговый хомут (Рисунок 184), снятый при выполнении пункта 4 раздела Отсоединение шлангов и трубок (страница 14).

Установка шланга и трубок датчика давления

1. Установите прокладку и прямоугольное колено для шлангового барабана на фланец клапана сопла 10 (Рисунок 185).

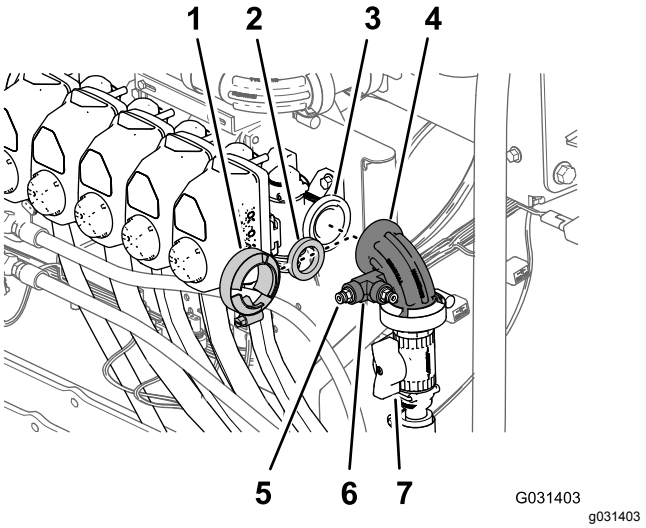

Рисунок 185

1. Фланцевый хомут
2. Прокладка
3. Фланец (клапан сопла 10)
4. Прямоугольное колено
5. Соединительная муфта трубки
6. Тройник
7. Отсечной клапан (шланговый барабан)

2. Закрепите колено и прокладку на клапане при помощи фланцевого хомута и затяните хомут от руки (Рисунок 185).
3. Наложите слой тефлонового уплотнителя для резьбы на резьбовую поверхность соединительной муфты трубки и установите соединительную муфту на тройник, как показано на Рисунок 185.
4. Вставьте конец трубки датчика давления для манометра на приборной панели в соединительную муфту трубки до полной посадки трубки в муфте (Рисунок 186).

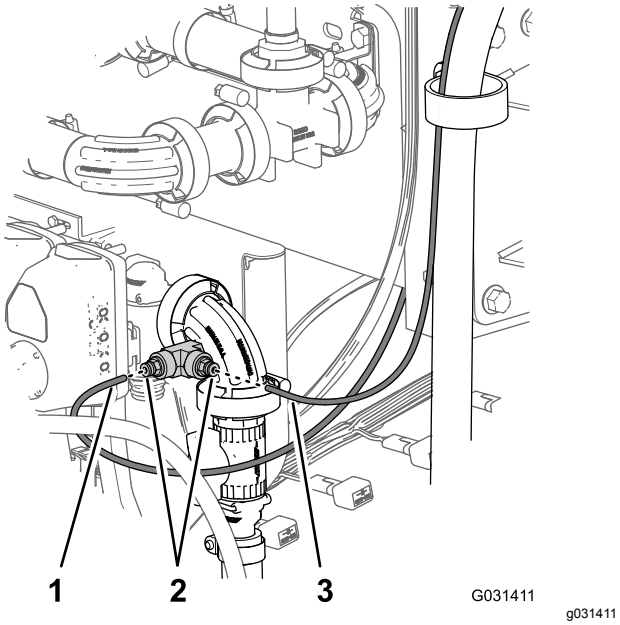

Рисунок 186

Показан комплект с поворотным шланговым барабаном; комплект с электрическим шланговым барабаном и комплект ручного распылителя аналогичны.

1. Трубка датчика давления (манометр на приборной панели)
2. Соединительные муфты трубок
3. Трубка датчика давления (манометр для комплекта шлангового барабана)

5. Вставьте конец трубки датчика давления для манометра шлангового барабана в соединительную муфту трубки до полной посадки трубки в муфте (Рисунок 186).

Подсоединение жгута проводов для дополнительного комплекта ручного опрыскивателя или электрического шлангового барабана

На блоке управления ручным распылительным патрубком или электрическим шланговым барабаном подсоедините 6-штыревой разъем жгута проводов блока управления к 6-гнездовому разъему главного заднего жгута проводов машины (Рисунок 187 и Рисунок 188).

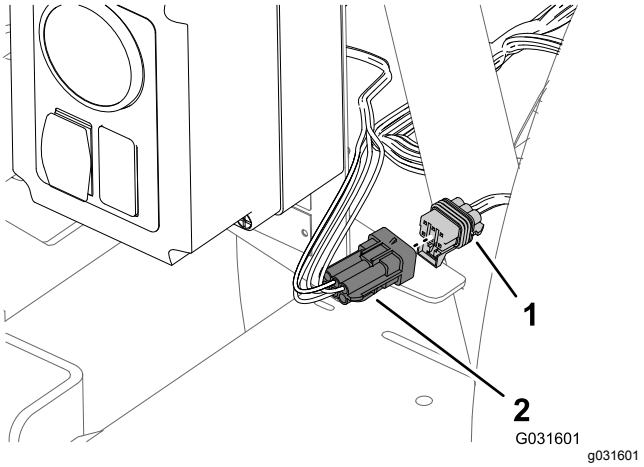

Рисунок 187

Блок управления – комплект ручного распылителя

1. 6-гнездовой разъем (главный задний жгут проводов машины)
2. 6-штыревой разъем (жгут проводов блока управления)

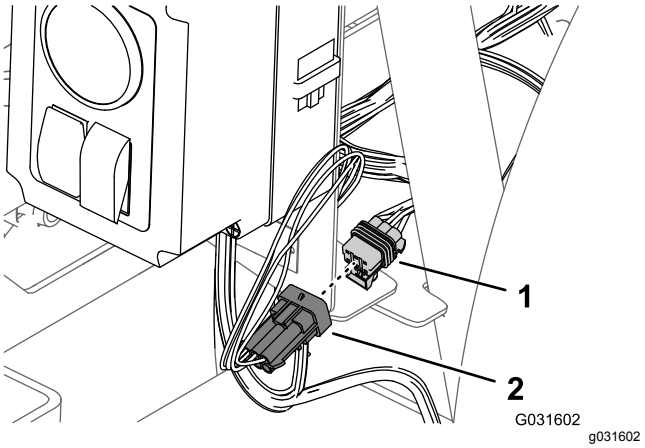

Рисунок 188

Блок управления – комплект электрического шлангового барабана

1. 6-гнездовой разъем (главный задний жгут проводов машины)
2. 6-штыревой разъем (жгут проводов блока управления)

Подсоединение жгута проводов дополнительного комплекта поворотного шлангового барабана

1. В задней части машины найдите жгут проводов комплекта поворотного шлангового барабана, находящегося на задней стороне бака опрыскивателя (Рисунок 189).

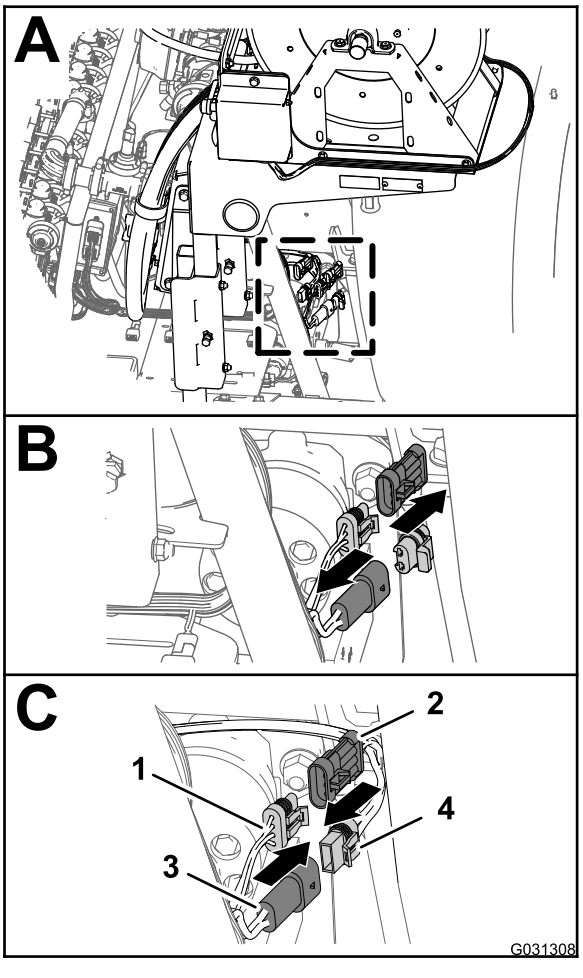

g031308

Рисунок 189

1. 3-гнездовой разъем (главный задний жгут проводов)
2. 3-штыревой разъем (жгут проводов – электрический шланговый барабан)
3. 2-штыревой разъем (главный задний жгут проводов)
4. 2-гнездовой разъем (жгут проводов – электрический шланговый барабан)

2. Удалите заглушку 2-штыревого разъема главного заднего жгута проводов для питания шлангового барабана (Рисунок 189).
3. Подсоедините 2-гнездовой разъем жгута проводов электрического шлангового барабана к 2-штыревому разъему главного заднего жгута проводов (Рисунок 189).
4. Снимите крышку с 3-гнездового разъема главного заднего жгута проводов, предназначенного для промежуточного соединения жгута проводов опрыскивателя (Рисунок 189).
5. Подсоедините 3-штыревой разъем жгута проводов электрического шлангового барабана к 3-штыревому гнезду главного заднего жгута проводов (Рисунок 189).

35

Подсоединение дополнительного комплекта пенного маркера

Детали, требуемые для этой процедуры:

1	Жгут проводов – дополнительный доводочный комплект пенного маркера 130-8292
5	Кабельная стяжка – дополнительный доводочный комплект пенного маркера 130-8292
1	Реле – дополнительный доводочный комплект пенного маркера 130-8292
1	Болт с фланцевой головкой (№ 10-24 x ½ дюйма) – доводочный комплект пенного маркера 130-8292
1	Контргайка (№ 10-24 – дополнительный доводочный комплект пенного маркера 130-8292)
1	Вспомогательный блок предохранителей – номер 92–2641 по каталогу Toro
1	Предохранитель (15 Ампер – дополнительный доводочный комплект пенного маркера 130-8292)
4	Болты с фланцевыми головками (6 x 12 мм) – дополнительный доводочный комплект пенного маркера 130-8292
1	Монтажный кронштейн (переключатель управления пенообразованием) – дополнительный доводочный комплект пенного маркера 130-8292
1	3-позиционный переключатель с ручкой (переключатель управления пенообразованием) – дополнительный доводочный комплект пенного маркера 130-8292
1	2-позиционный перекидной переключатель (двухпозиционный переключатель компрессора)– дополнительный доводочный комплект пенного маркера 130-8292

Прокладка ответвления жгута проводов для компрессора

1. Найдите ответвление длиной 236 см, предназначенное для компрессора и имеющее 4-гнездовой разъем, на жгуте проводов и проложите ответвление жгута проводов назад вдоль бака опрыскивателя, как показано на Рисунок 190 и Рисунок 191.

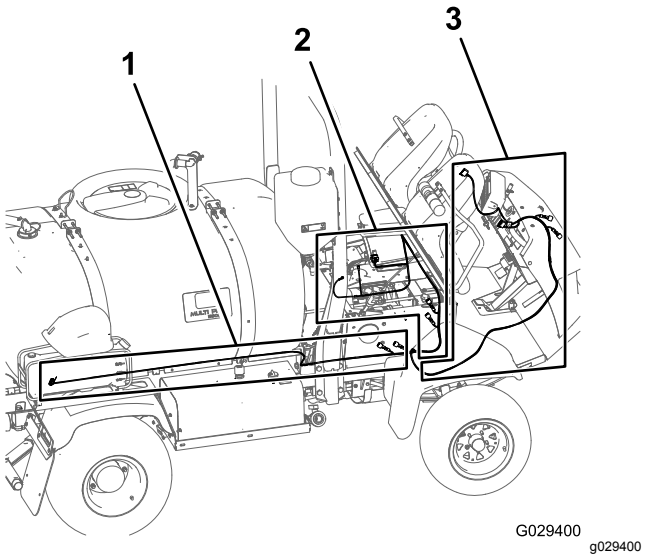

Рисунок 190

1. Ответвление длиной 236 см жгута проводов доводочного комплекта – ответвление для компрессора
2. Ответвление длиной 197 см жгута проводов доводочного комплекта – ответвление для моторного отсека
3. Ответвление длиной 240 см жгута проводов доводочного комплекта – ответвление для приборной панели

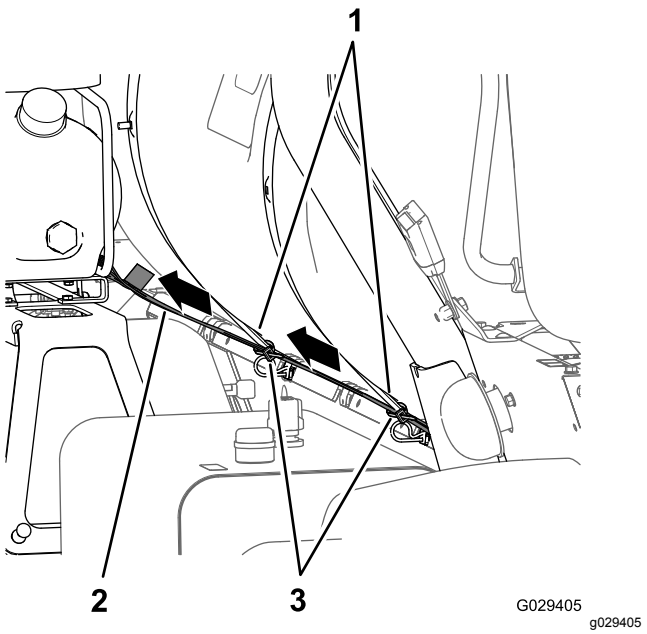

Рисунок 191

1. 236 см – ответвление для компрессора
2. Хомуты бака опрыскивателя
3. Кабельные стяжки

2. Проложите 4-гнездовой разъем жгута проводов к 4-штыревому разъему

компрессора и соедините эти разъемы друг с другом.

Примечание: Компрессор расположен над баком пенного маркера.

Прокладка ответвления жгута проводов для двигательного отсека

1. Проложите жгут проводов для доводочного комплекта вперед между штангой ROPS и нижним углом бака опрыскивателя, вдоль жгута проводов машины и под воздухоочистителем двигателя (Рисунок 192 и Рисунок 193).

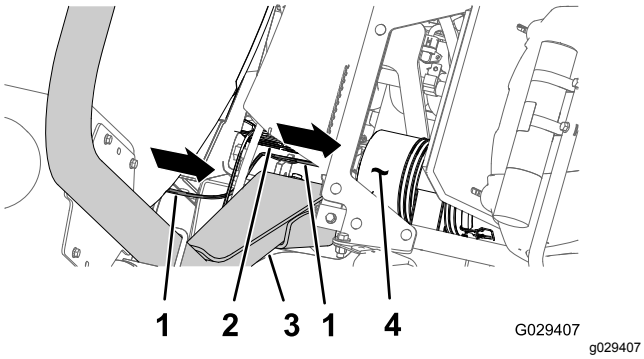

Рисунок 192

1. 236 см – ответвление для компрессора
2. Жгут проводов машины
3. Защита оператора при опрокидывании машины
4. Воздухоочиститель (двигатель)

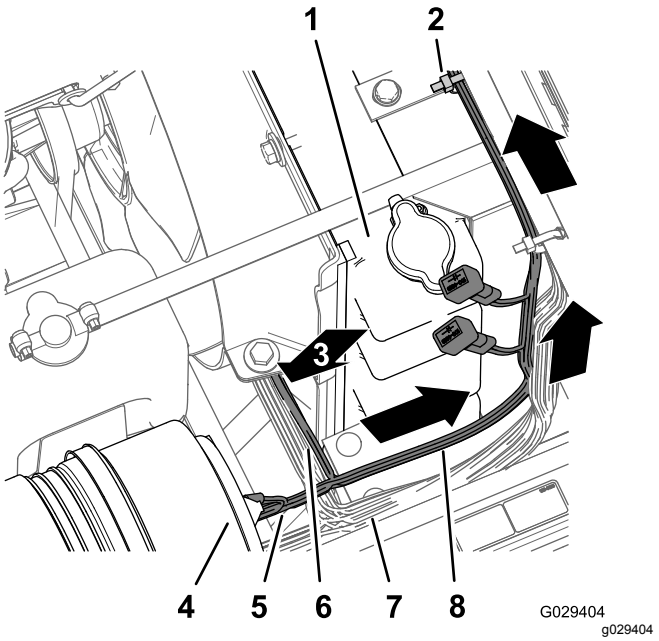

Рисунок 193

1. Радиатор
2. Кабельная стяжка
3. 240 см – ответвление для приборной панели (проложенное вниз)
4. Воздушный фильтр (двигатель)
5. 236 см – ответвление для компрессора
6. 240 см – ответвление для приборной панели
7. Жгут проводов машины
8. 197 см – ответвление для двигательного отсека

2. Проложите ответвление длиной 197 см для моторного отсека, отходящее от жгута проводов (вместе с круглой клеммой, клеммной розеткой и 5-гнездовым разъемом), вверх вдоль правой стороны радиатора, поперек верхней части радиатора, под основанием среднего пульта (Рисунок 193).
3. Проложите ответвление длиной 197 см для моторного отсека, отходящее от жгута проводов, вниз вдоль левой стороны радиатора и поперек нижней части электрической панели (Рисунок 194).

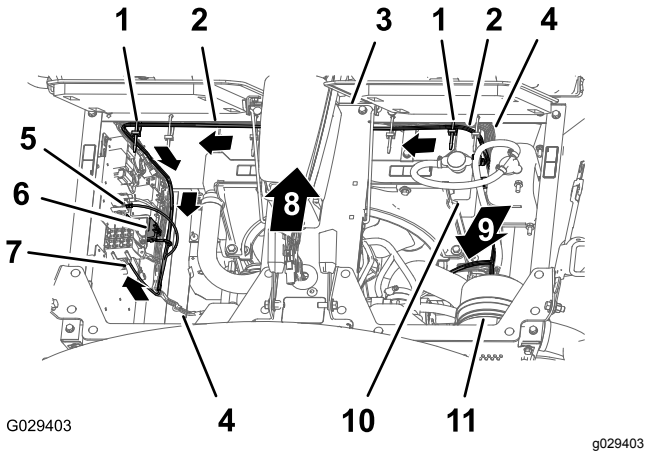

Рисунок 194

1. Кабельные стяжки
2. 197 см – ответвление для моторного отсека
3. Основание центральной консоли
4. Жгут проводов машины
5. Круглая клемма (жгут проводов для доводочного комплекта)
6. 5-гнездовой разъем (жгут проводов для доводочного комплекта)
7. Разъем с плоскими контактами (жгут проводов для доводочного комплекта)
8. Передняя сторона машины
9. 240 см – ответвление для приборной панели (проложенное вниз)
10. Радиатор
11. Воздушный фильтр

4. Прикрепите жгут проводов для доводочного комплекта к жгуту проводов машины с помощью двух кабельных стяжек, как показано на Рисунок 194.

Прокладка ответвления жгута проводов, предназначенного для приборной панели

1. Проложите ответвление длиной 240 см для приборной панели, отходящее от жгута проводов, вдоль жгута проводов и шлангов рулевого управления машины (под радиатором), через R-образный хомут в нижней части опоры радиатора, через R-образный хомут на катушке управления скоростью движения (Рисунок 195 и Рисунок 196).

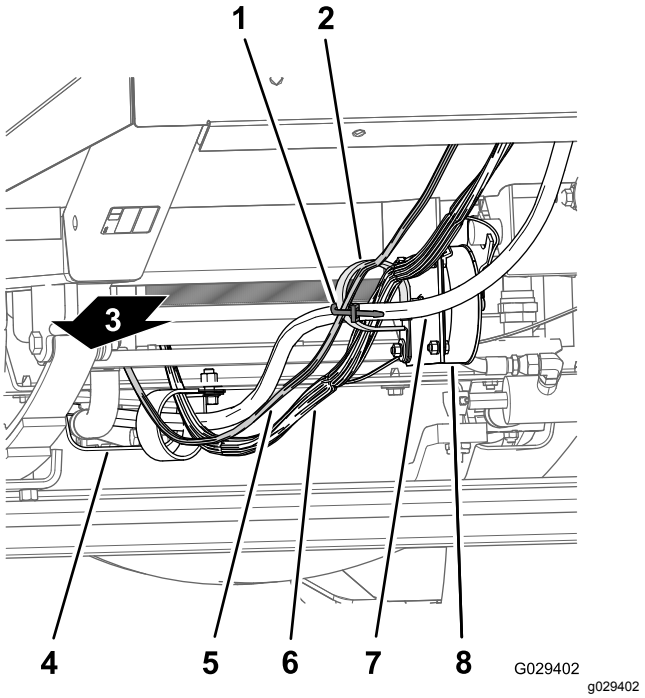

Рисунок 195

1. Кабельная стяжка
2. R-образные хомуты
3. Задняя часть машины
4. Теплоизолирующий экран двигателя
5. 240 см – ответвление для приборной панели
6. Жгут проводов машины
7. Шланг рулевого управления
8. Катушка управления скоростью движения

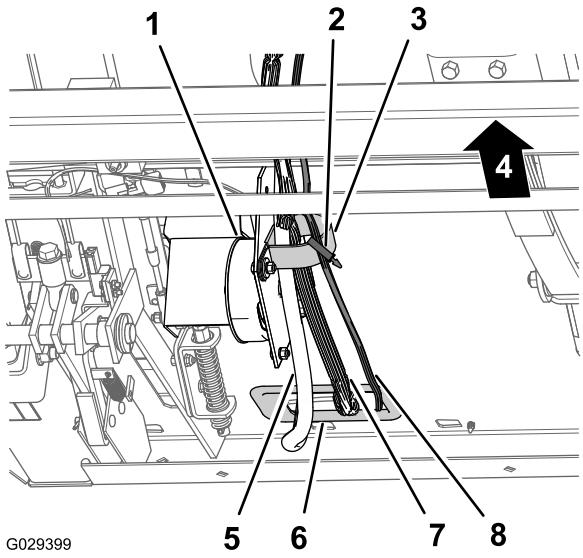

Рисунок 196

1. Катушка управления скоростью движения
2. Кабельная стяжка
3. R-образный хомут
4. Задняя часть машины
5. Шланг рулевого управления
6. Уплотнительная втулка (передняя перегородка)
7. Жгут проводов машины
8. 240 см – ответвление для приборной панели

2. Проложите ответвление длиной 240 см для приборной панели, отходящее от жгута проводов, к R-образному хомуту и катушке управления скоростью движения (Рисунок 195 и Рисунок 196).
3. Проложите ответвление длиной 240 см для приборной панели, отходящее от жгута проводов, через уплотнительную втулку в отверстии передней перегородки и через крюк крепления кабеля и шланга (Рисунок 197).

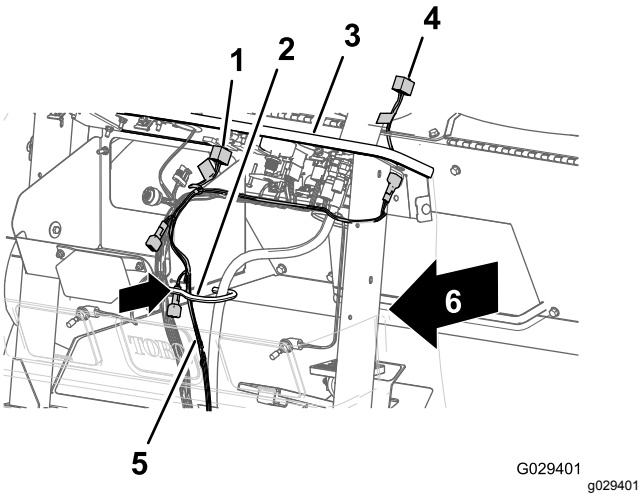

Рисунок 197

1. 8-гнездовой разъем (переключатель компрессора)
2. Крюк крепления кабеля и шланга
3. Приборная панель
4. 8-гнездовой разъем (жгут проводов для доводочного комплекта)
5. 240 см – ответвление для приборной панели
6. 8-гнездовой разъем (переключатель управления пенообразованием)

4. Проложите 8-гнездовой разъем в конце ответвления длиной 240 см для приборной панели поперек приборной панели и слева от рулевой колонки (Рисунок 198).

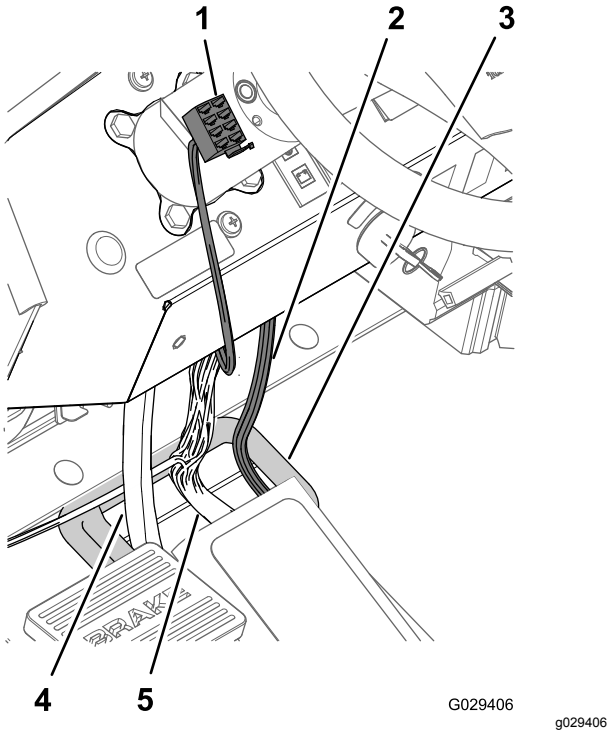

Рисунок 198

1. 8-гнездовой разъем (жгут проводов для доводочного комплекта)
2. 240 см – ответвление для приборной панели
3. Уплотнительная втулка (передняя перегородка)
4. Шланг рулевого управления
5. Жгут проводов машины

5. Рядом с крюком крепления кабеля и шланга закрепите ответвление длиной 240 см для приборной панели, отходящее от жгута проводов, к жгуту проводов машины кабельной стяжкой (Рисунок 199).

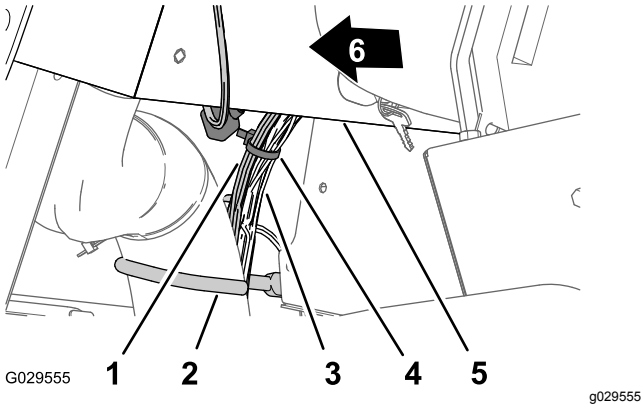

Рисунок 199

1. 240 см – ответвление для приборной панели
2. Крюк крепления кабеля и шланга
3. Жгут проводов машины
4. Кабельная стяжка
5. Приборная панель
6. Передняя сторона машины

Подсоединение жгута проводов компрессора

1. В конце ответвления длиной 236 см жгута проводов совместите 4-гнездовой разъем жгута проводов доводочного комплекта с 4-штыревым разъемом жгута проводов компрессора (Рисунок 200).

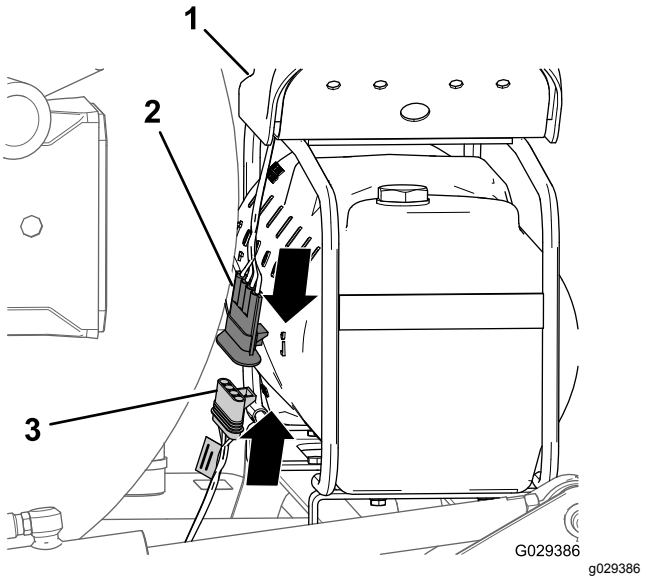

Рисунок 200

1. Компрессор
2. 4-штыревой разъем (жгут проводов компрессора)
3. 4-гнездовой разъем (жгут проводов для доводочного комплекта)

2. Вставьте 4-штыревой разъем в 4-гнездовой разъем (Рисунок 200).

   Примечание: Сожмите их вместе до срабатывания защелки, которая надежно зафиксирует соединение.

Установка реле

1. В ответвлении длиной 197 см для двигательного отсека, отходящем от жгута проводов, совместите реле с 5-гнездовым разъемом жгута проводов для доводочного комплекта (Рисунок 201).

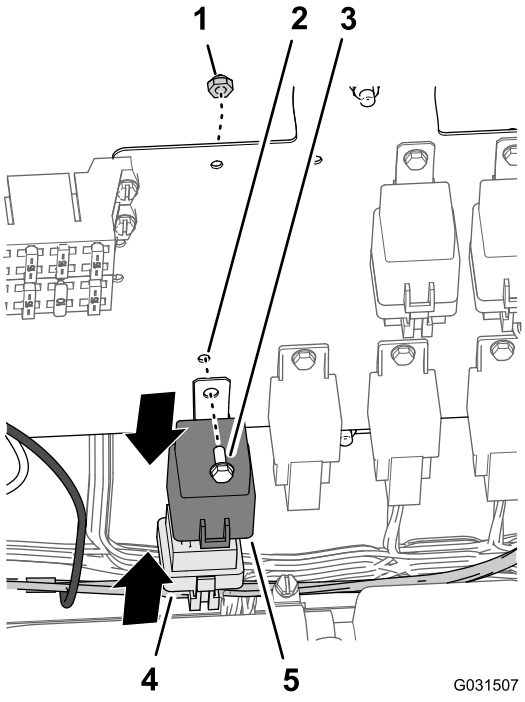

Рисунок 201

1. Контргайка (№ 10)
2. Отверстие (панель электропроводов)
3. Болт с фланцевой головкой (№10-24 x ½ дюйма)
4. Реле
5. 5-гнездовой разъем (жгут проводов для доводочного комплекта)

2. Вставьте штыри реле в гнезда разъема (Рисунок 201).

   Примечание: Сожмите реле и разъем до щелчка, чтобы надежно зафиксировать соединение.

3. Совместите отверстие в монтажном выступе реле с отверстием в панели электропроводов (Рисунок 201).
4. Прикрепите реле к панели (Рисунок 201) при помощи болта с фланцевой головкой (№ 10 x ½ дюйма) и контргайки (№ 10).

Подсоединение клеммы провода заземления

1. Выверните винт с клеммного блока заземления (Рисунок 202).

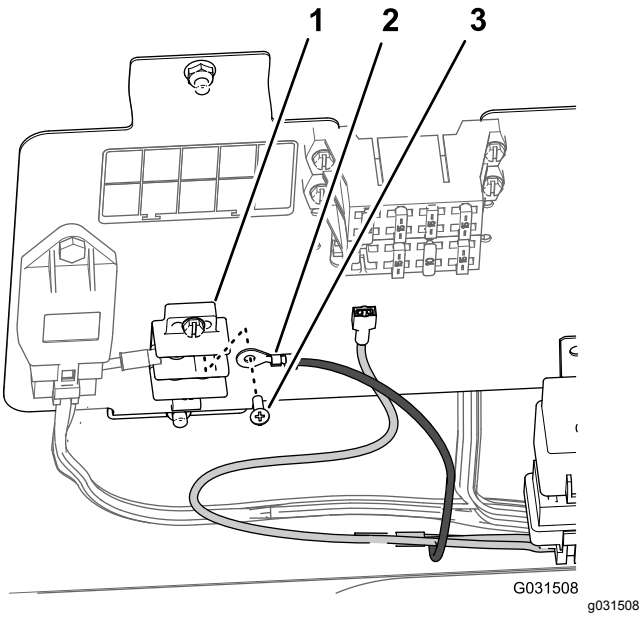

Рисунок 202

1. Клеммный блок заземления
2. Круглая клемма (заземление)
3. Винт

2. Прикрепите круглую клемму жгута проводов доводочного комплекта к клеммному блоку заземления при помощи винта, снятого при выполнении пункта 1 (Рисунок 202).

Подсоединение разъемов силового провода – блок предохранителей машины

Примечание: Если на машине нет разъема с плоскими контактами для навесного оборудования, расположенного в блоке предохранителей машины, необходимо установить вспомогательный блок предохранителей.

1. На машинах, имеющих на блоке предохранителей разъем с плоскими контактами, подсоедините разъем с плоскими контактами жгута проводов доводочного комплекта к гнездовому разъем блока предохранителей машины (Рисунок 203).

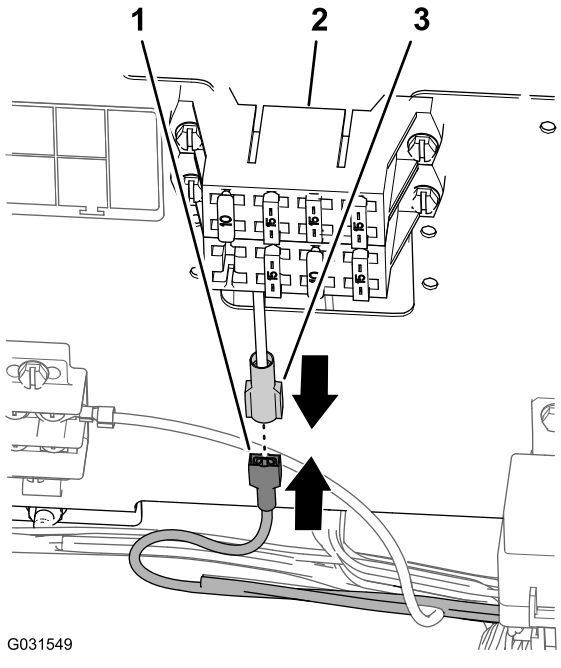

Рисунок 203

1. Разъем с плоскими контактами (жгут проводов для доводочного комплекта)
2. Блок предохранителей (машина)
3. Гнездовой разъем (блок предохранителей машины)

2. Сожмите их вместе до срабатывания защелки, которая надежно зафиксирует соединение.

Подсоединение разъемов силового провода

Приобретаемый отдельно вспомогательный блок предохранителей

1. Подсоедините разъем с плоскими контактами жгута проводов доводочного комплекта к гнездовому разъему вспомогательного блока предохранителей (Рисунок 204).

   Примечание: Сожмите их вместе до срабатывания защелки, которая надежно зафиксирует соединение.

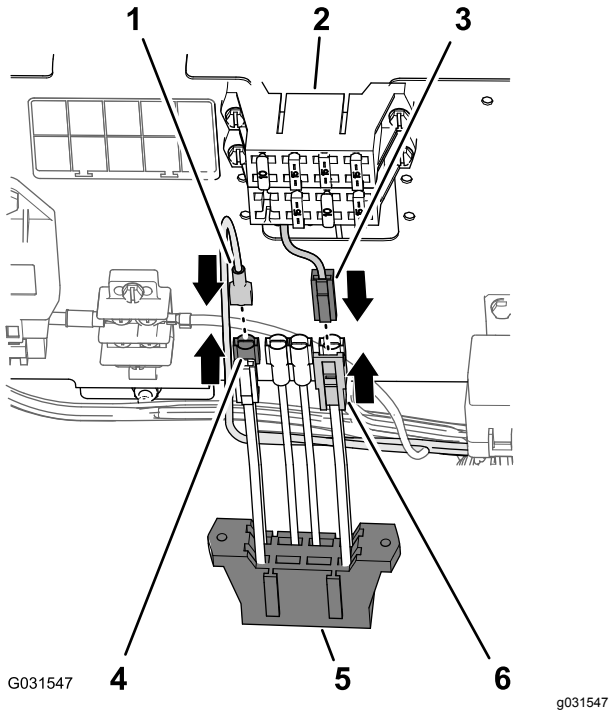

Рисунок 204

1. 1-гнездовой разъем (жгут проводов доводочного комплекта)
2. Блок предохранителей (машина)
3. Разъем с одним плоским контактом (квадратный конец – вспомогательный блок предохранителей)
4. 1-штыревой разъем (провода питания вспомогательного оборудования, блок предохранителей машины)
5. Вспомогательный блок предохранителей
6. 1-гнездовой разъем (квадратный конец – провода питания вспомогательного блока предохранителей)

2. Вставьте 2-штыревой разъем проводов питания вспомогательного оборудования блока предохранителей машины в 2-гнездовой разъем проводов питания вспомогательного блока предохранителей (Рисунок 204).

Примечание: Сожмите их вместе до срабатывания защелки, которая надежно зафиксирует соединение.

3. Совместите пазы во вспомогательном блоке предохранителей с монтажными фланцами блока предохранителей машины (Рисунок 205).

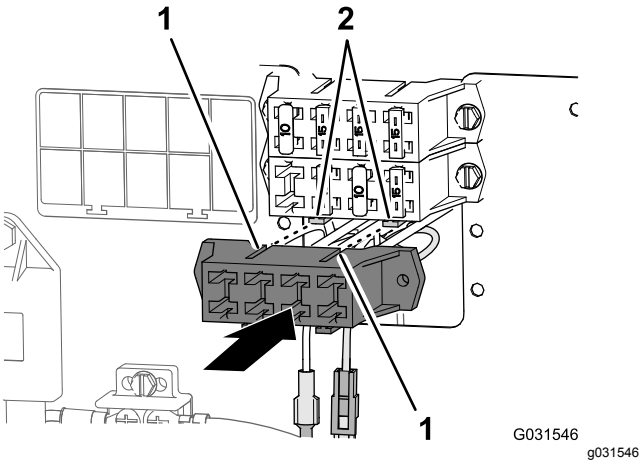

Рисунок 205

1. Пазы (вспомогательный блок предохранителей)
2. Монтажные фланцы (блок предохранителей машины)

4. Соедините два блока предохранителей вместе до срабатывания защелки, которая надежно зафиксирует их соединение.

Установка предохранителя

- Если на машине имеется разъем с плоскими контактами для навесного оборудования в блоке предохранителей машины, установите предохранитель на 15 А в блок предохранителей (Рисунок 206).

  Примечание: Убедитесь, что предохранитель полностью вставлен в блок предохранителей.

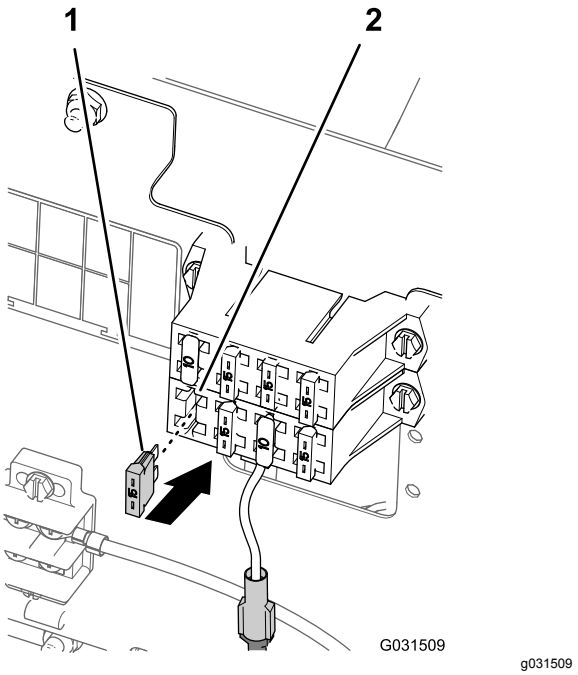

Рисунок 206

1. Предохранитель 15 А
2. Блок предохранителей машины

- Если на вашей машине есть разъем с плоскими контактами для навесного оборудования во вспомогательном блоке предохранителей, выполните следующие действия:

  1. Найдите гнездо предохранителя, совмещенное с проводом разъема с плоскими контактами, который использовался при выполнении пункта 1 раздела Подсоединение разъемов силового провода (страница 104).
  2. Вставьте предохранитель на 15 А в гнездо, найденное во вспомогательном блоке предохранителей (Рисунок 207).

     Примечание: Убедитесь, что предохранитель полностью вставлен в гнездо блока предохранителей.

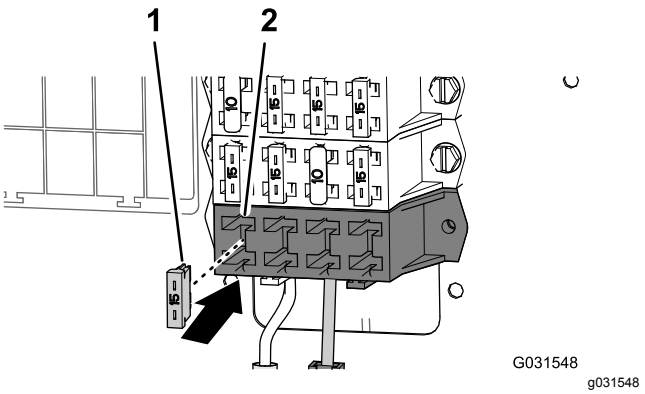

Рисунок 207

1. Предохранитель 15 А
2. Гнездо предохранителя (вспомогательный блок предохранителей)

Установка переключателя управления пенообразованием

1. Совместите пазы в монтажном кронштейне для переключателя управления пенообразованием с 4 резьбовыми вставками в рулевой колонке (Рисунок 208).

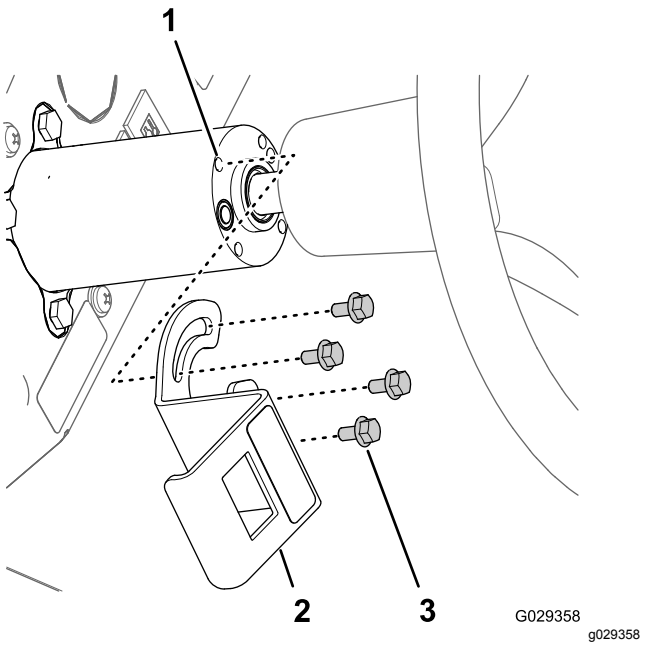

Рисунок 208

1. Резьбовые вставки (рулевая колонка)
2. Монтажный кронштейн (переключатель управления пенообразованием)
3. Болты с фланцевыми головками (6 x 12 мм)

2. Установите кронштейн на колонку с помощью 4 болтов с фланцевыми головками (6 x 12 мм) и затяните болты с моментом от 972 до 1198 Н·см.
3. Вставьте 8-гнездовой разъем в отверстие в кронштейне и подсоедините его к штырям (Рисунок 208) в задней части 3-позиционного переключателя с ручкой (переключатель управления пенообразованием).

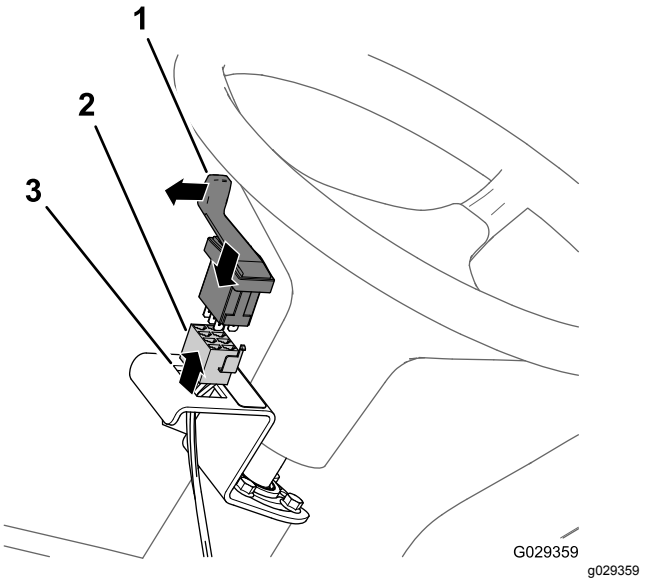

Рисунок 209

1. 3-позиционный переключатель с ручкой (переключатель управления пенообразованием)
2. 8-гнездовой разъем
3. Отверстие (монтажный кронштейн для переключателя управления пенообразованием)

4. Вставьте переключатель в кронштейн и нажмите на него так, чтобы он надежно зафиксировался в отверстии до щелчка (Рисунок 209).

   Примечание: Убедитесь, что ручка 3-позиционного переключателя (переключателя управления пенообразованием) направлена наружу.

Установка переключателя компрессора

1. Удалите пятую заглушку по направлению направо на приборной панели машины (Рисунок 210).

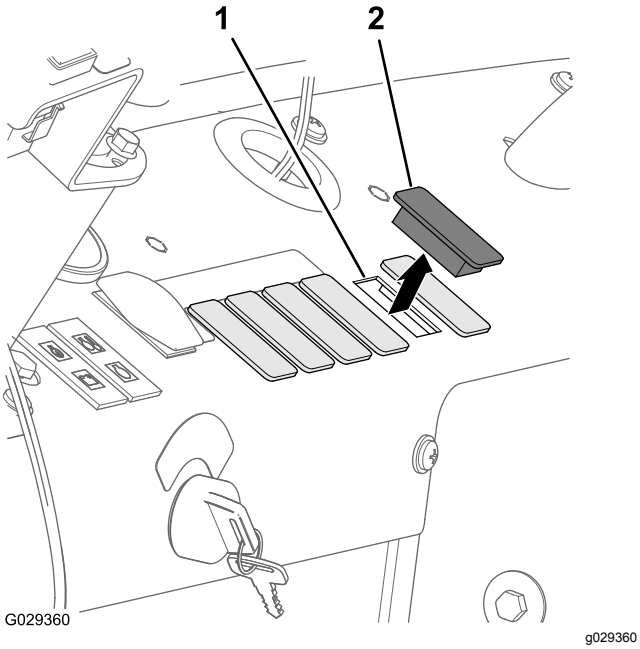

Рисунок 210

1. Отверстие в приборной панели (пятая заглушка по направлению направо).
2. Заглушка

2. Вставьте 8-гнездовой разъем в отверстие приборной панели и подсоедините его (Рисунок 211) к штырям в задней части 2-позиционного перекидного переключателя (переключатель включения/выключения компрессора).

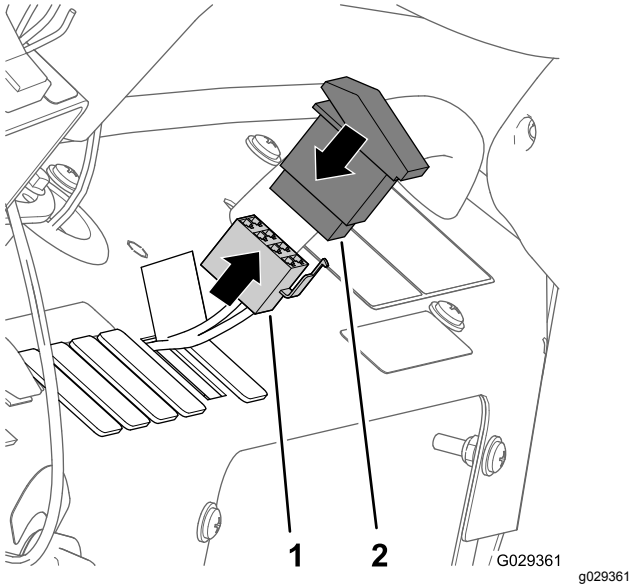

Рисунок 211

1. 8-гнездовой разъем
2. 2-позиционный перекидной переключатель (двухпозиционный переключатель компрессора)

3. Вставьте переключатель в приборную панель и нажмите на него, чтобы он надежно зафиксировался со щелчком в отверстии (Рисунок 210 и Рисунок 211).

Подсоединение трубок к насадкам пенного маркера

1. Проведите трубки пенообразующих насадок в левой и правой секциях стрелы внутрь и через R-образный хомут рядом с шарнирным креплением секции стрелы (Рисунок 212).

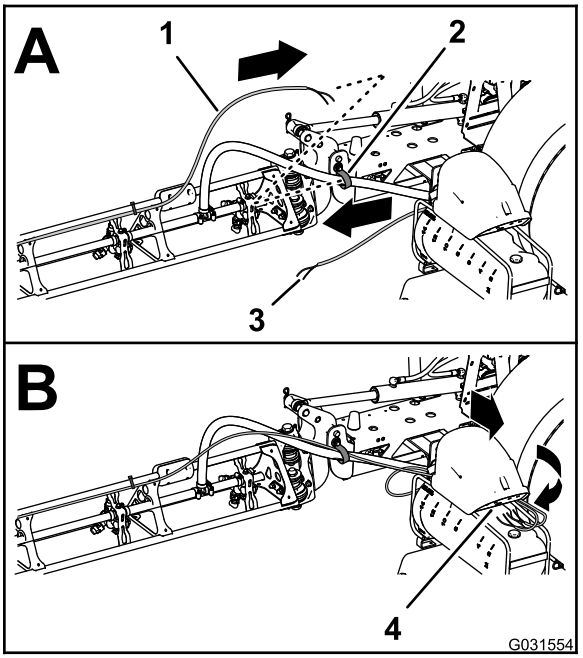

g031554

Рисунок 212

1. Трубка – насадка пенного маркера (правая секция стрелы)
2. R-образный хомут
3. Трубка – насадка пенного маркера (левая секция стрелы)
4. Соединительная панель (компрессор пенного маркера)

2. Проложите трубки вперед, вдоль внутренней стороны компрессора, в сторону бака (Рисунок 212).
3. Закрепите трубки при помощи кабельной стяжки, установленной при выполнении пункта 1 раздела Демонтаж с машины трубок подачи жидкости и воздуха (страница 18), надев синюю трубку для правой секции стрелы на обжимной фитинг водяного контура правой секции стрелы (Рисунок 213).

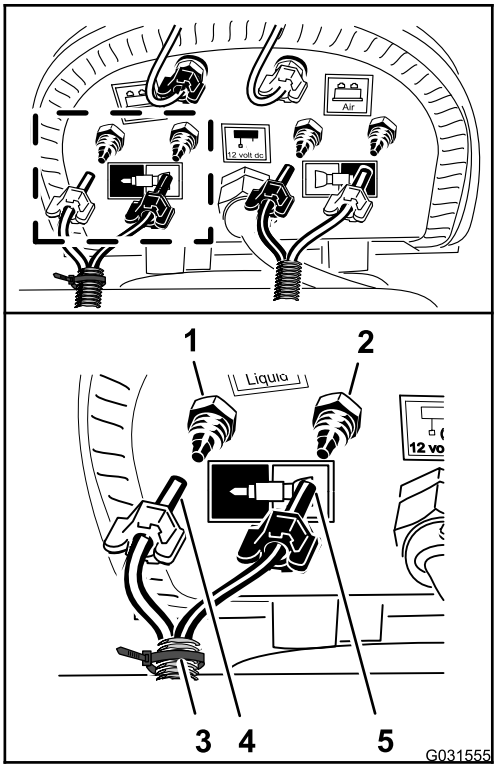

g031555

Рисунок 213

1. Обжимной фитинг – вода (правая секция стрелы – синяя трубка)
2. Обжимной фитинг – воздух (правая секция стрелы – прозрачная трубка)
3. Зажимная гайка – воздух (правая секция стрелы – синяя трубка)
4. Кабельная стяжка
5. Зажимная гайка – вода (правая секция стрелы – прозрачная трубка)

4. Наденьте зажимную гайку трубки на фитинг и затяните гайку от руки (Рисунок 213).
5. Подсоединение прозрачной трубки правой секции стрелы к обжимному фитингу для воздушного контура правой секции стрелы (Рисунок 213).
6. Наденьте зажимную гайку трубки на фитинг и затяните гайку от руки (Рисунок 213).
7. Подсоедините немаркированную (без кабельной стяжки) трубку, надев синюю трубку левой секции стрелы на обжимной фитинг водяного контура левой секции стрелы (Рисунок 214).

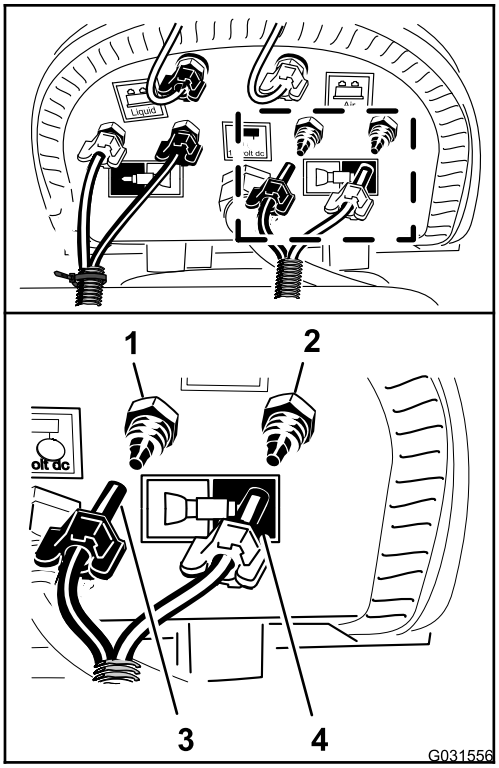

g031556

Рисунок 214

1. Обжимной фитинг – вода (левая секция стрелы – синяя трубка)
2. Обжимной фитинг – воздух (левая секция стрелы – прозрачная трубка)
3. Зажимная гайка (левая секция стрелы – синяя трубка)
4. Зажимная гайка (левая секция стрелы – прозрачная трубка)

8. Наденьте зажимную гайку трубки на фитинг и затяните гайку от руки (Рисунок 214).
9. Подсоединение прозрачной трубки левой секции стрелы к обжимному фитингу для воздушного контура левой секции стрелы (Рисунок 214).
10. Наденьте зажимную гайку трубки на фитинг и затяните гайку от руки (Рисунок 214).

36

Подсоединение дополнительного комплекта предварительного смешивания химикатов

Детали, требуемые для этой процедуры:

1	Отсечной клапан потока жидкости – номер 130-7324 по каталогу Toro
2	Держатель – номер 131-0235 по каталогу Toro
1	Крепление (отсечной клапан потока жидкости) – номер 131-3725-03 по каталогу Toro
2	Фланцевая контргайка (¼ дюйма, нержавеющая сталь) – номер 119-6897 по каталогу Toro
1	Шланг сброса давления в сборе 25 x 273 мм – номер 131-9647 по каталогу Toro
1	Шланг подачи в сборе 25 x 470 мм – номер 131-9648 по каталогу Toro
1	Шланг перепуска перемешивания в сборе 25 x 305 мм – номер 131-9649 по каталогу Toro
1	Прямоугольный штуцер типа «елочка» 25 мм –номер 131-3727 по каталогу Toro
1	Сливной шланг 25 x 1587 мм – номер 117-7957 по каталогу Toro

Перестановка клапана сброса давления

1. Снимите держатель, который крепит прямой штуцер типа «елочка» шланга подачи к тройнику на насосе опрыскивателя, и снимите прямой штуцер с тройника (Рисунок 215).

   Примечание: Сохраните держатель для последующей установки, описанной в пункте 2 раздела Установка шланга подачи в сборе (страница 114).

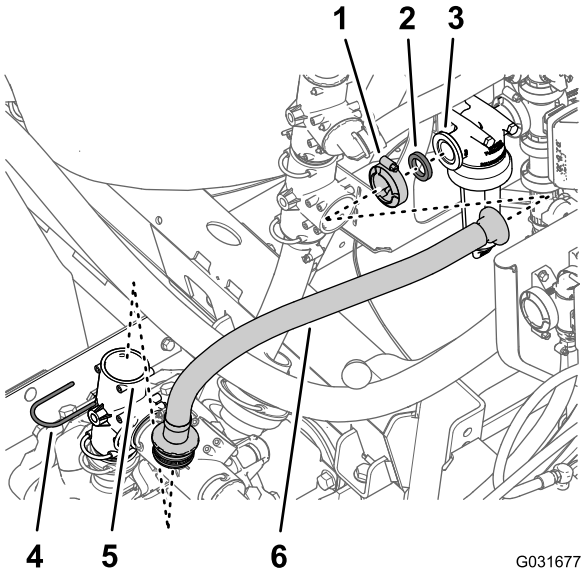

Рисунок 215

1. Фланцевый хомут
2. Прокладка
3. Фланец (головка фильтра)
4. Держатель
5. Тройник (насос опрыскивателя)
6. Шланг подачи

2. Снимите фланцевый хомут, который крепит шланг подачи с прокладкой к фланцу головки фильтра, и снимите шланг с машины (Рисунок 215).
3. Снимите держатель, который крепит клапан сброса давления к тройнику на насосе опрыскивателя, и снимите клапан сброса давления (Рисунок 216).

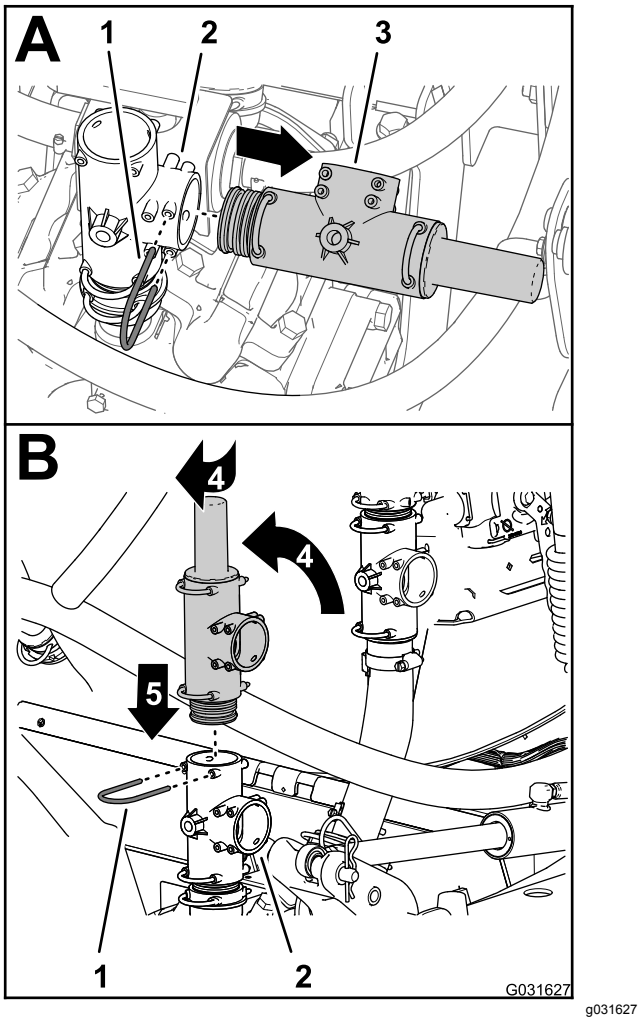

Рисунок 216

1. Держатель
2. Клапан сброса давления
3. Тройник
4. Поверните клапан сброса давления
5. Вниз

4. Поверните клапан сброса давления вверх, как показано на Рисунок 216.

   Примечание: Направьте выпускное отверстие клапана сброса давления назад.
5. Вставьте клапан сброса давления в верхнюю часть тройника до полной посадки клапана (Рисунок 216).
6. Закрепите клапан сброса давления на тройнике держателем, снятым при выполнении пункта 3.

Замена перепускного шланга клапана перемешивания

1. Снимите держатель, который крепит прямоугольный штуцер типа «елочка» перепускного шланга к верхнему тройнику, и снимите прямоугольный штуцер с тройника (Рисунок 217).

   Примечание: Сохраните держатель для последующей установки, описанной далее в пункте 5.

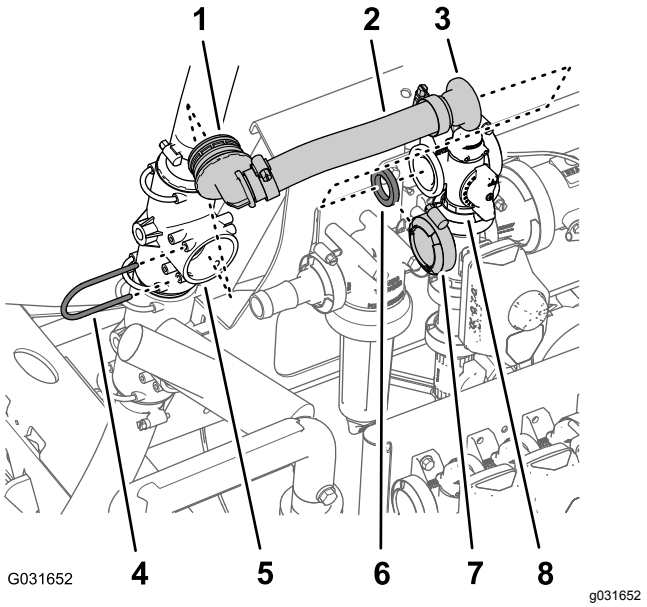

Рисунок 217

1.	Прямоугольный штуцер типа «елочка»	5.	Верхний тройник
2.	Перепускной шланг	6.	Прокладка
3.	Прямой фланцевый штуцер	7.	Фланцевый хомут
4.	Держатель	8.	Фланец (клапан перемешивания)

2. Снимите фланцевый хомут, который крепит прямой фланцевый штуцер с прокладкой к фланцу клапана перемешивания, и снимите перепускной шланг с машины (Рисунок 217).

   Примечание: Сохраните фланцевый хомут и прокладку для последующей установки, описанной в пункте 7; старый прямоугольный штуцер, перепускной шланг и прямой фланцевый штуцер, снятые с машины, больше не понадобятся.

3. Поверните верхний тройник приблизительно на 45° по часовой стрелке (Рисунок 218).

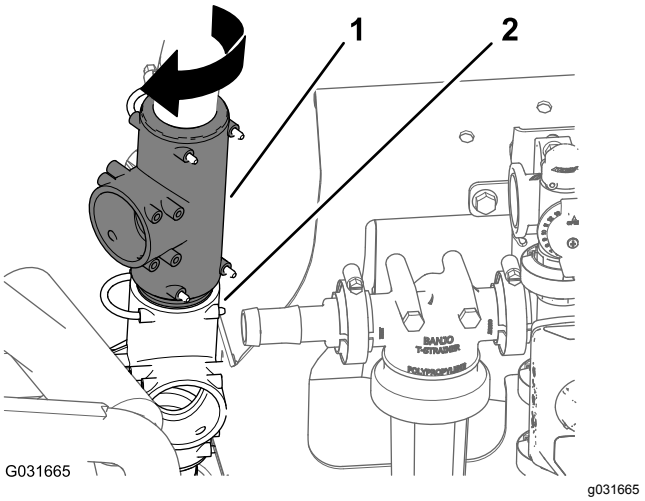

Рисунок 218

4. Совместите прямоугольный штуцер типа «елочка» нового шланга перепуска перемешивания в сборе (номер 131-9649 по каталогу Toro) с открытым отверстием в верхнем тройнике и вставьте прямоугольный штуцер до его полной посадки в тройнике (Рисунок 219).

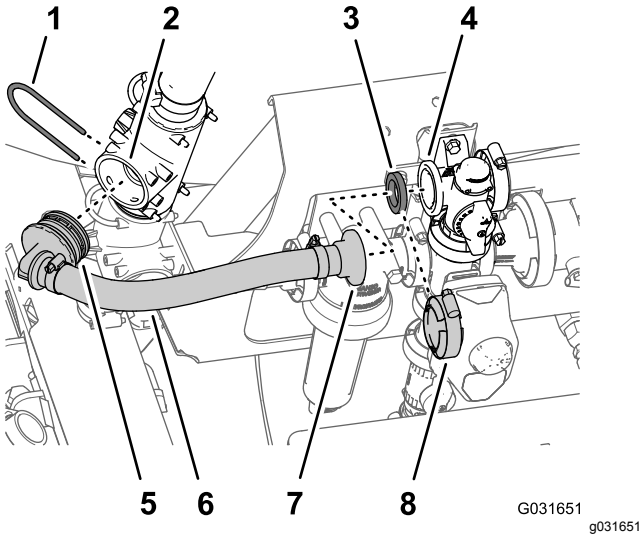

Рисунок 219

1. Держатель
2. Отверстие (верхний тройник)
3. Прокладка
4. Фланец (клапан перемешивания)
5. Прямоугольный штуцер типа «елочка» (шланг перепуска перемешивания в сборе – номер 131-9649 по каталогу Toro)
6. Шланг 25 x 305 мм – (шланг перепуска перемешивания в сборе – номер 131-96499 по каталогу Toro)
7. Прямой фланцевый штуцер (шланг перепуска перемешивания в сборе – номер 131-9649 по каталогу Toro)
8. Фланцевый хомут

5. Закрепите прямоугольный штуцер типа «елочка» на тройнике при помощи держателя (Рисунок 219), снятого при выполнении пункта 1.
6. Совместите прямой фланцевый штуцер нового шланга перепуска перемешивания в сборе (номер 131-9649 по каталогу Toro) и прокладку с фланцем перепускного клапана (Рисунок 219).
7. Прикрепите прямой фланцевый штуцер с прокладкой к перепускному клапану при помощи фланцевого хомута, снятого при выполнении пункта 2.

Подготовка к установке отсечного клапана для эдуктора

1. Совместите прямоугольный штуцер типа «елочка» (номер 131-3727 по каталогу Toro) с отсечным клапаном потока жидкости (номер 130-7324 по каталогу Toro), как показано на Рисунок 220, и вставьте штуцер типа «елочка» в клапан до полной посадки штуцера.

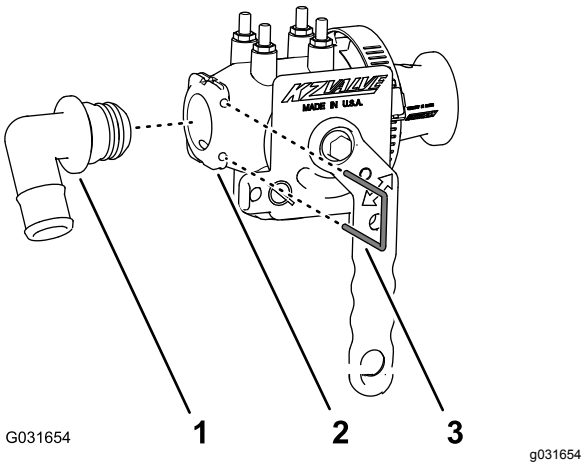

Рисунок 220

1. Прямоугольный штуцер типа «елочка» 25 мм – номер 131-3727 по каталогу Toro
2. Отсечной клапан потока жидкости – номер 130-7324 по каталогу Toro
3. Держатель – номер 131-0235 по каталогу Toro

2. Прикрепите прямоугольный штуцер типа «елочка» к отсечному клапану при помощи держателя (номер 131-0235 по каталогу Toro).
3. Снимите фланцевый хомут, который крепит прямой штуцер типа «елочка» и прокладку к фланцу головки фильтра, и снимите штуцер (Рисунок 221).

   Примечание: Сохраните фланцевый хомут и прокладку для последующей установки отсечного клапана, описанной в пункте 5 раздела Установка отсечного клапана для эдуктора (страница 113); прямой штуцер типа «елочка», снятый с машины, больше не понадобится.

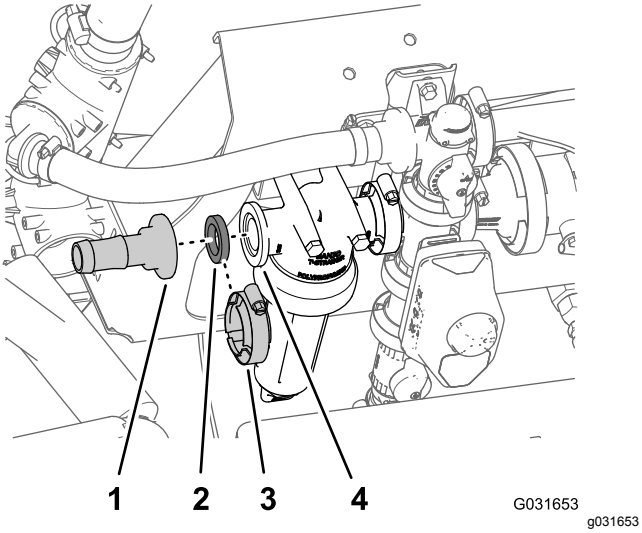

Рисунок 221

1. Прямой штуцер типа «елочка»
2. Прокладка
3. Фланцевый хомут
4. Фланец (головка фильтра)

4. Выверните 2 фланцевые контргайки (5/16 дюйма), которые крепят головку фильтра к креплению коллектора (Рисунок 222).

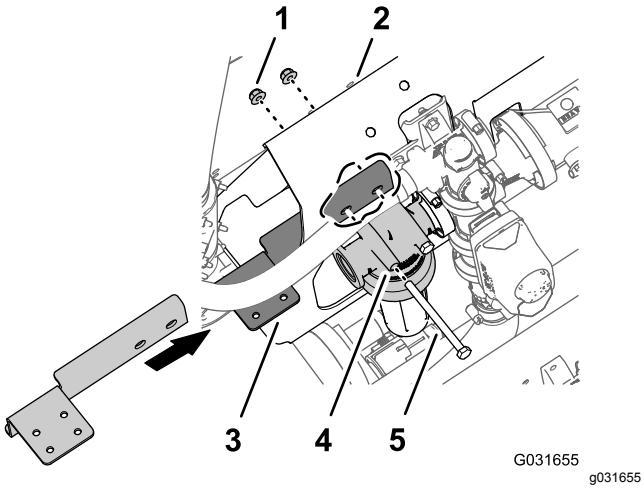

Рисунок 222

Болт (5/16 x 4 дюйма) показан снятым для наглядности.

1. Фланцевая контргайка (5/16 дюйма)
2. Крепление коллектора
3. Крепление (отсечной клапан потока жидкости) – номер 131-3725-03 по каталогу Toro
4. Головка фильтра
5. Болт (5/16 x 4 дюйма)

5. Совместите отверстия в длинном фланце крепления отсечного клапана (номер 131-3725-03 по каталогу Toro) с двумя болтами (5/16 x 4 дюйма) в передней части крепления коллектора (Рисунок 222).

6. Соедините крепление отсечного клапана с креплением коллектора и установите болты с двумя фланцевыми контргайками, снятыми при выполнении пункта 4 (Рисунок 222).
7. Затяните болты и гайки с моментом от 1978 до 2542 Н·см.

Установка отсечного клапана для эдуктора

1. Совместите прокладку с фланцем головки фильтра (Рисунок 223).

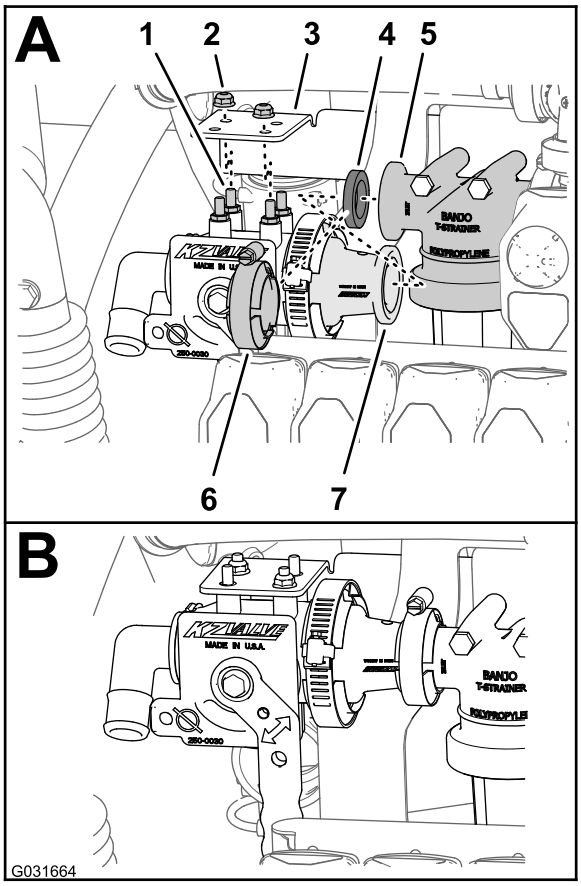

Рисунок 223

1. Шпилька (отсечной клапан – номер 130-7324 по каталогу Toro)
2. Фланцевая контргайка (¼ дюйма, нержавеющая сталь) – номер 119-6897 по каталогу Toro
3. Крепление (отсечной клапан потока жидкости) – номер 131-3725-03 по каталогу Toro
4. Прокладка
5. Фланец (головка фильтра)
6. Фланцевый хомут
7. Фланцевый переходник (отсечной клапан – номер 130-7324 по каталогу Toro)

2. Совместите шпильки отсечного клапана (номер 130-7324 по каталогу Toro) с 4 отверстиями в креплении отсечного клапана

(номер 131-3725-03 по каталогу Toro) и фланцевый переходник отсечного клапана с фланцем головки фильтра и уплотнительной прокладкой (Рисунок 223).

3. Установите отсечной клапан потока жидкости на крепление отсечного клапана при помощи 2 фланцевых контргаек ¼ дюйма (номер 119-6897 по каталогу Toro), навернув их на 2 диагонально противоположные шпильки отсечного клапана, как показано на Рисунок 223.
4. Затяните фланцевую контргайку (¼ дюйма) с моментом от 1070 до 1243 Н·см.
5. Прикрепите фланцевый переходник отсечного клапана к фланцу головки фильтра при помощи хомута (Рисунок 223), снятого при выполнении пункта 3 в разделе Подготовка к установке отсечного клапана для эдуктора (страница 112).

Установка шланга сброса давления в сборе

1. Совместите прямоугольный штуцер шланга сброса давления в сборе (номер 131-9647 по каталогу Toro) с открытым отверстием клапана сброса давления и вставьте прямоугольный штуцер до его полной посадки в тройнике (Рисунок 224).

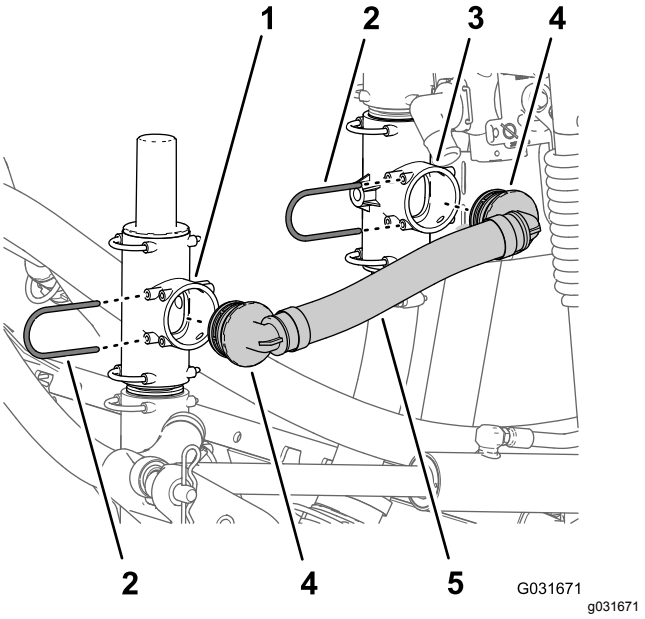

Рисунок 224

1. Клапан сброса давления
2. Держатель
3. Нижний тройник
4. Прямоугольный штуцер типа «елочка» (шланг сброса давления в сборе – номер 131-9647 по каталогу Toro)
5. Шланг сброса давления в сборе – номер 131-9647 по каталогу Toro

2. Закрепите прямоугольный штуцер на клапане сброса давления при помощи держателя (Рисунок 224), снятого при выполнении пункта 1 в разделе Установка поворотного шлангового барабана на крепление коллектора (страница 93).
3. Совместите другой прямоугольный штуцер шланга сброса давления в сборе (номер 131-9647 по каталогу Toro) с открытым отверстием в нижнем тройнике и вставьте прямоугольный штуцер до его полной посадки в тройнике (Рисунок 224).
4. Закрепите прямоугольный штуцер в тройнике фиксатором (Рисунок 224), снятым при выполнении пункта 2 в разделе Установка поворотного шлангового барабана на крепление коллектора (страница 93).

Установка шланга подачи в сборе

1. Совместите другой прямоугольный штуцер шланга подачи в сборе (номер 131-9648 по каталогу Toro) с открытым отверстием в тройнике на насосе опрыскивателя и вставьте прямоугольный штуцер до его полной посадки в тройнике (Рисунок 225).

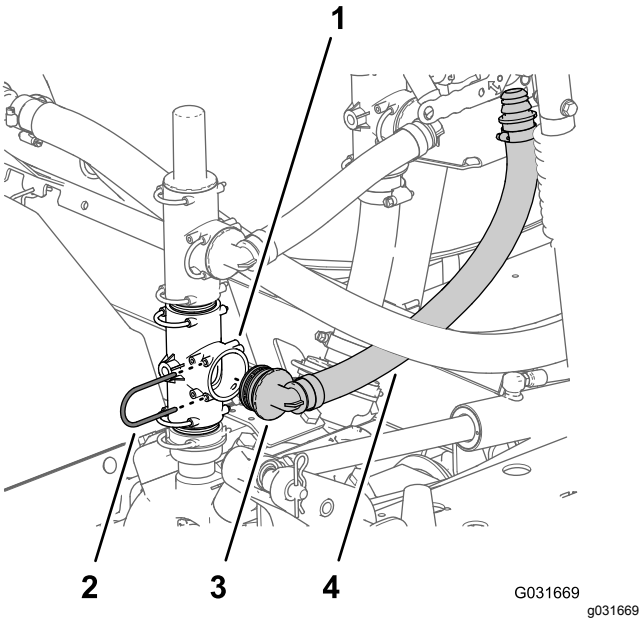

Рисунок 225

1. Тройник (насос опрыскивателя)
2. Держатель – номер 131-0235 по каталогу Toro
3. Прямоугольный штуцер типа «елочка» (шланг подачи в сборе – номер 131-9648 по каталогу Toro)
4. Шланг подачи в сборе – номер 131-9648 по каталогу Toro

2. Закрепите прямоугольный штуцер в тройнике насоса опрыскивателя фиксатором (Рисунок 225), снятым при выполнении пункта 1 раздела Перестановка клапана сброса давления (страница 109).
3. Совместите другой прямоугольный штуцер шланга подачи в сборе (номер 131-9648 по каталогу Toro) с открытым отверстием в тройнике на насосе опрыскивателя и вставьте прямоугольный штуцер до его полной посадки в тройнике (Рисунок 226).

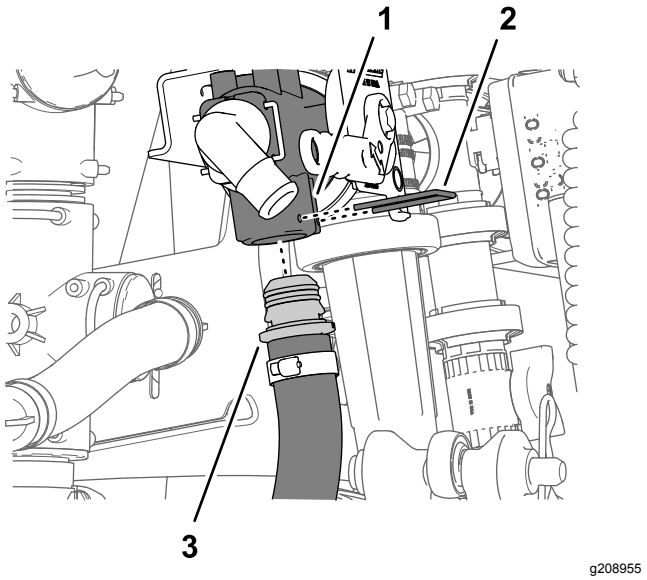

Рисунок 226

1. Отсечной клапан потока жидкости – номер 130-7324 по каталогу Toro
2. Держатель – номер 131-0235 по каталогу Toro
3. Шланг подачи в сборе – номер 131-9648 по каталогу Toro

4. Совместите прямой штуцер типа «елочка» напорного шланга в сборе (номер 131-9648 по каталогу Toro) с нижним отверстием отсечного клапана потока жидкости и вставьте прямой штуцер до его полной посадки в клапане (Рисунок 226).
5. Прикрепите прямой штуцер типа «елочка» к отсечному клапану (Рисунок 224) при помощи держателя (номер 131-0235 по каталогу Toro).

Подсоединение шланга подачи эдуктора

1. Совместите свободный конец шланга подачи эдуктора с прямоугольным штуцером типа «елочка» отсечного клапана и установите шланг на этот штуцер (Рисунок 227).

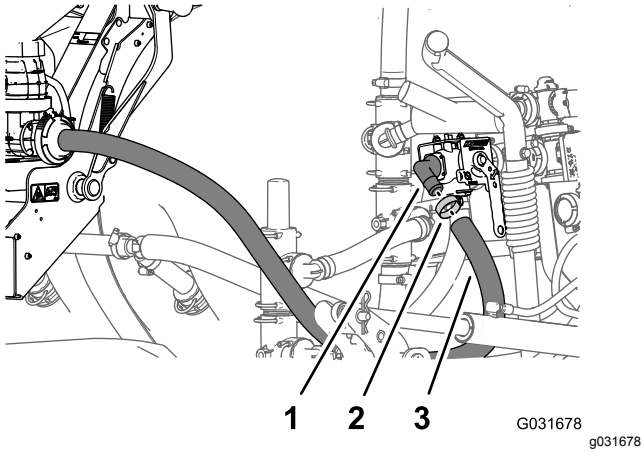

Рисунок 227

1. Прямоугольный штуцер типа «елочка» (отсечной клапан – номер 130-7324 по каталогу Toro)
2. Шланговый хомут
3. Шланг подачи эдуктора

2. Прикрепите шланг к штуцеру с помощью шлангового хомута, снятого при выполнении пункта 7 в разделе Установка поворотного шлангового барабана на крепление коллектора (страница 93).

37

Подсоединение дополнительного комплекта обеспечения соответствия требованиям ЕС

Детали не требуются

Сверление отверстий в креплении коллектора

1. От верхней левой кромки крепления коллектора отмерьте вправо расстояние 381 мм и сделайте отметку карандашом (Рисунок 228).

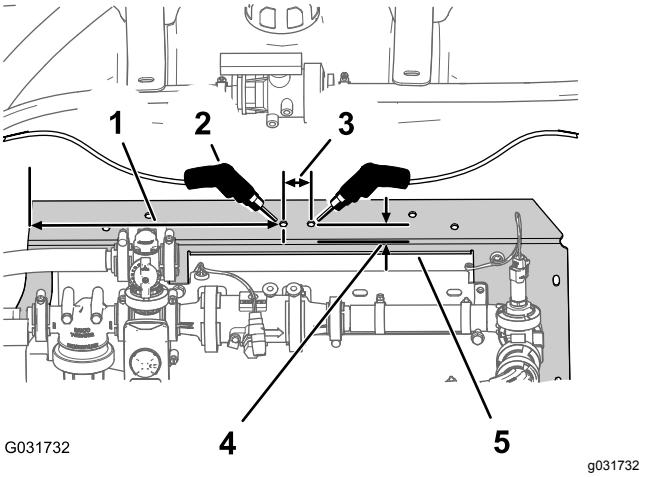

Рисунок 228

1. Отмерьте 381 мм и сделайте отметку карандашом..
2. Отверстие диаметром 8 мм
3. Отмерьте 32 мм и сделайте отметку карандашом..
4. Отмерьте 19 мм и сделайте отметку карандашом.
5. Крепление коллектора

2. От задней кромки крепления коллектора отмерьте 19 мм вперед и сделайте отметку карандашом (Рисунок 228).
3. В месте пересечения двух отметок, сделанных при выполнении пунктов 1 и 2, нанесите керном отметку на горизонтальной поверхности E крепления коллектора.
4. От накерненной отметки отмерьте вправо 32 мм и сделайте отметку карандашом (Рисунок 228).
5. От задней кромки крепления коллектора отмерьте 19 мм вперед и сделайте отметку карандашом (Рисунок 228).
6. В месте пересечения двух отметок, сделанных при выполнении пунктов 4 и 5, нанесите керном отметку на горизонтальной поверхности E крепления коллектора.
7. Просверлите в месте каждой из накерненных отметок на креплении коллектора отверстие сверлом диаметром 8 мм (Рисунок 228).

Установка шарового клапана и монтажного кронштейна

1. Совместите отверстия в монтажном кронштейне шарового клапана, снятого при выполнении пункта 4 раздела 9 Отсоединение дополнительного комплекта обеспечения соответствия требованиям ЕС (страница 25), с отверстиями в креплении коллектора, просверленными при выполнении действий, описанных в разделе Сверление отверстий

в креплении коллектора (страница 116), как показано на Рисунок 229.

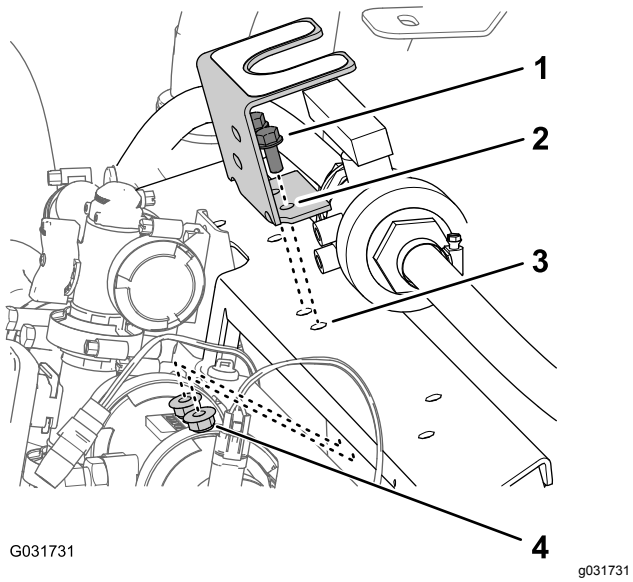

Рисунок 229

1. Болты с фланцевыми головками (5/16 x ¾ дюйма)
2. Монтажный кронштейн (шаровой клапан)
3. Крепление коллектора
4. Фланцевая контргайка (5/16 дюйма)

2. Установите монтажный кронштейн на крепление коллектора (Рисунок 229) при помощи двух болтов с фланцевыми головками (5/16 x ¾ дюйма) и фланцевых контргаек (5/16 дюйма), снятых при выполнении пункта 4 раздела 9 Отсоединение дополнительного комплекта обеспечения соответствия требованиям ЕС (страница 25).
3. Затяните болты и гайки с моментом от 1978 до 2542 Н·м.
4. Совместите резьбовые приливы шарового клапана с двумя отверстиями в монтажном кронштейне (Рисунок 230).

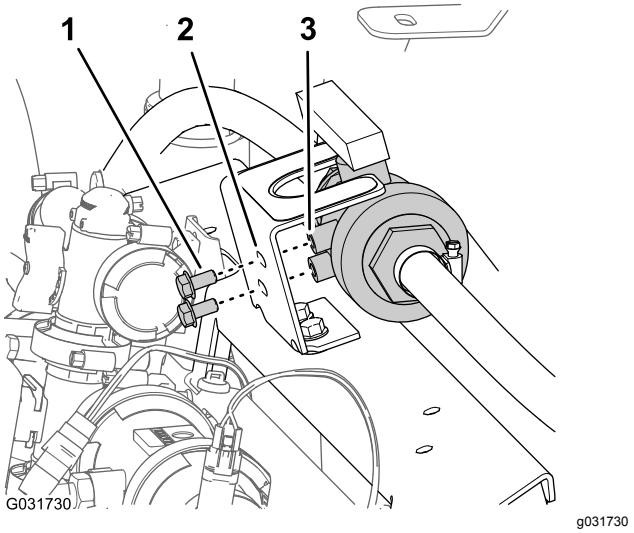

Рисунок 230

1. Болт с фланцевой головкой (5/16 x ⅝ дюйма)
2. Монтажный кронштейн (шаровой клапан)
3. Резьбовой прилив (шаровой клапан)

5. Установите клапан на монтажный кронштейн (Рисунок 230) с помощью 2 болтов с фланцевыми головками (5/16 x ⅝ дюйма), снятых при выполнении пункта 3 раздела 9 Отсоединение дополнительного комплекта обеспечения соответствия требованиям ЕС (страница 25), и затяните болты от руки.

38

Установка дополнительного комплекта закрытой стрелы

Детали, требуемые для этой процедуры:

1	Удлинитель кожуха в сборе (12-сопел – номер 120-0621 по каталогу Toro)
22	Закладная заклепка (номер 114439 по каталогу Toro)
4	Опорный кронштейн (кожух средней секции – номер 131-3703–03 по каталогу Toro)
4	Гайка с зажимом (номер 94-2413 по каталогу Toro)
16	Болт с фланцевой головкой (⅜ x 1¼ дюйма – номер 110-5050 по каталогу Toro)
16	Фланцевая контргайка (⅜ дюйма – номер 104-8301 по каталогу Toro)
2	Хомут кожуха (номер 120-0629 по каталогу Toro)
4	Болт с фланцевой головкой (5/16 x 1¼ дюйма – номер 323-36 по каталогу Toro)

Установка удлинителя кожуха на кожух средней секции (11 сопел)

1. Используя дрель со сверлом 5 мм (3/16 дюйма), высверлите 11 закладных заклепок (Рисунок 231), которые крепят усиливающую пластину (один ряд) и резиновый кожух к концу кожуха секции с 11 соплами для средней секции стрелы, снятого при выполнении пункта 2 раздела 10 Снятие кожуха средней секции (с 11 соплами) дополнительного комплекта закрытой стрелы (страница 26).

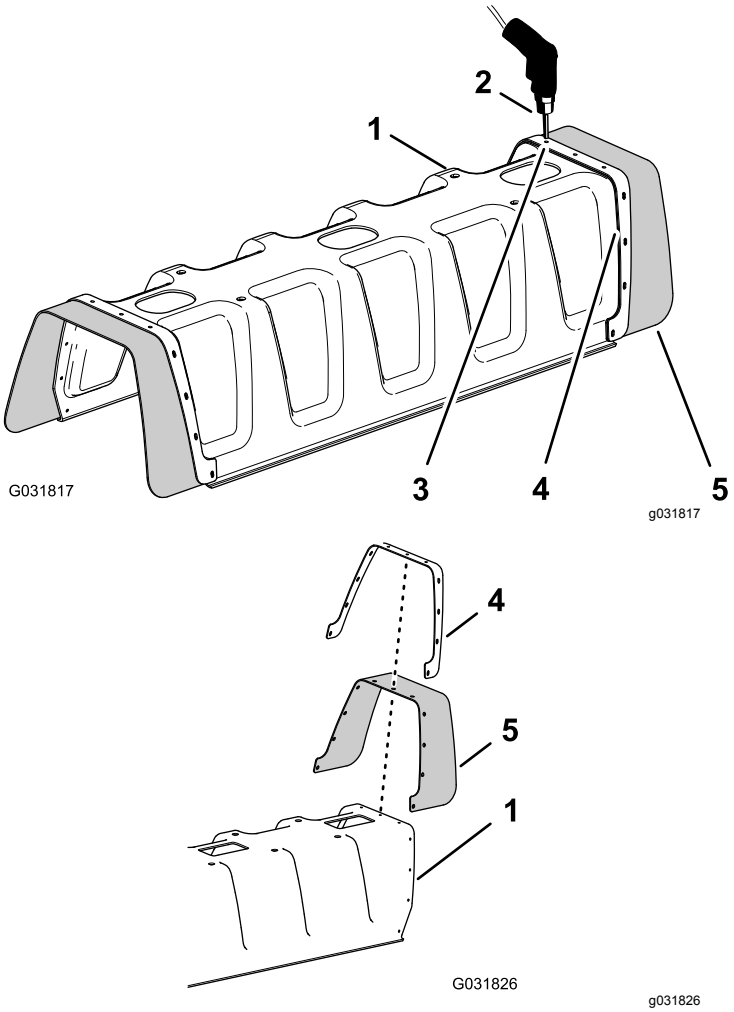

Рисунок 231

1. Кожух секции с 11 соплами
2. Дрель и сверло диаметром 5 мм (3/16 дюйма)
3. Заклепка (3/16 x ½ дюйма)
4. Усиливающая пластина (один ряд)
5. Резиновый кожух

2. Снимите усиливающую пластину, 11 шайб (3/16 дюйма) и резиновый кожух с кожуха стрелы с 11 соплами (Рисунок 231).

   Примечание: Сохраните усиливающую пластину, шайбы и резиновый кожух для последующей установки, описанной в пунктах 5 и 6.

3. Совместите отверстия в усиливающей пластине (двойной ряд) удлинителя кожуха с отверстиями в конце кожуха стрелы с 11 соплами (Рисунок 232).

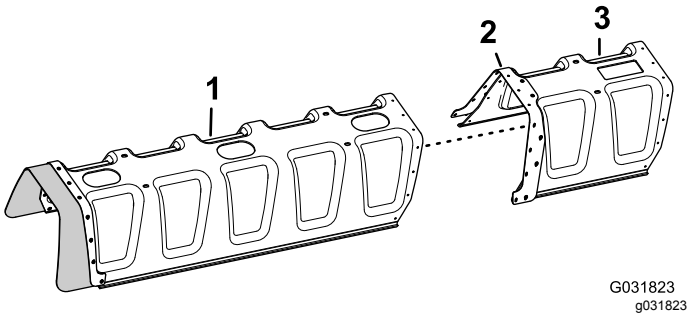

Рисунок 232

1. Кожух секции с 11 соплами
2. Усиливающая пластина (двойной ряд)
3. Удлинитель кожуха

4. Прикрепите удлинитель кожуха к кожуху секции с 11 соплами при помощи 11 закладных заклепок (номер 114439 по каталогу Toro)

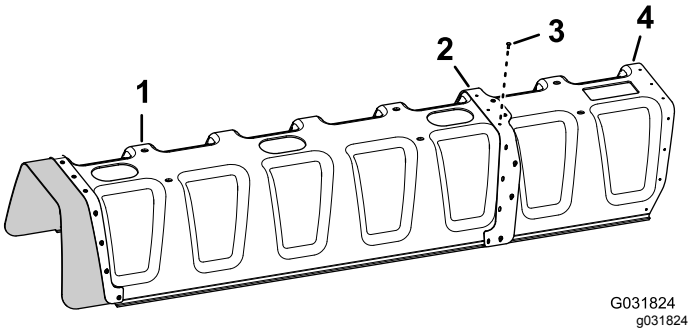

Рисунок 233

1. Кожух секции с 11 соплами
2. Усиливающая пластина (двойной ряд)
3. Закладные заклепки (номер 114439 по каталогу Toro)
4. Удлинитель кожуха

5. Совместите отверстия в резиновом кожухе и усиливающей пластине (один ряд), снятыми при выполнении пункта 2, с отверстиями в конце удлинителя кожуха (Рисунок 234).

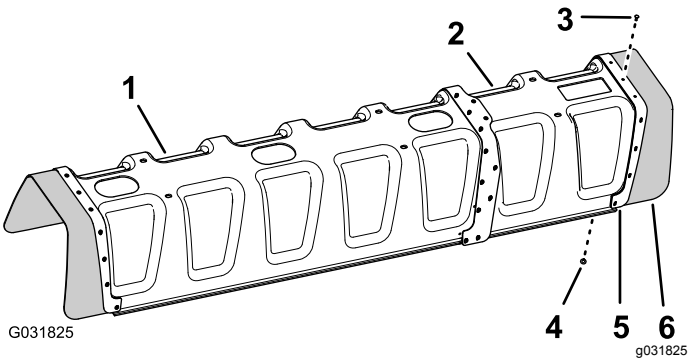

Рисунок 234

1. Кожух секции с 11 соплами
2. Удлинитель кожуха
3. Закладная заклепка (номер 114439 по каталогу Toro)
4. Шайба (3/16 дюйма)
5. Усиливающая пластина (один ряд)
6. Резиновый кожух

6. Прикрепите усиливающую пластину и резиновый кожух к удлинителю кожуха при помощи 11 закладных заклепок (номер 114439 по каталогу Toro) и 11 шайб (3/16 дюйма), снятых при выполнении пункта 5.

   Примечание: Выровняйте шайбы (3/16 дюйма) по внутренней поверхности удлинителя кожуха.

Установка опорного кронштейна кожуха средней секции

1. Установите 4 гайки с зажимами, снятые при выполнении пункта 6 в разделе 10 Снятие кожуха средней секции (с 11 соплами) дополнительного комплекта закрытой стрелы (страница 26), на 2 опорных кронштейна кожуха средней секции (номер 131-3703-03 по каталогу Toro), как показано на Рисунок 235.

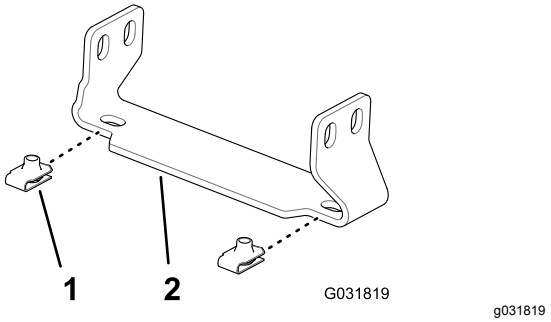

Рисунок 235

1. Гайка с зажимом (номер 94-2413 по каталогу Toro)
2. Опорный кронштейн (кожух средней секции – номер 131-3703–03 по каталогу Toro)

2. Установите 4 гайки с зажимами (номер 94-2413 по каталогу Toro) на 2 других опорных кронштейна кожуха средней секции (номер 131-3703–03 по каталогу Toro), как показано на Рисунок 235.
3. В месте расположения средней секции стрелы найдите самую правую пару отверстий в вертикальной лицевой поверхности ферменной рамы с расстоянием 25 мм между отверстиями (Рисунок 236).

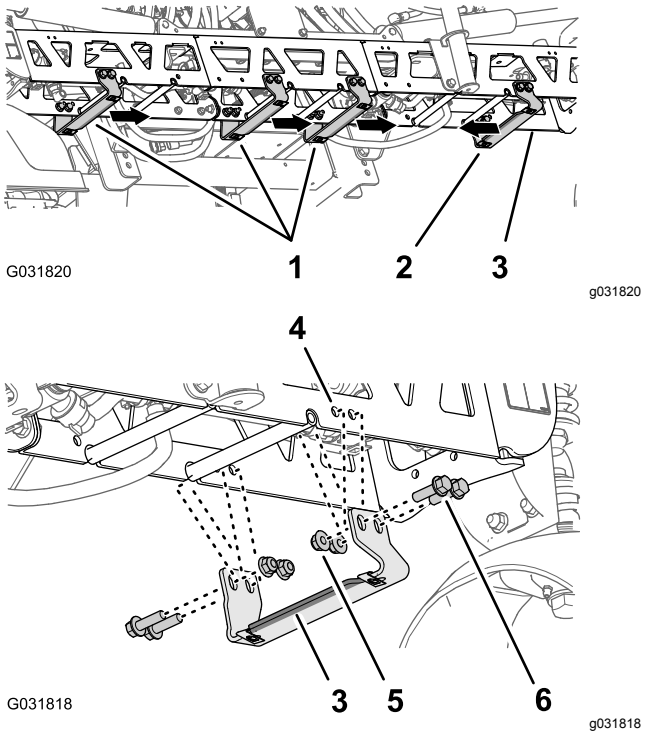

Рисунок 236

Показан опорный кронштейн с широким фланцем слева

1. Опорный кронштейн — номер 131-3703-03 по каталогу Toro (широкий фланец справа)
2. Опорный кронштейн – номер 131-3703-03 по каталогу Toro (широкий фланец слева)
3. Ферменная рама (средняя секция стрелы)
4. Отверстие (ферменная рама)
5. Фланцевые контргайки (⅜ дюйма – номер 104-8301 по каталогу Toro)
6. Болты с фланцевыми головками (⅜ x 1¼ дюйма – номер 110-5050 по каталогу Toro)

4. Совместите отверстия в опорном кронштейне (номер 131-3703-03 по каталогу Toro) с отверстиями в средней секции стрелы, найденными при выполнении пункта 3, так, чтобы широкий фланец кронштейна был слева; см. Рисунок 236.
5. Установите опорный кронштейн на ферменную раму (Рисунок 236) с помощью 4 болтов с фланцевыми головками (⅜ x 1¼ дюйма – номер 110-5050 по каталогу Toro) и 4 фланцевых контргаек (⅜ дюйма – номер 104-8301 по каталогу Toro).
6. Найдите пары оставшихся отверстий в вертикальной лицевой поверхности ферменной рамы с расстоянием 25 мм между отверстиями (Рисунок 236).
7. Совместите отверстия в 3 опорных кронштейнах (номер 131-3703-03 по каталогу Toro) с отверстиями в средней секции стрелы, найденными при выполнении пункта 6, так, чтобы широкий фланец кронштейна был справа Рисунок 236.
8. Установите опорные кронштейны на ферменную раму (Рисунок 236) с помощью 12 болтов с фланцевыми головками (⅜ x 1¼ дюйма – номер 110-5050 по каталогу Toro) и 12 фланцевых контргаек (⅜ дюйма – номер 104-8301 по каталогу Toro).
9. Затяните гайки и болты с моментом от 37 до 45 Н·м.

Установка кожуха средней секции

1. Совместите отверстия в кожухе средней секции с отверстиями в опорных кронштейнах для кожуха средней секции (Рисунок 237).

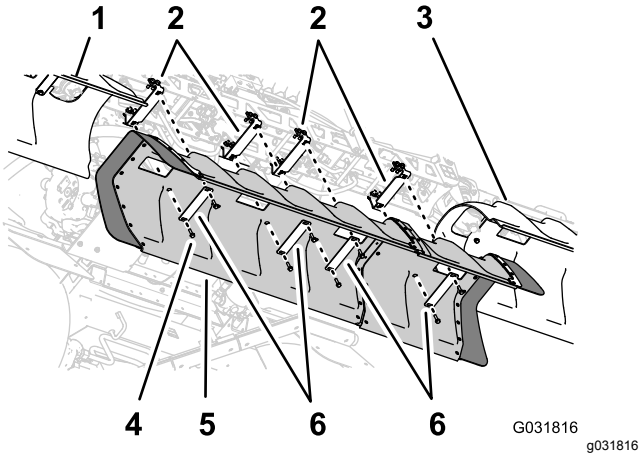

Рисунок 237

1. Левый кожух стрелы
2. Опорные кронштейны
3. Правый кожух стрелы
4. Болты с фланцевыми головками (5/16 x 1¼ дюйма)
5. Кожух средней стрелы
6. Хомуты кожуха

2. Совместите отверстия в двух хомутах кожуха, снятых при выполнении пункта 1 раздела 10 Снятие кожуха средней секции (с 11 соплами) дополнительного комплекта закрытой стрелы (страница 26), со шлангом в кожухе и двумя опорными кронштейнами (Рисунок 237).

3. Установите хомуты кожуха и кожух на опорные кронштейны при помощи 4 болтов с фланцевыми головками (5/16 x 1¼ дюйма), снятых при выполнении пункта 1 раздела 10 Снятие кожуха средней секции (с 11 соплами) дополнительного комплекта закрытой стрелы (страница 26).
4. Совместите отверстия в двух хомутах кожуха (номер 120-0629 по каталогу Toro) с 4 оставшимися отверстиями в кожухе и 4 оставшимися отверстиями в опорных кронштейнах (Рисунок 237).
5. Установите хомуты кожуха и кожух на опорные кронштейны (Рисунок 237) при помощи 4 болтов с фланцевыми головками (5/16 x 1¼ дюйма – номер 323-36 по каталогу Toro).
6. Затяните болты с моментом от 1978 до 2542 Н·м.

39

Подсоединение дополнительного комплекта для промывки бака

Детали не требуются

Процедура

1. Подсоедините 6-штыревой разъем жгута проводов промывочного насоса к 6-гнездовому разъему главного заднего жгута проводов (Рисунок 238).

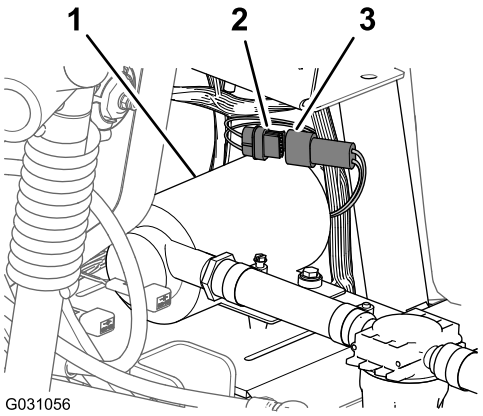

Рисунок 238

1. Промывочный насос
2. 6-гнездовой разъем (главный задний жгут проводов)
3. 6-штыревой разъем (жгут проводов промывочного насоса)

2. Совместите крышку промывочного насоса с посадочной плитой промывочного насоса (Рисунок 239).

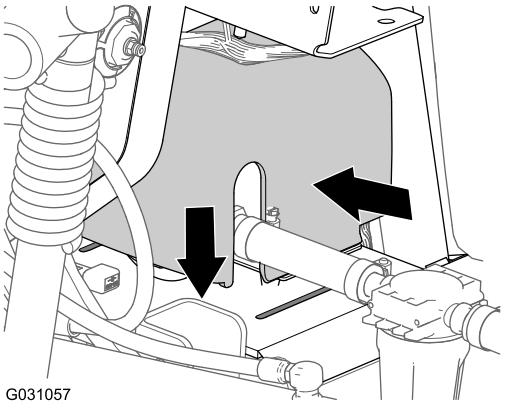

Рисунок 239

3. Сожмите крышку промывочного насоса с двух сторон и совместите выступы крышки с посадочной плитой (Рисунок 239).
4. Вставьте выступы в пазы и отпустите обе стороны крышки (Рисунок 239).

40

Замена генератора

Детали, требуемые для этой процедуры:

1	Кронштейн натяжителя ремня
1	Генератор (60 A)
1	Гайка (10 мм)
1	Переходной жгут проводов генератора

Снятие генератора (40 A)

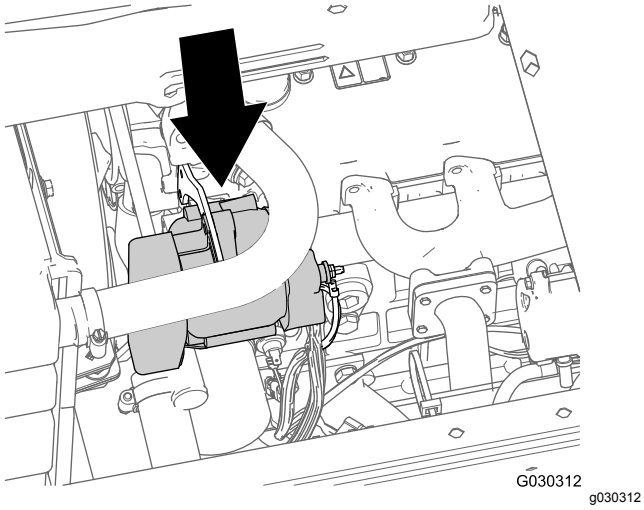

Рисунок 240

1. В левой части моторного отсека отверните гайку (6 мм), чтобы отсоединить круглую клемму положительного провода аккумуляторной батареи от положительного штыря генератора (Рисунок 241).

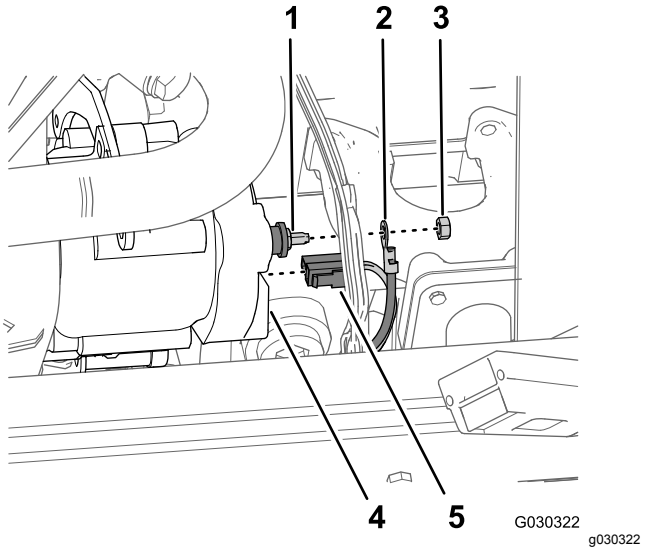

Рисунок 241

1. Положительный штырь генератора
2. Круглая клемма
3. Гайка (6 мм)
4. Генератор
5. 2-гнездовой разъем

2. В задней части генератора отсоедините 2-гнездовой разъем жгута проводов двигателя от клеммы с 2 плоскими контактами на генераторе (Рисунок 241).
3. Выверните стопорный болт с генератора и снимите кронштейн натяжителя ремня (Рисунок 242).

   Примечание: Сохраните стопорный болт генератора для последующей установки, описанной в разделе Установка генератора (60 A) (страница 123).

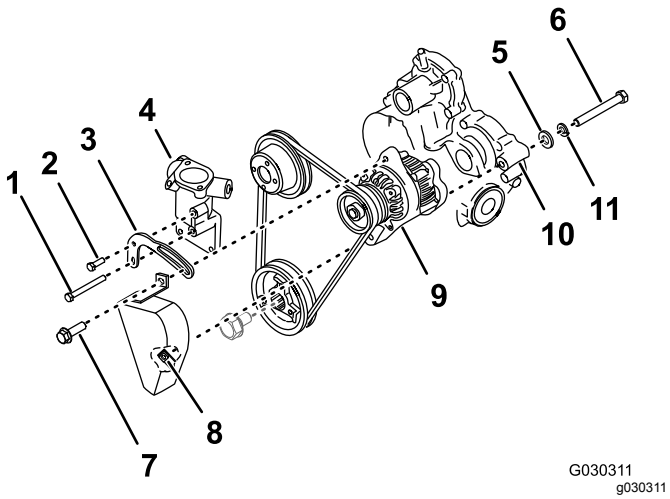

Рисунок 242

1. Болт кронштейна натяжителя, длинный
2. Болт кронштейна натяжителя, короткий
3. Кронштейн натяжителя ремня (старый)
4. Корпус термостата
5. Плоская шайба
6. Шарнирный болт
7. Стопорный болт генератора
8. Приварная гайка (кожух ремня)
9. Генератор (40 А)
10. Корпус редуктора
11. Стопорная шайба

4. Выверните короткий болт кронштейна натяжителя с корпуса термостата и кронштейна натяжителя ремня (Рисунок 242).

   Примечание: Сохраните короткий болт кронштейна натяжителя для последующей установки, описанной в разделе Установка генератора (60 А) (страница 123).

5. Выверните длинный болт кронштейна натяжителя с головки блока цилиндров, корпуса термостата и кронштейна натяжителя ремня и снимите кронштейн натяжителя ремня с машины (Рисунок 242).

   Примечание: Сохраните длинный болт кронштейна натяжителя для последующей установки, описанной в разделе Установка генератора (60 А) (страница 123). Удалите в отходы старый кронштейн натяжителя ремня.

6. В задней части генератора полностью ослабьте шарнирный болт и снимите кожух ремня с машины (Рисунок 242).

   Примечание: Удалите в отходы кожух ремня.

7. Удерживая генератор, снимите шарнирный болт, стопорную шайбу и плоскую шайбу с генератора и корпуса редуктора двигателя (Рисунок 242).

   Примечание: Сохраните шарнирный болт, стопорную шайбу и плоскую шайбу для последующей установки, описанной в разделе Установка генератора (60 А) (страница 123). Удалите в отходы генератор (40 А), для этого передайте его в центр вторичной переработки частей.

8. Сместите ремень со шкива генератора и снимите генератор с машины.

Установка генератора (60 А)

1. Совместите отверстия в новом кронштейне натяжителя ремня с отверстиями в корпусе термостата (Рисунок 243).

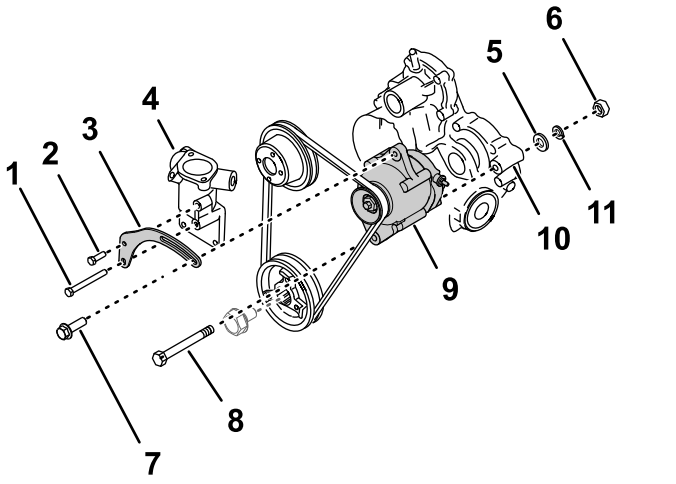

Рисунок 243

1. Болт кронштейна натяжителя, длинный
2. Болт кронштейна натяжителя, короткий
3. Кронштейн натяжителя ремня (новый)
4. Корпус термостата
5. Плоская шайба
6. Гайка (10 мм)
7. Стопорный болт генератора
8. Шарнирный болт
9. Генератор (60 А)
10. Корпус редуктора
11. Стопорная шайба

2. Установите кронштейн натяжителя ремня на корпус термостата и головку блока цилиндров при помощи короткого болта кронштейна натяжителя, вставленного в верхнее отверстие, и длинного болта кронштейна натяжителя, вставленного в нижнее отверстие (Рисунок 243).
3. Затяните болты с моментом от 39,5 до 44 Н·м.
4. Совместите нижнее отверстие в генераторе (60 А) с отверстием в корпусе редуктора двигателя и наденьте ремень на шкив генератора (Рисунок 243).

   Примечание: В нижнем отверстии в генераторе нет резьбы.

5. Установите генератор на корпус редуктора, используя шарнирный болт, стопорную шайбу

и плоскую шайбу, снятую при выполнении пункта 7 в разделе Снятие генератора (40 A) (страница 122).

6. Установите, не затягивая, гайку (10 мм) на шарнирный болт (Рисунок 243).
7. Проденьте стопорный болт генератора через проем в кронштейне натяжителя ремня и вставьте в резьбовое отверстие в генераторе (Рисунок 243).
8. Поверните генератор наружу так, чтобы ремень прогибался на 10 мм при приложении усилия 4,5 кг в середине ремня между шкивами (Рисунок 243).
9. Затяните стопорный болт генератора и шарнирный болт с гайкой (10 мм) с моментом от 64 до 71 Н·м.

Установка переходного жгута проводов генератора

1. Совместите гнездовой разъем жгута проводов генератора со штырями электрического разъема на генераторе (60 A) и сожмите разъемы вместе, чтобы сработала защелка на разъеме, надежно зафиксировав соединение (Рисунок 244).

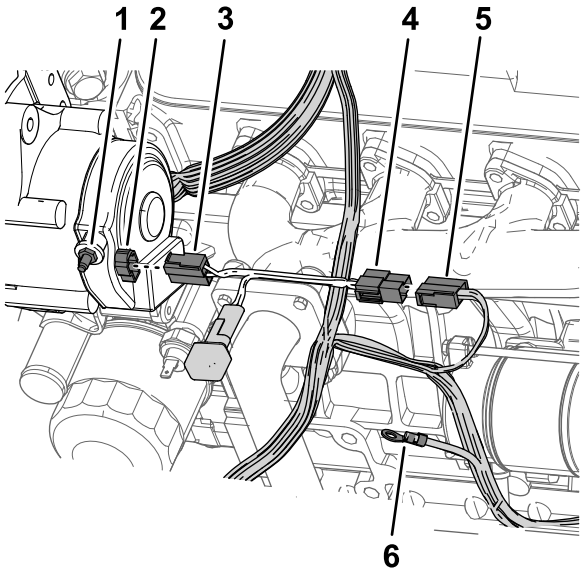

Рисунок 244

1. Штырь генератора
2. Штыревой разъем (генератор на 60 A)
3. Гнездовой разъем (переходной жгут проводов генератора)
4. Разъем с 2 плоскими контактами (переходной жгут проводов генератора)
5. 2-гнездовой разъем (жгут проводов машины)
6. Круглая клемма (жгут проводов машины)

2. Совместите разъем с 2 плоскими контактами переходного жгута проводов генератора с 2-гнездовым разъемом жгута проводов машины, снятым при выполнении пункта 2 в разделе Снятие генератора (40 A) (страница 122), и сожмите эти разъемы вместе так, чтобы сработала защелка, надежно зафиксировав соединение (Рисунок 244).
3. На жгуте проводов машины подсоедините круглую клемму жгута проводов к штырю генератора и закрепите клемму гайкой (6 мм), снятой при выполнении пункта 1 в разделе Снятие генератора (40 A) (страница 122).

41

Завершение установки доводочного комплекта системы опрыскивания GeoLink

Детали не требуются

Процедура

1. Переместите опорные стойки сидений в пазы и наклоните сиденья.
2. Подсоедините положительный (красный) кабель к положительному (+) штырю аккумуляторной батареи, а отрицательный (черный) кабель – к отрицательному (-) штырю, используя болты и гайки; см. Рисунок 3 в разделе Отсоединение аккумулятора (страница 8), где приведены соответствующие инструкции.
3. Наденьте на оба штыря аккумуляторной батареи изоляционные колпачки; см. Рисунок 3 в разделе Отсоединение аккумулятора (страница 8), где приведены соответствующие инструкции.
4. Установите крышку аккумуляторной батареи и закрепите ее хомутом; см. Рисунок 2 в разделе Отсоединение аккумулятора (страница 8), где приведены соответствующие инструкции.

Эксплуатация

Безопасность – прежде всего!

Внимательно изучите все инструкции и символы в разделе по технике безопасности. Знание этой информации поможет вам и находящимся рядом людям избежать травм.

⚠ ПРЕДОСТЕРЕЖЕНИЕ

Уровень шума, производимый машиной, при длительном воздействии может привести к потере слуха.

Используйте средства защиты органов слуха при работе с данной машиной.

Используйте защитные средства для глаз, органов слуха, рук, ног и головы.

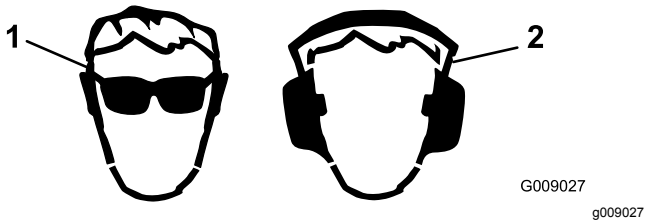

Рисунок 245

1. Используйте средства защиты глаз.
2. Используйте средства защиты органов слуха.

Управление отсечным клапаном

Дополнительный комплект ручного распылителя, комплект электрического шлангового барабана или комплект поворотного шлангового барабана

1. Припаркуйте машину на ровной горизонтальной поверхности, выключите стрелы и включите стояночный тормоз.

⚠ ПРЕДУПРЕЖДЕНИЕ

Управление машиной во время использования ручного распылителя может привести к потере контроля над машиной и стать причиной травмы или смертельного случая.

Не используйте ручной распылитель во время управления машиной.

2. Выполните следующие действия при наличии комплектов ручного распылителя или шлангового барабана:
   - Дополнительный комплект распылителя: с правой стороны машины проверьте, чтобы предохранитель спускового механизма распылительного пистолета был включен; см. описание переключения с режима работы стрелы на режим ручного распыления в *Инструкции по монтажу* комплекта ручного распылителя.
   - Дополнительный комплект электрического шлангового барабана или поворотного шлангового барабана: в задней части машины проверьте, чтобы предохранитель спускового механизма распылительного пистолета был включен; см. описание переключения с режима работы стрелы на режим ручного распыления в *Инструкции по монтажу* комплекта электрического или поворотного шлангового барабана.
3. Поверните зеленую ручку на отсечном клапане против часовой стрелки на 90 градусов в ПОЛОЖЕНИЕ Open (Открыто)(Рисунок 246).

   Примечание: Чтобы прервать поток жидкости к ручному распылителю или шланговому барабану, поверните зеленую ручку на отсечном клапане по часовой стрелке на 90 градусов в ПОЛОЖЕНИЕ Closed (Закрыто)(Рисунок 246).

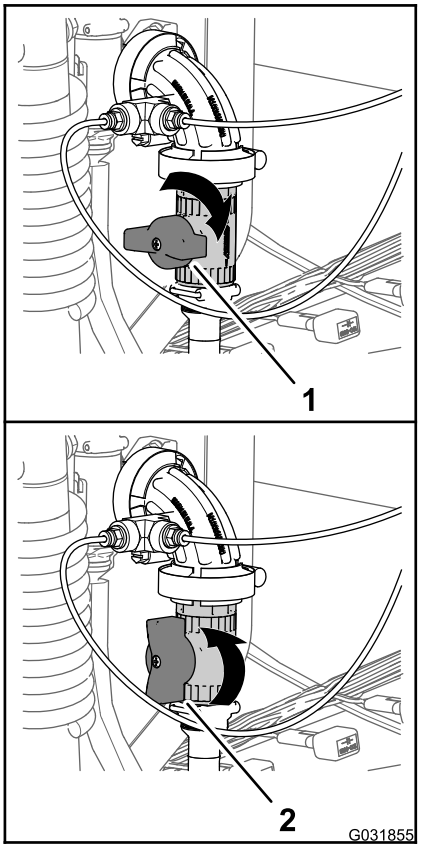

g031855

Рисунок 246

1. Закрытое положение (отсечной клапан)
2. Открытое положение (отсечной клапан)

4. Установите главный переключатель стрелы в положение Вкл..
5. Отрегулируйте необходимую частоту вращения двигателя и включите фиксатор частоты вращения двигателя в нейтральном положении.
6. Вручную установите систему опрыскивания на давление, необходимое для работы распылительного пистолета; см. видеофильм «Изменение давления в ручном режиме для шлангового барабана и эдуктора» на USB-носителе, поставляемом вместе с системой точного опрыскивания GeoLink.

   Примечание: При использовании ручного распылителя не устанавливайте давление выше 1034 кПа.

Использование органов управления

Дополнительный комплект пенного маркера

- Двухпозиционный переключатель компрессора — используйте этот переключатель для запуска компрессора системы пенного маркера.

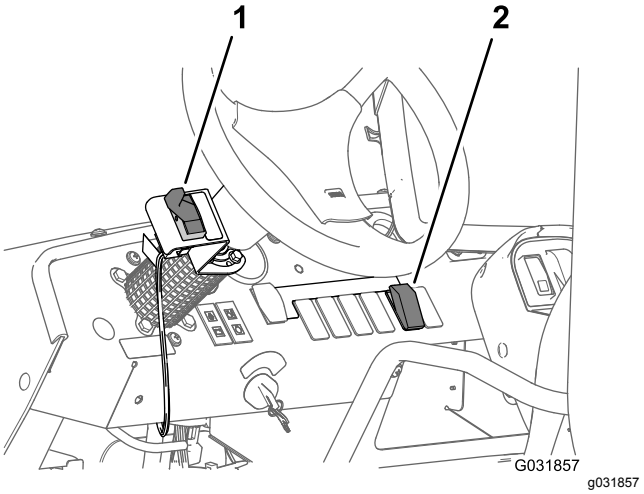

g031857

Рисунок 247

1. Двухпозиционный переключатель компрессора
2. Переключатель управления пенообразованием

- Переключатель управления пенообразованием — используйте этот переключатель для включения той стрелы, из которой будет подаваться пена.
  - Переведите пульт ручного управления вниз, чтобы подавать пену из левой секции стрелы.
  - Переведите пульт ручного управления в среднее положение, чтобы подавать пену из левой и правой секций стрелы.
  - Переведите пульт ручного управления вверх, чтобы подавать пену из правой секции стрелы.

Управление отсечным клапаном

Дополнительный комплект предварительного смешивания химикатов

При выполнении следующей процедуры предполагается, что действуют следующие рабочие режимы для стандартной системы перемешивания бака: опрыскиватель запущен

и работает, насос включен и установлен на желаемое давление, регулятор дроссельной заслонки установлен в среднее положение.

Примечание: Закройте клапан бункера эдуктора и шаровой клапан (клапаны) ополаскивания бункера, прежде чем запускать эдуктор.

1. Опустите эдуктор; см. раздел «Подъем и опускание эдуктора» в *Инструкции по установке* комплекта предварительного смешивания химикатов.
2. Откройте крышку, чтобы проверить, нет ли инородных предметов, которые могут препятствовать работе или загрязнять систему; см. раздел «Запуск эдуктора» в *Инструкции по установке* комплекта предварительного смешивания химикатов.
3. Закройте и заблокируйте крышку, повернув ее по часовой стрелке; см. раздел «Запуск эдуктора» в *Инструкции по установке* комплекта предварительного смешивания химикатов.
4. Откройте отсечной клапан эдуктора, повернув ручку против часовой стрелки в ОТКРЫТОЕ положение (Рисунок 248).

   Примечание: Чтобы прервать поток жидкости к эдуктору, поверните рукоятку отсечного клапана по часовой стрелке на 90 градусов в положениеCLOSED (ЗАКРЫТО) (Рисунок 248).

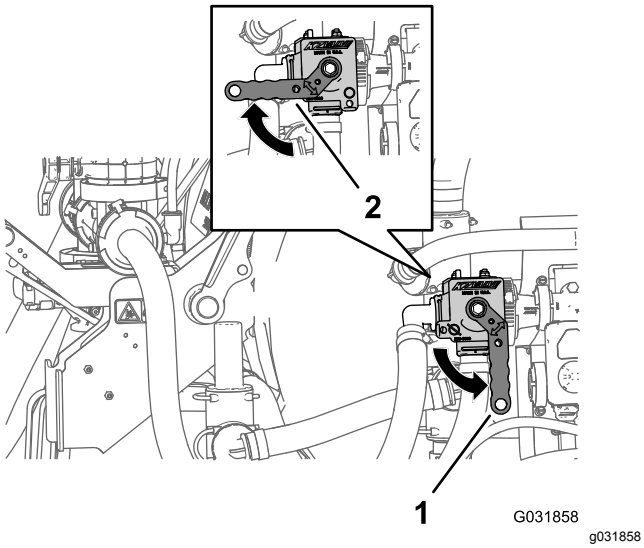

Рисунок 248

1. Открытое положение (отсечной клапан)
2. Закрытое положение (отсечной клапан)

5. Откройте клапан бункера (красная ручка), расположенный в нижней части бункера; см. раздел «Запуск эдуктора» в *Инструкции по установке* комплекта предварительного смешивания химикатов.
6. Разблокируйте и медленно откройте крышку, повернув ее против часовой стрелки; см. раздел «Запуск эдуктора» в *Инструкции по установке* комплекта предварительного смешивания химикатов.
7. Заполните бункер эдуктора; см. раздел «Заполнение бункера жидкостью или порошкообразным химикатом» в *Инструкции по установке* комплекта предварительного смешивания химикатов.



Count on it.