FORM NO. 3316–552

TORO®

MODEL NO. 20922B – 4900001 & UP
MODEL NO. 20928B – 4900001 & UP

OPERATOR'S MANUAL

48 CM REAR BAGGER MOWER

ENGLISH

⚠ SAFETY INSTRUCTIONS

Improper use or maintenance of this mower by the operator or owner can result in injury. To reduce the potential for injury, comply with these safety instructions and always pay attention to the safety alert symbol ⚠. Failure to comply with these instructions may result in personal injury.

WARNING: Engine exhaust contains carbon monoxide which is an odorless, deadly poison. Carbon monoxide is also known to the State of California to cause birth defects. Do not run engine indoors or in an enclosed area.

BEFORE OPERATING

1. Read this manual carefully before operating the mower. Become familiar with the controls and proper use of the mower. Never allow children under 16 years of age to operate the mower. Never allow adults to operate mower without proper instructions.

2. The operator of the mower is responsible for keeping everyone, especially children and pets, away from area of operation. Thoroughly inspect area where mower will be used and remove sticks, stones, wire, and debris that could be picked up and thrown by mower. Watch for foreign objects while mowing.

3. Wear long pants and substantial shoes. Do not operate mower while wearing open-toed shoes, jewelry, loose clothing or when barefoot.

4. Check fuel level before starting engine. Do not fill fuel tank indoors, when the engine is running, or until engine cools for several minutes after running. Wipe up spilled gasoline before starting engine.

5. Keep all guards, shields, and safety devices in place. Repair or replace damaged parts, including decals. Check all safety devices before each use.

6. Traction drive is designed to stop when control bar is released. Ensure control functions properly before each use of mower.

7. Because fuel is highly flammable, handle it carefully.

- **A.** Use an approved container.
- **B.** Fill fuel tank outdoors, not indoors. **NEVER ADD FUEL TO AN ENGINE THAT IS RUNNING OR HOT.**
- **C.** Install gas cap on fuel container and gas tank, and wipe up any spilled gasoline before starting engine.

WHILE OPERATING

8. Do not run engine indoors.

9. Do not upend mower when starting engine. If necessary, tilt mower so that blade points away from operator and bystanders.

10. Do not stand on the discharge side of the mower when pulling recoil starter.

11. Always maintain secure footing. Keep a firm grip on the handle and walk; never run. Never operate mower in wet grass. Mow only in daylight or in good artificial light.

12. Mow across the face of slopes; never up and down. Use extreme caution when changing direction on slopes. Wear skid resistant shoes on slopes. Do not mow excessively steep slopes.

13. Always wear safety glasses or eye shields during operation to protect eyes from foreign objects that may be thrown from the machine.

14. Keep face, hands, and feet away from the mower housing and cutter blade when the engine is running. Blade can cause injury to hands and feet.

15. Stay behind the handle until the engine stops and keep clear of discharge opening at all times.

16. When bagging grass, stop engine and stay behind handle until all moving parts stop before removing and emptying bag.

17. When mowing, ensure grass bag is installed over discharge opening or discharge door is closed.

18. Shut engine off and stay behind handle until all moving parts stop before unclogging chute.

19. Since the blade rotates for a few seconds after the engine is shut off, stay behind the handle until all moving parts stop.

20. After striking a foreign object or if mower vibrates abnormally, stop engine and remove wire from spark plug. Check mower for damage and make all repairs before using mower again. If major repairs are ever needed or if assistance is desired, contact your local Authorized TORO Service Dealer.

21. Stop the engine and wait for all moving parts to stop before adjusting the height–of–cut.

22. Stop the blade when pushing the mower outside the lawn area.

23. Stop engine before leaving the operator's position—behind the handle. Disconnect wire from spark plug if mower will be unattended.

24. Do not touch engine while it is running or shortly after it is stopped because engine will be hot enough to cause a burn.

25. If mower must be lifted to be transported, turn off engine and stay behind the handle until all moving parts stop.

©The Toro Company–1993
All Rights Reserved

SAFETY INSTRUCTIONS

MAINTENANCE

26. Perform only those maintenance instructions described in this manual. If major repairs are ever needed or if assistance is desired, contact your local Authorized TORO Service Dealer.

27. Before mower is cleaned, inspected, serviced, or adjusted, stop engine and disconnect wire from spark plug. Keep wire away from plug to prevent accidental starting.

28. To ensure the mower is in safe operating condition, frequently check and keep all nuts, bolts, and screws tight. Ensure blade nuts are tightened to 20–35 N·m (15–25 ft–lb).

29. When servicing blade, refer to blade maintenance section for correct installation and servicing procedures.

30. To reduce fire hazard, keep engine free of excessive grease, grass, leaves, and accumulations of dirt.

31. Do not overspeed the engine by changing governor settings.

32. Check grass catcher bag frequently for wear or deterioration. Replace with a new bag when worn or damaged for your protection.

33. Allow engine to cool before storing mower in any enclosure. Do not store mower near any open flame or where gasoline fumes may be ignited by a spark.

34. At the time of manufacture, the mower conformed to the safety standards in effect for rotary mowers. To assure optimum performance and continued safety certification of the mower, use genuine TORO replacement parts and accessories. Replacement parts and accessories made by other manufacturers may result in non-conformance with the safety standards, and that could be dangerous.

SAFETY SYMBOL GLOSSARY



Safety alert



Keep hands and feet away from rotating blade



Read and understand operator's manual



Stop engine before leaving operator's position



Choke on



Ignition off



Fast Slow



Keep bystanders from area being mowed

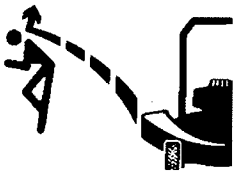

Keep all guards in place



Never open discharge door on mower when engine is running, unless grass bag is installed

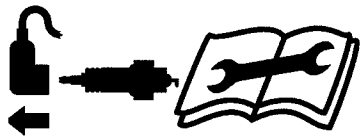

Pull wire off spark plug and read your operator's manual before doing any maintenance or service

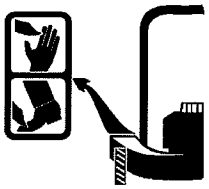

Do not stick hands or feet into discharge tunnel

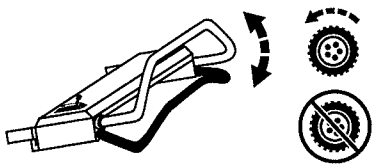

Squeeze control bar against handle to engage traction drive



Traction drive – ENGAGED



Traction drive – DISENGAGED

TABLE OF CONTENTS

	Page
Set–Up Instructions	3
Before Operating	5
Operating Instructions	6
Maintenance	8
Servicing Air Cleaner	8
Replacing Spark Plug	9
Draining Gasoline	9
Changing Crankcase Oil	9
Adjusting Throttle	9
Adjusting Traction Wheel Drive	10
Inspecting/Removing/Sharpening Blade	10
Lubrication	11
Charging Battery	11
Cleaning Mower Housing	12
Preparing Mower For Storage	12
Product Identification	12
Toro Service Support	12

SET–UP INSTRUCTIONS

INSTALL HANDLE

1. INSTALLING HANDLE—Loosen knobs on mounting brackets (Fig. 1).

2. Position mounting brackets in a vertical position so that holes face up.

3. Slide handle ends into holes in mounting brackets until handle ends are completely seated in brackets (Fig. 1). Make sure throttle cable, electric start cable and traction cable rest on top of left mounting bracket (Fig. 2).

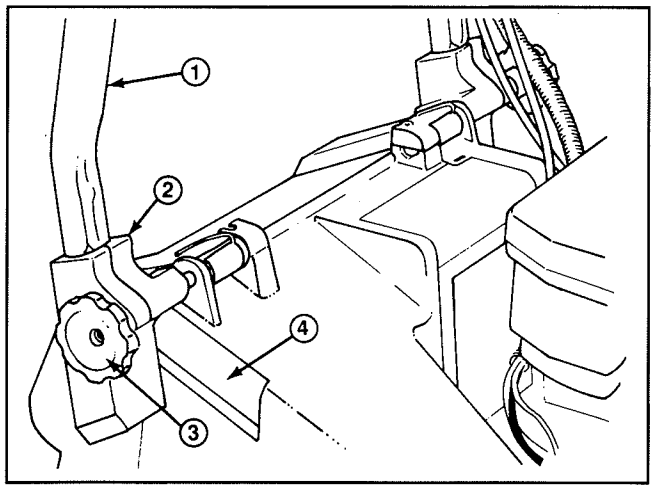

Figure 1

1. **Handle**
2. **Mounting bracket**
3. **Knobs**
4. **Housing pocket**

4. Rotate handle and brackets rearward until brackets fit securely into housing pockets (Fig. 2).

5. Tighten knobs until edges of slots on top of mounting brackets touch.

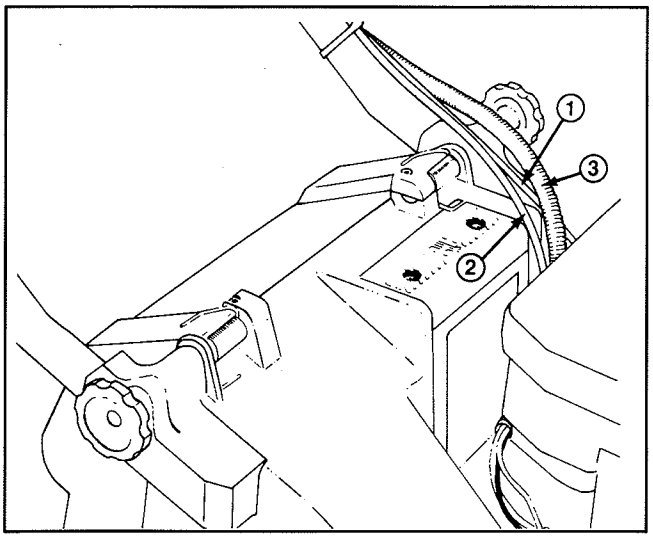

Figure 2

1. **Throttle cable**
2. **Traction cable**
3. **Electric start cable**

6. Use cable tie to secure cable(s) to lower side of left hand tube (Fig. 3). Cable tie should be positioned 25 mm (1") from bend in handle. See Figure 3 for correct cable placement.

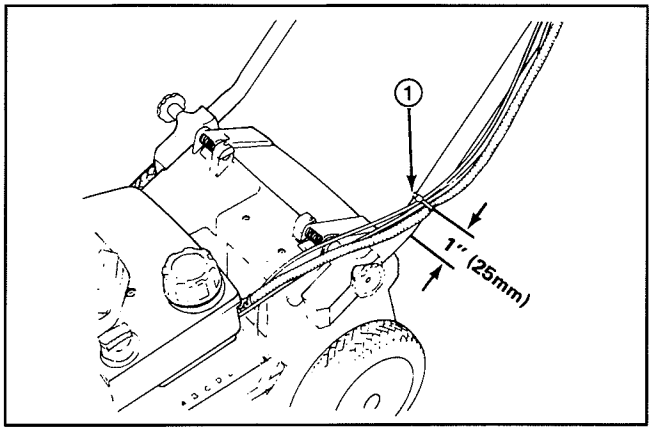

Figure 3

1. **Cable tie**

Note: Make sure cable(s) do not interfere with the raising or lowering of discharge door.

7. Cut excess length from end of cable tie on lower left handle.

SET-UP INSTRUCTIONS

INSTALL GRASS BAG

1. Raise discharge door, slide bag ramp attached to bag into discharge opening, and hook bag frame onto rounded portion of mounting brackets (Fig. 4).

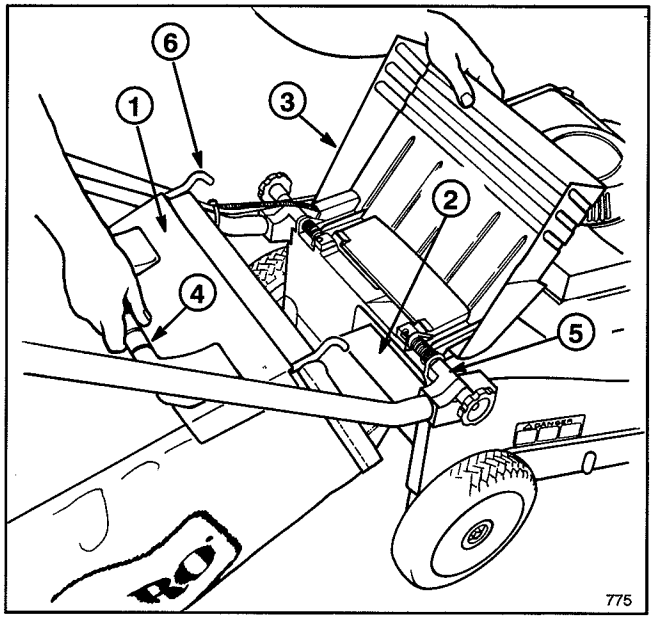

Figure 4

1. **Bag door**
2. **Bag ramp**
3. **Discharge door**
4. **Bag handle**
5. **Mounting bracket**
6. **Bag frame hook**

Note: Make sure grass bag door is **fully** closed against grass bag before installing bag on mower.

2. Allow discharge door to rest on top of bag (Fig. 5).

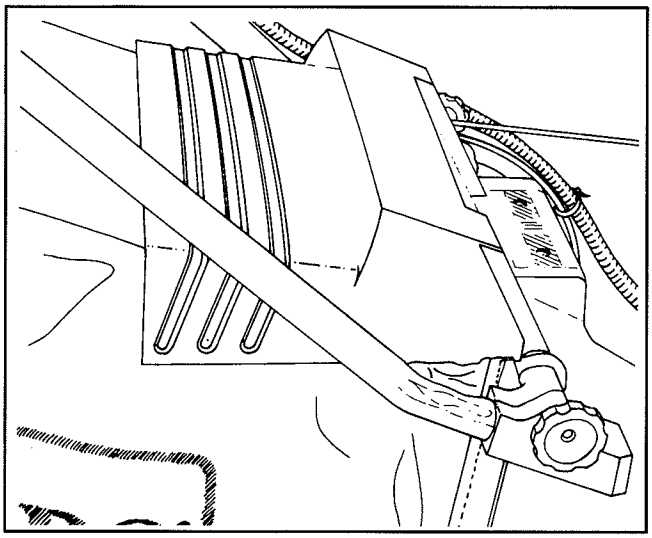

Figure 5

INSTALL BATTERY (electric start model)

1. Refer to Charging Battery, page 11. Slide battery, decal side facing operator's position, between mounting tabs on back of control panel (Fig. 6).

2. Connect wires.

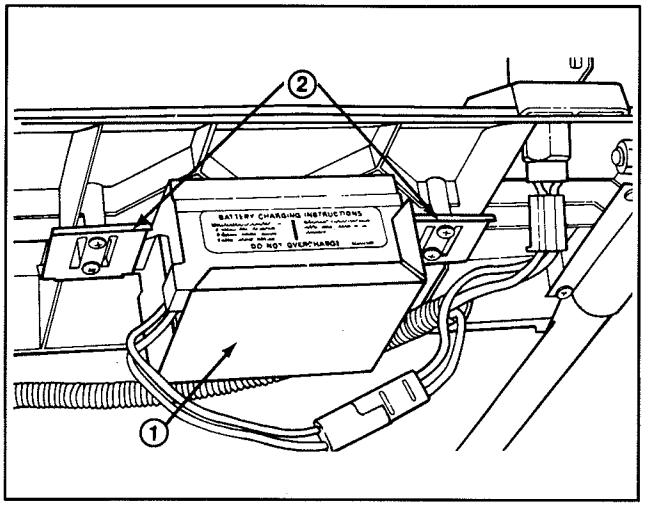

Figure 6

1. **Battery**
2. **Mounting tab**

BEFORE OPERATING

FILL CRANKCASE WITH OIL

Fill crankcase with SAE 30 oil until oil level reaches FULL mark on dipstick as shown in Figure 7. The maximum crankcase capacity is 25 ounces (0.75 liters) of oil. Use any high quality detergent oil having the American Petroleum Institute (API) "service classification" — SE, SF or SG.

Before each use, ensure oil level is between ADD and FULL marks (Fig. 7). Add oil if level is low.

1. Position mower on level surface and clean around oil dipstick.

2. Remove dipstick by rotating cap counterclockwise 1/4 turn.

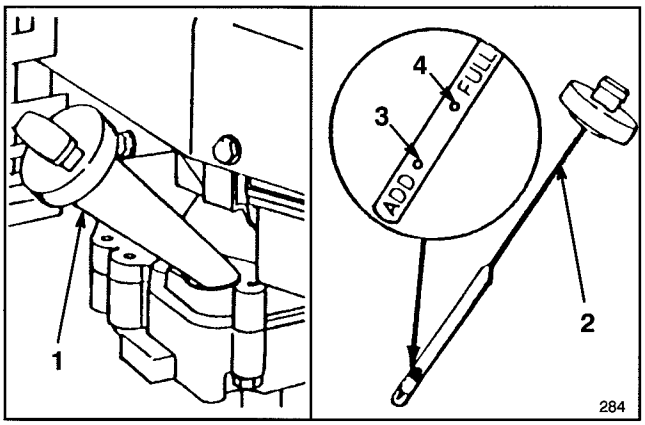

Figure 7

1. Oil fill tube 2. Dipstick 3. ADD mark 4. FULL mark

3. Wipe dipstick and insert it into filler neck. Rotate cap 1/4 turn. Then remove dipstick and check level of oil (Fig. 7). If level is low, add only enough oil to raise level to FULL mark on dipstick. **DO NOT FILL ABOVE FULL MARK BECAUSE ENGINE COULD BE DAMAGED WHEN STARTED. POUR OIL SLOWLY.**

Note: Check oil level each time mower is used or after every 5 hours of mower operation. Initially, change oil after the first 2 hours of operation; thereafter, change oil after every 25 hours of operation. More frequent oil changes are required in dusty or dirty conditions.

4. Insert dipstick into filler neck and rotate cap clockwise 1/4 turn to lock it in place.

FILL FUEL TANK WITH GASOLINE

WARNING

DANGER: Gasoline is extremely flammable and explosive under certain conditions. DO NOT SMOKE when handling fuel and keep fuel far away from open flames and sparks. Never buy more than a 30 day supply of gasoline. Store it in an approved container. Keep gasoline out of reach of children.

Refuel outdoors and only when engine is cold. Do not fill tank full. Fill tank to within 6 to 13 mm (1/4" to 1/2") from top of tank, not into filler neck. This space is for expansion of fuel. Use funnel or spout to prevent spilling. Wipe up any spilled gas.

Note: The Toro Company strongly recommends the use of fresh, clean, **UNLEADED** regular grade gasoline in Toro gasoline powered products. Unleaded gasoline burns cleaner, extends engine life, and promotes good starting by reducing the build–up of combustion chamber deposits. Leaded gasoline can be used if unleaded is not available.

1. Clean around fuel tank cap and remove cap from tank. Do not fill tank full. Using unleaded gasoline, fill fuel tank to within 6 to 13 mm (1/4 to 1/2 inch) from top of tank, not into the filler neck.

2. Install fuel tank cap and wipe up any spilled gasoline.

Toro also recommends that Toro Stabilizer/Conditioner be used regularly in all Toro gasoline powered products during operation and storage seasons. Toro Stabilizer/Conditioner cleans the engine during operation and prevents gum-like varnish deposits from forming in the engine during periods of storage.

IMPORTANT: Do not mix oil with the gasoline. Never use methanol, gasoline containing methanol, gasohol containing more than 10% ethanol, premium gasoline or white gas because engine fuel system damage could result.

Do not use fuel additives other than those manufactured for fuel stabilization during storage such as Toro's Stabilizer/Conditioner or a similar product. Toro's Stabilizer/Conditioner is a petroleum distillate based conditioner/stabilizer. Toro does not recommend stabilizers with an alcohol base such as ethanol, methanol or isopropyl. Additives should not be used to try to enhance the power or performance of machine.

OPERATING INSTRUCTIONS

OPERATING TIPS

1. CHECK OIL LEVEL—Maintain oil level between ADD and FULL range as shown on dipstick (Fig. 7).

2. CUTTING AND BAGGING—Best results are achieved when only about 1/3 of the grass blade is cut. If long grass must be cut, use highest height-of-cut setting for first mowing. Then recut the grass at a more normal setting. If too long of grass is cut, mower may plug and cause engine to stall.

When cutting in dry, dusty conditions move the throttle to a slower speed to reduce the amount of dust generated by mower.

3. SHARP BLADE—Begin each cutting season with a sharp blade. Periodically file down nicks.

STARTING, STOPPING, AND SELF-PROPELLING

CONTROLS—Key switch (electric start model), throttle, and self-propel control bar are on upper handle (Fig. 8). Recoil starter is on top of engine (Fig. 9).

1. Push spark plug wire onto spark plug.

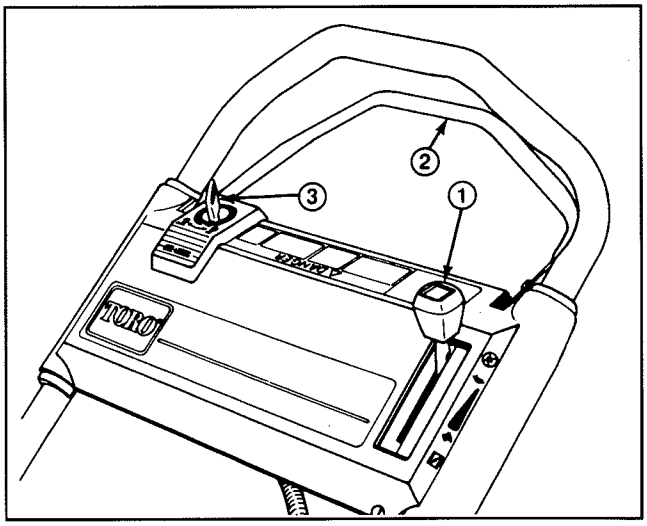

Figure 8

1. Throttle
2. Self-propel control bar
*** 3. Key switch**

*** electric start model**

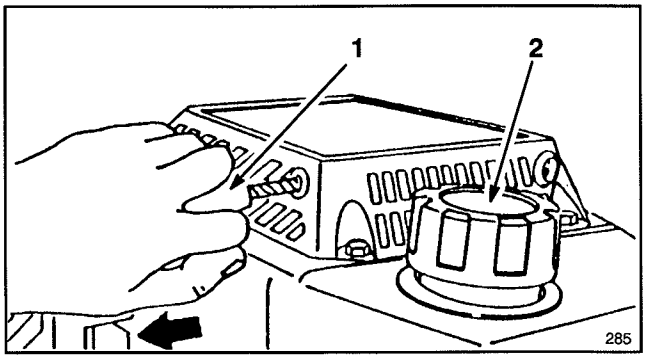

Figure 9

1. Recoil starter **2. Gas tank cap**

2. KEY-LECTRIC STARTING (electric start model)—Move throttle forward to CHOKE position (Fig. 10). Turn key (Fig. 8) to START and release when engine begins running. Move throttle rearward to FAST position or regulate engine speed as desired. If the battery's charge is too weak to start the engine, use the recoil starter (Fig. 9).

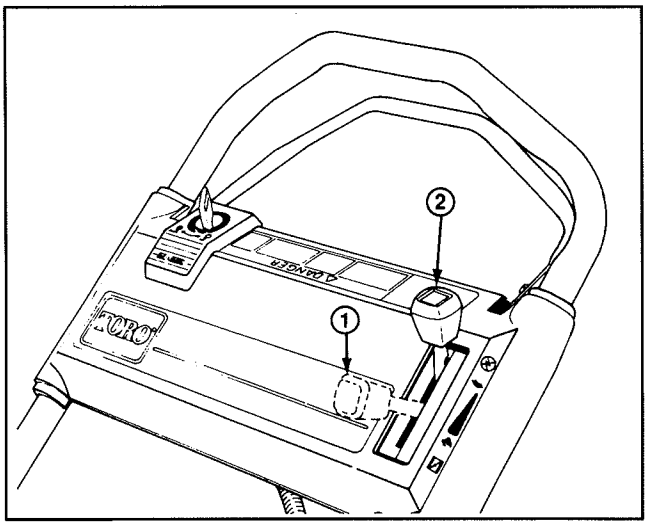

Figure 10

1. Choke on **2. Engine off**

3. MANUAL STARTING—Move throttle forward to CHOKE position (Fig. 10). Pull engine mounted recoil starter (Fig. 9) out until slack in rope is taken up. Then pull vigorously to start the engine. When engine starts, move throttle to FAST position or regulate engine speed as desired.

4. STOPPING (Fig. 10)—To stop engine, move throttle rearwards to ENGINE OFF position. Remove key from switch and pull wire off spark plug if mower will be unattended or not used.

5. WHEEL TRACTION OPERATION (Fig. 11)—To self-propel the mower, squeeze the control bar against the handle. To stop the self-propel drive, release the control bar.

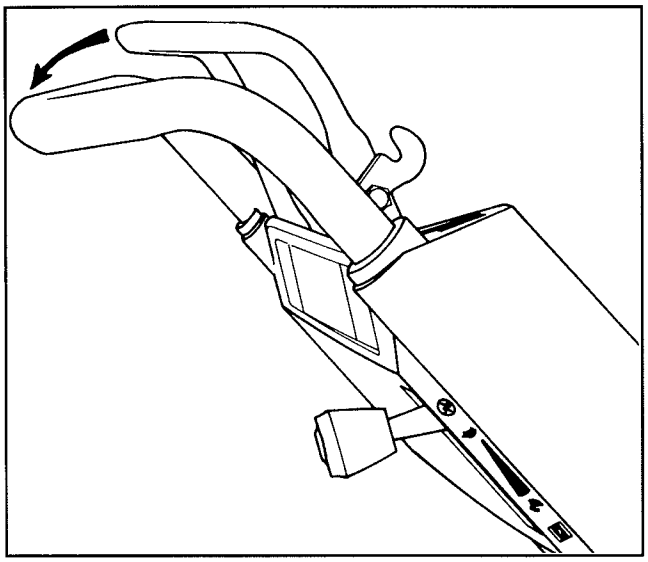

Figure 11

OPERATING INSTRUCTIONS

Note: The drive wheels are equipped with freewheeling clutches which enable the mower to be pulled rearward easier when the wheel drive is disengaged. To disengage the clutches, mower must be pushed forward at least 2.5 cm (1") after wheel drive operation has stopped.

USING GRASS BAG

1. Stop engine and wait for all parts to stop.
2. INSTALLING BAG—Raise discharge door, slide bag ramp attached to bag into discharge opening, and hook bag frame onto mounting bracket (Fig. 12). Allow discharge door to rest on top of bag (Fig. 13).

Note: Make sure grass bag door is **fully** closed against grass bag before installing bag on mower.

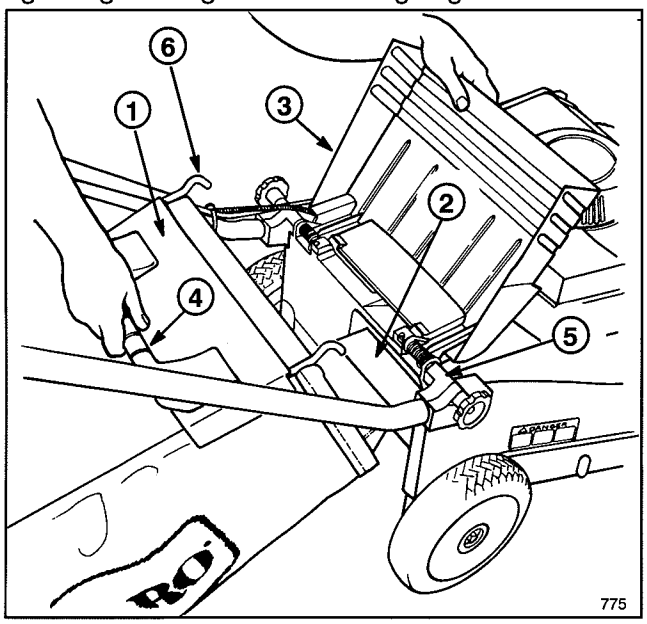

Figure 12

1. **Bag door**
2. **Bag ramp**
3. **Discharge door**
4. **Bag handle**
5. **Mounting bracket**
6. **Bag frame hook**

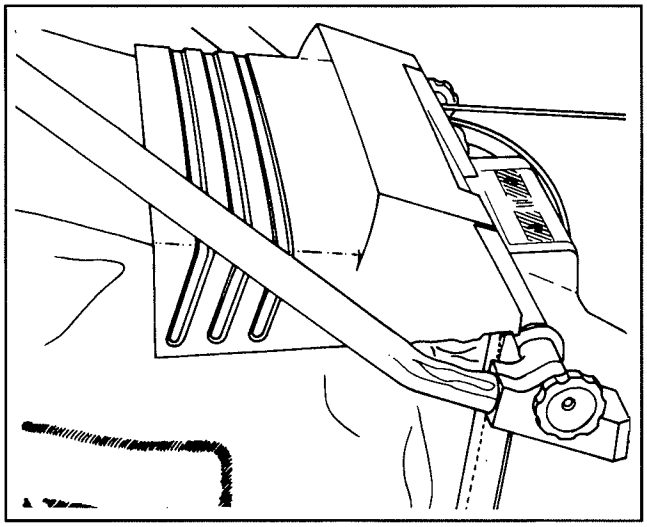

Figure 13

3. REMOVING BAG—**Stop engine and wait for all moving parts to stop.** For protection, always keep hands and feet away from mower housing while engine is running. Raise discharge door. While holding discharge door up, grasp handle on grass bag and lift bag off mower. Allow discharge door to close.

Note: When removing the grass bag, the bag ramp scoops out any clippings that may be plugging the discharge opening. If the discharge opening remains plugged, pull wire off spark plug and clear all clippings from the mower.

4. EMPTYING BAG—Grasp bag frame handle and rear of grass bag. Tip bag door up and gradually tip bag forward to empty clippings.

⚠ DANGER

- **Grass clippings and other objects can be thrown from an open discharge tunnel.**
- **Objects thrown with enough force could cause serious personal injury or death to operator or bystander.**
- **Never open door on discharge tunnel when engine is running unless the grass bag is securely installed.**

⚠ DANGER

- **A worn grass bag could allow small stones and other similar debris to be thrown in operator's or bystander's direction.**
- **Thrown objects can cause serious personal injury or death to operator or bystanders.**
- **Check the grass bag frequently. If it is damaged, install a new genuine TORO replacement bag.**

ADJUSTING HEIGHT–OF–CUT

Five letters on the belt cover represent the height–of–cut settings. All wheels automatically adjust to the same height–of–cut setting.

1. Stop the engine and pull wire off spark plug. For electric start model, remove key from switch.
2. Use one or two fingers to squeeze the height–of–cut adjustment lever (Fig. 14).

To raise the wheel height, squeeze the lever to unlock the height–of–cut adjustment lever and pull up on the mower. Release lever when desired height is found. To lower the height, squeeze the height–of–cut adjustment lever to release the lever and push down on the mower **while rolling the mower forward**. Use the pointer on the link rod to locate the correct setting.

OPERATING INSTRUCTIONS

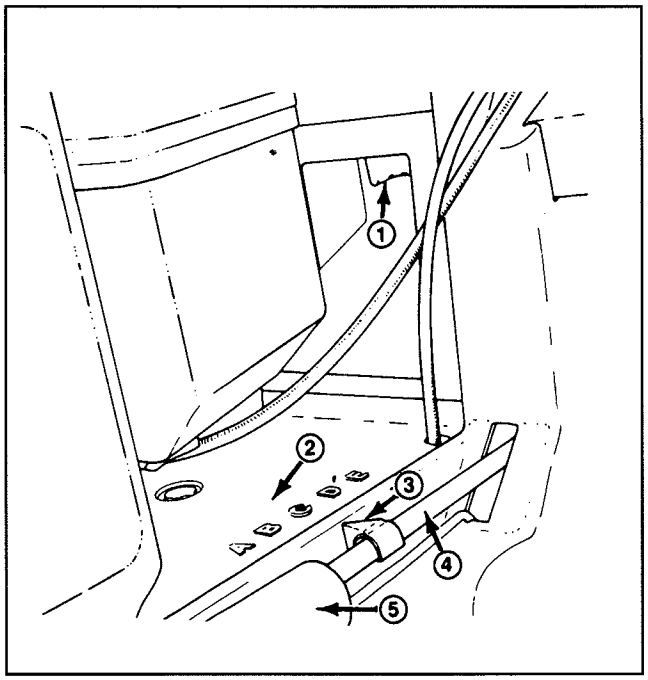

Figure 14

1. Height–of–cut adjustment lever
2. Height settings
3. Pointer
4. Link rod
5. Spring cover

3. Make sure the height adjustment lever is locked into a height setting before beginning operation. The height should not change when the height–of–cut is locked.

MAINTENANCE

⚠ CAUTION

- **Engine could start accidentally.**
- **Accidental starting of engine could cause serious injury to operator or bystanders.**
- **Pull wire off spark plug before performing any maintenance or adjustments.**

SERVICING AIR CLEANER

Normally, clean air cleaner after every 25 operating hours. More frequent cleaning is required when mower is operated in dusty or dirty conditions.

1. Stop engine and pull wire off spark plug. For electric start model, remove key from switch.

2. Rotate knob securing air cleaner cover to engine until cover can be removed. Clean cover thoroughly (Fig. 15).

3. If the foam element is dirty, remove it from air cleaner body (Fig. 15). Clean thoroughly.

A. WASH foam element in a solution of liquid soap and warm water. Squeeze to remove dirt, but do not twist because foam may tear. Rinse thoroughly in clear water.

B. DRY by wrapping in a clean rag. Squeeze rag and foam element to dry.

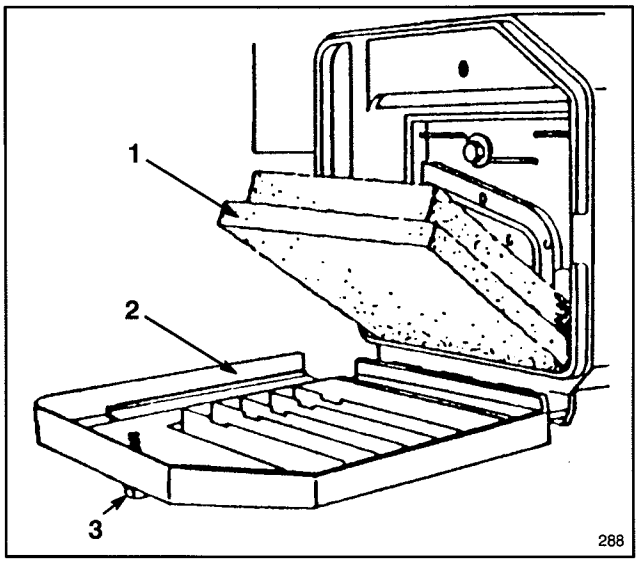

Figure 15

1. Foam element
2. Cover
3. Knob

C. SATURATE element with 150 ml (5 ounces) of SAE 30 engine oil. Squeeze element to remove excess oil and to distribute oil thoroughly. A damp element is desirable.

4. Reinstall foam element and air cleaner cover.

IMPORTANT: Do not operate engine without air cleaner element otherwise extreme engine wear and damage will likely result.

MAINTENANCE

REPLACING SPARK PLUG

Use a CHAMPION RC12YC spark plug or equivalent. Correct air gap is 0.76 mm (0.030"). Remove plug after every 25 operating hours and check its condition.

1. Stop engine and wait for it to cool. Pull wire off spark plug. For electric start model, remove key from switch.
2. Clean around spark plug and remove plug from cylinder head.

IMPORTANT: Replace a cracked, fouled, or dirty spark plug. Do not sand blast, scrape, or clean electrodes because engine damage could result from grit entering cylinder.

3. Set air gap at 0.76 mm (0.030") (Fig. 16). Install correctly gapped spark plug and gasket seal. Tighten plug firmly to 19 N·m (14 ft–lb).

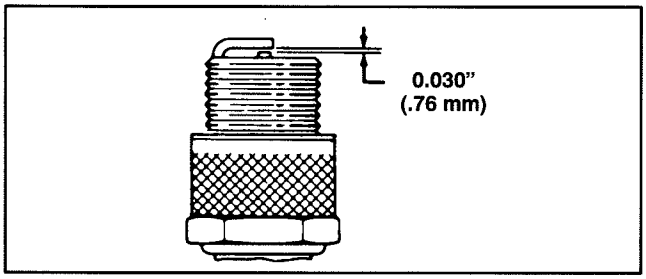

Figure 16

DRAINING GASOLINE

1. Stop engine and wait for engine to cool. Pull wire off spark plug. For electric start model, remove key from switch.

Note: Drain gasoline from a cold engine only.

2. Remove cap from fuel tank and use pump–type syphon to drain fuel into clean gas can.

Note: This is the only procedure recommended for draining fuel.

CHANGING CRANKCASE OIL

Change oil after the first 2 operating hours and after every 25 hours thereafter. Since warm oil drains better and carries more contaminants than cold, run engine for several minutes before draining oil.

1. Stop engine and pull wire off spark plug. For electric start model, remove key from switch.
2. Lift discharge door and remove grass bag. Drain gasoline from fuel tank: refer to Draining Gasoline, page 8.
3. Remove dipstick from oil fill tube and place a drain pan next to left side of mower.
4. Tip mower on its left side, allowing oil to drain into drain pan (Fig. 17).
5. When oil is drained, return mower to upright position and add fresh oil to engine. Refer to Fill Crankcase With Oil, page 5.

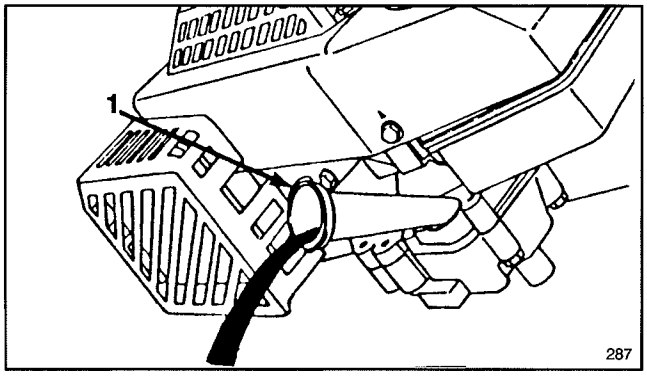

Figure 17

1. **Oil fill tube**

ADJUSTING THROTTLE

Throttle control adjustment may be required if engine does not start or stop. Whenever a new throttle control cable is installed, the throttle must be adjusted.

1. Stop engine and pull wire off spark plug. For electric start model, remove key from switch.
2. Move throttle control to FAST position.
3. Loosen cable clamp screw until throttle cable slides (Fig. 18).
4. Move throttle cable left or right until holes in throttle lever and throttle bracket align (Fig. 18).
5. Pull throttle cable slightly to remove any slack and tighten cable clamp screw to lock adjustment in place.

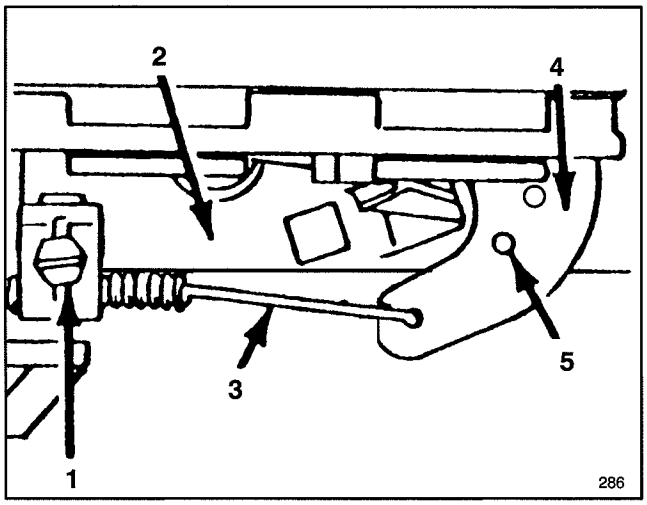

Figure 18

1. **Cable clamp screw**
2. **Throttle bracket**
3. **Throttle cable**
4. **Throttle lever**
5. **Aligned holes**

MAINTENANCE

ADJUSTING WHEEL TRACTION DRIVE

If mower does not self-propel or self-propels when control bar is **more** than 1-1/2 inches from the handle, adjust wheel drive control knob under control panel.

1. Stop the engine.
2. Rotate adjustment knob (Fig. 19) 1/2 turn clockwise to tighten drive belt, or 1/2 turn counterclockwise to loosen belt. Hold control cable while rotating to prevent cable from turning.

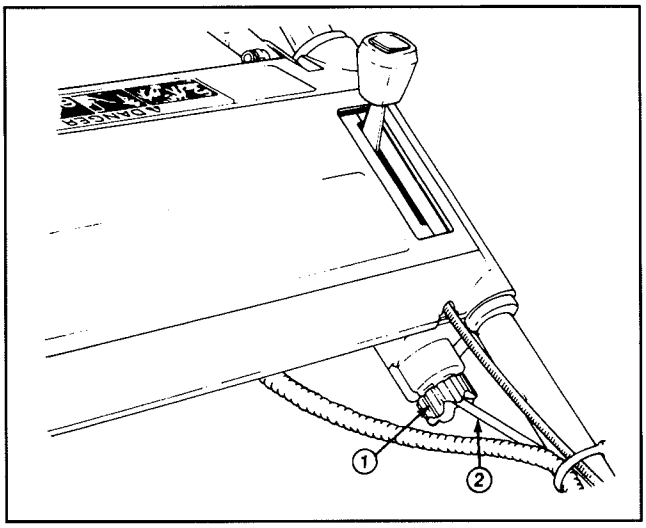

Figure 19

1. **Adjustment knob** 2. **Control cable**

3. To check traction adjustment, slowly squeeze the control bar toward the handle. The traction is adjusted correctly when resistance is felt when the control bar is approximately 25 mm (1") from upper handle (Fig. 20).

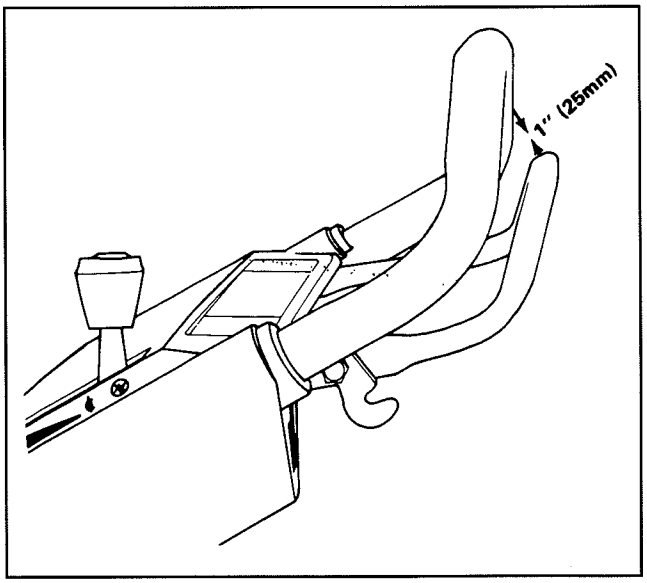

Figure 20

4. If loss of traction or improper engagement still occurs after readjustment, repeat steps 2–3 until properly adjusted.

INSPECTING/REMOVING/SHARPENING BLADE

1. Stop engine and pull wire off spark plug. For electric start model, remove key from switch.
2. Drain gasoline from fuel tank; refer to Draining Gasoline, page 9.
3. Tip mower on its left side (Fig. 21). Avoid rotating blade as starting problems may result.

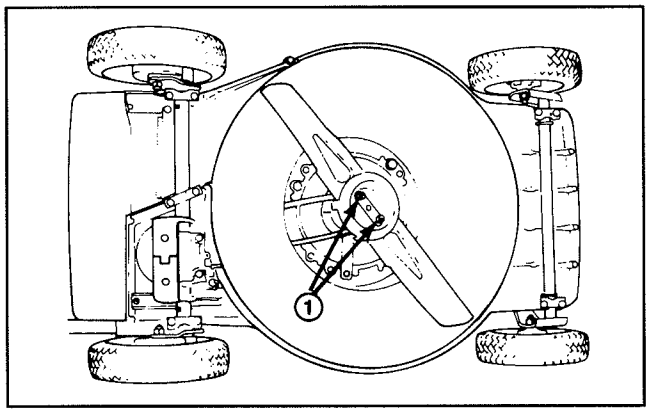

Figure 21

1. **Blade nuts**

4. INSPECTING BLADE—Carefully examine blade for sharpness and wear, especially where flat and curved parts meet (Fig. 22A). Since sand and abrasive material can wear away the metal that connects the flat and curved parts of the blade, check blade before using the mower. If a slot or wear is noticed, (Fig. 22B & C), replace blade with a new TORO blade. Refer to step 5.

Note: For optimum performance, install a new TORO blade before cutting season begins. During the year, file down small nicks to maintain the cutting edge.

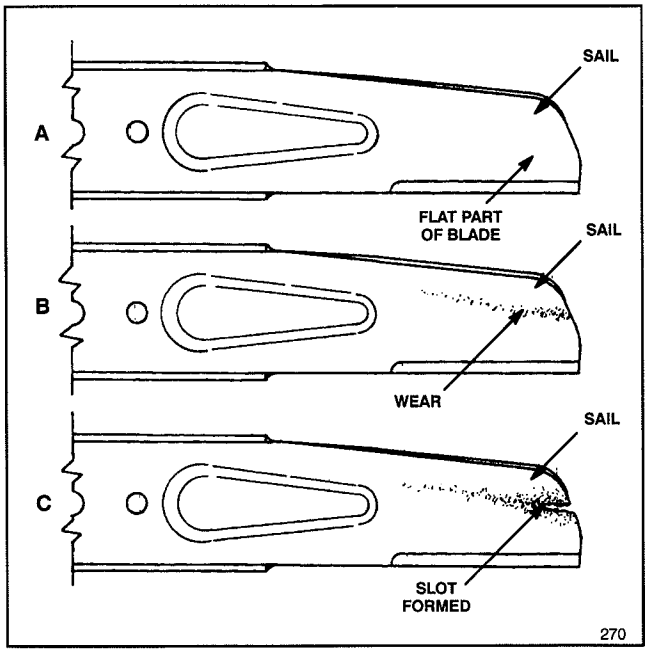

Figure 22

5. REMOVING BLADE—Grasp end of blade using a rag or thickly padded glove. Remove (2) blade nuts, (2) washers, anti–scalp cup, and blade (Fig. 21 & 23).

⚠ DANGER

- **A worn or damaged blade could break and a piece of blade could be thrown into operator's or bystander's area.**
- **A thrown piece of blade could cause serious personal injury or death to operator or bystanders.**
- **Inspect blade periodically for wear or damage.**
- **Replace a worn or damaged blade.**

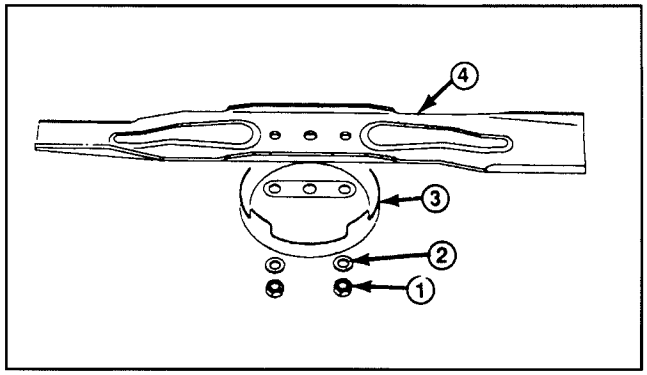

Figure 23

1. **Blade nut**
2. **Washer**
3. **Anti–scalp cup**
4. **Blade**

6. SHARPENING BLADE—Using a file, sharpen top side of blade (side facing top of mower housing) and maintain original cutting angle (Fig. 24). The blade remains balanced if the same amount of material is removed from both cutting edges.

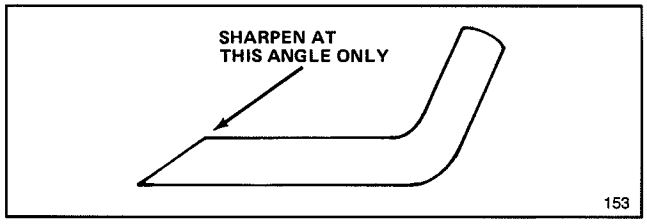

Figure 24

IMPORTANT: Check balance of blade by putting it on a blade balancer. An inexpensive balancer can be purchased at a hardware store. A balanced blade stays in a horizontal position and an unbalanced blade settles to the heavy side. If blade is not balanced, file more metal off cutting edge on heavy end of blade.

7. Install sharp, balanced TORO blade, anti–scalp cup, (2) washers, and (2) blade nuts. Sail part of blade must point toward top of mower housing to assure correct installation. Tighten blade nuts to 20–35 N·m (15–25 ft–lb).

LUBRICATION

After every 25 operating hours or when season ends, front and rear wheels must be lubricated.

1. Apply one to two drops of light oil on inside and outside of all wheel bolts. Spin wheels to distribute oil into bushings. Wipe up excess oil.

2. Tip the mower on its left side. Wipe grease fittings with clean rag (Fig. 25). Install grease gun onto fitting and gently apply one or two pumps of #2 Multi–Purpose Lithium Base Grease.

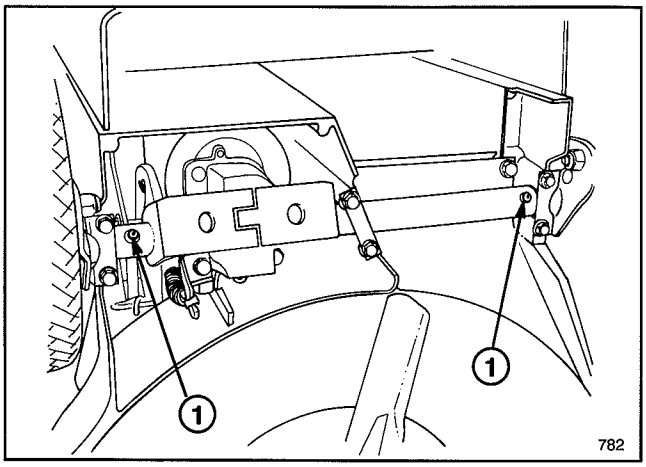

Figure 25

1. **Grease fitting (self–propelled model)**

CHARGING BATTERY (electric start model)

Although a new battery is not fully charged, a partial charge of 4 hours provides enough energy for several starts. However, a new battery must be charged for 72 continuous hours to assure full charge. Also charge battery for 72 hours when mower is stored and in the spring. During normal operation, charge battery for 48 hours once every month or as needed.

1. Stop engine and disconnect wire harness from battery terminal (Fig. 26).

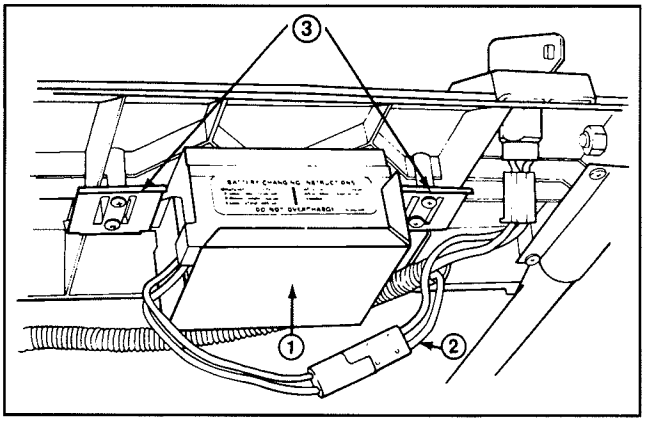

Figure 26

1. **Battery**
2. **Wire harness**
3. **Mounting tabs**

2. If desired, battery can be removed by sliding it out of mounting tabs. However, removal is not required if mower can be positioned near an electrical outlet.

MAINTENANCE

3. Connect TORO electro charger to battery and plug into 220VAC power outlet. After charging battery for 72 hours, unplug charger and disconnect from battery.

4. Connect wiring harness to battery terminal.

IMPORTANT: Only the TORO electro charger is recommended because other chargers could damage the battery. Always use charger indoors and charge battery at room temperature (22°C or +70°F) whenever possible. Do not charge battery longer than 72 hours because damage could result.

CLEANING MOWER HOUSING

To assure best performance, keep underside of mower housing and inside of discharge area clean.

1. Stop engine and pull wire off spark plug. For electric start model, remove key from switch.

2. Drain gasoline from fuel tank: refer to Draining Gasoline, page 9.

3. Tip mower on its left side (Fig. 27). Avoid rotating blade because starting problems may result.

4. Remove dirt and grass clippings that stick to housing by spraying it with a garden hose. Scrape out remaining debris with hardwood scraper. Avoid burrs and sharp edges.

5. Clean discharge door and hinges of grass or debris that may impair operation of door.

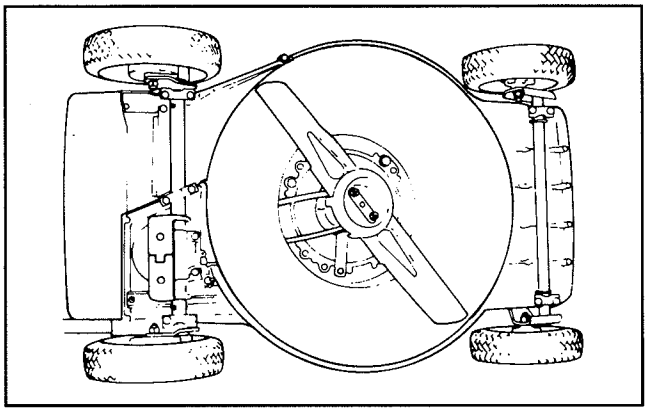

Figure 27

PREPARING MOWER FOR STORAGE

1. For long term storage, it is recommended that gasoline be drained from fuel tank or use a fuel additive before storing. To drain gasoline, refer to Draining Gasoline, page 9. After fuel is drained, start engine and let it idle until all fuel is consumed and engine stops. If gasoline is not drained, gum–like varnish deposits will form and cause poor engine operation or even starting problems.

Fuel can be left in gas tank only if a fuel additive, such as Toro's Stabilizer/Conditioner, is added to gasoline and run through engine before storing. Toro's Stabilizer/Conditioner is a petroleum distillate based conditioner/stabilizer. Toro does not recommend stabilizers with an alcohol base, such as ethanol, methanol or isopropyl. Use fuel additive in recommended quantities as specified on container.

Under normal conditions, fuel additives remain effective in fuel for 6-8 months.

2. Drain oil: refer to Changing Crankcase Oil, page 9. After oil is drained, do not fill crankcase with oil until the following steps (3–10) are completed.

3. Remove spark plug and pour 30 ml (2 tablespoons) of SAE 30 oil into hole in cylinder. Pull starter rope slowly to coat inside of cylinder. Install spark plug and tighten to 15 ft–lb (20 N·m). **DO NOT INSTALL WIRE ON SPARK PLUG.**

4. Clean mower housing; refer to Cleaning Mower Housing, page 12.

5. Check condition of blade; refer to Inspecting/Removing/Sharpening Blade, page 10.

6. Tighten all nuts, bolts, and screws.

7. Clean dirt, chaff, grass clippings, and grime from external parts of the engine, shrouding, and top of mower housing.

8. Clean air cleaner; refer to Servicing Air Cleaner, page 8.

9. Lubricate the wheels; refer to Lubrication, page 11.

10. Touch up all rusted or chipped paint surfaces. Toro Re–Kote paint is available from an Authorized TORO Service Dealer.

11. Fill crankcase with oil; refer to Fill Crankcase With Oil, page 5.

12. Charge battery for 72 hours; refer to Charging Battery, page 11.

13. Store mower in a clean, dry place. Cover mower to keep it clean and protected.

PRODUCT IDENTIFICATION

A model and a serial number decal is located on right side of mower housing ahead of discharge tunnel. Always refer to specific numbers on this decal in correspondence or when replacement parts are needed.

TORO SERVICE SUPPORT

If help – concerning safety, set–up, operation, maintenance, or troubleshooting – is ever needed, contact the local Authorized TORO Service Dealer or Distributor. In addition to skilled service technicians, the dealer and distributor have factory approved accessories and replacement parts. Keep your Toro all TORO. Buy genuine TORO replacement parts and accessories.

THE TORO STARTING GUARANTEE

A Five Year Limited Warranty
On The Toro GTS 150 OHV Engine

What Is Covered?

The Toro Company guarantees that your TORO GTS 150 Engine will start on the first or second pull for five years from the date of purchase—if you provide the routine maintenance it requires—or we will fix it. The cost of parts and labor are included, but you must pay transportation costs. This covers TORO GTS 150 engines purchased after September 1, 1991.

What Must You Do To Keep The Warranty In Effect?

You must maintain your TORO GTS 150 Engine by following the maintenance schedule detailed in the Operator's Manual, at your expense. You must record this work in the maintenance chart provided and keep your proof of purchase. You will also need to have your TORO GTS 150 engine serviced annually by an Authorized TORO Service Dealer.

How Do You Get Service?

If the starting performance of your TORO GTS 150 Engine should diminish to the point where it will not start in one or two pulls by a normal, able-bodied adult, you should follow the procedures below:

1. Contact any Authorized TORO Service Dealer or the TORO Distributor.
2. He will either instruct you to return the product to him or recommend another Authorized TORO Service outlet which might be more convenient.
3. Take the product, your maintenance records, and proof of purchase to the Service Dealer.

If, for any reason, you are dissatisfied with the Dealer's analysis of your engine's starting condition, or the assistance provided, please contact your TORO distributor:

What Does This Warranty Not Cover?

This Warranty does not cover:

1. Any repairs on products used commercially.
2. Normal maintenance including replacement of spark plugs, air filter, fuel filter, and carburetor adjustments.
3. Oil change and lubrication.
4. Repairs or adjustments due to:
   a. Failure to follow proper maintenance procedures;
   b. Rotary mower blade striking an object;
   c. Contaminants in the fuel system;
   d. Improper fuel or fuel mixture (consult your owner's manual if in doubt);
   e. Failure to follow the proper storage procedures as specified in the Operator's Manual;
   f. Operation misuse, neglect or accidents;
   g. Repairs or attempted repairs by anyone other than an Authorized TORO Service Dealer.
5. Special operational conditions where starting may require more than two pulls, including:
   a. First time starts after extended period of non-use or seasonal storage;
   b. Cool temperature starts such as those found in early spring and late autumn may require an additional pull or two (applies to rotary products only);
   c. Improper starting procedures. If you are having difficulty starting your unit, please check the operator's manual to ensure you are using the correct starting procedures. This can save an unnecessary visit to a Service Dealer.

All warranty repairs reimbursable under this warranty must be performed by an Authorized TORO Service Dealer using Toro approved replacement parts.

The above remedy through repair by an Authorized TORO Service Dealer is the purchaser's sole remedy.

GUARANTEED TO START MAINTENANCE RECORD

To keep the starting guarantee in effect, you must perform the following maintenance after every 25 operating hours, more often in dusty and dirty conditions. Follow the procedures in this Operator's Manual and record information on this chart.

Date	Hours Used	Air Cleaner Service	Change Oil Doesn't Apply to 2–Cycle	Lubricate Wheels	Check Spark Plug	Mower Storage


TORO®

FRENCH FORM NO. 3316-552

TORO®

MODELE NO. 20922B-4900001 et AU-DESUS
MODELE NO. 20928B-4900001 et AU-DESUS

MANUEL DE L'UTILISATEUR

ENSACHEUR ARRIÈRE SP DE 48 cm

⚠ RÈGLES DE SÉCURITÉ

L'entretien ou l'usage non approprié de cette tondeuse par son utilisateur ou par son propriétaire peut provoquer un accident. Pour réduire les risques de blessures, se conformer aux instructions de sécurité et toujours garder à l'esprit le symbole d'alerte sécurité ⚠ . Le non-respect de ces règles de sécurité crée des risques de dommages corporel.

AVERTISSEMENT: les gaz d'échappement du moteur contiennent de l'oxyde de carbone, un gaz nocif inodore et mortel. L'oxyde de carbone a également été reconnu par l'état de Californie comme cause de malformations congénitales. Ne jamais laisser le moteur tourner à l'intérieur ou dans un espace clos.

AVANT L'UTILISATION

1. Lire attentivement ce manuel avant d'utiliser la tondeuse. Se familiariser avec ses commandes et la bonne façon de l'utiliser. Ne jamais permettre aux enfants de moins de 16 ans d'utiliser la tondeuse. Ne jamais laisser un adulte utiliser la tondeuse sans les instructions appropriées.

2. L'utilisateur de la tondeuse a la responsabilité de tenir toute personne à l'écart de la zone de tonte, particulièrement les enfants et les animaux domestiques. Inspecter soigneusement la surface à tondre et la débarrasser de tous les bouts de bois, cailloux, fils de fers et débris susceptibles d'être projetés par la tondeuse. Attention aux objets étrangers durant la tonte.

3. Porter des pantalons et de grosses chaussures. Ne pas utiliser la tondeuse en sandales ou pieds nus ou en portant des bijoux ou des vêtements larges.

4. Vérifier le niveau de carburant avant de démarrer le moteur. Ne pas remplir le réservoir dans un endroit clos, lorsque le moteur tourne ou avant qu'il n'ait refroidi pendant plusieurs minutes après utilisation. Essuyer toute l'essence répandue avant de démarrer le moteur.

5. Laisser toutes les gardes, écrans de protection et dispositifs de sécurité en place. Réparer ou remplacer toute pièce endommagée, y compris les décalcomanies. Verifier tous les dispositifs de sécurité avant chaque usage.

6. L'entraînement du système de traction est conçu pour s'arrêter lorsque la barre de commande est relâchée. S'assurer que ce systême d'entraînement fonctionne correctement avant chaque usage de la tondeuse.

7. Le carburant étant un produit hautement inflammable, le manipuler avec précautions.

A. Utiliser un récipient agréé.

B. Remplir le réservoir à l'extérieur, et non dans un espace clos. **NE JAMAIS REMPLIR LE RÉSERVOIR SI LE MOTEUR TOURNE OU EST CHAUD.**

C. Replacer les bouchons du récipient et du réservoir et essuyer l'essence répandue avant de démarrer le moteur.

PENDANT L'UTILISATION

8. Ne pas faire tourner le moteur dans un endroit clos.

9. Ne pas basculer la tondeuse vers le haut lors du démarrage. Au besoin, l'incliner de façon à ce que les lames ne soient pas dirigées vers l'opérateur ou les personnes se trouvant à proximité.

10. Ne pas se tenir sur le côté de l'éjection pour actionner le lanceur à cordon.

11. Tenir le guidon fermement et marcher; ne jamais courir. Ne jamais utiliser la tondeuse sur l'herbe mouillée. Ne tondre qu'en plein jour ou sous un éclairage artificiel suffisant.

12. Ne jamais tondre dans le sens de la pente mais toujours perpendiculairement à celle-ci. Agir avec extrême prudence lors des changements de direction sur une pente. Porter des chaussures antidérapantes pour tondre sur les pentes. Ne jamais tondre sur des pentes trop accentuées.

13. Toujours porter des lunettes de protection afin de se protéger contre les objets divers qui risquent d'être projetés par la tondeuse.

14. Tenir le visage, les mains, et les pieds à l'écart du carter et des lames de la tondeuse lorsque le moteur tourne. La lame peut causer des blessures aux mains ou aux pieds.

15. Se tenir derrière le guidon jusqu'à ce que le moteur soit arrêté. Toujours se tenir à l'écart des orifices d'éjection.

16. Lors de l'ensachage de l'herbe, arrêter le moteur, rester derrière le guidon et attendre que toutes les pièces en mouvement stoppent avant de retirer et de vider le sac à herbe.

17. Pendant la tonte, s'assurer que le sac à herbe est installé sur l'éjecteur ou que la porte de la chute est fermée.

18. Arrêter le moteur, rester derrière le guidon et attendre que toutes les pièces en mouvement stoppent avant de dégager la chute.

19. Les lames continuant de tourner pendant quelques secondes après l'arrêt du moteur, rester derrière le guidon jusqu'à ce que toutes les pièces soient immobilisées.

20. Après avoir heurté un objet ou si le moteur vibre de façon anormale, arrêter le moteur et débrancher le fil de bougie. Voir si la tondeuse a subi des dégâts et effectuer toutes les réparations avant de l'utiliser à nouveau. Pour toute réparation majeure ou assistance, contacter votre représentant TORO local agréé.

21. Arrêter le moteur, rester derrière le guidon et attendre que toutes les pièces en mouvement stoppent avant de régler la hauteur de coupe.

FRENCH

© The Toro Company – 1993

RÈGLES DE SÉCURITÉ

22. Arrêter la lame lorsque la tondeuse est poussée hors de la zone de tonte.

23. Couper le moteur avant de quitter la position de conduite, derrière le guidon. Si la tondeuse est laissée sans surveillance, débrancher le fil d'allumage.

24. Pour éviter tout risque de brûlures, ne pas toucher le moteur pendant qu'il tourne ou avant qu'il n'ait refroidi.

25. Si la tondeuse doit être soulevée pour le transport, arrêter le moteur, rester derrière le guidon et attendre que toutes les pièces en mouvement stoppent.

ENTRETIEN

26. N'effectuer que les entretiens décrits dans ce manuel. Pour toute réparation majeure ou assistance, contacter votre représentant TORO local agréé.

27. Avant tout nettoyage, inspection, réparation ou réglage, stopper le moteur et débrancher le fil de la bougie. Tenir ce fil à l'écart de la bougie afin d'éviter tout démarrage accidentel.

28. Vérifier fréquemment le serrage des écrous, boulons et vis afin de s'assurer que la tondeuse peut être utilisée en toute sécurité. Assurez-vous que l'écrous de la lame sont serrés de 20 à 35 N·m (15 à 25 pieds-livres).

29. Pour les opérations d'entretien de la lame, voir la section Entretien pour les procédures correctes d'installation et de maintenance.

30. Pour réduire les risques d'incendie, éliminer tout excès de graisse, herbe, feuilles et poussière accumulés sur le moteur.

31. Ne pas faire tourner le moteur en surrégime en changeant les réglages du régulateur.

32. Vérifier fréquemment si le sac à herbe est usé ou détérioré. S'il l'est, le remplacer avec un nouveau sac par mesure de sécurité.

33. Laisser le moteur refroidir avant de ranger la tondeuse dans un endroit clos. Ne pas remiser à proximité d'une flamme nue ou dans un endroit où une étincelle risquerait d'enflammer les vapeurs d'essence.

34. A sa sortie de l'usine, la tondeuse satisfait aux normes de sécurité en vigueur pour les tondeuses rotatives. Afin de lui conserver ses performances et de garantir sa sécurité d'usage, n'utiliser que des pièces et accessoires TORO. Leur remplacement par des articles provenant d'un autre fabricant peut entraîner la non conformité aux normes de sécurité et rendre l'utilisation de la tondeuse dangereuse.

GLOSSAIRE DES PICTOGRAMMES



Alerte sécurité



Garder mains et pieds à l'écart des lames rotatives



Lire et assimiler le manuel



Arrêter le moteur avant de quitter la position de conduite



Starter en service



Contact coupé



Rapide



Lent



Tenir les personnes et les animaux à l'écart de la zone de tonte

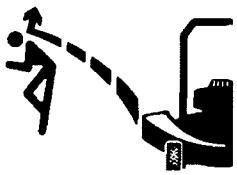

Laisser les dispositifs de protection en place

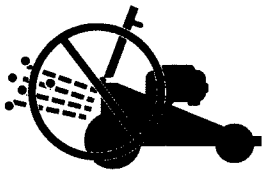

Si le sac à herbe n'est pas installé ne jamais ouvrir la porte de chute de la tondeuse lorsque le moteur tourne



Débrancher le fil de la bougie et lire le manuel de l'utilisateur avant de procéder à toute opération d'entretien ou de dépannage

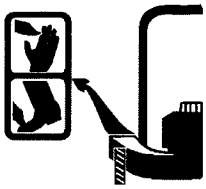

Ne pas mettre les mains ou les pieds dans le tunnel de décharge.

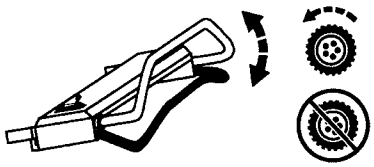

Tirer le starter manuel pour démarrer la tondeuse



Entraînement du système d'autopropulsion – EN SERVICE



Entraînement du système d'autopropulsion – HORS SERVICE

TABLE DES MATIÈRES

	Page
Instructions de montage	3-4
Avant la mise en marche	5
Instruction d'utilisation	6-8
Entretien	8-12
Entretien du filtre à air	8
Remplacement de la bougie	9
Vidange du carburant	9
Vidange de l'huile de carter	9
Réglage de la commande des gaz	9
Réglage de l'entraînement des roues	10
Inspection/dépose/aiguisage des lames	10-11
Lubrification	11
Chargement de la batterie	11-12
Nettoyage du carter de la tondeuse	12
Préparation de la tondeuse pour le remisage	12
Identification du produit	13
Service après-vente TORO	13
La garantie demarrage de TORO	14
Fische d'entretien pour la garantie demarrage	15

INSTRUCTIONS DE MONTAGE

INSTALLATION DU GUIDON

1. INSTALLATION DU GUIDON—Desserrer les boutons du support de montage (fig. 1).

2. Placer les supports de montage en position verticale de façon à ce que les trous soient orientés vers le haut.

3. Glisser les extrémités du guidon dans les trous des supports de montage jusqu'à ce celles-ci soient bien en place dans les supports (fig. 1). S'assurer que les câbles des gaz et du démarreur électrique (modèles Key-lectric) repo-sent sur le haut du support de montage de gauche (fig. 2).

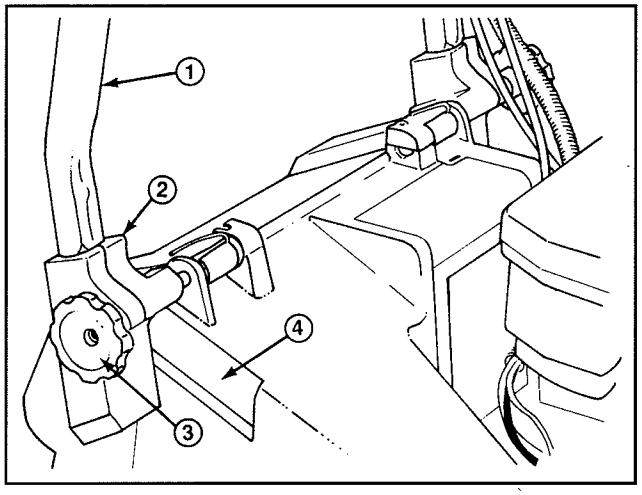

Figure 1

1. Guidon
2. Support de montage
3. Boutons
4. Poche du carter

4. Faire tourner la poignée et les supports vers l'arrière jusqu'à ce que ces derniers soient fermement maintenus dans les cavités du carter (fig. 2).

5. Serrer les boutons jusqu'à ce que les encoches du dessus des supports de montage se touchent.

6. Fixer le(s) câble(s) sur la partie inférieure gauche du guidon au moyen d'un serre-câble (fig. 3). Ce collier doit se trouver à 25 mm (1 pouce) du coude du guidon. Pour le placement correct du câble, voir la figure 3.

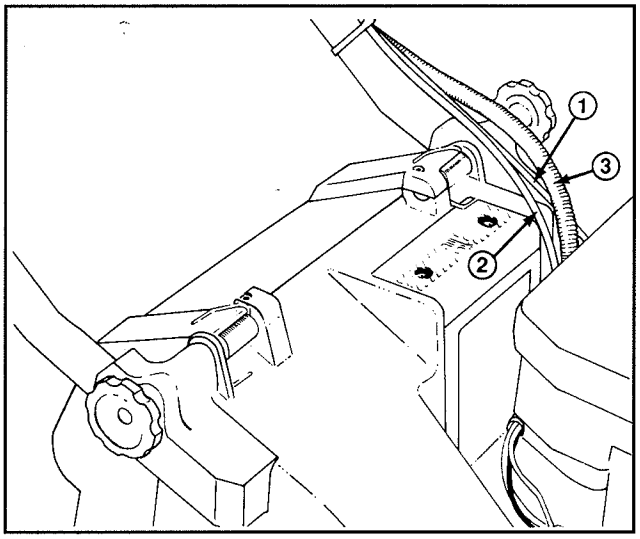

Figure 2

1. Câble des gaz
2. Câble d'embrayage
***3. Câble du démarreur**
***Modèles á démarreur électrique seulement**

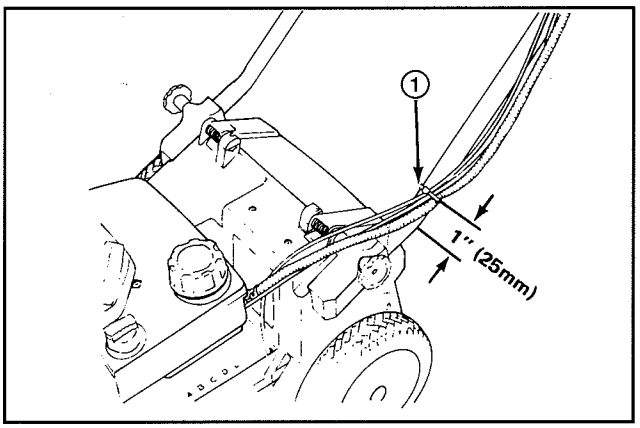

Figure 3

1. Serre-câble

Remarque: S'assurer que le(s) câble(s) n'entrave(nt) pas la man uvre du volet de l'éjection.

7. Couper l'excès de longueur du collier sur la partie inférieure gauche du guidon.

INSTRUCTIONS DE MONTAGE

INSTALLATION DU SAC À HERBE

1. Soulever le volet de l'éjection, glisser le rail attaché au sac dans l'ouverture d'éjection et accrocher le cadre du sac sur la portion arrondie des supports de montage (fig. 4).

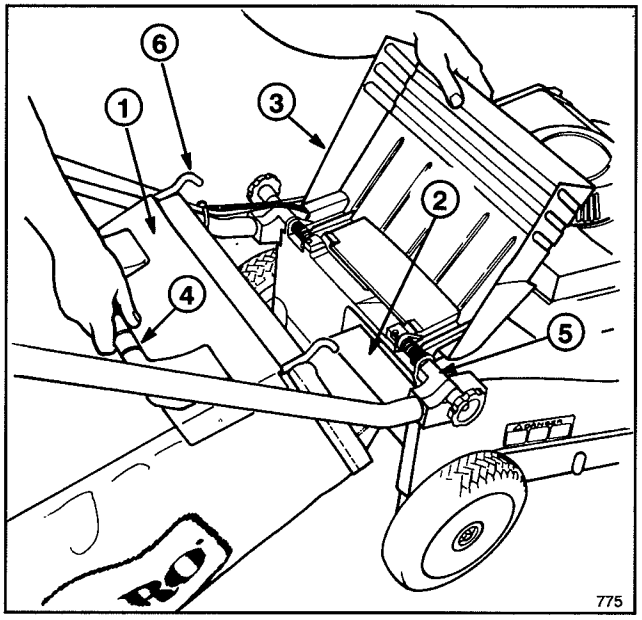

Figure 4

1. Volet du sac
2. Armature du sac
3. Volet d'éjection
4. Poignée
5. Support de montage
6. Crochet du cadre du sac

Remarque: S'assurer que le volet du sac à herbe est bien fermé sur le sac à herbe avant d'installer le sac la tondeuse.

2. Laisser le volet d'éjection reposer sur le dessus du sac (fig. 5).

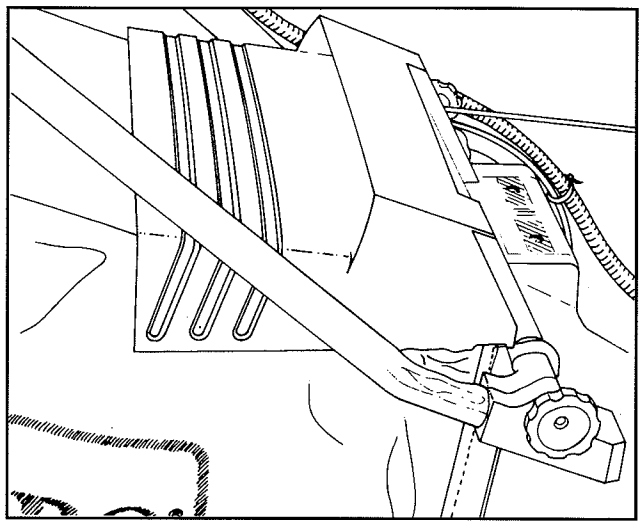

Figure 5

POUR INSTALLER LA BATTERIE (Modèles à démarreur électrique)

1. Reportez-vous à la section sur le chargement de la batterie, page 11. Faites glisser la batterie, le côté du décalque faisant face vers le haut, entre les fentes à l'arrière du tableau de commande et raccordez les câbles (fig. 6).

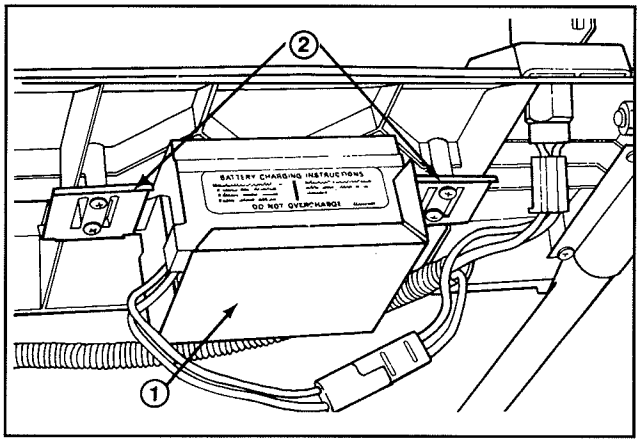

Figure 6

1. Batterie
2. Languette de fixation

AVANT LA MISE EN MARCHE

REMPLIR LE CARTER D'HUILE

Remplir le carter d'huile SAE 30 ou 10W30 jusqu'à ce que le niveau atteigne le repère FULL (plein) de la jauge comme illustré à la figure 4. La capacité maximale du carter d'huile est de 75 cl (25 onces). Toutes les huiles de classe SE, SF ou SG (classification API – American Petroleum Institute), sont acceptables.

Avant chaque usage, s'assurer que le niveau d'huile se situe entre les repères ADD et FULL (fig. 7). Ajouter de l'huile suivant les besoins.

1. Placer la tondeuse sur une surface plane et nettoyer le pourtour de la jauge d'huile.

2. Retirer la jauge en tournant le bouchon d'1/4 de tour vers la gauche.

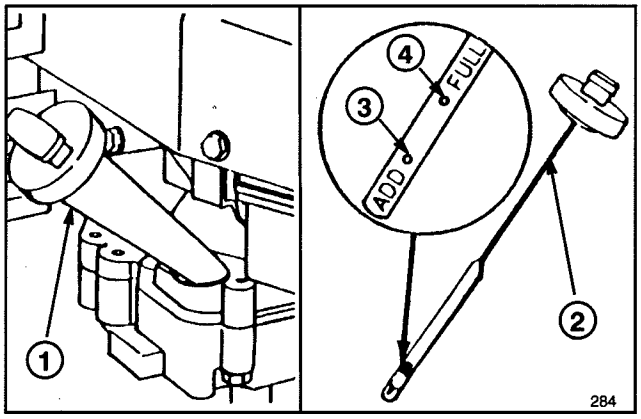

Figure 7

1. Tube de remplissage
2. Jauge
3. Repère ADD (ajouter)
4. Repère FULL (plein)

3. Essuyer la jauge et l'insérer dans le tube de remplissage. Faire tourner le bouchon d'1/4 de tour. Retirer à nouveau la jauge et vérifier le niveau d'huile (fig. 7). Si ce niveau est insuffisant, ajouter juste assez d'huile pour que celui-ci atteigne le repère FULL sur la jauge. **NE PAS REMPLIR AU DELÀ DU REPÈRE "FULL." CECI RISQUERAIT D'ENDOMMAGER LE MOTEUR AU COURS DU DÉMARRAGE. VERSER L'HUILE LENTEMENT.**

Remarque: Vérifier le niveau d'huile chaque fois que la tondeuse est utilisée ou après 5 heures de fonctionnement. Au début, changer l'huile après les 2 premières heures d'utilisation. Ensuite, procéder à la vidange après 25 heures de service. Des vidanges plus fréquentes seront nécessaires si la tondeuse est utilisée en milieux poussiéreux.

4. Insérer la jauge dans le tube de remplissage et tourner le bouchon de 1/4 de tour vers la droite pour le verrouiller.

REMPLISSAGE DU RÉSERVOIR DE CARBURANT

⚠ ATTENTION

AVERTISSEMENT: Sous certaines conditions, l'essence est extrêmement inflammable et explosive. NE PAS FUMER pendant la manutention et garder le carburant à l'écart d'étincelles ou d'une flamme nue. Ne jamais acheter un stock de plus de 30 jours. Entreposer dans un récipient approprié. Tenir hors de portée des enfants. Remplir le réservoir à l'extérieur et seulement lorsque le moteur est froid. Remplir jusqu'à 6 ou 12 cm (1/4 ou 1/2 pouce) du col de l'orifice de remplissage. Ne pas remplir à ras bord de manière à laisser l'espace nécessaire à l'expansion du carburant. Utiliser un entonnoir ou un bec verseur pour éviter de répandre du carburant. Essuyer toute essence répandue.

Remarque: la société Toro recommande l'usage d'essence fraîche et propre **SANS PLOMB** normale pour ses produits à moteur à essence. L'essence sans plomb brûle plus proprement, prolonge la durée de vie du moteur et facilite le démarrage en réduisant l'accumulation des résidus dans la chambre de combustion. On pourra toutefois utiliser de l'essence au plomb si du carburant sans plomb n'est pas disponible.

1. Nettoyer le pourtour du bouchon d'essence et le retirer (fig. 9). Remplir d'essence sans plomb jusqu'à 6 ou 13 mm (1/4 ou 1/2 pouce) du haut du réservoir.

2. Replacer le bouchon et essuyer toute essence répandue.

IMPORTANT: ne pas mélanger d'huile à l'essence. Ne jamais utiliser de méthanol, d'essence contenant de méthanol ou plus de 10% d'éthanol, d'essence super ou de white spirit, ces produits risquant d'endommager le système de carburation.

Toro recommande également l'usage régulier du stabilisateur/conditionneur Toro dans tous ses produits à moteur à essence pendant les saisons d'utilisation et d'entreposage. Le stabilisateur/conditionneur Toro nettoie le moteur pendant le fonctionnement et empêche les dépôts de vernis gommeux durant la période d'entreposage.

N'UTILISEZ PAS D'ADDITIFS AUTRES QUE CEUX CONÇUS POUR LA STABILISATION DU CARBURANT PENDANT L'ENTREPOSAGE, TELS QUE LE STABILISATEUR/CONDITIONNEUR TORO OU UN PRODUIT SIMILAIRE. LE STABILISATEUR/CONDITIONNEUR TORO EST UN PRODUIT A BASE DE DISTILLATSS DE PETROLE. TORO DECONSEILLE L'USAGE DE STABILISATEURS A BASE D'ALCOOL TELS QUE L'ETHANOL, LE METHANOL OU L'ISOPROPYLE. N'UTILISEZ PAS D'ADDITIFS POUR AMELIORER LA PUISSANCE OU LES PERFORMANCES DE LA MACHINE.

INSTRUCTIONS D'UTILISATION

CONSEILS POUR L'UTILISATION

1. VÉRIFIER LE NIVEAU D'HUILE—Maintenir le niveau d'huile entre les repères ADD et FULL sur la jauge (fig. 7).

2. TONTE ET ENSACHEMENT—Les meilleurs résultats sont obtenus en coupant seulement environ 1/3 de la hauteur d'herbe. Pour tondre des herbes hautes, régler sur la hauteur de coupe la plus haute (E) pour le premier passage de la tondeuse. Repasser ensuite à un réglage plus normal. Si l'herbe coupée est trop haute, la tondeuse peut se bloquer, ce qui fait caler le moteur.

Pour tondre dans un environnement sec et poussiéreux, réduire les gaz afin de ralentir le moteur et ainsi minimiser la quantité de poussière soulevée par la tondeuse.

3. AIGUISAGE DE LA LAME—Commencer chaque saison de tonte avec une lame bien aiguisée. De temps à autre, repasser la lame à la lime.

DÉMARRAGE, ARRÊT ET AUTOPROPULSION

COMMANDES—Le contact du démarreur (modèle à démarrage par clé de contact), la manette des gaz et celle du système de traction se trouvent sur le guidon supérieur (fig. 8). Le démarreur à corde se trouve sur le dessus du moteur (fig. 9).

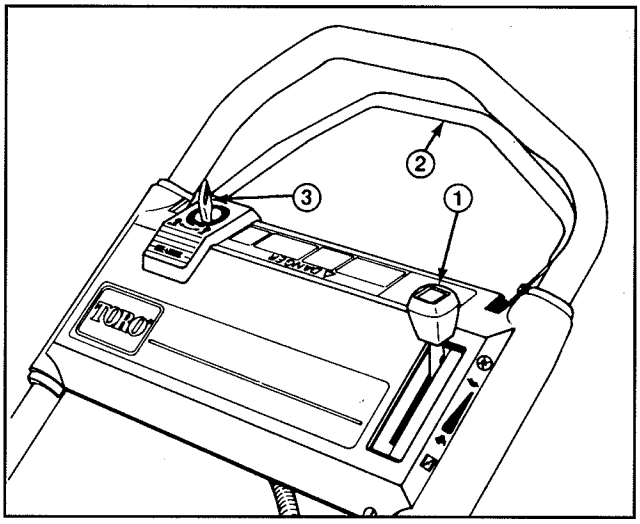

Figure 8

1. Commande des gaz
2. Barre de commande de traction
***3. Commutateur a clé de contact**
***Modèles à démarreur électrique**

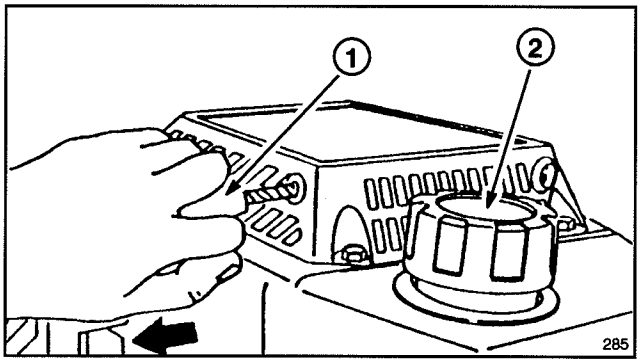

Figure 9

1. Démarreur à corde
2. Bouchon du réservoir de carburant

1. Brancher le fil d'allumage sur la bougie.

2. DÉMARRAGE ÉLECTRIQUE—Pousser le levier des gaz en position CHOKE (starter) (fig. 10). Tourner la clé en position START et la relâcher une fois que le moteur a démarré. Une fois que le moteur tourne, placer la manette des gaz en position FAST (rapide) 🐇 ou régler à la vitesse désirée. Si la charge de la batterie est insuffisante pour lancer le moteur, utiliser le démarreur à corde.

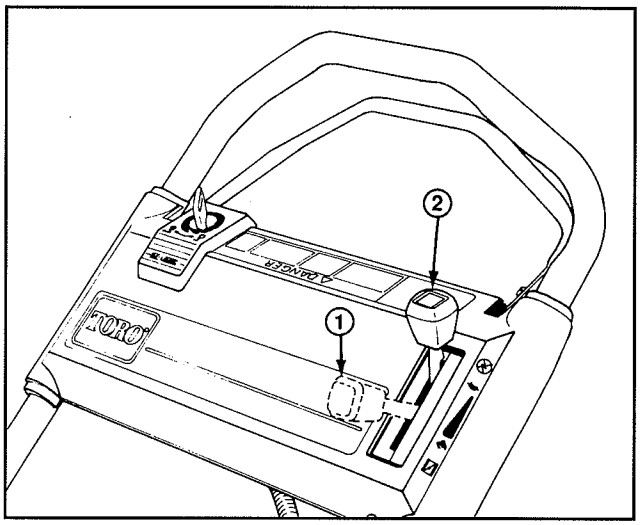

Figure 10

1. Starter ouvert
2. Arrêt moteur

3. DÉMARRAGE MANUEL—Pousser le levier des gaz en position CHOKE (starter) (fig. 10). Tirer la corde du lanceur du moteur (fig. 9) jusqu'à ce qu'elle ne présente plus de mou. Puis, tirer vigoureusement pour lancer le moteur. Une fois que le moteur tourne, placer la manette des gaz en position FAST (rapide) 🐇 ou régler à la vitesse désirée.

4. ARRÊT (fig. 10)—Pour arrêter le moteur, ramener la manette des gaz en position ENGINE OFF (moteur coupé). Débrancher le fil de bougie si la tondeuse ne va plus être utilisée ou est laissée sans surveillance.

5. ENTRAÎNEMENT DES ROUES (fig. 11)—Pour engager le système de traction, serrer le levier de commande contre le guidon. Pour stopper, relâcher ce levier.

Remarque: Les roues motrices sont équipées d'embrayages à roue libre ce qui permet de tirer la tondeuse en arrière plus facilement quand le système de traction est désengagé. Pour débrayer les roues, pousser la tondeuse vers l'avant sur au moins 2,5 cm (1 pouce) après avoir désengagé le système de traction.

INSTRUCTIONS D'UTILISATION

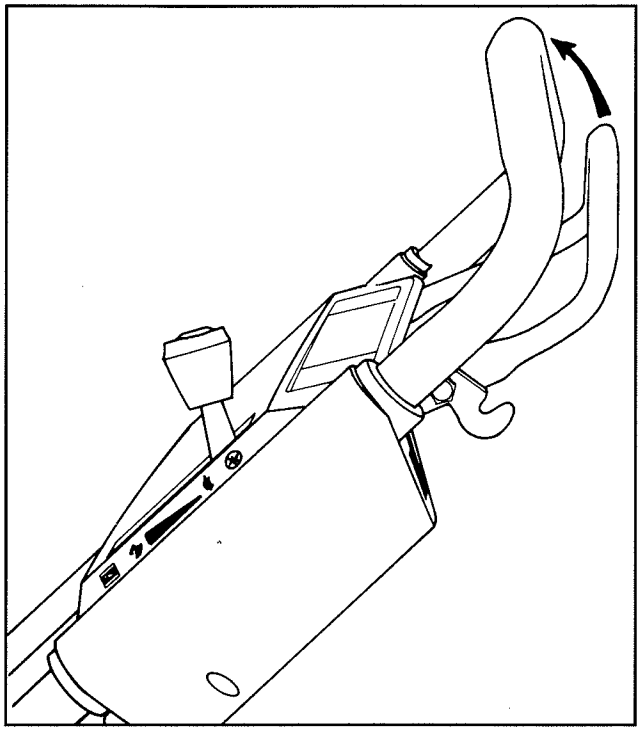

Figure 11

USAGE DU SAC À HERBE

1. Arrêter le moteur et attendre l'arrêt complet de toutes les pièces en mouvement.

2. INSTALLATION DU SAC—Soulever le volet d'éjection, glisser le rail attaché au sac dans l'ouverture d'éjection et accrocher le cadre du sac sur la portion arrondie des supports de montage (fig. 12). Laisser le volet d'éjection reposer sur le dessus du sac (fig. 13).

Remarque: S'assurer que le volet du sac à herbe est bien fermé sur le sac à herbe avant d'installer le sac sur la tondeuse.

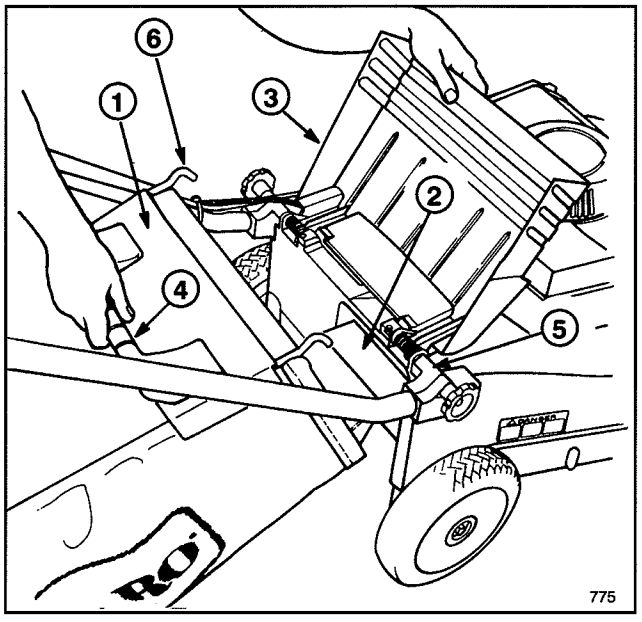

Figure 12

1. Volet du sac
2. Armature du sac
3. Volet de décharge
4. Poignée
5. Support de montage
6. Crochet du cadre du sac

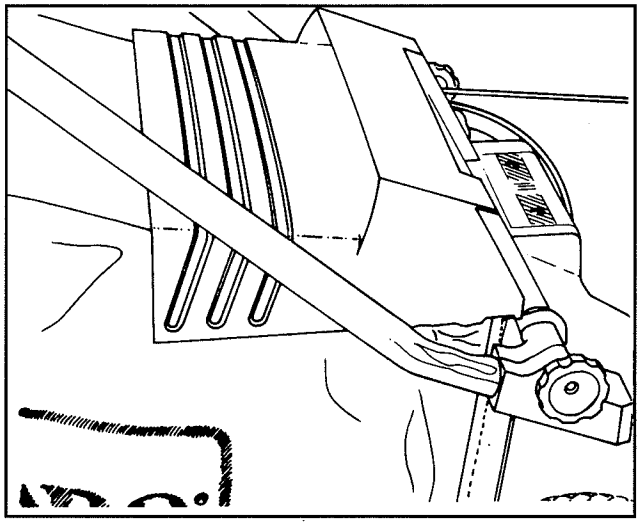

Figure 13

3. POUR RETIRER LE SAC—**Couper le moteur et attendre l'arrêt complet de toutes les pièces en mouvement.** Par mesure de sécurité tenir les mains et les pieds à l'écart du carter de la tondeuse lorsque le moteur tourne. Soulever le volet d'éjection. Tout en le tenant ouvert, saisir la poignée du sac à herbe et le retirer de la tondeuse. Laisser le volet se refermer.

Remarque: Lorsqu'il est retiré, le rail du sac ramasse tous les déchets susceptibles de bloquer l'orifice d'éjection. Si ce dernier reste obstrué, débrancher le fil de la bougie et éliminer tous les déchets de la tondeuse.

4. VIDAGE DU SAC—Saisissez la poignée du cadre du sac et le fond du sac. Basculer le volet du sac vers le haut et basculer doucement le sac vers l'avant pour le vider de l'herbe coupée.

⚠ DANGER

- **Si la porte de l'éjecteur est ouverte, les déchets d'herbe et autres débris peuvent être projetés.**
- **Ces débris sont projetés avec une force suffisante pour infliger des blessures graves, voire mortelles.**
- **Ne jamais ouvrir la porte de l'éjecteur n'est pas correctement installé et maintenu.**

⚠ DANGER

- **Si le sac à herbe est usé, des gravillons ou autres débris similaires peuvent être projetés dans la direction de l'opérateur ou des personnes se tenant à proximité.**
- **Ces débris sont projetés avec une force suffisante pour infliger des blessures graves, voire mortelles.**
- **Examiner fréquemment le sac et, le cas échéant, le remplacer par un sac TORO d'origine muni de cette mise en garde ou d'un avertissement de même nature.**

INSTRUCTIONS D'UTILISATION

RÉGLAGE DE LA HAUTEUR DE COUPE

Les cinq lettres sur le carter de la courroie représentent les réglages hauteurs de coupe. Toutes les roues se règlent automatiquement à la même hauteur.

1. Arrêter le moteur et débrancher le fil de la bougie. Retirer la clé du contact.

2. Avec un ou deux doigts, pincer le levier de réglage de la hauteur de coupe (fig. 14).

Pour élever la hauteur sur roues, pincer le levier pour le déverrouiller et le tirer vers le haut jusqu'à la position désirée. Une fois cette position atteinte, relâcher le levier. Pour réduire la hauteur de coupe, pincer le levier pour le déverrouiller et le pousser vers le bas **tout en faisant avancer la tondeuse vers l'avant.** Marquer le réglage correct au moyen de l'indicateur situé sur la tige de liaison.

3. S'assurer que le levier de réglage de la hauteur de coupe est verrouillé sur une position avant de commencer à tondre. La hauteur de coupe doit rester la même lorsque le levier de réglage est verrouillé.

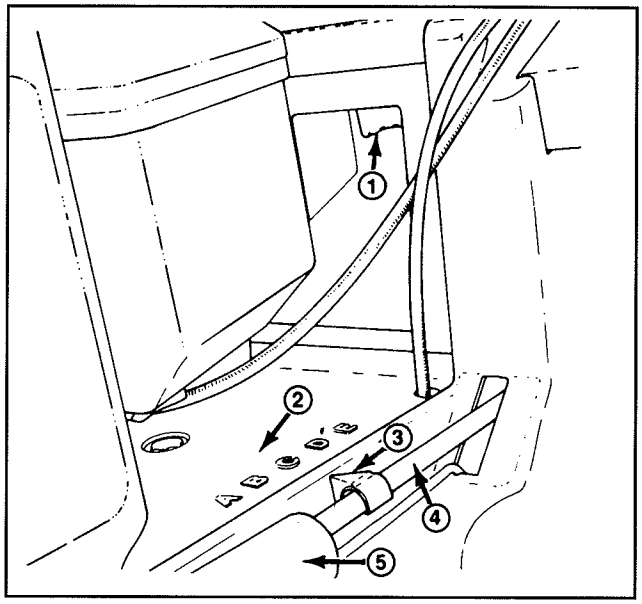

Figure 14

1. Levier de réglage de la hauteur de coupe
2. Hauteurs de coupe
3. Marqueur
4. Tige de liaison
5. Capot à ressorts

ENTRETIEN

⚠ ATTENTION

- **Le moteur risque de démarrer accidentellement.**
- **Le démarrage accidentel du moteur peut être extrêmement dangereux pour l'opérateur ou les personnes se trouvant à proximité.**
- **Débrancher le fil de bougie avant de procéder à toute opération d'entretien ou de réglage.**

ENTRETIEN DU FILTRE À AIR

Dans des conditions normales, remplacer le filtre à air après 25 heures de fonctionnement. Le remplacer plus fréquemment si la tondeuse est utilisée dans un environnement sale ou poussiéreux. Consultez votre concessionnaire pour les pièces de rechange.

1. Arrêter le moteur et débrancher le fil de bougie. Sur les modèles à démarreur électrique, retirer la clé de contact.

2. Dévisser le bouton de fixation jusqu'à ce que le couvercle puisse être retiré. Nettoyer le couvercle soigneusement (Fig. 15).

3. Si l'élément en mousse est encrassé, le retirer du boîtier de filtre à air (fig. 15) et le nettoyer soigneusement.

A. LAVER l'élément en mousse dans de l'eau savonneuse tiède. L'essorer pour le nettoyer sans le tordre afin de ne pas déchirer la mousse. Rincer abondamment à l'eau claire.

B. SÉCHER en enveloppant l'élément dans un chiffon propre. Presser le chiffon sur l'élément pour le sécher.

C. SATURER l'élément avec 150 ml d'huile de moteur SAE 30. Presser pour répartir l'huile et éliminer l'excédent. L'élément doit être imprégné d'huile.

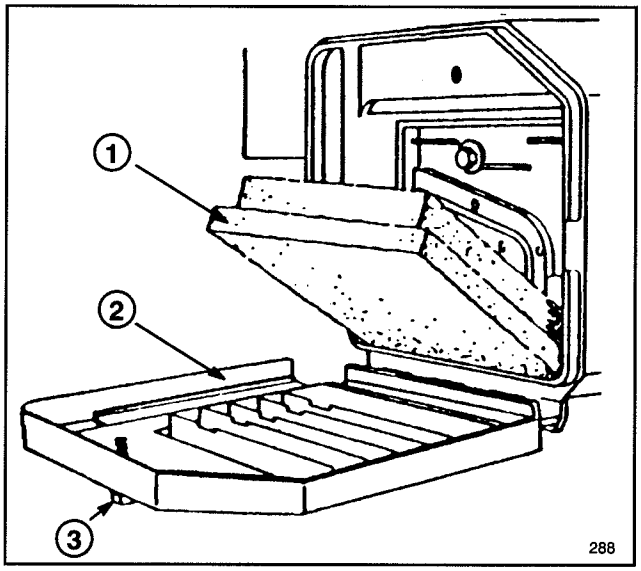

Figure 15

1. Élément en mousse **2. Couvercle** **3. Bouton**

4. Replacer l'élément et le couvercle.

IMPORTANT: ne pas faire tourner le moteur sans l'élément du filtre à air ce qui risquerait de l'endommager gravement et de l'user prématurément.

ENTRETIEN

REMPLACEMENT DES BOUGIES

Utiliser une bougie CHAMPION RC12YC ou l'équivalent. L'écartement de l'éléctrode correct est de 0,76 mm (0,030 pouce). Retirer la bougie après chaque 25 heures d'utilisation et vérifier son état.

1. Arrêter le moteur et le laisser refroidir. Débrancher le fil de bougie. Sur les modèles à démarreur électrique, retirer la clé de contact.
2. Nettoyer autour de la bougie et la retirer du bloc moteur.

IMPORTANT: une bougie fêlée, sale ou encrassée doit être remplacée. Ne pas limer, gratter ou nettoyer les électrodes, car des particules risqueraient de pénétrer dans le cylindre et d'endommager le moteur.

3. Régler l'écartement de l'électrode à 0,76 mm (0,030 pouce) (fig. 16). Installer la bougie ainsi préparée et le joint d'étanchéité. Serre à un couple de 19 N·m (14 pieds-livres).

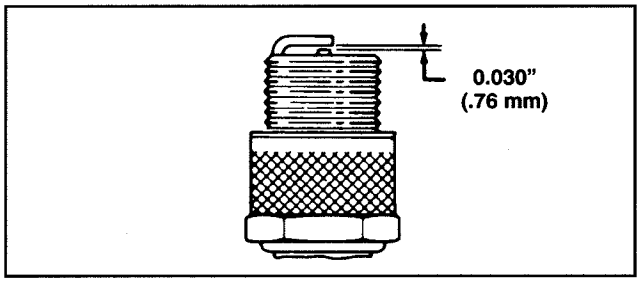

Figure 16

VIDANGE DU CARBURANT

1. Arrêter le moteur et le laisser refroidir. Débrancher le fil de bougie. Sur les modèles à démarreur électrique, retirer la clé de contact.

Remarque: ne vidanger le carburant que lorsque le moteur est froid.

2. Retirer le bouchon du réservoir et vidanger le carburant dans un récipient propre au moyen d'un siphon à pompe.

Remarque: ceci est la seule méthode recommandée pour vidanger le carburant.

VIDANGE DE L'HUILE CARTER

Vidanger l'huile après les 2 premières heures de fonctionnement et ensuite toute les 25 heures. L'huile chaude s'écoulant mieux et entraînant davantage de contaminants que l'huile froide, laisser tourner le moteur pendant plusieurs minutes avant de vidanger.

1. Arrêter le moteur et débrancher le fil de bougie. Sur les modèles à démarreur électrique, retirer la clé de contact.
2. Soulever le volet d'éjection et retirer le sac à herbe. Vidanger le carburant du réservoir. Se référer aux instructions à ce sujet page 9.
3. Sortir la jauge du tube de remplissage et placer un bac de vidange sur la gauche de la tondeuse.
4. Basculer la tondeuse sur son côté gauche pour permettre à l'huile de s'écouler dans le bac (Fig. 17).
5. Une fois l'huile vidangée, redresser la tondeuse et remplir le moteur d'huile fraîche. Voir Remplissage du carter d'huile, à la page 5.

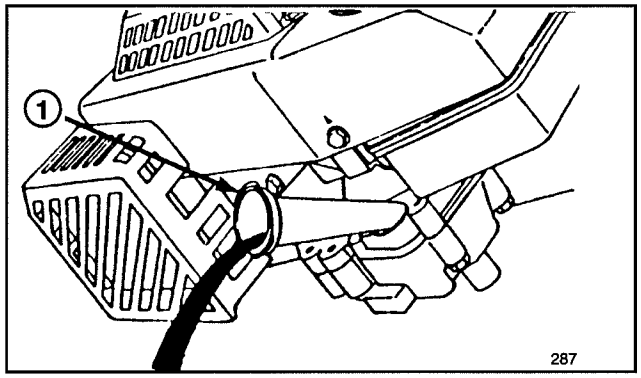

Figure 17

1. Goulot de remplissage de l'huile

RÉGLAGE DE LA COMMANDE DES GAZ

Un réglage de la commande des gaz peut être nécessaire si le moteur ne démarre pas ou cale. La commande des gaz devra également être réglée chaque fois que le câble est remplacé.

1. Arrêter le moteur et débrancher le fil de bougie. Sur les modèles à démarreur électrique, retirer la clé de contact.
2. Pousser le levier des gaz à la position "rapide" .
3. Desserrer le serre-câble jusqu'à ce que le câble glisse librement (Fig. 18).
4. Déplacer le câble vers la gauche ou la droite jusqu'à ce que les trous du levier et du support de la commande des gaz soient alignés (Fig. 18).
5. Tirer légèrement sur le câble pour rattraper le jeu éventuel et serrer la vis du serre-câble pour bloquer le réglage.

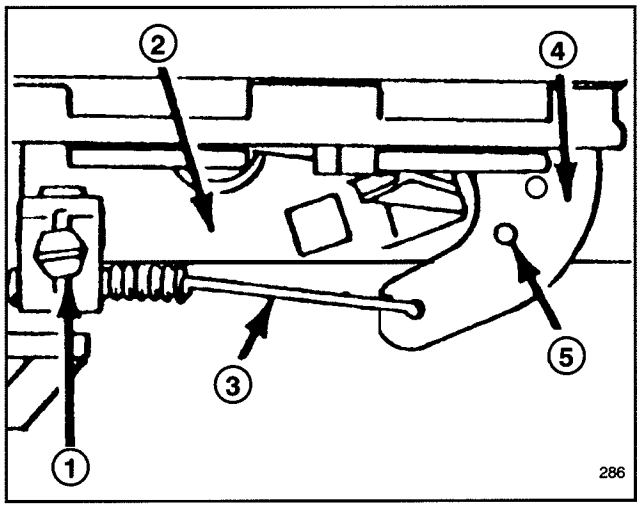

Figure 18

1. Vis du serre-câble
2. Support de la commande des gaz
3. Câble de la commande des gaz
4. Levier de la commande des gaz
5. Trous alignés

ENTRETIEN

RÉGLAGE DU SYSTÈME DE ROUES MOTRICES

Si le système d'autopropulsion ne fonctionne pas ou si la tondeuse est autopropulsée lorsque la barre de commande est écartée du mancheron de plus de 4 cm (1 1/2 po.), régler le bouton de commande de traction situé à l'arrière de la boîte de vitesses.

1. Arrêter le moteur et débrancher le fil de bougie.

2. Tourner le bouton de réglage (fig. 19) d'1/2 tour vers la droite pour tendre la courroie d'entraînement ou d'1/2 tour vers la gauche pour la détendre. Tenir le câble de commande pour l'empêcher de tourner avec le bouton.

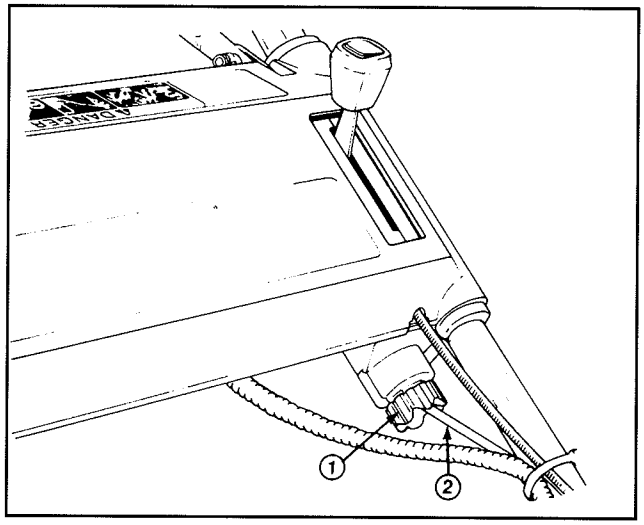

Figure 19

1. Bouton de réglage **2. Câble de commande**

3. Pour vérifier le réglage du système de traction, ramener lentement la barre de commande vers le guidon. Le réglage est adéquat lorsqu'on rencontre une légère résistance quand la barre de commande est à environ 2,5 cm (1 pouce) du guidon supérieur (fig. 20).

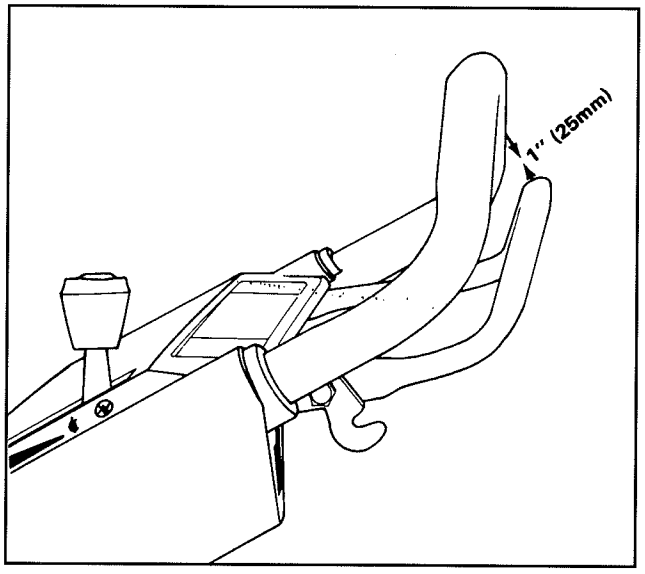

Figure 20

4. En cas de perte de traction ou de mauvais fonctionnement après réglage, répéter les étapes 2 et 3 jusqu'à ce que le réglage correct soit obtenu.

INSPECTION/DÉPOSE/AIGUISAGE DE LA LAME

1. Arrêter le moteur et débrancher le fil de bougie. Retirer la clé du contact. Sur les modèles à démarreur électrique, retirer la clé de contact.

2. Vidanger le réservoir de carburant; voir les instructions à ce sujet page 9.

3. Basculer la tondeuse sur son côté droit (fig. 21). Éviter de faire tourner les lames, ce qui risquerait de créer des problèmes de démarrage.

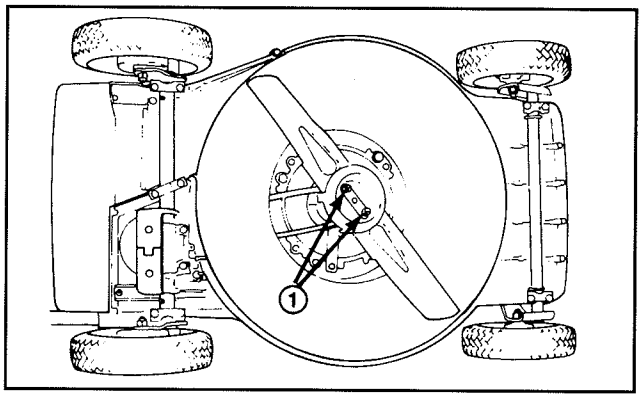

Figure 21

1. Ecrous de la lame

4. INSPECTION DE LA LAME—inspecter soigneusement l'affutage et l'usure de la lame, particulièrement à la jonction des parties droites et incurvées (fig. 22A). Le sable et les matières abrasives étant susceptibles d'user les parties métalliques reliant les parties droite et incurvée de la lame, inspectez cette dernière avant chaque utilisation de la tondeuse. Si la lame est fendue ou usée, (fig. 22B et C), la remplacer par une lame TORO neuve. Voir l'étape 5.

Remarque: pour un résultat optimal, installer une nouvelle lame au début de la saison de tonte. En cours d'année, affuter à la lime afin de conserver son tranchant à la lame.

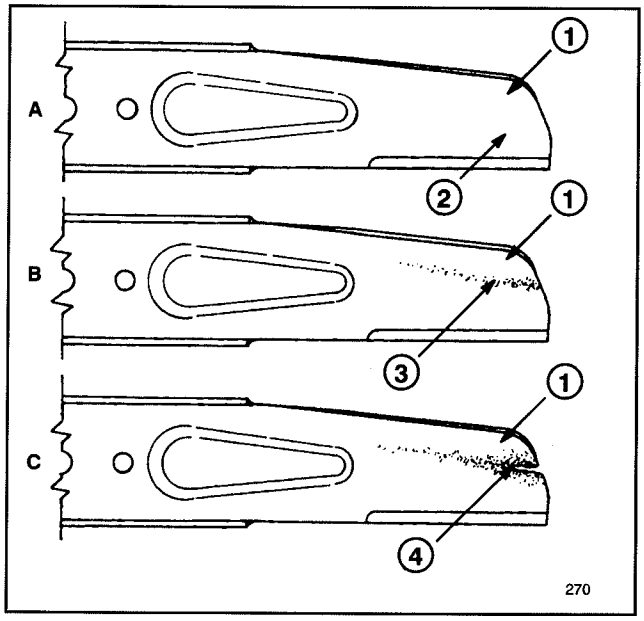

Figure 22

1. Pale **3. Usure**
2. Section plane de la lame **4. Fente formee**

5. DÉPOSE DE LA LAME—saisir l'extrémité de la lame avec un chiffon ou un gant épais. Retirer les 2 contre-écrous, les 2 rondelles, la coupelle anti-déchets et les 2 écrous de lame (fig. 21 et 23).

⚠ AVERTISSEMENT

Si la lame est trop usée, une fente peut se développer près du bord de fuite. A la longue, un morceau de métal peut se détacher et créer un danger pour l'utilisateur ou les personnes se tenant à proximité.

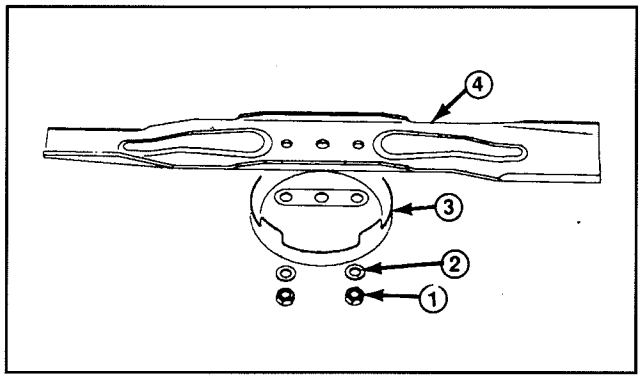

Figure 23

1. Ecrous de lame
2. Rondelle
3. Coupelle anti-dechets
4. Lame

6. AIGUISAGE DE LA LAME—Au moyen d'une lime, affuter la partie supérieure de la lame (le côté dirigé vers le haut du carter de la tondeuse) en conservant l'angle de coupe original (fig. 24). Si la même quantité de métal est retirée sur chaque tranchant, la lame reste équilibrée.

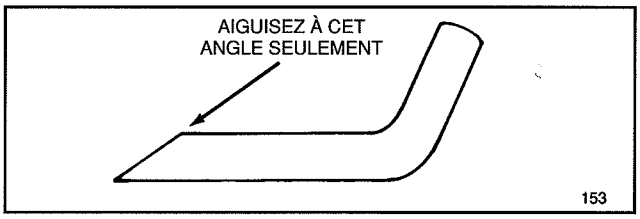

Figure 24

IMPORTANT: Pour vérifier l'équilibre de la lame, la placer sur un équilibreur que l'on pourra se procurer à peu de frais dans une quincaillerie. Une lame correctement équilibrée reste parfaitement horizontale alors qu'une lame déséquilibrée penche du côté le plus lourd. Si la lame n'est pas équilibrée, limer davantage le tranchant du côté le plus lourd.

7. Installer une lame TORO aiguisée et équilibrée, la coupelle anti-déchets, les 2 rondelles et les 2 écrous de lame. Le bord de fuite de la lame, si elle est correctement installée doit être dirigé vers le haut du carter de la tondeuse. Serrez les écrous de lame à 20 à 35 N·m (15 à 25 pieds-livres).

LUBRIFICATION

Les roues avant et arrière doivent être lubrifiées après 25 utilisations ou à la fin de la saison.

1. Appliquer 1 ou 2 gouttes d'huile légère sur l'extérieur et l'intérieur de chaque boulon de roue. Faire tourner les roues afin de répartir l'huile dans les roulements. Essuyer l'excès d'huile.

2. Basculer la tondeuse sur son côté droit. Essuyer les graisseurs avec un chiffon propre (fig. 25). Placer l'embout de la pompe à graisse sur le graisseur et pomper délicatement 1 ou 2 fois la graisse multi-usages au lithium No. 2.

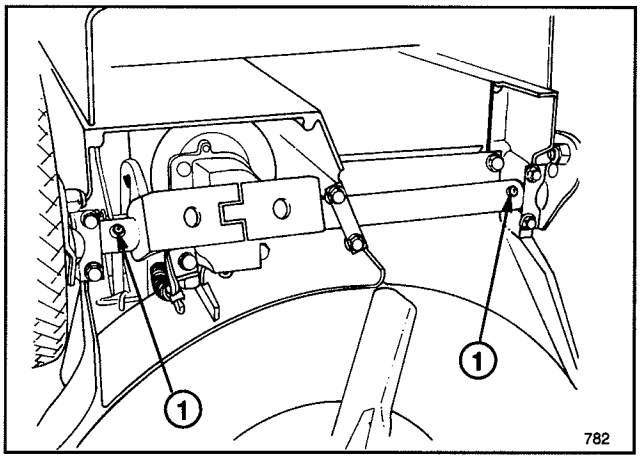

Figure 25

1. Graisseur

CHARGE DE LA BATTERIE

(Modèles à démarreur électrique)

Bien qu'une batterie neuve ne soit pas complètement chargée, une charge partielle de 4 heures fournit suffisamment d'énergie pour plusieurs démarrages. Toutefois, pour être en pleine charge, une batterie neuve doit être chargée pendant 72 heures. Recharger également lorsque la tondeuse est remisée et au printemps. Dans des conditions normales d'utilisation, charger pendant 48 heures une fois par mois ou suivant les besoins.

1. Arrêter le moteur et débrancher le fil de la bougie.

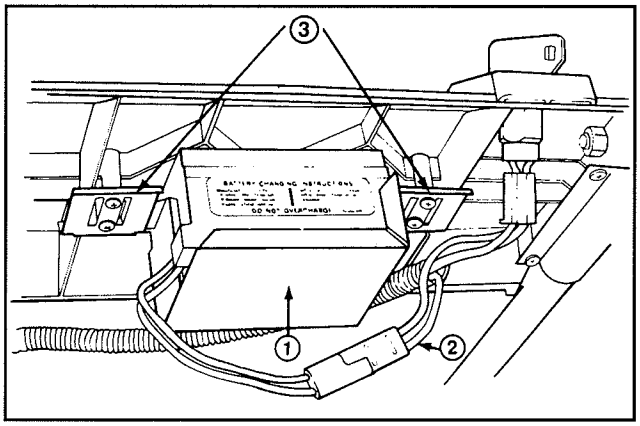

Figure 26

1. Batterie
2. Faisceau de fils
3. Languette de fixation

2. Au besoin, la batterie peut être retirée en la faisant glisser hors des languettes de fixation. Ceci n'est toutefois pas nécessaire si la tondeuse peut être amenée à proximité d'une prise de courant.

3. Connecter le chargeur TORO sur la batterie et le brancher sur l'alimentation 220 VAC. Après 72 heures de charge, débrancher le chargeur de la batterie et de l'alimentation 220 V.

4. Raccorder le faisceau de fils à la batterie.

IMPORTANT: Seul le chargeur électrique TORO est recommandé, l'utilisation d'un différent appareil risque d'endommager la batterie. Toujours utiliser le chargeur à l'intérieur et charger à température ambiante (22°C ou +70°F). Ne pas charger la batterie pendant plus de 72 heures afin d'éviter de l'endommager.

NETTOYAGE DU CARTER DE LA TONDEUSE

Pour assurer une performance optimale, le dessous de la tondeuse et l'intérieur de l'éjection devront être maintenus propres.

1. Arrêter le moteur et débrancher le fil de bougie. Sur les modèles à démarreur électrique, retirer la clé de contact.

2. Vidanger le réservoir de carburant. Se référer aux instructions appropriées page 9.

3. Basculer la tondeuse sur le côté droit (fig. 27). Éviter de faire tourner les lames ce qui risquerait d'entraîner des problèmes de démarrage.

4. Rincer au jet la saleté et l'herbe collée au carter. Éliminer le restant de débris au moyen d'un grattoir en bois. Éviter les bavures et objets acérés.

5. Éliminer tout débris ou herbe risquant d'entraver le bon fonctionnement du volet d'éjection ou des charnières.

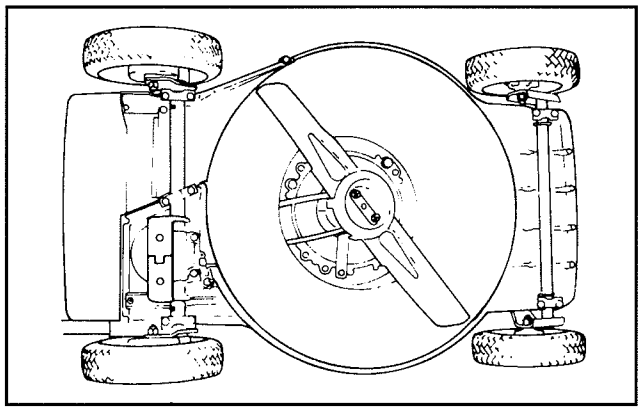

Figure 27

PRÉPARATION DE LA TONDEUSE POUR LE REMISAGE

1. Pour l'entreposage à long terme, soit vidangez le réservoir de carburant, soit utilisez un produit stabilisateur. Pour vidanger l'essence, voir les instructions page 9. Une fois le réservoir vide, démarrez le moteur et laissez-le tourner au ralenti jusqu'à ce que toute l'essence soit brûlée et qu'il cale. Redémarrez le moteur deux fois encore afin de vous assurer qu'il ne reste plus du tout de carburant. Si le réservoir n'est pas vidangé, des dépôts de vernis gommeux se formeront et nuiront au fonctionnement du moteur ou causeront des problèmes de démarrage.

Le carburant ne pourra être laissé dans le réservoir que si on lui ajoute un produit tel que le stabilisateur/conditionneur Toro avant l'entreposage. La stabilisateur/conditionneur Toro est un produit à base de distillats de pétrole. Toro déconseille l'usage de stabilisateurs à base d'alcool tels que l'éthanol, le méthanol ou l'isopropyle. Ajouter la quantité de stabilisateur indiquée sur le récipient.

Dans des conditions normales, tous les additifs pour carburant restent efficaces dans le réservoir pour une durée de 6 à 8 mois.

2. Vidange de l'huile: voir les instructions appropriées page 9. Une fois le carter vidangé, ne pas le remplir avant d'avoir effectué les opérations suivantes (étapes 3 à 10).

3. Retirer la bougie et verser 30 ml d'huile SAE 30 dans le cylindre. Tirer lentement la corde du démarreur afin d'enduire l'intérieur du cylindre. Replacer la bougie et la serrer à 20 N·m (15 pieds-livres).

NE PAS BRANCHER LE FIL DE BOUGIE

4. Nettoyer le carter de la tondeuse; voir les instructions à cet effet page 12.

5. Vérifier l'état de la lame; voir les instructions relatives à l'inspection/dépose/aiguisage de la lame page 10.

6. Serrer tous les écrous, boulons et vis.

7. Débarrasser les parties externes du moteur, le tablier et le dessus du carter de la tondeuse de toute poussière, paille, débris d'herbe et saletés.

8. Nettoyer le filtre à air; voir les instructions à ce sujet page 8.

9. Lubrifier les roues; voir les instructions à ce sujet page 11.

10. Retoucher la peinture de toutes les surfaces rouillées ou écaillées. La peinture Toro Re-Kote est disponible chez votre concessionnaire agréé.

11. Remplir le carter d'huile; voir les instructions à ce sujet page 5.

12. Charger la batterie pendant 72 heures (modèles à démarreur électrique); voir les instructions à cesujet page 11.

13. Entreposer la tondeuse dans un endroit propre et sec et la couvrir pour la garder propre et la protéger.

IDENTIFICATION PRODUIT

Une décalcomanie portant les numéros de modèle et de série se trouve sur le côté droit du carter de la tondeuse, devant le tunnel de décharge. Ne pas oublier de mentionner ces numéros pour toute correspondance ou achat de pièce détachées.

SERVICE APRÈS-VENTE TORO

Pour toute question relative à la sécurité, au montage, au fonctionnement, à l'entretien ou à la détection des pannes, contacter votre distributeur ou concessionnaire TORO local agréé. L'un et l'autre pourront non seulement vous offrir les services de techniciens qualifiés, mais également vous procurer des accessoires et pièces détachées agréés par l'usine. Gardez votre Toro entièrement TORO. Achetez les pièces et accessoires TORO d'origine.

LA GARANTIE DEMARRAGE DE TORO

Un garantie limitée de cinq ans
sur le moteur Toro GTS 150 OHV

Ce qui est couvert

The Toro Company garantit, pour une période de cinq ans à compter de la date d'achat et sous réserve qu'il soit soumis aux entretiens de routine requis, que votre moteur TORO GTS 150 démarrera à la première ou seconde tentative, ou que nous le réparerons. Les couts des pièces et main-d'oeuvre sont inclus. Toutefois, les frais de transport seront à votre charge. Cette garantie couvre tous les moteurs TORO GTS 150 vendus après le ler septembre 1991.

Ce que vous devez faire pour que la garantie reste valide

Votre moteur TORO GTS 150 doit être entretenu conformément au programme d'entretien détaillé du manuel de l'utilisateur, à vos propres frais. Vous devrez noter toutes les opérations d'entretien sur le carnet de maintenance fourni et conserver votre preuve d'achat. Votre moteur devra également être confié à un réparateur TORO agréé pour la révision annuelle.

Comment obtenir le service?

Si les qualités de démarrage de votre moteur TORO GTS 150 diminuent au point qu'il ne démarre plus après une ou deux tentatives de lancement par un adulte en bonne forme physique, prenez les mesures suivantes:

1. Contactez un réparateur TORO agréé ou votre distributeur TORO.
2. Celui-ci vous demandera soit de lui retourner le produit, soit, si cela est plus commode, vous référera à un autre centre de dépannage TORO.
3. Emmenez le produit, accompagné de votre carnet de maintenance et preuve d'achat, chez le réparateur.

Si, pour une raison quelconque, vous n'êtes pas satisfait du diagnostic du réparateur quant au démarrage de votre moteur ou du service fourni, contactez votre distributeur TORO.

Ce qui n'est pas couvert par la garantie

Cette garantie ne couvre pas:

1. Les réparations sur des articles utilisés à des fins commerciales.
2. Les opérations normales d'entretien telles que le remplacement des bougies, du filtre à air et les réglages du carburateur.
3. Les vidanges d'huile et les graissages.
4. Les réparations ou réglages dus:
   a. au non respect des directives pour les opérations d'entretien;
   b. à des dommages survenus parce que la lame a heurté un objet;
   c. à la présence de contaminants dans le système de carburation;
   d. à l'usage d'un carburant ou d'un mélange inadéquat (en cas de doute, consultez le manuel de l'utilisateur);
   e. au manquement à se conformer aux procédures d'entreposage contenues dans le manuel de l 'opérateur;
   f. à un usage abusif, à la négligence ou à un accident;
   g. à des réparations ou des tentatives de réparation par toute autre personne qu'un réparateur TORO agréé.
5. A des conditions d'utilisation particulières où le démarrage nécessite plus d'une ou deux tentatives de lancement:
   a. les quelques premiers démarrages après une longue période de non utilisation ou d'entreposage saisonnier;
   b. le démarrage par temps froid, par exemple au début du printemps ou à la fin de l'automne peut requérir plus d'une ou deux tentatives de lancement (modèles rotatifs seulement);
   c. une procédure de démarrage inadéquate. Si vous avez des difficultés à faire démarrer votre moteur, assurez-vous que vous procédez bien conformément aux instructions du manuel de l'utilisateur, ce qui peut vous épargner une visite à votre concessionnaire.

Toutes les réparations sous garantie remboursables aux termes de cette police doivent être effectuées par un réparateur TORO agréé utilisant des pièces TORO d'origine.

Les services fournis par un réparateur TORO agréé décrits ci-dessus constituent le seul recours de l'acheteur.

FICHE D'ENTRETIEN POUR LA GARANTIE DEMARRAGE

La garantie démarrage ne restera valide que si les opérations d'entretien ci-dessous sont effectuées après 25 heures de service et plus souvent si la machine est utilisée en milieu poussiéreux. Suivre les directives de ce manuel et notez les informations d'entretien sur la fiche ci-dessous.

Date	Heures de service	Entretien du filtre à air	Vidange d'huile Ne s'applique pas aux 2 temps	Graissage des roues	Vérification de la bougie	Remisage


TORO®

GERMAN FORM NO. 3316-552

TORO®

Modell Nr. 20922B-4900001 und darüber
Modell Nr. 20928B-4900001 und darüber

BEDIENUNGS-ANLEITUNG

48 CM SP REAR BAGGER

⚠ SICHERHEITSVORSCHRIFTEN

Unsachgemäßer Betrieb oder Wartung dieses Mähers kann zu Verletzungen führen. Um die Verletzungsgefahr zu reduzieren, sind die Sicherheitsvorschriften immer einzuhalten und die Sicherheitszeichen ⚠ zu beachten. Nichtbefolgung dieser Vorschriften kann zu Verletzungen führen.

WARNUNG: Auspuffgase enthalten Kohlenoxid. Dieses Gas ist geruchlos und ein tödliches Gift. Kohlenoxid wird von dem Staat Kalifornien als eine Ursache von Geburtsfehlern angesehen. Den Motor nicht in Innenäumen oder umschlossenen Gebieten laufen lassen.

VOR INBETRIEBNAHME

1. Lesen Sie diese Anleitung sorgfältig durch, bevor Sie den Mäher in Betrieb nehmen. Machen Sie sich mit den Bedienungselementen und dem sachgemäßen Gebrauch des Mähers vertraut. Kinder unter 16 Jahren oder Erwachsene, die mit der Bedienungsanleitung nicht vertraut sind, dürfen den Mäher nicht benutzen.

2. Der Benutzer des Mähers muß dafür Sorge tragen, daß insbesondere Kinder und Haustiere vom Mäher ferngehalten werden. Untersuchen Sie die Mähfläche sorgfältig. Stöcke, Steine, Draht und Unrat entfernen. Beim Mähen auf Fremdkörper in der Mählinie achten.

3. Tragen Sie lange Hosen, enganliegende Kleidung und festes Schuhwerk. Nicht in Sandalen oder barfuß mähen.

4 Prüfen Sie den Benzinstand, bevor Sie den Motor starten. Benzin nicht in geschlossenen Räumen, bei laufendem Motor oder bevor der Motor für einige Minuten nach dem Laufen abkühlt, nachfüllen. Verschüttetes Benzin aufwischen, bevor Sie den Motor starten.

5. Lassen Sie alle Schutzbleche, Schutzschilder und Sicherheitsvorrichtungen am Mäher. Reparieren oder ersetzen Sie beschädigte Teile. Vor dem Gebrauch alle Sicherheitsvorrichtungen überprüfen.

6. Der Antrieb wird ausgekuppelt, wenn der Antriebshebel losgelassen wird. Stellen Sie sicher, daß der Antrieb sachgemäß funktioniert, bevor Sie den Mäher verwenden.

7. Benzin ist leicht entzündlich; Vorsicht ist geboten.

- **A.** Verwenden Sie einen passenden Behälter.
- **B.** Füllen Sie den Tank im Freien und nicht in geschlossenen Räumen. **NIEMALS BEI LAUFENDEM ODER HEISSEM MOTOR NACHFÜLLEN.**
- **C.** Vor der Inbetriebnahme den Tankdeckel und Kanisterdeckel schließen und verschüttetes Benzin aufwischen.

WÄHREND DES MÄHENS

8. Den Motor nicht in geschlossenen Räumen laufen lassen.

9. Den Motor nicht anlassen, wenn der Mäher umgedreht wurde und die Messer oben liegen. Falls notwendig, drehen Sie den Mäher so, daß die Schneidmesser vom Benutzer und von umstehenden Personen wegzeigen.

10. Beim Ziehen des Starterkabels nicht auf der Auswurfseite des Mähers stehen.

11. Behalten Sie immer eine sichere Fußstellung. Die Schiebestange immer fest im Griff behalten und gehen; niemals rennen. Nie bei nassem Gras mähen. Nur bei Tageslicht oder guter Beleuchtung mähen.

12. Mähen Sie Hänge von einer Seite zur anderen, niemals von oben nach unten. Besondere Vorsicht anwenden, wenn Sie auf Hängen die Richtung wechseln. Keine extrem steilen Hänge mähen. Beim Mähen an Hängen rutschfeste Schuhe tragen.

13. Tragen Sie immer Sicherheitsgläser oder einen entsprechenden Augenschutz, um ihre Augen gegen aus dem Mäher geschleuderte Fremdkörper zu schützen.

14. Gesicht, Hände und Füße vom Mähergehäuse und Schneidmesser fernhalten, wenn der Motor läuft. Die Schneidmesser können Verletzungen an Händen und Füßen verursachen.

15. Bleiben Sie hinter der Schiebestange bis der Motor stillsteht, und halten Sie sich immer von der Auswurföffnung fern.

16. Beim Graseinsammeln den Motor abstellen und hinter der Schiebestange warten, bis alle beweglichen Teile vollständig zum Stillstand gekommen sind. Erst dann den Grassack zum Entleeren entfernen.

17. Beim Mähen darauf achten, daß der Grassack sich über der Auswurföffnung befindet oder daß die Auswurftür geschlossen ist.

18. Vor dem Freimachen eines verstopften Auswurfschachts den Motor abstellen und hinter der Schiebestange warten, bis alle beweglichen Teile vollständig zum Stillstand gekommen sind.

19. Da sich das Messer nach dem Auskuppeln noch für ein paar Sekunden weiterdreht, müssen Sie hinter der Schiebestange bleiben, bis alle Teile stillstehen.

20. Wenn ein Fremdkörper getroffen wird oder der Mäher übermäßig vibriert, stellen Sie den Motor ab und ziehen Sie das Kabel von der Zündkerze ab. Untersuchen Sie den Mäher auf mögliche Schäden und führen Sie alle Reparaturen vor erneuter Inbetriebnahme aus. Sind größere Reparaturen erforderlich, oder wenn Sie Hilfe brauchen, wenden Sie sich an den örtlichen, autorisierten TORO Kundendienst.

21. Den Motor abstellen und vor Einstellen der Schnitthöhe warten, bis alle beweglichen Teile vollständig stillstehen.

GERMAN

© The Toro Company – 1993

SICHERHEITSVORSCHRIFTEN

22. Die Messer anhalten, wenn der Mäher außerhalb der Rasenfläche geschoben wird.

23. Stellen Sie den Motor ab, während Sie hinter der Schiebestange stehen. Das Kabel von der Zündkerze abziehen, wenn der Mäher unbeaufsichtigt bleibt.

24. Den Motor nicht berühren, wenn er läuft oder kurz nachdem er abgestellt wurde, da das zu Verbrennungen führen kann.

25. Wenn der Mäher zum Transport hochgehoben werden muß, den Motor abstellen und hinter der Schiebestange warten, bis alle beweglichen Teile vollständig zum Stillstand gekommen sind.

WARTUNG

26. Nur die in dieser Anleitung aufgeführten Wartungsarbeiten durchführen. Sind größere Reparaturen erforderlich, oder wenn Sie Hilfe brauchen, wenden Sie sich an den örtlichen, autorisierten TORO Kundendienst.

27. Vor Reinigung, Untersuchung, Wartung oder Einstellung des Mähers den Motor abstellen und das Kabel von der Zündkerze abziehen. Halten Sie das Kabel von der Zündkerze fern, um versehentliches Starten des Motors zu vermeiden.

28. Um sicherzustellen, daß sich der Mäher in sicherer Betriebsverfassung befindet, alle Muttern, Bolzen und Schrauben oft überprüfen. Vergewissern Sie sich, daß der Messermuttern mit 20-35 Nm angezogen ist.

29. Das richtige Vorgehen zur Wartung des Messers und die Installation des Messers wird im diesbezüglichen Abschnitt der Bedienungsanleitung beschrieben.

30. Um möglicher feuergefahr vorzubeugen, halten Sie den Motor von zuviel Öl, Gras, Blättern und Schmutzansammlungen frei.

31. Der Motor darf nicht durch Verstellen des Fliehkraftreglers zu schnell eingestellt werden.

32. Den Grasfangsack häufig auf Abnutzung oder Risse überprüfen. Zu Ihrem Schutz durch einen neuen Fangsack ersetzen.

33. Den Motor immer abkühlen lassen, bevor der Mäher in einem geschlossenem Raum abgestellt wird. Der Mäher darf nicht in der Nähe von offenem Feuer abgestellt werden, oder an Orten wo sich Benzindämpfe durch Funken entzünden könnten.

34. Bei der Herstellung entsprach der Mäher den Sicherheitsvorschriften für Sichelmäher. Um optimale Mähleistung und fortgesetzte Sicherheitsbescheinigung des Mähers zu gewährleisten, empfiehlt es sich nur TORO Markenersatzteile und -zubehör zu verwenden. Ersatz- und Zubehörteile von anderen Firmen könnten die Sicherheit des Mähers beeinträchtigen, was zu Gefahren führen kann.

SICHERHEITSSYMBOLFACHWÖRTERVERZEICHNIS



Sicherheitsalarm



Hände und Füße von rotierendem Messer fernhalten



Die Betriebsanleitung lesen und sich gut damit vertraut machen



Vor Verlassen der Bedienerposition den Motor abstellen



Choke ein



Zündung aus



Schnell **Langsam**



Zuschauer von der zu mähenden Fläche fernhalten

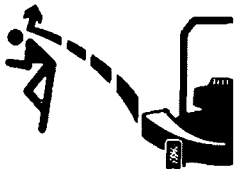

Alle Schutzvorrichtungen an ihrem Platz lassen

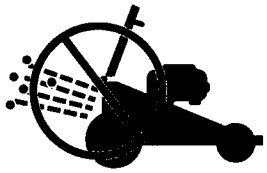

Öffnen Sie die Auswurftür des Mähers nie, bei laufendem Motor, wenn der Grassack nicht montiert ist



Zündkerzenkabel abziehen und Betriebsanleitung lesen, bevor Sie mit Wartungsarbeiten beginnen

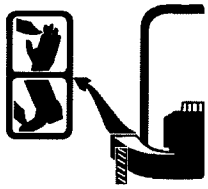

Hände oder Füße nicht in den Auswurftunnel bringen

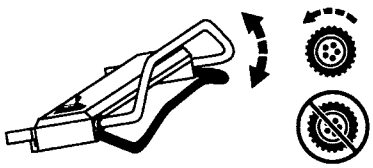

Zum Anlassen des Motors Seilstarter ziehen



Fahrantrieb-EIN



Fahrantrieb-AUS

INHALTSVERZEICHNIS

	Seite
Montageanweisungen	3-4
Vor Inbetriebnahme	5
Betriebsanleitung	6-8
Wartung	9-13
Wartung des Luftfilters	9
Austauschen der Zündkerze	9
Benzinablaß	9
Ölwechsel Kurbelgehäuse	9-10
Gashebeljustierung	10
Justierung Radantrieb	10
Untersuchen/Entfernen/Schärfen des Mähmessers	11
Schmierung	12
Batterieaufladung	12
Reinigung des Mähergehäuses	12
Vorbereitung des Mähers zur Aufbewahrung	12-13
Produktkennzeichnung	13
TORO Kundendienst	13
Die Startgarantie Von TORO	14
Wartungsunterlagen für Startgarantie	15

MONTAGEANWEISUNGEN

SCHIEBEGESTÄNGE MONTIEREN

1. MONTAGE—Drehknöpfe auf der Gestängehalterung lockern (Abb. 1).

2. Die Gestängehalterungen senkrecht aufstellen, so daß die Löcher nach oben zeigen.

3. Die Enden der Griffstange in die Löcher der Gestängehalterung schieben bis sie sicher gehalten werden (Abb. 1). Sicherstellen, daß die Gaszug-, das Elektrostart- (Startschlüssel-Modell) und das Antriebskabel an der Gestängehalterung links oben sind (Abb. 2).

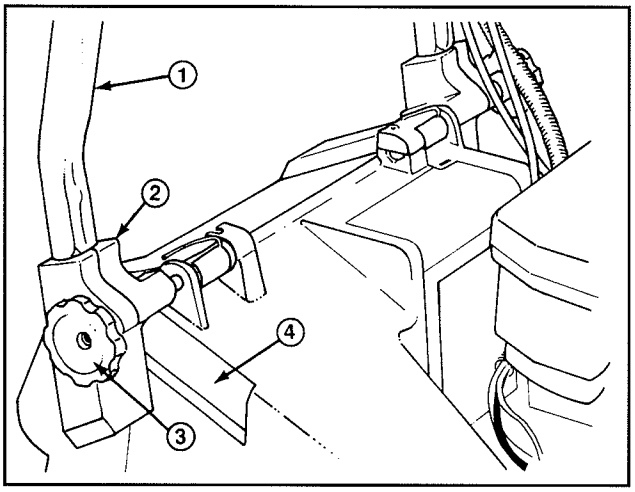

Abbildung 1

1. **Griff**
2. **Gestängehalterung**
3. **Knöpfe**
4. **Gehäuserasten**

4. Den Griff und die Gestängehalterungen nach hinten schwenken bis die Rastklinken sicher in den Gehäuserasten gehalten werden (Abb. 2).

5. Die Drehknöpfe anziehen bis die Kanten oben auf der Gestängehalterung anstehen.

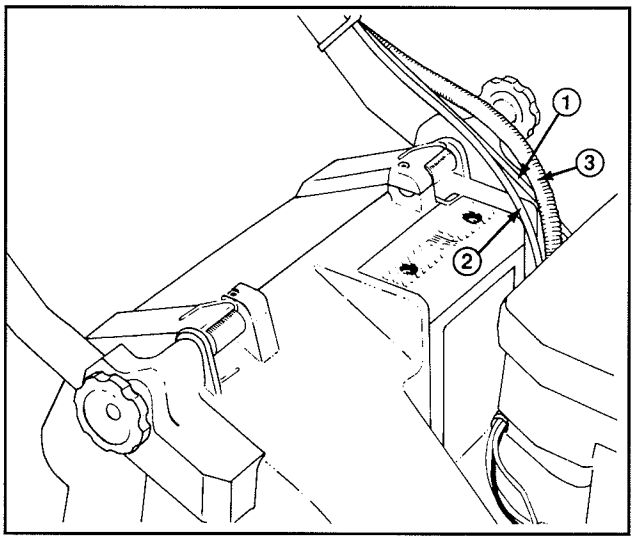

Abbildung 2

1. **Gaszugkabel**
2. **Antriebskabel**
3. ***E-Startkabel**

***Startschlüssel-Modell**

6. Befestigen Sie das/die Kabel mit der Kabelklemme unten an der linken Griffstange (Abb. 3). Die Kabelklemme sollte etwa 25 mm vom Stangenknick entfernt angebracht werden. Den richtigen Kabelverlauf finden Sie in Abb. 3.

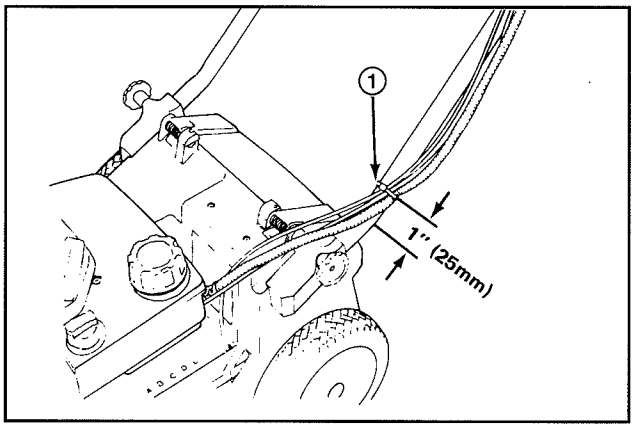

Abbildung 3

1. **Kabelklemme**

MONTAGEANWEISUNGEN

Hinweis: Sicherstellen, daß sich das/die Kabel nicht im Schwenkbereich der Auswurfklappe befinden.

7. Überlänge von den Kabelklemmen am linken unteren Ende der Griffstange abschneiden.

GRASFANGSACK MONTIEREN

1. Die Auswurfklappe anheben, den Ansatz des Sacks in die Auswurföffnung schieben und den Sackrahmen auf den Haltebolzen am Gehäuse schieben (Abb. 4).

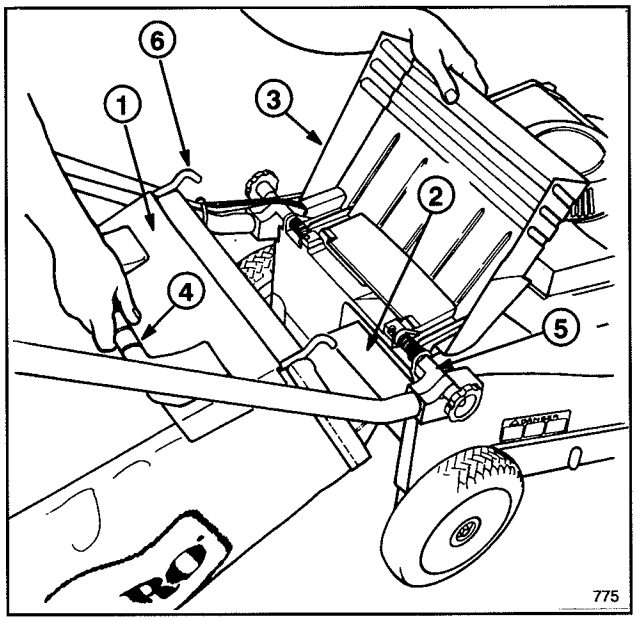

Abbildung 4

1. **Sackdeckel**
2. **Rahmenkorb**
3. **Auswurfklappe**
4. **Sackgriff**
5. **Gestängehalterung**
6. **Sackgestellhaken**

Hinweis: Bevor Sie den Sack am Mäher anbringen, stellen Sie sicher, daß der Sackdeckel ganz am Sack anliegt.

2. Die Auswurfklappe liegt auf der Oberseite des Sacks (Abb. 5).

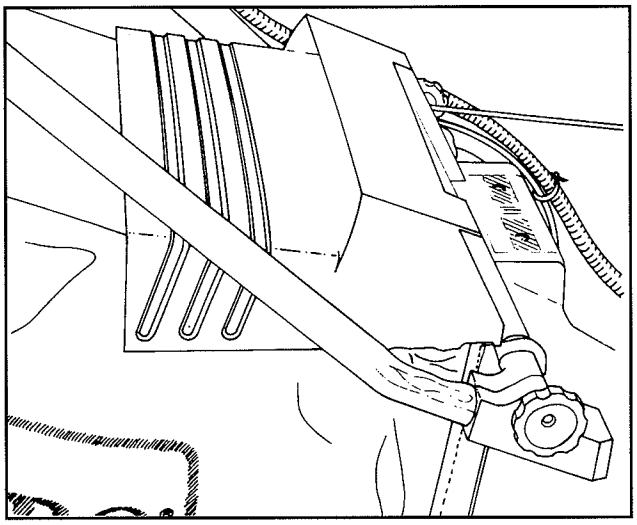

Abbildung 5

EINBAU DER BATTERIE (Startschlüssel-Modell)

1. Siehe Batterieaufladung, Seite 12. Die Batterie mit der Aufkleberseite Richtung Betreiber, zwischen die Haltenuten auf der Rückseite des Schaltkastens schieben (Abb. 6).

2. Die Batteriekabel anschließen.

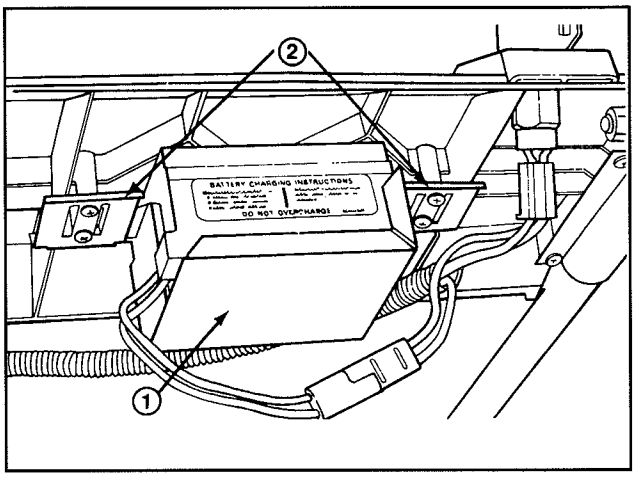

Abbildung 6

1. **Batterie**
2. **Haltenuten**

VOR INBETRIEBNAHME

KURBELGEHÄUSE MIT ÖL FÜLLEN

Das Kurbelgehäuse mit Öl vom Typ SAE 30 füllen, bis der Ölstand die Markierung VOLL auf dem Meßstab erreicht (siehe Abb. 4). Das Kurbelgehäuse faßt maximal 0,75 Liter Öl. Verwenden Sie qualitativ hochwertige Öle, die den API (American Petroleum Institute) Normen SE, SF oder SG entsprechen.

Vor jedem Gebrauch sicherstellen, daß sich der Ölstand zwischen VOLL und NACHFÜLLEN befindet (Abb. 7). Öl nachfüllen, falls der Ölstand zu niedrig ist.

1. Den Mäher auf eine waagrechte Oberfläche stellen und rund um den Ölmeßstab reinigen.

2. Den Ölmeßstab durch Drehen der Kappe um eine Vierteldrehung im Gegenuhrzeigersinn entfernen.

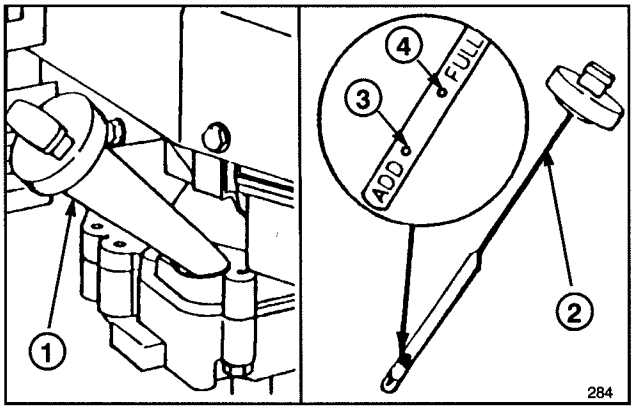

Abbildung 7

1. Tankfüllstutzen
2. Ölmeßstab
3. NACHFÜLLEN-Markierung
4. VOLL-Markierung

3. Den Ölmeßstab abwischen und in den Einfüllstutzen stecken. Die Verschlußkappe um eine Vierteldrehung drehen. Den Meßstab wieder herausziehen und den Ölstand prüfen (Abb. 7). Ist der Ölstand niedrig, den Ölstand nur bis zur VOLL-Markierung auffüllen. **NICHT ÜBER DIE VOLL-MARKIERUNG ANFÜLLEN, DENN DER MOTOR KÖNNTE BEIM STARTEN BESCHÄDIGT WERDEN; ÖL LANGSAM EINFÜLLEN.**

Hinweis: Ölstand bei jedem Gebrauch des Mähers bzw. nach jeweils 5 Betriebsstunden prüfen. Anfänglich das Öl nach zwei Betriebsstunden wechseln; danach in Abständen von jeweils 25 Betriebsstunden. Bei Stauboder Schmutzbedingungen sind häufigere Ölwechsel erforderlich.

4. Den Ölmeßstab in den Einfüllstutzen stecken und die Kappe durch eine Vierteldrehung im Uhrzeigersinn verschließen.

KRAFTSTOFFTANK MIT BENZIN FÜLLEN

SICHERHEITSVORSCHRIFTEN

GEFAHR: Benzin ist hochentzündlich und unter gewissen Bedingungen explosiv. Beim Hantieren mit Benzin NICHT RAUCHEN und Benzin von offenem Feuer und Funken fernhalten. Nie mehr als einen Monatsvorrat an Benzin kaufen. Benzin in einem sicheren Behälter für Kinder unzugänglich aufbewahren.

Benzin nur im Freien une bei kaltem Motor nachfüllen. Dem Tank nur bis 6-13 mm unter den Einfüllstutzen befüllen. Es muß ein Freiraum zur Ausdehnung des Benzins bei Temperaturänderungen vorhanden sein. Einen Einfülltrichter verwenden, um Verschütten zu vermeiden. Verschüttetes Benzin sofort aufwischen.

Hinweis: TORO empfiehlt für benzinbetriebene TORO-Produkte die Verwendung von frischem, sauberem **BLEIFREIEM** Normalbenzin. Bleifreies Benzin verbrennt sauberer, erhöht die Nutzungsdauer des Motors und ermöglicht ein gutes Starten, indem es die Ansammlung von Ablagerungen in der Verbrennungskammer reduziert. Bleihaltiges Benzin kann verwendet werden, falls bleifreies nicht verfügbar ist.

1. Rund um den Kraftstofftankverschluß reinigen und die Kappe vom Tank entfernen (Abb. 9). Bei bleifreiem Benzin den Kraftstofftank bis 6-13 mm unter den Einfüllstutzen füllen.

2. Die Verschlußkappe wieder anbringen und eventuell verschüttetes Benzin aufwischen.

WICHTIG: Nie Öl mit Benzin vermischen. Nie Methanol, methanolhältiges Benzin, Gasohol mit mehr als 10% Athanol, Benzinzusätze, Superbenzin bzw. Weißbenzin verwenden, da dies zu Motorschäden führen kann.

Toro empfiehlt die regelmäßige Verwendung von Toro Stabilisatoren/Zusätzen in allen Toro-Produkten mit Benzinmotoren während des Betriebs und auch in der Lagersaison. Toro Stabilisatoren/Zusätzen reinigen den Motor während des Betriebs und verhindern die Bildung von Überzügen im Motor während der Lagerung.

KEINE ANDEREN KRAFTSTOFFZUSÄTZE VERWENDEN. NUR DIE VERWENDEN, DIE SPEZIELL FÜR DIE KRAFTSTOFF-STABILISIERUNG BEI LAGERUNG HERGESTELLT WURDEN, WIE Z. B. TORO STABILISATOR/ZUSATZ ODER EIN GLEICHWERTIGES PRODUKT. DER STABILISATOR/ZUSATZ VON TORO IST EIN ERDÖLDESTILLAT. TORO RÄT VON DER VERWENDUNG VON STABILISATOREN AUF ALKOHOLBASIS WIE Z. B. ETHANOL, METHANOL ODER ISOPROPYL AB. VERSUCHEN SIE NICHT ADDITIVE ZUR LEISTUNGSSTEIGERUNG DER MASCHINE ZU VERWENDEN. NICHT ADDITIVE ZUR LEISTUNGSSTEIGERUNG DER MASCHINE ZU VERWENDEN.

BETRIEBSANLEITUNG

BEDIENUNGSTIPS

1. ÖLSTAND PRÜFEN—Ölstand, wie auf dem Ölmeßstab gezeigt, zwischen VOLL und NACHFÜLLEN halten (Abb. 8).

2. SCHNEIDEN UND AUFFANGEN—Beste Ergebnisse werden erzielt, wenn nur etwa 1/3 des Grashalms geschnitten wird. Wird langes Gras geschnitten, empfiehlt sich die höchste Schnitthöheneinstellung (E) für den ersten Mähgang. Danach ist das Gras mit einer üblichen Schnitthöhe noch einmal zu mähen. Wird zu langes Gras gemäht, kann der Mäher verstopfen und der Motor abgedrosselt werden.

Sind die Bedingungen trocken und staubig, den Gashebel auf eine geringere Drehzahl schieben, um die Staubbildung zu verringern.

3. SCHARFES MESSER—Jede Mähsaison mit einem scharfen Messer beginnen. Scharten gelegentlich ausfeilen.

STARTEN, STOPPEN, SELBSTANTRIEB

STEUERVORRICHTUNG—Schlüsselschalter (Elektrostart-Modell), Gashebel und Antriebshebel befinden sich am oberen Griff (Abb. 8). Der Seilstarter befindet sich am Motoroberteil (Abb. 9).

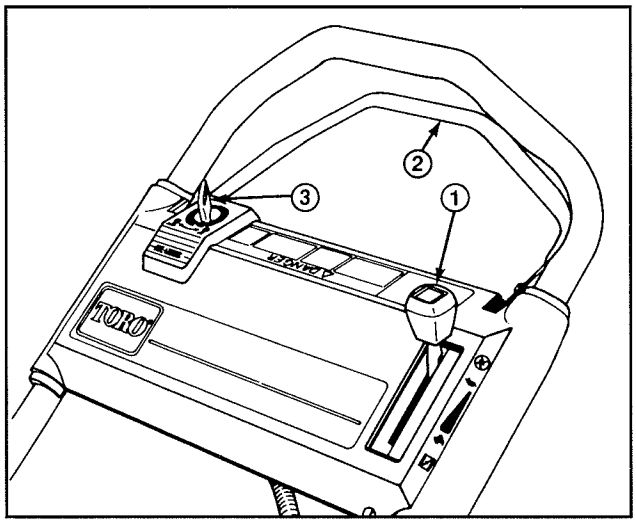

Abbildung 8

1. Gashebel
2. Antriebshebel
*3. Schlüsselschalter

*Startschlüssel-Modell

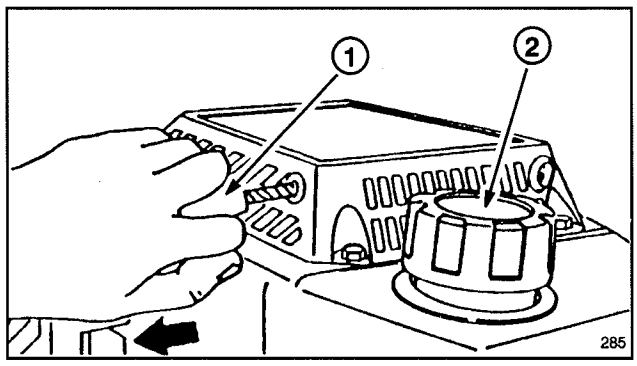

Abbildung 9

1 Seilstarter
2. Tankverschluß

1. Das Zündkerzenkabel auf die Zündkerze stecken.

2. STARTEN MIT E-START—Den Gashebel auf CHOKE stellen (Abb. 10). Den Schlüssel auf START drehen (Abb. 8) und loslassen sobald der Motor läuft. Den Gashebel auf SCHNELL 🐇 stellen oder die gewünschte Geschwindig-keit einstellen. Ist die Batterie entladen, kann der Motor mit dem Seilstarter gestartet werden (Abb. 9).

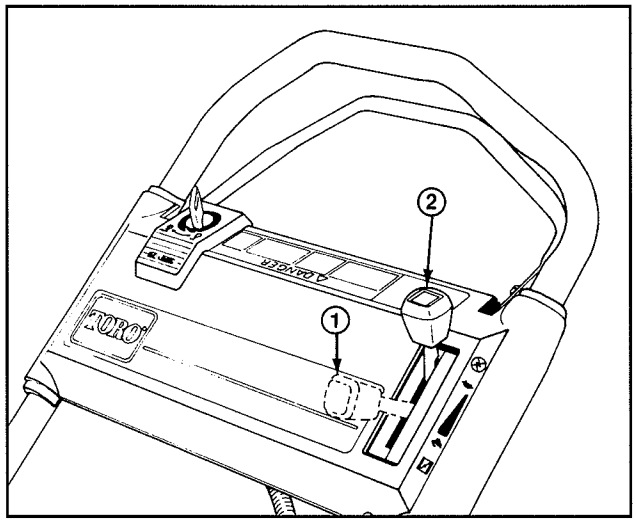

Abbildung 10

1. Choke ein
2. Motor aus

3. SEILSTARTER—Den Gashebel auf CHOKE stellen (Abb. 10). Den Seilstarter ziehen (Abb. 9) bis das Spiel überwunden ist; dann fest anziehen, um den Motor zu starten. Startet der Motor, den Gashebel auf SCHNELL 🐇 oder die gewünschte Geschwindigkeit einstellen.

4. STOPPEN (Abb. 10)—Zum Stoppen des Motors den Gashebel in die AUS-Stellung zurückschieben. Den Schlüssel aus dem Schalter ziehen. Das Kabel von der Zündkerze abziehen, wenn der Mäher unbeaufsichtigt ist oder nicht verwendet wird.

5. FAHRBETRIEB (Abb. 11)—Den Antriebshebel gegen den Gestängegriff drücken, um den Mäher in Bewegung zu setzen. Wird der Antriebshebel losgelassen, wird auch der Antrieb ausgeschaltet.

Hinweis: Die Antriebsräder werden über Freilaufkupplungen angetrieben. Dadurch kann der Mäher bei ausgeschaltetem Antrieb leichter nach rückwärts gezogen werden. Um die Kupplungen freizugeben, muß der Mäher nach Ausschalten des Antriebs mindestens 2,5 cm nach vorne geschoben werden.

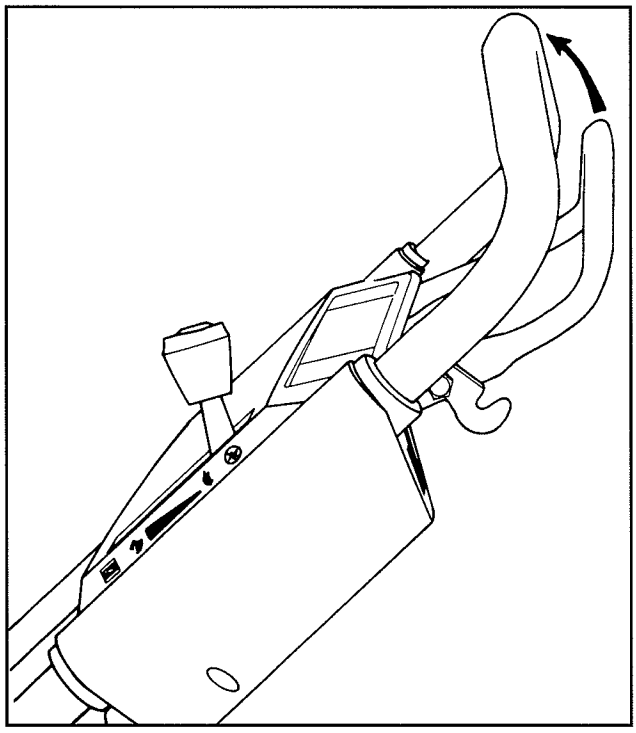

Abbildung 11

VERWENDUNG DES GRASFANGSACKS

1. Den Motor abstellen und warten, bis alle Teile zum Stillstand gelangt sind.

2. MONTAGE DES SACKS—Die Auswurfklappe anheben, den Ansatz des Sacks in die Auswurföffnung schieben und den Sackrahmen auf den Haltebolzen am Gehäuse schieben (Abb. 12). Die Auswurfklappe soll auf der Oberseite des Sacks aufliegen (Abb. 13).

Hinweis: Bevor Sie den Sack am Mäher anbringen, stellen Sie sicher, daß der Sackdeckel ganz am Sack anliegt.

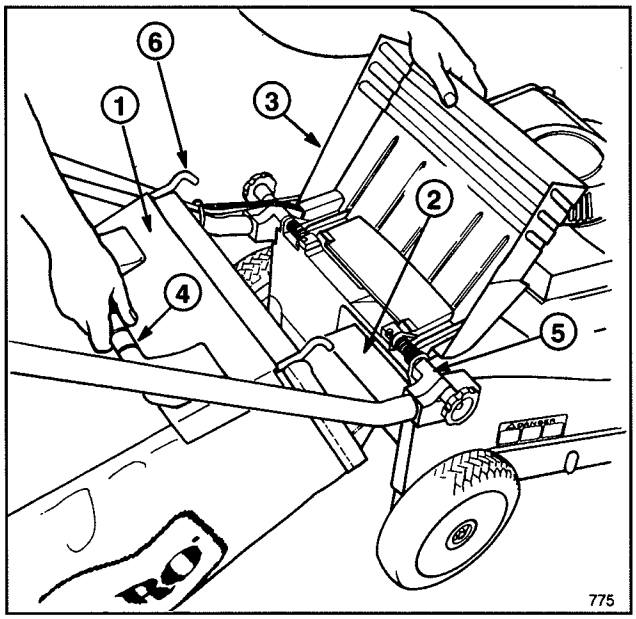

Abbildung 12

1. Sackdeckel
2. Rahmenkorb
3. Auswurfklappe
4. Sackgriff
5. Gestängehalterung
6. Sackgestellhaken

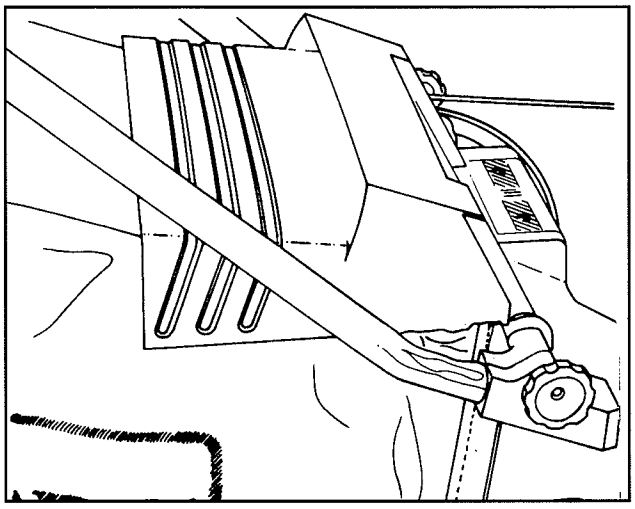

Abbildung 13

3. SACKENTELEERUNG–**Den Motor abstellen und warten bis alle beweglichen Teile zum Stillstand kommen.** Während der Motor läuft, Hände und Füße vom Mähergehäuse fernhalten. Die Auswurfklappe anheben und den Grassack an seinem Griff aus dem Mäher ziehen. Die Auswurfklappe schließen.

Hinweis: Beim Abnehmen des Grasfangsack zieht das Ansatzstück eventuell verstopfte Grasbüschel aus der Auswurföffnung. Ist die Auswurföffnung weiterhin verstopft, muß zunächst das Kabel von der Zündkerze abgezogen und dann das verbliebene Gras aus dem Mäher entfernt werden.

GEFAHR

- **Geschnittenes Gras und andere Teile können aus einem offenen Auswurftunnel herausgeschleudert werden.**
- **Heraugeschleuderte Gegenstände können schwere oder sogar tödliche Verletzungen bei Bediener oder Anwesenden verursachen.**
- **Die Auswurfklappe niemals öffnen, wenn der Motor läuft, nur dann, wenn der Grasfangsack des Auswurftunnels fest angebracht sind.**

GEFAHR

- **Durch einen abgenutzten Grasfangsack könnten kleine Steine und ähnliche Teile in Richtung Bediener und Anwesende geschleudert werden.**
- **Herausgeschleuderte Gegenstände können schwere oder sogar tödliche Verletzungen bei Bediener oder Anwesenden verursachen.**
- **Den Grasfangsack häufig überprüfen. Falls er beschädigt ist, einen neuen Original Toro-Ersatzsack installieren, dem diese oder eine ähnliche Warnung beigefügt ist.**

4. ENTEERUNG DES GRASFANGSACKS– Sackrahmen-griff und Hinterteil des Sacks anfassen. Zum Entleeren Deckel nach oben klappen und Sack langsam nach vorne kippen.

EINSTELLEN DER SCHNITTHÖHE

Fünf ins Gehäuse gestanzte Buchstaben zeigen die jeweilige Schnitthöhe an. Alle Räder stellen sich automatisch auf die selbe Schnitthöhe ein.

1. Den Motor abstellen und das Kabel von der Zündkerze abziehen. Der Schlüssel aus dem Schalter ziehen.

2. Den Hebel für die schnitthöheneinstellung mit einem oder zwei Fingern drücken (Abb. 14).

Um die Radhöhe zu vergrößern, drücken Sie den Hebel, um den Schnitthöhen-Einstellhebel freizugeben, und ziehen Sie den Mäher nach oben. Haben Sie die gewünschte Höhe erreicht, lassen Sie den Hebel wieder los. Um die Radhöhe zu verringern, drücken Sie den Schnitthöhen-Einstellhebel, um den Hebel zu entlasten, und drücken Sie den Mäher hinunter, wobie **Sie ihn gleichzeitig nach vorn schieben**. Bie richtige Einstellung wird durch den Zeiger auf der Verbindungsstange angezeigt.

3. Sicherstellen, daß der Schnitthöhen-Einstellhebel gesperrt ist, bevor Sie mit dem Betrieb beginnen. Ist der Schnitthöhen-Einstellhebel gesperrt, sollte sich die Höhe nicht ändern.

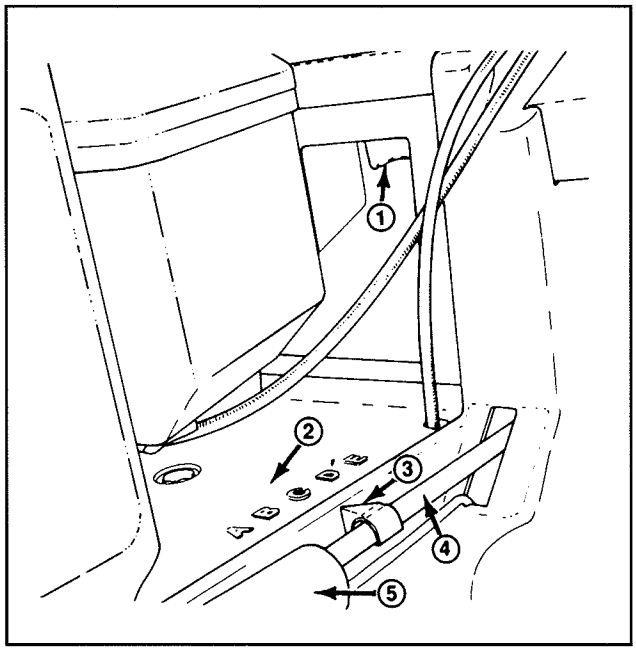

Abbildung 14

1. Schnitthöhen-Einstellhebel
2. Schnitthöhen-Einstellungen
3. Zeiger
4. Verbindungsstange
5. Federabdeckung

WARTUNG

VORSICHT

- **Der Motor könnte unbeabsichtigt anspringen.**
- **Unbeabsichtigtes Anspringen des Motors kann zu schweren Verletzungen des Bedieners oder Anwesender führen.**
- **Das Kabel von der Zündkerze abziehen, bevor man Wartung ausführt oder Einstellungen ändert.**

WARTUNG DES LUFTFILTERS

Normalerweise ist der Luftfilter alle 25 Betriebsstunden zu säubern. Erfolgt der Einsatz unter Staub- oder Schmutzbedingungen, werden entsprechenden häufigere Reinigungen erforderlich.

1. Den Motor abstellen und das Kabel von der Zündkerze abziehen. Beim Startschlüssel-Modell den Schlüssel aus dem Schalter ziehen.

2. Den Knopf, der den Luftfilterdeckel am Motor festhält, drehen, bis sich der Deckel entfernen läßt (Abb. 15).

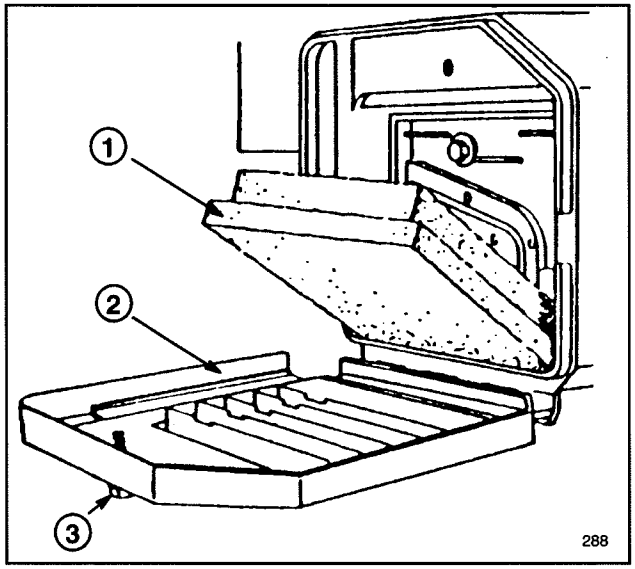

Abbildung 15

1. Schaumstoffelement **3. Knopf**
2. Abdeckung

3. Falls Schaumstoffelement verschmutzt ist, dieses aus dem Luftfilter herausnehmen (Abb. 15). Sorgfältig reinigen.

A. Den Schaumeinsatz in einer Lauge aus warmem Seifenwasser WASCHEN. Zur Schmutzentfernung drücken, jedoch nicht auswringen, weil der Schaumstoff reißen könnte.

B. Durch Einwickeln in ein sauberes Tuch TROCKNEN. Tuch und Schaumstoffeinsatz zum Trocknen drücken.

C. Das Element mit ungefähr 150 ml Öl vom Typ SAE 30 TRÄNKEN. Den Einsatz drücken, um überschüssiges Öl zu entfernen und das Öl gut zu verteilen. Ein "öl-feuchter" Einsatz ist erwünscht.

4. Den Schaumstoffeinsatz und den Deckel wieder installieren.

WICHTIG: Der motor darf nicht ohne Luftfilter betrieben werden, da dies zu starkem Motorverschleiß und Schäden führen wird.

AUSTAUSCHEN DER ZÜNDKERZE

Es wird die Verwendung von Zündkerzen CHAMPION RC12YC oder einem gleichwertigen Modell empfohlen. Der Luftspalt muß 0,76 mm betragen. Die Zündkerze nach jeweils 25 Betriebstunden herausnehmen und überprüfen.

1. Den Motor abstellen und auskühlen lassen und das Kabel von der Zündkerze abziehen. Beim Startschlüssel-Modell den Schlüssel aus dem Schalter ziehen.

2. Um die Zündkerze herum sauberwischen und die Zündkerze aus dem Zylinderkopf herausnehmen.

WICHTIG: Eine gesprungene, verrußte oder verschmutzte Zündkerze muß ersetzt werden. Die Elektroden dürfen nicht sandgestrahlt, abgekratzt oder gesäubert werden, da durch Abrieb im Zylinder Motorschäden entstehen können.

3. Den Luftspalt auf 0,76 mm einstellen (Abb. 16). Die auf den korrekten Abstand eingestellte Zündkerze mit einer Dichtungsscheibe versehen und auf 19 N·m anziehen.

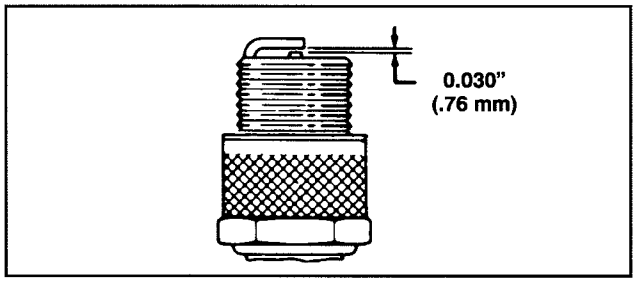

Abbildung 16

BENZINABLAß

1. Den Motor abstellen und das Kabel von der Zündkerze abziehen. Beim Startschlüssel-Modell den Schlüssel aus dem Schalter ziehen.

Hinweis: Benzin nur bei kaltem Motor ablassen.

2. Den Tankverschluß abnehmem und das Benzin mit einer Saugpumpe in einen sauberen Benzinkanister abpumpen.

Hinweis: Dies ist die einzige empfohlene Methode zum Ablassen von Benzin.

ÖLWECHSEL KURBELGEHÄUSE

Das Öl nach den ersten beiden Betriebsstunden wechseln und danach alle 25 Betriebsstunden. Da warmes Öl besser entleert werden kann und mehr Schmutzpartikel abführt als kaltes Öl, sollte der Motor vor dem Ölablaß einige Minuten lang laufen.

1. Den Motor abstellen und das Kabel von der Zündkerze abziehen. Beim Startschlüssel-Modell den Schlüssel aus dem Schalter ziehen.

2. Die Auswurfklappe anheben und den Grasfangsack entfernen. Das Benzin wie unter Benzinablaß, Seite 9, aus dem Tank ablassen.

3. Den Ölmeßstab aus dem Einfüllstutzen herausziehen und eine Wanne zum Auffangen des Öls links neben den Mäher stellen.

4. Den Mäher auf die linke Seite kippen, damit das Öl in die Wanne ablaufen kann (Abb. 17).

5. Wenn das Öl abgelaufen ist, den Mäher wieder aufrecht stellen und neues Öl in den Motor füllen. Siehe: Kurbelgehäuse mit Öl füllen, Seite 5.

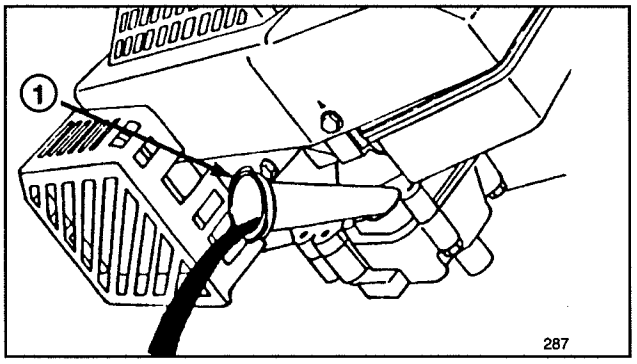

Abbildung 17

1. Ölfüllstutzen

GASHEBELJUSTIERUNG

Justierung des Gashebels kann erforderlich werden, wenn der Motor nicht startet oder stehenbleibt. Mit jedem neuen Gaszugkabel muß auch die Vergaserdrossel justiert werden.

1. Den Motor abstellen und das Kabel von der Zündkerze abziehen. Beim Startschlüssel-Modell den Schlüssel aus dem Schalter ziehen.

2. Den Gashebel auf SCHNELL stellen.

3. Die Schraube der Kabelklemme lösen, bis das Gaszugkabel durchrutscht (Abb. 18).

4. Das Gaszugkabel nach links oder rechts bewegen, bis die Löcher im Gashebel mit denen in der Halterung übereinstimmen (Abb. 18).

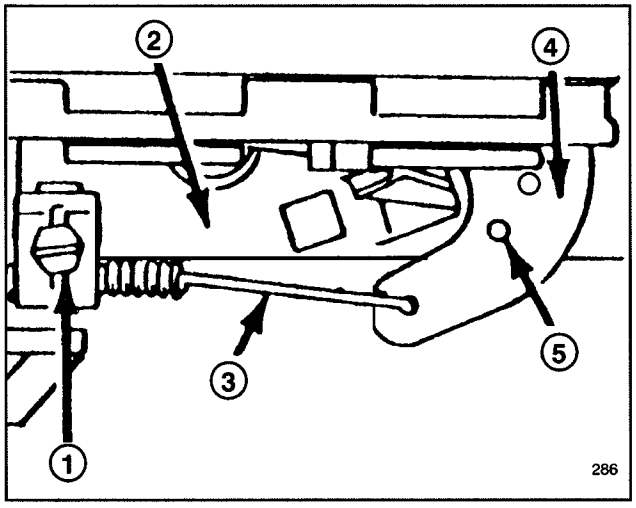

Abbildung 18

1. Kabelklemmenschraube
2. Gashebelhalterung
3. Gaszugkabel
4. Gashebel
5. Ausgerichtete Löcher

5. Das Gaszugkabel leicht ziehen bis es straff wird, und die Schraube der Kabelklemme festziehen, um die Einstellung zu halten.

JUSTIERUNG RADANTRIEB

Falls der Mäher sich nicht selbst antreibt oder sich selbst antreibt, wenn der Antriebshebel mehr als 4 cm von der Schiebestange entfernt ist, stellen Sie den Einstellknopf des Radantriebs hinten auf dem Schaltkasten ein.

1. Den Motor abstellen.

2. Den Einstellkopf (Abb. 19) um eine Halbe Umdrehung im Uhrzeigersinn drehen, um den Antriebsrahmen zu spannen, oder um eine halbe Umdrehung gegen den Uhrzeigersinn, um ihn zu locken. Dabei sollten Sie das Kabel halten, damit es sich nicht mitdrehen kann.

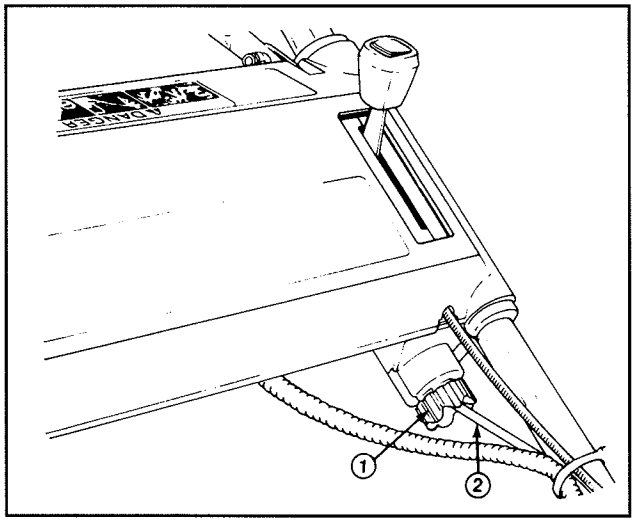

Abbildung 19

1. Einstellknopf **2. Steuerkabel**

3. Um die Einstellung zu überprüfen, den Antriebshebel langsam gegen den Griff drücken. Der Antrieb ist dann richtig eingestellt, wenn Sie am Antriebshebel etwa 25 mm vom oberen Griff entfernt Widerstand spüren (Abb. 20).

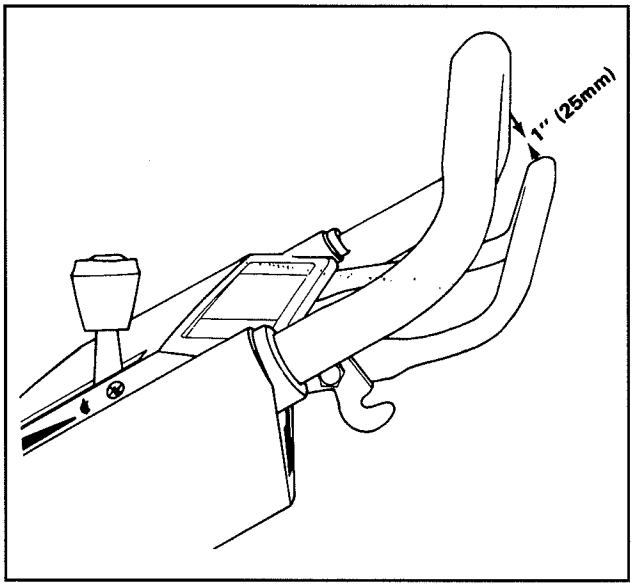

Abbildung 20

4. Stimmt die Einstellung noch immer nicht, wiederholen Sie die Schritte 2 und 3 solange, bis die Einstellung stimmt.

WARTUNG

UNTERSUCHEN/ENTFERNEN/SCHÄRFEN DES MÄHMESSERS

1. Den Motor abstellen und das Kabel von der Zündkerze abziehen. Beim Startschlüssel-Modell den Schlüssel aus dem Schalter ziehen.

2. Das Benzin aus dem Kraftstofftank ablassen; siehe Benzinablaß, Seite 9.

3. Den Mäher auf die linke Seite kippen (Abb. 21). Das Messer nicht drehen, da es sonst Startprobleme geben könnte.

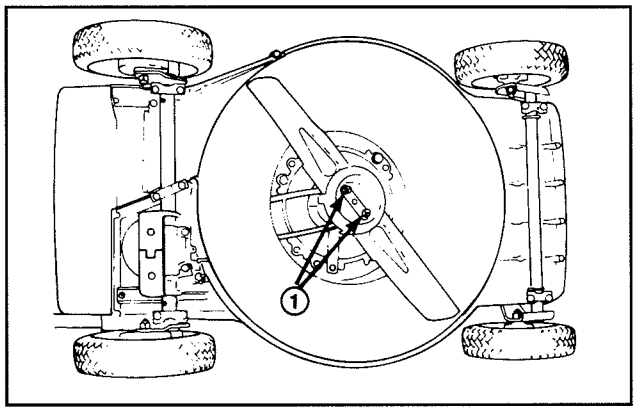

Abbildung 21

1. Messerbolzen

4. UNTERSUCHEN DES MESSERS—Die Schneidflächen des Messers sorgfältig auf Schärfe und Abnutzung prüfen, insbesondere dort, wo der flache Teil in den gewölbten übergeht (Abb. 22A). Da Sand und grobe Stücke das Metall zwischen dem flachen und gewölbten Messerteil abnutzen können, sollte das Messer vor jedem Mäheinsatz geprüft werden. Zeigt sich Rißbildung oder Verschleiß (Abb. 22B & C), das Messer ersetzen. Siehe Schritt 5.

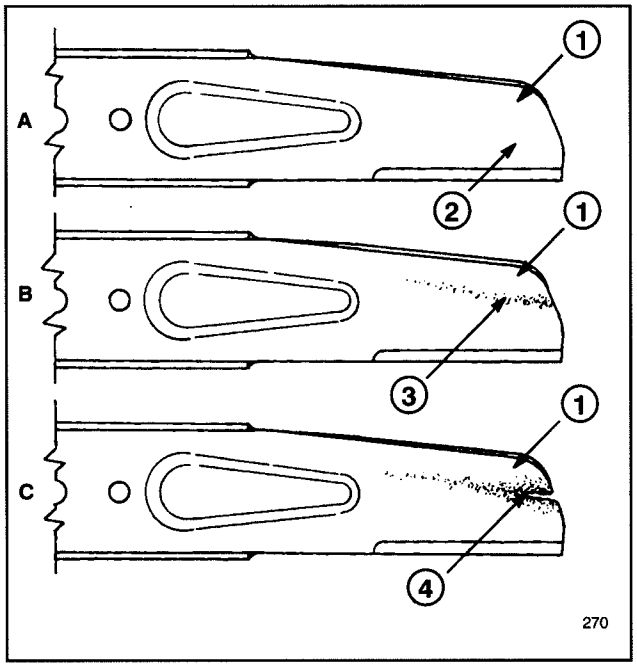

Abbildung 22

1. Flügel
2. Flacher teil des messers
3. Abnutzung
4. Rissbildung

VORSICHT

Bleibt eine schadhafte Stelle am Messer unbeachtet, kann sich in der Nähe des Flügels ein Riß bilden. Ein Stück Messer kann abbrechen und dadurch Sie oder Anwesende verletzen.

Hinweis: Optimale Schnittqualität wird erreicht, wenn zu Beginn jeder Mähsaison ein neues TORO-Mähmesser eingesetzt wird. Während des Jahres kleine Scharten ausfeilen, um die Schnittkante zu erhalten.

5. ENTFERNEN DES MESSERS—Das Endstück des Mähmessers mit einem Lappen oder einem dicken Handschuh anfassen. Entfernen Sie 2 Gegenmuttern, 2 Unterlegscheiben, Schutzpfanne und Messer (Abb. 21 & 23).

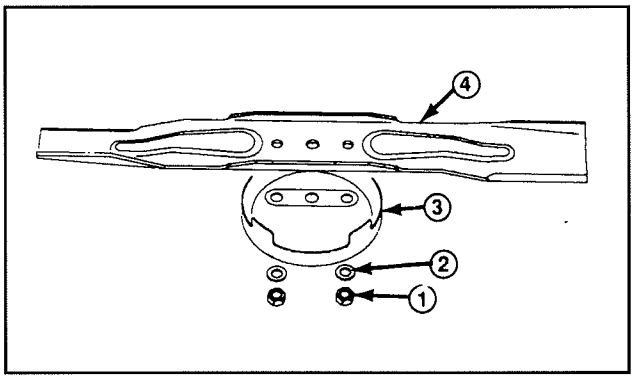

Abbildung 23

1. Messermuttern
2. Unterlegscheibe
3. Schutzpfanne
4. Messer

6. SCHÄRFEN DES MESSERS—Mit einer Feile die Oberkante des Messers (die zum Mahergehäuse zeigt) schärfen und dabei den ursprünglichen Schnittwinkel beibehalten (Abb. 24). Das Messer bleibt ausgewuchtet, wenn von beiden Schnittkanten gleichviel Material abgetragen wird.



Abbildung 24

WICHTIG: Die Auswuchtung des Messers mit einer Messerwaage prüfen, die relativ billig in einer Eisenwarenhandlung erhältlich ist. Ein ausgewuchtetes Messer bleibt in seiner horizontalen Lage während sich ein unausgewuchtetes Messer zur schwereren Seite neigt. Ist das Messer nicht ausgewuchtet, auf der schwereren Seite noch etwas mehr wegfeilen.

7. Montieren Sie ein scharfes, ausgewuchtetes Messer von TORO, Schutzpfanne, 2 Unterlegscheiben un die 2 Schraubenmuttern des Messers. Der Flügelteil des Messers muß zum Mähergehäuse gerichtet sein. Die Schraubenmuttern auf 20-35 N·m anziehen.

WARTUNG

SCHMIERUNG

Die Vorder- und Hinterräder müssen alle 25 Betriebsstunden bzw. zum Ende der Mähsaison geschmiert werden.

1. 1-2 Tropfen Öl auf die Innen- und Außenseiten aller Radbolzen geben. Die Räder drehen, damit sich das Öl in den Buchsen verteilt. Überschüssiges Öl abwischen.

2. Den Mäher auf die linke Seite kippen. Alle Schmiernippel mit einem Lappen sauberwischen (Abb. 25). Eine Fettpresse ansetzen und in jeden Nippel eins bis zwei Hübe Mehrzweckfett #2 auf Lithiumbasis einpressen.

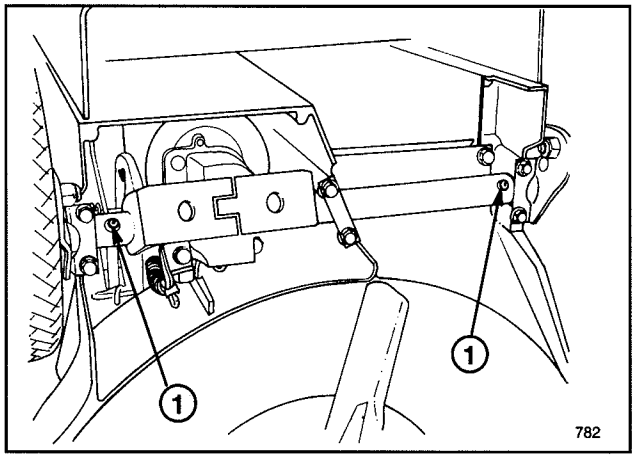

Abbildung 25

1. Schmiernippel

BATTERIEAUFLADUNG (Startschlüssel-Modell)

Obwohl eine neue Batterie nie voll aufgeladen ist, bietet eine Teilaufladung von 4 Stunden ausreichend Energie für mehrere Starts. Jede neue Batterie muß jedoch für 72 Stunden ununterbrochen aufgeladen werden, um eine volle Aufladung zu gewährleisten. Auch im Frühling und am Ende der Mähsaison ist die Batterie 72 Stunden lang aufzuladen. Während der Mähsaison sollte die Batterie jeden Monat 48 Stunden lang oder je nach Bedarf aufgeladen werden.

1. Den Motor abstellen und die Kabel von der Batterie trennen (Abb. 26).

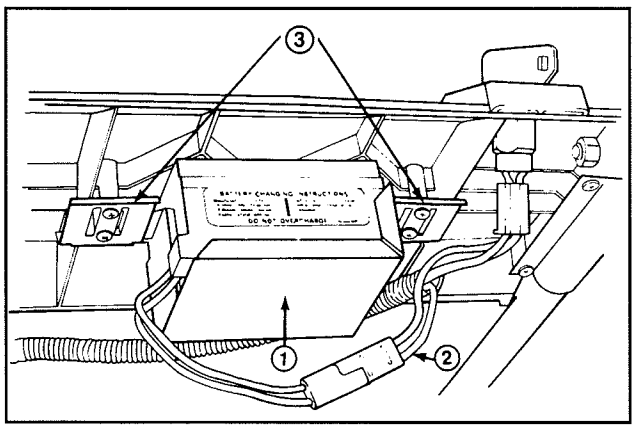

Abbildung 26

1. Batterie
2. Batteriekabel
3. Haltenuten

2. Falls erwünscht, kann die Batterie aus den Haltenuten herausgezogen werden. Das ist jedoch nicht notwendig, wenn der Mäher zu einer Steckdose gebracht werden kann.

3. Das TORO Ladegerät mit der Batterie verbinden und an eine 220 V Steckdose anstecken. Nach der Aufladezeit von 72 Stunden das Ladegerät abstecken und danach von der Batterie trennen.

4. Die Kabel wieder mit der Batterie verbinden.

WICHTIG: Nur das TORO Ladegerät ist empfohlen, da andere Ladegeräte die Batterie beschädigen könnten. Das Ladegerät immer in geschlossenen Räumen verwenden und die Batterie möglichst bei Zimmertemperatur (22°C) aufladen. Die Batterie nie länger als 72 Stunden aufladen, da sonst Schäden entstehen könnten.

REINIGUNG DES MÄHERGEHÄUSES

Für optimale Leistungen sind die Unterseite der Mähergehäuses und die Innenseite des Auswurfbereichs sauber zu halten.

1. Den Motor abstellen und das Kabel von der Zündkerze abziehen. Beim Startschlüssel-Modell den Schlüssel aus dem Schalter ziehen.

2. Den Benzintank entleeren; siehe Benzinablaß, Seite 9.

3. Den Mäher auf die linke Seite kippen (Abb. 27). Drehen des Mähmessers vermeiden, da das zu Startproblemen führen könnte.

4. Schmutz und Grasreste, die am Mähergehäuse anhaften mit einem Gartenschlauch abspritzen. Den restlichen Schmutz mit einem Holzkratzer abschaben. Grate und scharfe Kanten vermeiden.

5. Die Klappe und alle Scharniere von Gras oder Schmutz befreien, um einwandfreie Funktion zu garantieren.

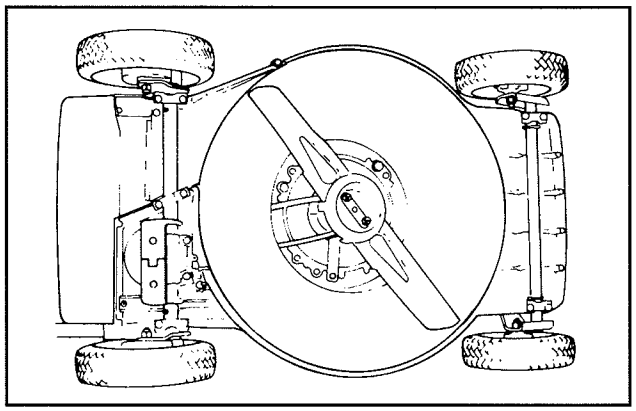

Abbildung 27

VORBEREITUNG DES MÄHERS ZUR AUFBEWAHRUNG

1. Zur Einlagerung über lange Zeit hinweg, den Kraftstoff aus dem Tank entleeren oder einen Stabilisator beigeben. Benzin ablassen wird auf Seite 9 beschrieben. Danach den Motor starten und so lange im Leerlauf laufen lassen, bis der gesamte Restkraftstoff verbraucht wurde. Noch zwei Startversuche unternehmen, um sicherzustellen, daß kein Benzin mehr im Motor ist. Wird das Benzin nicht abgelassen, bilden sich gummiartige Ablagerungen die zu schlechter Motorleistung und sogar Startproblemen führen.

WARTUNG

Kraftstoff kann nur dann im Tank gelassen werden, wenn dem Kraftstoff ein Stabilisator wie z. B. der Toro Stabilisator/Zusatz vor der Einlagerung beigemengt wird.

Der Stabilisator/Zusatz von Toro ist ein Erdöldestillat. Toro rät von der Verwendung von Stabilisatoren auf Alkoholbasis wie Ethanol, Methanol oder Isopropyl ab. Den Kraftstoff-stabilisator in der auf dem Behälter angegebenen Menge beigeben.

Unter normalen Bedingungen bleiben Kraftstoffstabilisatoren für 6-8 Monate wirksam.

2. Das Öl ablassen; siehe Ölwechsel Kurbelgehäuse, Seite 9. Wurde das Öl abgelassen, müssen vorerst die folgenden Schritte (3-10) ausgeführt werden, bevor Sie das Kurbelgehäusewieder befüllen können.

3. Die Zündkerze entfernen und 30 ml (2 Eßlöffel) SAE 30 Öl in den Zylinder eingeben. Das Starterseil langsam ziehen, um die Innenwände des Zylinders zu beschichten. Die Zündkerze wieder einsetzen und auf 20 N•m anziehen. **DAS KABEL NICHT AUF DIE ZÜNDKERZE AUFSTECKEN.**

4. Das Mähergehäuse reinigen; seihe Reinigung des Mähergehäuses, Seite 12.

5. Den Messerzustand prüfen; seihe Untersuchen/ Entfernen/Schärfen des Mähmessers, Seite 11.

6. Alle Muttern, Bolzen und Schrauben fest anziehen.

7. Schmutz, Spreu, Gasreste und Schmiere von den Außenteilen des Motors, Schutzblechen und dem Gehäuseoberteil entfernen.

8. Den Luftfilter reinigen; siehe Wartung des Luftfilters, Seite 9.

9. Die Radnaben schmieren; siehe Schmierung, Seite 12.

10. Rostige oder abgesprungene Farbstellen ausbessern. Toro Re-Kote Farbe ist bei jedem TORO Kundendienst erhältlich.

11. Das Kurbelgehäuse wieder mit Öl füllen; siehe "Kurbelgehäuse mit Öl füllen," Seite 5.

12. Die Batterie 72 Stunden lang aufladen; siehe Batterieaufladung, Seite 12.

13. Den Mäher an einem sauberen, trockenen Ort aufbewahren. Den Mäher abdecken, um ihn sauber und geschützt zu halten.

PRODUKTKENNZEICHNUNG

Ein Aufkleber mit der Modell- und Seriennummer befindet sich auf der rechten Seite des Mähergehäuses vor dem Auswurftunnel. Bei Schriftverkehr oder bei Bedarf an Ersatzteilen, geben Sie immer diese Nummern an.

TORO KUNDENDIENST

Sollten Sie in bezug auf Sicherheit, Montage, Betrieb, Wartung oder Fehlerbeseitigung Hilfe benötigen, wenden Sie sich an den örtlichen, autorisierten TORO Kundendienst oder Händler. Neben erfahrenen Technikern hat Ihr Kundendienst oder Händler fabrikgeprüfte Zubehör- und Ersatzteile. Halten Sie sich an TORO und kaufen Sie nur TORO Markenersatz- und Zubehörteile.

DIE STARTGARANTIE VON TORO

Der Toro GTS 150 OHV Motor ist mit einer beschränkten 5-Jahres-Garantie versehen.

Was ist gedeckt?

Die Toro Company garantiert, daß Ihr TORO GTS 150 Motor auf das erste oder zweite Ziehen hin 5 Jahre lang ab dem Kaufdatum startet—wenn Sie die nötwendigen Routinewartungen durchführen—oder wir reparieren ihn. Die Kosten für Teile und Arbeitslohn sind inklusive, aber Sie müssen die Transportkosten übernehmen. Dies gilt für TORO GTS 150 Motoren, die nach dem 1. September 1991 gekauft wurden.

Was muß ich tun, um die Gültigkeit der Garantie aufrechtzuerhalten?

Sie müssen Ihren TORO GTS 150 Motor auf Ihre Kosten warten, indem Sie dem Wartungsplan folgen, der in der Bedienungsanleitung im Detail aufgeführt ist. Diese Arbeiten müssen Sie auf der beigefügten Wartungstabelle eintragen und ihren Kaufbeleg aufbewahren. Weiter müssen Sie Ihren TORO GTS 150 Motor auch jährlich von einem autorisierten TORO-Kundendiensthändler warten lassen.

Wie erhalte ich Kundendienst?

Wenn die Startleistung Ihres TORO GTS 150 Motors bis zu dem Punkt nachläßt, an dem der Motor nicht startet nachdem ein normaler, kräftiger Erwachsenen ein bis zwei Mal gezogen hat, sollten Sie den unten angegebenen Verfahrensweisen folgen:

1. Wenden Sie sich an einen beliebigen autorisierten TORO-Kundendiensthändler oder den TORO-Vertragshändler.
2. Er wird Sie entweder bitten, das Produkt zu ihm zurückzuschicken oder Ihnen ein anderes autorisiertes TORO-Kundendienstgeschäft empfehlen, das günstiger für Sie gelegen ist.
3. Bringen Sie das Produkt, Ihre Wartungsunterlagen und Ihren Kaufbeleg zum Kundendiensthändler.

Wenn Sie aus einem jeglichen Grund mit der Analyse des Händlers über den Startzustand Ihres Motors oder mit der geleisteten Hilfe nicht zufrieden sind, wenden Sie sich bitte an Ihren TORO-Vertragshändler.

Was deckt diese Garantie nicht?

Folgendes wird nicht von dieser Garantie gedeckt:

1. Alle Reparaturen an Produkten, die kommerziell benutzt werden.
2. Normale Wartung, einschließlich des Auswechselns der Zündkerzen, des Luftfilters, des Kraftstoff-Filters und der Vergasereinstellungen.
3. Ölwechsel und Schmierung.
4. Reparaturen oder Einstellungen aus folgenden Gründen:
   a. der Unterlassung, ordnungsgemäße Wartungsprozeduren zu befolgen;
   b. wenn das rotierende Mähmesser einen Gegenstand getroffen hat;
   c. wenn sich Verunreinigungsstoffe im Kraftstoffsystem befinden,
   d. falschem Kraftstoff oder falscher Kraftstoffmischung (sollten Sie sich nicht sicher sein, schlagen Sie bitte in Ihrer Bedienungsanleitung nach);
   e. der Unterlassung, den Methoden für ordnungsgemäße Lagerung zu folgen, wie sie im Bedienerhandbuch angegeben sind;
   f. Mißbrauch beim Betrieb, Fahrlässigkeit oder Unfälle;
   g. Reparaturen oder versuchte Reparaturen, die von einer Person vorgenommen wurden, die kein autorisierter TORO-Kundendiensthändler ist.
5. Besondere Betriebsbedingungen, unter denen für den Start mehr als zwei Mal gezogen werden muß, einschließlich von:
   a. erstmaligem Start nach einem längeren Zeitraum, während dem er nicht gebraucht wurde, oder nach Saisonlagerung;
   b. Bei Starts in kalten Temperaturen, wie am Frühlingsanfang oder im Spätherbst, muß unter Umständen mehrmals zusätzlich gezogen werden (gilt nur für Rotationsprodukte);
   c. unsachgemäßen Startmethoden. Wenn Sie beim Starten Ihres Gerätes Schwierigkeiten haben, schlagen Sie bitte in der Bedienungsanleitung nach, um sicherzustellen, daß Sie die richtigen Startmethoden verwenden. Dies kann Ihnen einen unnötigen Besuch bei einem Kundendiensthändler ersparen.

Alle Garantiereparaturen, deren Kosten gemäß dieser Garantie wiedererstattbar sind, müssen von einem autorisierten TORO-Kundendiensthändler durchgeführt werden, der genehmigte TORO-Ersatzteile verwendet.

Die oben beschriebene Reparaturabhilfe durch einen autorisierten TORO-Kundendiensthändler ist der einzige Rechtsbehelf des Käufers.

WARTUNGSUNTERLAGEN FUR STARTGARANTIE

Um die Gültigkeit der Startgarantie aufrechtzuerhalten, müssen Sie nach je 25 Betriebsstunden folgende Wartungsarbeiten durchführen—und unter Betriebsbedingungen mit Schmutz und Staub sogar öfters. Befolgen Sie die Wartungsvorgänge in dieser Bedienungsanleitung und tragen Sie die Informationen auf dieser Tabelle ein.

Datum	Betriebs-stunden	Luftfilter warten	Öl wechseln Trifft nicht auf Zweitaktmotoren zu	Räder schmieren	Zündkerze überprüfen	Mäherlagerung


TORO®

ITALIAN FORM NO. 3316-552

TORO®

MODELLO 20922B-49000001 E SEGUENTI
MODELLO 20928B-49000001 E SEGUENTI

MANUALE D'ISTRUZIONI

TOSAERBA DA 48CM SP CON SACCO POSTERIORE

⚠ ISTRUZIONI SULLA SICUREZZA

L'uso o la manutenzione incorretti di questo tosaerba da parte del suo operatore o proprietario possono causare lesioni. Per ridurre il rischio potenziale di danni o lesioni, attenetevi a queste istruzioni sulla sicurezza e prestate attenzione al simbolo dell'allarme di sicurezza ⚠. La mancata conformità a queste istruzioni potrebbe tradursi in lesioni personali.

ATTENZIONE—Il gas di scarico del motore contiene monossido di carbonio, un veleno inodore e letale. Nello stato di California si è costatato che il monossido di carbonio può produrre difetti congeniti. Non fate funzionare il motore in un interno o in un'area racchiusa.

PRIMA DELL'USO

1. Usate il tosaerba solo dopo aver letto attentamente questo manuale. Familiarizzatevi con i comandi e l'uso corretto del tosaerba. Non permettetene mai l'uso a persone che abbiano meno di 16 anni, o ad adulti che non ne conoscano il funzionamento.

2. L'operatore del tosaerba ha la responsabilità di tenere chiunque, soprattutto bambini ed animali, lontano dalla zona di operazione. Ispezionate accuratamente la zona dove verrà usato il tosaerba e ripulitela da rami, pietre, cavi e detriti, che il tosaerba potrebbe far schizzare via. Mentre tosate l'erba, fate attenzione agli oggetti estranei.

3. Indossate calzoni lunghi e scarpe pesanti. Non usate il tosaerba indossando sandali aperti, gioielleria, abiti larghi o a piedi nudi.

4. Prima di accendere il motore controllate il livello del carburante. Non riempite il serbatoio al chiuso, col motore acceso o prima che il motore si sia raffreddato per alcuni minuti dopo l'uso. Asciugate il carburante eventualmente fuoriuscito prima di accendere il motore.

5. Assicuratevi che tutti gli schermi, ripari e dispositivi di sicurezza siano montati. Riparate o sostituite i pezzi danneggiati, incluse le decalcomanie. Controllate tutti i dispositivi di sicurezza prima di ogni uso.

6. La trazione è fatta in modo da fermarsi quando si rilascia la barra di comando. Prima di usare il tosaerba, accertatevi che la barra di comando funzioni correttamente.

7. Fate molta attenzione nel maneggiare il carburante, perché esso è altamente infiammabile.

- **A.** Usate un contenitore approvato.
- **B.** Riempite il serbatoio all'aperto, non dentro casa. **NON RABBOCCATE MAI IL CARBURANTE A MOTORE ACCESO O CALDO.**
- **C.** Prima di avviare il motore, rimettete il tappo sul contenitore, chiudete il tappo del serbatoio ed asciugate il carburante eventualmente fuoriuscito.

DURANTE L'USO

8. Mai avviare il motore al chiuso.

9. Non tenete il tosaerba in posizione verticale quando avviate il motore. Se necessario, inclinatelo in modo che la lama sia orientata in direzione opposta all'operatore e agli astanti.

10. Non state sul lato dello scarico del tosaerba quando tirate il cordoncino d'avviamento.

11. Tenetevi sempre in una posizione stabile. Impugnate saldamente le stegole e camminate: non si deve mai correre. Mai azionare il tosaerba su erba bagnata. Tagliate l'erba solamente di giorno o con buona luce artificiale.

12. Tagliate sempre l'erba trasversalmente sui pendii; mai andando su e giù. Quando cambiate direzione su un pendio, usate estrema cautela. Non tagliate erba su pendii troppi ripidi. Sui pendii, indossate scarpe che impediscano di scivolare.

13. Durante l'uso, indossate sempre occhiali protettivi in modo da proteggere gli occhi da eventuali oggetti che potrebbero essere proiettati verso di voi dal tosaerba.

14. Tenete viso, mani e piedi lontani dallo chassis e dall'alloggiamento della lama di taglio quando il motore è in funzione. La lama può causare lesioni alle mani ed ai piedi.

15. Rimanete dietro alle stegole fino a quando il motore si è arrestato e tenetevi sempre lontano dall'apertura di scarico.

16. Quando vi servite del sacco di raccolta, fermate il motore e restate dietro le stegole finché tutte le parti in movimento non si siano arrestate, prima di rimuovere il sacco e svuotarlo.

17. Quando tosate l'erba, assicuratevi che il sacco di raccolta sia installato sopra l'apertura di scarico o che il portello di scarico sia chiuso.

18. Prima di sturare lo scarico, spegnete il motore e restate dietro le stegole finché tutte le parti in movimento non si siano fermate.

19. Siccome la lama di taglio continua a ruotare per alcuni secondi dopo che il motore è stato arrestato, restate al sicuro dietro le stegole finché tutte le parti in movimento non si siano fermate.

20. Se urtate un ogetto pesante o se il tosaerba vibra eccessivamente, fermate il motore e staccate il filo dalla candela. Controllate se vi siano danni al tosaerba e fate tutte le dovute riparazioni prima di riutilizzarlo. Se dovessero essere necessari interventi di riparazione o se aveste bisogno di aiuto, contattate il vostro rivenditore autorizzato della TORO.

21. Prima di regolare l'altezza di taglio, fermate il motore ed aspettate che tutte le parti in movimento si siano fermate.

22. Quando spingete il tosaerba all'esterno della zona erbosa, fermatene la lama.

ITALIAN

© The Toro Company – 1993

ISTRUZIONI DI SICUREZZA

23. Fermate il motore prima di abbandonare la vostra posizione dietro le stegole. Se il tosaerba deve rimanere incustodito, staccate il filo dalla candela.

24. A motore in funzione o non appena esso è stato spento, non toccatelo perché è molto caldo e potrebbe scottarvi.

25. Se il tosaerba deve essere sollevato per il trasporto, spegnete il motore e restate dietro le stegole finché tutte le parti in movimento non si siano fermate.

MANUTENZIONE

26. Eseguite soltanto gli interventi di manutenzione descritti in questo manuale. Se dovessero essere necessari interventi di riparazione o se aveste bisogno di aiuto, contattate il vostro rivenditore autorizzato della TORO.

27. Prima di pulire, ispezionare, riparare o regolare il tosaerba, fermate il motore e staccate il filo dalla candela per evitare una messa in moto accidentale.

28. Per assicurarvi che il tosaerba sia in condizioni di funzionare con sicurezza, controllate con frequenza tutti i dadi, bulloni e viti e manteneteli sempre ben serrati. Assicuratevi che i dadi della lama sia serrato a 20-35 N·m (15-25 pd-lb).

29. Quando effettuate operazioni di manutenzione alla lama, fate riferimento alla sezione relativa alla manutenzione della lama per le corrette procedure di installazione e di manutenzione.

30. Per ridurre la possibilità d'incendio, assicuratevi che il motore non sia sporco di grasso, erba, foglie o altro.

31. Non sovraccellerate il motore modificando la registrazione del regolatore.

32. Controllate con frequenza il sacco di raccolta per assicurarvi che non sia strappato o rovinato. Qualora lo fosse, sostituitelo con uno nuovo per vostra protezione.

33. Lasciate che il motore si raffreddi prima di riporre il tosaerba al chiuso. Non riponete il tosaerba in prossimità di fiamme vive o in luoghi dove una scintilla potrebbe incendiare le esalazioni del carburante.

34. All'uscita dalla fabbrica, il tosaerba è in conformità ai vigenti standard di sicurezza per tosaerba rotatori. Per poterlo mantenere sempre in condizioni di massima efficienza e sicurezza, usate soltanto accessori e pezzi di ricambio e gli accessori originali della TORO. Pezzi di ricambio ed accessori fabbricati da altri produttori potrebbero invalidare la conformità agli standard di sicurezza, cosa che potrebbe risultare pericolosa.

SPIEGAZIONE DEI SIMBOLI



Allarme di sicurezza



Tenere mani e piedi lontani dala lama che gira



Leggere il manuale di istruzioni fino ad averlo capito



Spegnere il motore prima di lasciare la posizione operativa



Starter aperto



Accensione spenta



Rapido



Lent



Tenere gli astanti a distanza dalla zona di taglio

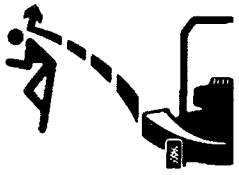

Tenere inseriti tutti gli schermi di protezione

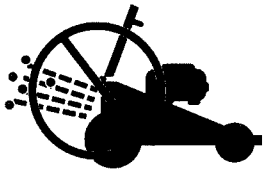

Mai aprire lo sportello di scarico del tosaerba col motore acceso se la sacca di raccolta non è installata



Staccare il filo dalla candela e leggere il manuale d'istruzioni prima di svolgere qualsiasi operazione di servizio o manutenzione

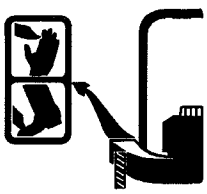

Non infilare le mani o i piedi nel tunnel di scarico

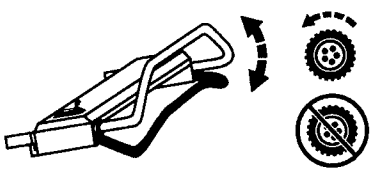

Tirare l'avviamento a strappo per avviare il tosaerba



Trazione INSERITA



Trazione DISINSERITA

INDICE

	Pag.
Messa in opera	3
Prima dell'uso	5
Instruzioni d'uso	6
Manutenzione	9
Pulizia del filtro dell'aria	9
Sostituzione della candela	9
Drenaggio del carburante	9
Riempire d'olio il banco motore	9
Regolazione della manetta del gas	10
Regolazione della trazione	10
Ispezione, rimozione ed affilatura della lama di taglio	11
Lubrificazione	12
Caricamento della batteria	12
Pulizia dello chassis	12
Rimessaggio	12
Identificazione del prodotto	13
Assistenza Toro	13
La garanzia di accensione Toro	14
Registrazione della manutenzione che garantisce l'accensione	15

MESSA IN OPERA

MONTAGGIO DELLE STEGOLE

1. MONTAGGIO DELLE STEGOLE—Allentate i pomelli di bloccaggio sui supporti di montaggio (Fig. 1).

2. Portate i supporti in posizione verticale in modo che i fori siano rivolti verso l'alto.

3. Fate scivolare le estremità delle stegole nei fori dei supporti finché non siano completamente in posizione (Fig. 1). Accertatevi che il filo della manetta del gas, quello dell'avviamento elettrico (modello Key-lectric) e quello di trazione vengano a trovarsi sopra il supporto di sinistra (Fig. 2).

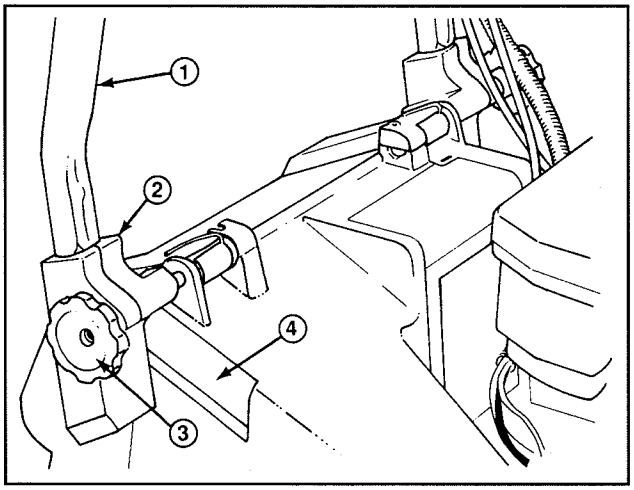

Figura 1

1. Stegole
2. Supporto di montaggio
3. Pomelli
4. Scomparto

4. Ruotate le stegole ed i supporti all'indietro finché questi ultimi non siano ben alloggiati negli scomparti appositi (Fig. 2).

5. Serrate i pomelli finché i bordi delle fessure sui supporti non si tocchino.

6. Usate un fermaglio per fissare il filo(i) al lato inferiore del tubo di sinistra (Fig. 3). Il fermaglio dovrebbe essere situato a 25 mm (1") dalla curva della stegola. Vedere la figura 3 per la posizione corretta.

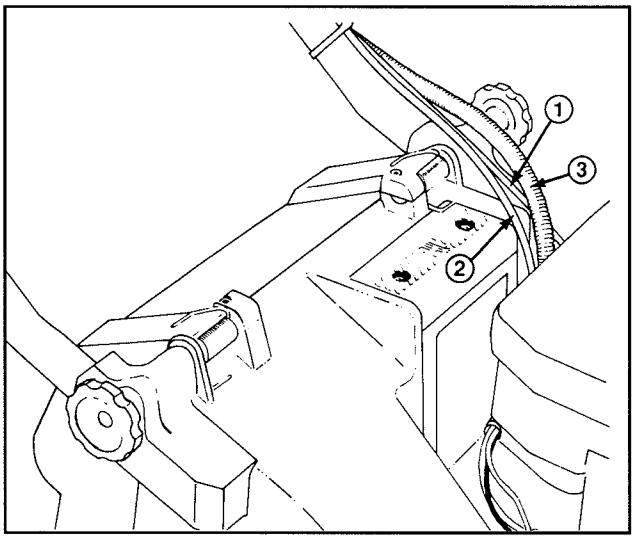

Figura 2

1. Filo della manetta del gas
2. Filo di trazione
***3. Filo dell'avviamento elettrico**
***modello ad avviamento elettrico**

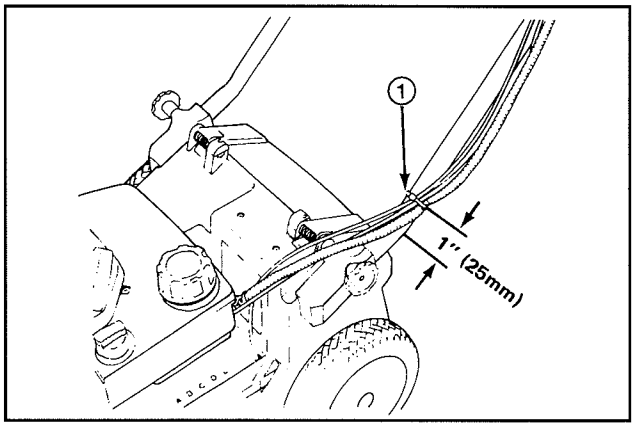

Figura 3

1. Fermaglio del filo

Nota: accertatevi che il filo(i) non interferisca(no) con l'apertura e la chiusura del portello di scarico.

7. Tagliate il fermaglio in eccesso sul lato inferiore sinistro della stegola.

MESSA IN OPERA

MONTAGGIO DEL SACCO DI RACCOLTA

1. Sollevate il portello di scarico, fate scorrere lo scivolo attaccato al sacco nell'apertura di scarico ed ancorate il telaio del sacco alla parte ricurva dei supporti di montaggio (Fig. 4).

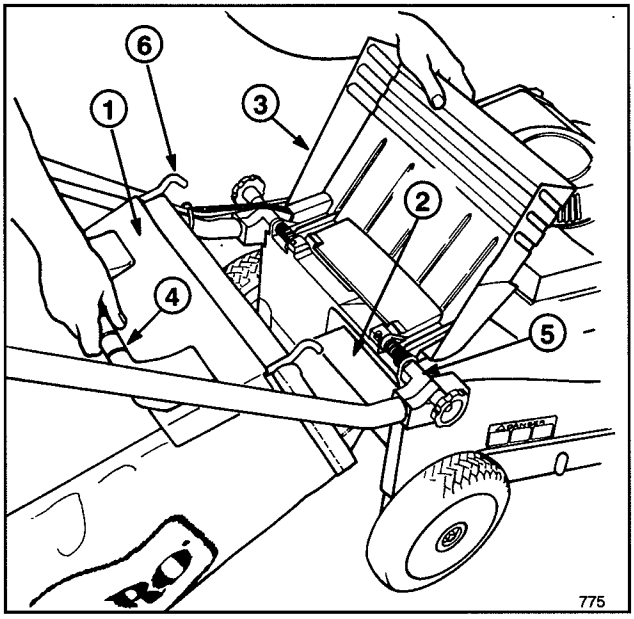

Figura 4

1. Portello del sacco di raccolta
2. Scivolo del sacco
3. Portello di scarico
4. Manico del sacco
5. Supporto di montaggio
6. Gancio del telaio del sacco

Nota: assicurarsi che il portello del sacco di raccolta sia completamente chiuso contro il sacco prima di installare quest'ultimo sul tosaerba.

2. Lasciate che il portello di scarico resti appoggiato sul sacco (Fig. 5).

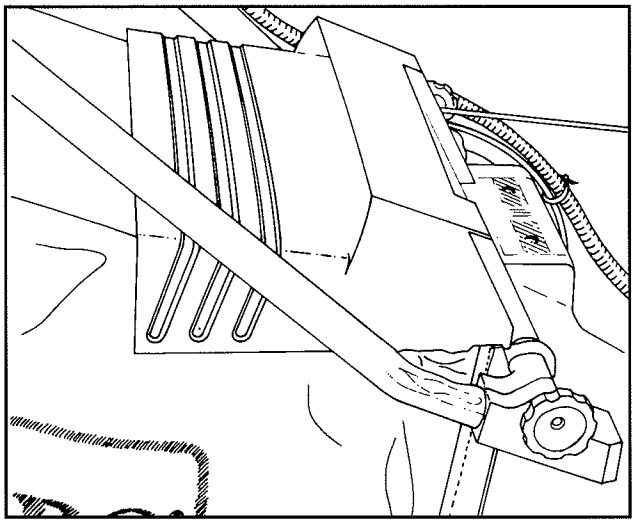

Figura 5

INSTALLAZIONE DELLA BATTERIA (modello ad avviamento elettrico)

1. Riportatevi al capitolo "Caricamento della batteria" a pagina 12. Fate scivolare la batteria, con il lato con l'etichetta rivolto verso l'operatore, fra i tasselli di montaggio situati sul retro del quadro comandi (Fig. 6).

2. Collegate i fili.

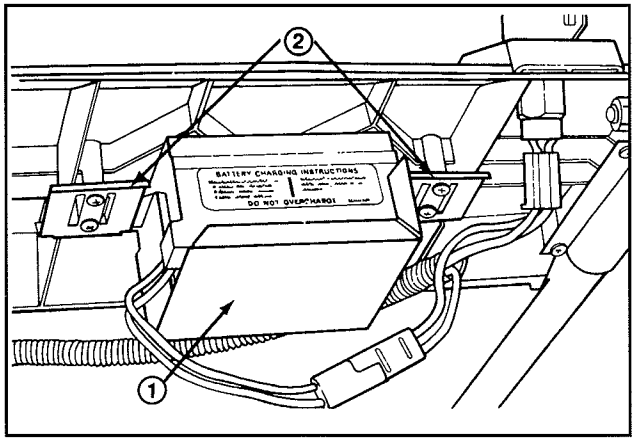

Figura 6

1. Batteria
2. Tasselli di montaggio

PRIMA DELL'USO

RIEMPIRE D'OLIO IL BANCO MOTORE

Riempite il serbatoio con olio SAE 30 o 10W30 finché il livello dell'olio non raggiunge il livello FULL sulla stecca, come mostrato nella Figura 4. La capacità massima di olio nel serbatoio è di 0,75 l (25 once). Usate un qualsiasi olio detergente di alta qualità che abbia la qualifica SE, SF o SG dell'API (American Petroleum Institute).

Prima di ciascun uso, assicuratevi che l'olio si trovi fra i livelli ADD (rabbocco) e FULL (pieno) (Fig. 7). Se il livello è più basso, aggiungetene.

1. Portate il tosaerba su una superficie piana e pulite la superficie attorno alla stecca dell'olio.
2. Togliete la stecca, facendo ruotare il tappo di 1/4 di giro in senso antiorario.

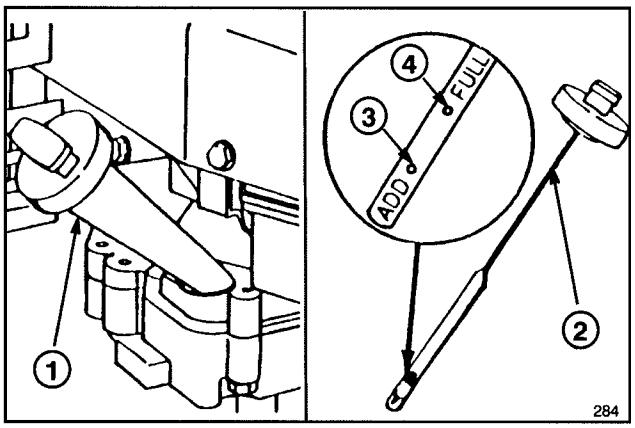

Figura 7

1. **Tubo di rifornimento dell'olio**
2. **Stecca di livello**
3. **Livello ADD (rabbocco)**
4. **Livello FULL (pieno)**

3. Asciugate la stecca ed inseritela nel foro di rabbocco. Ruotate il tappo di 1/4 di giro in senso orario. Poi togliete la stecca e controllate il livello dell'olio (Fig. 7). Se il livello è basso, aggiungete tanto olio quanto basta ad arrivare al livello FULL sulla stecca. **NON RIEMPITE OLTRE IL LIVELLO FULL. POTRESTE CAUSARE DANNI AL MOTORE AL MOMENTO DELL'AVVIAMENTO. VERSATE L'OLIO LENTAMENTE.**

Nota: controllate il livello dell'olio ogni volta che usate il tosaerba oppure ogni cinque ore di servizio. La prima volta dovrete cambiarlo dopo le prime due ore di servizio; in seguito dovrete cambiarlo ogni 25 ore. In condizioni di polvere o sporco eccessivi, saranno necessari dei cambi d'olio più frequenti.

4. Inserite la stecca nel foro di rabbocco e ruotate il tappo di 1/4 di giro in senso orario per chiudere.

RIEMPIRE DI BENZINA IL SERBATOIO

ATTENZIONE

PERICOLO: il carburante è estremamente infiammabile ed esplosivo in certe condizioni. Mentre lo maneggiate, NON FUMATE e tenetelo a distanza da fiamme vive e scintille. Mai acquistare una scorta di carburante di oltre 30 giorni; tenetela in un contenitore approvato. Tenete il carburante fuori della portata dei bambini.

Riempite il tosaerba di carburante all'aperto e solo a motore freddo. Riempite il serbatoio fino a 6-13 mm (1/4-1/2") dall'orlo del foro di rabbocco. Questo spazio servirà ad assorbire l'espansione del carburante. Servitevi di un imbuto per evitare la fuoriuscita di carburante ed asciugate quella eventualmente versata.

Nota: la Toro raccomanda calorosamente di usare benzina fresca, pulita e **SENZA PIOMBO**, di grado normale in tutti i prodotti Toro provvisti di motore a benzina. La benzina senza piombo brucia in modo più pulito, prolunga la vita del motore e garantisce un buon avviamento perché riduce l'accumulo di depositi nella camera di combustione. Si potrà usare benzina con piombo se quella senza piombo non è disponibile.

1. Pulite attorno al tappo del serbatoio di benzina e rimuovete il tappo del serbatoio. Riempite il serbatoio di benzina senza piombo fino a 6-13 mm (1/4-1/2") dall'orlo del serbatoio.
2. Rimettete il tappo del serbatoio ed asciugate la benzina eventualmente fuoriuscita.

La Toro raccomanda inoltre l'uso regolare dello stabilizzante/condizionatore Toro in tutti i suoi prodotti a benzina, sia durante i periodi d'uso che in quelli di rimessaggio. Lo stabilizzante/condizionatore della Toro pulisce il motore durante il funzionamento evitando la formazione di depositi gommosi di vernice nei periodi di rimessaggio.

IMPORTANTE: non mischiate l'olio con la benzina. Mai usare metanolo, benzina contenente metanolo, gasohol contenente oltre il 10% di etanolo, benzina super o spirito per evitare eventuali danni al sistema carburante del motore.

NON VERSATE ADDITIVE NEL CARBURANTE CHE NON SIANO PRODOTTI PER LA STABILIZZAZIONE DEL CARBURANTE STESSO DURANTE IL RIMESSAGGIO, COME LO STABILAZZANTE/CONDIZIONATORE DELLA TORO O UN PRODOTTO SIMILE. LO STABILIZZANTE/CONDIZIONATORE DELLA TORO È A BASE DI DISTILLATO DI PETROLIO. LA TORO NON RACCOMANDA STABILIZZANTI A BASE ALCOLICA, COME ETANOLO, METANOLO O ISOPROPILE. NON AGIUNGETE ADDITIVI PER CERCARE DI INCREMENTARE LA POTENZA O IL RENDIMENTO DELL'ATTREZZO.

ISTRUZIONI D'USO

CONSIGLI UTILI

1. CONTROLLATE IL LIVELLO DELL'OLIO—Mantenete l'olio fra i livelli di ADD e FULL come mostrato sulla stecca (Fig. 7).

2. TAGLIO E RACCOLTA—Si ottengono i migliori risultati quando si taglia solo circa un terzo del filo d'erba. Se si deve tagliare erba alta, regolate l'altezza maggiore del taglio (E) per la prima passata e poi ritagliate ad una regolazione più normale. Se si taglia erba troppo lunga il tosaerba rischia d'intasarsi e quindi far imballare il motore. Quando si taglia in condizioni aride e polverose, ridurre la velocità per ridurre la quantità di polvere sollevata dal tosaerba.

3. LAMA AFFILATA—Iniziate ogni stagione di taglio con una lama affilata. Dovrete periodicamente limare le tacche sulla lama.

AVVIAMENTO, ARRESTO ED AUTOPROPULSIONE

COMANDI—L'accensione a chiave (Modelli ad avviamento a chiave), la manetta del gas e la barra di comando autopropulsione si trovano sulla stegola superiore (Fig. 8). La cordicella a strappo si trova sopra il motore (Fig. 9).

1. Inserite il filo nella candela.

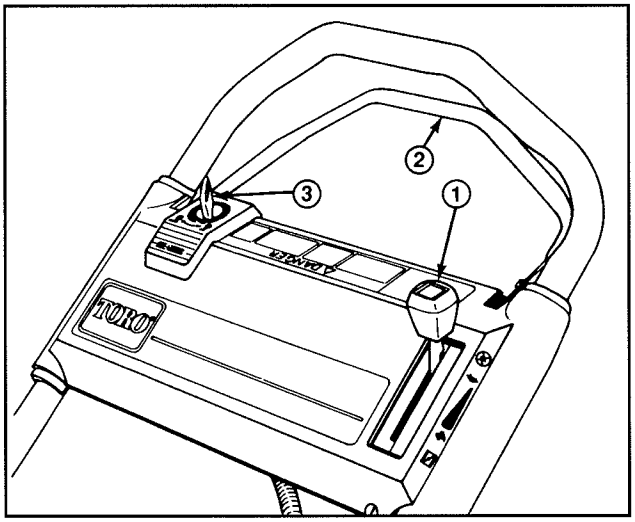

Figura 8

1. Manetta del gas
2. Barra di controllo autopropulsione
***3. Accensione a chiave**
***modello ad avviamento elettrico**

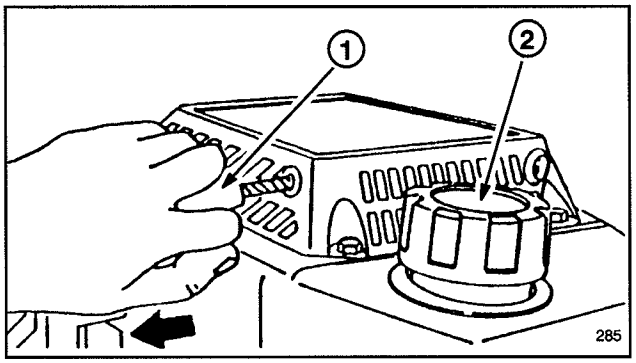

Figura 9

1. Cordicella a strappo **2. Tappo del serbatoio dell'olio**

2. AVVIAMENTO KEY-LECTRIC—Portate la manetta del gas in avanti sulla posizione CHOKE (starter) (Fig. 10). Portare la chiave (Fig. 8) sulla posizione START (avviamento) e rilasciatela appena il motore s'avvia. Portate la manetta del gas all'indietro sulla posizione FAST (rapido) 🐇 o regolate la desiderata velocità del motore. Se la carica della batteria è troppo debole per avviare il motore, usate la cordicella a strappo (Fig. 9).

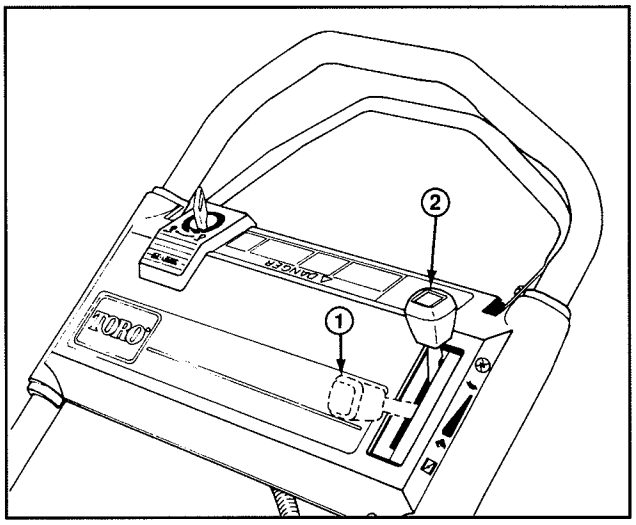

Figura 10

1. Starter aperto **2. Motore spento**

3. AVVIAMENTO A MANO—Portate la manetta del gas in avanti sulla posizione CHOKE (Fig. 10). Tirate la cordicella a strappo montata sul motore (Fig. 9) finché non si tenda. Poi, per avviare il motore datele uno strattone deciso. Ad avviamento avvenuto, spostate la manetta su FAST 🐇 o regolate la desiderata velocità del motore

4. ARRESTO (Fig. 10)—Per arrestare il motore, spostare all'indietro la manetta del gas su ENGINE OFF (motore spento). Se il tosaerba sarà lasciato incustodito, staccate il filo dalla candela e togliete la chiave dall'accensione.

5. TRAZIONE (Fig. 11)—Per usare l'autopropulsione, spostate la barra di comando verso le stegole. Per disinserire l'autopropulsione, rilasciate la barra.

Nota: le ruote sono dotate di frizioni a ruota libera che permettono di tirare indietro il tosaerba più facilmente quando la trazione è disattivata. Per disinserirle, il to saerba va spinto in avanti di almeno 2,5 cm (1") dopo aver disattivato la trazione.

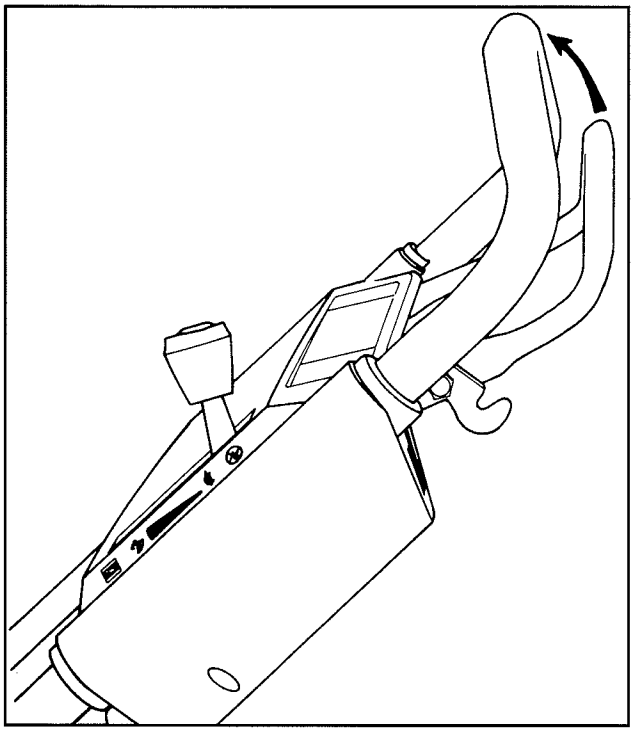

Figura 11

USO DEL SACCO DI RACCOLTA DELL'ERBA

1. Fermate il motore ed aspettate che tutte le parti si arrestino.

2. INSTALLAZIONE DEL SACCO—Sollevate il portello di scarico, fate scorrere lo scivolo attaccato al sacco nell'apertura di scarico ed ancorate il telaio del sacco al supporto di montaggio (Fig. 12). Lasciate che il portello di scarico resti appoggiato sul sacco (Fig. 13).

Nota: assicurarsi che il portello del sacco di raccolta sia completamente chiuso contro il sacco prima di installare quest'ultimo sul tosaerba.

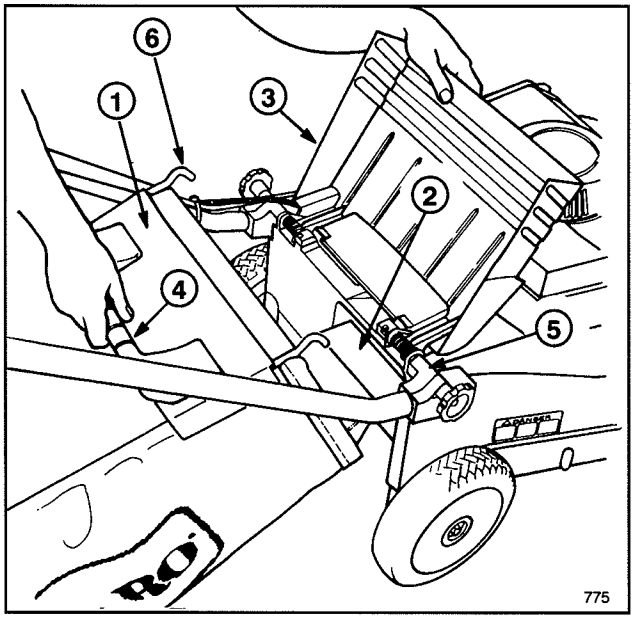

Figura 12

1. Portello del sacco di raccolta
2. Scivolo del sacco
3. Portello di scarico
4. Manico del sacco
5. Supporto di montaggio
6. Gancio del telaio del sacco

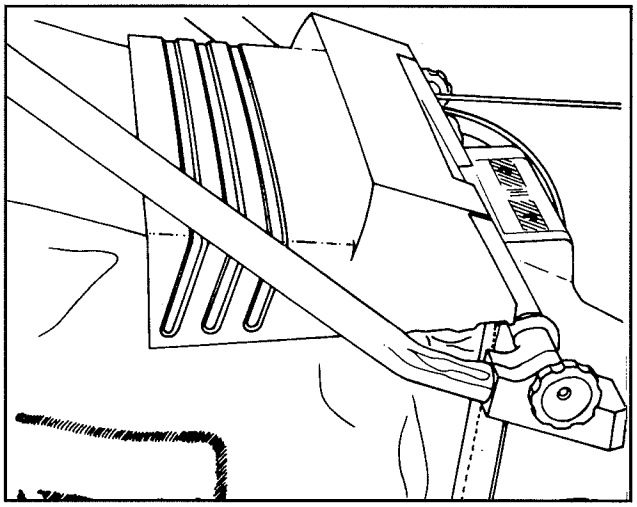

Figura 13

3. RIMOZIONE DEL SACCO—**Arrestate il motore ed attendete che tutte le parti si arrestino.** Per vostra protezione, quando il motore è in moto tenete sempre le mani ed i piedi a distanza dallo chassis del tosaerba. Sollevate il portello di scarico e, mantenendolo aperto, prendete il sacco per il manico ed estraetelo dal tosaerba. Chiudete nuovamente il portello.

Nota: quando si smonta il sacco, lo scivolo relativo raccoglie eventuali resti d'erba falciata che intasino l'apertura di scarico. Se questa resta ancora otturata, staccate il filo dalla candela ed eliminate gli eventuali rimasugli d'erba dal tosaerba.

4. SVUOTAMENTO DEL SACCO—Afferrate il sacco per il manico ed il lato posteriore. Sollevate il portello del sacco e gradualmente inclinate in avanti il sacco per vuotare l'erba tagliata.

PERICOLO

- **Fili d'erba tagliati ed altri detriti possono essere scagliati fuori da un tunnel di scarico aperto.**
- **Oggetti scagliati con forza sufficiente possono causare lesioni anche fatali all'operatore ed agli astanti.**
- **Non aprite mai il portello del tunnel di scarico quando il motore gira, a meno che non siano sicuramente installati il sacco di raccolta, del tunnel di scarico.**

PERICOLO

- **Un sacco di raccolta logoro potrebbe permettere a pietruzze ed altri detriti del genere di essere scagliati in direzione dell'operatore o degli astanti.**
- **Gli oggetti scagliati possono causare gravi o fatali lesioni all'operatore od agli astanti.**
- **Controllate frequentemente il sacco di raccolta. Se è danneggiato, installate un nuovo sacco di ricambio TORO che rechi questa avvertenza o una simile.**

ISTRUZIONI D'USO

REGOLAZIONE DELL'ALTEZZA DI TAGLIO

Sull'alloggiamento troverete cinque lettere che rappresentano gli scatti incrementali della regolazione del taglio. Tutte le ruote si portano automaticamente alla stessa altezza.

1. Spegnete il motore e staccate il filo dalla candela. Togliete la chiave dall'accensione.

2. Spingete la leva di regolazione del taglio con uno o due dita (Fig. 14).

Per sollevare le ruote, spingete la levetta per rilasciare la leva di regolazione del taglio e tirate il tosaerba verso l'alto. Quando arrivate all'altezza desiderata, rilasciate la levetta. Per abbassare il tosaerba, spingete la leva di regolazione del taglio per rilasciare la levetta e spingete il tosaerba verso il basso **spingendolo allo stesso tempo in avanti sulle ruote.** Per individuare l'altezza giusta, usate l'indicatore sull'asta di collegamento.

3. Prima di usare il tosaerba, accertatevi che la levetta di regolazione dell'altezza sia bene in posizione. L'altezza del tosaerba non dovrebbe cambiare quando l'altezza di taglio è regolata saldamente.

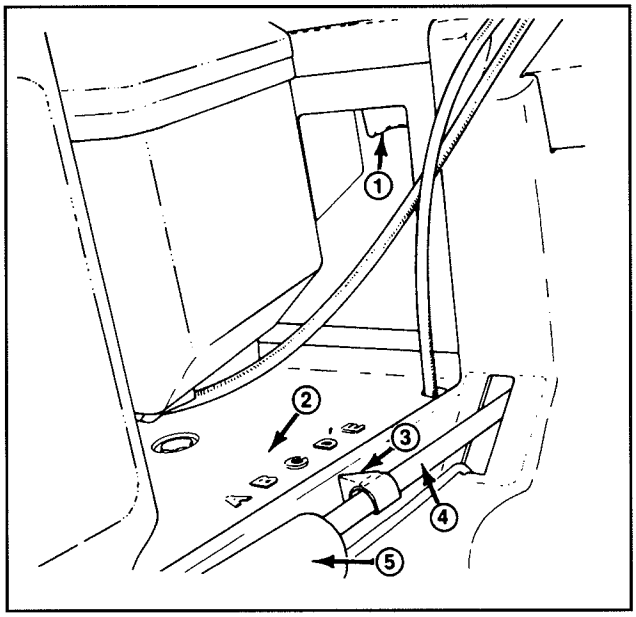

Figura 14

1. **Leva di regolazione dell'altezza taglio**
2. **Asta di collegamento dell'altezza di taglio**
3. **Indicators**
4. **Asta di collegamento**
5. **Coperchio molla**

ATTENZIONE

- **Il motore potrebbe accendersi accidentalmente.**
- **Un'accensione accidentale del motore potrebbe causare gravi lesioni all'operatore ed agli astanti.**
- **Prima di compiere qualsiasi regolazione o procedura di manutenzione, staccate il filo dalla candela.**

PULIZIA DEL FILTRO DELL'ARIA

In condizioni d'uso normale dovrete pulire il filtro dell'aria ogni 25 ore di servizio. Se il tosaerba viene utilizzato in condizioni di sporcizia o polvere, il filtro andrà pulito con maggiore frequenza.

1. Spegnete il motore e staccate il filo dalla candela. Nei modelli ad avviamento elettrico, togliete la chiave dall'accensione.
2. Ruotate il pomello che fissa il coperchio del filtro dell'aria al motore, finché non riuscite a rimuovere il coperchio (Fig. 15). Pulite accuratamente il coperchio.

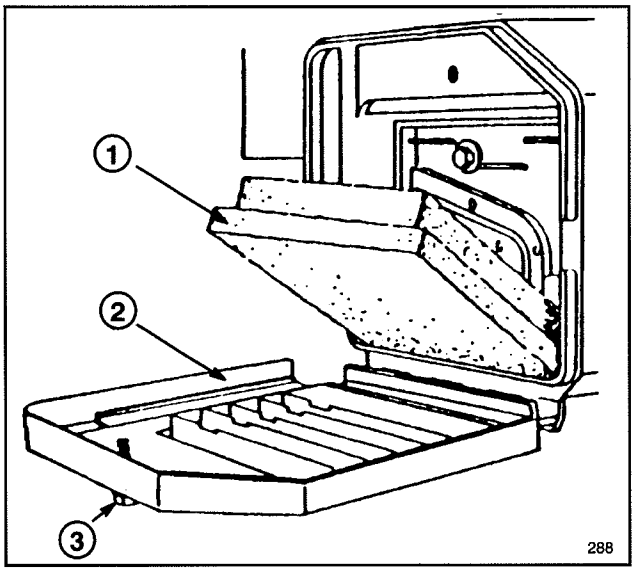

Figura 15

1. Elemento di gommapiuma 2. Coperchio 3. Manopola

3. Se l'elemento di gommapiuma è sporco, toglietelo dal filtro dell'aria (Fig. 15). Pulitelo accuratamente.
   - **A.** LAVATE l'elemento di gommapiuma in una soluzione di sapone liquido ed acqua calda. Strizzatelo per estrarne lo sporco, ma non torcetelo perché potrebbe rompersi. Sciacquatelo bene in acqua pulita.
   - **B.** ASCIUGATE l'elemento avvolgendolo in uno straccio pulito. Strizzate lo straccio con l'elemento dentro.
   - **C.** IMBEVETE l'elemento con circa 15 ml (5 once) di olio motore SAE 30. Strizzatelo per distribuire l'olio su tutto l'elemento e farne uscire l'olio in eccesso. La gommapiuma deve essere umida d'olio.
4. Riponete l'elemento nella sua sede e rimontate il coperchio del filtro.

IMPORTANTE: non fate girare il motore senza il filtro dell'aria, perché potrebbe usurarsi e danneggiarsi.

SOSTITUZIONE DELLA CANDELA

Usate una candela CHAMPION RC12YC o di tipo equivalente. La giusta distanza fra gli elettrodi è 0,8 mm (0,032"). Rimuovete la candela ogni 25 ore di servizio e controllatene le condizioni.

1. Spegnete il motore ed aspettate che si raffreddi. Staccate il filo dalla candela. Nei modelli ad avviamento elettrico, togliete la chiave dall'accensione.

Nota: drenate il carburante solo a motore freddo.

2. Pulite attorno alla candela e toglietela dalla testata del cilindro.

IMPORTANTE: sostituite le candele incrinate, rovinate o eccessivamente sporche. Non sabbiate, scrostate o pulite gli elettrodi, perché le particelle di metallo potrebbero staccarsi, entrare nel cilindro e quindi danneggiare il motore.

3. Fissate la distanza fra gli elettrodi a 0,76 mm (0,030") (Fig. 16). Installate la candella correttamente distanziata e la relativa guarnizione. Serratela bene a 19 N·m (14 pd-lb).

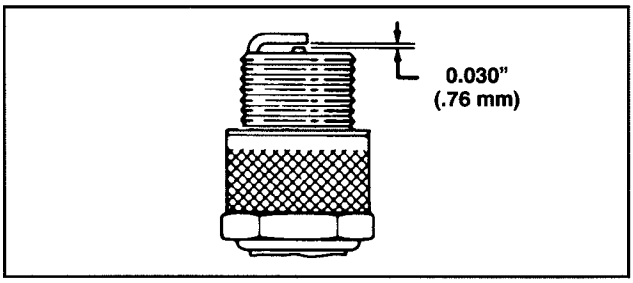

Figura 16

DRENAGGIO DEL CARBURANTE

1. Spregnete il motore e aspettate che si raffreddi. Staccate il filo dalla candela. Nei modelli ad avviamento elettrico, togliete la chiave dall'accensione.

Nota: drenate il carburante sempre a motore freddo.

2. Togliete il tappo dal serbatoio e, mediante una pompa a sifone, drenate il carburante in una tanica pulita.

Nota: questa è l'unica procedura raccomandata per il drenaggio del carburante.

RIEMPIRE D'OLIO IL BANCO MOTORE

Cambiate l'olio dopo le prime due ore d'uso e poi ogni 25 ore di servizio. Siccome l'olio caldo può essere drenato più facilmente e porta più contaminanti di quello freddo, fate girare il motore per uno o due minuti prima di drenarlo.

1. Fermate il motore e staccate il filo dalla candela. Nei modelli ad avviamento elettrico, togliete la chiave dall'accensione.
2. Sollevate il portello di scarico ed estraetene il sacco di raccolta. Drenate il carburante dal serbatoio, seguendo le istruzioni relativ a pagina 9.
3. Rimuovete la stecca dal tubo di rifornimento d'olio e mettete una bacinella di raccolta sul lato sinistro del tosaerba.

4. Inclinate il tosaerba sul lato sinistro, permettendo all'olio di scendere nella bacinella (Fig. 17).

5. Dopo il drenaggio, rialzate il tosaerba e riempite il motore con olio nuovo seguendo le istruzioni contenute in Riempire d'olio il banco motore a pagina 5.

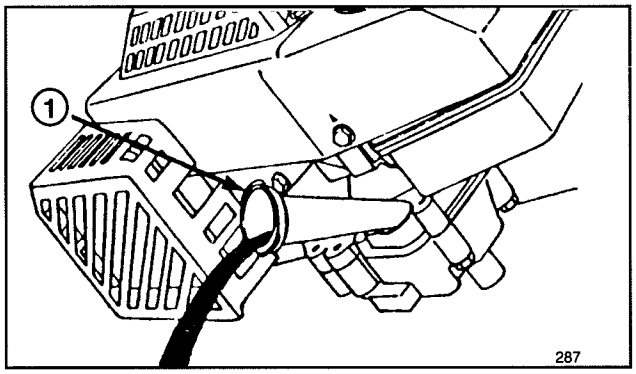

Figura 17

1. Tubo di rifornimento dell'olio

REGOLAZIONE DELLA MANETTA DEL GAS

La regolazione della manetta può rendersi necessaria quando il motore non s'accende o non si ferma. Ogni volta che si installa un nuovo filo della manetta, la manetta stessa va regolata.

1. Spegnete il motore e staccate il filo dalla candela. Nei modelli ad avviamento elettrico, togliete la chiave dall'accensione.

2. Portate la manetta su FAST.

3. Allentate la vite del fermafilo finché il filo della manetta riesce a scorrere (Fig. 18).

4. Spostate il filo della manetta a sinistra o a destra finché i fori della leva della manetta e della staffa della manetta del gas non siano allineati (Fig. 18).

5. Tirate leggermente il filo della manetta finché non sia teso e serrate la vite di ritenzione del filo per bloccare la regolazione.

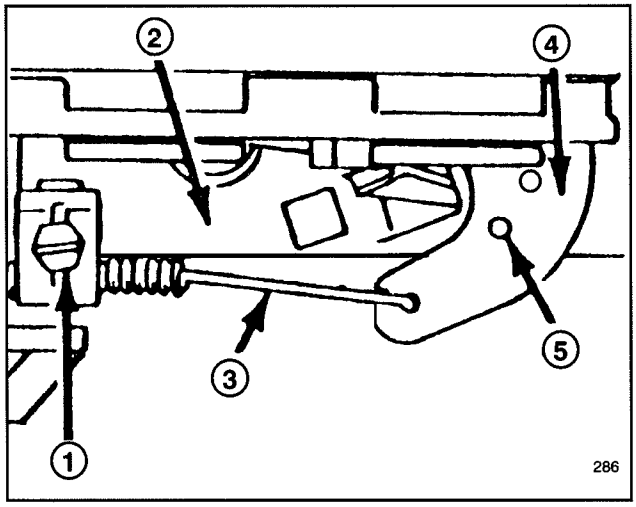

Figura 18

1. Vite di ritenzione del filo
2. Staffa della manetta
3. Filo della manetta
4. Leva della manetta
5. Fori allineati

REGOLAZIONE DELLA TRAZIONE

Se il tosaerba non si muove oppure si muove quando la barra di comando si trova a più di 4 cm (1-1/2") dalle stegole, regolate il pomello di regolazione della trazione sul retro della scatola del cambio.

1. Fermate il motore.

2. Ruotate il pomello di regolazione (Fig. 19) di 1/2 giro in senso orario per tendere la cinghia di trasmissione o di 1/2 giro in senso antiorario per allentarla. Mentre ruotate il pomello, mantenete il filo di controllo in modo da evitare che s'impigli.

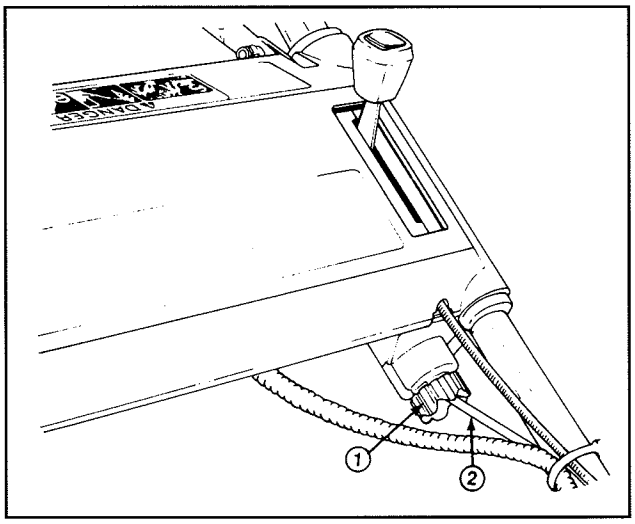

Figura 19

1. Pomello di regolazione **2. Filo di controllo**

3. Per controllare la regolazione della trazione, premete lentamente la barra di comando verso le stegole. La regolazione è giusta quando si avverte resistenza con la barra di comando a circa 25 mm (1") dalla stegola superiore (Fig. 20).

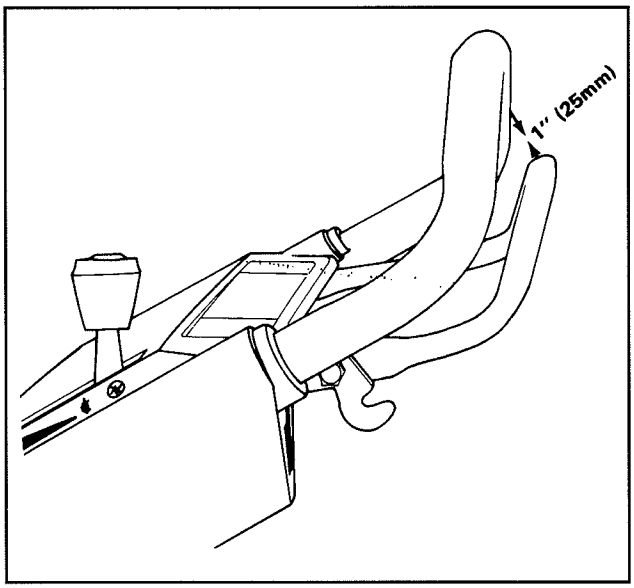

Figura 20

4. Se dopo la regolazione si verificano ancora perdita di trazione o innesto errato, ripetere le istruzioni 2 e 3 fino a che la regolazione sia messa a punto.

MANUTENZIONE

ISPEZIONE, RIMOZIONE, AFFILATURA DELLA LAMA DI TAGLIO

1. Spegnete il motore e staccate il filo dalla candela. Nei modelli ad avviamento elettrico, togliete la chiave dall'accensione.

2. Drenate il carburante dal serbatoio seguendo le istruzioni relative a pagina 9.

3. Inclinate il tosaerba sul lato sinistro (Fig. 21). Evitate di far girare la lama: ne potrebbero risultare dei problemi d'accensione.

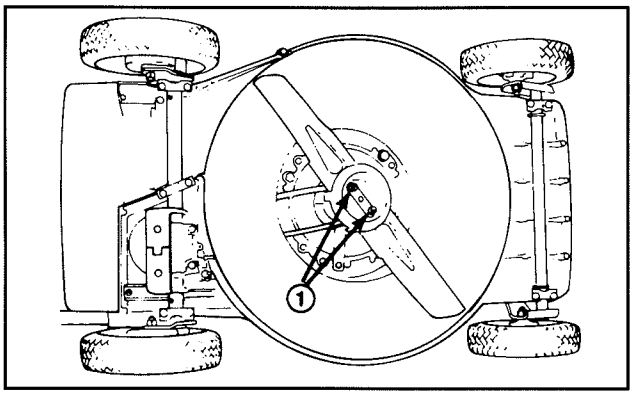

Figura 21

1. **Dadi della lama**

4. ISPEZIONE DELLA LAMA DI TAGLIO—Esaminate attentamente la lama di taglio per controllare se è affilata o usurata, soprattutto nel punto d'incontro delle parti piatte e di quelle curve (Fig. 22A). Sabbia e materiale abrasivo possono consumare il metallo che raccorda le parti piatte e curve della lama, perciò controllatela prima di usare il tosaerba. Se notate usura o crepe (Figg. 22B & C), sostituite la lama seguendo l'istruzione 5.

Nota: per ottenere prestazioni ottimali, sostituite la lama TORO prima di ogni stagione di taglio. Nel corso dell'anno, limate via le piccole tacche per mantenerla ben affilata.

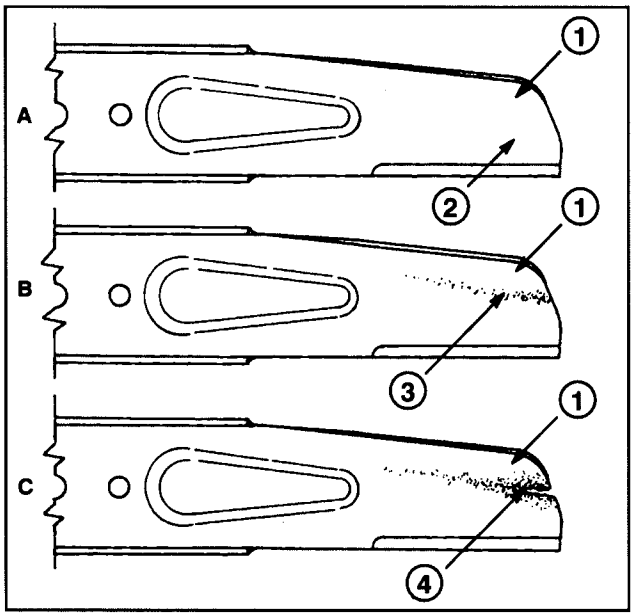

Figura 22

1. **Alettatura**
2. **Parte piatta della lama**
3. **Consumo**
4. **Formazione di crepa**

5. RIMOZIONE DELLA LAMA—Con la mano ben guantata o protetta da uno straccio, tenete ferma la lama di taglio. Rimuovete 2 controdadi, 2 rondelle, la coppa di protezione e la lama (Figg. 21 & 23).

ATTENZIONE

Se continuate ad usare una lama usurata, potrà formarsi una crepa tra la parte piatta e l'aletatura. Con il tempo un pezzo di lama potrebbe rompersi e venir proiettato, causando gravi lesioni a voi stessi od a terzi.

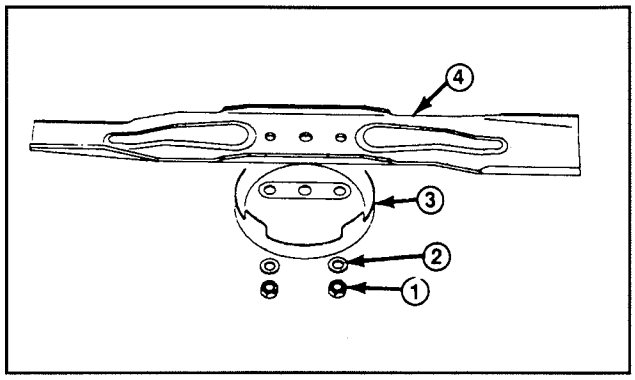

Figura 23

1. **Dadi della lama**
2. **Rondella**
3. **Coppa di protezione**
4. **Lama**

6. AFFILATURA DELLA LAMA—Con una lima, affilate il lato superiore della lama (quello rivolto verso il lato superiore dello chassis del tosaerba), badando a mantenere l'angolo di taglio originale (Fig. 24). La lama rimarrà ben bilanciata se affilandola eliminate la stessa quantità di metallo da entrambe le estremità di taglio.



Figura 24

IMPORTANTE: controllate la bilanciatura della lama mediante un bilanciatore di lame che potrete acquistare economicamente in un qualsiasi negozio di ferramenta. Una lama ben bilanciata rimarrà ferma in posizione orizzontale, mentre una lama sbilanciata si fermerà sul lato più pesante. Se lama non risulta bilanciata, continuate ad affilare il lato più pesante.

7. Installate la lama TORO ben affilata e bilanciata, la coppa di protezione, 2 rondelle e 2 controdadi. L'alettatura deve essere puntata verso il lato superiore dello chassis del tosaerba. Serrate i dadi della lama a 20-35 N·m (15-25 pd-lb).

MANUTENZIONE

LUBRIFICAZIONE

Ogni 25 ore di servizio od alla fine della stagione di taglio, si dovranno lubrificare le ruote anteriori e posteriori.

1. Lubrificate l'interno dei bulloni delle ruote anteriori con 2 o 3 gocce d'olio. Fate girare le ruote per distribuire bene l'olio nelle boccole ed asciugate l'olio in eccesso.
2. Inclinate il tosaerba sul lato sinistro. Pulite gli ingrassatori con uno straccio pulito (Fig. 25) ed applicate 1 o 2 pompate di grasso multiuso No. 2 a base di litio con un'apposita pompa.

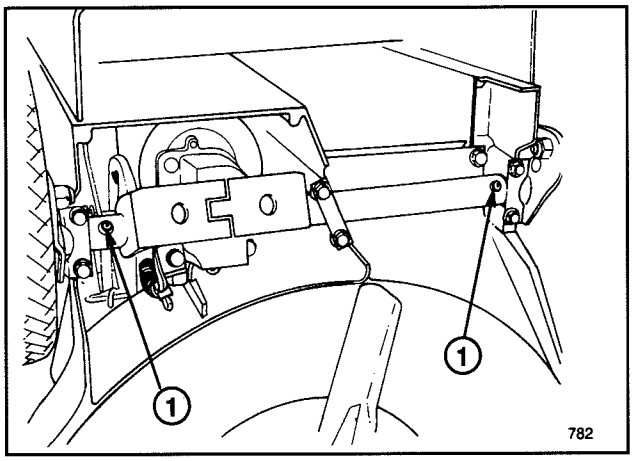

Figura 25

1. Ingrassatore

CARICAMENTO DELLA BATTERIA (modello ad avviamento elettrico)

Benché una batteria nuova non sia completamente carica, una carica parziale di 4 ore darà elettricità sufficiente ad avviare la macchina varie volte. Tuttavia, per assicurare una carica completa, la batteria nuova dovrà essere caricata per 72 ore consecutive. Caricate la batteria per 72 ore anche quando rimessate il tosaerba ed in primavera. Durante l'uso normale, caricate la batteria per 48 ore una volta al mese o a seconda delle esigenze.

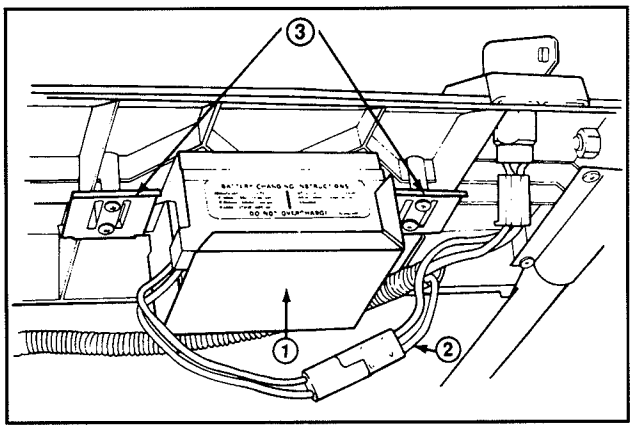

Figura 26

1. Batteria 2. Cavi di collegamento 3. Tassello di montaggio

1. Spegnete il motore e staccate i cavi dal terminale della batteria (Fig. 26).
2. Se lo desiderate, potrete rimuovere la batteria facendola uscire dai tasselli di montaggio, ma non sarà necessario rimuoverla se potete portare il tosaerba in prossimità di una presa elettrica.
3. Collegate il caricabatterie TORO alla batteria ed inseritelo in una presa elettrica da 220V di c.a. Dopo aver caricato la batteria per 72 ore, staccate il caricabatterie dalla presa e dalla batteria.
4. Ricollegate i cavi al terminale della batteria.

IMPORTANTE: si raccomanda di usare solo il caricabatterie TORO perché gli altri potrebbero causare danni alla batteria. Usate sempre il caricabatterie al chiuso e caricate la batteria a temperatura ambiente (22°C o +70°F) sempre che sia possibile. Non caricate la batteria per più di 72 ore perché ne potrebbero risultare danni.

PULIZIA DELLO CHASSIS

Per garantire prestazioni ottimali, tenete ben puliti la parte inferiore della macchina e l'interno dell'area di scarico.

1. Spegnete il motore e staccate ei filo dalla candela. Nei modelli ad avviamento elettrico, togliete la chiave dall'accensione.
2. Drenate il carburante dal serbatorio seguendo le istruzioni relative a pagina 9.
3. Inclinate il tosaerba sul lato sinistro (Fig. 30) evitando di far girare la lama per non causare problemi d'avviamento in seguito.
4. Con un getto d'acqua, ripulite lo sporco ed i resti d'erba tagliata attaccati allo chassis. Eliminate il resto della sporcizia, grattandola via con un raschietto di legno. Fate attenzione a non farvi male sulle bave e sugli spigoli vivi dello chassis.
5. Togliete dal portello e dai cardini dell'area di scarico erba e sporcizia che possano impedire il movimento del portello.

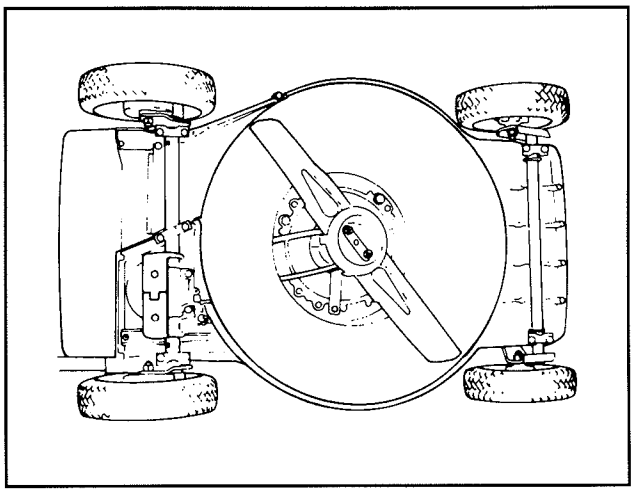

Figura 27

RIMESSAGGIO

1. Per il rimessaggio a lungo termine, raccomandiamo che dreniate il carburante dal serbatoio o che prima del remessaggio usiate uno stabilizzante. Per il drenaggio della benzina, seguite le istruzioni relative a pagina 9.

MANUTENZIONE

Fatto ciò, avviate il motore, lasciandolo girare al minimo finché non si sia consumato tutto il carburante rimasto nel tubo ed il motore non si sia fermato. Ripetete la procedura d'avviamento altre due volte, per assicurarvi che il motore sia privo di carburante. Se non drenate il carburante, si formeranno dei depositi gommosi di vernice che potranno causare difficoltà di funzionamento del motore o addirittura problemi d'avviamento.

Il carburante va lasciato nel serbatoio solo se prima del rimessaggio vi si è aggiunto uno stabilizzante/condizionatore come quello della Toro. Lo stabilizzante/condizionatore della Toro è a base di distillato di petrolio. La Toro non raccomanda stabilizzanti a base alcolica, come etanolo, metanolo o isopropile. Usate lo stabilizzatore nelle quantità raccomandate rispettando le istruzioni stampate sul contenitore. In condizioni normali tutti gli additivi per carburante sono attivi per 6-8 mesi.

2. Drenate l'olio seguendo le istruzioni relative a pagina 9. Fatto ciò, non riempite il motore d'olio prima d'aver portato a termine le istruzione seguenti (3-10).

3. Togliete la candela e versate 30 ml (due cucchiai) d'olio SAE 30 nel foro del cilindro. Tirate lentamente la cordicella d'avviamento per distribuire l'olio all'interno del cilindro. Rimettete la candela e serratela a 20 N·m (15 pd-lb). **NON REINSERITE IL FILO NELLA CANDELA.**

4. Pulite lo chassis seguendo le istruzioni relative a pagina 12.

5. Controllate le condizioni della lama di taglio seguendo le istruzioni relative a pagina 11.

6. Serrate tutti i dadi, i bulloni e le viti.

7. Pulite lo sporco, i resti d'erba tagliata ed i rifiuti dalle parti esterne del motore, dalle alette e dalla parte superiore dello chassis.

8. Pulite il filtro dell'aria seguendo le istruzioni relative a pagina 9.

9. Lubrificate le ruote seguendo le istruzioni relative a pagina 12.

10. Ritoccate la vernice di tutte le parti scrostate o arrugginite. La vernice Re-Kote della Toro è disponibile pressi i rivenditori autorizzati della TORO.

11. Riempite d'olio il banco motore seguendo le istruzioni relative a pagina 5.

12. Caricate la batteria per 72 ore seguendo le istruzioni relative a pagina 12.

13. Riponete il tosaerba in un luogo asciutto e pulito. Coprite la macchina per proteggerla e mantenerla pulita.

IDENTIFICAZIONE DEL PRODOTTO

Una decalcomania indicante il modello ed il numero di serie è situata sul lato destro dello chassis del tosaerba, davanti al tunnel di scarico. Nella corrispondenza relativa al vostro tosaerba o quando richiedete pezzi di ricambio, fate sempre riferimento ad entrambi i numeri.

ASSISTENZA TORO

Se mai aveste bisogno d'assistenza (riguardo sicurezza, messa in opera, manutenzione o localizzazione dei guasti), mettetevi in contatto con il vostro distributore o rivenditore autorizzato della TORO. I rivenditori ed i distributori, oltre ad avere tecnici specializzati, hanno a disposizione accessori e pezzi di ricambio approvati dalla fabbrica. Sul vostro prodotto Toro, usate solo accessori e pezzi di ricambio TORO genuini.

LA GARANZIA DI ACCENSIONE TORO

Garanzia limitata di 5 anni
sul motore GTS 150 OHV TORO

Cosa viene garantito?

La Toro garantisce che il vostro motore TORO GTS 150 si accenderà al primo o al secondo strappo della cordicella di avviamento per cinque anni dalla data di acquisto—se effettuerete le operazioni di manutenzione richieste—o in caso contrario lo riparerà. Il costo delle parti di ricambio e della manodopera è coperto, ma le spese di trasporto sono a vostro carico. Questa garanzia copre i motori TORO GTS 150 acquistati dopo il 1 settembre 1991.

Cosa dovete fare per mantenere valida la garanzia?

Dovrete aver cura del vostro motore TORO GTS 150 effettuando a vostre spese le operazioni di manutenzione specificate nel manuale d'istruzioni. Dovrete registrare le operazioni di manutenzione sulla tabella di manutenzione fornitavi e conservare la vostra prova d'acquisto. Inoltre, dovrete sottoporre annualmente il vostro motore TORO GST 159 alla manutenzione di un rappresentante del servizio autorizzato di assistenza TORO.

Come ottenete il servizio?

Se il livello di rendimento iniziale del vostro motore TORO GTS 150 dovesse diminuire fino al punto in cui non sono sufficienti ad una persona adulta pochi strappi della cordicella per l'accensione, seguite le istruzioni che seguono.

1. Contattate un rappresentante del servizio autorizzato TORO o il distributore TORO.
2. Questi vi consiglierà di consegnargli il prodotto o vi raccomanderà un centro autorizzato di assistenza TORO più comodo per voi.
3. Portate il prodotto, i dati di manutenzione e la prova d'acquisto al rappresentante TORO.

Se, per qualunque ragione, non siete soddisfatti della diagnosi che il rappresentante vi ha fornito sulle condizioni di accensione del vostro motore, contattate il vostro distributore TORO.

Che cosa non copre questa garanzia?

Questa garanzia non copre quanto segue:

1. Qualunque riparazione di prodotti usati a scopo commerciale.
2. Normale manutenzione, incluse la sostituzione di candele, filtro dell'aria e filtro del carburante e la regolazione del carburatore.
3. Cambio dell'olio e lubrificazione.
4. Riparazioni e regolazioni dovute a:
   a. mancata effettuazione delle operazioni di manutenzione;
   b. danni incorsi in seguito all'impatto di oggetti con la lama del tosaerba;
   c. agenti contaminanti nel sistema del carburante;
   d. carburante o miscela impropri (se in dubbio, consultate il vostro manuale d'istruzioni);
   e. mancata effettuazione delle adeguate procedure di rimessaggio specificate nel manuale d'istruzioni;
   f. uso improprio, negligenza o incidenti;
   g. riparazioni o tentativi di riparazione effettuati da persone che non siano rappresentanti del servizio di assistenza autorizzato TORO.
5. Particolari situazioni operative in cui l'accensione può richiedere un maggior numero di strappi della cordicella, fra cui:
   a. le prime accensioni a seguito di un periodo prolungato di inutilizzo o rimessaggio stagionale;
   b. accensioni a basse temperature come all'inizio della primavera e nel tardo autunno potrebbero richiedere alcuni strappi addizionali (solo per prodotti rotatori);
   c. procedure di accensione inadeguate. Se incontrate difficoltà nell'accensione del vostro motore, controllate il manuale d'istruzioni per accertarvi che stiate seguendo le procedure adeguate. Cio potrebbe evitarvi un'inutile visita al rappresentante del servizio di assistenza.

Tutte le riparazioni coperte da questa garanzia vanno eseguite da un rappresentante del servizio autorizzato di assistenza della TORO che faccia uso di pezzi di ricambio approvati dalla TORO.

Il succitato servizio di riparazione da parte di un rappresentante del servizio autorizzato di assistenza della TORO costituisce l'unico risarcimento al compratore.

REGISTRAZIONE DELLA MANUTENZIONE CHE GARANTISCE L'ACCENSIONE

Per mantenere in vigore la garanzia di accensione, dovete effettuare la seguente manutenzione ogni 25 ore di servizio, più spesso se l'uso si verifica in condizioni particolarmente polverose e sporche. Seguite le procedure descritte in questo manuale d'istruzioni e registrate i dati su questa tabella.

Data	Ore di servizio	Manutenzione del filtro dell'aria	Cambio dell'olio. Non pertinente per i motori a due tempi.	Lubrificazione delle ruote	Controllo della candela	Rimessaggio del tosaerba


TORO®

SWEDISH FORM NO. 3316-552

TORO®

SERIENR. 20922B-4900001 OCH HÖGRE
SERIENR. 20928B-4900001 OCH HÖGRE

INSTRUKTIONSBOK

48 CM SP REAR BAGGER

⚠ SÄKERHETS FORESKIFTER

Felaktig användning eller felaktigt underhåll av denna gräsklippare av ägare eller användare kan resultera i skada. Följ dessa säkerhetsföreskrifter för att minska olycksrisken och beakta alltid varningssymbolen ⚠ Underlåtenhet att följa dessa föreskrifter kan resultera I kroppsskada.

VARNING! Motorns avgaser innehåller kolmonoxid som är en luktfri, giftig gas. För delstaten Kalifornien är kolmonoxid också känd för att orsaka födselskador. Kör inte motorn inomhus eller slutet rum.

FÖRE KÖRNING

1. Läs denna instruktionsbok nogrannt innan du använder gräsklipparen. Bekanta dig med reglagen och hur klipparen fungerar. Låt aldrig barn köra klipparen. Tillåt aldrig barn under 16 år att köra gräsklipparen. Låt aldrig vuxna köra gräsklipparen utan att ha erhållit erforderliga instruktioner.

2. Den som kör gräsklipparen är ansvarig för att hålla alla andra borta från arbetsområdet, speciellt barn och husdjur. Var noga med att ta bort pinnar, stenar, ståltråd och annan bråte som kan fångas upp och kastas ut av gräsklipparen. Se upp för främmande föremål medan du klipper gräset.

3. Var klädd i långbyxor och rejäla skor. Kör inte maskinen med sandaler på eller barfota. Inga smycken eller fladdriga plagg.

4. Kontrollera bränslenivån innan motorn startas. Fyll inte tanken inomhus, när motorn är igång eller innan motorn har svalnat något efter körning. Torka upp spilld bensin innan motorn startas.

5. Behåll samtliga skyddsplåtar och säkerhetsanordningar på plats. Reparera eller byt ut skadade delar inklusive dekaler. Kontrollera alla säkerhetsanordningar före varje användning.

6. Drivningen är konstruerad så att klipparen stannar om man släpper reglaget. Se till att drivningen fungerar som den ska före varje körning.

7. Eftersom bränslet är mycket eldfarligt skall det hanteras med försiktighet.

- **A.** Använd en godkänd behållare.
- **B.** Tanka utomhus, ej inomhus, **FYLL ALDRIG PÅ BENSIN MED MOTORN IGÅNG ELLER VARM.**
- **C.** Skruva på bensinbehållarens lock och tanklocket och torka upp ev. spilld bensin innan motorn startas.

UNDER KÖRNING

8. Kör inte motorn inomhus.

9. Ställ inte gräsklipparen på högkant när du startar motorn. Om det behövs, luta gräsklipparen så att bladet riktas bort från både den som använder gräsklipparen och personer i närheten.

10. Stå inte på utkastarsidan av gräsklipparen medan du drar i startsnöret.

11. Se till att du alltid har bra fotfäste. Håll ett säkert grepp om handtaget och gå; spring inte. Kör aldrig maskinen i vått gräs. Klipp bara i dagsljus eller god elektrisk belysning.

12. Klipp grässluttningar från sida till sida; inte uppifrån och ner. Var mycket försiktig när du byter riktning på sluttningar. Klipp inte mycket branta sluttningar. Använd halksäkra skodon på sluttningar.

13. Använd alltid skyddsglasögon eller ögonskydd vid klippning för att skydda ögon från främmande föremål som kan kastas ut ur maskinen.

14. Håll ansikte, händer och fötter borta från rotorknivshuset och knivbladet när motorn är igång. Rotorbladet kan åsamka skador på händer och fötter.

15. Håll dig bakom handtaget tills dess motorn stannat och alltid borta från utkastaröppningen.

16. När gräs ska tömmas i säck, ska motorn först stängas av. Stå kvar bakom handtaget tills alla rörliga delar stannat. Lossa och töm därefter gräsuppsamlaren.

17. Se till att uppsamlingspåsen är monterad över utkastaröppningen eller att utkastarluckan är stängd när du kör gräsklipparen.

18. Innan du gör ren utkastaröppningen, stäng av motorn och stå kvar bakom handtaget tills alla rörliga delar har stannat.

19. Eftersom bladet fortsätter att rotera ett par sekunder sedan kopplingshandtaget släppts, bör du hålla dig bakom handtaget tills dess alla rörliga delar stannat.

20. Om kniven träffar ett fast föremål, eller om maskinen vibrerar onormalt, ska motorn stängas av och tändkabeln lossas från tändstiftet. Kontrollera klipparen för eventuella skador och utför alla reparationer innan maskinen används igen. Om mer omfattande reparationer behövs, eller om du behöver hjälp, ska du kontakta närmaste TORO-återförsäljare.

21. Stäng av motorn och vänta tills alla rörliga delar har stannat innan du justerar klipphöjden.

22. Stoppa knivbladet när du skjuter gräsklipparen över en yta utanför gräsmattan.

23. Stanna motorn innan du lämnar förarplatsen-bakom handtaget. Om maskinen lämnas obevakad skall tändkabeln lossas från tändstiftet.

24. Rör inte vid motorn när den är igång eller omedelbart efter den har stannat, eftersom dess delar är heta nog att orsaka brännskador.

25. Om gräsklipparen måste lyftas upp för transport, stäng av motorn och stå kvar bakom handtaget tills alla rörliga delar har stannat.

SWEDISH

© The Toro Company – 1993

SÄKERHETSFÖRESKRIFTER

UNDERHÅLL

26. Utför endast de underhållsåtgärder som beskrivs i denna instruktionsbok. Om mer omfattande reparationer behövs, eller om du behöver hjälp, ska du kontakta närmaste TORO-återförsäljare.

27. Stäng av motorn och lossa tändkabeln från tändstiftet när maskinen skall rengöras, besiktigas, repareras eller justeras. Håll kabeln borta från tändstiftet för att förhindra oavsiktlig start.

28. Försäkra dig om att maskinen är i fullgott skick genom att ofta kontrollera att alla skruvar, muttrar och bultar är väl tilldragna. Se till att knivbladets fästmuttrar är tilldragen till 20-35 N·m.

29. När knivbladet kräver service, se anvisningarna för underhåll av knivbladet rörande korrekt tillvägagångssätt för installation och underhåll av knivbladet.

30. För att minska brandfaran ska motorn hållas fri från överflödigt fett, gräs, löv och smutsansamlingar.

31. Övervarva inte motorn genom att ändra varvtalsregleringen.

32. Kontrollera ofta gräsuppsamlingspåsen beträffande hål eller slitage. Byt ut den mot en ny för att förhindra olyckor.

33. Låt motorn svalna innan maskinen förvaras i slutet utrymme. Förvara inte maskinen i närheten av öppen eld eller där bensinångor kan antändas av gnistor.

34. Vid tillverkningen uppfyllde gräsklipparen gällande säkerhetsföreskrifter för rotorgräsklippare. För att den även i fortsättningen skall vara säker och effektiv bör du alltid använda äkta TORO-reservdelar och tillbehör. Reservdelar och tillbehör tillverkade av andra fabrikanter kan ge upphov till avvikelser från säkerhetsföreskrifterna, vilket kan orsaka fara.

FÖRTECKNING PÅ SÄKERHETSSYMBOLER



Varning



Håll händer och fötter borta från rotorkniven



Läs och förstå instruktionsboken



Stanna motorn innan du lämnar förarplatsen



Choke tillsluten



Tändning frånslagen



Snabbt Sakta



Håll åskådare på behörigt avstånd

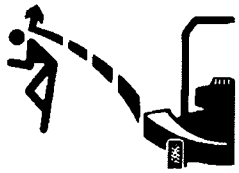

Behåll alla skyddsplåtar på plats

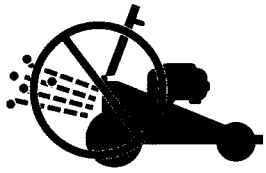

Öppna aldrig utkastarluckan på gräsklipparen så länge motorn är igång om inte gräsuppsamlarpåse är monterad



Lossa tändkabeln från tändstiftet och läs instruktionsboken innan underhållsåtgärder eller service utförs

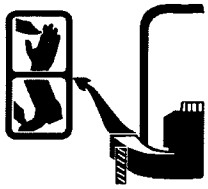

Stick inte in hand eller fot i utkastartunneln



Drag i snöret för att starta gräsklipparen



Drivningsreglage-ikopplat



Drivningsreglage-frånkopplat

INNEHÅLLSFÖRTECKNING

	Sida
Monteringsanvisningar	3-4
Före användning	4-5
Skötselinstruktioner	5-7
Underhåll	7-12
Rengöring av luftrenare	8
Utbyte av tändstift	8
Tömning av bensin	8
Justering av gasreglage	9
Justering av hjuldrivning	9
Inspektion/utbyte/slipning av rotorkniven	9-10
Smörjning	10-11
Laddning av batteri	11
Rengöring av rotorknivhuset	11
Vinterförvaring	11-12
Produktidentifiering	12
Toro-service	12

MONTERINGSANVISNINGAR

MONTERING AV HANDTAG

1. MONTERING AV HANDTAG—Lossa handtagsskruvarna på monteringskonsolerna (Fig. 1).

2. Passa in monteringskonsolerna i vertikalläge med hålen uppåt.

3. För handtagets ändar på monteringskonsolerna tills dess handtagets ändar bottnar i konsolerna (Fig. 1). Se till att gasreglagevajern, elstartkabeln (modell med elstart) och drivnings-reglagevajern ligger ovanför vänster monteringskonsol (Fig. 2).

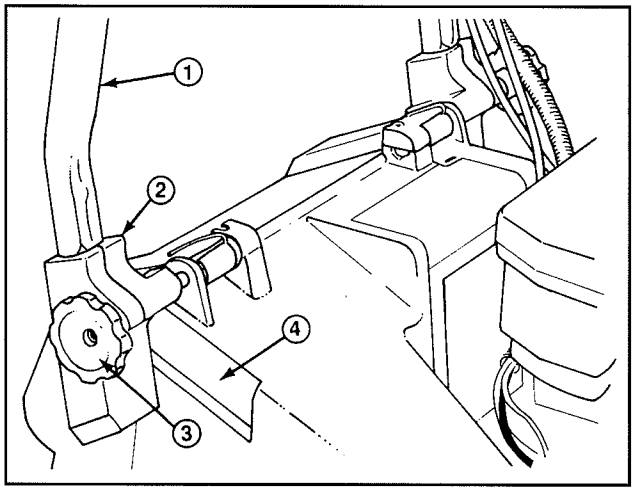

Figur 1

1. Handtag
2. Monteringskonsol
3. Rattar
4. Rotorknivhusets fickor

4. Rotera handtaget och monteringskonsolerna bakåt så att konsolerna sitter ordentligt fast i avsedda fickor på rotorknivhuset (Fig. 2).

5. Drag åt skruvarna så att kanterna på urtagen ovanpå monteringskonsolerna får kontakt.

6. Använd kabelbandet för att fästa vajrar och kablar nertill på vänster handtag (Fig. 3). Kabelbandet bör placeras 25 mm från handtagets böj. Fig. 3 visar rätt kabeldragning.

Obs! Se till att vajrar och kablar ej är i vägen för höjning och sänkning av utkastarluckan.

7. Klipp av överflödig bit av kabelbandet nertill på vänster handtag.

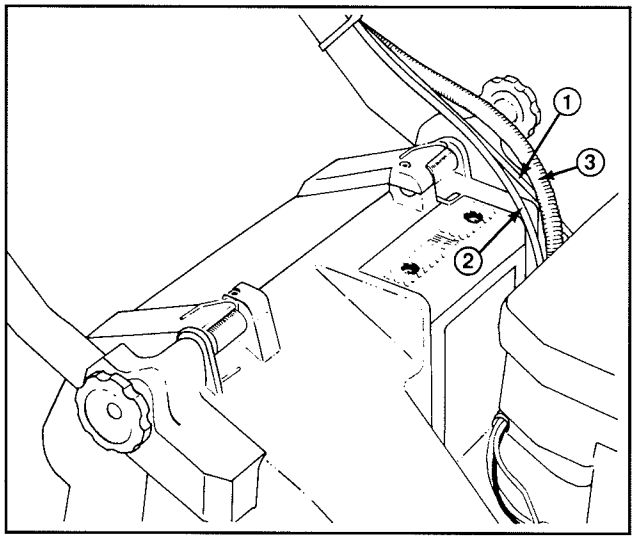

Figur 2

1. Dasreglagevajer
2. Drivreglagevajer
***3. Kabel för elstart**
***Modell med elstart**

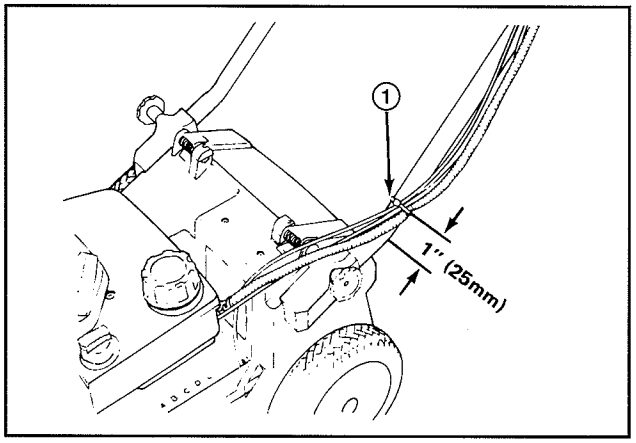

Figur 3

1. Kabelband

MONTERINGSANVISNINGAR

MONTERA GRÄSUPPSAMLARPÅSEN

1. Höj utkastarluckan, för påsens hållare över utkastaröppningen och haka fast på monteringskonsolernas avrundade del (Fig. 4).

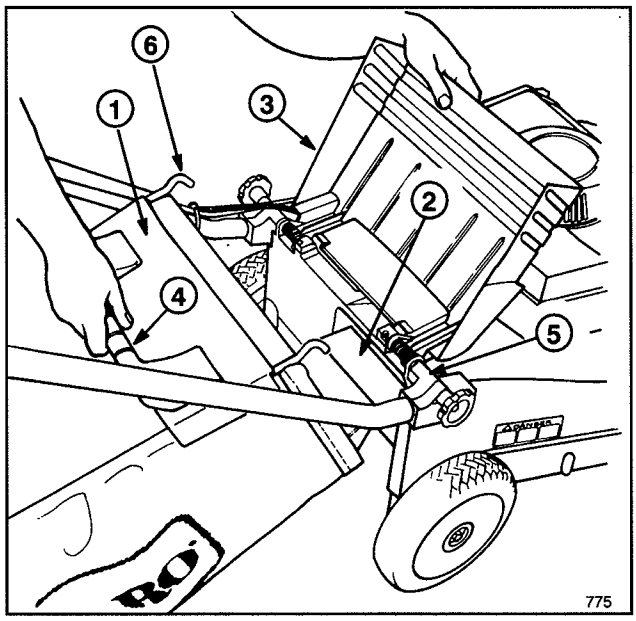

Figur 4

1. Utkastarlucka	**4. Påshandtag**
2. Påshållare	**5. Monteringskonsoler**
3. Utkastarlucka	**6. Påsramens hake**

Obs! Se till att utkastarlucken är väl stängd mot påsen innan den monteras på klipparen.

2. Låt utkastarlucken vila mot påsens överdel (Fig. 5).

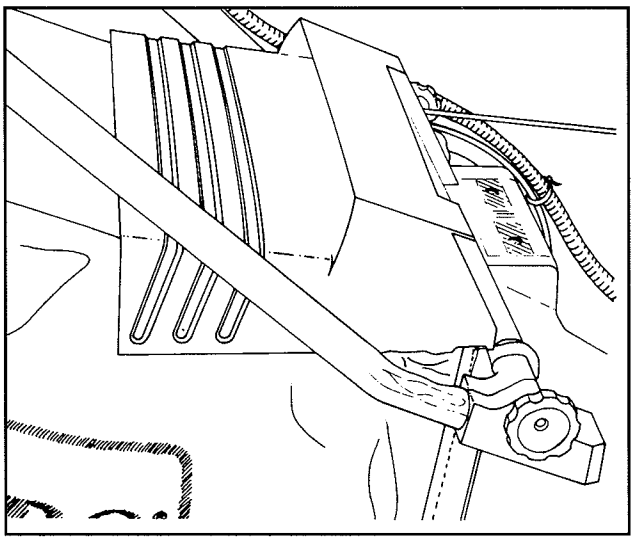

Figur 5

INSTALLERA BATTERI (modell med elstart)

1. Se "Laddning av batteri," sid 11. För batteriet med dekalsidan mot dig mellan monteringsblecken på panelens baksida (Fig. 6).

2. Anslut kablar.

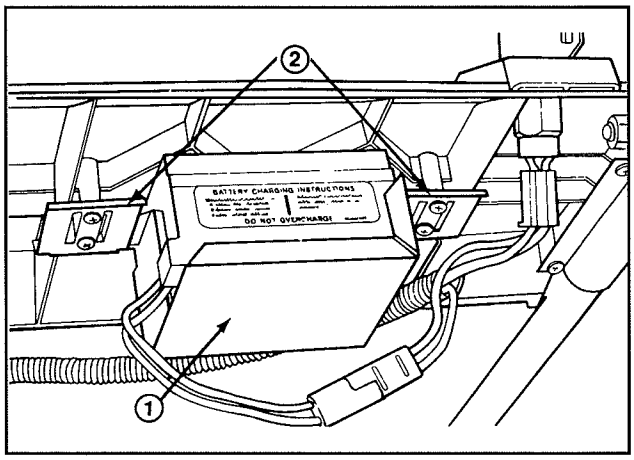

Figur 6

1. Batteri **2. Monteringsbleck**

FÖRE ANVÄNDNING

FYLL VEVHUSET MED OLJA

Fyll vevhuset med SAE 30 olja till nivåmärket "FULL" på oljestickan såsom visas i figur 4. Vevhusets maximala kapacitet är 0,75 liter olja. Använd olja av hög kvalitet med reningstillsats som har Americanska Petroleum Institutets – API – "serviceklassificering" SE, SF eller SG.

1. Ställ gräsklipparen på ett plant underlag och gör rent omkring oljemätstickan.

2. Ta upp mätstickan genom att vrida dess lock ett kvarts varv motsols.

3. Torka av mätstickan och stick in den i påfyllningshålet. Vrid locket ett kvarts varv medsols. Dra sedan ut stickan och kontrollera oljenivån (Fig. 7). Om nivån är låg, tillsätt bara tillräckligt mycket olja att nå FULL-strecket på stickan. **FYLL INTE ÖVER FULLSTRECKET EFTERSOM MOTORN DÅ KAN SKADAS VID START. FYLL PÅ OLJA LÅNGSAMT.**

Obs! Kontrollera oljenivån var femte arbetstimme eller varje gång gräsklipparen används. Första oljebytet skall ske efter 2 arbetstimmar, därefter skall oljan under normala förhållanden bytas var tjugofemte arbetstimme.

Om motorn får arbeta under dammiga och smutsiga förhållanden, skall oljan bytas oftare.

4. Stick ner oljemätstickan i oljepåfyllingshålet och vrid locket ett kvarts varv medsols så att det låses fast.

FÖRE ANVÄNDNING

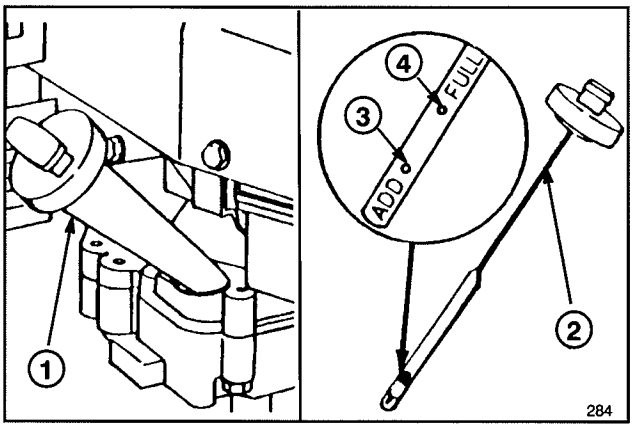

Figur 7

1. Oljepåfyllningsrör
2. Oljemätsticka
3. ADD nivå
4. FULL nivå

FYLL BRÄNSLETANKEN MED BENSIN

Obs! Toro rekommenderar att ny, ren, BLYFRI bensin med medelhögt oktantal användes i deras produkter. Blyfri bensin förbränns renare, förlänger motorns livslängd och underlätter start genom att minska mängden föroreningar i motorns förbränningsrum. Blyhaltig bensin kan användas om blyfri bensin ej finns att tillgå.

1. Gör rent omkring tanklocket och skruva av tanklocket. Fyll tanken med blyfri bensin upp till c:a 6-13 mm från mynningen.

2. Skruva på tanklocket och torka upp eventuell spilld bensin.

Toro rekommenderar också att Toro Stabilizer/Conditioner (bensintillsats) används till alla Toro bensindrivna produkter både vid användning och under förvaringsäsong. Toro Stabilizer/Conditioner rengör motorn under användning och förhindrar hartsliknande avlagringar från att bildas i motorn vid längre förvaring.

VIKTIGT: Blanda ej olja i bensinen. Använd aldrig metanol, metanolhaltig bensin, gasohol som innehåller mer än 10% etanol, högoktanig bensin eller mineralterpentin eftersom det kan resultera i skador på bränslesystemet.

VARNING

FARA: Bensin är mycket lättantändlig och explosiv under vissa förhållanden. RÖK INTE vid hantering av bränsle och håll bränsle på stort avstånd från öppen eld eller gnistor. Köp aldrig mer än 30 dagars förråd av bensin. Förvara bensin i godkänd behållare. Håll bensin utom räckhåll för barn.
Tanka alltid utomhus och endast när motorn är kall. Fyll tanken till mellan 6 och 13 mm under påfyllningsrörets mynning och aldrig upp till mynningen. Bensinen behöver detta utrymme för expansion. Använd tratt eller pip för att förhindra spill. Torka upp ev. spilld bensin.

ANVÄND INGA ANDRA BRÄNSLETILLSATSER ÄN SÅDANA SOM ÄR TILLVERKADE FÖR STABILISERING AV BRÄNSLE VID FÖRVARING, EXEMPLEVIS TORO STABILIZER/CONDITIONER ELLER LIKNANDE PRODUKT. TORO STABILIZER/CONDITIONER ÄR ETT PÅ PETROLEUMDESTILLAT BASERAT KONDITIONERINGS- OCH STABILISERINGSMEDEL. TORO REKOMMENDERAR INTE ANVÄNDNING AV STABILISERINGSTILLSATSER PÅ ALKOHOLBAS SÅSOM EXEMPELVIS ETANOL, METANOL ELLER ISOPROPYL. ANVÄND ALDRIG NÅGRA TILLSATSER FÖR ATT FÖRSÖKA ÖKA MASKINENS EFFEKT ELLER PRESTANDA.

KÖRINSTRUKTIONER

KÖRNINGSTIPS

1. KONTROLLERA OLJENIVÅN—Håll oljenivån mellan ADD och FULL på oljemätstickan (Fig. 7).

2. KLIPPNING OCH GRÄSUPPSAMLING—Bästa resultat uppnås när endast omkring en tredjedel av grässtråets längd klipps. Om man skall klippa långt gräs, ska den högsta höjdinställningen användas vid den första klippningen (E). Klipp sedan gräset en gång till med en mer normal inställning. Om man klipper alltför långt gräs på en gång är det risk för att gräs fastnar i maskinen och orsakar motorstopp.

När man klipper under torra och dammiga förhållanden bör motorns hastighet sänkas för att minska den dammspridning som maskinen kan orsaka.

3. SKARPT KNIVBLAD—Börja varje gräsklippningssäsong med ett skarpt knivblad. Fila ner eventuella hack emellanåt.

START, STOPP OCH SJÄLVGÅNG

REGLAGE—Tändningsnyckel (el-modeller), gasreglage och kopplingshandtag för självgång sitter på övre handtaget (Fig. 8). Magnapull-starten sitter på motorns överdel (Fig. 9).

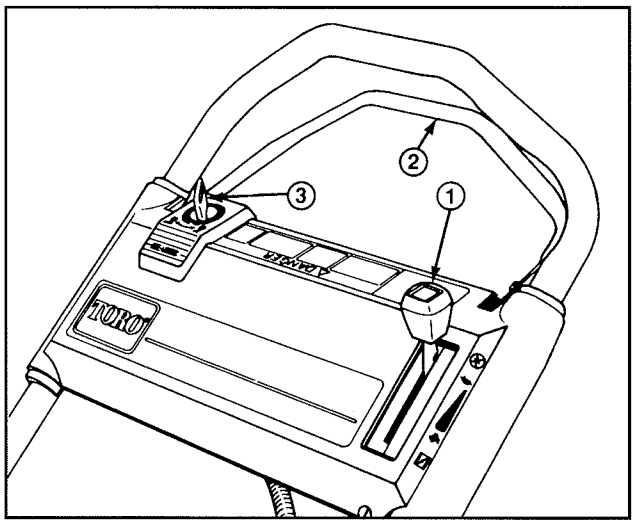

Figur 8

1. Gasreglage
2. Reglage för självgång
*3.Tändningsnyckel
*Modell med elstart

KÖRINSTRUKTIONER

1. Anslut tändkabeln till tändstift.

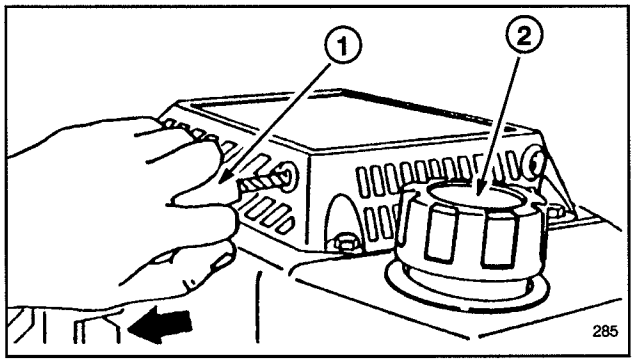

Figur 9

1. Magnapull-start
2. Bränsletanklock

2. ELSTART—Tryck gasreglaget framåt till CHOKE-läge (Fig. 10). Vrid nyckeln (Fig. 8) till START-läge och släpp när motorn går igång. Ställ in gasreglaget på FAST eller reglera till önskad motorhastighet. Om batteriet är för urladdat för att orka starta motorn kan Magnapull-starten användas (Fig. 9).

3. MANUELL START—Ställ gasreglaget i CHOKE-läge (Fig. 10). Drag i den motormonterade Magnapull-starten (Fig. 9) tills dess repets frigång upptagits. Dra sedan i handtaget med kraft för att starta motorn. När motorn går igång, flytta gasregaglet till FAST-läget eller reglera till önskad motorhastighet.

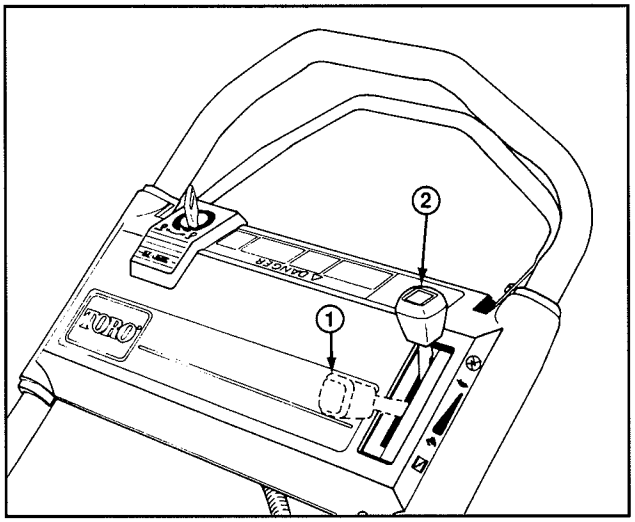

Figur 10

1. Choke till
2. Motor från

4. STOPP (Fig. 10)—Motorn stannas genom att föra gasreglaget bakåt till ENGINE OFF-läget. Lossa tändkabeln från tändstiftet om maskinen skall lämnas obevakad eller ej vidare användas.

5. HJULDRIVNINGSREGLAGE (Fig. 11)—Gräsklipparen blir självgående om man kramar kopplingshandtaget mot maskinens handtag. Man kopplar ur självgång genom att släppa kopplingshandtaget.

Obs! Drivhjulen är försedda med frihjulskopplingar som gör det lättare att dra gräsklipparen bakåt när självgång är urkopplad. För att lossa kopplingarna måste gräsklipparen föras framåt minst 2,5 cm sedan drivningen kopplats ur.

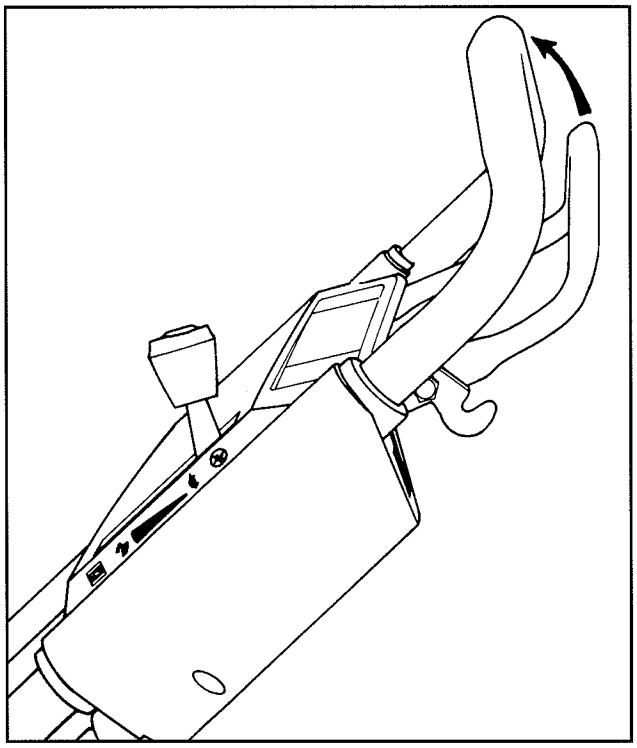

Figur 11

ANVÄNDNING AV GRÄSUPPSAMLAREN

1. Stoppa motorn och vänta tills alla delar stannat.

Obs! Se till att utkastarluckan är väl stängd mot påsen innan den monteras på klipparen.

2. FASTSÄTTNING AV PÅSEN–Lyft upp utkastarluckan, sätt fast påsens hållare över utkastaröppningen och haka fast påsens ram på monteringskonsolerna (Fig. 12). Låt utkastarluckan vila mot påsens överdel (Fig. 13).

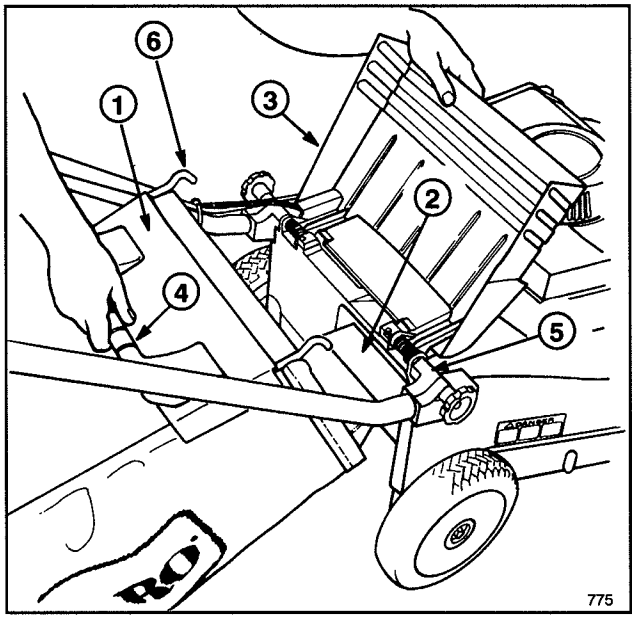

Figur 12

1. Utkastarlucka
2. Påshållare
3. Utkastarlucka
4. Påshandtag
5. Monteringskonsoler
6. Påsramens hake

KÖRINSTRUKTIONER

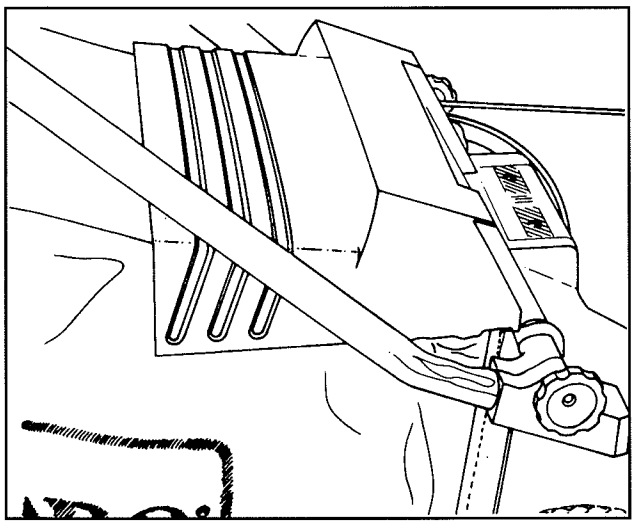

Figur 13

3. BORTTAGNING AV PÅSEN—Stanna motorn och vänta tills alla rörliga delar stannat. Håll alltid händer och fötter borta från maskinhuset så länge motorn är igång. Lyft upp utkastarluckan. Medan luckan hålls öpppen, fatta handtaget på gräspåsen och lyft påsen från gräsklipparen. Släpp utkastarluckan så att den stänger sig.

FARA

- **Gräsklipp och annat skräp kan kastas ut från en öppen utkastartunnel.**
- **Föremål som kastas med tillräckligt mycket kraft kan vålla förare eller omkringstående allvarlig personskada, även med dödlig utgång.**
- **Öppna aldrig utkastartunnelns lucka när motorn är igång såvida inte gräsuppsamlingspåse är väl anbringade.**

FARA

- **En sliten gräsuppsamplingspåse kan släppa igenom små stenar och annat skräp som kastas i förarens eller omkringståendes riktning.**
- **Utkastade föremål kan vålla kan vålla förare eller omkringstående allvarlig personskada, även med dödlig utgång.**
- **Kontrollera gräsuppsamlingspåsen ofta. Om den är skadad, installera en ny äkta TORO utbytespåse som har denna eller liknande varningstext.**

Obs! När Gräsuppsamlingspåsen borttages, plockar påshållaren upp löst gräs som kan finnas i utkastaröppningen. Om utastaröppningen förblir tilltäppt, koppla ur kabeln från tändstiftet och avlägsna allt löst gräs från gräsklipparen.

4. TÖMNING AV PÅSEN—Fatta påsramens handtag och påsen bakände. Fäll upp utkastarluckan och tippa påsen framåt för att gradvis tömma ut klippet.

JUSTERING AV KLIPPHÖJDEN

Fem bokstäver på remkåpan visar inställningen av klipphöjd. Samtliga hjul justeras automatiskt till samma klipphöjd.

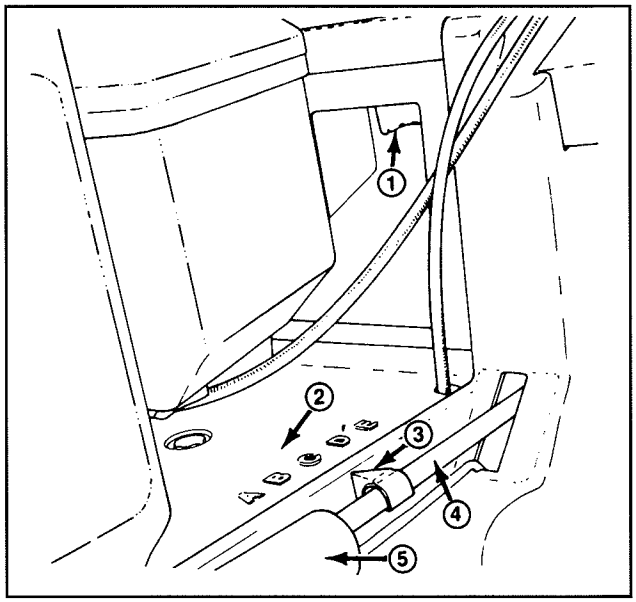

Figur 14

1. Justeringsspak för klipphöjd	**3. Visare**
2. Höjdinställningar	**4. Länkarm**
	5. Fjäderkåpa

1. Stanna motorn och drag av tändkabeln från tändstiftet. Skall tåndningsnyckeln tagas ur.

2. Pressa ned höjdjusteringsspaken med en eller två fingrar (Fig. 14).

Hjulhöjden höjs genom att pressa ned spaken samtidigt som gräsklipparen lyfts upp. Släpp spaken när önskad höjd är inställd. Hjulhöjden sänks genom att pressa ned spaken så att den frigörs och därefter trycka ned gräsklipparen samtidigt som den rullas framåt. Använd visaren på länkarmen för att finna rätt inställning.

3. Se till att höjdjusteringsspaken är låst i något höjdläge innan gräsjklipparen körs. Höjden skall ej ändra sig när höjdinställningen är låst.

UNDERHÅLL

VARNING

- **Motorn kan starta oavsiktligt.**
- **Oavsiktlig start av motorn kan vålla förare eller omkringstående allvarlig skada.**
- **Lossa tändkabeln från tändstiftet innan justering eller underhållsåtgärd utförs.**

RENGÖRING AV LUFTRENARE

Under normala förhållanden skall luftrenaren bytas efter 25 arbetstimmar. Byte skall ske oftare om gräsklipparen används under dammiga och smutsiga förhållanden.

1. Stanna motorn och lossa tändkabeln från tändstiftet. På modell med elstart skall tändningsnyckeln tagas ur.

2. Rotera vredet som fäster luftrenarens kåpa vid motorntills dess kåpan kan tas bort (Fig. 15). Rengör locket ordentligt.

3. Om skumplastinsatsen är smutsig, tag loss den ur luftrenaren (Fig. 15). Rengör omsorgsfullt.

A. TVÄTTA skumplastelementet i en lösning av flytande tvål och varmt vatten. Krama ur för att avlägsna smuts, men vrid inte eftersom skumplasten då kan rivas sönder. Skölj nogrannt i rent vatten.

B. TORKA genom att vira in i ren trasa. Krama trasan och skumplasten för att torka.

C. DRÄNK IN filterinsatsen med ungefär 15 ml SAE 30 motorolja. Krama ur elementet för att avlägsna over-flödig olja och sprida olja genom hela filtret. Elementet bör vara fuktigt.

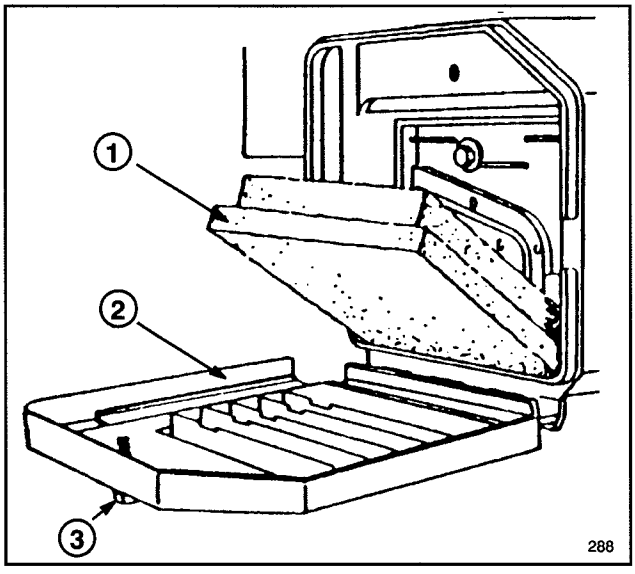

Figur 15

1. Skumplastinsats **3. Vred**
2. Kåpa

4. Montera åter skumplastfiltret och luftrenarlocket.

VIKTIGT! Kör inte motorn utan luftrenarinsats eftersom följden kan bli extremt slitage och skada på motorn.

BYTE AV TÄNDSTIFT

Använd ett CHAMPION RC12YC eller motsvarande tändstift. Rätt gnistgap är 0,76 mm. Ta ur stiftet efter var tjugofemte arbetstimme och kontrollera dess tillstånd.

1. Stanna motorn och vänta tills den svalnat. Lossa tandkabeln från stiftet.

Obs! Töm bränsletanken endast när motorn är kall.

2. Gör rent kring tändstiftet och skruva ur stiftet från topplocket.

VIKTIGT! Byt ut stiftet om det har sprickor, är bränt, eller har sotavlagringar. Sandblästra, skrapa eller rengör inte elektroderna eftersom detta kan göra att smuts kommer in i cylindern med motorskada som följd.

3. Justera gnistgapet till 0,76 mm (Fig. 16). Montera det korrekt justerade tändstiftet med sin packning. Dra till stiftet ordentligt till 19 N·m.

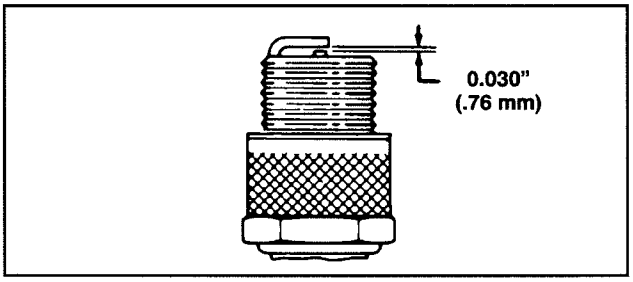

Figur 16

TÖMNING AV BRÄNSLETANK

1. Stanna motorn och lossa tändkabeln från tändstiftet. På modell med elstart skall tändningsnyckeln tagas ur.

Obs! Töm bränsletank endast när motorn är kall.

2. Ta locket av bränsletanken och använd en sifonpump att tömma bensinen i en ren behållare.

Obs! Detta är det enda rekommenderade förfarandet för tömning av bränsle.

BYTE AV VEVHUSOLJA

Byt olja efter de första två arbetstimmarna och därefter var tjugofemte arbetstimme. Eftersom varm olja flyter bättre och för med sig en större mängd föroreningar än kall olja bör motorn köras några minuter före tömning.

1. Stanna motorn och lossa tändkabeln från tändstiftet. På modell med elstart skall tändningsnyckeln tagas ur.

2. Lyft upp utkastarluckan och avlägsna gräsuppsamlingspåsen. Töm bensintanken; se "Tömning av bränsletank," sid. 8.

3. Avlägsna oljestickan från oljepåfyllningsröret och placera en spilloljebehållare vid sidan av maskinen.

4. Tippa upp gräsklipparen så den står på sin vänstra sida och låt oljan rinna ut i spilloljebehållaren (Fig. 17).

5. När olja har tömts, vänd gräsklipparen till upprätt läge och fyll på ny olja i motorn. Se Fyll vevhuset med olja, sid. 4.

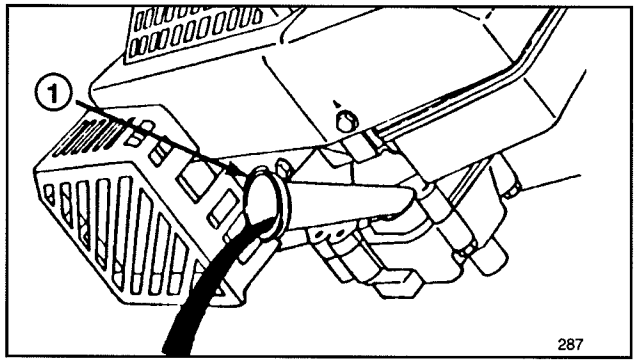

Figur 17

1. Oljepåfyllningsrör

JUSTERING AV GASREGLAGE

Det kan bli nödvändigt att justera gasreglaget om motorn inte startar eller stannar. Efter byte av gasreglagevajer måste också gasreglaget justeras.

1. Stanna motorn och lossa tändkabeln från tändstiftet. På modell med elstart skall tändningsnyckeln tagas ur.

2. Sätt gasreglaget till FAST .

3. Lossa kabelklammans skruv tills gasvajern löper fritt (Fig. 18).

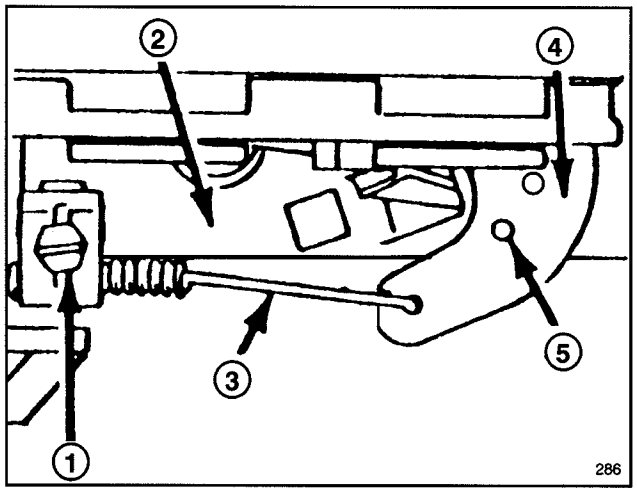

Figur 18

1. Kabelklammans skruv
2. Gasreglagets fäste
3. Gasreglagets vajer
4. Gasreglagespak
5. Inriktade hål

4. Flytta gasvajern till vänster eller höger tills dess hålet i reglagespaken är mitt för hålet i reglagefästet (Fig. 18).

5. Drag lätt i gasvajern för att eliminera eventuell slakhet och drag åt kabelklammans skruv så att justeringen fixeras.

JUSTERING AV HJULDRIVNING

Om gräsklipparen inte går av sig själv när reglagehandtaget är mer än 4 cm från klipparens handtag, justeras självgången med hjälp av ratten på växellådans bakre del.

1. Stanna motorn.

2. Vrid justeringsratten (Fig. 19) ett halvt varv medsols för att spänna drivremmen, eller ett halvt varv motsols för att lossa remmen. Håll fast reglagevajern under justeringen för att förhindra att vajern vrider sig.

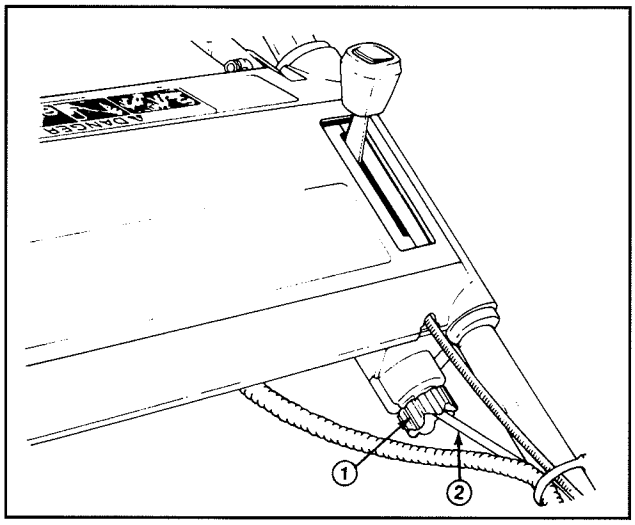

Figur 19

1. Justeringsratt
2. Reglagevajer

3. Kontrollera drivningsjusteringen genom att långsamt klämma reglaget mot klipparens handtag. Drivningen är rätt justerad när man känner ett motstånd i reglaget när det är c:a 25 mm från handtaget (Fig. 20).

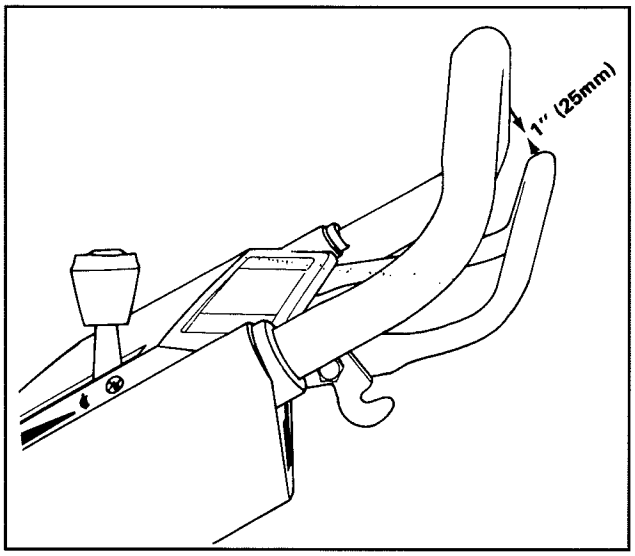

Figur 20

4. Om drivningen trots justering enl. ovan ej fungerar som den ska, upprepas moment 2 och 3 till rätt justering erhålles.

INSPEKTION/UTBYTE/SLIPNING AV ROTORKNIVEN

1. Stanna motorn och lossa tändkabeln från tändstiftet. På modell med elstart skall tändningsnyckeln tagas ur.

2. Töm bensintanken; se "Tömning av bränsletank," sid. 8.

3. Tippa upp gräsklipparen så att den står på sin vänstra sida (Fig. 21). Undvik att rotera bladet eftersom startproblem då kan uppstå.

UNDERHÅLL

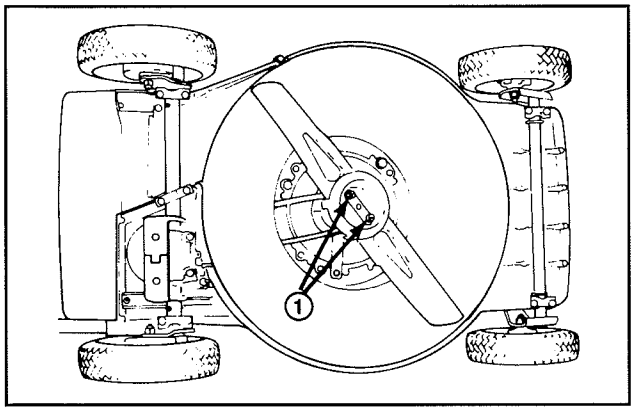

Figur 21

1. Knivens Fästmuttrar

4. BESIKTNING AV BLADET—Kontrollera bladet noga för slitage och skärpa, i synnerhet i övergången mellan den flata och den svängda delen (Fig. 22A). Eftersom sand och andra nötande material kan slita bladets metall vid övergången mellan den flata och den svängda delen, inspektera knivbladet innan gräsklipparen används. Om en skåra eller annat slitage upptäcks (Fig. 22B & C), byt ut knivbladet mot ett nytt TORO-blad. Se moment 5.

Obs! För bästa resultat bör man börja varje gräsklippningssäsong med ett nytt knivblad. Fila ner små ojämnheter under årets lopp för att hålla en skarp egg.

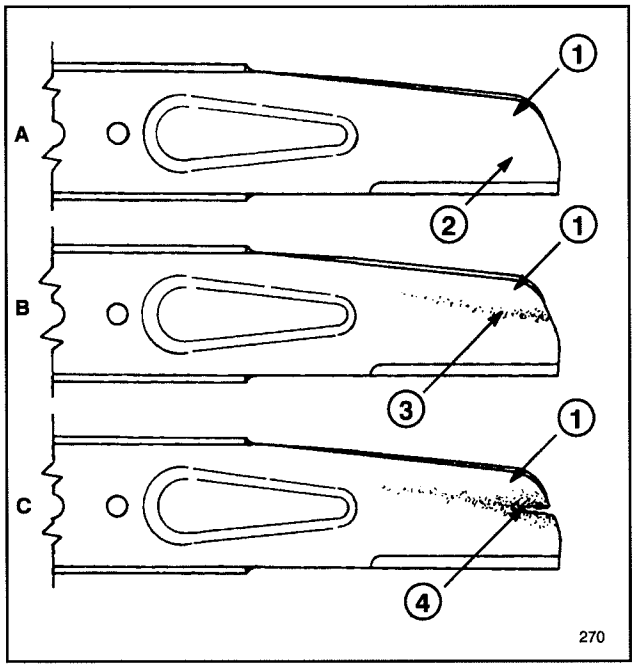

Figur 22

1. Vinge
2. Flat del
3. Slitage
4. Skåra formerad

5. BORTTAGNING AV ROTORKNIV—Fatta knivänden med en trasa eller kraftig handske. Lossa 2 låsmuttrar, 2 brickor, skyddsskivan, 2 brickor och 2 fästmuttrar för kniven (Fig. 21 & 23).

VARNING

- **Motorn kan starta oavsiktligt.**
- **Oavsiktlig start av motorn kan vålla förare eller omkringstående allvarlig skada.**
- **Lossa tändkabeln från tändstiftet innan justering eller underhållsåtgärd utförs.**

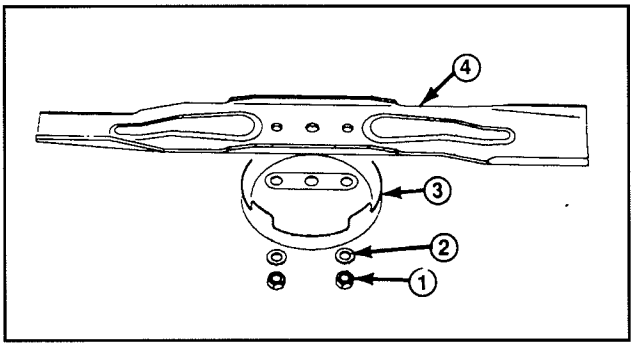

Figur 23

1. Knivens Fästmuttrar
2. Bricka
3. Skyddsskiva
4. Knivblad

6. SKÄRPNING AV KNIVBLADET—Skärp bladets ovansida med en fil och behåll den ursprungliga skärvinkeln (Fig. 24). Rotorkniven behåller sin balans om man filar lika mycket på båda skäreggarna.

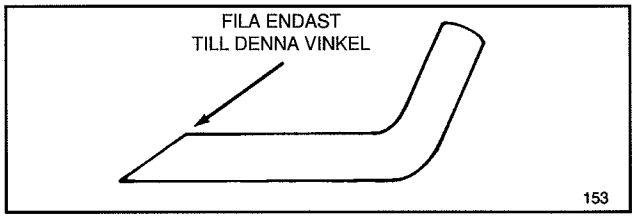

Figur 24

VIKTIGT! Kontrollera knivens balans genom att placera den på en balansanordning. En billig balansapparat kan köpas i järnhandeln. Ett balanserat blad håller sig i vågrätt läge och ett obalanserat blad tenderar att luta mot den tyngre sidan. Om bladet är ur balans, fila bort mer metall från bladets tyngre sida.

7. Installera ett skarpt, balanserat TORO-knivblad, skyddsskivan, 2 brickor och 2 fästmuttrar för kniven. För att vara rätt insatt måste bladets vingar peka mot rotorknivhuset. Drag till fästmuttrarna till 20-35 N·m.

SMÖRJNING

Efter varje tjugofemte arbetstimme, eller vid säsongens slut, skall fram- och bakhjulen smörjas.

1. Smörj med 2-3 droppar lätt olja på in- och utsidan av samtliga hjulbultar. Snurra hjulen så att oljan fördelas jämnt i bussningarna. Torka upp överflödig olja.

2. Tippa upp gräsklipparens så att den står på sin vänstra sida. Torka av smörjnippelarna med en ren trasa (Fig. 25). Sätt en fettspruta på nippeln och pumpa försiktigt 1 eller 2 slag med litiumfett nr. 2 av universaltyp.

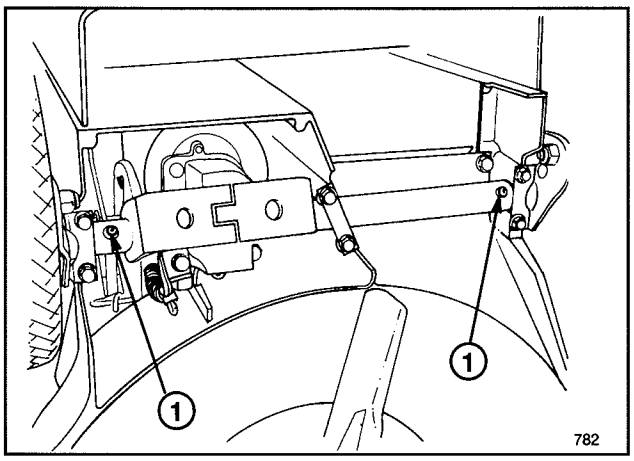

Figur 25

1. Smörjnippel

LADDNING AV BATTERI (Modell med elstart)

Även om ett nytt batteri inte är helt laddat kan en partiell laddning om 4 timmar ge tillräckligt med energi för flera starter. För att bli flladdat måste emellertid batteriet laddas kontinuerligt under 72 timmer för att man skall vara säker på att det är fullt laddat. Ladda också batteriet i 72 timmar när gräsklipparen skall vinterförvaras, och på våren. Vid normal användning skall batteriet laddas i 48 timmar en gång i månaden, eller vid behov.

1. Stanna motorn och lossa kabelhärvan från batterianslutningen (Fig. 26).

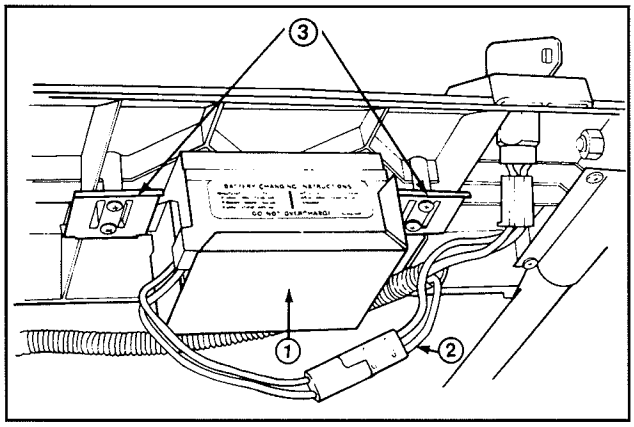

Figur 26

1. Batteri 2. Kabelhärva 3. Monteringsbleck

2. Om så önskas kan batteriet avlägsnas genom att föra ut det från sina monteringsbleck. Det är dock inte nödvändigt att lossa batteriet om gräsklipparen kan placera i närheten av ett elurtag.

3. Koppla en TORO batteriladdare till batteriet och anslut sladden till ett 220 volts växelströmsuttag. När batteriet laddats i 72 timmar skall batteriladdaren kopplas från.

4. Avlägsna gräs och skräp från utkastarluckan och dess gångjärn så att luckan löper lätt.

RENGÖRING AV ROTORKNIVHUS

För att erhålla bästa prestanda skall rotorknivhusets underssida och utkastarloppet hållas rena.

1. Stanna motorn och lossa tändkabeln från tändstiftet. På modell med elstart skall tändningsnyckeln tagas ur.

2. Töm bensintanken; se "Tömning av bränsletank," sid. 8.

3. Tippa upp gräsklipparens så att den står på sin vänstra sida (Fig. 27). Undvik att rotera bladet eftersom startproblem då kan uppstå.

4. Spruta vatten på rotorhuset med en trädgårdsslang så att smuts och gräsklipp som fastnat lossas. Skrapa bort eventuellt kvarvarande skräp med träskrapa. Undvik ojämnheter och skarpa kanter.

5. Avlägsna gräs och skräp från utkastarluckan och dess gångjärn så att luckan löper lätt.

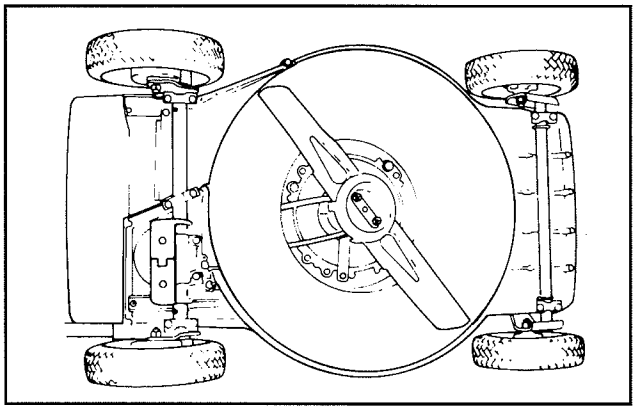

Figur 27

VINTERFÖRVARING

1. Vid långvarig förvaring skall antingen bränsletanken tömmas eller bränslestabiliseringsmedel tillsättas för förvaring. Se "Tömning av bensin," sid. 8. När bränslet tömts, starta motorn och låt den gå på tomgang tills dess all bensin förbrukats och motorn stannar. Försök att starta ett par gånger för att vara säker på att all bensin i motorn förbrukats. Om bensinen ej töms bildas beckliknande beläggningar som gör att motorn går dåligt och som även kan göra motorn svårstartad.

Bränsle får lämnas kvar i tanken endast om ett bränslestabiliseringsmedel såsom Toro Stabilizer/Conditioner tillsättes för förvaring. Toro Stabilizer/Conditioner är ett på petroleumdestillat baserat konditionerings- och stabiliseringsmedel. Toro rekommenderar inte användning av stabiliseringstillsatser på alkoholbas, såsom exempelvis etanol, metanol eller isopropyl. Använd bränslestabiliseringsmedel och dosera enligt förpackningens rekommendation.

Under normala förhållanden är alla bränsletillsatser effektiva under en period av 6-8 månader.

2. Töm ut olja; se "Byte av vevhusolja," sid. 8. Sedan oljan tömts, fyll inte på ny olja förrän följande moment (3-10) utförts.

3. Lossa tändstiftet och häll 30 ml (2 matskedar) SAE 30-olja i hålet in i cylindern. Drag långsamt i startrepet så att olja fördelas jämnt i cylindern. Montera åter tändstiftet och drag till 20 N·m. **SÄTT INTE PÅ TÄNDKABELN PÅ TÄNDSTIFTET.**

4. Rengör rotorknivhuset; se "Rengöring av rotorknivhus," sid. 11.

UNDERHÅLL

5. Kontrollera knivbladets skick; se "Inspektion/utbyte/ slipning av rotorkniven," sid. 9.

6. Drag åt samtliga muttrar, bultar och skruvar.

7. Rensa bort smuts och gräsrester från utvändiga delar, fläkthus och rotorknivhusets ovandel.

8. Rengör luftrenaren; se "Rengöring av luftrenare," sid.8.

9. Smörj hjulen; se "Smörjning," sid. 10.

10. Bättra alla rostiga och lackskadade ytor. Toro ReKote färg finns hos auktoriserade TORO-återförsäljare.

11. Fyll vevhuset med olja: se "Fyll vevhuset med olja," sid. 4.

12. Ladda batteriet i 72 timmar (modell med elstart); se "Laddning av batteri," sid. 11.

13. Förvara gräsklipparen på torr och ren plats. Täck över den för att hålla den ren och skyddad.

PRODUKTIDENTIFIERING

En dekal med modell- och serienummer är placerad på rotorknivhusets högra sida framför utkastartunneln. Hänvisa alltid till specifika nummer på denna dekal vid korrespondens eller vid behov av reservdelar.

TORO-SERVICE

Om hjälp behövs-beträffande säkerhet, montering, underhåll eller felsökning-ska närmaste TORO-återförsäljare eller distributör kontaktas. Förutom tränade tekniker har återförsäljaren och distributören av tillverkaren godkända tillbehör och reservdelar. Håll din Toro-gräsklippare genomgående TORO. Köp äkta TORO reservdelar och tillbehör.

TORO STARTGARANTI

Fem års begränsad garanti
på Toro GTS 150 OHV motor

Vad täcker garantin?

Toro Company garanterar att din TORO GTS 150 motor kommer att starta på första eller andra försöket under fem år från inköpsdagen—förutsatt att du ger det rutinmässiga underhåll den kräver—eller så lagar vi den. Garantin omfattar kostnaden för reservdelar och arbetskostnad, men transportkostnaden måste du själv stå för. Garantin gäller TORO GTS 150 motorer som köps efter 1991-09-01.

Vad måste man göra för att garantin skall gälla?

Du måste på egen bekostnad göra underhåll på din TORO GTS 150 motor genom att följa underhållsschemat i ägarhandboken. Du måste föra in utfört arbete i bifogade underhållsjournal och spara inköpskvittot. Du måste också årligen låta en auktoriserad TORO serviceverkstad utföra service på din TORO GTS 150 motor.

Hur får man service?

Om startvilligheten hos din TORO GTS 150 motor skulle minska så att den inte går igång efter ett eller att par försök av normal vuxen person skall följande åtgärder vidtagas:

1. Vänd dig till vilken som helst auktoriserade TORO serviceverkstad eller till TOROs generalagent.
2. Du kommer antingen att anvisas att lämna in produkten hos denne eller att rekommenderas annan TORO serviceverkstad som ligger bättre till.
3. Tag produkten, din underhållsjournal och inköpskvittot till serviceverkstaden.

Om du av någon anledning inte är nöjd med serviceverkstadens analys av motorns startförmåga eller den hjälp du erhåller, var god kontakta TOROs generalagent.

Vad täcker inte denna garanti?

Garantin täcker inte:

1. Reparation på produkt som används yrkesmässigt.
2. Normalt underhåll inklusive byte av tändstift, luftfilter, bränslefilter och förgasarjustering.
3. Oljebyte och smörjning.
4. Reparation eller justering på grund av:
   a. Underlåtenhet att utföra anvisade serviceåtgärder;
   b. Att rotorkniven slår i föremal;
   c. Föroreningar i bränslesystemet;
   d. Oriktigt bränsle eller oriktig bränsleblandning (konsultera vid tveksamhet din ägarhandbok);
   e. Underlåtenhet att följa anvisade förvaringsåtgärder enligt ägarhandboken;
   f. Felaktig användning, vanvård eller olyckshändelse;
   g. Reparation eller försök till reparation av annan än auktoriserade TORO serviceverkstad.
5. Särskilda driftsbetingelser när start kan kräva mer än två försök, bl.a.:
   a. Start första gången efter längre tids stillestånd eller vinterförvaring;
   b. Start vid låg temperatur tidigt på våren eller sent på hösten kan kräva ett par försök till (gäller endast rotorprodukter);
   c. Felaktig startprocedur. Om du har problem med att starta din maskin bör du kontrollerar i ägarhandboken att du förfar enligt anvisningarna för start. Detta kan spara onödigt besök hos serviceverkstaden.

Samtliga reparationer som ersätts enligt denna garanti måste utföras av auktoriserad TORO serviceverkstad med reservdelar godkända av TORO.

Ovannämnda gottgörelse genom reparation av auktoriserad TORO serviceverkstad är köparens enda gottgörelse.

UNDERHÅLLSJOURNAL BETRÄFFANDE STARTGARANTI

För att startgarantin skall gälla måste följande underhållsåtgärder utföras var 25:te timme, oftare under smutsiga förhållanden. Följ de rutiner som anges i denna instruktionsbok och gör en notering om utfört arbete i nedanstående schema.

Datum	Antal driftstimmar	Luftrenar-service	Oljebyte Gäller ej tvåtakt	Smörjning av hjul	Kontrollera tändstift	Förvaring


TORO®

DUTCH FORM NO. 3316-552

TORO®

MODEL NO. 20922B-4900001 EN BOVEN
MODEL NO. 20928B-4900001 EN BOVEN

BEDIENINGS-HANDLEIDING

48 CM SP REAR BAGGER

Maaier

⚠ VEILIGHEIDSINSTRUKTIES

Onjuist gebruik of onderhoud van deze maaier door de bediener of de gebruiker kan lichamelijk letsel tot gevolg hebben. Om de kans op letsel te beperken, dient men zich strikt aan deze veiligheidsinstrukties te houden en te letten op het veiligheidsalarm ⚠ . Nalatigheid in deze kan lichamelijk letsel tot gevolg hebben.

WAARSCHUWING: De uitlaatgassen van de motor bevatten koolmonoxide, een reukloos, dodelijk gif. In de staat Californië is bewezen dat koolmonoxide tot misvorming in pasgeborenen leidt. De motor niet in een gesloten ruimte laten draaien.

VÓÓR INGEBRUIKNEMING

1. Lees deze hendeliding zorgvuldig voordat u de grasmaaimachine in gebruik neemt. Maak uzelf vertrouwd met de bedieningsapparatuur en het juiste gebruik van de maaier. Sta kinderen beneden de 16 jaar nooit toe de machine te bedienen. Sta volwassenen nooit toe de machine te bedienen zonder de juiste bedieningsinstructies.

2. Degene die de machine bedient is ervoor verantwoordelijk dat niemand, vooral kinderen en huisdieren, in de buurt van het te maaien terrein komt. Inspecteer het gebied waar de maaier wordt gebruikt zorgvuldig en verwijder stokjes, stenen, draad en afval. Let tijdens het maaien op vreemde voorwerpen.

3. Draag een lange broek en stevige schoenen. Gebruik de maaier niet met open sandalen of blootsvoets, of met losse kleding en sieraden.

4. Controleer de hoeveelheid brandstof voor het starten van de motor. Vul de brandstoftank niet binnenshuis, bij draaiende motor, of voordat de motor is afgekoeld, d.w.z. enkele minuten na gebruik. Veeg gemorste benzine op voor het starten van de motor.

5. Beschermbakken, kleppen en veiligheidsmechanismen niet verwijderen. Repareer of vervang beschadigde onderdelen, waaronder ook stickers. Controleer voor gebruik steeds alle beveiligingen.

6. De aandrijving op zelfrijdende modellen stopt bij loslaten bedieningshendel. Controleer voor iedere ingebruik-neming zorgvuldig of de aandrijving funktioneert.

7. Omdat brandstof uiterst brandbaar is, dient er met zorg mee omgesprongen te worden.

- **A.** Gebruik een goedgekeurde vultank.
- **B.** Vul de brandstoftank buitenshuis, **NOOIT BINNENSHUIS EN NOOIT ALS DE MOTOR DRAAIT OF NOG WARM IS.**
- **C.** Draai de dop op de brandstofvultank en brandstoftank en veeg gemorste benzine op voor het starten van de motor.

TIJDENS GEBRUIK

8. Motor binnenshuis niet aanzetten.

9. Zet tijdens het starten van de motor de machine niet op zijn kant. Zet de maaier zo nodig schuin, met het mes van u en bijstanders af gericht.

10. Ga niet aan de kant van de afvoeropening staan als u aan het touw van de starter trekt.

11. Zorg dat u stevig staat. Houd de bedieningshendel stevig vast en loop gewoon; ren nooit. Gebruik de maaier nooit op nat gras. Maai alleen bij daglicht of bij een goede verlichting.

12. Maai hellingen in de lengte; nooit van beneden naar boven. Wees zeer voorzichtig bij het veranderen van richting op hellingen. Draag op hellingen anti-slipschoenen. Maai niet op zeer steile hellingen.

13. Draag altijd een veiligheidsbril of beschermende oogkleppen tijdens gebruik om de ogen tegen eventuele rondvliegende voorwerpen uit de maaier te beschermen.

14. Nooit met gezicht, handen en voeten in de buurt van de maaikast en het maaimes komen wanneer de motor draait. Het mes kan verwondingen aan handen en voeten veroorzaken.

15. Blijf achter de hendel tot de motor niet meer draait en blijf op veilige afstand van de afvoeropening.

16. Bij het in zakken doen van het gras, de motor afzetten en achter de hendel blijven staan tot alle bewegende delen stilstaan voordat u de zak verwijdert en leegmaakt.

17. Tijdens het maaien dient u ervoor te zorgen dat de graszak over de afvoeropening is geplaatst of het uitlaatdeurtje gesloten is.

18. De motor afzetten en achter de hendel blijven staan tot alle bewegende onderdelen stilstaan voordat u de afvoerkoker ontstopt.

19. Blijf achter de hendel tot alle bewegende delen stil staan; het mes draait nog enkele sekonden nadat de gashendel op AF is gezet.

20. Als u een vreemd voorwerp heeft geraakt of als de maaier meer dan normaal trilt, de motor afzetten en de verbindingsdraad van de bougie verwijderen. De maaier op beschadigingen nakijken en alle onderdelen repareren, voordat u de machine weer in gebruik neemt. Mochten ooit grote reparaties vereist zijn of indien u assistentie nodig heeft, neem dan contact op met een erkende TORO service dealer.

21. De motor afzetten en wachten tot alle bewegende onderdelen stilstaan voordat u de maaihoogte afstelt.

22. Zorg dat het mes stilstaat voordat u de machine buiten het gazon rijdt.

23. Motor afzetten voordat u weggaat -achter de hendel. De verbindingsdraad van de bougie losmaken als u de maaier onbewaakt achterlaat.

DUTCH

© The Toro Company – 1993

VEILIGHEIDSAANWIJZINGEN

24. De motor niet aanraken tijdens het draaien of kort nadat deze is afgezet, omdat de motor warm genoeg is om verbrandingen te veroorzaken.

25. Als u de machine moet optillen om hem te vervoeren, de motor afzetten en achter de hendel blijven staan tot alle bewegende onderdelen stilstaan.

ONDERHOUD

26. Alleen die onderhoudsinstrukties verrichten, die in deze hendeliding zijn beschreven. Mochten ooit grote reparaties vereist zijn of indien u assistentie nodig heeft, neem dan contact op met een erkende TORO service dealer.

27. De motor afzetten en de hoogspanningsdraad van de bougie verwijderen, voordat de maaier wordt gereinigd, gecontroleerd voor een onderhoudsbeurt of bijstelling. Houd de draad uit de buurt van de bougie om onbedoeld starten te voorkomen.

28. Controleer de machine regelmatig en ga na of alle moeren, bouten en schroeven vast aangedraaid zijn. Zorg ervoor dat de messchroeven tot 20-35 N·m is vastgedraaid.

29. Als u onderhoud aan het mes uitvoert, het gedeelte over het onderhoud van het mes raadplegen voor de juiste installatie- en onderhoudsprocedures.

30. Zorg dat de motor vrij is van teveel smeervetten, gras, bladeren en vuilophopingen om brandgevaar te verminderen.

31. Laat de motor niet te snel draaien door de afstellingen te wijzigen.

32. Controleer de graszak regelmatig op slijtage en beschadigingen. Vervang een versleten of beschadigde zak onmiddellijk.

33. Laat de motor afkoelen voordat u de maaier opbergt in een gesloten ruimte. Berg de maaier niet op naast een open vuur of op een plaats waar benzinedampen door een vonk kunnen ontbranden.

34. Tijdens de fabrikage beantwoordde de grasmaaier aan de veiligheidsnormen die op roterende maaiers van toepassing zijn. Om optimaal functioneren en een voortdurende veiligheidsgarantie van de maaier te verzekeren, alleen TORO reserve-onderdelen en toebehoren gebruiken. Door andere fabrikanten vervaardigde reserve-onderdelen en toebehoren beantwoorden wellicht niet aan de veiligheidsnormen, wat gevaar zou kunnen opleveren.

VERKLARING VAN DE SYMBOLEN



Veiligheidsalarm



Handen en voeten uit de buurt van het draaiende mes houden



Lees de bedieningshandleiding zorgvuldig



Motor afzetten voordat u weggaat



Choke open



Contact-schakelaar uit



Snel Langzaam



Toeschouwers van het werkterrein

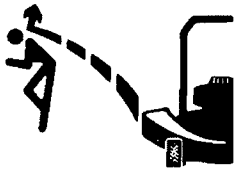

Beschermkappen niet verwijderen

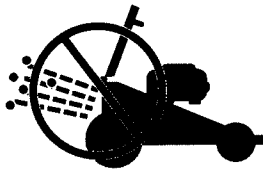

Het uitlaatdeurtje op de maaimachine nooit open maken als de motor draait, tenzij de graszak op zijn plaats zit



Trek de draad van de bougie en lees de bedieningshandleiding voordat u onderhouds- of verstelwerkzaamheden uitvoert

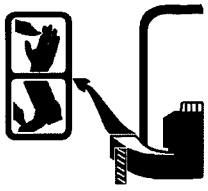

Steek uw handen of voeten niet in de afvoertunnel



Trek aan de vingerstarter om de maaier te starten



Aandrijving – ingekoppeld



Aandrijving – uitgekoppeld

INHOUD

	Pagina
Monteringsaanwijzingen	3-4
Vóór ingebruikneming	5
Bedieningsinstrukties	6-8
Onderhoud	8-12
Onderhoud van het luchtfilter	8
Vervangen van de bougie	9
Aftappen van benzine	9
Verversen van carterolie	9
Gasklep afstellen	9
Wielaandrijving afstellen	9-10
Controleren/verwijderen/slijpen mes	10-11
Smering	11
Accu opladen	11-12
Schoonmaken maaikast	12
Opbergen maaier	12
Identificatie produkt	13
Toro Service hulp	13
Garantie vóór het opstarten van de TORO	14
Onderhoudsschema vóór degarantie vóór het opstarten	15

MONTERINGSAANWIJZINGEN

INSTALLEREN HENDEL

1. INSTALLEREN HENDEL—Knoppen op de bevestigingsbeugels losdraaien (Afb. 1).

2. Zet de bevestigingsbeugels verticaal zodat de gaten aan de bovenkant zijn.

3. Schuif de uiteinden van de hendel helemaal in de gaten op de bevestigingsbeugels (Afb. 1). Zorg ervoor dat de kabel van de gasklep, de elektrische startkabel (Key-Lectric model) en de kabel van de aandrijving zich boven op de linker bevestigingsbeugels bevinden (Afb. 2).

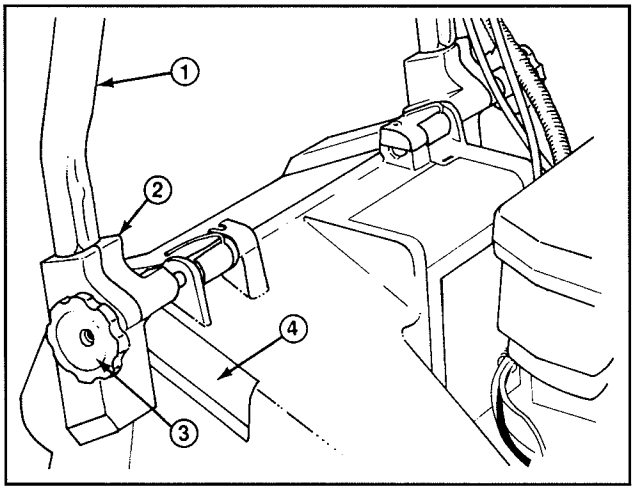

Afbeelding 1

1. Hendel
2. Bevestigingsbeugel
3. Knoppen
4. Maaikastsleuf

4. Draai hendel en bevestigingsbeugels naar achteren totdat de uiteinden van de hendel zich veilig binnen de beugel bevinden (Afb. 2).

5. Draai de knoppen vast totdat de randen van de sleuven boven op de bevestigingsbeugels elkaar raken.

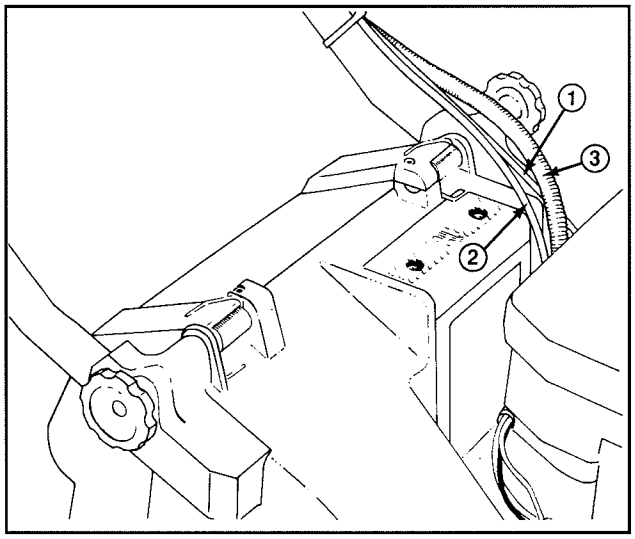

Afbeelding 2

1. Kabel gasklep
2. Kabel aandrijving
***3. Electrische startkabel**
***Elektrisch startmodel**

6. Bevestig met een draad de kabel(s) aan de onderzijde van de linker buis (Afb. 3). De kabel dient 25 mm van de buiging in de hendel bevestigd te worden. Zie afbeelding 3 voor de juiste plaatsing van de kabel(s).

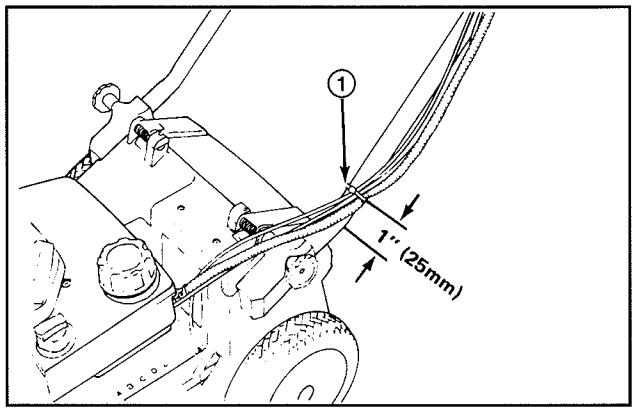

Afbeelding 3

1. Bevestiging kabel

MONTERINGSAANWIJZINGEN

NB: Zorg dat de kabel(s) het openen of sluiten van de kokerdeur niet belemmer(t)(en).

7. De kabelbevestigingsdraad zo kort mogelijk afsnijden aan de onderkant van de hendel.

INSTALLEREN GRASZAK

1. Open kokerdeur, schuif de trechter aan de zak in de afvoeropening en haak zakframe aan het ronde gedeelte van de bevestigingsbeugels (Afb. 4).

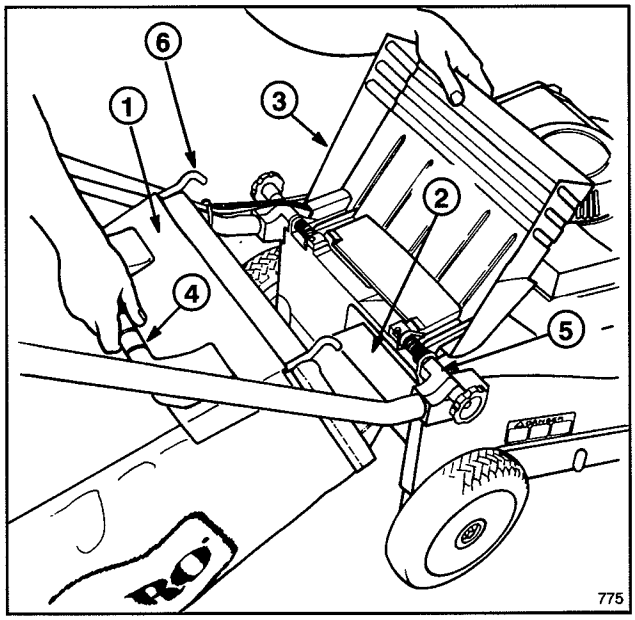

Afbeelding 4

1. Zakdeur	**4. Zakhendel**
2. Trechter zak	**5. Bevestigingsbeugel**
3. Afvoerdeur	**6. Zakframehaak**

NB: Zorg dat de graszakdeur volledig tegen de graszak gesloten is vóór het installeren van de zak op de maaier.

2. Laat de kokerdeur op zak rusten (Afb. 5).

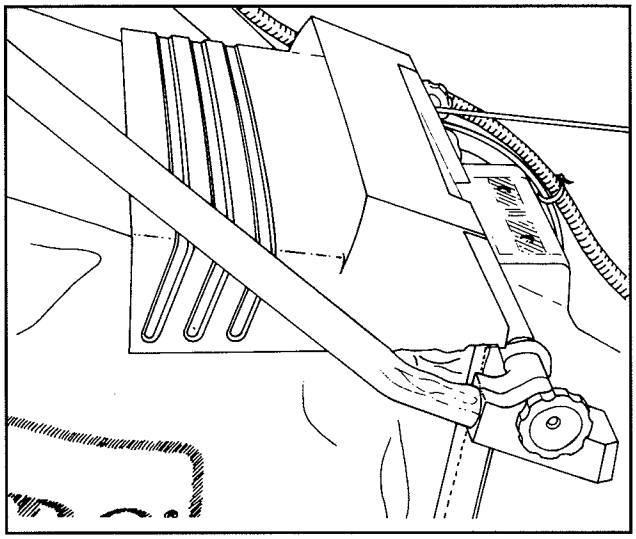

Afbeelding 5

INSTALLEREN ACCU (Elektrisch startmodel)

1. Raadpleeg hiervoor "Accu opladen" op pagina 11. Schuif de accu, met plaatje naar boven, tussen de gleuven aan de achterkant van het bedieningspaneel (Afb. 6).

2. Verbind de kabels.

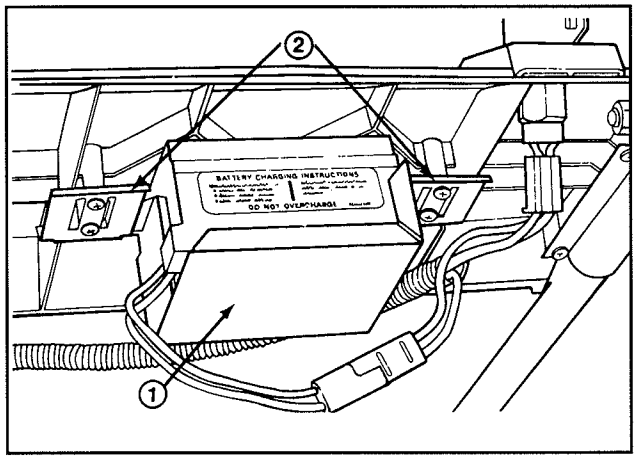

Afbeelding 6

1. Accu	**2. Accuhouders**

VÓÓR INGEBRUIKNEMING

HET CARTER MET OLIE VULLEN

Het carter vullen met SAE 30 olie totdat het oliepeil op de peilstok de markering VOL bereikt (Afb. 4). De maximum-capaciteit van het carter is 0.75 liter olie. U kunt elke detergente olie van goede kwaliteit gebruiken die van het American Petroleum Institute (API) de "service classification" SE, SF of SG heeft gekregen.

1. Zet de maaier op een effen oppervlak en verwijder de olie rondom de oliepeilstok.

2. Verwijder de oliepeilstok door de dop een kwartslag naar links te draaien.

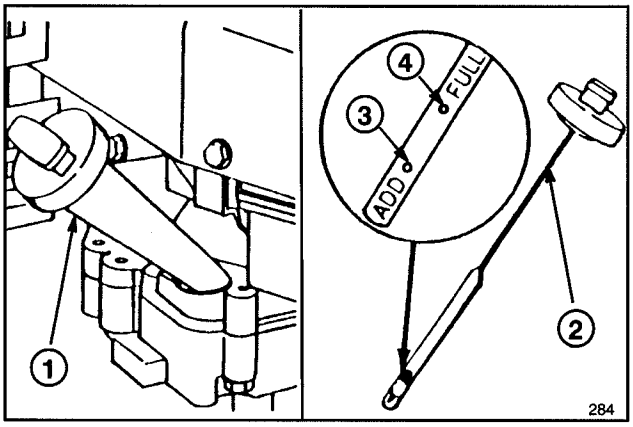

Afbeelding 7

1. Vulopening	**3. "ADD" lijn**
2. Oliepeilstok	**4. "FULL" lijn**

3. Veeg de oliepeilstok af en steek hem weer in het vulgat. Draai de dop een kwartslag naar rechts. Verwijder daarna de oliepeilstok weer en controleer het oliepeil (Afb. 7). **INDIEN HET PEIL TE LAAG IS, OLIE BIJVULLEN TOT AAN DE VULLIJN OP DE OLIEPEILSTOK. VUL NIET BOVEN DE VULLIJN OMDAT DE MOTOR BIJ HET STARTEN ZOU KUNNEN BESCHADIGEN. LANGZAAM BIJVULLEN.**

NB: Controleer het oliepeil telkens nadat u de maaier hebt gebruikt of na 5 bedrijfsuren. Ververs de olie in het begin na twee bedrijfsuren; daarna elke 25 bedrijfsuren. De olie dient vaker ververst te worden bij stoffige of vuile omstandigheden.

4. Steek de oliepeilstok in het vulgat en draai de dop een kwartslag naar rechts om het carter weer af te sluiten.

TANKEN

WAARSCHUWING

Benzine is onder bepaalde omstandigheden buitengewoon brandbaar en explosief. Niet roken, wanneer u brandstof hanteert en houd brandstof ver van open vuur en vonken. Houd benzine nooit langer dan 30 dagen in voorraad. Bewaar benzine in een gekeurd vat buiten bereik van kinderen.

Vul de benzinetank in de open lucht en alleen wanneer de motor koud is. Vul de tank tot ca. 6 à 13 mm. van de top. Deze ruimte wordt gevuld als de brandstof bij verhitting uitzet. Gebruik een trechter of tuit om morsen te voorkomen. Veeg gemorste benzine op.

NB: Toro Company raadt ten zeerste aan dat men in Toro produkten die door een benzinemotor worden aangedreven, schone, **LOODVRIJE** benzine met een normaal octaangehalte gebruikt. Loodvrije benzine brandt schoner, verlengt de levensduur van de motor en vergemakkelijkt het starten, omdat neerslag in de verbrandingskamer wordt beperkt. Loodhoudende benzine kan gebruikt worden als geen loodvrije benzine verkrijgbaar is.

1. Maak de tank rond de dop schoon en verwijder de dop van de tank. Vul de tank met loodvrije benzine tot ongeveer 6-13 mm van de rand.

2. Doe de dop weer op de brandstoftank en veeg gemorste benzine op.

Toro beveelt ook het regelmatige gebruik van de "Toro Stabilizer/Conditioner" aan in alle op benzine lopende Toro-produkten zowel tijdens het hoogseizoen als bij opslag. De stabilisator/conditioner reinigt de motor terwijl hij loopt en voorkomt de vorming van een harsachtige neerslag gedurende opslag.

BELANGRIJK: Vermeng de benzine niet met olie. Gebruik nooit methanol, methanolhoudende benzine, gasohol die meer dan 10% ethanol bevat, superbenzine of witte benzine omdat dit beschadiging van het brandstofsysteem kan veroorzaken.

GEBRUIK GEEN ANDERE BRANDSTOFADDITIEVEN DAN DE SPECIAAL VOOR BRANDSTOFSTABILISATIE TIJDENS OPSLAG VERVAARDIGDE STOFFEN ZOALS DE "STABILIZER/CONDITIONER" VAN TORO OF EEN DERGELIJK PRODUKT. DEZE STABILISATOR/CONDITIONER IS GEBASEERD OP EEN AARDOLIEDESTILLAAT. TORO RAADT HET GEBRUIK VAN STABILISATOREN OP ALCOHOLBASIS ZOALS ETHANOL, METHANOL OF ISOPROPYL AF.

BEDIENINGSINSTRUKTIES

BEDIENINGSTIPS

1. CONTROLEER HET OLIEPEIL—Houd het oliepeil tussen "ADD" en "FULL" zoals op de oliepeilstok is aangegeven (Afb. 7).

2. MAAIEN EN GRASPAKKING—De beste resultaten worden verkregen, wanneer ongeveer 1/3 van de grasspriet wordt afgemaaid. Als het gras lang is, stel dan de maaier tijdens de eerste maaironde in de hoogste stand (E). Maai het gras daarna nog eens op normale maaihoogte. Indien u teveel van het lange gras afmaait, kan de maaier verstopt raken en de motor afslaan.

Onder droge en stoffige omstandigheden dient de gasklep op een lagere stand gezet te worden om de hoeveelheid stof die de maaier veroorzaakt te verminderen.

3. SLIJPEN MES—Begin elk maaiseizoen met een scherp mes. Vijl regelmatig de onregelmatigheden bij.

HET STARTEN, STOPPEN EN DE ZELFAANDRIJVING

BEDIENINGSSYSTEMEN—Contactsleutelschakelaar (Key-Lectric Start Modellen), gasklep en zelfaandrijvingsstang bevinden zich op de bovenste hendel (Afb. 8). Vingertop-starter bevindt zich op de motor (Afb. 9).

1. Duw de draad op bougie.

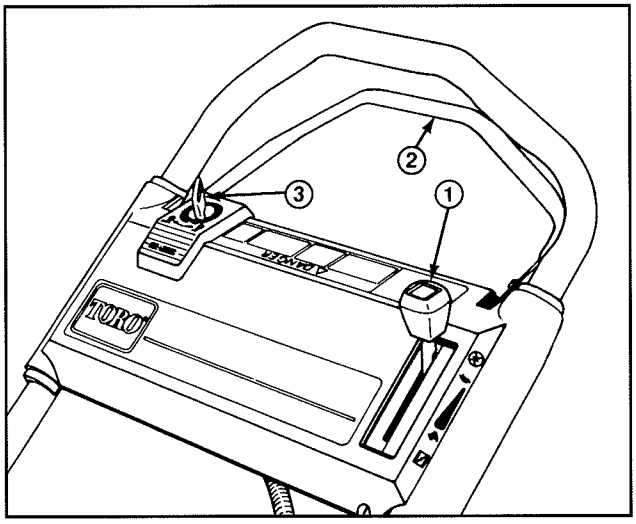

Afbeelding 8

1. Gasklep
2. Bedieningsstang zelfaandrijving
***3. Sleutelschakelaar**
***Elektrische startmodellen**

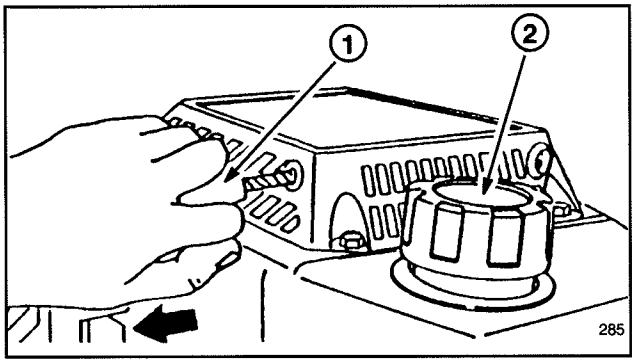

Afbeelding 9

1. Repeteerstarter **2. Dop brandstoftank**

2. KEY-LECTRIC STARTEN—Zet de gasklep op CHOKE (Afb. 10). Draai de sleutel (Afb. 8) op START en laat los, wanneer de motor begint te draaien. Zet de gasklep op FAST 🐇 of regel de motorsnelheid naar wens. Indien de accuspanning te laag is om de motor te starten, de repeteerstarter gebruiken (Afb. 9).

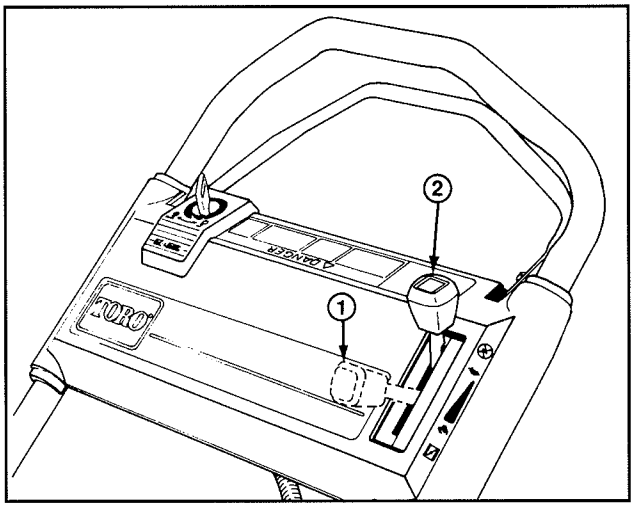

Afbeelding 10

1. Choke open **2. Motor uit**

3. MANUEEL STARTEN—Zet de gasklep op CHOKE (Afb. 10). Trek de repeteerstarter op de motor uit tot het touw strak staat en trek vervolgens krachtig om de motor te starten. Als de motor start, de gasklep op FAST 🐇 zetten of de rijsnelheid naar wens afstellen.

4. STOPPEN (Afb. 10)—Om de motor uit te schakelen, de gasklep achteruit in de ENGINE OFF stand zetten. Trek de draad uit de bougie wanneer de maaier onbewaakt wordt achtergelaten of niet wordt gebruikt.

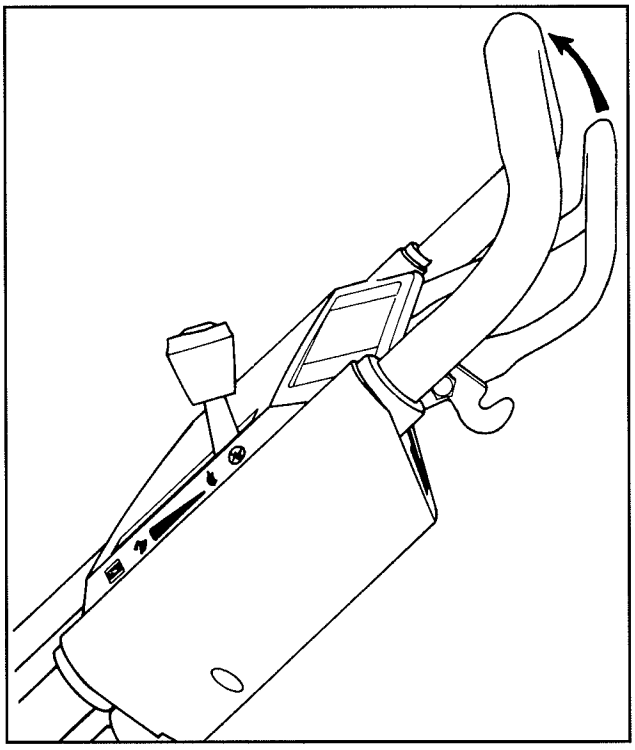

Afbeelding 11

BEDIENINGSINSTRUKTIES

5. AANDRIJVING (Afb. 11)—Druk de bedieningsstang tegen de hendel voor de aandrijving. Laat de bedieningsstang los om de aandrijving te stoppen.

NB: De aandrijfwielen hebben vrijlopende koppelingen zodat de maaier makkelijker achteruit getrokken kan worden als de wielaandrijving uitgeschakeld is. Om de koppelingen uit te schakelen dient de maaier tenminste 2,5 cm vooruit geduwd te worden nadat de wielaandrijving is uitgeschakeld.

GEBRUIK VAN DE GRASZAK

1. Zet de motor af en wacht tot alle delen tot stilstand zijn gekomen.

NB: Zorg dat de graszakdeur volledig tegen de graszak gesloten is vóór het installeren van de zak op de maaier.

2. INSTALLEREN VAN DE ZAK—Open de kokerdeur, schuif de trechter van de zak in de afvoeropening en haak het zakframe aan de bevestigingsbeugel (Afb. 12). Laat de kokerdeur op de zak rusten (Afb. 13).

3. VERWIJDEREN VAN DE ZAK—**Zet de motor af en wacht tot alle delen tot stilstand zijn gekomen.** Houd voor uw veiligheid handen en voeten uit de buurt van de maaikast wanneer de motor draait. Open de kokerdeur, grijp de zak bij de hendel en til hem op. Sluit kokerdeur.

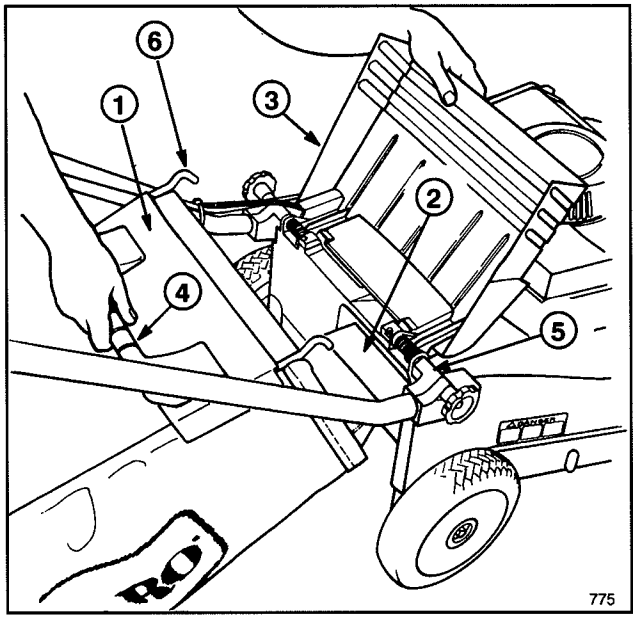

Afbeelding 12

1. Zakdeur
2. Trechter zak
3. Afvoeropening
4. Zakhendel
5. Bevestigingsbeugel
6. Zakframehaak

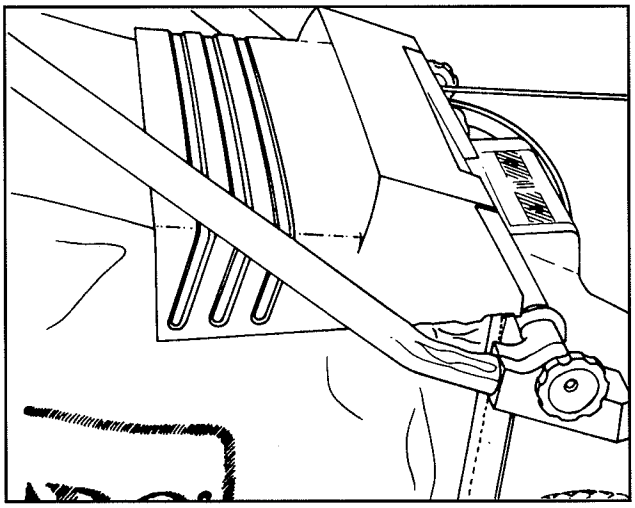

Afbeelding 13

NB: Bij het verwijderen van de graszak, kan er los gras uit de trechter vallen en de afvoeropening verstoppen. Bij verstopping, de draad uit de bougie trekken en alle maaisel van de maaier verwijderen.

4. ZAK LEGEN—Pak de vangzakbeugel en de onderkant van de zak vast. Klap de zakdeur omhoog en kiep de graszak langzaam naar voren om hem te ledigen.

PAS OP!

- **Afgemaaid gras en ander afval kunnen met kracht uit de afvoertunnel worden geworpen.**
- **Deze voorwerpen kunnen de bestuurder en omstanders ernstig verwonden of zelfs doden.**
- **Doe het deurtje op de afvoertunnel nooit open wanneer de motor draait, tenzij er een graszak op de tunnel is geplaatst.**

PAS OP!

- **Door een beschadigde graszak kunnen steentjes en andere soortgelijke voorwerpen naar de bestuurder of omstanders worden geworpen.**
- **Deze voorwerpen kunnen de bestuurder en omstanders ernstig verwonden of zelfs doden.**
- **Controleer de graszak regelmatig. Indien hij beschadigd is, dient hij door een nieuwe originele TORO-zak te worden vervangen, waar deze of een soortgelijke waarschuwing opstaat.**

BEDIENINGSINSTRUKTIES

AFSTELLEN MAAIHOOGTE

De vijf letters op de riem geven verschillende maaihoogten weer. Alle wielen passen zich automatisch aan dezelfde maaihoogte aan.

1. Zet de motor af en trek de draad van de bougie.

2. Verwijder de sleutel uit het contact. Gebruik één of twee vingers om de maaihoogtehendel in te duwen (Afb. 14).

Voor een hogere wielstand, de hendel indrukken om de maaihoogte-instelling te ontregelen en de maaier omhoog trekken. Laat hendel los als de juiste hoogte bereikt is. Voor een lagere wielstand, de maaihoogtehendel indrukken en de maaier naar beneden drukken **terwijl u deze vooruit duwt.** Gebruik de wijzer op de verbindingsstang om de juiste stand te bepalen.

3. Zorg dat de hendel voor de maaihoogte vergrendeld is voordat u de maaier gebruikt. De hoogte mag niet veranderen als de maaihoogte is vergrendeld.

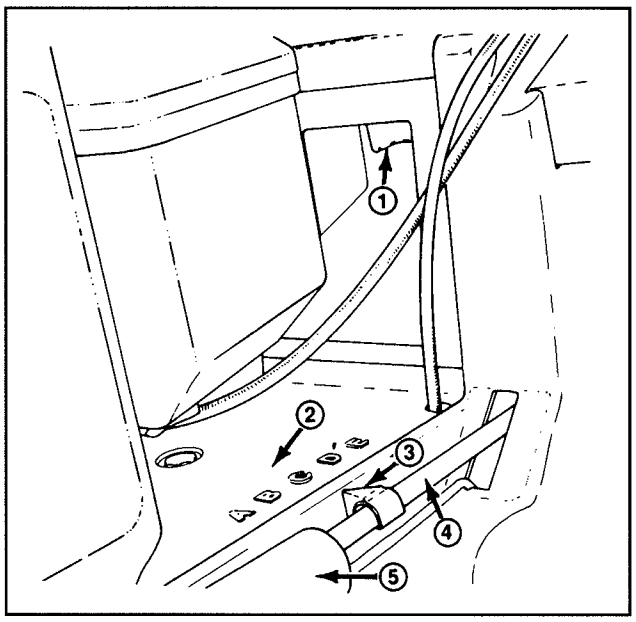

Afbeelding 14

1. Afstellingshefboom maaihoogte
2. Hoogtestanden
3. Wijzer
4. Verbindingsstang
5. Veerdeksel

ONDERHOUD

VOORZICHTIG

- **De motor kan onbedoeld aanslaan.**
- **Onbedoeld starten van de motor kan ernstige verwondingen toebrengen aan de bestuurder of de omstanders.**
- **Trek de draad van de bougie voordat u onderhouds- of verstelwerkzaamheden uitvoert.**

ONDERHOUD VAN HET LUCHTFILTER

Vervang het luchtfilter onder normale omstandigheden na 25 bedrijfsuren. Het filter dient vaker vervangen te worden onder stoffige of vuile omstandigheden.

1. Zet de motor af en trek de draad van de bougie. Verwijder de sleutel uit het contact bij elektrische startmodellen.

2. Draai aan de knop waarmee het deksel van het luchtfilter op de motor is bevestigd totdat het deksel kan worden verwijderd (Afb. 15).

3. Verwijder het schuimfilter indien het vuil is uit de houder (Afb. 15). Filter grondig schoonmaken.

A. WAS het element in een oplossing van vloeibare zeep en warm water. Knijp het element zachtjes om het vuil te verwijderen, maar wring het niet omdat het kan scheuren. Spoel het grondig uit in schoon water.

B. DROOG het element in een schone doek. Knijp de doek en het element uit tot het droog is.

C. Filter DOORDRENKEN met ongeveer 15 ml SAE 30 motorolie. Knijp het element uit om het teveel aan olie te verwijderen en de olie gelijkmatig te verdelen. Het element moet vochtig zijn.

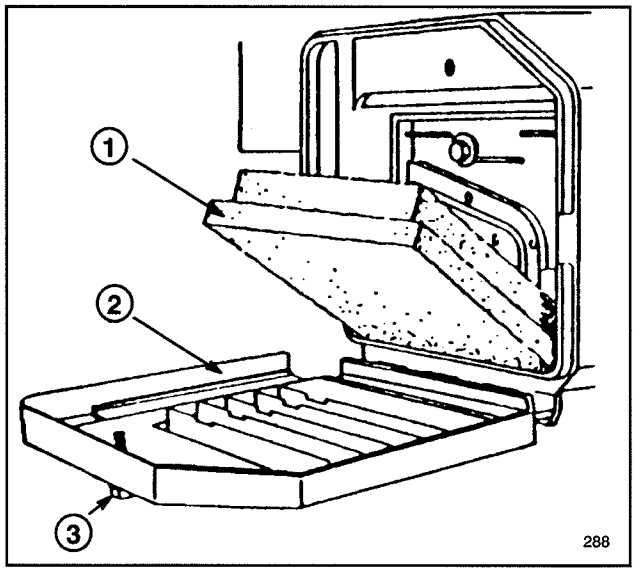

Afbeelding 15

1. Schuimfilter
2. Deksel
3. Knop

4. Plaats het luchtfilterelement en deksel terug.

BELANGRIJK: Gebruik de motor niet zonder luchtfilterelement, omdat dit bijzonder veel slijtage en beschadiging van de motor tot gevolg kan hebben.

ONDERHOUD

VERVANGEN VAN DE BOUGIE

Gebruik een RC12YC bougie van CHAMPION of een gelijkwaardige bougie. De juiste elektrodenafstand is 0,8 mm. Verwijder de bougie na elke 25 bedrijfsuren voor controle.

1. Zet de motor af en wacht tot de motor is afgekoeld. Trek de draad van de bougie. Verwijder de sleutel uit het contact bij elektrische startmodellen.

NB: Benzine alleen van een koude motor aftappen.

2. Maak het gedeelte rond de bougie schoon en verwijder de bougie van de cilinderkop.

BELANGRIJK: Vervang een gebarsten, verstopte of vuile bougie. Schuur, schraap of maak elektroden nooit schoon, omdat dit beschadiging van de motor tot gevolg kan hebben, mocht er gruis in de cilinder raken.

3. Stel de elektrodenafstand af op 0,76 mm (Afb. 16). Installeer de juiste bougie en pakking en draai de bougie stevig vast tot 19 N·m.

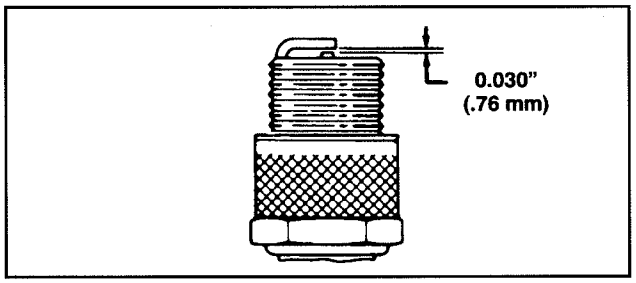

Afbeelding 16

AFTAPPEN VAN BENZINE

1. Zet de motor af en trek draad van bougie. Verwijder de sleutel uit het contact bij elektrische startmodellen.

NB: Benzine mag alleen worden afgetapt van een koude motor.

2. Verwijder de dop van de benzinetank en gebruik een pomphevel om de brandstof naar een schoon benzineblik over te hevelen.

NB: Dit is de enige aanbevolen methode om benzine af te tappen.

VERVERSEN VAN CARTEROLIE

Ververs de olie na de eerste twee bedrijfsuren en daarna iedere 25 uur. Omdat warme olie makkelijker afgetapt kan worden en meer verontreinigingen meevoert dan koude olie, is het aan te bevelen de motor een minuut of zo te laten lopen, alvorens de olie af te tappen.

1. Zet de motor af en trek draad van de bougie. Verwijder de sleutel uit het contact bij elektrische startmodellen.

2. Open kokerdeur en verwijder de graszak. Tap benzine uit de brandstoftank: lees hiervoor "Aftappen van benzine" op pagina 9.

3. Verwijder de peilstok uit de vulopening en zet links van de maaier een opvangbak.

4. Zet de maaimachine op zijn linkerzijkant en laat de olie in de bak lopen (Afb. 17).

5. Na het aftappen de maaier weer rechtop zetten en de motor met verse olie vullen. Zie hiervoor de paragraaf: Carter met olie vullen, blz. 5.

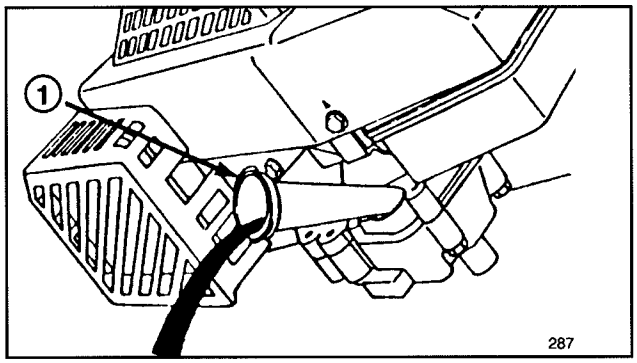

Afbeelding 17

1. Olievulopening

GASKLEP AFSTELLEN

Bijstellen van de gasklepregeling kan nodig zijn wanneer de motor niet start of afslaat. De gasklep moet bijgesteld worden, wanneer u een nieuwe kabel voor de gasklepbediening installeert.

1. Zet de motor af en trek de draad van de bougie. Verwijder de sleutel uit het contact bij elektrische startmodellen.

2. Zet de gasklep op SNEL .

3. Maak de schroef van de kabelklem los totdat u de gasklepkabel kunt wegschuiven (Afb. 18).

4. Beweeg de gaskabel naar links of naar rechts tot de gaatjes in de gashendel en de gasklepbeugel op één lijn liggen (Afb. 18).

5. Trek de gaskabel voorzichtig strak en draai de kabelklemschroef aan om het geheel op deze manier vast te zetten.

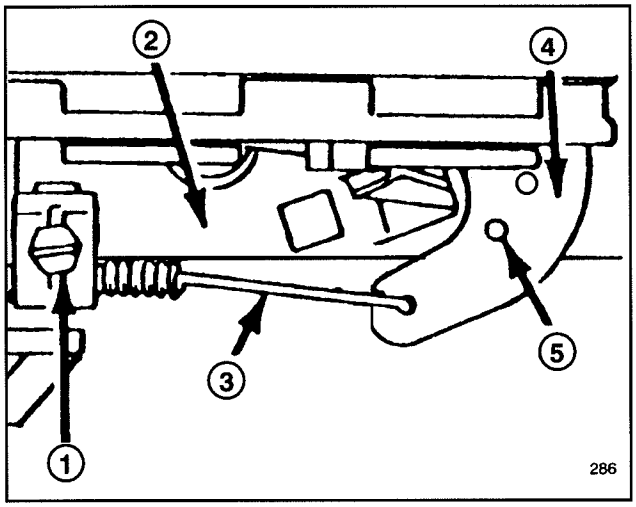

Afbeelding 18

1. Kabelklemschroef
2. Gasklepbeugel
3. Gasklepkabel
4. Gashendel
5. Gaatjes op één lijn

WIELAANDRIJVING AFSTELLEN

Als de maaier niet uit zichzelf rijdt, of dit juist wel doet wanneer de bedieningsstang zich op meer dan 4 cm van de handgreep bevindt, moet de knop voor de wielaandrijving aan de achterzijde van de tandwielkast worden ingesteld.

1. Zet de motor af.

2. Draai de regelingsknop (Afb. 19) een halve slag naar rechts om de aandrijfriem aan te spannen of een halve slag naar links om de riem te ontspannen. Houd de bedieningskabel vast zodat deze niet meedraait.

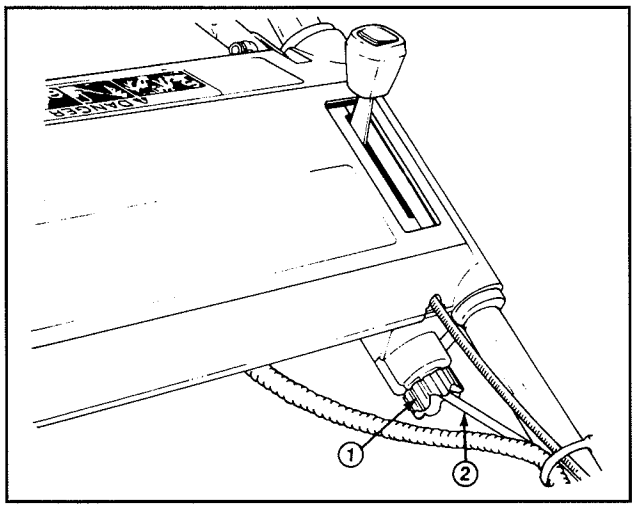

Afbeelding 19

1. Afstelknop **2. Bedieningskabel**

3. Om vervolgens de wielaandrijving te controleren, de bedieningsstang langzaam in de richting van de hendel duwen. De aandrijving is goed afgesteld indien u weerstand voelt als de bedieningsstang zich ongeveer 25 mm van de bovenste hendel bevindt (Afb. 20).

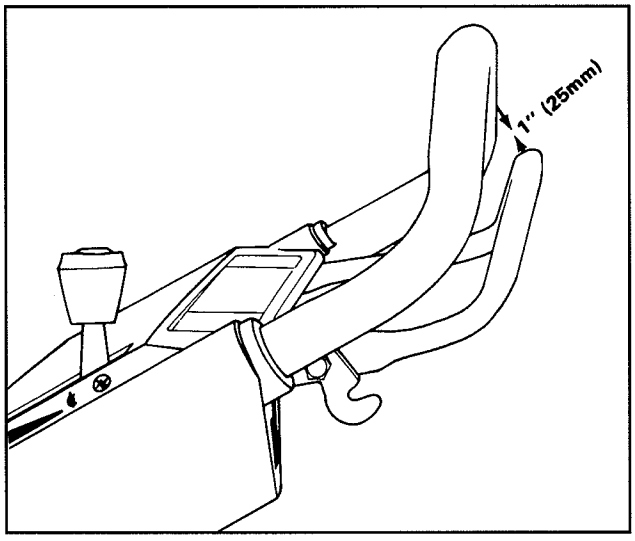

Afbeelding 20

4. Indien de wielaandrijving nog steeds niet of verkeerd werkt, stap 2 en 3 herhalen tot de juiste bijstelling.

CONTROLEREN/VERWIJDEREN/SLIJPEN MES

1. Zet de motor af en trek de draad van de bougie. Verwijder de sleutel uit het contact bij elektrische startmodellen.

2. Tap de benzine uit brandstoftank; lees hiervoor "Aftappen van benzine" op pagina 9.

3. Zet de maaimachine op zijn linkerzijkant (Afb. 21). Zorg dat het mes niet draait daar dit tot problemen bij het starten kan leiden.

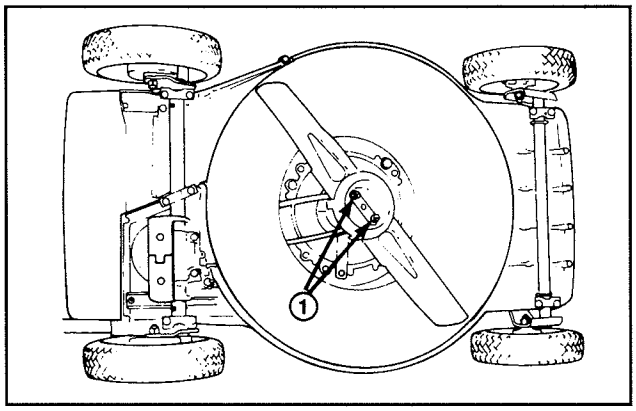

Afbeelding 21

1. Moeren

4. CONTROLEREN VAN HET MES—Inspekteer het mes zorgvuldig op scherpte en slijtage, speciaal op het raakvlak van de vlakke en ronde delen (Afb. 22A). Controleer her mes voor het gebruik van de maaier, omdat zand en ander schurend materiaal het metaal aan dat raakvlak kan doen afslijten. Vervang het mes met een nieuw TORO mes wanneer u gleuven of slijtage bemerkt (Afb. 22B & C). Zie stap 5.

NB: Monteer een nieuw TORO mes aan het begin van het maaiseizoen voor de beste resultaten, Vijl gedurende het jaar kleine inkepingen af zodat het mes scherp blijft.

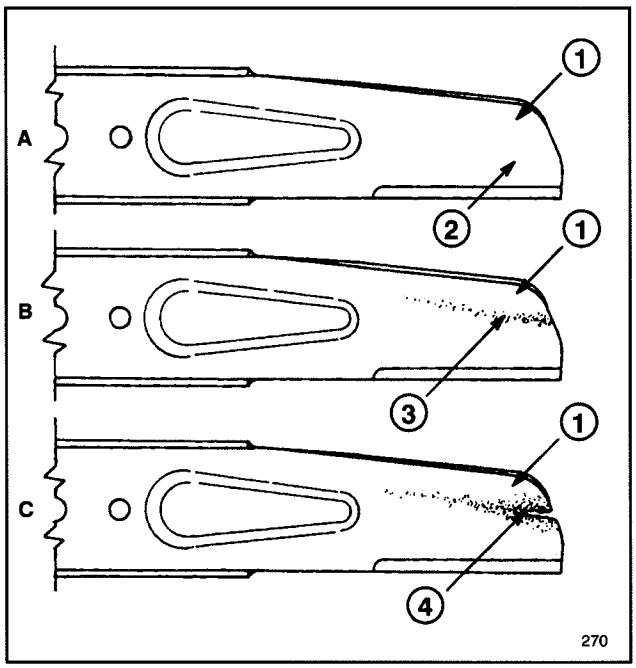

Afbeelding 22

1. Wiek **3. Slijtage**
2. Vlakke deel van mes **4. Gleuf ontstaan**

5. VERWIJDEREN VAN HET MES—Pak het mesuiteinde met een doek of dikke gewatteerde handschoen. De 2 moeren, 2 sluitringen, afdekkop en snijmes verwijderen (Afb. 21 en 23).

WAARSCHUWING

Indien u het mes teveel laat slijten, kan er een spleet bij de wiek ontstaan. Er kan dan tenslotte een stuk van het mes afbreken met als gevolg dat u of een bijstaander ernstig lichamelijk letsel kunt oplopen.

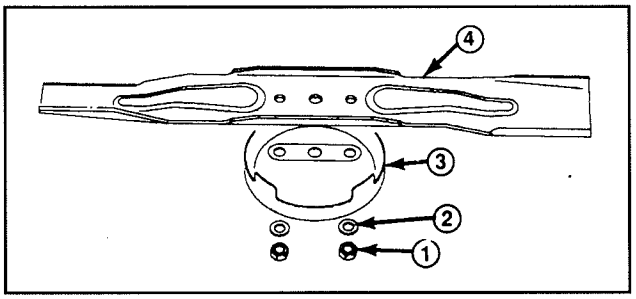

Afbeelding 23

1. Moeren
2. Ring
3. Afdekkop
4. Mes

6. SLIJPEN VAN HET MES—Slijp de bovenkant van het mes (zijde gericht naar bovenkant maaikast) met een vijl en behoud de oorspronkelijke snijhoek (Afb. 24). Het mes blijft in evenwicht, wanneer van beide snijkanten evenveel wordt weggeslepen.

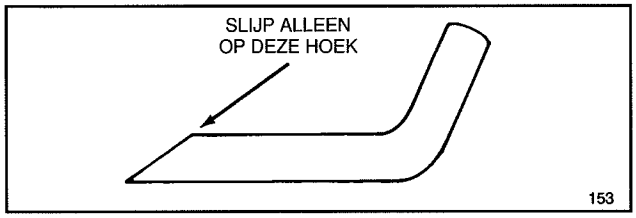

Afbeelding 24

BELANGRIJK: Controleer de gewichtsverdeling van het mes met een messchaal. Een goedkope messchaal is verkrijgbaar bij een ijzerwarenwinkel. Een uitgebalanceerd mes blijft horizontaal terwijl een ongebalanceerd mes naar de zware kant doorweegt. Als het mes niet in evenwicht is, vijl dan wat metaal af van het zware "uiteinde" van het mes.

7. Het scherpe, uitgebalanceerde TORO snijmes, de afdekkop, de 2 sluitringen en 2 moeren aanbrengen. Het wiekgedeelte van het mes moet bij de juiste installering naar de maaikast gericht zijn. Draai de moeren tot 20-35 N·m.

SMERING

Voor- en achterwielen moeten elke 25 bedrijfsuren of aan het eind van het seizoen gesmeerd worden.

1. Breng 2 of 3 druppels lichte olie aan op de binnenen buitenkant van de wielbouten. Draai de wielen voor een gelijkmatige verdeling van de olie in de naafbussen. Veeg het teveel aan olie af.

2. Leg de maaier op zijn linkerzijkant. Veeg de smeerpunten met een schone doek af (Afb. 25). Zet de vetspuit op de punten en pomp 1 à 2 maal zachtjes. Gebruik #2 Multi Purpose Lithium Base smeerolie.

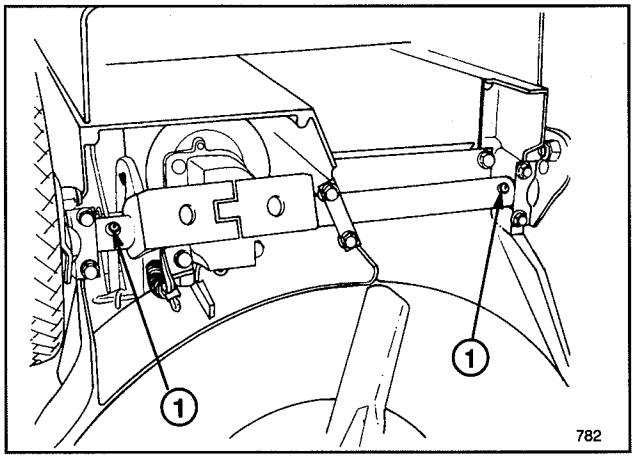

Afbeelding 25

1. Smeerpunt

ACCU OPLADEN (Elektrische start modell)

Ofschoon een nieuwe accu niet volledig is opgeladen, levert een gedeeltelijke oplading van 4 uur voldoende energie om de motor verschillende keren te starten. Een nieuwe accu moet echter 72 uren achter elkaar worden opgeladen om zeker te zijn van een volle accu. Laad de accu eveneens gedurende 72 uur op, wanneer de maaier een tijd heeft gestaan en in het voorjaar. Bij normaal gebruik dient de accu eens per maand 48 uur opgeladen te worden.

1. Zet de motor af en koppel de ontstekingsdraad los van de accupool (Afb. 26).

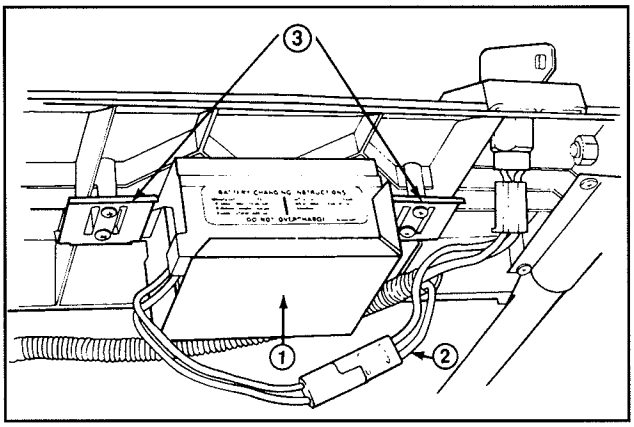

Afbeelding 26

1. Accu
2. Ontstekingsdraad
3. Houder

2. De accu kan, indien gewenst, uit de bevestigingsgleuven verwijderd worden. De accu hoeft echter niet verwijderd te worden, indien de maaier dichtbij een stopcontact geplaatst kan worden.

3. Verbind de TORO electrische lader met de accu en steek de stekker in een 220V stopcontact. Nadat de accu 72 uur lang heeft geladen, schakel de acculader uit en koppel de accu los.

4. Verbind de ontstekingsdraad aan de poolklem van de accu (Afb. 30).

ONDERHOUD

BELANGRIJK: Het is raadzaam slechts een TORO electrische acculader te gebruiken, omdat andere laders de accu kunnen beschadigen. Gebruik de lader altijd binnenshuis en laad de accu zo mogelijk op bij kamertemperatuur (22° C). Laad de accu niet langer dan 72 uur, omdat dit tot beschadiging kan leiden.

SCHOONMAKEN MAAIKAST

De maaimachine werkt het beste als de onderzijde van de maaikast en de binnenkant van de afvoer schoon zijn.

1. Zet de motor af en trak de draad van de bougie. Verwijder de sleutel uit het contact bij elektrische startmodellen.

2. Tap benzine uit brandstoftank: Raadpleeg "Aftappen van benzine," pagina 9.

3. Leg de maaier op zijn linkerzijkant (Afb. 27). Pas op dat het mes niet draait. Dit kan tot problemen bij het starten leiden.

4. Verwijder vuil en gemaaid gras van de maaikast en spuit deze met een tuinslang af. Schraap het resterende vuil weg met een houten schraper. Vermijd naden en scherpe hoeken.

5. Verwijder gras en afval dat de werking van de deur kan belemmeren van de afvoeropening en de scharnieren.

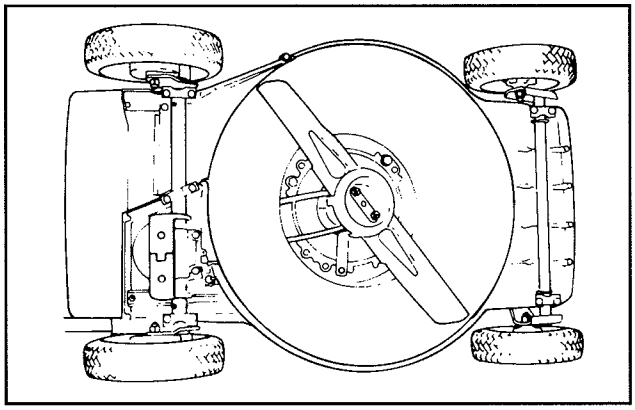

Afbeelding 27

OPBERGEN MAAIER

1. Bij langdurige opslag de benzine aftappen of een brandstofadditief toevoegen vóór opslag. Om de benzine af te tappen wordt u verwezen naar blz. 9, Benzineafvoer. Nadat de benzine is afgetapt, de motor starten en laten draaien tot alle resterende brandstof is verbruikt en de motor stopt. Deze procedure nog tweemaal herhalen om te verzekeren dat er geen benzine meer in de motor achterblijft. Als de benzine niet wordt afgetapt, ontstaat er een harsachtige neerslag die de werking van de motor nadelig kan beïnvloeden en ook problemen bij het starten kan veroorzaken.

De brandstof kan wel in de benzinetank worden gelaten als een additief, zoals de stabilisator/conditioner van Toro, wordt toegevoegd en door de motor wordt gevoerd vóór opslag. Deze stabilisator/conditioner is gebaseerd op een aardoliedestillaat. Toro raadt het gebruik van stabilisatoren op alcoholbasis zoals ethanol, methanol of isopropyl af. De aanbevolen hoeveelheid brandstofadditief gebruiken zoals aangegeven.

Onder normale omstandigheden behouden brandstofadditieven 6 tot 8 maanden lang hun werking in brandstof.

2. Tap olie af: Raadpleeg hiervoor "Verversen van carterolie" op pagina 9. Nadat de olie is afgetapt, het carter pas met olie vullen nadat de volgende handelingen (3-10) zijn verricht.

3. Verwijder de bougie en giet 30 ml (2 eetlepels) SAE 30 olie in het bougiegat van de cilinder. Trek starter langzaam omhoog zodat de olie zich verdeelt over de binnenkant van de cilinder. Bevestig de bougie en draai deze vast tot 20 N·m. **BEVESTIG DE DRAAD NIET AAN DE BOUGIE.**

4. Maak de maaikast schoon; raadpleeg hiervoor "Schoonmaken maaikast," pagina 12.

5. Controleer de toestand van het mes; Raadpleeg hiervoor "Controleren/Verwijderen/Slijpen mes" op pagina 10.

6. Draai alle moeren, bouten en schroeven vast.

7. Haal vuil en kaf, gemaaid gras en afval van de buitenkant van de motor, dekplaat en bovenkant van de maaikast.

8. Maak het luchtfilter schoon; raadpleeg hiervoor "Onderhoud van het luchtfilter" op pagina 8.

9. Smeer de wielen; raadpleeg hiervoor "Smering" op pagina 11.

10. Werk alle geroeste of geschilferde verfplekken bij. Toro Re-Kote verf is verkrijgbaar bij een erkende TORO Service dealer.

11. Vul het carter met olie: Raadpleeg hiervoor "Het carter met olie vullen" op pagina 5.

12. Accu opladen gedurende 72 uur (elektrische startmodellen); raadpleeg hiervoor "Accu opladen" op - pagina 11.

13. Berg de maaier op een schone, droge plaats op. Bedek de maaier om hem schoon te houden en te beschermen.

IDENTIFICATIE PRODUKT

Een sticker met het model- en serienummer is aangebracht op de rechterkant van de maaikast vóór de afvoertunnel. Verwijs in uw correspondentie of wanneer u reserve-onderdelen nodig hebt, altijd naar de specifieke nummers op dit plaatje.

TORO SERVICE HULP

Indien u hulp nodig heeft betreffende veiligheid, montage, werking, onderhoud of hdefekten, neem dan contact op met de plaatselijke erkende TORO Service dealer of Distributeur. De dealer en distributeur hebben, naast bekwame servicemonteurs, de door de fabriek goedgekeurde accessoires en reserve-onderdelen. Zorg dat uw Toro helemaal TORO blijft. Koop de originele TORO reserve-onderdelen en accessoires.

GARANTIE VOOR HET OPSTARTEN VAN DE TORO

Beperkte garantie van vijf jaar
op de TORO GTS 150 OHV motor

Wat valt er onder de garantie?

Voor een periode van vijf jaar vanaf de datum van aankoop garandeert Toro dat de uw TORO GTS 150 motor bij het eerste of tweede maal trekken zal starten, op voorwaarde dat u voor het vereiste routine-onderhoud zorgt. De kosten voor onderdelen en arbeid zijn inbegrepen maar de verzendkosten zijn voor uw rekening. Deze garantie is voor TORO GTS 150 motoren die na 1 september 1991 zijn gekocht.

Hoe blijft de garantie geldig?

U moet uw TORO GTS 150 motor onderhouden door het onderhoudsplan in de Bedieningshandleiding te volgen en dit op eigen kosten. U moet het onderhoudswerk in de speciale onderhoudstabel invullen en de ontvangstbewijzen bijhouden. Uw TORO GTS 150 motor moet ook een jaarlijkse onderhoudsbeurt krijgen door een erkende TORO service dealer.

Hoe kunt u van de gegarandeerde diensten gebruik maken?

Als het startvermogen van uw TORO GTS 150 motor vermindert tot op het punt waar hij niet start na een- of tweemaal trekken door een gezonde volwassene, moet u deze stappen volgen:

1. Neem contact op met een erkende TORO service dealer of een TORO distributeur.
2. Deze zal u vragen de machine naar hem terug te sturen of een andere erkende TORO-dienst aanbevelen die meer geschikt is.
3. Breng de machine, uw onderhoudspapieren en ontvangstbewijzen naar de Service dealer.

Als u om de een of andere reden niet tevreden bent met de diagnose van de dealer inzake het startvermogen van uw motor, of met de verstrekte hulp, neem a.u.b. contact op met uw TORO distributeur.

Wat valt er niet onder de garantie?

De volgende punten vallen niet onder de garantie:

1. Reparaties van machines die voor commerciële doeleinden worden gebruikt.
2. Normaal onderhoud, inclusief vervanging van de bougies, luchtfilter, brandstoffilter, het bijstellen van de carburator.
3. Olieverversing en smering.
4. Reparaties of bijstellen tengevolge van:
   a. het niet volgen van vereiste onderhoudsmaatregelen,
   b. het stoten van het draaimes tegen een voorwerp,
   c. bevuiling van het brandstofsysteem,
   d. verkeerde brandstof of brandstofmengsel (ingeval van twijfel, raadpleeg de bedieningshandleiding),
   e. het niet volgen van de vereiste maatregelen voor het opbergen zoals in de bedieningshandleiding beschreven staat,
   f. verkeerd gebruik, verwaarlozing of ongevallen,
   g. reparaties of pogingen tot reparaties door iemand die geen erkend TORO service dealer is.
5. Speciale omstandigheden waarbij men bij het starten meer dan tweemaal moet trekken, inclusief:
   a. gebruik na langdurige periode van niet gebruik of na de eizengebonden opberging;
   b. bij het opstarten bij lagere temperatuur zoals in de vroege lente of de late herfst moet men eventueel meer dan tweemaal trekken (alleen van toepassing op roterende produkten);
   c. verkeerde handelswijze bij het starten. Indien u moeilijkheden hebt bij het starten, raadpleeg de bedieningshandleiding om u te verzekeren dat u op de juiste wijze start. Hierdoor kunt u een onnodig bezoek aan de service dealer vermijden.

Alle terugbetaalbare reparaties die onder deze garantie vallen moeten uitgevoerd worden door een erkende TORO Service dealer en enkel met erkende TORO onderdelen.

Het enig verhaal waarop de koper zich kan beroepen is de reparatie door een erkende TORO service dealer te laten uitvoeren zoals hierboven beschreven.

ONDERHOUDSSCHEMA VOOR DE GARANTIE VOOR HET OPSTARTEN

Om de garantie voor het opstarten te goen gelden, moet u de hieronder beschreven onderhoudsbeurten uitvoeren na elke 25 uur van gebruik, frekwenter als de maaier aan veel stof of vuil wordt blootgesteld. Volg de werkwijzen beschreven in deze Bedieningshandleiding en vul de informatie in op deze tabel.

Datum	Uren gebruikt	Onderhoud van luchtfilter	Wisselen van olie Niet van toepassing op tweetaktmotoren	Smeren van wielen	Nakijken van bougie	Opbergen van maaier


TORO®

TORO®

MODELO N. 20922B-4900001 Y SIGUIENTES
MODELO N. 20928B-4900001 Y SIGUIENTES

MANUAL DEL OPERADOR

ENSACADORA TRASERA 48 CM SP

⚠ INSTRUCCIONES DE SEGURIDAD

El uso o el mantenimiento inadecuados de esta cortadora por parte del operador o propietario pueden provocar lesiones. Para reducir dicha posibilidad, siga siempre las instrucciones de seguridad y preste atención al símbolo de alerta de seguridad ⚠. Si no se siguen estas instrucciones, pueden ocurrir lesiones.

ADVERTENCIA: El escape del motor contiene monóxido de carbono que es un veneno mortal inodoro. En el Estado de California también se ha sabido que el monóxido de carbono causa defectos congénitos. No haga funcionar el motor en interiores o en un área cerrada.

ANTES DE LA OPERACION

1. Antes de operar la cortadora de césped, lea este manual detenidamente. Le recomendamos que se familiarice con los controles y con el uso adecuado de la unidad. Nunca permita que los menores de 16 años de edad operen la cortadora ni que los adultos la operen sin las instrucciones apropiadas.

2. El operador de la cortadora tiene la responsabilidad de mantener a todo el mundo, y en especial a los niños y a los animales domésticos, lejos de la zona de operación. Inspeccione minuciosamente la zona donde se utilizará la cortadora y elimine palos, piedras, alambres y residuos que podrían ser arrojados por la cortadora durante el funcionamiento. Al cortar esté alerta a objetos extraños.

3. Use pantalones largos y zapatos gruesos. No opere la cortadora con sandalias, joyas, ropa suelta o descalzo.

4. Antes de poner en marcha el motor, compruebe el nivel de combustible. No llene el tanque de combustible en interiores o con el motor en marcha. Antes de llenar el tanque, apague la cortadora y espere varios minutos hasta que el motor se enfríe. Antes de encender el motor, limpie la gasolina derramada.

5. Mantenga todas las guardas, protectores y dispositivos de seguridad colocados. Repare o reemplace las piezas dañadas, incluyendo las calcomanías. Compruebe todos los dispositivos de seguridad antes de cada uso.

6. El mecanismo de tracción se detiene cuando se suelta la barra de control. Antes de utilizar la cortadora, asegúrese de que el control funcione correctamente.

7. Puesto que el combustible es sumamente inflamable, debe manejarse con cuidado.

- **A.** Use un recipiente apropiado.
- **B.** Llene el tanque de combustible en exteriores y no en interiores. **NO AGREGUE COMBUSTIBLE SI EL MOTOR ESTA CALIENTE O EN MARCHA.**
- **C.** Antes de poner en marcha el motor, tape el recipiente de gasolina y el tanque de combustible, y limpie la gasolina derramada.

DURANTE LA OPERACION

8. No haga funcionar el motor en interiores.

9. Al arrancar el motor no ponga de pie la cortadora. Si es necesario, ladee la cortadora de modo que la cuchilla quede orientada en la dirección contraria al operador y las personas presentes.

10. Al halar el arranque de retroceso no se ponga en el costado de descarga de la cortadora.

11. Pise siempre con seguridad. Sujete firmemente la manija y camine; no corra. Nunca haga funcionar la cortadora sobre hierba húmeda. Corte la hierba únicamente con luz natural o con una buena iluminación artificial.

12. En las pendientes del terreno, avance siempre en forma transversal a ellas y nunca hacia arriba o hacia abajo. Tenga mucho cuidado al cambiar de dirección en laderas. En las pendientes del terreno use calzado resistente a resbalos. No use la cortadora en pendientes excesivamente empinadas.

13. Durante la operación, use siempre gafas de seguridad o protectores de ojos, para prevenir daños por los objetos extraños que pueda arrojar la máquina.

14. Cuando el motor esté en funcionamiento, mantenga la cara, las manos y los pies lejos de la caja de la cortadora y de la cuchilla. La cuchilla puede causar heridas en las manos y en los pies.

15. Quédese detrás de la máquina hasta que el motor se detenga y manténgase en todo momento alejado de la abertura de descarga.

16. Al ensacar hierba, antes de retirar y vaciar el saco detenga el motor y quédese detrás de la máquina hasta que todas las piezas móviles se hayan detenido.

17. Al cortar la hierba asegúrese de que el saco para hierba esté instalado sobre la apertura de descarga o que esté cerrada la puerta de descarga.

18. Antes de eliminar una obstrucción del conducto, apague el motor y quédese detrás de la máquina hasta que todas las piezas móviles se hayan detenido.

19. Puesto que la cuchilla gira durante unos segundos después de apagar el motor, quédese detrás de la manija hasta que todas las piezas móviles se hayan detenido.

20. Si la cuchilla golpea un objeto extraño o si la cortadora vibra en forma anormal, detenga el motor y desenchufe el cable de la bujía. Verifique que la cortadora no esté dañada y efectúe todas las reparaciones necesarias antes de usar la máquina nuevamente. Si la máquina requiriese reparaciones importantes, o si usted necesita o desea asistencia, comuníquese con el Representante de Servicio Autorizado TORO.

21. Antes de ajustar la altura de corte apague el motor y espere hasta que todas las piezas móviles se hayan detenido.

22. Detenga el motor antes de empujar la cortadora donde no haya hierba.

SPANISH

© The Toro Company – 1993

INSTRUCCIONES DE SEGURIDAD

23. Detenga el motor antes de abandonar la posición del operador, detrás de la máquina. Si debe alejarse de la cortadora, desenchufe el cable de la bujía.

24. No toque el motor mientras esté en marcha o al poco tiempo de haberlo detenido, porque puede estar caliente y provocar quemaduras.

25. Si para transportar la cortadora hay que alzarla, apague el motor y quédese detrás de la máquina hasta que todas las piezas móviles se hayan detenido.

MANTENIMIENTO

26. Lleve a cabo solamente las instrucciones de mantenimiento descritas en este manual. Si la máquina requiriese reparaciones importantes, o si usted necesita o desea asistencia, comuníquese con el Representante de Servicio Autorizado TORO.

27. Antes de limpiar, inspeccionar, realizar el servicio o ajustar la cortadora, detenga el motor y desconecte el cable da la bujía. Mantenga el cable alejado de la bujía, para prevenir la puesta en marcha accidental.

28. Para asegurarse de que la cortadora funcione en condiciones seguras, verifique frecuentemente todas las tuercas, pernos y tornillos, y manténgalos apretados. Asegúrese de que las tuercas de la cuchilla estén apretadas a 20-35 N·m (15-25 ft-lb).

29. Al prestar servicio a la cuchilla, consulte los procedimientos para instalación correcta en la sección de mantenimiento de la cuchilla.

30. Para reducir los riesgos de incendio, evite que se acumule sobre el motor una cantidad excesiva de grasa, hierba, hojas y suciedad.

31. No haga y funcionar el motor a velocidades excesivas y no cambie el ajuste del regulador.

32. Revise frecuentemente el saco recogedor de hierba para asegurarse de que no esté desgastado o deteriorado. Para protección del operador, cuando el saco esté desgastado o dañado, reemplácelo por un saco nuevo.

33. Deje que el motor se enfríe antes de guardar la cortadora en un recinto cerrado. No la guarde cerca de llamas descubiertas o en lugares donde los vapores de gasolina podrían ser encendidos por una chispa.

34. Al momento de su fabricación, la cortadora cumple con las normas de seguridad vigentes para cortadoras rotativas. Para asegurar el rendimiento óptimo y una seguridad continua al operar esta unidad, utilice únicamente piezas y accesorios de repuesto TORO legítimos. Es posible que las piezas y los accesorios de repuesto de otros fabricantes no satisfagan las normas de seguridad, lo cual podría resultar peligroso.

GLOSARIO DE SIMBOLOS DE SEGURIDAD



Alerta de seguridad



Mantenga los pies y las manos alejados de la cuchilla en movimiento



Lea y comprenda el manual del operador



Detenga el motor antes de alejarse de la máquina



Cebador activado



Encendido desactivado



Rápido **Lento**



No deje que nadie se acerque a la zona de operación

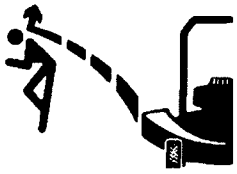

Mantenga todos los protectores en su sitio

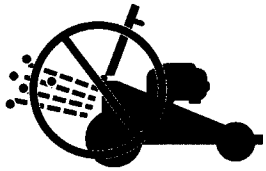

Nunca abra la puerta de descarga de la cortadora de césped cuando el motor se encuentre en funcionamiento, a menos que se haya instalado el saco de hierba



Antes de realizar mantenimiento o servicio desconecte el cable de la bujía y lea el manual del operador

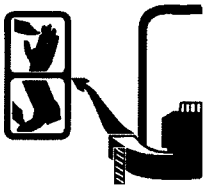

No ponga las manos ni los pies dentro del canal de descarga

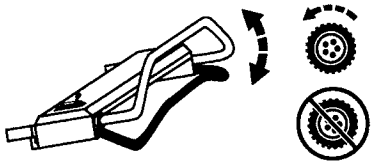

Tire del encendido FINGERTIP para arrancar la cortadora



Mecanismo de tracción – CONECTADO



Mecanismo de tracción – DESCONECTADO

TABLA DE CONTENIDO

	Página
Instrucciones de preparación	3-4
Antes de la operación	5
Instrucciones de operación	6-8
Mantenimiento	9-13
Servicio del filtro de aire	9
Reemplazo de la bujía	9
Drenaje del tanque de combustible	9
Cambio del aceite del cárter	9-10
Ajuste del acelerador	10
Ajuste del mecanismo de tracción de ruedas	10
Inspección, remoción y afilado de la cuchilla	11
Lubricación	12
Carga de la batería	12
Limpieza de la caja de la cortadora	12
Preparación de la cortadora para el almacenamiento	12-13
Identificación del producto	13
Apoyo de servicio proporcionado por Toro	13
La garantia de arranque Toro	14
Registro de mantenimiento para Garantia de arranque	15

INSTRUCCIONES DE PREPARACION

INSTALACION DE LA MANIJA

1. PARA INSTALAR LA MANIJA—Afloje las perillas de los soportes de montaje (Fig. 1).

2. Ubique los soportes de montaje en posición vertical, de modo que los orificios queden hacia arriba.

3. Deslice los extremos de la manija dentro de los orificios del soporte de montaje, hasta que queden completamente asentados contra los soportes (Fig. 1). Asegúrese de que el cable del acelerador, el cable de arranque eléctrico (modelo Key-lectric) y el cable de control de tracción apoyen en la parte superior del soporte de montaje izquierdo (Fig. 2).

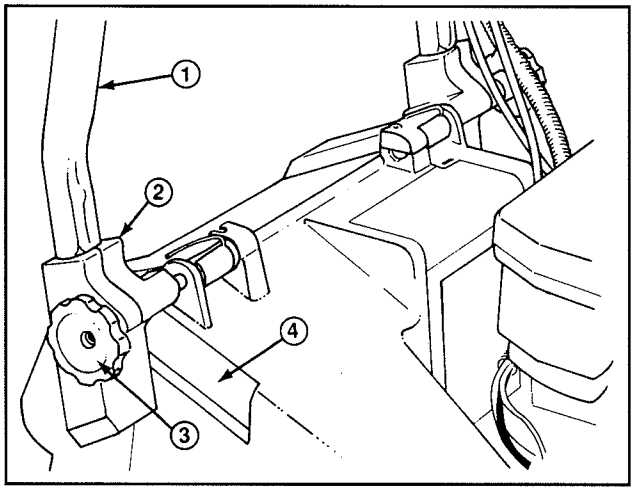

Figura 1

1. Manija
2. Soporte de montaje
3. Perillas
4. Alojamiento de caja

4. Gire la manija y los soportes de montaje hacia atrás, hasta que los soportes queden correctamente colocados dentro de los alojamientos de la caja (Fig. 2).

5. Ajuste las perillas hasta que se toquen los bordes de las ranuras en la parte superior de los soportes de montaje.

6. Utilice las abrazadera para asegurar los cables a la parte inferior del tubo del lado izquierdo (Fig. 3). La abrazadera debe colocarse a 2,5 cm (1 pulg.) del codo de la manija. Para la colocación correcta del cable, vea la Figura 3.

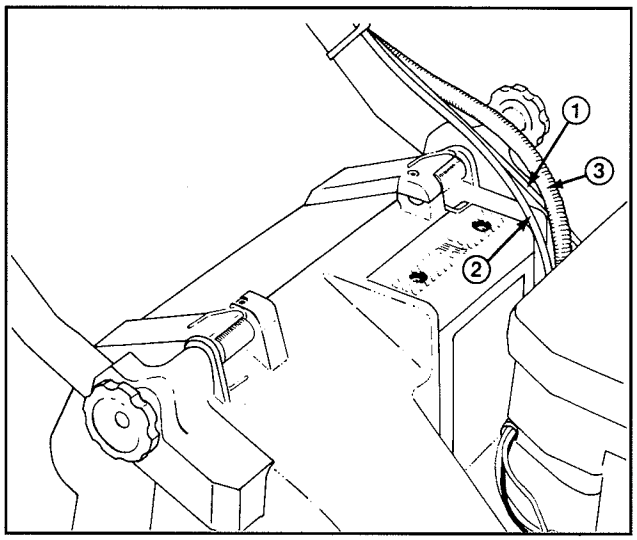

Figura 2

1. Cable del acelerador
2. Cable de tracción
***3. Cable de arranque eléctrico**
***Modelo con arranque eléctrico**

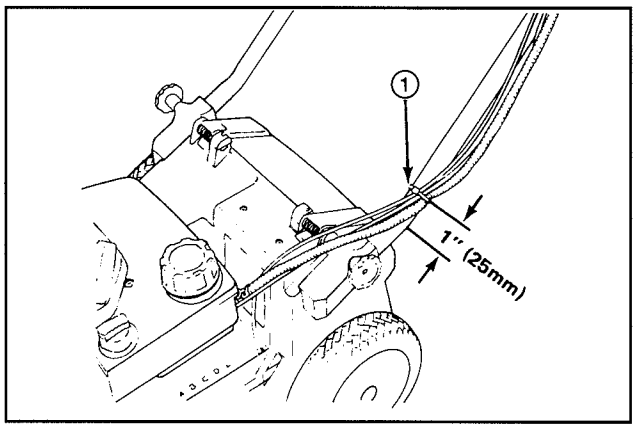

Figura 3

1. Abrazadera de cable

Nota: Asegúrese de que el cable o cables no interfieran con las operaciones de subir y bajar la puerta de descarga.

7. Corte el extremo sobrante de la abrazadera de cables en la parte inferior izquierda de la manija.

INSTRUCCIONES DE PREPARACION

INSTALACION DEL SACO PARA HIERBA

1. Levante la puerta de descarga, deslice la rampa del saco (que está sujeta a éste) en la abertura de descarga y enganche el armazón del saco en la parte redondeada de los soportes de montaje (Fig. 4).

Nota: antes de instalar el saco en la cortadora, asegúrese de que la puerta del saco para hierba está completamente cerrada contra el saco para hierba.

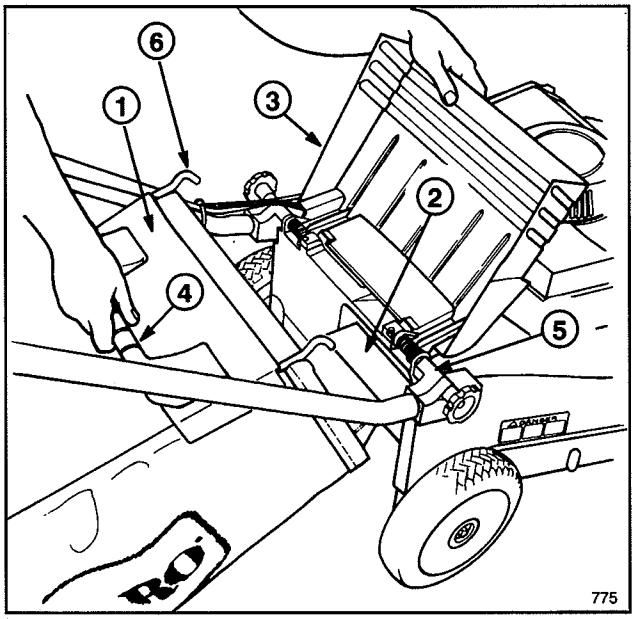

Figura 4

1. **Puerta del saco**
2. **Rampa de saco**
3. **Puerta de descarga**
4. **Manija de saco**
5. **Soporte de montaje**
6. **Gancho para el armazón del saco**

2. Permita que la puerta de descarga quede apoyada en la parte superior del saco (Fig. 5).

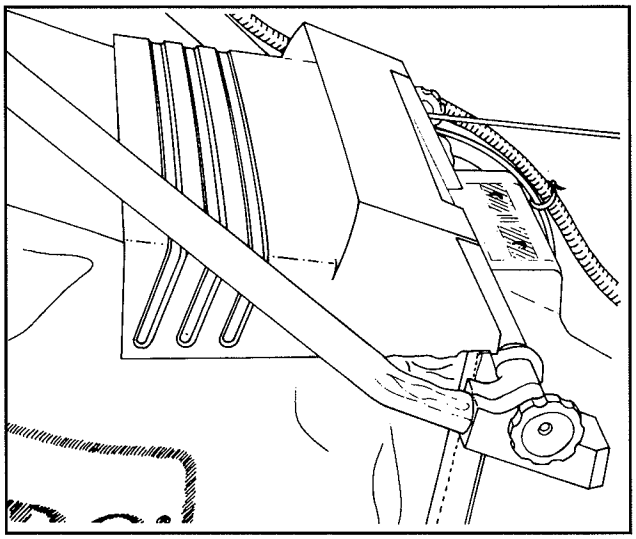

Figura 5

INSTALACION DE LA BATERIA

(modelo con arranque eléctrico)

1. Consulte "Carga de la batería" en la página 12. Deslice la batería entre las salientes de montaje de la parte posterior del panel de control, de modo que la calcomanía quede frente al puesto del operador (Fig. 6).

2. Conecte los alambres.

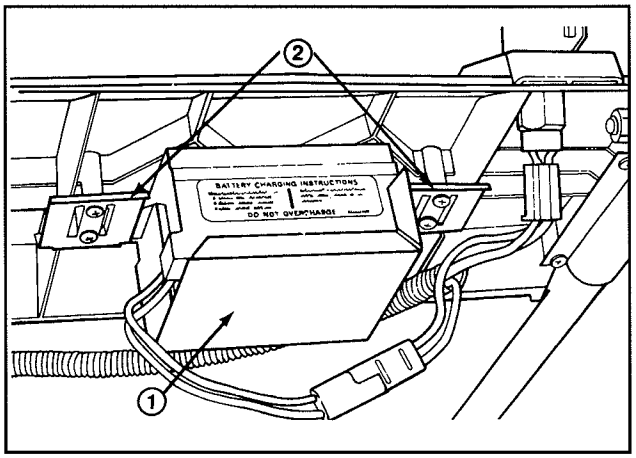

Figura 6

1. **Batería**
2. **Trabas de montaje**

ANTES DE LA OPERACION

LLENADO DEL CARTER CON ACEITE

Llene el cárter con aceite SAE 30 hasta que el nivel del aceite llegue a la marca de FULL (lleno) de la varilla medidora, según se muestra en la Figura 4. La capacidad máxima del cárter es de 0.75 litro (25 onzas) de aceite. Use cualquier aceite detergente de alta calidad que tenga la clasificación de servicio de la API SE, SF o SG.

Cada vez que use la unidad, asegúrese de que el nivel de aceite se encuentre comprendido entre las marcas "ADD" (agregar) y "FULL" (lleno) (Fig. 7). Agregue aceite cuando el nivel esté bajo.

1. Coloque la cortadora sobre una superficie nivelada y limpie la zona próxima a la varilla de medición.

2. Saque la varilla haciendo girar la tapa hacia la izquierda un cuarto de vuelta.

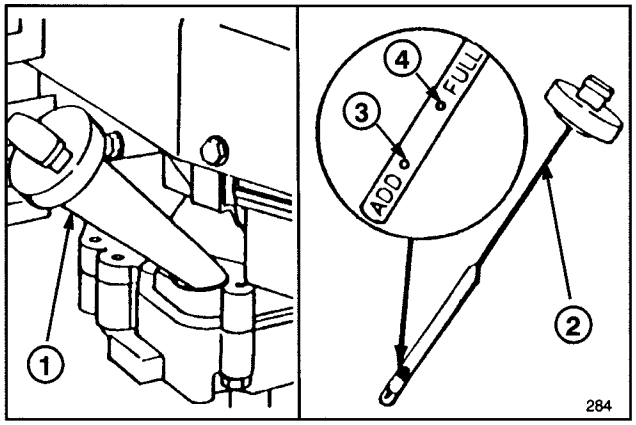

Figura 7

1. Tubo de llendo de aceite
2. Varilla de medición
3. Marca "ADD" (agregar)
4. Marca "FULL" (lleno)

3. Limpie la varilla con un trapo e insértela en el orificio de llenado. Gire la tapa un cuarto de vuelta. Luego, retire la varilla y verifique el nivel de aceite (Fig. 7). Si el nivel fuese bajo, agregue solamente la cantidad de aceite suficiente para llevar el nivel hasta la marca "FULL" (lleno) en la varilla de medición. **NO SOBREPASE ESTA MARCA PORQUE EL MOTOR PODRIA DAÑARSE DURANTE EL ARRANQUE. VIERTA EL ACEITE LENTAMENTE.**

Nota: Verifique el nivel de aceite cada vez que utilice la cortadora, o cada cinco horas de operación. Inicialmente, cambie el aceite después de las primeras dos horas de operación; luego, cámbielo cada 25 horas de operación. En condiciones de polvo o suciedad, se requieren cambios de aceite más frecuentes.

4. Inserte la varilla de medición en el orificio de llenado y gire la tapa hacia la derecha un cuarto de vuelta para trabarla en posición.

LLENE EL TANQUE DE COMBUSTIBLE CON GASOLINA

ADVERTENCIA

PELIGRO: En ciertas condiciones, la gasolina es un líquido extremadamente inflamable y explosivo. Al manejar combustible NO FUME y manténgalo alejado de chispas y llamas descubiertas. Nunca compre más combustible que el necesario para un suministro de 30 días. Almacene la gasolina en un recipiente aprobado y manténgalo fuera del alcance de los niños.

Llene el tanque de combustible solamente en exteriores y cuando el motor esté frío. Llene el tanque hasta una distancia de 0,6 a 13 mm (1/4 a 1/2 pulg.) de la parte superior del orificio de llenado, y no hasta el tope. Este espacio vacío se requiere para la expansión del combustible. Para evitar derrames utilice un embudo o un pico. Seque inmediatamente cualquier derrame de gasolina.

Nota: The Toro Company recomienda encarecidamente el uso de gasolina nueva, limpia, SIN PLOMO y de calidad normal en todos los productos Toro con motores de gasolina. La combustión de la gasolina sin plomo es más limpia, prolonga la duración del motor y promueve un buen arranque porque reduce la acumulación de depósitos en la cámara de combustión. Si no se dispone de gasolina sin plomo, puede emplearse gasolina con plomo.

1. Limpie la zona próxima a la tapa del tanque de combus-tible y retire la tapa del tanque. Llene el tanque con gasolina sin plomo hasta una distancia de aproximadamente 1,3 cm (1/2 pulg.) desde la parte superior del tanque.

2. Coloque la tapa del tanque de combustible y limpie los derrames de gasolina.

Toro también recomienda el uso regular del "Toro Stabilizer/Conditioner" en todas las máquinas de su fabricación, tanto en las temporadas de operación como durante el almacenamiento. Dicho producto limpia el motor durante su funcionamiento y evita la acumulación de depósitos gomosos de barniz en el motor durante los períodos de almacenamiento.

IMPORTANTE: No mezcle aceite con la gasolina. Nunca use metanol, gasolina con metanol, alcohogasolina con más de 10% de etanol, gasolina de alto octanaje o gasolina blanca, porque podrían ocurrir daños al sistema de combustible del motor.

USAR EXCLUSIVAMENTE ADITIVOS DEL TIPO DESTINADO A LA ESTABILIZACION DEL COMBUSTIBLE DURANTE EL ALMACENAMIENTO, TALES COMO EL "TORO STABILIZER/CONDITIONER" O PRODUCTO SIMILAR. EL "TORO STABILIZER/CONDITIONER" ES UN AGENTE CONDICIONADOR/ESTABILIZADOR CON BASE DE DESTILADO DE PETROLEO. TORO NO RECOMIENDA LOS ESTABILIZADORES CON BASE DE ALCOHOL, TALES COMO ETANOL, METANOL O ISOPROPILO.

INSTRUCCIONES DE OPERACION

CONSEJOS PARA LA OPERACION

1. VERIFIQUE EL NIVEL DEL ACEITE—Mantenga el nivel de aceite entre las marcas "ADD" (agregar) y "FULL" (lleno), indicadas en la varilla de medición (Fig. 7).

2. CORTE Y ENSACADO—Los mejores resultados se obtienen cuando se corta aproximadamente 1/3 de la hoja de la hierba. Para cortar hierba muy alta, efectúe la primera pasada a la mayor altura de corte (posición E). Luego, corte la hierba a una altura normal. Si se corta hierba demasiado alta, la cortadora puede obstruirse y provocar la detención del motor. Al cortar cuando hay polvo y resequedad, mueva el acelerador a una velocidad menor para reducir la cantidad de polvo generado por la cortadora.

3. CUCHILLA AFILADA—Comience la temporada de corte utilizando una cuchilla afilada. Periódicamente, use una lima para eliminar las imperfecciones del borde de corte.

CONTROLES DE ARRANQUE, DETENCION Y AUTOIMPULSION

El interruptor de llave (en los modelos de arranque con llave), el acelerador y la barra de control de autoimpulsión se encuentran ubicados en la manija superior (Fig. 8). El arrancador recuperador se encuentra en la parte superior del motor (Fig. 9).

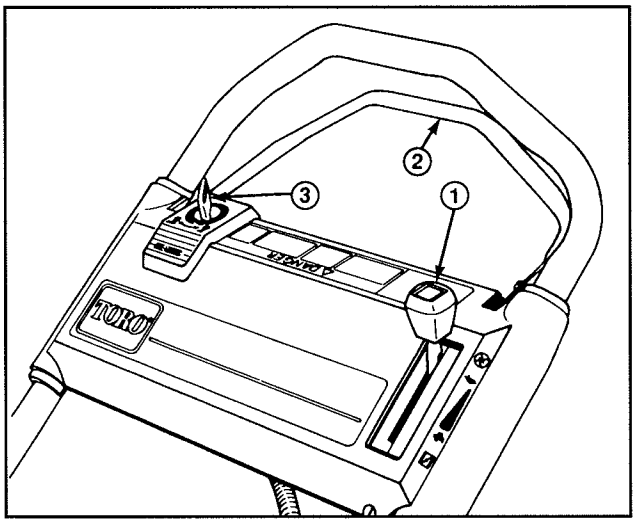

Figura 8

1. Acelerador
2. Barra de control de autoimpulsión
***3. Interruptor con llave**
***Modelo con arranque eléctrico**

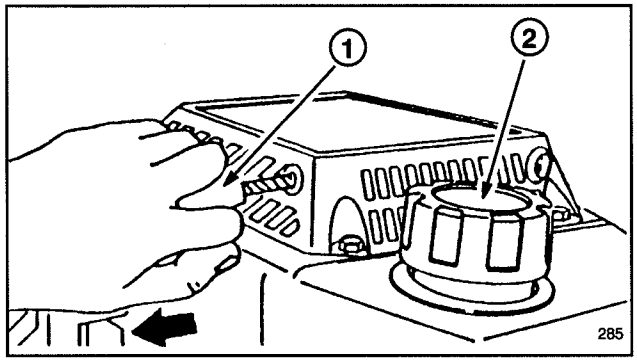

Figura 9

1. Arrancador recuperador
2. Tapa de tanque de combustible

1. Enchufe el cable de la bujía en la bujía.

2. ARRANQUE KEY-LECTRIC—Mueva el acelerador hacia adelante, hasta la posición "CHOKE" (cebador) (Fig. 10). Gire la llave (Fig. 8) hasta la posición "START" y suéltela una vez que el motor comience a funcionar. Mueva el acelerador hacia atrás hasta la posición "FAST" (rápido) o regule la velocidad del motor según corresponda. Si la carga de la batería es demasiado débil para encender el motor, use el arrancador recuperador (Fig. 9).

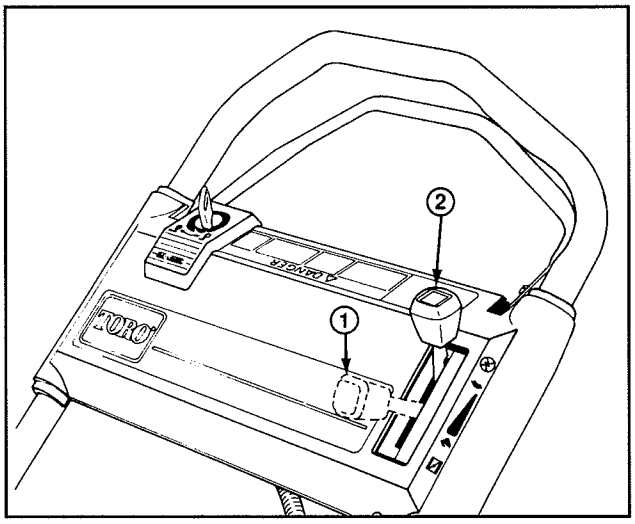

Figura 10

1. Cebador conectado **2. Motor apagado**

3. ARRANQUE MANUAL—Mueva el acelerador hacia adelante, hasta la posición "CHOKE" (cebador) (Fig. 10). Tire del arrancador del motor (Fig. 9) hasta que la soga quede tensa. Luego, tire vigorosamente para poner el motor en marcha. Cuando el motor comience a funcionar, mueva el acelerador hasta la posición "FAST" (rápido) o regule la velocidad del motor según corresponda.

4. DETENCION (Fig. 10)—Para detener el motor, mueva el acelerador hacia atrás, hasta la posición "ENGINE OFF" (motor apagado). Retire la llave del interruptor. Antes de dejar la cortadora o cuando ésta no vaya a utilizarse, desconecte el cable de la bujía.

5. OPERACION CON TRACCION DE RUEDAS (Fig. 11) —Para activar el mecanismo de autoimpulsión de la cortadora, apriete la barra de control contra la manija. Para detener el mecanismo de autoimpulsión, suelte la barra de control.

Nota: Las ruedas impulsoras están equipadas con embragues de rueda libre que permiten mover hacia atrás la cortadora más fácilmente cuando el mecanismo está desconectado. Para desconectar los embragues, la cortadora debe empujarse hacia adelante por lo menos 2,5 cm (1 pulg.) después de detener la operación del mecanismo de autoimpulsión.

INSTRUCCIONES DE OPERACION

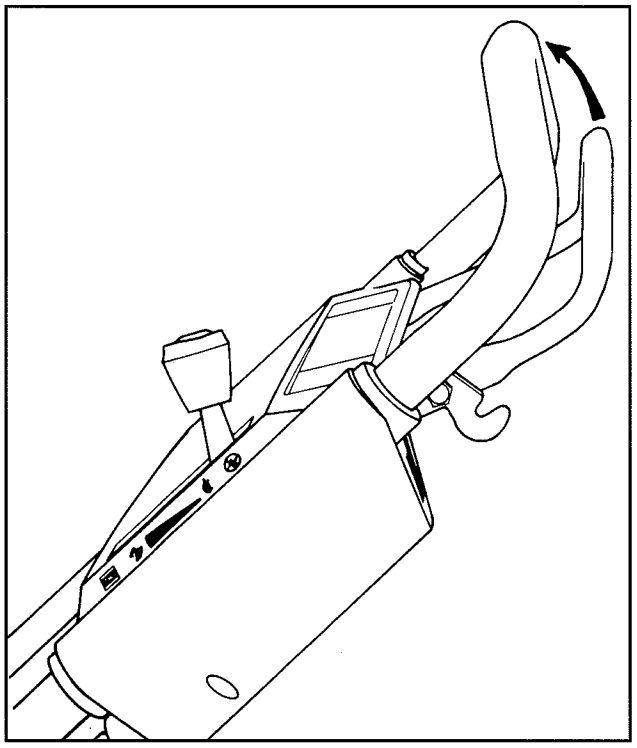

Figura 11

USO DEL SACO PARA HIERBA

1. Detenga el motor y espere hasta que se detengan todas las piezas de la máquina.

Nota: antes de instalar el saco en la cortadora, asegúrese de que la puerta del saco para hierba está completamente cerrada contra el saco para hierba.

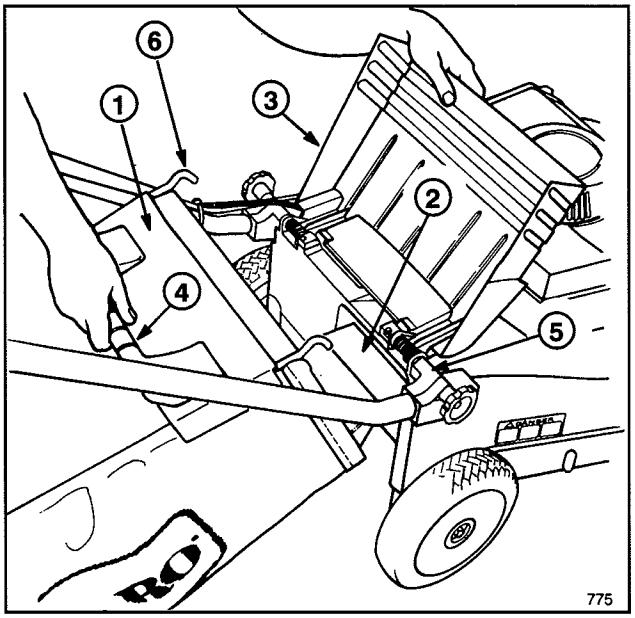

Figura 12

1. Puerta del saco
2. Rampa de saco
3. Puerta de descarga
4. Manija de saco
5. Soporte de montaje
6. Gancho para el armazón del saco

2. INSTALACION DEL SACO—Levante la puerta de descarga, deslice la rampa del saco (que está sujeta a éste) hacia la abertura de descarga y enganche el armazón del saco al soporte de montaje (Fig. 12). Deje que la puerta de descarga se apoye en la parte superior del saco (Fig. 13).

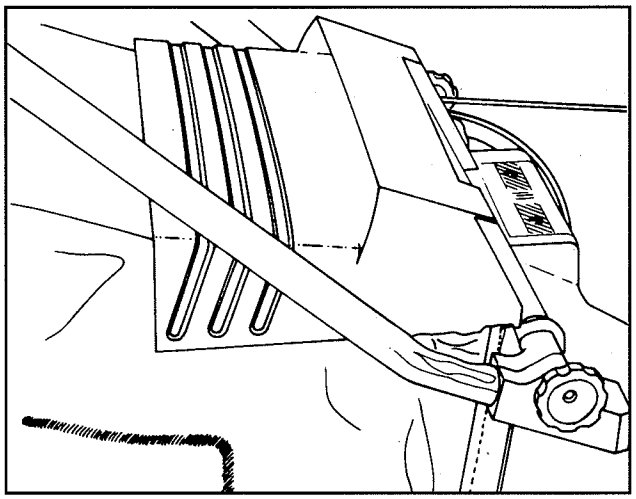

Figura 13

3. REMOCION DEL SACO—**Detenga el motor y espere hasta que se detengan todas las piezas móviles.** Para mayor protección, mantenga siempre las manos y los pies alejados de la cortadora mientras el motor esté en marcha. Levante la puerta de descarga. Mientras mantiene la puerta levantada, tome la manija del saco de hierba y levántelo para retirarlo de la cortadora. Deje que la puerta de descarga se cierre.

PELIGRO

- **Por un canal de descarga abierto pueden salir disparados recortes de hierba y otros objetos.**
- **Los objetos lanzados con suficiente fuerza pueden causar serias lesiones personales o la muerte al operador o a un expectador.**
- **Nunca abra la puerta del canal de descarga cuando el motor esté funcionando, a menos que estén seguramente instalados el saco para hierba del canal.**

PELIGRO

Un saco para hierba gastado puede ocasionar que las piedrecillas y otras basuras similares sean lanzadas en dirección del operador o de un expectador.

- **Los objetos lanzados pueden causar serias lesiones personales o hasta la muerte al operador o los expectadores.**
- **Examine el saco para hierba frecuentemente. Si estuviese dañado, instale un saco nuevo TORO legítimo que tenga una advertencia igual o similar a ésta.**

INSTRUCCIONES DE OPERACION

Nota: Al retirar el saco para hierba, la rampa recoge los restos de hierba que podrían obturar la abertura de descarga. Si la abertura continúa obstruida, desacople el cable de la bujía y retire los restos de la cortadora.

4. VACIADO DEL SACO—Agarre la manija de la armazón del saco y la parte posterior del mismo. Para vaciar los recortes, incline hacia arriba la puerta del saco y gradualmente incline el saco hacia adelante.

AJUSTE DE LA ALTURA DE CORTE

Las cinco letras en la cubierta de la correa de transmisión designan los ajustes de altura de corte. Todas las ruedas se gradúan automáticamente de acuerdo con la altura de corte seleccionada.

1. Detenga el motor y desenchufe el cable de la bujía. Retire la llave.

2. Utilice uno o dos dedos para oprimir la palanca de ajuste de altura de corte (Fig. 14).

Para elevar la altura de las ruedas, oprima la palanca de ajuste de altura para destrabarla y tire de la cortadora para levantarla. Suelte la palanca cuando logre la altura deseada. Para reducir la altura, oprima la palanca de ajuste de altura para destrabarla y empuje hacia abajo la cortadora mientras la hace avanzar. Como guía para la altura correcta, utilice el señalador en la varilla de conexión.

3. Antes de comenzar la operación, asegúrese de que la palanca de ajuste de altura quede trabada en una de las posiciones. Al trabar la palanca, la altura no debe modificarse.

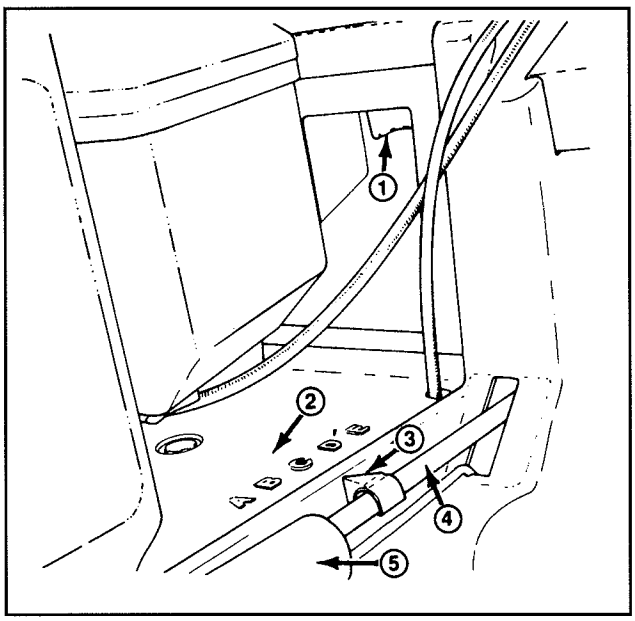

Figura 14

1. Palanca de ajuste de altura de corte
2. Ajustes de altura
3. Señalador
4. Varilla de conexión
5. Tapa de resorte

MANTENIMIENTO

CUIDADO

- **El motor puede arrancar accidentalmente.**
- **El arranque accidental del motor podría causar serias lesiones al operador o a los expectadores.**
- **Desenchufe el cable de la bujía antes de realizar cualquier operación de mantenimiento o ajuste.**

SERVICIO DEL FILTRO DE AIRE

Normalmente, el filtro de aire debe limpiarse cada 25 horas de funcionamiento. Si la cortadora opera en condiciones de polvo o suciedad, será necesario limpiarlo con mayor frecuencia.

1. Detenga el motor y desenchufe el cable de la bujía. En el modelo con arranque eléctrico, retire la llave.

2. Haga girar la perilla que asegura la tapa del filtro de aire al motor hasta que se peuda quitar la tapa (Fig. 15). Limpie la tapa completamente.

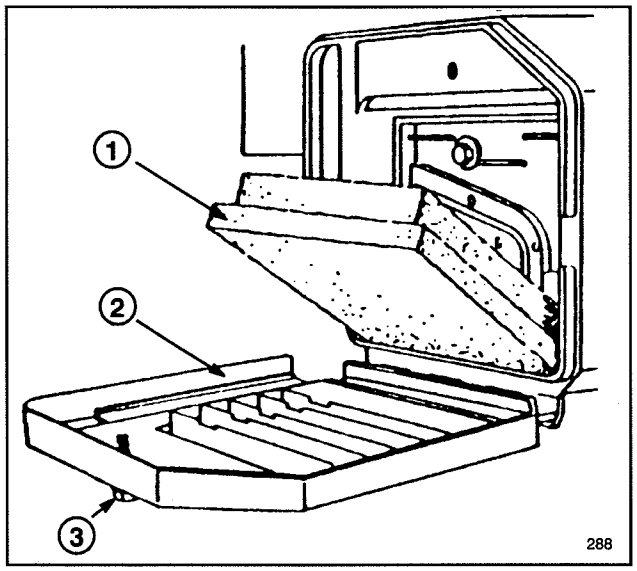

Figura 15

1. Elemento de espuma de goma **2. Tapa** **3. Perilla**

3. Si el elementro de espuma de goma está sucio, quítelo del filtro de aire (Fig. 15). Límpielo minuciosamente.

A. LAVE el elemento de espuma de goma con una solución de jabón líquido y agua tibia. Apriételo para eliminar la suciedad, pero no lo retuerza porque podría desgarrarse. Enjuáguelo completamente en agua limpia.

B. SEQUE el elemento envolviéndolo en un trapo limpio. Apriete el trapo y la espuma para secarla.

C. SATURE el elemento con 15 ml (5 oz) aproximadamente de aceite para motor SAE 30. Apriete el elemento para eliminar el exceso de aceite y distribuirlo de modo uniforme. El elemento debe quedar ligeramente humedecido.

4. Reinstale el elemento de espuma de goma y la tapa del filtro.

IMPORTANTE: No haga funcionar el motor si no se ha instalado el elemento filtrante, pues pueden producirse daños y desgaste del motor.

REEMPLAZO DE LA BUJIA

Use una bujía CHAMPION RC12YC u otra similar. La luz de bujía correcta es de 0,8 mm (0,032 pulg.) Retire la bujía cada 25 horas y verifique su condición.

1. Detenga el motor y espere hasta que se enfríe. Desenchufe el cable de la bujía. En el modelo con arranque eléctrico, retire la llave.

Nota: La gasolina debe drenarse únicamente cuando el motor está frío.

2. Limpie la zona próxima a la bujía y retire la bujía de la tapa del cilindro.

IMPORTANTE: Si la bujía está rajada, empastada o sucia, reemplácela. No limpie los electrodos con arena ni los raspe, pues podrían producirse daños al motor como consecuencia de la entrada de partículas al cilindro.

3. Gradúe la luz de la bujía a 0,76 mm (0,030 pulg.) (Fig. 16). Instale la bujía con la luz adecuada y ponga el sello. Ajuste la bujía firmemente con una torsión de 19 N·m (14 libra-pie).

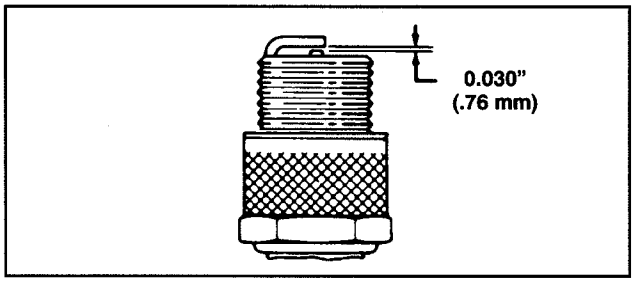

Figura 16

DRENAJE DEL TANQUE DE COMBUSTIBLE

1. Detenga el motor y desenchufe el cable de la bujía. En el modelo con arranque eléctrico, retire la llave.

Nota: Vacíe la gasolina solamente de un motor en frío.

2. Retire la tapa del tanque de combustible y utilice una bomba de sifón para vaciar el combustible en una lata limpia.

Nota: Este es el único procedimiento recomendado para vaciar el combustible.

CAMBIO DEL ACEITE DEL CARTER

Cambie el aceite después de las primeras dos horas de operación del motor, y luego cada 25 horas. Puesto que el aceite caliente fluye mejor y arrastra más contaminantes que el aceite frío, se recomienda hacer funcionar el motor durante varios minutos antes de vaciar el aceite.

1. Detenga el motor y desenchufe el cable de la bujía. En el modelo con arranque eléctrico, retire la llave.

2. Levante la puerta de descarga y retire el saco de hierba. Vacíe la gasolina del tanque de combustible. Para ello, consulte la sección "Drenaje del tanque de combustible" en la página 9.

3. Extraiga la varilla medidora del tubo de llenado del aceite y coloque un recipiente de drenaje a la izquierda de la cortadora.

4. Incline la cortadora hacia el lado izquierdo, dejando que el aceite fluya hacia la bandeja de drenaje (Fig. 17).

5. Cuando se haya drenado el aceite, enderece la cortadora y agregue aceite nuevo al motor. Consulte la sección "Llenado del cárter con aceite," en la página 5.

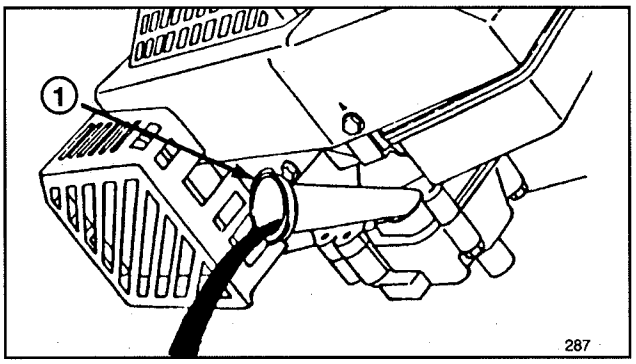

Figura 17

1. Tubo de llenado del aceite

AJUSTE DEL ACELERADOR

El ajuste del control del acelerador puede ser necesario si el motor no arranca o si no se detiene. Cada vez que se instala un nuevo cable de control de acelerador, el acelerador debe ajustarse.

1. Detenga el motor y desenchufe el cable de la bujía. Retire la llave del interruptor.

2. Cologue el acelerador en la posición "FAST" (rápido) .

3. Afloje el tornillo de la abrazadera del cable hasta que éste se deslice (Fig. 18).

4. Mueva el cable del acelerador hacia la izquierda o la derecha hasta que los orificios de la palanca y soporte del acelerador queden alineados (Fig. 18).

5. Hale ligeramente el cable del acelerador para eliminar cualquier holgura y apriete el tornillo de la abrazadera del cable para fijar este ajuste en su lugar.

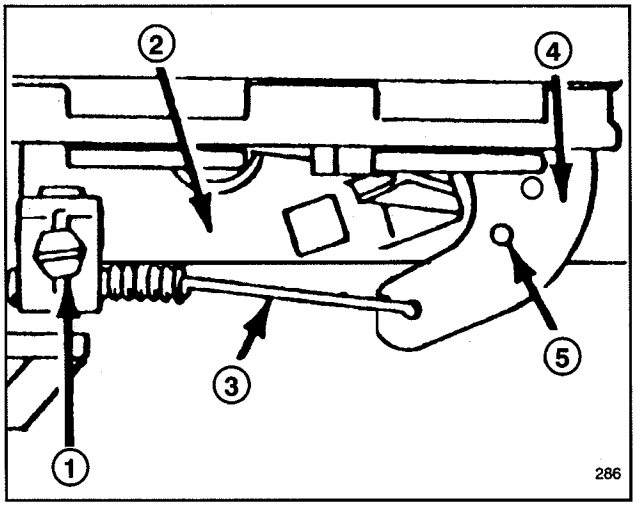

Figura 18

1. Tornillo de la abrazadera del cable
2. Soporte del acelerador
3. Cable del acelerador
4. Palanca del acelerador
5. Orificios alineados

AJUSTE DEL MECANISMO DE TRACCION DE RUEDAS

Si la cortadora no se autopropulsa o lo hace cuando la barra de control está a más de 4 cm (1-1/2") de separación de la manija, ajuste la perilla de control de la tracción por ruedas en la parte posterior de la caja de cambios.

1. Detenga el motor.

2. Gire la perilla de ajuste (Fig. 19) media vuelta hacia la derecha para ajustar la correa de mando, o media vuelta hacia la izquierda para aflojarla. Al girar la perilla, sostenga el cable de control para evitar que gire.

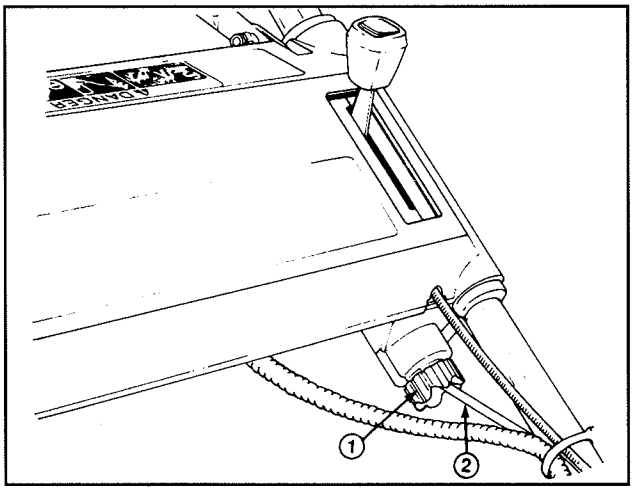

Figura 19

1. Perilla de ajuste **2. Cable de control**

3. Para verificar el ajuste de la tracción, oprima lentamente la barra de control, llevándola hacia la manija. La tracción está correctamente ajustada cuando se siente una resistencia en el momento en que la barra de control está a aproximadamente 2,5 cm (1 pulg.) de la parte superior de la manija (Fig. 20).

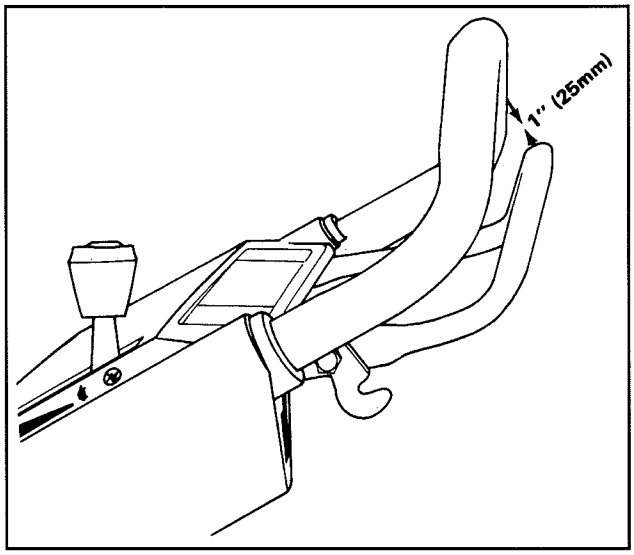

Figura 20

4. Si después de efectuar el ajuste aún persiste la pérdida de tracción o el acople es incorrecto, repita los pasos 2 y 3 hasta lograr un ajuste adecuado.

MANTENIMIENTO

INSPECCION, REMOCION Y AFILADO DE LA CUCHILLA

1. Detenga el motor y desenchufe el cable de la bujía. En el modelo con arranque eléctrico, retire la llave.

2. Vacíe la gasolina del tanque de combustible; para ello, consulte la sección "Drenaje del tanque de combustible" en la página 9.

3. Incline la cortadora hacia su lado derecho (Fig. 21). Evite girar la cuchilla, pues esto puede causar problemas durante el arranque.

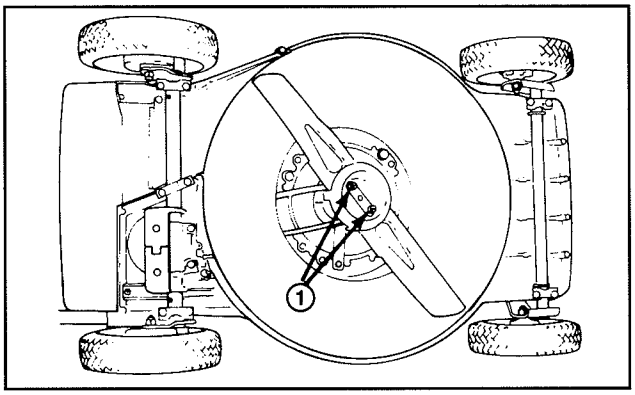

Figura 21

1. Tuercas de la cuchilla

4. INSPECCION DE LA CUCHILLA—Inspeccione minuciosamente la cuchilla para asegurarse de que no esté desgastada y de que tenga filo, particularmente en la zona donde se unen las partes curvas (Fig. 22A). Puesto que la arena y los materiales abrasivos pueden desgastar el metal que une las partes plana y curva de la cuchilla, es necesario verificar la condición de la cuchilla antes de usar la máquina. Si detecta muescas o desgaste (Fig. 22B y C), reemplace la cuchilla por una nueva cuchilla TORO. Consulte el paso 5.

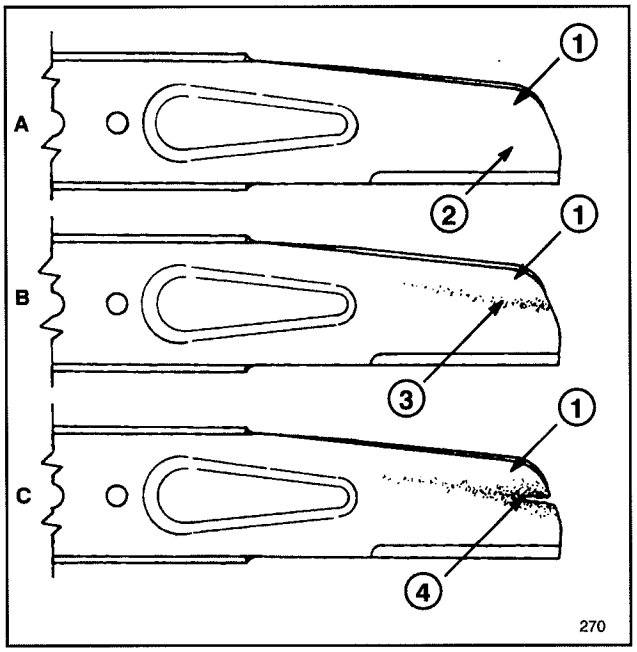

Figura 22

1. Aleta
2. Parte plana de la cuchilla
3. Desgaste
4. Ranura Formada

Nota: Para lograr un máximo rendimiento, instale la nueva cuchilla TORO antes de comenzar la temporada de corte. A lo largo del año, lime las pequeñas melladuras para conservar el borde de corte.

5. REMOCION DE LA CUCHILLA—Sujete el extremo de la cuchilla usando un trapo o un guante grueso. Saque 2 tuercas, 2 arandelas, la copa de protección y la cuchilla (Figs. 21 y 23).

ADVERTENCIA

Si se permite que la cuchilla se desgaste, puede formarse una grieta en la aleta. Con el tiempo, puede desprenderse un trozo de cuchilla y provocar lesiones graves al operador o a otras personas.

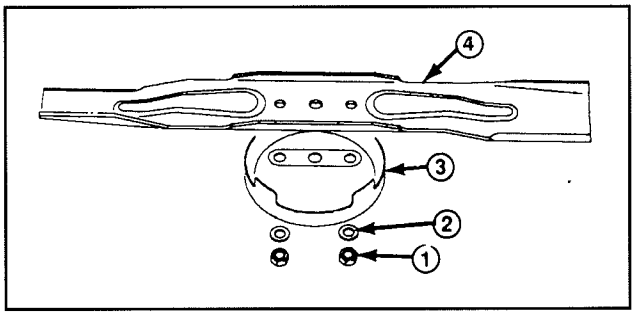

Figura 23

1. Tuercas de la cuchilla
2. Arandela
3. Copa de protección
4. Cuchilla

6. AFILADO DE LA CUCHILLA—Utilice una lima para afilar la cara superior de la cuchilla (que está frente a la parte superior de la caja de la cortadora, teniendo cuidado de mantener el ángulo de corte original (Fig. 24). Para que la cuchilla se mantenga equilibrada, retire la misma cantidad de material de ambos bordes de corte.



Figura 24

IMPORTANTE: Verifique el equilibrio de la cuchilla colocándola sobre un equilibrador de cuchilla, el cual puede adquirirse a bajo costo en una ferretería. Si la cuchilla está equilibrada, se mantendrá en posición horizontal. Si no lo está, se inclinará hacia el lado más pesado. En este caso, será necesario retirar más metal del borde de corte más pesado de la cuchilla.

7. Instale una cuchilla TORO afilada y equilibrada, la copa de protección, 2 arandelas y 2 tuercas de la cuchilla. Para asegurar la instalación correcta, las aletas de la cuchilla deben quedar hacia la parte superior de la cortadora. Apriete las tuercas de la cuchilla a 20-35 N·m (15-25 ft-lb).

MANTENIMIENTO

LUBRICACION

Después de 25 horas de funcionamiento o al concluir la temporada, es necesario lubricar las ruedas delanteras y traseras.

1. Aplique dos o tres gotas de aceite liviano en la parte interna o externa de los pernos de las ruedas. Haga girar las ruedas para distribuir el aceite in los bujes. Limpie el exceso de aceite.

2. Incline la cortadora hacia su lado derecho. Limpie los engrasadores con un trapo limpio (Fig. 25). Conecte la pistola engrasadora al engrasador y efectúe lentamente 1 or 2 aplicaciones de Grasa de Litio Multiuso No. 2.

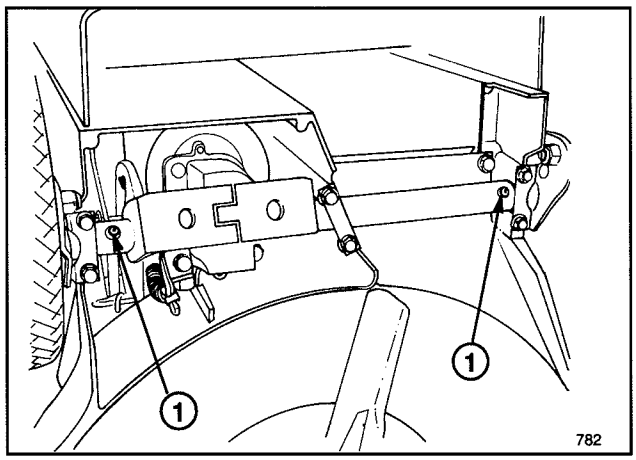

Figura 25

1. Engrasador

CARGA DE LA BATERIA (modelo con arranque eléctrico)

Si bien la batería nueva no se envía completamente cargada, una carga parcial de 4 horas proporciona energía suficiente para varios arranques. Para asegurar una carga completa, una batería nueva debe cargarse continuamente durante 72 horas. La batería también debe cargarse por 72 horas en la primavera y cada vez que la cortadora se almacene. Durante la temporada de funcionamiento normal, cargue la batería por 48 horas una vez por mes o según sea necesario.

1. Detenga el motor y desconecte el arnés de cables del terminal de la batería (Fig. 26).

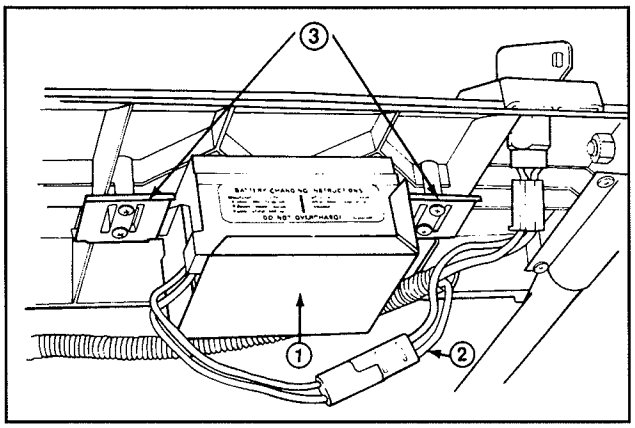

Figura 26

1. Batería **2. Arnés de cable** **3. Traba de montaje**

2. Si se desea, la batería puede retirarse deslizándola fuera de las trabas de montaje. Sin embargo, no es necesario retirarla si la cortadora puede colocarse cerca de un tomacorriente.

3. Conecte el electrocargador TORO a la batería y enchúfelo en un tomacorriente de 220 VCA. Después de cargar la batería durante 72 horas, desenchufe el cargador y desconéctelo de la batería.

4. Conecte el arnés de cables al terminal de la batería.

IMPORTANTE: Se recomienda utilizar únicamente el electrocargador TORO, pues otros cargadores podrían dañar la batería. Use siempre el cargador en interiores y, cuando sea posible, cargue la batería a una temperatura ambiente de 22 C (70 F). No la cargue por más de 72 horas, pues podrían ocurrir daños.

LIMPIEZA DE LA CAJA DE LA CORTADORA

Para asegurar un rendimiento óptimo, mantenga limpias la cara inferior de la caja de la cortadora y la parte interna de la zona de descarga.

1. Detenga el motor y desenchufe el cable de la bujía. En el modelo con arranque eléctrico, retire la llave.

2. Vacíe la gasolina del tanque de combustible; para ello, consulte la sección "Drenaje del tanque de combustible" en la página 9.

3. Incline la cortadora hacia su lado derecho (Fig. 27). Evite que gire la cuchilla para evitar problemas durante el arranque.

4. Elimine la suciedad y los restos de hierba adheridos a la caja, limpiando con una manguera de jardín. Raspe el resto de los residuos con una espátula de madera. Evite las rebabas y los bordes afilados.

5. Limpie la puerta de descarga y las bisagras eliminando los restos de hierba y la suciedad que puedan impedir la operación correcta de la puerta.

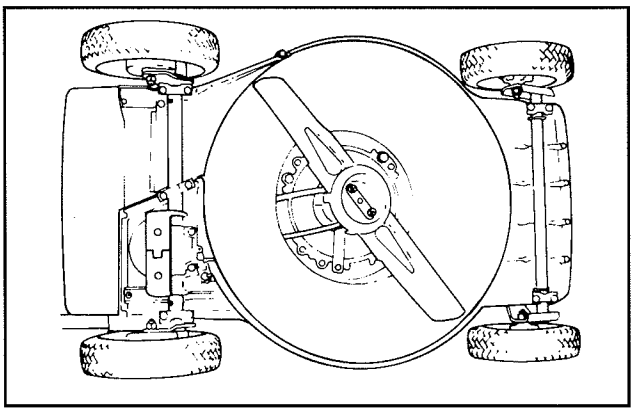

Figura 27

PREPARACION DE LA CORTADORA PARA EL ALMACENAMIENTO

1. Para el almacenamiento a largo plazo, vacíe la gasolina del tanque de combustible o use un aditivo de combustible antes del almacenamiento. Para vaciar la gasolina, consulte en la página 9 la sección Drenaje del tanque de combustible. Después de vaciar la gasolina, ponga en marcha el motor y déjelo funcionar sin acelerarlo hasta que se consuma todo el combustible y el motor se detenga. Repita el procedimiento de arranque dos veces más a fin de asegurarse de que toda la gasolina haya salido del motor. Si la gasolina no se vacía, se formarán depósitos gomosos de barniz, lo cual puede producir un fun-

cionamiento defectuoso del motor e incluso causar problemas de arranque.

La gasolina puede permanecer en el tanque de combustible solamente si se ha agregado un aditivo, tal como Stabilizer/Conditioner de Toro, y se la deja pasar por el motor antes del almacenamiento. El Stabilizer/Conditioner de Toro es un acondicionador/estabilizador a base de destilado de petróleo. Toro no recomienda el uso de estabilizadores a base de alcohol, tales como etanol, metanol o isopropilo. Use el aditivo de combustible en las cantidades recomendadas en el envase.

Bajo condiciones normales, todos los aditivos de combustible siguen obrando en la gasolina durante 6-8 meses.

2. Para vaciar el aceite, consulte las sección "Cambio del aceite del cárter" en la página 9. Después de drenar el aceite, no llene el cárter con aceite hasta no haber completado los pasos siguientes (3 a 10).

3. Retire la bujía y vierta 30 ml (dos cucharadas) de aceite SAE 30 en el orificio del cilindro. Tire lentamente de la cuerda del arrancador para distribuir el aceite dentro del cilindro. Coloque la bujía y ajústela con una torsión de 20 N·m (15 libra-pie). **NO ENCHUFE EL CABLE DE LA BUJIA.**

4. Limpie la caja de la cortadora; para ello, consulte la sección "Limpieza de la caja de la cortadora" en la página 12.

5. Verifique la condición de la cuchilla; consulte la sección "Inspección, remoción y afilado de la cuchilla" en la página 11.

6. Ajuste todas las tuercas, pernos y tornillos.

7. Limpie la suciedad, la paja, los restos de hierba y los residuos acumulados en la parte exterior del motor, la cubierta y la parte superior de la caja de la cortadora.

8. Limpie el filtro de aire; consulte la sección "Servicio del filtro de aire" en la página 9.

9. Lubrique todas las ruedas; consulte la sección "Lubricación" en la página 12.

10. Retoque todas las superficies de pintura que estén oxidadas o descascaradas. Solicite la pintura Toro Re-Kote a un Representante de Servicio Autorizado TORO.

11. Llene el cárter con aceite; consulte la sección "Llenado del cárter con aceite" en la página 5.

12. Cargar la batería durante 72 horas: consultar la sección Carga de la batería, en la página 12.

13. Guarde la cortadora en un sitio limpio y seco. Cubra la unidad para mantenerla limpia y protegida.

IDENTIFICACION DEL PRODUCTO

A la derecha de la caja de la cortadora, antes del canal de descarga, hay una etiqueta con el modelo y el número de serie. Le rogamos que, en su correspondencia a la compañía o al solicitar piezas de repuesto, mencione siempre los números especificados en dicha calcomanía.

APOYO DE SERVICIO PROPORCIONADO POR TORO

Si usted necesita asistencia en lo que se refiere a seguridad, preparación, operación, mantenimiento y reparación de fallas, diríjase a su Concesionario o Representante de Servicio Autorizado TORO más próximo. Allí encontrará técnicos de servicio expertos, así como repuestos y accesorios aprobados por la fábrica. Mantenga su unidad Toro completamente TORO. Compre piezas de repuesto y accesorios originales TORO.

LA GARANTIA DE ARRANQUE TORO

Garantia limitada de cinco años
para el motor GTS 150 OHV de Toro.

¿Qué está cubierto?

Toro Company garantiza que el motor GTS 150 OHV arrancará con la primera o segunda tirada durante cinco años a partir de la fecha de compra—si usted brinda el mantenimiento necesario—o nosotros lo repararemos. Se incluye el costo de las piezas y la mano de obra, pero usted deberá pagar los costos de envio. Esta garantia cubre a los motores TORO GTS 150 comprados después del 1° de septiembre de 1991.

¿Qué debe hacer usted para mantener vigente la garantía?

Usted debe dar mantenimiento a expensas suyas a su motor TORO GTS 150 siguiendo el programa de mantenimiento detallado en el manual del operador. Usted deberá anotar estas labores en la gráfica de mantenimiento que se le suministra y conservar su comprobante de compra. También deberá procurar que un representante de servicio TORO autorizado le dé servicio anualmente al motor TORO GTS 150.

¿Cómo obtener servicio?

Si el arranque de su motor TORO GTS 150 se afectase hasta el punto de no arrancar al halar la cuerda una o dos veces un adulto normal y en buenas condiciones fisicas, usted deberá seguir los siguientes procedimientos:

1. Comuníquese con cualquier representante de servicio TORO autorizado o con el concesionario TORO.
2. Esta persona le indicará que le entregue el producto a su taller o le recomendará otra agencia de servicio TORO autorizada que pueda serle más conveniente.
3. Llevar el producto, su historial de mantenimiento y comprobante de compra al representante de servicio.

Si, por cualquier motivo, usted no quedase satisfecho con respecto al análisis de la condición de arranque de su motor que haga el representante, o de la asistencia prestada, sírvase comunicarse con su distribuidor TORO.

¿Qué no está cubierto por esta garantía?

Esta garantia no cubre:

1. Reparaciones a productos usados comercialmente.
2. Mantenimiento normal, incluyendo el cambio de bujías, filtro de aire, filtro de combustible y ajustes del carburador.
3. Cambio de aceite y lubricación.
4. Reparaciones o ajustes debidos a:
   a. No seguir los procedimientos adecuados de mantenimiento;
   b. Que la cuchilla rotatoria golpee un objeto;
   c. Contaminantes en el sistema de combustible;
   d. Combustible inadecuado o mezcla inadecuada de combustible (si tiene dudas, consulte su manual del propietario)
   e. No observar los procedimientos de almacenamiento especificados en el manual del operador;
   f. Uso indebido, descuido o accidentes en la operación;
   g. Reparaciones o intentos de reparaciónes hechas por personas que no sean representantes de servicio TORO autorizados.
5. Condiciones operativas especiales en que tal vez haya que tirar de la cuerda más de dos veces para arrancar el motor, incluyendo:
   a. Primer arranque después de un periodo prolongado sin usar o de un almacenamiento estacional;
   b. Los arranques en temperaturas frías como las que ocurren a principios de la primavera y fines del otoño pueden requerir tirar de la cuerda una o dos veces adicionales (se aplica solamente a los productos giratorios);
   c. Procedimientos de arranque incorrectos. Si usted confronta dificultades para arrancar su unidad, sírvase consultar el manual del operador para cerciorarse de que está siguiendo los procedimientos de arranque correctos. Esto podría evitarle una visita innecesaria al representante de servicio.

Todas las reparaciones bajo garantía reembolsables al amparo de esta garantía deben ser efectuadas por un representante de servicio TORO autorizado que use piezas de repuesto TORO aprobadas.

El remedio anterior de reparación por un representante de servicio TORO autorizado es el único recurso del comprador.

REGISTRO DE MANTENIMIENTO PARA GARANTIA DE ARRANQUE

Para mantener válida la garantía de arranque, usted deberá efectuar el siguiente mantenimiento cada 25 horas de funcionamiento, con mayor frecuencia en condiciones de polvo y suciedad. Siga los procedimientos señalados en este Manual del Operador y anote la información en esta gráfica.

Fecha	Horas de uso	Servicio al filtro de aire	Cambio de aceite No se aplica al de 2 tiempos	Lubricar las ruedas	Comprobar la bujía	Almacenamiento de la cortadora de césped


TORO®

TORO®

MODEL NR. 20922B-4900001 OG SENERE
MODEL NR. 20928B-4900001 OG SENERE

INSTRUKTIONSBOG

48 CM REAR BAGGER

⚠ PAS PÅ!

Forkert brug eller vedligeholdelse af denne græsslåmaskine fra føreren eller ejerens side kan medføre personskade. For at nedsætte risikoen for skade bør du følge denne sikkerhedsvejledning og altid være opmærksom på symbolet ⚠ (Pas på!). Hvis du undlader at følge sikkerhedsvejledningen, kan det medføre personskade.

ADVARSEL: Udstødningsgas indeholder kulilte, der er et lugtfrit, dødbringende giftstof. Kulilte menes at medføre fosterskader. Start derfor ikke motoren indendørs eller i lukkede rum.

FØR BRUG

1. Læs denne instruktionsbog omhyggeligt, før græsslåmaskinen tages i brug. Lær at bruge styrehåndtagene og maskinen rigtigt. Lad aldrig børn under 16 år betjene græsslåmaskinen. Lad heller aldrig voksne betjene maskinen uden forudgående instruktion.

2. Den, der benytter græsslåmaskinen, er ansvarlig for at holde andre, specielt børn og dyr, væk fra det område, hvor maskinen bruges. Undersøg nøje dette område, og fjern pinde, sten, ståltrådsnet og affald, som maskinen kan suge op og blæse ud. Vær opmærksom på fremmedelementer på græsset, når det slås.

3. Bær lange bukser og solidt fodtøj. Brug ikke maskinen iført åbne sandaler, smykker, løsthængende tøj eller barfodet.

4. Kontroller brændstofmængden før start af motoren. Fyld ikke tanken op indendørs, når motoren kører, eller før motoren er kold adskillige minutter efter brugen. Tør spildt benzin op før start af motoren.

5. Fjern ikke plader, skærme og sikkerhedsanordninger. Reparer eller udskift ødelagte dele, herunder påsatte mærkater. Kontroller alle sikkerhedsanordninger før brug.

6. Træktransmissionsgearet er konstrueret til at stoppe, når reguleringshåndtaget slippes. Kontroller, at træktransmissionsgearet fungerer tilfredsstillende, hver gang maskinen anvendes.

7. Eftersom benzin er et meget brændbart materiale, skal det behandles med omtanke.

- **A.** Brug en godkendt beholder.
- **B.** Påfyld benzin udendørs og ikke indendørs. **PÅFYLD ALDRIG BENZIN PÅ EN MOTOR, DER KØRER ELLER ER VARM.**
- **C.** Skru dækslet på beholderen og benzintanken, og tør spildt benzin op før start af motoren.

UNDER BRUG

8. Start ikke motoren indendørs.

9. Vend ikke bunden i vejret på græsslåmaskinen når motoren startes. Hvis det er nødvendigt, så vip maskinen således at kniven peger væk fra både brugeren og eventuelle tilskuere.

10. Stå ikke på udblæsningssiden af maskinen når der trækkes i startsnoren for at starte motoren.

11. Sørg altid for at have godt fodfæste. Hold godt fast om styregrebet, og gå; løb aldrig. Brug aldrig maskinen, når græsset er vådt. Slå kun græsset i dagslys eller ved tilstrækkelig elektrisk belysning.

12. Slå på tværs af græsskråninger; aldrig op og ned. Pas på, når der skiftes retning på skråninger. Benyt altid skridsikkert fodtøj på skråninger. Slå ikke meget stejle skråninger.

13. Bær altid beskyttelsesbriller eller anvend anden beskyttelse af øjnene ved brug af maskinen for at beskytte dem mod objekter, som maskinen kan blæse ud.

14. Hold ansigt, hænder og fødder væk fra rotorhuset og kniven, når motoren kører. Kniven kan forårsage stor skade på hænder og fødder.

15. Bliv bag ved styregrebet, indtil motoren er stoppet, og hold dig altid væk fra udblæsningsåbningen.

16. Hvis der anvendes opsamlingspose, sluk motoren og bliv bagved styregrebet indtil alle bevægelige dele er stoppet, inden posen tages af og tømmes.

17. Undersøg om opsamlingsposen sidder rigtigt over udblæsningens åbning, eller udblæsningslemmen er lukket, inden græsset slås.

18. Sluk motoren og fjern først fremmedelementer fra slisken, når alle bevægelige dele er stoppet.

19. Eftersom kniven roterer i nogle sekunder, når du har slukket motoren, skal du blive bag ved styregrebet, indtil alle bevægelige dele er stoppet.

20. Hvis du påkører et fremmedelement, eller hvis maskinen ryster unormalt, skal du stoppe motoren og tage tændrørskablet af. Kontroller, at maskinen ikke er ødelagt, og foretag de nødvendige reparationer, før den tages i brug igen. Hvis større reparationer er påkrævet, eller hvis der ønskes assistance, kontaktes en autoriseret TORO-serviceforhandler.

21. Sluk motoren og vent til alle bevægelige dele er stoppet, før klippehøjden justeres.

22. Stands kniven når græsslåmaskinen skubbes udenfor græsset.

23. Stop motoren, før du forlader betjeningspositionen, som er bag ved styregrebet. Tag tændrørskablet af, når maskinen ikke er under opsyn.

24. Rør ikke motoren, mens den kører, eller lige efter at den er stoppet, eftersom den er så varm, at den kan forårsage forbrændinger.

25. Hvis maskinen skal løftes for at blive flyttet, så sluk først for motoren og bliv bag ved styregrebet indtil alle bevægelige dele er stoppet.

DANISH

© The Toro Company – 1993

SIKKERHEDSVEJLEDNING

VEDLIGEHOLDELSE

26. Foretag kun den vedligeholdelse, der er beskrevet i instruktionsbogen. Hvis større reparationer er påkrævet, eller hvis der ønskes assistance, kontaktes en autoriseret TORO-serviceforhandler.

27. Stop motoren, og tag tændrørskablet af, før du renser, undersøger, efterser eller justerer maskinen. Hold kablet væk fra tændrøret for at undgå start af motoren.

28. Kontroller og efterspænd hyppigt alle møtrikker, bolte og skruer, således at maskinen altid er i forsvarlig stand. Sørg for, at knivens møtrikker er efterspændt til 20-35 N-m.

29. Når kniven skal slibes eller udskiftes, så læs først afsnittet om knivens vedligeholdelse og de rigtige installerings- og serviceprocedurer.

30. Fjern overflødigt fedt, græs, blade og ophobninger af affald fra motoren med henblik på at nedsætte brandfaren.

31. Lad ikke motoren køre med for stor hastighed ved at ændre på reguleringsindstillingerne.

32. Undersøg hyppigt græsopsamlingsposen for slitage eller defekter. Udskift den med en ny pose af beskyttelsesmæssige hensyn, når den er slidt eller ødelagt.

33. Lad motoren afkøle før en eventuel tildækning af maskinen. Opstald ikke maskinen tæt ved åben ild, eller hvor benzindampe kan antændes af gnister.

34. Maskinen opfylder de gældende sikkerhedsstandarder for rotationsgræsslåmaskiner på fremstillingstidspunktet. Brug originale TORO-reservedele og -tilbehør for at sikre optimal ydelse og fortsat sikkerhedsopfyldelse. Anvendelse af reservedele og tilbehør, der er fremstillet af andre producenter, kan medføre, at sikkerhedsstandarderne ikke opfyldes, hvilket kan være farligt.

SIKKERHEDSSYMBOLER



Pas på!



Hold hænder og fødder væk fra den roterende kniv



Læs og gør dig bekendt med instruktionsbogen



Stop motoren, før du forlader betjeningspositionen



Choker er aktiveret



Tænding er slukket



Hurtigt Langsomt



Hold folk væk fra det område, hvor der skal slås græs

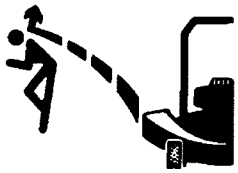

Fjern ikke sikkerhedskærme

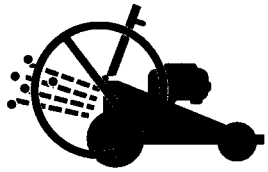

Åbn aldrig maskinens udblæsningslem, når motoren kører, medmindre opsamlingsposen er monteret



Fjern kablet fra tændrøret og gennemlæs instruktionsbogen inden enhver vedligeholdelse eller reparation

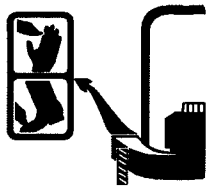

Stik ikke hænder eller fødder ind i udblæsningstunnelen

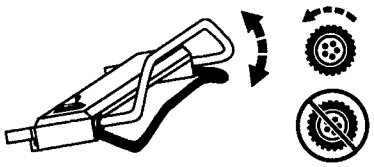

Træk i startersnoren for at starte motoren



Træktransmissionsgear er KOBLET TIL



Træktransmissionsgear er KOBLET FRA

INDHOLDSFORTEGNELSE

	Side
Montering	3-4
Før brug	5
Brugsvejledning	6-8
Vedligeholdelse	9-13
Eftersyn af luftfilter	9
Udskiftning af tændrør	9
Tømning af benzintank	9
Udskiftning af olie i krumtaphus	9-10
Justering af gashåndtag	10
Justering af hjultransmissionsgear	10
Eftersyn/udskiftning/slibning af kniv	11
Smøring	12
Opladning af batteri	12
Rensning af rotorhus	12
Klargøring af maskine til langtidsopstaldning	12-13
Produktidentifikation	13
TORO-service	13
TORO-startgaranti	14
Vedligeholdelsesprotokol for startgaranti	15

MONTERING

MONTERING AF STYREGREB

1. MONTERING AF STYREGREB—Løsn drejehåndtagene på monteringsholderne (fig. 1).

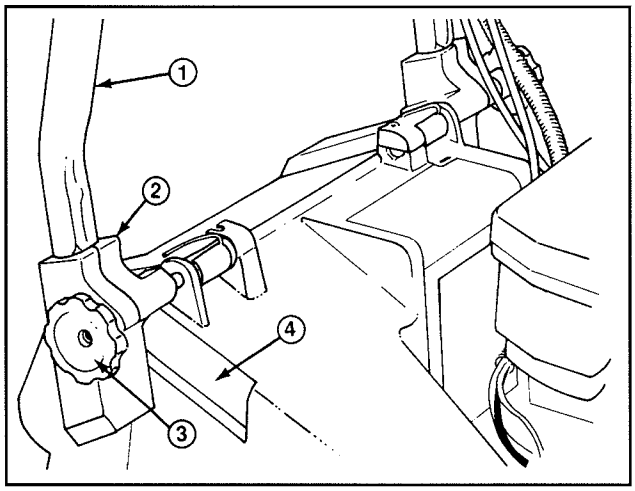

Figur 1

1. Styregreb
2. Monteringsholder
3. Drejehåndtag
4. Åbning i rotorhus

2. Anbring monteringsholderne lodret, således at hullerne vender opad.

3. Skyd styregrebets ender ind i hullerne i monteringsholderne, således at enderne er korrekt placeret i holderne (fig. 1). Sørg for, at gaskablet, kablet til den elektriske starter (modeller med el-start) og kablet til træktransmissionsgearet hviler oven på venstre monteringsholder (fig. 2).

4. Drej styregrebet og monteringsholderne tilbage, indtil holderne kan skydes ind i monteringsåbningerne (fig. 2).

5. Spænd drejehåndtagene, således at kanterne på monteringsholdernes spalteåbninger rører hinanden.

6. Fastgør kablet (kablerne) nederst på venstre styrerør med kabelbånd (fig. 3). Kabelbåndene anbringes 25 mm fra bukningen på styregrebet. Den korrekte kabelplacering er vist på figur 3.

7. Skær overskydende kabelbånd af nederst på venstre styregreb.

OBS.: Sørg for, at kablet (kablerne) ikke hindrer, at udblæsningslemmen kan løftes op eller ned.

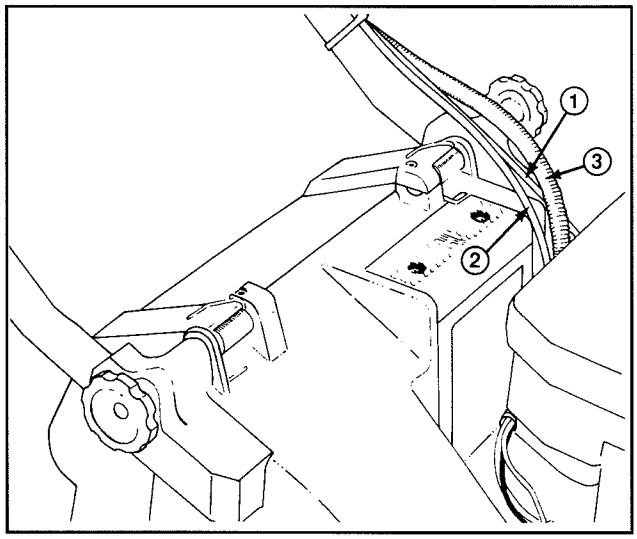

Figur 2

1. Gaskabel
2. Kabel til træktransmissionsgear
*** 3. Kablet til den elektriske starter**
*** Kun på modeller med el-start**

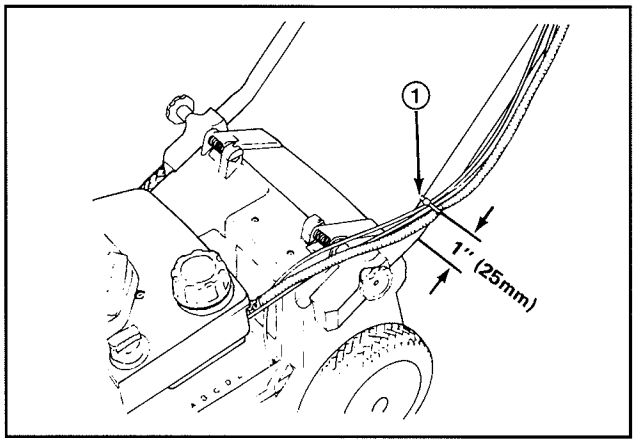

Figur 3

1. Kabelbånd

MONTERING

MONTERING AF GRÆSOPSAMLINGSPOSE

1. Løft udblæsningslemmen, anbring posens placeringsholder i udblæsningsåbningen, og hægt posestativet på monteringsholdernes afrundede dele (fig. 4).

Bemark: Vær sikker på, at poselemmen er lukket tæt til græsopsamlingsposen, før denne monteres på maskinen.

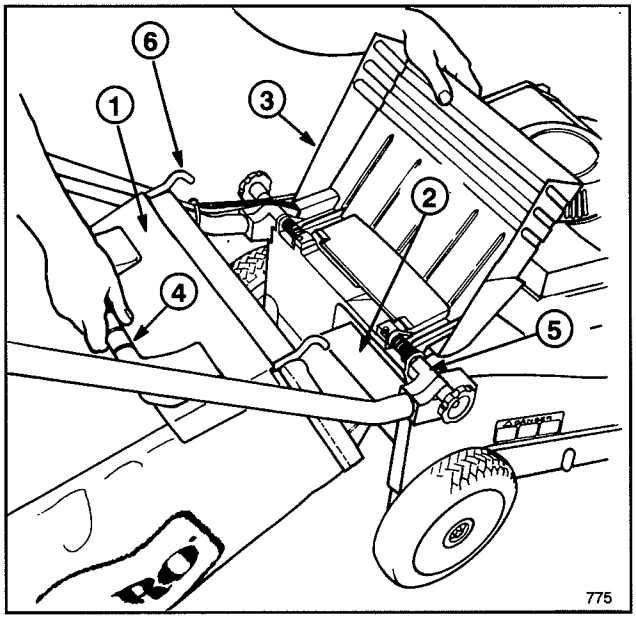

Figur 4

1. **Poselem**
2. **Placeringsholder**
3. **Udblæsningslem**
4. **Posehåndtag**
5. **Monteringsholder**
6. **Krog til posestativ**

2. Udblæsningslemmen skal hvile på posen (fig. 5).

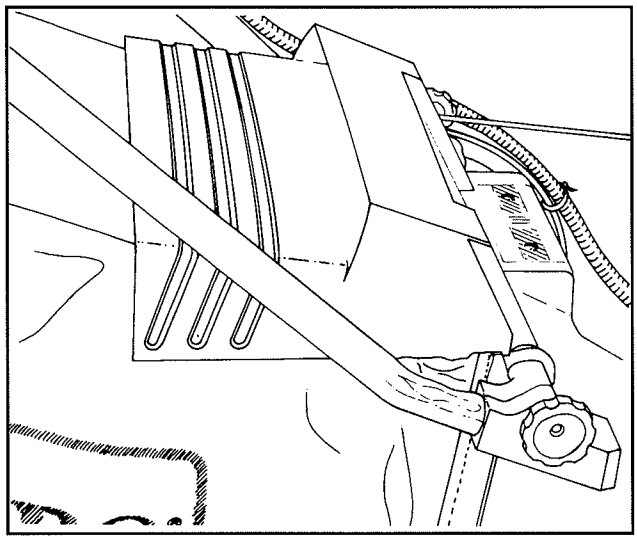

Figur 5

MONTERING AF BATTERI

(modeller med el-start)

1. Se "Opladning af batteri" på s. 12. Placer batteriet mellem monteringsstudsene bag på kontrolpanelet (fig. 6), så instruktionerne på batteriet kan læses.

2. Forbind ledningerne.

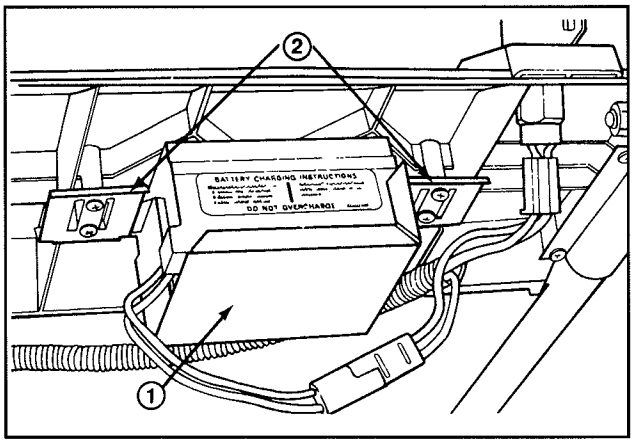

Figur 6

1. **Batteri**
2. **Monteringsstudse**

FØR BRUG

PÅFYLDNING AF OLIE I KRUMTAPHUS

Påfyld krumtaphuset med SAE 30-olie, indtil oliestanden er ved FULL-mærket på målepinden som vist i figur 4. Der kan være maksimalt 0,75 l olie i krumtaphuset. Brug selvrensende olie af høj kvalitet med det amerikanske olieinstituts (American Petroleum Institute) "service-klassifikation" SE, SF eller SG.

Sørg for, at oliestanden er mellem ADD (påfyld) og FULL (fuld) på målepinden (fig. 7) før hver brug af maskinen. Påfyld olie, hvis oliestanden er for lav.

1. Placer maskinen på en plan overflade, og tør af omkring målepinden.

2. Fjern målepinden ved at dreje dækslet 1/4 omgang mod uret.

3. Tør målepinden af, og anbring den i oliepåfyldningshullet. Drej dækslet 1/4 omgang. Fjern derefter målepinden, og kontroller oliestanden (fig. 6). Hvis oliestanden er for lav, påfyldes olie, således at oliestanden når til FULL-mærket på målepinden.

PÅFYLD IKKE OLIE OVER FULL-MÆRKET, EFTERSOM MOTOREN KAN BLIVE ØDELAGT VED START. PÅFYLD OLIEN LANGSOMT.

OBS.: Kontroller oliestanden, hver gang maskinen bruges, eller for hver 5. arbejdstime. Første olieskift skal ske efter de 2 første arbejdstimer; derefter skal olieskift ske for hver 25. arbejdstime. Hyppigere olieskift er påkrævet under støvede eller snavsede forhold.

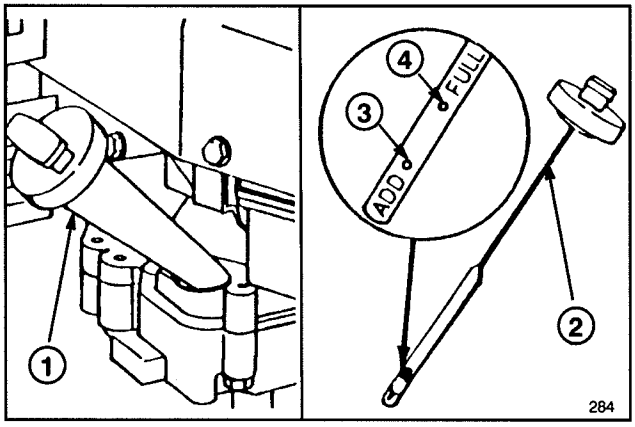

Figur 7

1. Oliepåfyldningsrør	3. ADD-mærke
2. Målepind	4. FULL-mærke

4. Anbring målepinden i oliepåfyldningshullet, og drej dækslet 1/4 omgang med uret, således at målepinden låses.

ADVARSEL!

Benzin er et uhyre brændbart materiale og kan eksplodere under visse forhold. RYG IKKE ved omgang med brændstof, og hold det adskilt fra åben ild og gnister. Køb aldrig benzin til mere end 30 dages forbrug. Opbevar benzin i en godkendt beholder, og gem den væk, således at børn ikke kan få fat i den.

Påfyld benzin udendørs, og run når motoren er kold. Fyld kun tanken indtil 6-13 mm fra toppen, således at brændstoffet kan udvide sig. Brug en tragt eller tud for at undgå at spilde benzin. Tør spildt benzin op.

PÅFYLDNING AF BENZIN

OBS.: TORO anbefaler brug af frisk og ren **BLYFRI** benzin med middelhøjt oktantal i TORO's benzindrevne produkter. Blyfri benzin har renere forbrænding, forlænger motorens levetid og forbedrer motorstart ved at nedsætte opbygning af aflejringer i forbrændingskammeret. Blyholdig benzin kan dog anvendes, hvis blyfri benzin ikke er tilgængelig.

1. Tør af omkring dækslet til benzintanken, og skru det af. Fyld tanken op med blyfri benzin til 6-13 mm fra tankåbningen.

2. Skru dækslet på benzintanken, og tør spildt benzin op.

TORO anbefaler ligeledes, at der regelmæssigt anvendes TORO Stabilizer/Conditioner i alle TORO's benzindrevne produkter ved brug og under opstaldning. TORO Stabilizer/Conditioner renser motoren under brug og hindrer dannelse af gummiagtige lakaflejringer i motoren ved opstaldning.

VIGTIGT: Bland ikke olie i benzinen. Brug aldrig metanol, metanolholdig benzin, gasohol, der indeholder over 10% ætanol, superbenzin eller mineralsk terpentin, da dette kan ødelægge motorbrændstofsystemet.

Brug ikke andre brændstofadditiver end dem, der er fremstillet til brændstofstabilisering ved opstaldning, f.eks. TORO stabilizer/conditioner eller lignende produkter. TORO stabilizer/conditioner er et oliedestillatbaseret stabiliserings/konditioneringsmiddel. TORO fraråder brug af stabilisatorer på alkoholbasis, f.eks. ætanol, metanol eller isopropyl. Brug aldrig additiver for at øge maskinens effekt eller ydelse.

BRUGSVEJLEDNING

BETJENINGSRÅD

1. KONTROLLER OLIESTAND—Oprethold oliestanden mellem ADD og FULL på målepinden (fig. 7).

2. KLIPNING OG GRÆSOPSAMLING — Det bedste resultat opnås, når kun den øverste 1/3 af græsset slås. Ved højt græs anvendes den største klippehøjdeindstilling under den første klipning. Derefter slås græsset med en mere normal indstilling. Hvis der klippes for højt græs, kan maskinen tilstoppes, hvorefter motoren går i stå.

Ved klipning under tørre og støvede forhold reguleres hastigheden, således at den støvmængde, som maskinen frembringer, nedsættes.

3. SKARP KNIV—Start hver klippesæson med en skarp kniv. Hak files jævnligt ud.

START, STOP OG SELVKØRSEL

STYREHÅNDTAG—Nøglekontakt (modeller med el-start) gashåndtag og reguleringshåndtag til selvkørsel er anbragt på det øverste styregreb (fig. 8). Snorestarter findes øverst på motoren (fig. 9).

1. Forbind tændkablet med tændrøret.

2. ELEKTRISK START MED NØGLE—Indstil gashåndtaget på CHOKE (choker) (fig. 10). Drej nøglen (fig. 8) hen på START, og slip den, når motoren går i gang. Træk gashåndtaget tilbage til FAST (hurtig), eller indstil motorhastigheden efter ønske. Brug snorestarteren, hvis der er for kidt strøm på batteriet til at starte motoren (fig. 9).

3. MANUEL START—Indstil gashåndtaget på CHOKE (choker) (fig. 10). Træk i snorestarteren, der er monteret på motoren (fig. 9), indtil snoren er stram. Træk derefter hårdt i snoren for at starte motoren. Når motoren starter, flyttes gashåndtaget til FAST (hurtigt), eller hastigheden indstilles efter ønske.

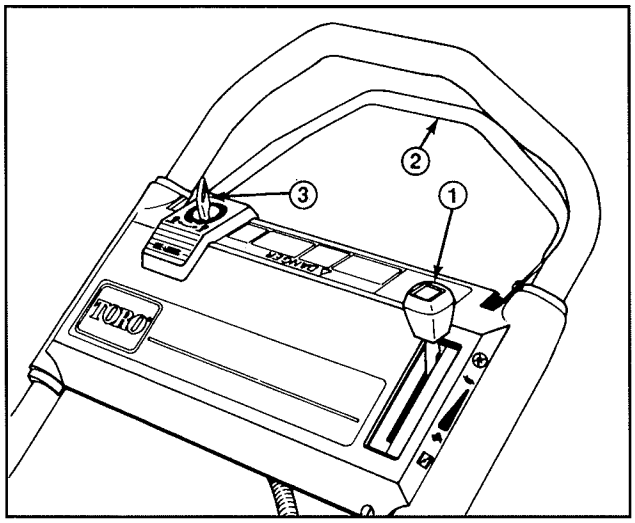

Figur 8

1. Gashåndtag
2. Reguleringshåndtag til selvkørsel
***3. Nøglekontakt**
***Kun på modeller med el-start**

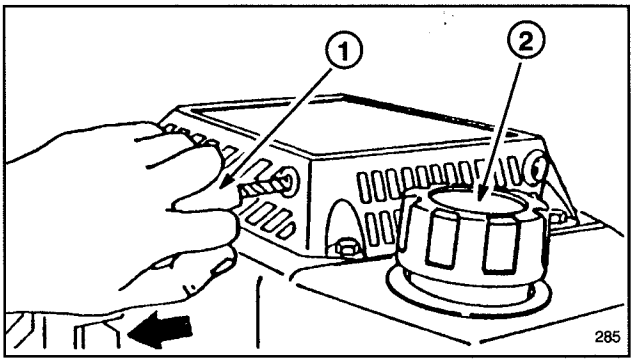

Figur 9

1. Snorestarter **2. Dæksel til benzintank**

4. STOP (fig. 10)—Motoren stoppes ved at indstille gashåndtaget på ENGINE OFF (sluk motor). Tag nøglen ud af kontakten og tændrørskablet af, når maskinen forlades eller ikke skal bruges.

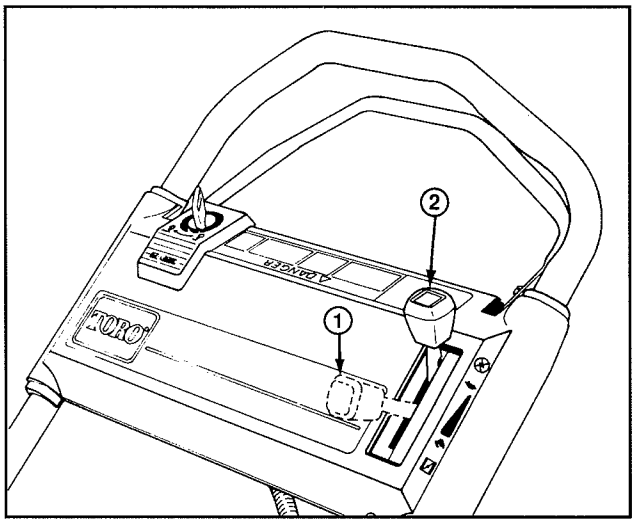

Figur 10

1. Choker er aktiveret **2. Motor er slukket**

5. BETJENING AG HJULTRANSMISSIONSGEAR (fig. 11)—Tryk reguleringshåndtaget mod styregrebet for aktivere selvkørsel. Selvkørselsgearet inaktiveres ved at frigøre reguleringshåndtaget.

OBS.: Drivhjulene er forsynet med frihjulskoblinger, således at maskinen lettere kan skubbes tilbage, når hjultransmissionsgearet er frakoblet. Koblingerne inaktiveres ved at skubbe maskinen mindst 3 cm fremad, når transmissionsgearet er inaktiveret.

BRUGSVEJLEDNING

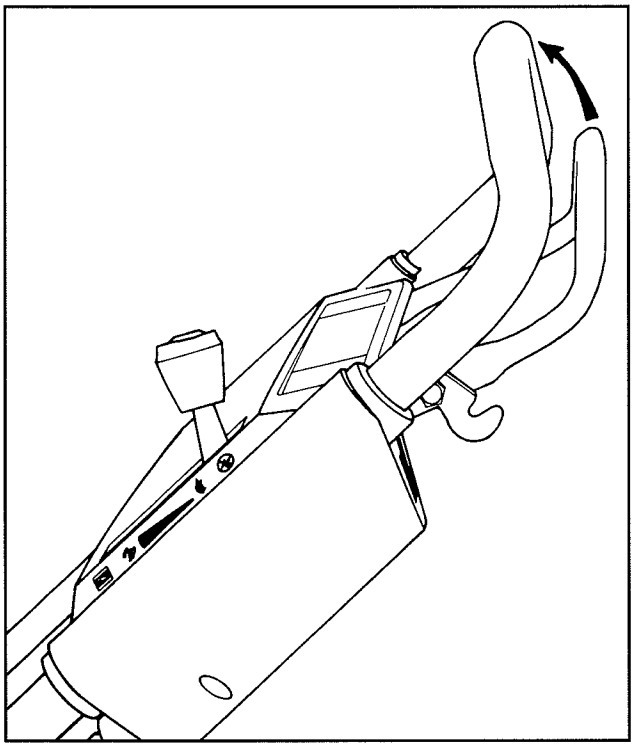

Figur 11

BRUG AF GRÆSOPSAMLINGSPOSE

1. Stop motoren, og vent på, at alle dele er stoppet.

Bemærk: Vær sikker på, at poselemmen er lukket tæt til græsopsamlingsposen, før denne monteres på maskinen.

2. MONTERING AF POSE—Løft udblæsningslemmen, anbring posens placeringsholder i udblæsningsåbningen, og hægt posestativet på monteringsholderen (fig. 12). Posen skal hvile på udblæsningslemmen (fig. 13).

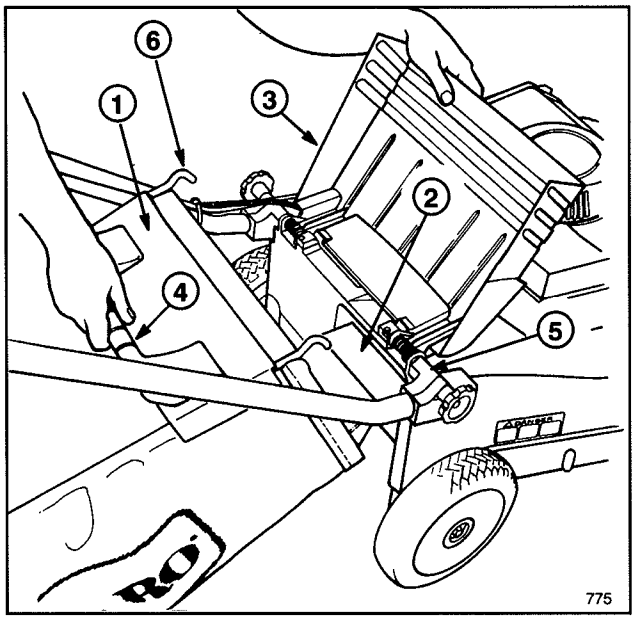

Figur 12

1. Poselem
2. Placeringsholder
3. Udblæsningslem
4. Posehåndtag
5. Monteringsholder
6. Krog til posestativ

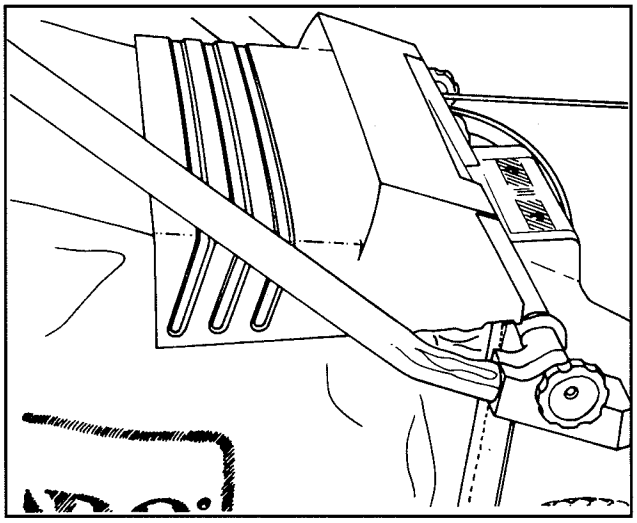

Figur 13

3. UDTAGNING AF POSE—**Stop motoren, og vent, indtil alle bevægelige dele er stoppet.** Af beskyttelsesmæssige årsager skal du altid holde hænder og fødder væk fra rotorhuset, når motoren er i gang. Åbn udblæsningslemmen. Mens du holder denne åben, tager du fat i håndtaget på opsamlingsposen og løfter den ud af maskinen. Husk at lukke udblæsningslemmen.

OBS.: Når opsamlingsposen tages ud, fjerner placeringsholderen automatisk afklippet græs, der tilstopper udblæsningsåbningen. Hvis åbningen stadig er tilstoppet, tag tændrørskablet af og fjern alt afklippet græs fra maskinen.

4. TØMNING AF POSE—Tag fat i håndtaget foran og bag på posen, og løft den ud af maskinen. Løft poselemmen op og vip posen gradvist fremad for at hælde det afklippede græs ud.

FARE!

- **Afklippet græs og andre objekter kan blæses ud, hvis udblæsningstunnelen er åben.**
- **Objekter kan blæses ud med så stor kraft, at det kan medføre alvorlig personskade eller døden for den person, der betjener maskinen, eller forbipasserende.**
- **Åbn aldrig lemmen til udblæsningstunnelen, når motoren kører, medmindre opsamlingsposen, er monteret korrekt.**

FARE!

- **En slidt opsamlingspose kan medføre, at mindre sten og andet affald blæses ud mod den person, der betjener maskinen, eller forbipassende.**
- **Objekter, der blæses ud, kan medføre personskade eller døden for den person, der betjener maskinen, eller forbipasserende.**
- **Undersøg hyppigt opsamlingsposen. Hvis den er ødelagt, udskiftes den med en ny original TORO-pose med denne eller en lignende advarsel påtrykt.**

JUSTERING AF KLIPPEHØJDE

De fem bogstaver på dækslet til drivremmen repræsenterer klippehøjdeindstillingen. Alle hjul justeres automatisk til samme klippehøjdeindstilling.

1. Stop motoren, og tag tændrørskablet af. Tag nøglen ud af kontakten.

2. Tryk med en eller to fingre på kilppejusteringsarmen (fig. 14).

Hjulhøjden hæves ved at trykke på armen og løfte i maskinen, således at klippehøjdeindstillingen frigøres. Slip armen, når du har fundet den ønskede klippehøjde. Klippehøjden sænkes ved først at trykke på justeringsarmen og derefter på maskinen, mens den ruller fremad. Brug indikatoren på forbindelsesstangen til at finde den korrekte indstilling.

3. Sørg for at låse justeringsarmen fast i en klippehøjdeindstilling, før du bruger maskinen. Højden må ikke kunne ændres, når klippehøjdeindstillingen er låst fast.

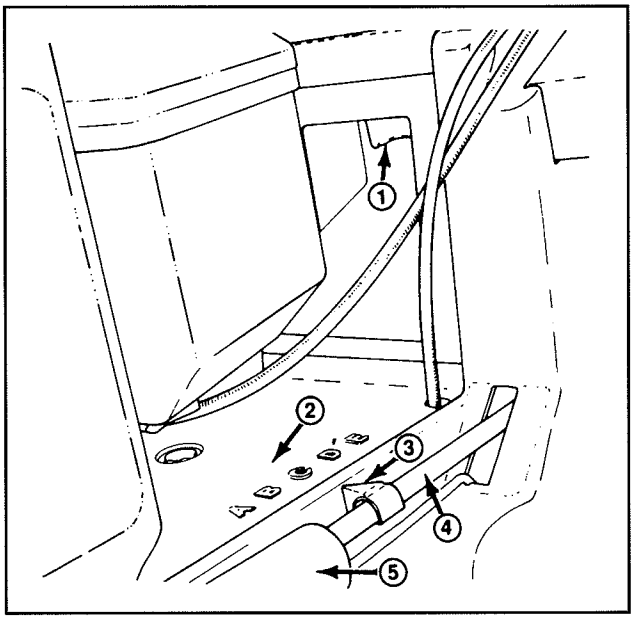

Figur 14

1. **Justeringsarm til indstilling af klippehøjde**
2. **Højdeindstillinger**
3. **Indikator**
4. **Forbindelsesstang**
5. **Fjederdæksel**

VEDLIGEHOLDELSE

PAS PÅ!

- **Motoren kan pludselig starte.**
- **Pludselig motorstart kan forårsage, at den person, der betjener maskinen, eller forbipassende kommer alvorligt til skade.**
- **Tag tændrørskablet af, før du foretager vedligeholdelse eller justeringer.**

EFTERSYN AF LUFTFILTER

Luftfiltret skal normalt renses for hver 25. arbejdstime. Hyppigere rensning er påkrævet, når maskinen anvendes under støvede eller snavsede forhold.

1. Stop motoren, og tag tænsrørskablet af. Tag nøglen ud af kontakten på modeller med el-start.

2. Drej spændeskruen, hvormed luftfilterdækslet er fastgjort til motoren, indtil dækslet kan tages af (Fig. 15). Løft dækslet af, og rens det omhyggeligt.

3. Hvis skumindsatsen er snavset, tages den ud af luftfilterkassen (fig. 15) og renses omhyggeligt.

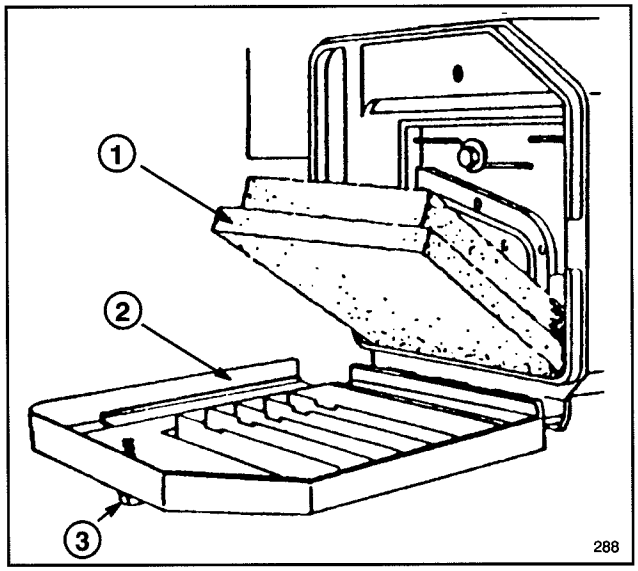

Figur 15

1. Skumindsats
2. Dæksel
3. Spændeskrue

A. VASK skumindsatsen i en opløsning af flydende sæbe og varmt vand. Tryk let på skumindsatsen for at fjerne snavset, men vrid ikke, eftersom den let kan gå i stykker. Skyl den grundigt i rent vand.

B. TØR skumindsatsen ved at omvikle den med en tør klud. Tryk let på kluden for at tørre skumindsatsen.

C. GENNEMVÆD indsatsen med ca. 15 ml SAE 30-motorolie. Tryk let på indsatsen for at fjerne overskydende olie og for at fordele den overalt. Indsatsen skal helst være fugtig.

4. Monter skumindsatsen og luftfilterdækslet.

VIGTIGT: Start ikke motoren uden luftfilterindsatsen, idet dette kan medføre unødig slitage og ødelæggelse af motoren.

UDSKIFTNING AF TÆNDRØR

Brug et CHAMPION RC12YC eller tilsvarende tændrør. Den korrekte elektrodeafstand er 0,76 mm. Tag tændrøret ud for hver 25. arbejdstime, og kontroller dets tilstand.

1. Stands motoren, og lad den afkøle. Tag tændrørskablet af. Tag nøglen ud af kontakten på modeller med el-start.

2. Rens omkring tændrøret, og skru det ud af topstykket.

VIGTIGT: Udskift tændrøret, hvis det er revnet, tilsodet eller snavset. Sandblæsning, skrabning eller rensning af elektroderne må ikke finde sted, idet motoren kan blive ødelagt som følge af stålsand i cylinderen.

3. Juster elektrodeafstanden til 0,76 mm (fig. 16). Monter det korrekt justerede tændrør og mellempakningen. Skru tændrøret i, og efterspænd til 19 N-m.

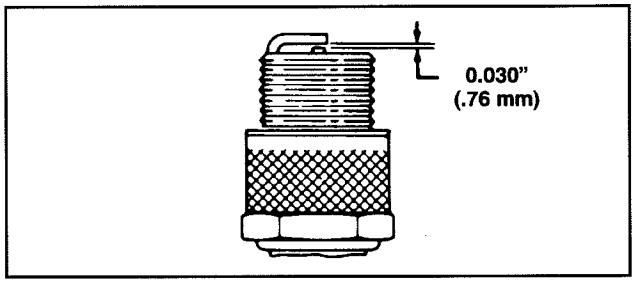

Figur 16

TØMNING AF BENZINTANK

1. Stop motoren, og lad den afkøle. Tag tændrørskablet af. Tag nøglen ud af kontakten på modeller med el-start.

OBS.: Tøm kun benzintanken, når motoren er kold.

2. Fjern dækslet på benzintanken, og brug en hævertpumpe til at tømme benzinen over i en ren benzindunk.

OBS.: Denne fremgangsmåde er den eneste, TORO anbefaler til tømning af benzintank.

UDSKIFTNING AF OLIE I KRUMTAPHUS

Olieskift skal ske efter de 2 første arbejdstimer og derefter for hver 25. arbejdstime. Eftersom varm olie er nemmere at aftappe og indeholder flere affaldsstoffer end kold olie, bør motoren køre i nogle minutter, før olien aftappes.

1. Stop motoren, og tag tændrørskablet af. Tag nøglen ud af kontakten på modeller med el-start.

2. Løft udblæsningslemmen, og fjern opsamlingsposen. Tøm benzintanken; se "Tømning af benzintank" på s. 9.

3. Fjern målepinden fra oliepåfyldningsrøret, og anbring en aftapningsbeholder på venstre side af maskinen.

4. Tip maskinen om på venstre side, så olien kan løbe ned i aftapningsbeholderen (fig. 17).

5. Når olien er løbet ud, stilles maskinen op, og motoren påfyldes frisk olie. Se "Påfyldning af olie i krumtaphus" på s. 5.

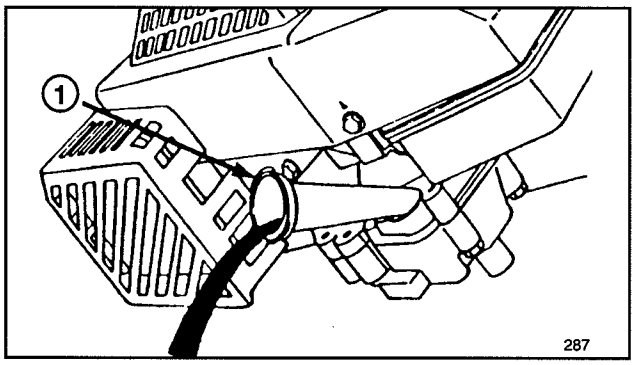

Figur 17

1. Oliepåfyldningsrør

JUSTERING AF GASHÅNDTAG

Justering af gashåndtaget kan være nødvendig, hvis motoren ikke starter eller stopper. Hver gang der monteres et nyt gaskabel, skal gashåndtaget justeres.

1. Stop motoren, og tag tændrørskablet af. Tag nøglen ud af kontakten på modeller med el-start.
2. Indstil gashåndtaget på FAST (hurtigt) .
3. Løsn kabelholderskruen, indtil gaskablet er løst (fig. 18).
4. Skub gaskablet til venstre eller højre, indtil hullerne i gasspjældarmen og gasspjældholderen står ud for hinanden (fig. 18).
5. Træk lidt i kablet for at fjerne eventuelt slør, og spænd kabelholderskruen for at fastlåse justeringen.

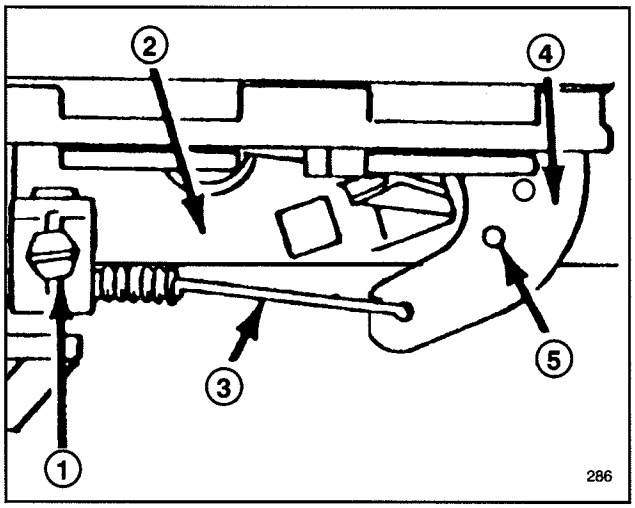

Figur 18

1. Kabelholderskrue
2. Gasspjældholder
3. Gaskabel
4. Gasspjældarm
5. Justerede huller

JUSTERING AF HJULTRANSMISSIONSGEAR

Hvis maskinen ikke kører af sig selv, når afstanden mellem reguleringshåndtaget og styregrebet er over 4 cm, er det nødvendigt at justere hjultransmissionsgearet på bagsiden af gearkassen.

1. Stop motoren.
2. Drej justeringsknoppen (fig. 19) ½ omgang med uret for at stramme drivremmen eller ½ omgang mod uret for at løsne den. Hold på styrekablet, mens du drejer justeringsknoppen, for ikke at sno kablet.

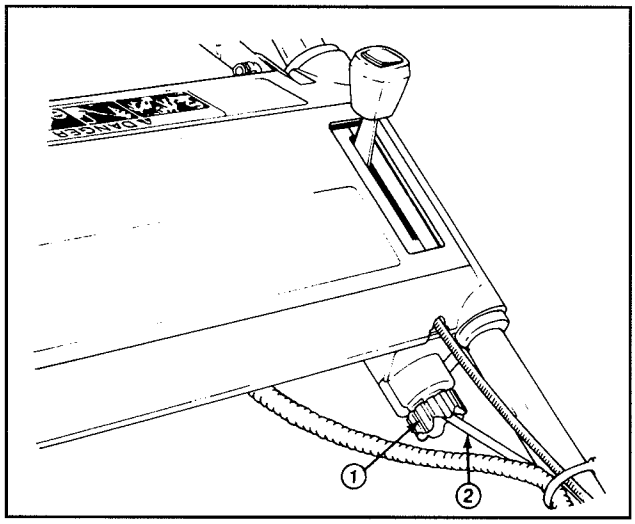

Figur 19

1. Justeringsknop
2. Styrekabel

3. Justeringen kontrolles ved langsomt at trykke reguleringshåndtaget ned mod styregrebet. Træktransmissionsgearet er justeret korrekt, når der mærkes modstand, når reguleringshåndtaget er ca. 25 mm fra det øverste styregreb (fig. 20).
4. Hvis maskinen efter justeringen stadig ikke trækker, eller tilkoblingen er ukorrekt, gentages pkt. 2 og 3, indtil justeringen igen er korrekt.

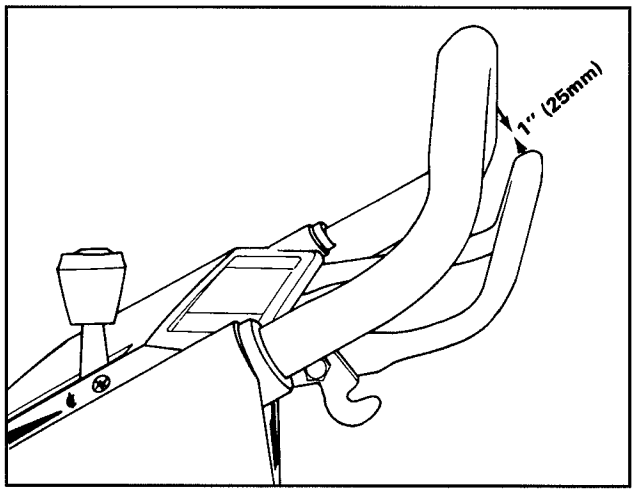

Figur 20

VEDLIGEHOLDELSE

EFTERSYN/UDSKIFTNING/SLIBNING AF KNIV

1. Stop motoren, og tag tændrørskablet af. Tag nøglen ud af kontakten på modeller med el-start.

2. Tøm benzintanken; se "Tømning af benzintank" på s. 9.

3. Tip maskinen om på højre side (fig. 21). Undgå at dreje kniven, da dette kan give startproblemer.

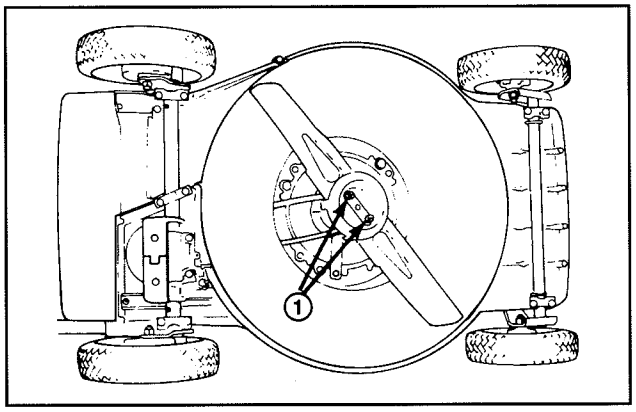

Figur 21

1. Knivmøtrikker

4. EFTERSYN AF KNIV—Undersøg omhyggeligt knivens skarphed og slitage, især hvor flade og buede dele mødes (fig. 22A). Eftersom sand og slibematerialer kan nedslibe metallet mellem knivens flade og buede dele, skal kniven efterses før brug. Hvis du opdager en rille eller anden slitage (fig. 22B og 22C), skal kniven udskiftes med en original TORO-kniv. Se pkt. 5.

OBS.: For at opnå optimal ydelse bør der hver sæson påmonteres en ny kniv. I løbet af året files små hak ned for at vedligeholde æggen.

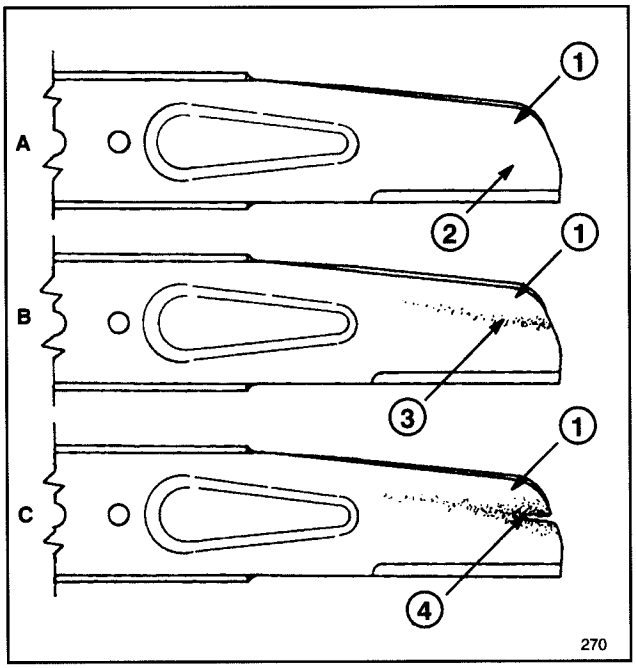

Figur 22

1. Vinge
2. Flad del af kniv
3. Slitage
4. Rilledannelse

PAS PÅ!

Hvis kniven slides, kan der dannes riller tæt ved knivens vinge, som til sidst kan resultere i, at et stykke af kniven brækker af, hvilket kan medføre alvorlige kvæstelser af den person, der betjener maskinen, eller forbipasserende.

5. UDSKIFTNING AF KNIV—Tag fat i knivens ene ende med en klud eller en kraftig handske. Fjern de (2) låsemøtrikker, de (2) spændskiver, beskyttelsesskiven og kniven (fig. 21 og 23).

6. SLIBNING AF KNIV—Brug en fil til at slibe knivens overside (oversiden skal vende mod rotorhuset) og dermed bevare den korrekte skærevinkel (fig. 24). Kniven vil fortsat være afbalanceret, hvis begge ægge files ens.

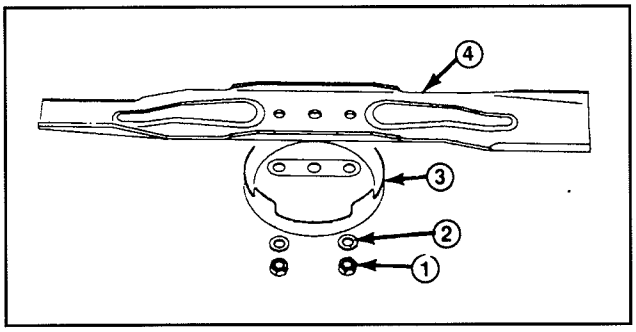

Figur 23

1. Knivmøtrik
2. Spændskive
3. Beskyttelsesskive
4. Kniv

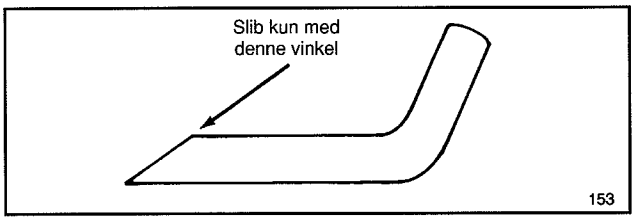

Figur 24

VIGTIGT: Kontroller knivens balance med en afbalanceringsanordning. Billige afbalanceringsanordninger kan fås i isenkræmmerforretninger. En afbalanceret kniv forbliver i vandret position, mens en kniv, der ikke er i balance, tipper mod den tunge ende. Hvis kniven ikke er i balance, skal der files mere af æggen i knivens tunge ende.

7. Monter den skarpe og afbalancerede TORO-kniv, beskyttelsesskiven, de (2) spændskiver og de (2) knivmøtrikker. Knivens vingedel skal vende mod rotorhuset for at sikre korrekt montering. Spænd knivmøtrikkerne til 20-35 N-m.

VEDLIGEHOLDELSE

SMØRING

For- og baghjulene skal smøres for hver 25. arbejdstime eller efter hver sæson.

1. Kom 2-3 dråber let olie på inder- og ydersiden af alle hjulbolte. Drej hjulene for at fordele olien i bøsningerne. Tør overskydende oile af.

2. Tip maskinen, så den ligger på højre side. Tør smøreniplerne af med en tør klud (fig. 25). Med en fedpistol sprøtjes 1-2 skud litiumbaseret universalfedt ind i niplerne.

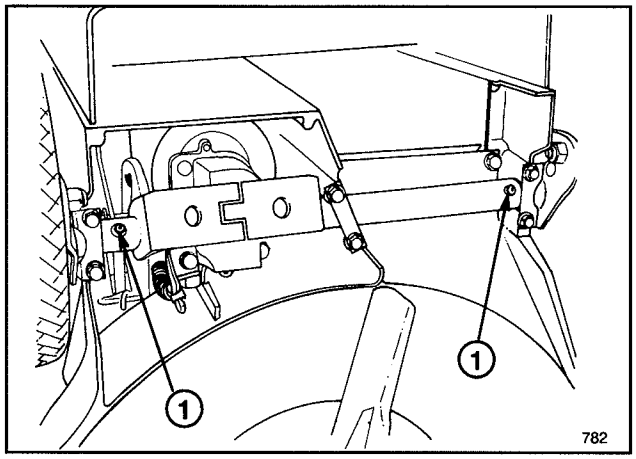

Figur 25

1. Smørenippel

OPLADNING AF BATTERI

(modeller med el-start)

Selvom et nyt batteri ikke er fuldt opladet, giver en delvis opladning på 4 timer tilstrækkelig energi til adskillige starter. Nye batterier skal dog oplades i 72 timer for at sikre fuld opladning. Oplad ligeledes batteriet i 72 timer, når maskinen opstaldes, og om foråret. Under normal brug oplades batteriet i 48 timer en gang om måneden eller efter behov.

1. Stands motoren, og fjern ledningsbundtet fra batteriklemmerne (fig. 26).

2. Batteriet kan fjernes fra monteringsstudsene, men det er ikke nødvendigt, hvis maskinen kan placeres tæt på en stikkontakt.

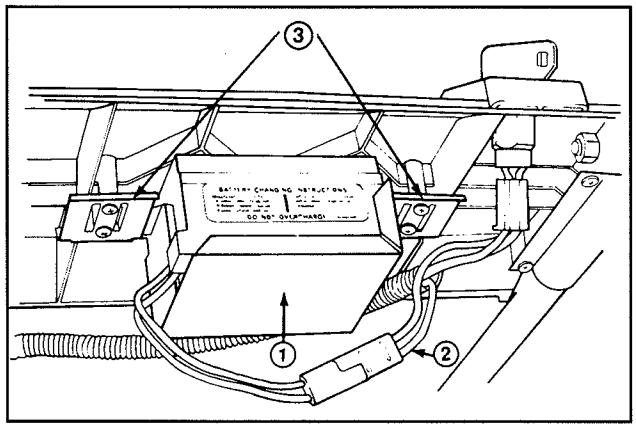

Figur 26

1. Batteri **2. Ledningsbundt** **3. Monteringsstudse**

3. Forbind TORO's elektriske oplader til batteriet, og tilslut opladeren til en 220 V stikkontakt. Når batteriet er opladet efter 72 timer, afbrydes opladeren, og ledningen til batteriet fjernes.

4. Tilslut ledningsbundtet til batteriklemmerne.

VIGTIGT: Det anbefales kun at bruge TORO's egen elektriske oplader, idet andre mærker kan odelægge batteriet. Brug altid opladeren indendørs, og oplad batteriet ved stuetemperatur (22°C eller +70°F), hvor dette er muligt. Oplad højst batteriet i 72 timer, da det ellers kan blive ødelagt.

RENSNING AF ROTORHUS

For at sikre optimal ydeevne skal undersiden af rotorhuset og indersiden af udblæsningsområdet være rent.

1. Stop motoren, og tag tændrørskablet af. Tag nøglen ud af kontakten på modeller med el-start.

2. Tøm benzintanken; se "Tømning af benzintank" på s. 9.

3. Tip maskinen, så den ligger på højre side (fig. 27). Undgå at dreje kniven, da dette kan medføre startproblemer.

4. Fjern snavs og afklippet græs fra rotorhuset med en haveslange. Skrab resterende snavs bort med en løvtræsskraber. Undgå grater og skarpe kanter.

5. Rens udblæsningslemmen og hængsler for græs og andet snavs, der hindrer lemmen i at fungere tilfredstillende.

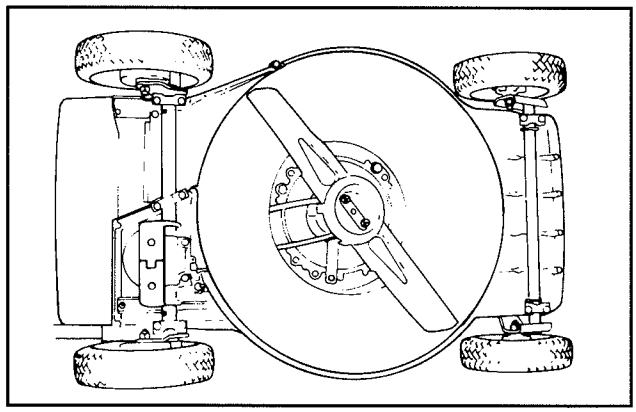

Figur 27

KLARGØRING AF MASKINE TIL LANGTIDS-OPSTALDNING

1. Ved langtidsopstaldning anbefales det at tømme benzintanken eller at bruge et brændstofadditiv før opstaldning. Oplysninger om tømning af benzintank findes under "Tømning af benzintank" på s. 9. Når benzintanken er tømt, startes motoren og kører i tomgang, indtil al benzinen er opbrugt, og motoren stopper. Hvis benzinen ikke aftappes, dannes der gummiagtige lakeflejringer i motoren, der giver dårlig ydeevne samt startproblemer.

Der må kun efterlades benzin i tanken, hvis der er hældt et brændstofadditiv, f.eks. TORO Stabilizer/Conditioner, i benzinen, og motoren er skyllet med dette før opstaldning. TORO Stabilizer/Conditioner er et oliedestillatbaseret stabiliserings/konditioneringsmiddel. TORO fraråder brug af stabilisatorer på alkoholbasis, f.eks. ætanol, metanol eller

isopropyl. Brug brændstofadditiver i anbefalet mængde som anført på beholderen. Under normale forhold virker brændstofadditiver i 6-8 måneder.

2. Aftapning af olie; se "Udskiftning af olie i krumtaphus" på s. 9. Når olien er aftappet, må krumtaphuset først påfyldes frisk olie, når følgende punkter (3-10) er opfyldt.

3. Fjern tændrøret, og hæld 30 ml (2 spiseskefulde) SAE30-olie i cylinderåbningen. Træk langsomt i starter-snoren for at fordele olien på cylindervæggene. Skru tænd-røret i, og efterspænd til 20 N-m. FORBIND IKKE TÆNDKABLET TIL TÆNDRØRET.

4. Rens rotorhusets underside; se "Rensning af rotorhus" på s. 12.

5. Kontroller knivens tilstand; se "Eftersyn/udskiftning/ slibning af kniv" på s. 11.

6. Spænd alle møtrikker, bolte og skruer.

7. Fjern snavs og græsrester fra motorens ydre dele, dens afskærmning og rotorhusets top.

8. Rens luftfiltret; se "Eftersyn af luftfilter" på s. 9.

9. Smør hjulene; se "Smøring" på s. 12.

10. Mal alle rustne eller ridsede overflader. TORO Re-Kote-maling kan købes hos autoriserede TORO-serviceforhandlere.

11. Påfyld krumtaphuset med olie; se "Påfyldning af olie i krumtaphus" på s. 5.

12. Oplad batteriet i 72 timer; se "Opladning af batteri" på side 12.

13. Opstald maskinen på et rent og tørt sted. Dæk den til for at holde den ren og beskyttet.

PRODUKTIDENTIFIKATION

Mærkat med model- og serienummer findes på højre side af maskinens rotorhus foran udblæsningstunnelen. Henvis altid til specifikke numre på denne plade ved alle henvendelser, eller når rekvireres reservedele.

TORO-SERVICE

Hvis assistance er påkrævet vedrørende sikkerhed, montering, brug, vedligeholdelse eller fejlfinding, kontaktes nærmeste autoriserede TORO-serviceforhandler eller -distributør. Foruden de uddannede serviceteknikere har forhandleren og distributøren et lager af fabriksgodkendte reservedele og tilbehør. Bevar din TORO-græsslåmaskine som en original TORO-maskine. Køb altid originale TORO-reservedele og tilbehør.

TORO-STARTGARANTI

Der ydes 5 års garanti
på Toro GTS 150 OHV motoren.

Dækning

The Toro Company garanterer, at Deres Toro GTS 150 Motor starter ved første eller andet træk i 5 år fra købsdatoen, hvis den rutinemæssige vedligeholdelse overholdes. Ellers reparerer vi græsslåmaskinen. Omkostninger til reservedele og arbejdsløn dækkes, men ikke transportudgifter. Denne garanti omfatter TORO GTS 150-motorer, der er købt efter 1. september 1991.

Sådan sikres garantiens fortsatte dækning

Brugeren skal vedligeholde TORO GTS 150-motoren ved for egen regning at følge den procedure, der er nævnt i instruktionsbogen, og notere den foretagne vedligeholdelse på det medfølgende vedligeholdelsesskema samt gemme købskvitteringen. Det er ligeledes et krav, at TORO GTS 150-motoren efterses en gang om året af en autoriseret TORO-serviceforhandler.

Service

Hvis der opstår startproblemer med TORO GTS 150-motoren, således at raske personer ikke længere kan starte motoren ved at trække nogle gange i startersnoren, skal nedenstående procedure følges:

1. Kontakt en autoriseret TORO-serviceforhandler eller TORO-distributøren.
2. Vedkommende vil bede om at få maskinen retur eller henvise til en anden autoriseret TOROserviceforretning.
3. Medbring maskinen, vedligeholdelsesskemaerne og købskvitteringen til serviceforhandleren.

Skulle De af en eller anden årsag ikke være tilfreds med forhandlerens undersøgelse af motorens starttilstand eller forhandlerens assistance, bedes De kontakte TORO-distributøren.

Hvad garantien ikke dækker

Denne garanti dækker ikke:

1. Reparationer af produkter, der anvendes i handelsmæssig henseende.
2. Almindelig vedligeholdelse, herunder udskiftning af tændrør, luftfilter, brændstoffilter og karburatorjusteringer.
3. Olieskift og smøring.
4. Reparationer eller justeringer som følge af:
   a. Manglende foretagelse af korrekt vedligeholdelse;
   b. At et objekt har ramt den roterende kniv;
   c. Forurenende stoffer i brændstofsystemet;
   d. Forkert brug af brændstof eller brændstofblanding (se instruktionsbogen, hvis De er i tvivl);
   e. Manglende overholdelse af korrekt opbevaringsprocedure som angivet i instruktionsbogen;
   f. Forkert betjening, manglende eftersyn eller uheld med maskinen;
   g. Reparationer eller forsøg herpå af andre personer end en autoriseret TORO-serviceforhandler.
5. Særlige driftsforhold, hvor der kræves flere gentagne træk i snoren for at starte motoren, herunder:
   a. Førstegangsstarter efter længerevarende perioder, hvor maskinen ikke har været i brug, eller efter opstaldning.
   b. Lave temperaturer, f.eks. tidligt på foråret og sent på efteråret, kan kræve flere træk i snoren for at starte motoren (gælder kun for rotorprodukter);
   c. Forkert startprocedure. Hvis De har problemer med at starte maskinen, bedes De se i instruktionsbogen for at sikre, at De følger den korrekte startprocedure. De kan på denne måde undgå at rette henvendelse til en serviceforhandler.

Alle garantireparationer, der godtgøres i henhold til denne garanti, skal udføres af en autoriseret TOROserviceforhandler med godkendte TORO-reservedele.

Ovennævnte mulighed for reparation ved en autoriseret TORO-serviceforhandler er køberens eneste retsmiddel .

VEDLIGEHOLDELSESPROTOKOL FOR STARTGARANTI

For at undgå, at startgarantien ikke bortfalder, skal følgende vedligeholdelse foretages efter hver 25. arbejdstime og hyppigere, hvis arbejdet er forbundet med meget støv eller snavs. Fremgangsmåden beskrevet i instruktionsbogen følges, og oplysningerne angives på vedligeholdelsesprotokollen

Dato	Anvendelse antal timer	Eftersyn af luftfilter	Udskiftning af olie Gælder ikke for 2-taktsmotor	Smøring af hjul	Kontrol af tændrør	Langtidsop-staldning af græsslåmaskine


TORO®