Form No. 3396-849 Rev D

EN 1800 Power Curve® Snowthrower

38381

FR Souffleuse à neige Power Curve® 1800

38381

www.Toro.com.

3396-849 D

Form No. 3396-846 Rev C

1800 Power Curve® Snowthrower

Model No. 38381—Serial No. 316005000 and Up

Operator's Manual

If, after carefully reading this manual, you still have questions or problems, call toll free 1-800-808-2963 (US) or 1-800-808-3072 (Canada) before returning this product.

IMPORTANT SAFETY INSTRUCTIONS

When using an electrical appliance, basic precautions should always be followed, including the following:

READ ALL INSTRUCTIONS BEFORE USING THIS APPLIANCE

WARNING—To reduce the risk of fire, electric shock, or injury, follow these safety instructions.

It is essential that you or any other operator of the appliance read and understand the contents of this manual before operating the appliance. Pay particular attention to the safety alert symbol ⚠ which means CAUTION, WARNING, or DANGER—personal safety instruction. Read and understand the instruction because it has to do with safety. **Failure to comply with these instructions may result in personal injury, risk of fire, or electrical shock.**

Double insulation—The power cord and switch used on this machine cannot be replaced, and the equipment shall be disposed of.

Do not use the appliance on graveled surface unless it is adjusted for such a surface in accordance with the *Operator's Manual*.

Keep children and bystanders away—All visitors should be kept at a distance from the work area.

Dress properly—Do not wear loose clothing or jewelry. They can be caught in moving parts.

Wear rubber boots when operating the appliance.

Operating the appliance in the hand-held position is unsafe, except in accordance with the special instructions for such use provided in the *Operator's Manual*.

Warning—To prevent electric shock, use the appliance only with an extension cord suitable for outdoor use.

Extension cords—To prevent the appliance cord and the extension cord from disconnecting during operation, connect the extension cord to the appliance as shown in Figure 9.

Avoid accidental starting—Do not carry the appliance with your finger on the switch. Ensure that the switch is off when plugging in the appliance.

If the appliance cord is damaged in any manner while it is plugged in, disconnect the extension cord from the wall receptacle and contact an Authorized Service Dealer.

Do not abuse the cord—Never carry the appliance by its cord or yank on the extension cord to disconnect the appliance from the receptacle. Keep the cord from heat, oil, and sharp edges.

Keep hands away from moving parts.

Keep guards in place and in working order.

Do not force the appliance—It will perform better and safer at the rate for which it was designed.

Do not overreach—Watch your footing and keep your balance at all times.

If the appliance strikes a foreign object, follow these steps:

- Immediately release the control bar to stop the appliance.
- Unplug the power cord.
- Inspect for damage.
- Repair any damage before starting and operating the appliance.

Disconnect the appliance—Disconnect the appliance from the power supply when not in use, before servicing, when changing accessories, etc.

Store an idle appliance indoors. When the appliance is not in use, it should be stored indoors in a dry, secured place out of the reach of children.

Maintain the appliance with care—Follow instructions for changing accessories.

This appliance meets or exceeds the B71.3 specifications of the American National Standards Institute in effect at the time of production.

Read and understand the contents of this manual before you start the motor.

⚠This is the safety alert symbol. It is used to alert you to potential personal injury hazards. Obey all safety messages that follow this symbol to avoid possible injury or death.

Improperly using or maintaining this appliance could result in injury or death. To reduce this potential, comply with the following safety instructions.

This appliance is capable of amputating hands and feet and of throwing objects. Failure to observe the following safety instructions could result in serious injury.

© 2019—The Toro® Company
8111 Lyndale Avenue South
Bloomington, MN 55420

Register at www.Toro.com.

Original Instructions (EN)
Printed in the Mexico
All Rights Reserved

3396-846 C

Training

- Read, understand, and follow all instructions on the appliance and in the manual(s) before operating this appliance. Be thoroughly familiar with all the controls and the proper use of the appliance. Know how to stop the appliance and disengage the controls quickly.
- Never allow children to operate the appliance. Never allow adults to operate the appliance without proper instruction.
- Keep the area of operation clear of all persons, particularly small children.
- Exercise caution to avoid slipping or falling.

Preparation

- Thoroughly inspect the area where the appliance is to be used and remove all doormats, sleds, boards, wires, and other foreign objects.
- Do not operate the appliance without wearing adequate winter garments. Avoid loose fitting clothing that can get caught in moving parts. Wear footwear that will improve footing on slippery surfaces.
- Do not attempt to clear snow from a gravel or crushed rock surface. This appliance is intended for use only on paved surfaces.
- Never attempt to make any adjustments while the motor is running (except when specifically recommended by manufacturer).
- Always wear safety glasses or eye shields during operation or while performing an adjustment or repair to protect eyes from foreign objects that may be thrown from the appliance.

Operation

- Do not put hands or feet near or under rotating parts. Keep clear of the discharge opening at all times.
- Exercise extreme caution when operating on or crossing gravel drives, walks, or roads. Stay alert for hidden hazards or traffic.
- After striking a foreign object, stop the motor, unplug the extension cord, remove the interlock button (key), and thoroughly inspect the appliance for any damage. Repair any damage before starting and operating the appliance.
- If the appliance should start to vibrate abnormally, stop the motor and check immediately for the cause. Vibration is generally a warning of trouble.
- Stop the motor, remove the interlock button (key), and unplug the appliance whenever you leave the operating position, before unclogging the rotor blade housing or discharge chute, and when making any repairs, adjustments, or inspections.
- When cleaning, repairing, or inspecting the appliance, stop the motor, remove the interlock button (key), unplug the appliance, and ensure that the rotor blades and all moving parts have stopped.
- Exercise extreme caution when operating on slopes.
- Never operate the appliance without proper guards and other safety protective devices in place and working.
- Never direct the discharge toward people or areas where property damage can occur. Keep children and others away.
- Do not overload the capacity of the appliance by attempting to clear snow at too fast a rate.
- Look behind and use care when backing up with the appliance.
- Never operate the appliance without good visibility or light. Always be sure of your footing, and keep a firm hold on the handle. Walk; never run.

Clearing a Clogged Discharge Chute

Hand contact with the rotating rotor blades inside the discharge chute is the most common cause of injury associated with snowthrowers. Never use your hand to clean out the discharge chute.

To clear the chute:

- **Shut the motor off, remove the interlock button (key), and unplug the extension cord from the machine!**
- Wait 10 seconds to be sure the rotor blades have stopped rotating.
- Always use a clean-out tool, not your hands.

Maintenance and Storage

- Check all fasteners at frequent intervals for proper tightness to ensure that the appliance is in safe working condition.
- Always refer to the *Operator's Manual* for important details if the appliance is to be stored for an extended period.
- Maintain or replace safety and instruction labels as needed.
- Run the appliance for a few minutes after throwing snow to prevent freeze-up of the rotor blades.

SAVE THESE INSTRUCTIONS

Safety and Instructional Decals

Safety decals and instructions are easily visible to the operator and are located near any area of potential danger. Replace any decal that is damaged or missing.

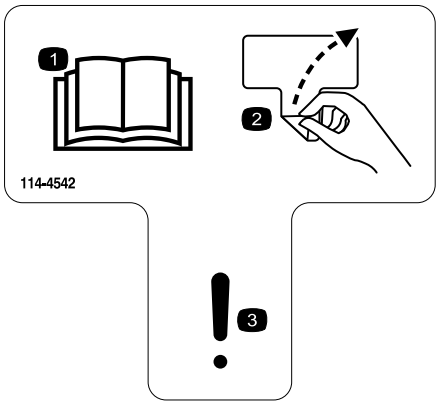

decal114-4542

114-4542

1. Read the *Operator's Manual*.
2. Remove decal
3. Warning

decal114-9034

114-9034

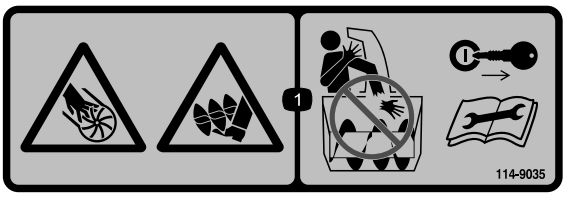

decal114-9035

114-9035

1. Cutting/dismemberment hazards of hand or foot, auger—do not place your hand in the chute; remove the interlock button (key) and read the instructions before servicing or performing maintenance.

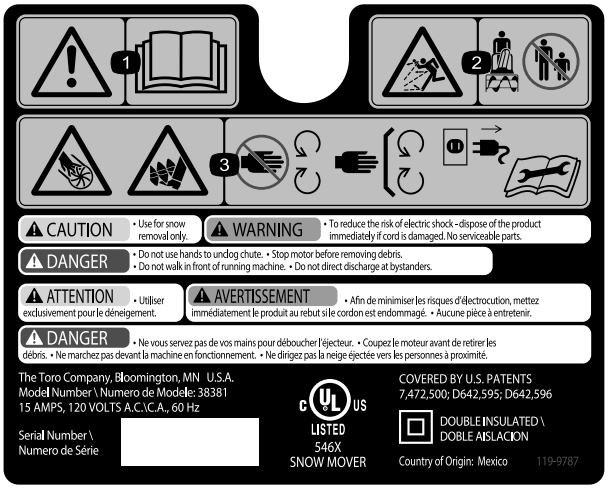

decal119-9788

119-9788

1. Read the *Operator's Manual*.
2. Thrown object hazard—keep bystanders away.
3. Cutting/dismemberment hazard of hand, impeller; cutting/dismemberment hazard of foot, auger—stay away from moving parts; keep all guards and shields in place; unplug the machine before performing maintenance.

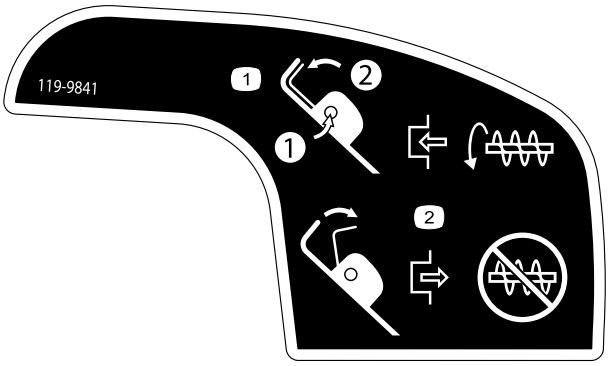

decal119-9841

119-9841

1. Push the interlock button, then hold the handle to engage the rotation of the rotor blade.
2. Release the handle to disengage the rotation of the rotor blade.

Setup

Note: Determine the left and right sides of the machine from the normal operating position.

Installing the Upper Handle

1. Remove the handle knobs, oval bolts, and curved washers from the lower handle.
2. Install the upper handle to the lower handle of the machine with the handle knobs, curved washers, and oval bolts as shown in Figure 1.

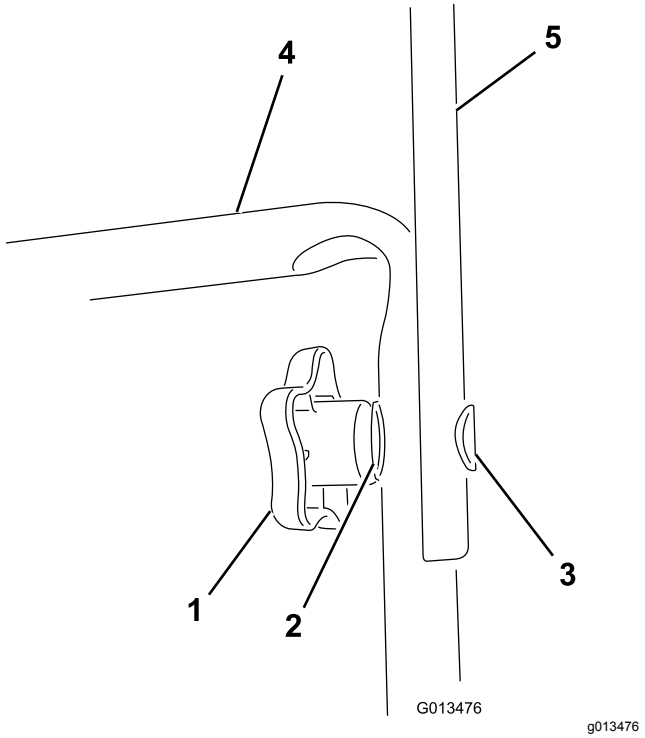

Figure 1

1. Handle knob (2)
2. Curved washer (2)
3. Oval bolt (2)
4. Lower handle
5. Upper handle

Note: Ensure that the power cord attached to the machine is routed over the lower handle and to the **inside** of the handle assembly.

3. Tighten the handle knobs firmly by hand.
4. Attach the cord guide to the handle (Figure 2).

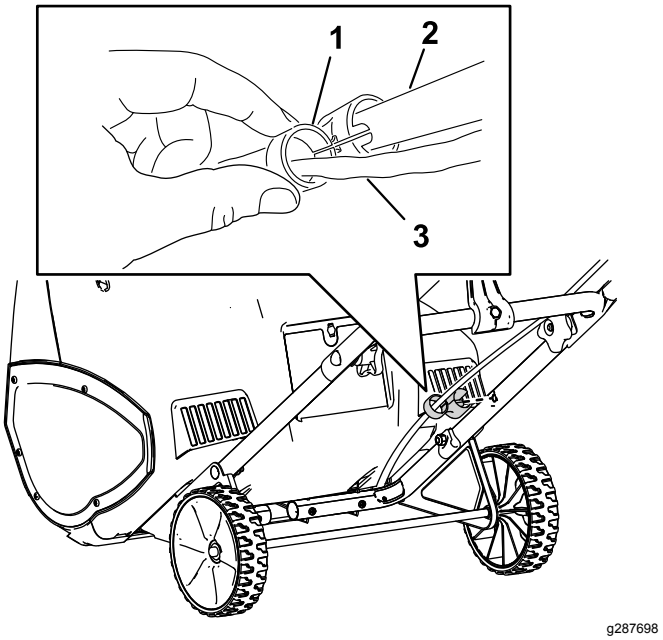

Figure 2

1. Cord guide
2. Handle
3. Cord

Installing the Chute Control Rod

1. Position the discharge chute so that it faces forward.

   Important: **Align the arrow on the discharge chute with the arrow on the housing (Figure 3).**

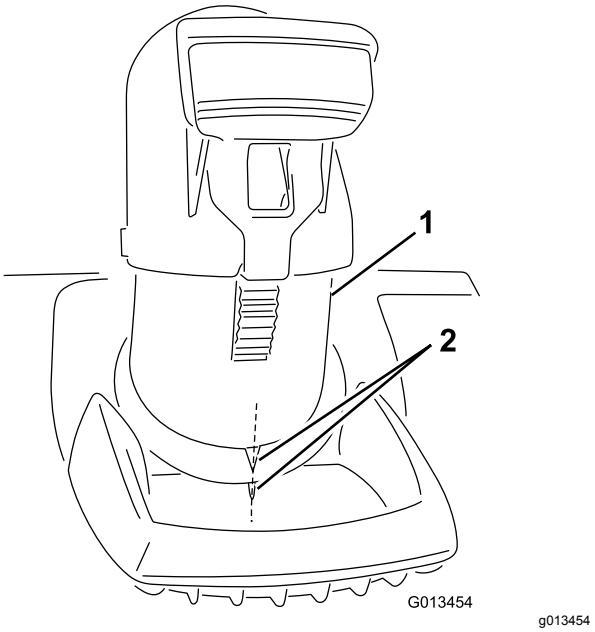

Figure 3

1. Discharge chute
2. Align the arrows

2. Insert the end of the chute control rod through the keyed hole in the bracket that is attached to the top of the lower handle (Figure 4).

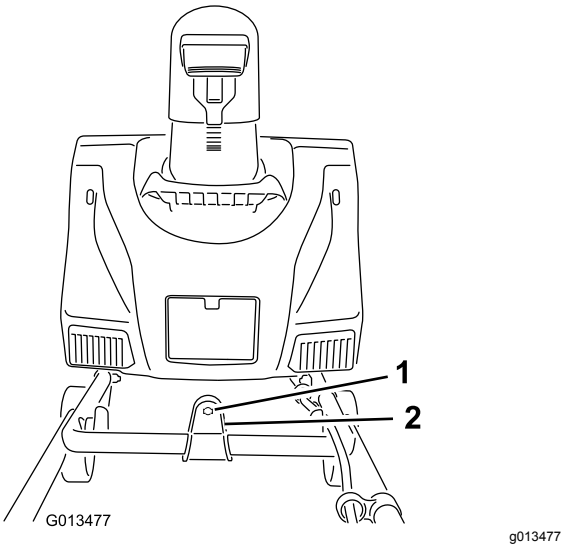

Figure 4

1. Keyed hole
2. Bracket

3. Remove the decal that covers the keyed hole in the back of the housing (Figure 5).

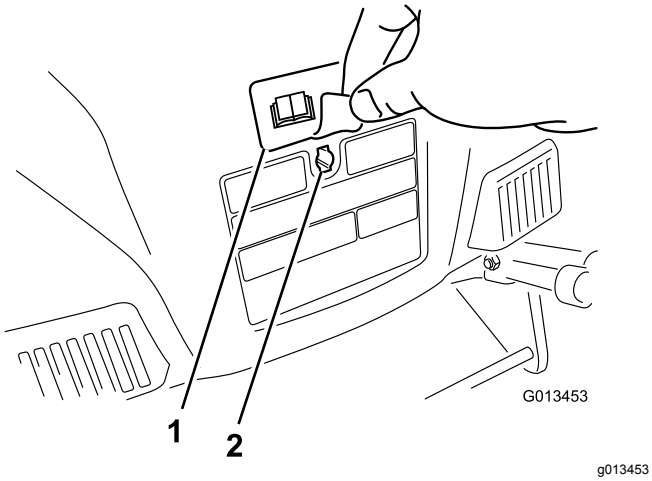

Figure 5

1. Decal
2. Keyed hole

4. Ensure that the handle of the chute control rod points upward (Figure 6), and insert the rod into the keyed hole in the back of the housing.

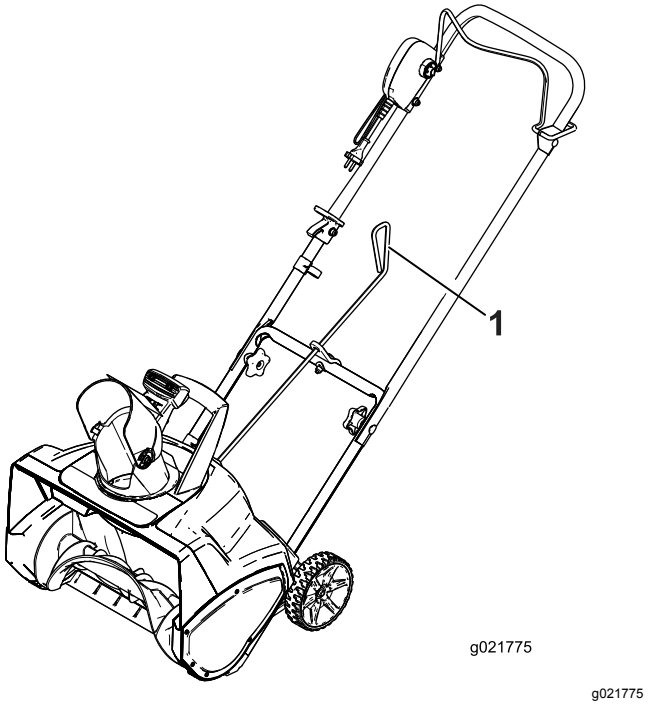

Figure 6

1. Handle on the chute control rod

5. Firmly push the rod into the keyed hole in the back of the housing until it snaps into place.
6. Move the handle on the chute control rod to ensure that it moves in the same direction as the chute (Figure 7).

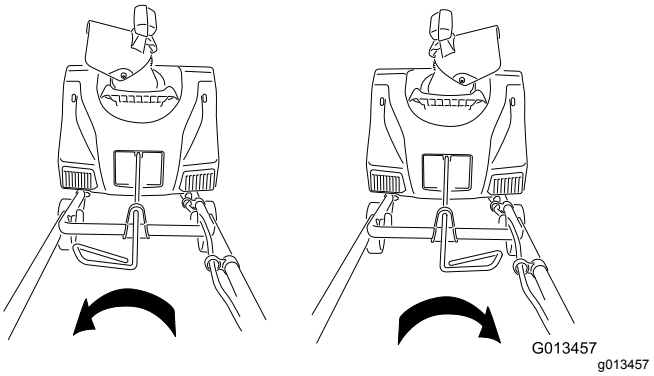

Figure 7

Operation

Product Overview

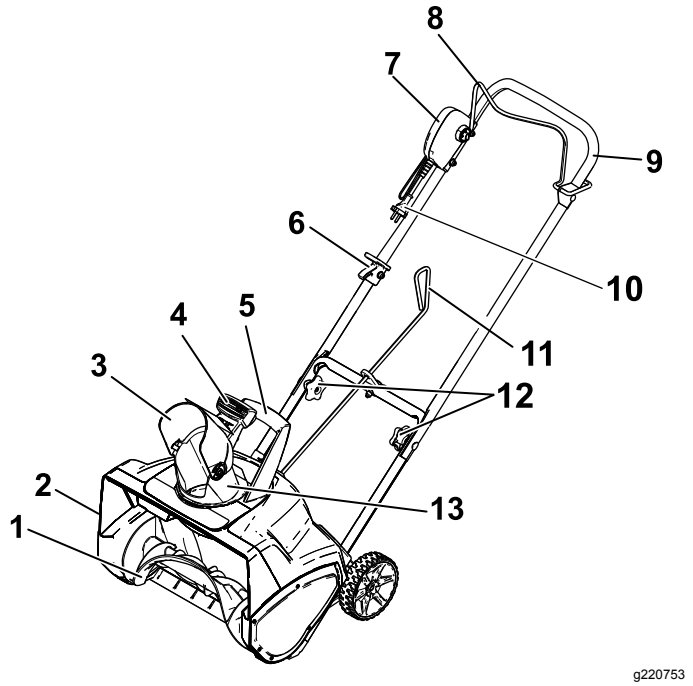

Figure 8

1. Rotor blades
2. Belt cover (not shown)
3. Chute deflector
4. Chute deflector trigger
5. Discharge chute handle
6. Cord lock
7. Interlock button (key)
8. Power control bar
9. Upper handle
10. Cord
11. Chute control rod
12. Handle knobs
13. Discharge chute

Important: **This machine is intended for outdoor, residential use only. Do not use it indoors or for commercial or industrial purposes.**

Connecting to a Power Source

To reduce the risk of electric shock, this machine has a polarized plug (i.e., one blade is wider than the other). Use only a polarized plug, UL-listed (CSA certified in Canada) extension cord recommended for outdoor use. A polarized plug will fit in a polarized cord only one way. If the plug does not fit fully in the cord, reverse the cord. If it still does not fit, purchase a polarized extension cord. If you have a polarized extension cord and the extension cord plug does not fit fully into the wall receptacle, reverse the plug. If it still does not fit, contact a qualified electrician to install the proper outlet. Do not change the machine or extension cord plug in any way.

⚠ DANGER

Contact with water while operating the machine could cause electric shock, causing injury or death.

- **Do not handle the plug or the machine with wet hands or while standing in water.**
- **Use only an extension cord recommended for outdoor cold-weather use.**

Extension Cord Length	Minimum Wire Gauge (A.W.G.)
7.6 m (25 ft)	14
15.2 m (50 ft)	14
30.5 m (100 ft)	12
45.7 m (150 ft)	10

Note: Do not use an extension cord over 48 meters (150 feet).

Important: **Check the extension cord frequently during use for holes or cracks in the insulation. Do not use a damaged cord. Do not run the cord through standing water.**

Note: To prevent the extension cord from disconnecting during operation, use the cord lock on the upper handle before you connect it to the machine (Figure 9).

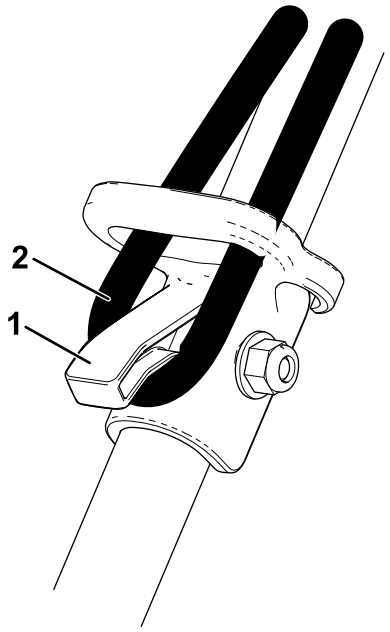

Figure 9

1. Cord lock
2. Extension cord

⚠ WARNING

The electrical cord can get damaged, causing a shock or fire.

Thoroughly inspect the electrical cord before using the snowthrower. If the cord is damaged, do not operate the snowthrower. Repair or replace the damaged cord immediately. Contact an Authorized Service Dealer for assistance.

Starting and Stopping the Motor

1. To start the motor, insert the interlock button (key), press and hold the interlock button (key), and squeeze the power control bar to the handle (Figure 10).

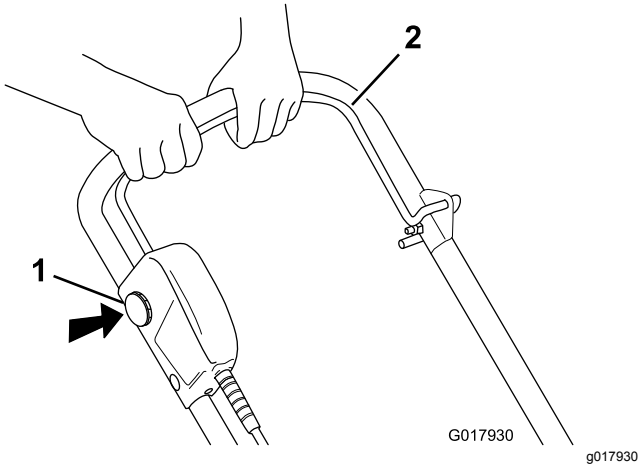

Figure 10

1. Interlock button (key)
2. Power control bar

Note: You may release the interlock button (key) after you squeeze and hold the power control bar to the handle.

2. To stop the motor, release the power control bar.

Note: When you stop the machine after you have finished removing the snow, also remove the interlock button (key) and disconnect the extension cord.

Adjusting the Discharge Chute and Chute Deflector

To adjust the discharge chute, move the handle on the chute control rod in the direction that you wish to direct the snow stream (Figure 6 and Figure 7).

To adjust the chute deflector (and therefore the height of the snow stream), squeeze the trigger and raise or lower the chute deflector (Figure 11).

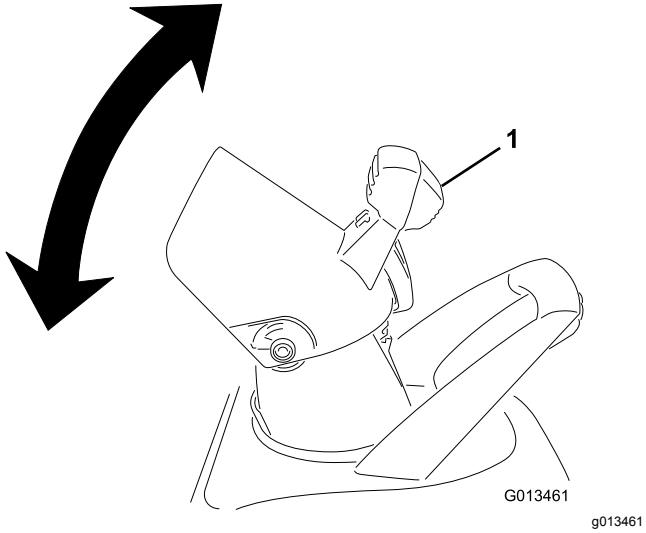

Figure 11

1. Chute deflector trigger

⚠ WARNING

A gap between the discharge chute and the chute deflector may allow the machine to throw snow and objects in the direction of the operator. Thrown objects could cause serious personal injury.

- **Do not force the chute deflector too far forward so that a gap appears between the discharge chute and chute deflector.**
- **Do not adjust the chute deflector with the power control bar engaged. Release the power control bar before adjusting the chute deflector.**

Operating Tips

⚠ WARNING

If the machine hits an object while in operation, the object could be thrown at you or bystanders, resulting in serious personal injury.

Keep the area to be cleared free of all objects that the rotor blades can pick up and throw.

- Check the condition of the machine before operating it to ensure that the rotor turns freely.
- Always keep children and pets away from the area of operation.
- Keep the area to be cleared free of stones, toys, or other objects which the rotor blades can throw. Such items could be covered by snowfall and go unnoticed. If the machine strikes an object during operation, stop the machine, unplug the extension cord, remove the obstruction, and check the machine for damage.
- Begin removing snow near the electrical outlet and work outward. Blow back and forth, not away from and toward the outlet.
- When turning at the end of a swath, step over the cord and turn the machine.
- Always overlap each swath and discharge the snow downwind when possible.

⚠ WARNING

When using the discharge chute handle, never direct the snow discharge chute at the operator or bystanders. The machine can throw objects and cause serious personal injury.

When using the discharge chute handle, always turn the discharge chute in the opposite direction from where you or bystanders are standing.

- Keep the extension cord clear of obstructions, sharp objects, and all moving parts. Do not pull sharply on cord or abuse it in any manner. Inspect the extension cord frequently for damage that may result in an electric shock. If the extension cord is damaged, replace it.
- In cold and snowy weather conditions, some controls and moving parts may freeze. Therefore, if any control becomes difficult to operate, stop the motor, disconnect the extension cord, and check for frozen parts. Do not use excessive force when trying to operate frozen controls. Bring the machine indoors to thaw frozen controls before operating it.
- When operating the machine, keep the wheels 2.5 cm (1 inch) off the pavement by tipping the machine forward. This helps prevent the snow from building up on the wheels.
- After clearing the snow, let the motor run for a few minutes so that moving parts do not freeze. Then shut off the motor, wait for all moving parts to stop, and wipe the ice and snow off the machine. Rotate the chute crank several times to remove any snow.

Maintenance

Note: Determine the left and right sides of the machine from the normal operating position.

⚠ WARNING

If the extension cord is plugged into the appliance, someone could accidentally operate the appliance while you are performing maintenance on it, causing serious personal injury.

Remove the interlock button (key) and disconnect the extension cord before you perform any maintenance on the appliance.

Lubricating the Machine

You do not need to lubricate the machine; all the bearings have been lubricated at the factory for the life of the machine.

Replacing the Scraper

The scraper is located at the bottom of the rotor housing as shown in Figure 12.

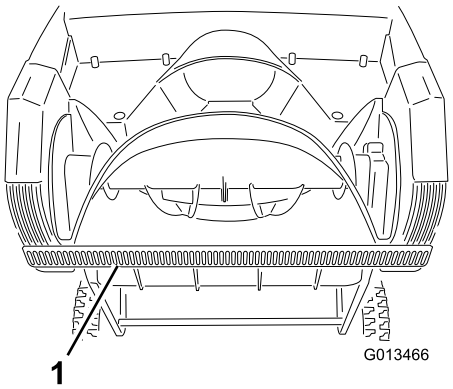

g013466

Figure 12

1. Scraper

---

1. Remove the screw from each side plate that holds the scraper (Figure 13) and 2 screws from under the machine (Figure 14) that secure the scraper to the machine.

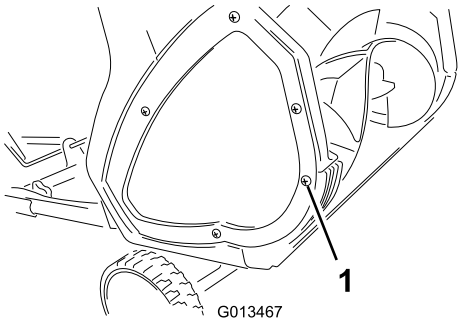

g013467

Figure 13

1. Screw (2)

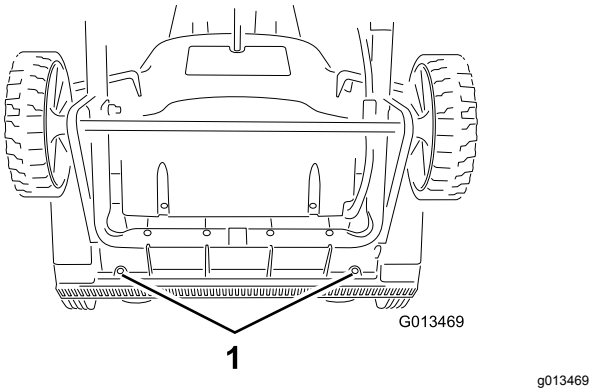

Figure 14

1. Screws

2. Remove and discard the old scraper.
3. Install the new scraper, and fasten it securely with the 4 screws that you previously removed.

Replacing the Rotor

1. Remove the screws that secure the right side plate to the machine frame (Figure 15).

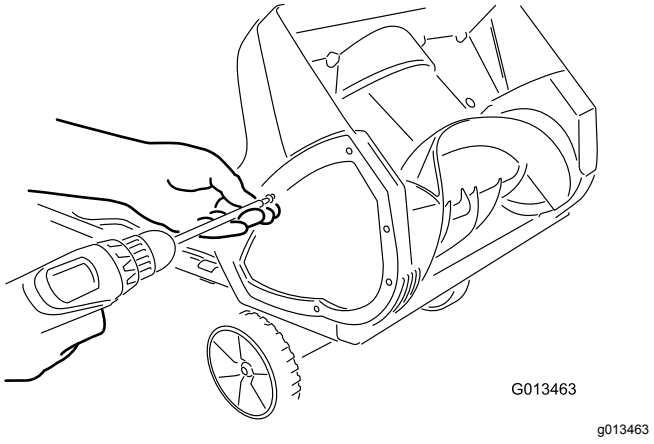

Figure 15

2. Remove the rotor pin (Figure 16).

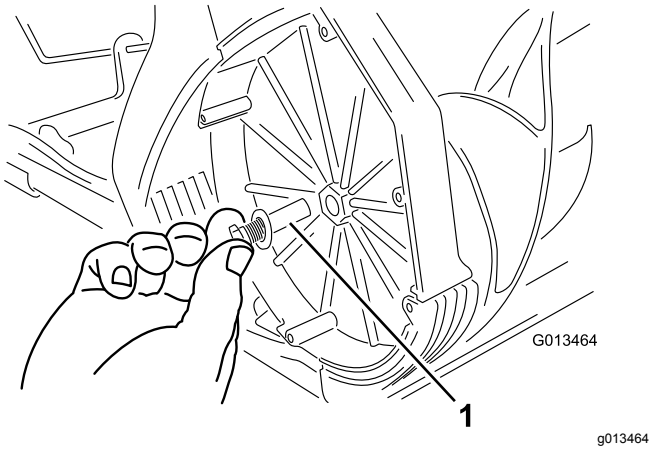

Figure 16

1. Rotor pin

3. Remove the old rotor.
4. Install the new rotor by inserting the end of the rotor onto the fitted end in the housing and rotating the rotor until it snaps into place (Figure 17).

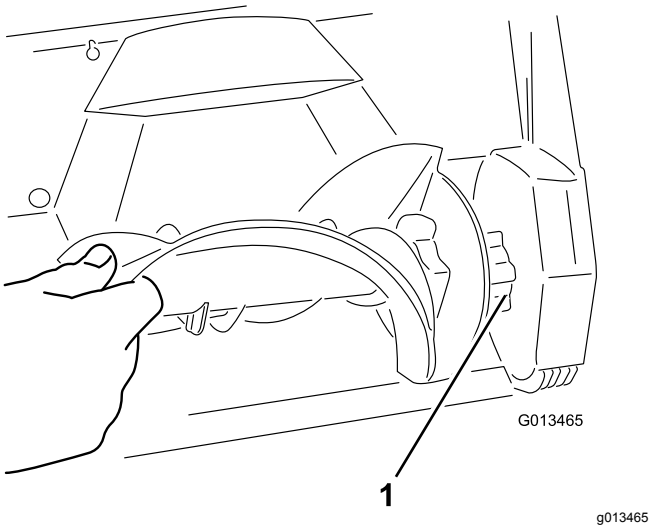

Figure 17

1. Fitted end of the rotor

Note: Ensure that the nut that secures the rotor pin remains inside the recessed hole in the right inside wall of the housing.

Note: The housing will flex when you install the rotor.

5. Tighten the bolt on the side of the housing.
6. Install the right side plate with the screws that you removed in step 1.

Service

Toro has designed this machine to give you years of trouble-free use. Should it need service, bring the machine to an Authorized Toro Service Dealer who is specially trained to repair Toro products.

Double-Insulated Appliances

In a double-insulated appliance, 2 systems of insulation are provided instead of grounding. No grounding means is provided on a double-insulated appliance, nor should a means for grounding be added to the appliance. Servicing a double-insulated appliance requires extreme care and knowledge of the system, and should be done only by the qualified service personnel at an Authorized Toro Service Dealer. Replacement parts for a double-insulated appliance must be identical to the parts they replace. A double-insulated appliance is marked with the words “Double Insulation” or “Double Insulated.” The symbol (square within a square) ⧈ may also be marked on the appliance.

Product Information

A model and serial number decal is located on the housing. Always refer to specific numbers on the decal in correspondence or when you need replacement parts.

Storage

1. Run the appliance for a few minutes and wipe away any melted snow on the appliance.
2. Remove the interlock button (key) and disconnect the extension cord from the appliance.
3. Examine the extension cord thoroughly for signs of wear or damage. Replace it if it is worn or damaged.
4. Examine the appliance thoroughly for worn, loose, or damaged parts. To repair or replace parts, contact an Authorized Service Dealer for assistance.
5. Store the extension cord with the appliance.
6. Store the appliance in a clean, dry place.

Form No. 3396-847 Rev C

Souffleuse à neige Power Curve® 1800

N° de modèle 38381—N° de série 316005000 et suivants

Manuel de l'utilisateur

Après avoir lu attentivement ce manuel, appelez notre numéro vert 1-800-808-2963 (États-Unis) ou 1-800-808-3072 (Canada) pour tout conseil ou renseignement supplémentaire, avant de renvoyer ce produit.

CONSIGNES DE SÉCURITÉ IMPORTANTES

L'utilisation d'un appareil électrique exige de prendre certaines précautions élémentaires, notamment :

LIRE TOUTES LES INSTRUCTIONS AVANT D'UTILISER CET APPAREIL

ATTENTION—Respectez ces consignes de sécurité pour réduire le risque d'incendie, d'électrocution ou de blessures.

Tout utilisateur de la machine doit impérativement lire et comprendre le contenu de ce manuel avant d'utiliser la machine. Faites particulièrement attention aux symboles de sécurité ⚠ qui signifient PRUDENCE, ATTENTION ou DANGER et concernent la sécurité des personnes. Vous devez lire et bien comprendre ces directives car elles portent sur votre sécurité. **Ne pas les respecter, c'est risquer de vous blesser, de vous électrocuter ou de provoquer un incendie.**

Double isolation – Le cordon d'alimentation et le commutateur utilisés sur cette machine ne sont pas remplaçables; l'équipement doit être mis au rebut.

N'utilisez pas la machine sur du gravier, sauf si elle est réglée pour cet usage spécifique et conformément aux instructions du *Manuel de l'utilisateur*.

Tenez les enfants et les autres personnes à distance – n'autorisez personne à approcher de la zone de travail.

Portez des vêtements adéquats – ne portez pas de vêtements amples ou de bijoux pendants. Ils risquent de se prendre dans les pièces mobiles.

Portez des bottes en caoutchouc chaque fois que vous utilisez la machine.

L'utilisation de la machine quand elle est soulevée du sol est dangereuse, à moins de respecter les instructions spéciales du *Manuel de l'utilisateur*.

Attention – pour éviter tout risque de choc électrique, utilisez toujours une rallonge prévue pour l'utilisation extérieure.

Rallonges – pour éviter que le cordon d'alimentation ne se débranche de la rallonge en cours d'utilisation, branchez la rallonge à la machine comme montré à la Figure 9.

Évitez les démarrages accidentels – ne posez pas les doigts sur l'interrupteur lorsque vous transportez la machine. Vérifiez que l'interrupteur est en position arrêt quand vous branchez la machine.

Si le cordon d'alimentation est endommagé de quelque manière que ce soit alors qu'il est branché, débranchez la rallonge de la prise murale et contactez un réparateur agréé.

Ne maltraitez pas le cordon d'alimentation – ne transportez jamais la machine en la tenant par le cordon et ne tirez pas sur la rallonge pour débrancher la machine de la prise. Éloignez le cordon des surfaces chaudes, de la graisse et des arêtes vives.

N'approchez pas les mains des pièces en mouvement.

Gardez toujours les protections en place et en bon état.

Ne faites pas forcer la machine – vous obtiendrez des performances supérieures et plus sûres si vous l'utilisez à la vitesse pour laquelle elle est prévue.

Ne travaillez pas trop loin devant vous – gardez toujours les pieds bien posés à terre et faites en sorte de ne pas perdre l'équilibre.

Si la machine heurte un obstacle, procédez comme suit :

- Relâchez immédiatement la barre de commande pour arrêter la machine.
- Débranchez le cordon d'alimentation.
- Recherchez les dégâts éventuels.
- Effectuez les réparations nécessaires avant de remettre la machine en marche.

Débranchez la machine – débranchez la machine du secteur lorsqu'elle ne sert pas, avant tout entretien, avant de changer d'accessoire, etc.

Rangez la machine à l'intérieur lorsqu'elle ne sert pas. Lorsque la machine ne sert pas, rangez-la toujours dans un local sûr et sec, hors de la portée des enfants.

Gardez la machine en bon état – suivez les instructions de changement des accessoires.

Cette machine est conforme ou supérieure aux spécifications de la norme B71.3 de l'American National Standards Institute en vigueur au moment de la production.

Lisez et assimilez le contenu de ce manuel avant de mettre le moteur en marche.

⚠Voici le triangle de sécurité. Il signale les dangers potentiels susceptibles de causer des blessures. Respectez tous les messages de sécurité qui suivent ce symbole pour éviter des accidents, potentiellement mortels.

© 2019—The Toro® Company
8111 Lyndale Avenue South
Bloomington, MN 55420

Enregistrez votre produit à www.Toro.com.

Traduction du texte d'origine (FR)
Imprimé au Mexique
Tous droits réservés

3396-847 C

L'usage ou l'entretien incorrect de cette machine peut occasionner des accidents, parfois mortels. Pour réduire les risques, respectez les consignes de sécurité suivantes.

Cette machine peut sectionner les mains ou les pieds et projeter des objets. Le non respect des consignes de sécurité qui suivent peut entraîner des accidents graves.

Apprendre à se servir de la machine

- Avant d'utiliser la machine, vous devez lire, comprendre et respecter toutes les instructions qui figurent sur la machine et dans le(s) manuel(s). Familiarisez-vous avec toutes les commandes et l'utilisation correcte de la machine. Sachez comment arrêter la machine et débrayer les commandes rapidement.
- Ne laissez jamais un enfant utiliser la machine. N'autorisez jamais aucun adulte à utiliser la machine sans instructions adéquates.
- N'admettez personne dans la zone de travail, et surtout pas d'enfants.
- Faites attention de ne pas glisser ou tomber.

Avant d'utiliser la machine

- Inspectez soigneusement la zone de travail et enlevez tous les paillassons, traîneaux, planches, fils de fer ou autres objets qui s'y trouvent.
- Portez toujours des des vêtements d'hiver adaptés quand vous utilisez la machine. Ne portez pas de vêtements amples qui risquent de s'accrocher dans les pièces mobiles. Portez des chaussures offrant une bonne prise sur les surfaces glissantes.
- N'essayez pas de déblayer les surfaces couvertes de cailloux ou de gravier. Cette machine est uniquement destinée aux surfaces revêtues.
- N'entreprenez jamais de réglages lorsque le moteur est en marche, sauf si le fabricant le demande expressément.
- Portez toujours des lunettes de sécurité ou une protection oculaire pendant le travail, ainsi que pour effectuer des réglages ou des réparations, pour protéger vos yeux des objets pouvant être projetés par la machine.

Utilisation

- N'approchez pas les mains ni les pieds des pièces en rotation. Ne vous tenez jamais devant l'ouverture d'éjection.
- Faites preuve de la plus grande prudence lorsque vous utilisez la machine sur des routes, des trottoirs ou des allées de gravier, ou si vous devez les traverser. Faites attention aux dangers cachés et à la circulation.
- Si la machine heurte un obstacle, arrêtez le moteur, débranchez la rallonge, enlevez le bouton de sécurité (clé) et vérifiez soigneusement si la machine est endommagée. Effectuez les réparations nécessaires avant de remettre la machine en marche.
- Si la machine se met à vibrer de façon anormale, arrêtez le moteur et cherchez-en immédiatement la cause. Les vibrations indiquent généralement la présence d'un problème.
- Arrêtez toujours le moteur, enlevez le bouton de sécurité (clé) et débranchez la machine avant de quitter la position de d'utilisation, de dégager le logement des lames du rotor ou la goulotte, ou d'entreprendre des réglages, des contrôles ou des réparations.
- Avant de nettoyer, réparer ou contrôler la machine, arrêtez le moteur, enlevez le bouton de sécurité (clé), débranchez la machine et attendez l'arrêt complet du rotor et de toutes les pièces mobiles.
- Faites preuve d'une extrême prudence sur les terrains en pente.
- N'utilisez pas la machine si tous les capots et autres dispositifs de protection appropriés ne sont pas en place et en bon état de marche.
- Ne dirigez jamais l'éjection vers des personnes ou des endroits qui pourraient subir des dommages matériels. Tenez les enfants et les animaux à distance.
- Ne surchargez pas la machine en essayant de déblayer la neige trop rapidement.
- Regardez derrière vous et soyez très prudent lorsque vous faites marche arrière.
- N'utilisez jamais la machine sans une bonne visibilité et un éclairage suffisant. Veillez à ne pas perdre l'équilibre et tenez fermement le guidon. Avancez toujours à une allure normale, ne courez pas.

Pour déboucher la goulotte d'éjection

Le contact avec le rotor en marche à l'intérieur de la goulotte est une cause courante de blessures associées aux souffleuses à neige. N'utilisez jamais vos mains pour nettoyer la goulotte.

Pour déboucher la goulotte :

- **Arrêtez le moteur, enlevez le bouton de sécurité (clé) et débranchez la rallonge de la machine!**
- Attendez 10 secondes que les pales du rotor ne tournent plus.
- Nettoyez toujours la goulotte à l'aide d'un outil, jamais avec les mains.

Entretien et remisage

- Contrôlez fréquemment le serrage de toutes les fixations pour garantir le fonctionnement sûr de la machine.
- Suivez toujours les instructions de remisage qui figurent dans le *Manuel de l'utilisateur* avant de remiser la machine pour une durée prolongée, afin de n'oublier aucune opération importante.
- Remplacez les autocollants d'instruction ou de sécurité manquants ou endommagés au besoin.
- Après avoir utilisé la machine, laissez-la tourner à vide quelques minutes pour éviter que le rotor ne soit bloqué par le gel.

CONSERVEZ CES INSTRUCTIONS

Autocollants de sécurité et d'instruction

Des autocollants de sécurité et des instructions bien visibles par l'opérateur sont placés près de tous les endroits potentiellement dangereux. Remplacez tout autocollant endommagé ou manquant.

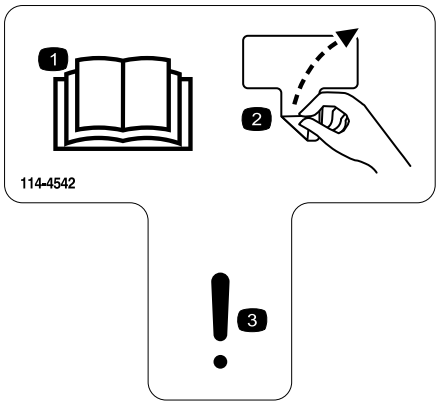

decal114-4542

114-4542

1. Lisez le *Manuel de l'utilisateur*.
2. Enlevez l'autocollant
3. Attention

decal114-9034

114-9034

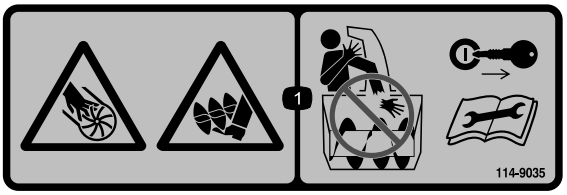

decal114-9035

114-9035

1. Risque de coupure/mutilation des mains ou des pieds par la vis sans fin – ne placez pas les mains dans la goulotte; enlevez le bouton de sécurité (clé) et lisez les instructions avant d'effectuer un entretien ou une révision.

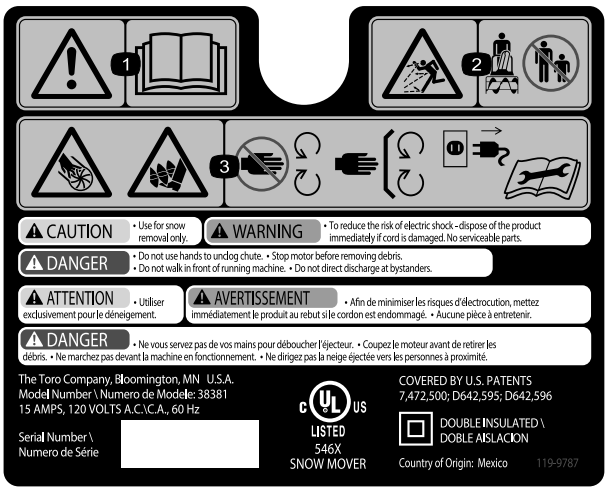

decal119-9788

119-9788

1. Lisez le *Manuel de l'utilisateur*.
2. Risque de projection d'objets – n'autorisez personne à s'approcher de la machine.
3. Risque de coupure/mutilation des mains par la turbine et risque de coupure/mutilation des pieds par la vis sans fin – ne vous approchez pas des pièces mobiles; gardez toutes les protections et tous les déflecteurs en place; débranchez la machine avant de procéder à des entretiens.

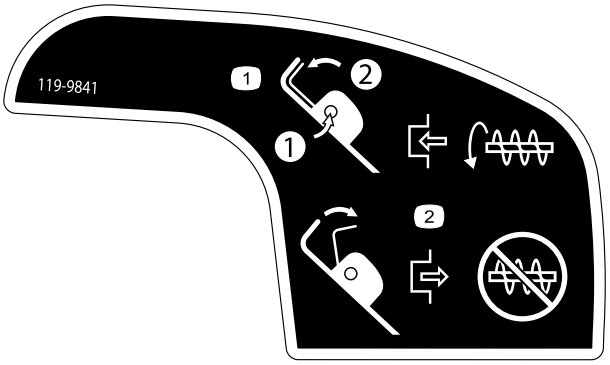

decal119-9841

119-9841

1. Appuyez sur le bouton de sécurité, puis serrez la barre de commande contre le guidon pour engager la rotation du rotor.
2. Relâchez la barre de commande pour arrêter la rotation du rotor.

Mise en service

Remarque: Les côtés gauche et droit de la machine sont déterminés d'après la position d'utilisation normale.

Montage de la partie supérieure du guidon

1. Retirez les boutons du guidon, les boulons ovales et les rondelles bombées de la partie inférieure du guidon.
2. Montez la partie supérieure du guidon sur la partie inférieure au moyen des boutons du guidon, des rondelles bombées et des boulons ovales, comme montré à la Figure 1.

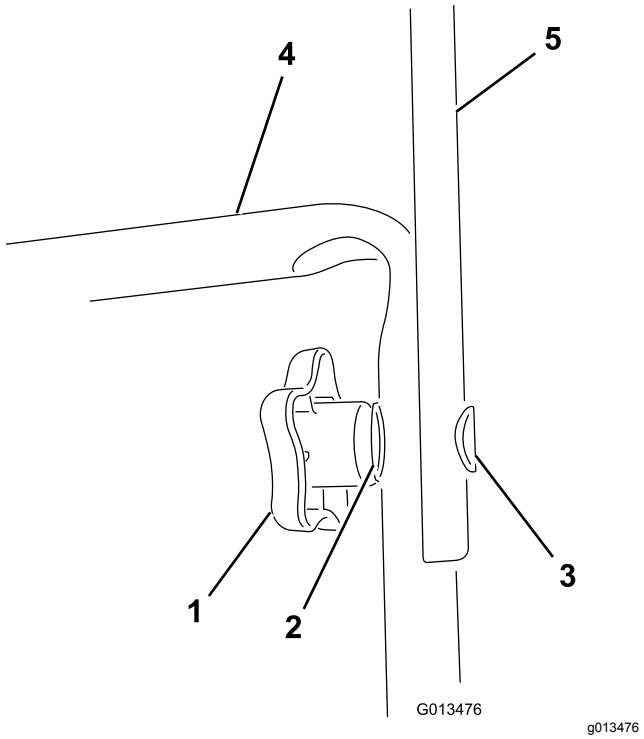

Figure 1

1. Bouton du guidon (2)
2. Rondelle bombée (2)
3. Boulon ovale (2)
4. Partie inférieure du guidon
5. Partie supérieure du guidon

Remarque: Vérifiez que le cordon d'alimentation fixé à la machine passe par dessus la partie inférieure du guidon et à l'**intérieur** du guidon assemblé.

3. Serrez solidement les boutons du guidon à la main.
4. Fixez le guide du cordon d'alimentation au guidon (Figure 2).

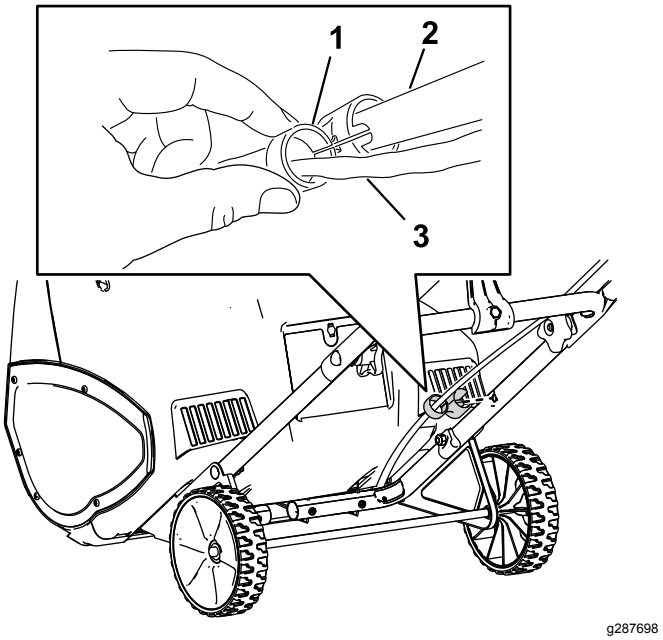

Figure 2

1. Guide du cordon d'alimentation
2. Guidon
3. Cordon d'alimentation

Montage de la tige d'orientation de la goulotte

1. Placez la goulotte face vers l'avant.

   Important: **Alignez la flèche située sur la goulotte et la flèche située sur le carter (Figure 3).**

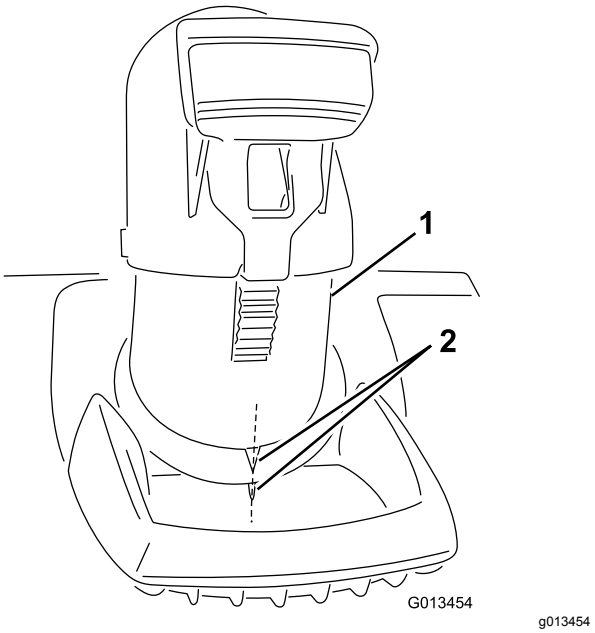

Figure 3

1. Goulotte
2. Alignez les flèches

2. Insérez l'extrémité de la tige d'orientation de la goulotte dans le trou de clavette du support qui est fixé sur le haut de la partie inférieure du guidon (Figure 4).

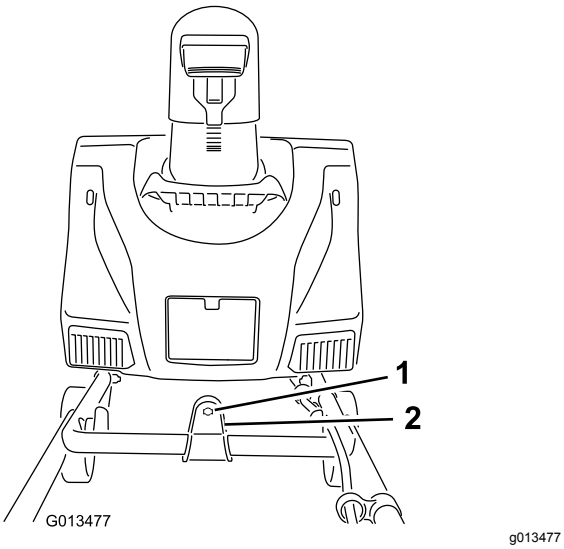

Figure 4

1. Trou de clavette
2. Support

3. Retirez l'autocollant qui masque le trou de clavette au dos du carter (Figure 5).

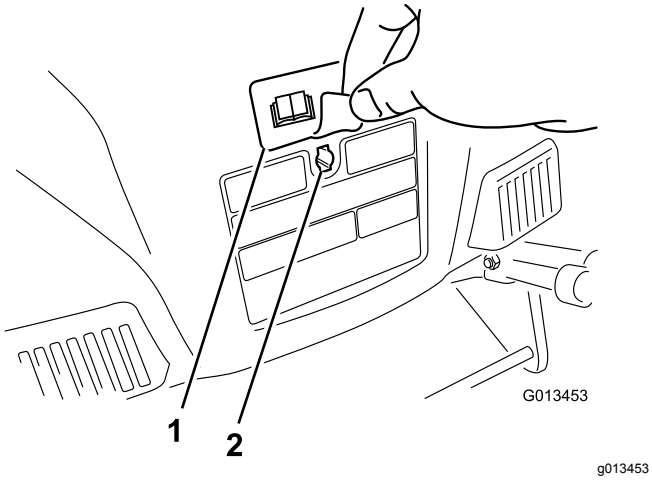

Figure 5

1. Autocollant
2. Trou de clavette

4. Vérifiez que la poignée de la tige d'orientation de la goulotte est dirigée vers le haut (Figure 6) et insérez la tige dans le trou de clavette au dos du carter.

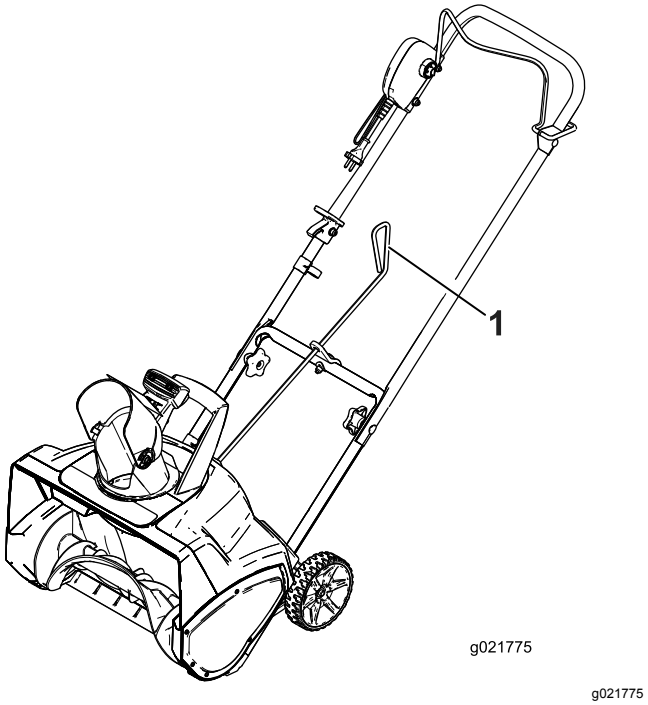

Figure 6

1. Poignée sur la tige d'orientation de la goulotte

5. Poussez fermement la tige dans le trou de clavette au dos du carter jusqu'à ce qu'elle s'enclenche en place.
6. Bougez la poignée de la tige d'orientation pour vérifier qu'elle bouge dans la même direction que la goulotte (Figure 7).

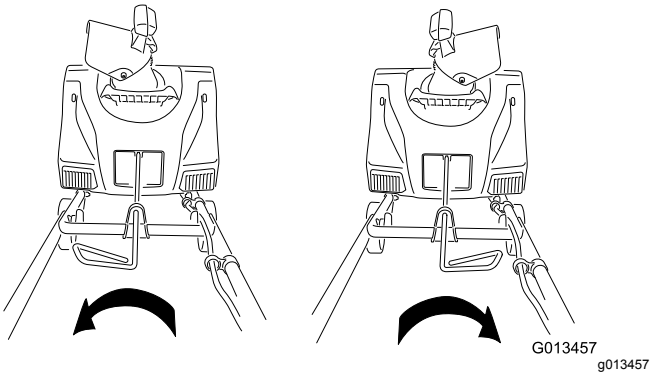

Figure 7

Utilisation

Vue d'ensemble du produit

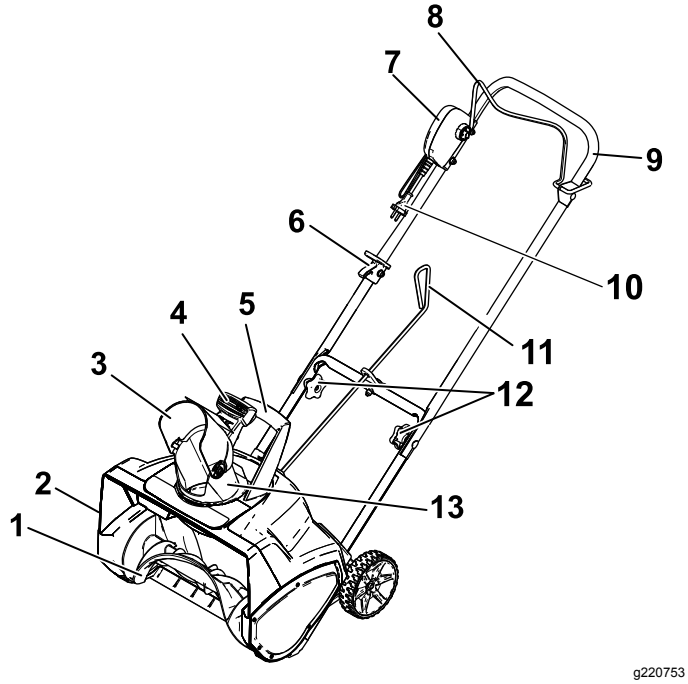

Figure 8

1. Pales de rotor
2. Couvercle de courroie (non représentée)
3. Déflecteur de goulotte
4. Actionneur du déflecteur de goulotte
5. Poignée de la goulotte
6. Dispositif de blocage du cordon d'alimentation
7. Bouton de sécurité (clé)
8. Barre de commande
9. Partie supérieure du guidon
10. Cordon d'alimentation
11. Tige d'orientation de la goulotte
12. Boutons de guidon
13. Goulotte

Important: **Cette machine est uniquement destinée à l'usage domestique en extérieur. Ne l'utilisez pas à l'intérieur ni à des fins commerciales ou industrielles.**

Raccordement à une source d'alimentation

Pour réduire les risques d'électrocution, la machine possède une fiche polarisée (une broche est plus large que l'autre). N'utilisez qu'une fiche polarisée, portée sur la liste UL (certifiée CSA au Canada) et prévue pour l'utilisation à l'extérieur. Une fiche polarisée ne s'adapte à un cordon polarisé que d'une seule façon. Si la fiche ne s'adapte pas parfaitement au cordon, inversez le cordon. Si le problème persiste, procurez-vous une rallonge polarisée. Si vous avez une rallonge polarisée et que sa fiche ne s'adapte pas à la prise murale, inversez la fiche. Si le problème persiste, demandez à un électricien qualifié d'installer une prise murale adéquate. Ne changez surtout pas le connecteur de la rallonge ou de la machine.

⚠ DANGER

Un contact avec l'eau pendant l'utilisation de la machine peut causer des blessures ou la mort par électrocution.

- **Ne manipulez pas la machine ou le connecteur si vous avez les mains mouillées ou les pieds dans l'eau.**
- **Utilisez uniquement une rallonge agréée prévue pour l'utilisation à l'extérieur à basse température.**

Longueur de la rallonge	Calibre de fil minimum (A.W.G.)
7,6 m (25 pi)	14
15,2 m (50 pi)	14
30,5 m (100 pi)	12
45,7 m (150 pi)	10

Remarque: N'utilisez pas de rallonge de plus de 48 m (150 pi).

Important: **Pendant l'utilisation, vérifiez souvent que la gaine de la rallonge ne présente pas de perforations ou de fissures. N'utilisez pas le cordon d'alimentation s'il est endommagé. Ne faites pas passer le cordon dans des flaques d'eau.**

Remarque: Pour éviter que la rallonge ne se débranche en cours d'utilisation, utilisez le dispositif de blocage sur la partie supérieure du guidon avant de la connecter à la machine (Figure 9).

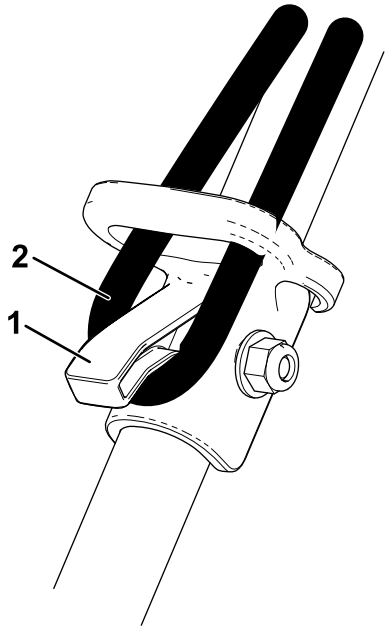

Figure 9

1. Dispositif de blocage du cordon d'alimentation
2. Rallonge

⚠ ATTENTION

La rallonge peut être endommagée et électrocuter quelqu'un ou causer un incendie.

Examinez soigneusement la rallonge avant d'utiliser la souffleuse à neige. Si la rallonge est endommagée, n'utilisez pas la souffleuse à neige. Réparez ou remplacez immédiatement la rallonge si elle est endommagée. Adressez-vous à un dépositaire-réparateur agréé.

Démarrage et arrêt du moteur

1. Pour démarrer le moteur, insérez le bouton de sécurité (clé) et appuyez de manière prolongée dessus, puis serrez la barre de commande contre le guidon (Figure 10).

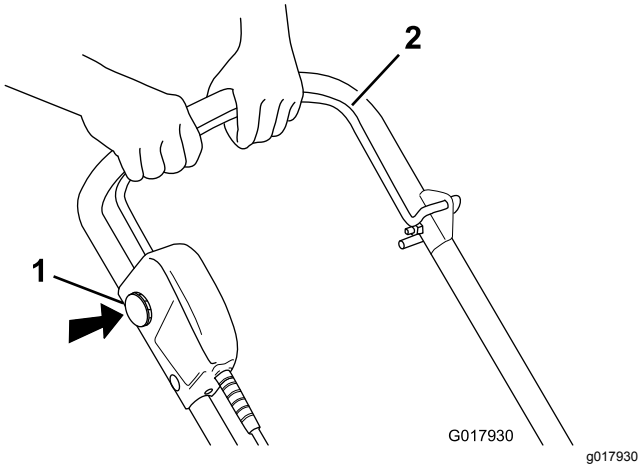

Figure 10

1. Bouton de sécurité (clé)
2. Barre de commande

Remarque: Vous pouvez relâcher le bouton de sécurité (clé) une fois que vous avez serré et que vous maintenez la barre de commande contre le guidon.

2. Pour arrêter le moteur, relâchez la barre de commande.

Remarque: Lorsque vous arrêtez la machine après avoir fini de déblayer la neige, enlevez le bouton de sécurité (clé) et débranchez la rallonge.

Réglage de la goulotte et du déflecteur d'éjection

Pour régler la goulotte, déplacez la poignée de la tige d'orientation dans la direction déjection de la neige recherchée (Figure 6 et Figure 7).

Pour régler le déflecteur de goulotte (et donc la hauteur d'éjection de la neige), serrez la gâchette et relevez ou abaissez le déflecteur (Figure 11).

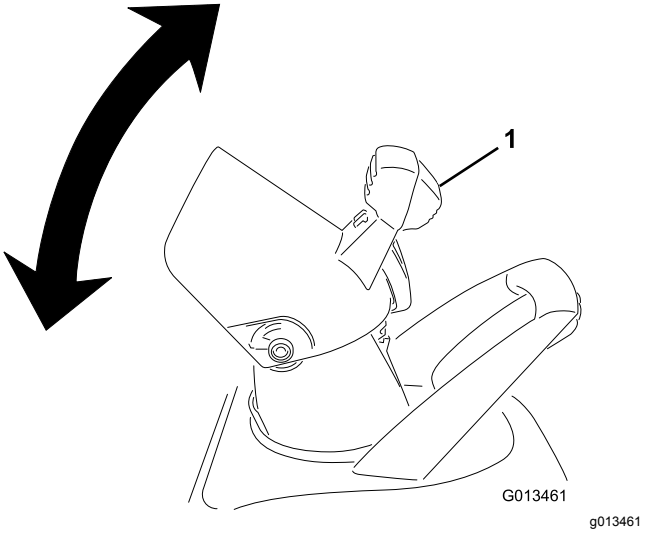

Figure 11

1. Actionneur du déflecteur de goulotte

⚠ ATTENTION

Un espace entre la goulotte et le déflecteur peut laisser passer de la neige et n'importe quel objet ramassé par la machine et les projeter en direction de l'utilisateur. Les débris projetés peuvent infliger des blessures graves.

- **Ne poussez pas le déflecteur trop en avant pour éviter de créer un espace entre la goulotte et le déflecteur.**
- **Ne réglez pas le déflecteur quand la barre de commande est engagée. Relâchez la barre de commande avant de régler le déflecteur de goulotte.**

Conseils d'utilisation

⚠ ATTENTION

Si la machine heurte un obstacle pendant l'utilisation, celui-ci risque d'être projeté dans votre direction ou celle de personnes à proximité, et causer des blessures graves.

Ne laissez pas d'objets susceptibles d'être ramassés et projetés par le rotor dans la zone à déblayer.

- Vérifiez l'état de la machine avant de l'utiliser pour vous assurer que le rotor tourne librement.
- Tenez les enfants et les animaux domestiques à l'écart de la zone de travail.
- Ne laissez pas de pierres, jouets ou autres objets susceptibles d'être ramassés et projetés par le rotor dans la zone à déblayer. Ils pourraient être recouverts par la neige et disparaître. Si la machine heurte un obstacle quelconque pendant l'utilisation, arrêtez-la, débranchez la rallonge, enlevez l'obstacle et vérifiez que la machine n'est pas endommagée.
- Commencez par déblayer la neige près de la prise murale et travaillez en avançant. Travaillez latéralement par rapport à la prise, et non d'arrière en avant.
- Lorsque vous arrivez au bout d'une bande, enjambez le cordon d'alimentation et faites demi-tour.

- Veillez à ce que les bandes déblayées se chevauchent et éjectez la neige dans le sens du vent de préférence.

⚠ ATTENTION

Lorsque vous utilisez la poignée de la goulotte, ne dirigez jamais la goulotte vers vous-même ou vers des personnes à proximité. La machine peut projeter des objets et causer de graves blessures.

Lorsque vous utilisez la poignée de la goulotte, tournez toujours la goulotte dans la direction opposée à celle où vous, ou toute autre personne, vous trouvez.

- Éloignez la rallonge des obstructions, des objets tranchants et des pièces mobiles. Ne tirez pas brutalement sur le cordon et ne le maltraitez pas d'une manière générale. Vérifiez fréquemment l'état de la rallonge, car elle présente un risque d'électrocution si elle est endommagée. Remplacez la rallonge si elle est endommagée.
- Lorsqu'il a neigé et par temps froid, certaines commandes et pièces mobiles peuvent être bloquées par le gel. Dans ce cas, arrêtez le moteur, débranchez la rallonge et recherchez les pièces bloquées. Ne forcez jamais les commandes pour les faire fonctionner lorsqu'elles sont gelées. Rentrez la machine dans un local pour permettre aux commandes de dégeler avant de l'utiliser.
- Lorsque vous travaillez, gardez les roues à 2,5 cm (1 po) du sol en basculant la machine en avant. Vous éviterez ainsi que la neige s'accumule sur les roues.
- Après utilisation de la machine, laissez le moteur tourner quelques minutes pour éviter que les pièces en mouvement ne soient bloquées par le gel. Arrêtez alors le moteur, attendez l'arrêt de toutes les pièces mobiles et enlevez la glace et la neige qui se trouvent sur la machine. Tournez plusieurs fois la manivelle de la goulotte pour faire tomber la neige.

Entretien

Remarque: Les côtés gauche et droit de la machine sont déterminés d'après la position d'utilisation normale.

⚠ ATTENTION

Si la rallonge est branchée à la machine, cette dernière peut être mise en marche accidentellement pendant l'entretien et causer de graves blessures.

Enlevez le bouton de sécurité (clé) et débranchez la rallonge avant d'effectuer l'entretien de la machine.

Graissage de la machine

La machine ne nécessite aucune lubrification, car tous les roulements sont lubrifiés à vie en usine.

Remplacement de la lame racleuse

La lame racleuse est située au bas du carter du rotor, comme montré à la Figure 12.

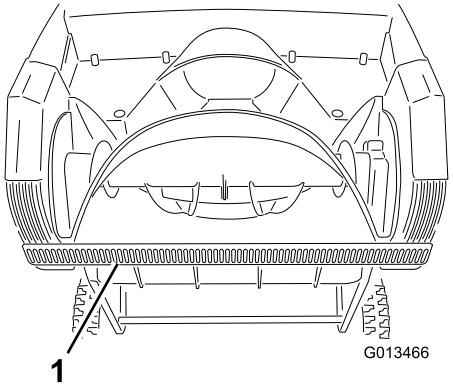

g013466

Figure 12

1. Lame racleuse

1. Retirez la vis de chaque plaque latérale de fixation de la lame racleuse (Figure 13) et les 2 vis sous la machine (Figure 14) qui fixent la lame racleuse à la machine.

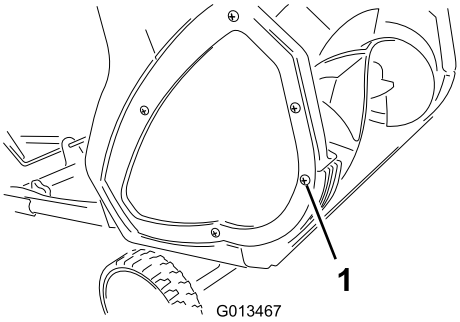

g013467

Figure 13

1. Vis (2)

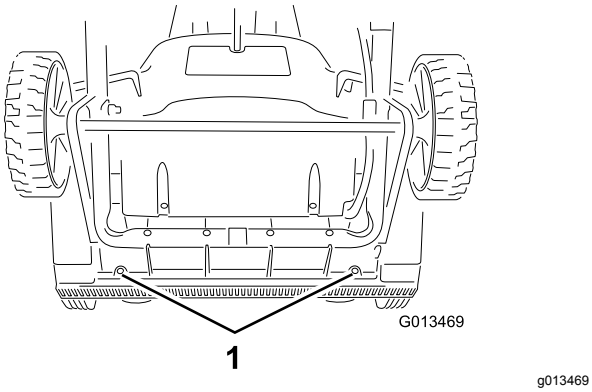

Figure 14

1. Vis

2. Déposez la lame racleuse et mettez-la au rebut.
3. Montez la lame racleuse neuve et fixez-la solidement avec les 4 vis retirées précédemment.

Remplacement du rotor

1. Retirez les vis qui fixent la plaque latérale droite au châssis de la machine (Figure 15).

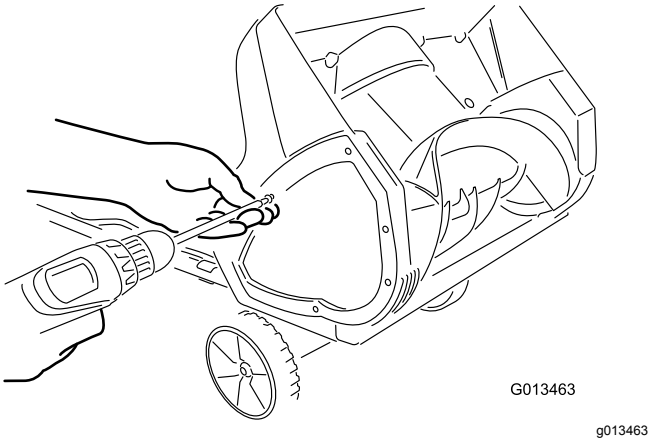

Figure 15

2. Retirez l'axe du rotor (Figure 16).

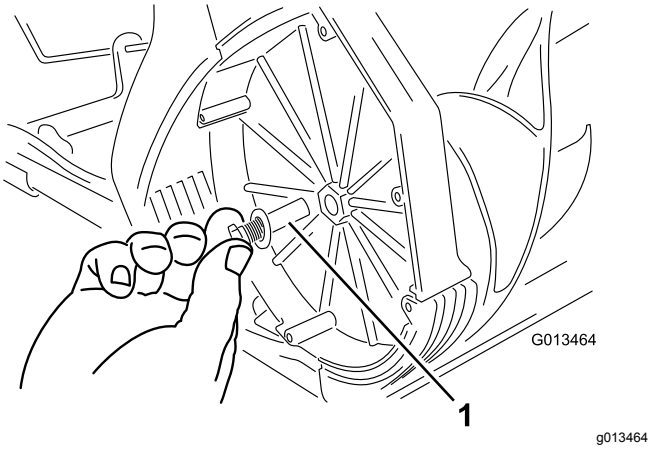

Figure 16

1. Axe du rotor

3. Déposez le rotor usagé.
4. Montez le rotor neuf en insérant son extrémité sur l'extrémité ajustée du carter, et tournez le rotor jusqu'à ce qu'il s'enclenche en position (Figure 17).

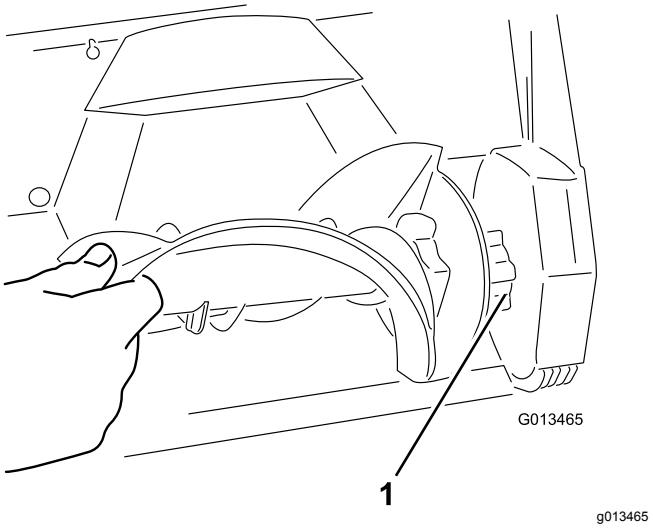

Figure 17

1. Extrémité ajustée du rotor

Remarque: Vérifiez que l'écrou qui fixe l'axe du rotor reste à l'intérieur du trou en retrait dans la paroi intérieure droite du carter.

Remarque: Le carter fléchit lors de l'installation du rotor.

5. Serrez le boulon sur le côté du carter.
6. Fixez la plaque latérale droite avec les vis retirées à l'opération 1.

Entretien

Toro a conçu cette machine pour vous offrir de nombreuses années de fonctionnement sûr et fiable. Lorsqu'un entretien est nécessaire, confiez la machine à un dépositaire-réparateur Toro agréé. Celui-ci possède les compétences nécessaires pour réparer les produits Toro.

Machines à double isolation

Ce type de machine dispose de deux systèmes d'isolation au lieu d'une mise à la masse. Aucun dispositif de mise à la terre n'est prévu sur une machine à double isolation et aucun ne doit lui être ajouté. L'entretien d'une machine à double isolation est délicat et exige de bien connaître le système. Pour cette raison, n'en confiez l'entretien qu'au personnel qualifié d'un réparateur Toro agréé. Les pièces de rechange d'une machine à double isolation doivent être identiques aux pièces d'origine. Les machines à double isolation portent les mentions « Double Insulation » ou « Double Insulated » (« Double isolation » ou « Doublement isolé »). Le symbole ⧈ (un carré entouré d'un carré) est parfois aussi utilisé.

Information sur le produit

Un autocollant portant les numéros de modèle et de série est collé sur le carter. Indiquez toujours les numéros figurant sur l'autocollant dans toute correspondance et lors de la commande de pièces détachées.

Remisage

1. Faites fonctionner la machine pendant quelques minutes et essuyez la neige fondue qui reste dessus.
2. Enlevez le bouton de sécurité (clé) et débranchez la rallonge de la machine.
3. Vérifiez soigneusement l'état de la rallonge. Remplacez-la si elle est usée ou endommagée.
4. Vérifiez soigneusement que la machine ne comporte aucune pièce usée, desserrée ou endommagée. Adressez-vous à un dépositaire-réparateur agréé pour faire remplacer ou réparer les pièces.
5. Rangez la rallonge avec la machine.
6. Remisez la machine dans un local propre et sec.

Remarques:

TORO®

Count on it.