Form No. 3434-204 Rev A

TORO®

Count on it.

Navodila za uporabo

Traktorska kosilnica Z Master® Professional serije 6000

s kosilno enoto TURBO FORCE® velikosti 122 cm, 132 cm ali 152 cm

Model št.: 74902TE—Serijska št.: 403138033 in gor
Model št.: 74919TE—Serijska št.: 403227085 in gor
Model št.: 74925TE—Serijska št.: 403138045 in gor
Model št.: 74942TE—Serijska št.: 402364843 in gor
Model št.: 75969TE—Serijska št.: 403100000 in gor

Registrirano pri www.Toro.com.
Prevod originala (SL)

CE

3434-204 A

Izdelek je skladen z vsemi veljavnimi evropskimi direktivami; za podrobnosti glejte poseben list z izjavo o skladnosti izdelka.

Bruto ali neto navor: bruto ali neto navor motorja je laboratorijsko ocenil proizvajalec motorja skladno s standardom J1940 ali J2723 združenja avtomobilskih inženirjev (Society of Automotive Engineers, SAE). Zaradi skladnosti z varnostnimi, emisijskimi in delovnimi zahtevami je dejanska moč motorja tega razreda kosilnice bistveno manjša.

Glejte dokumentacijo proizvajalca motorja, ki je priložena stroju.

⚠ OPOZORILO

KALIFORNIJA
Problem 65 Opozorilo

Izpuh iz tega izdelka vsebuje kemikalije, ki so skladno z zakonodajo države Kalifornija pripoznane za povzročiteljice raka, napak pri rojstvih in ostalih škodljivih vplivov na reprodukcijo.

Deli akumulatorja, terminali in pripadajoči priključki vsebujejo svinec in svinčene dele ter kemične snovi, ki so s strani države Kalifornija prepoznane kot rakotvorne, s škodljivim vplivom na reprodukcijo. Po končanih delih si umijte roke.

Z uporabo tega izdelka boste morda izpostavljeni kemikalijam, za katere je Zvezna država Kalifornija ugotovila, da povzročajo raka, prirojene napake ali škodo reproduktivnim organom.

Uvod

Ta stroj je traktorska kosilnica z rotacijskimi rezili za uporabo ustrezno usposobljenih zaposlenih ali najetih delavcev. Stroj je primarno zasnovan za košnjo trave na dobro vzdrževanih tratah v stanovanjskih naseljih in na poslovnih zemljiščih. Stroj ni zasnovan za rezanje grmičevja ali za uporabo v kmetijstvu.

Podrobno preberite te informacije, da se seznanite s pravilnim upravljanjem in vzdrževanjem stroja ter preprečite telesne poškodbe in škodo na izdelku. Vi ste odgovorni za pravilno in varno upravljanje izdelka.

Če potrebujete dokumentacijo o usposabljanju za varno uporabo izdelka, podatke o dodatni opremi ali pomoč pri iskanju zastopnika oziroma če želite registrirati izdelek, se lahko obrnete neposredno na podjetje Toro na naslovu www.Toro.com.

Če potrebujete *uporabniški priročnik*, podrobne garancijske določbe ali če želite registrirati izdelek, uporabite kodo QR ali obiščite www.Toro.com. Če želite kopijo garancijskega lista v pisni obliki, nas lahko pokličete na 1-888-384-9939.

Če potrebujete servisne storitve, originalne dele Toro ali dodatne informacije, se obrnite na pooblaščenega servisnega zastopnika oziroma službo za pomoč strankam družbe Toro, pri čemer predhodno pripravite številko modela in serijsko številko izdelka. Diagram 1 označuje mesto številke modela in serijske številke na izdelku. Številke vpišite v ustrezna polja.

Pomembno: **Do podatkov o garanciji, delih in drugih informacij o izdelku lahko dostopate tako, da z mobilno napravo odčitate QR-kodo na nalepki s serijsko številko (če je nameščena).**

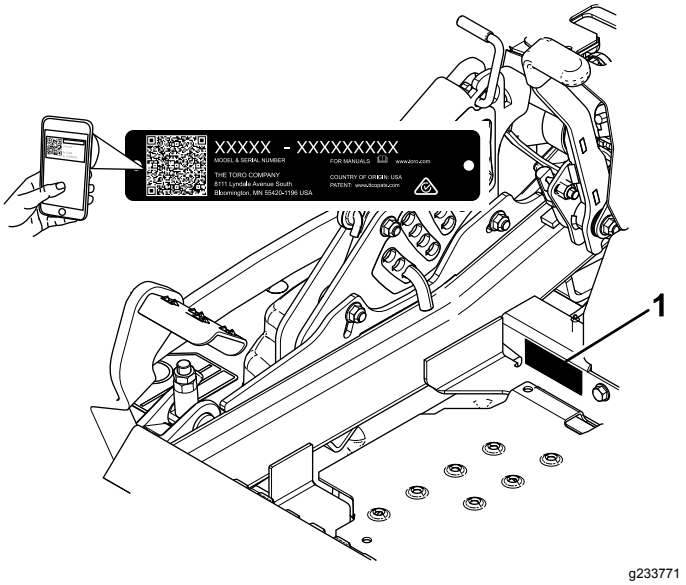

Diagram 1

1. Mesto serijske številke in oznake modela

Model št.: _____

Serijska št.: _____

V tem priročniku so navedene morebitne nevarnosti, pri čemer so varnostna opozorila označena s posebnim simbolom (Diagram 2), ki označuje nevarnost, ki lahko povzroči hude telesne poškodbe ali smrt, če ne upoštevate priporočenih previdnostnih ukrepov.

© 2018—The Toro® Company
8111 Lyndale Avenue South
Bloomington, MN 55420

Kontaktirajte nas na: www.Toro.com.
Natisnjeno v ZDA
Vse pravice pridržane

g000502

Diagram 2

Varnostni simbol

Za poudarjanje informacij sta v tem priročniku uporabljeni 2 besedi. **Pomembno** opozarja na posebne tehnične informacije, medtem ko **Opomba** označuje informacije, ki jih morate posebej pozorno prebrati.

Vsebina

Varnost ... 4
Splošna varnost ... 4
Kazalnik naklona ... 5
Nalepke z varnostnimi opozorili in navodili ... 6
Pregled izdelka ... 14
Kontrole ... 14
Specifikacije ... 16
Stroji s stranskim izmetom ... 16
Stroji z zadnjim izmetom ... 17
Pred uporabo ... 17
Varnost pred upravljanjem ... 17
Vsakodnevna vzdrževalna dela ... 19
Utekanje novega stroja ... 19
Uporaba varnostnega loka (ROPS) ... 19
Uporaba varnostnega zapornega sistema ... 20
Nastavitev sedeža ... 21
Sprostitev sedeža ... 21
Spreminjanje vzmetenja sedeža ... 22
Nastavitev vzmetenja MyRide™ ... 22
Med uporabo ... 23
Varnost med upravljanjem ... 23
Namestitev na upravljavčevo mesto ... 25
Upravljanje parkirne zavore ... 25
Uporaba stikala za upravljanje rezil (priključne gredi) ... 25
Uporaba ročice za plin ... 26
Uporaba vzvoda dušilne lopute ... 26
Zagon motorja ... 26
Ugašanje motorja ... 27
Uporaba ročic za nadzor vožnje ... 28
Vožnja stroja ... 28
Uporaba stranskega izmeta ... 29
Nastavitev višine košnje ... 29
Nastavitev kolesc za preprečevanje poškodb travne ruše ... 30
Nastavitev kolesc za preprečevanje poškodb travne ruše ... 31
Nastavitev drsnika ... 31
Nastavitev zapor odmikal lopute za nadzor pretoka ... 32
Postavitev lopute za nadzor pretoka ... 32
Delovni namigi ... 33
Po uporabi ... 34
Varnost po upravljanju ... 34
Uporaba zapornega ventila za gorivo ... 34
Uporaba ventilov za sprostitev pogonskih koles ... 35
Prevoz stroja ... 35
Uporaba stojala Z Stand™ ... 37
Vzdrževanje ... 39
Priporočeni urnik(i) vzdrževanja ... 39
Predvzdrževalni postopki ... 40
Varnost pri vzdrževanju ... 40
Odpenjanje zavese okrova kosilnice ... 40
Odstranjevanje kovinskega ščitnika ... 41
Mazanje ... 41
Mazanje stroja ... 41
Dodajanje lahkega olja ali maziva v razpršilu ... 41
Mazanje okrova kosilnice ... 42
Mazanje pest samoslednih koles ... 43
Vzdrževanje motorja ... 44
Varnost motorja ... 44
Servisiranje zračnega filtra ... 44
Servisiranje motornega olja ... 45
Servisiranje vžigalne svečke ... 48
Preverjanje lovilca isker ... 49
Vzdrževanje sistema za gorivo ... 50
Zamenjava filtra za gorivo ... 50
Servisiranje rezervoarja za gorivo ... 50
Vzdrževanje električnega sistema ... 51
Varnost električnega sistema ... 51
Servisiranje akumulatorja ... 51
Servisiranje varovalk ... 52
Vzdrževanje pogonskega sistema ... 53
Preverjanje varnostnega pasu ... 53
Preverjanje sornikov z gumbastim ročajem varnostnega loka ... 53
Nastavitev pogona za vožnjo ... 54
Preverjanje tlaka v pnevmatikah ... 54
Preverjanje kolesnih matic ... 55
Preverjanje kronske matice za kolesno pesto ... 55
Prilagajanje ležaja tečaja prostovrtljivega kolesa ... 55
Uporaba distančne ploščice sklopke ... 56
Vzdrževanje hladilnega sistema ... 58
Čiščenje mreže motorja in hladilnika motornega olja ... 58
Čiščenje hladilnih reber motorja in delov ohišja ... 58
Preverjanje in čiščenje delov ohišja hidravlične enote ... 59
Vzdrževanje zavor ... 59
Nastavitev parkirne zavore ... 59
Vzdrževanje jermena ... 60

Pregled jermenov 60
Zamenjava jermena kosilnice za okrove kosilnice s stranskim izmetom 60
Zamenjava jermena kosilnice za okrove kosilnice z zadnjim izmetom 61
Zamenjava pogonskega jermena hidravlične črpalke 63
Vzdrževanje krmilnih sistemov 64
Nastavitev položaja nadzorne ročice 64
Prilagajanje drogovja za nadzor vožnje 65
Prilagajanje dušilnika vibracij za nadzor vožnje 66
Nastavitev tečaja za nevtralni zaklenjeni položaj nadzora vožnje 66
Vzdrževanje hidravličnih sistemov 67
Varnost hidravličnega sistema 67
Servisiranje hidravličnega sistema 67
Vzdrževanje okrova kosilnice 69
Nastavitev višine okrova kosilnice 69
Servisiranje rezil 71
Odstranjevanje okrova kosilnice 74
Zamenjava usmerjevalnika trave 76
Čiščenje 77
Čiščenje pod okrovom kosilnice 77
Čiščenje vzmetenja 77
Odstranjevanje odpadkov 77
Skladiščenje 77
Varnost pri shranjevanju 77
Čiščenje in skladiščenje 77
Tehnične motnje 79
Opisi 82

Varnost

Ta stroj je bil zasnovan v skladu s standardom EN ISO 5395:2013.

Splošna varnost

Ta izdelek lahko amputira roke in noge oziroma izvrže predmete z veliko hitrostjo. Da se izognete hudim telesnim poškodbam, vedno upoštevajte vsa varnostna navodila.

Uporaba izdelka za nepredvidene namene je lahko nevarna za vas in navzoče osebe.

- Varnostni lok naj bo vedno v popolnoma dvignjenem in zaklenjenem položaju ter uporabljajte varnostni pas.
- Ne upravljajte stroja v bližini prepadov, jarkov, nasipov, vode ali drugih nevarnosti oziroma na naklonih, ki so večji od 15 stopinj.
- Pred zagonom motorja morate prebrati in razumeti vsebino tega *Priročnika za upravljanje*.
- Ne postavljajte rok ali nog blizu premičnih delov stroja.
- Stroja ne smete upravljati, če vse varnostne zaščitne naprave in ščitniki niso nameščeni in ne delujejo pravilno.
- Otroci in druge navzoče osebe ne smejo biti v območju delovanja. Nikoli ne dovolite otrokom, da upravljajo stroj.
- Pred servisiranjem, dolivanjem goriva ali odmaševanjem ustavite stroj, ugasnite motor in odstranite ključ.

Nepravilna uporaba ali vzdrževanje stroja lahko privedeta do poškodb. Zaradi preprečevanja nevarnosti poškodb upoštevajte ta varnostna navodila in vedno upoštevajte varnostni simbol, ki lahko pomeni: svarilo, opozorilo ali nevarnost – navodilo za osebno varnost. Neupoštevanje teh navodil lahko privede do telesnih poškodb ali smrti.

Dodatne varnostne informacije lahko najdete drugje v tem priročniku.

Kazalnik naklona

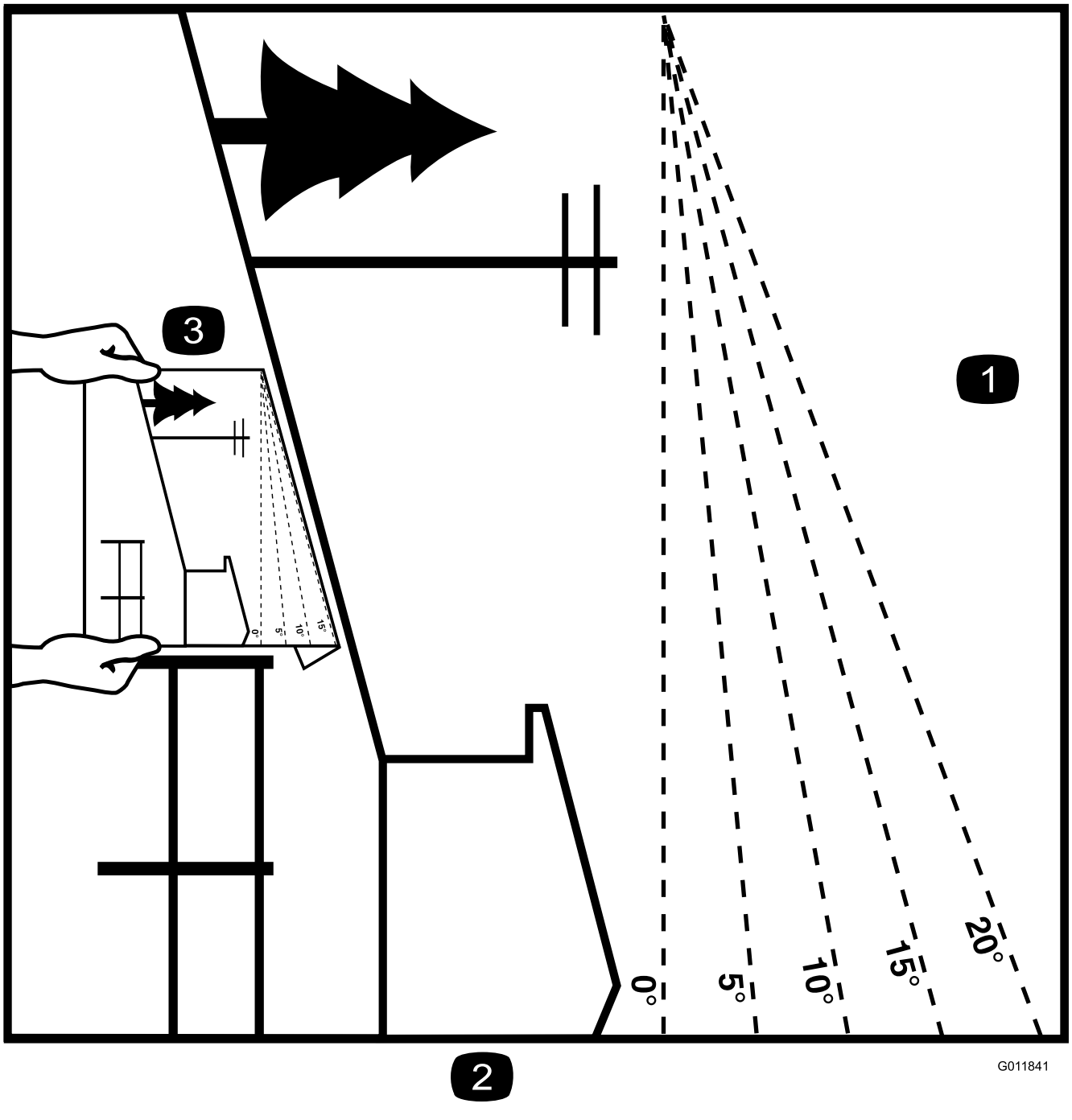

Diagram 3

To stran lahko kopirate za osebno uporabo.

1. Največji naklon, pri katerem lahko stroj še vedno varno upravljate, je **15 stopinj**. Pred začetkom obratovanja uporabite to naklonsko šablono, da ugotovite naklon klanca v stopinjah. **Tega stroja ne smete upravljati na pobočjih z naklonom, ki je večji 15 stopinj.** Prepognite ob črti, ki se ujema s priporočenim naklonom.
2. Poravnajte ta rob z navpično površino, drevesom, stavbo, drogom ograje itd.
3. Primer primerjave naklona s prepognjenim robom

Nalepke z varnostnimi opozorili in navodili

Varnostne nalepke in nalepke z navodili so nameščene v bližini vseh nevarnih predelov in dobro vidne upravljavcu. Poškodovane in manjkajoče varnostne nalepke nadomestite z novimi.

decalbatterysymbols

Oznake na akumulatorjih

Na akumulatorju lahko najdete vse ali samo nekatere naslednje oznake

1. Nevarnost eksplozije
2. Prepovedano kajenje, približevanje z odprtim plamenom ali ognju
3. Nevarnost opeklin zaradi kemikalij/jedkih tekočin
4. Nosite opremo za zaščito vida.
5. Preberite *Priročnik za upravljanje.*
6. Mimoidoči morajo biti na varni razdalji od akumulatorja.
7. Nosite opremo za zaščito oči; eksplozivni plini lahko povzročijo slepoto in druge poškodbe.
8. Kislina iz akumulatorja lahko povzroči slepoto ali hude opekline.
9. Nemudoma sperite oči z vodo in hitro poiščite zdravniško pomoč.
10. Vsebuje svinec; ne zavrzite

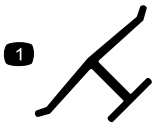

decaloemmarkt

Oznaka proizvajalca

1. Ta oznaka označuje, da je rezilo del, ki ga je izdelal proizvajalec originalnega stroja.

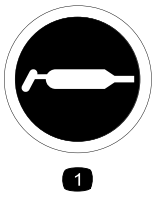

decal58-6520

58-6520

1. Namažite

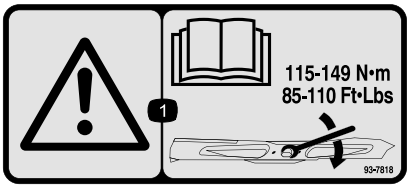

decal93-7818

93-7818

1. Opozorilo — preberite *Priročnik za upravljanje* za navodila o zategovanju vijaka/matice rezila z zateznim momentom od 115 do 149 N·m.

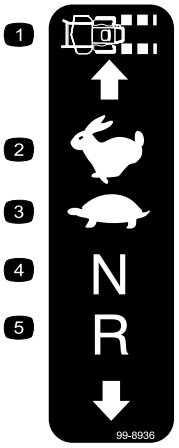

decal99-8936

99-8936

1. Hitrost stroja
2. Hitro
3. Počasi
4. Nevtralni položaj
5. Vzvratna vožnja

decal106-2655

106-2655

1. Opozorilo – ne dotikajte se in ne približujte se gibljivim delom; odstranite kontaktni ključ in pred začetkom vzdrževanja ali servisiranja preberite navodila.

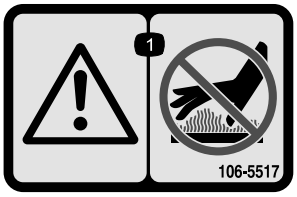

decal106-5517

106-5517

1. Opozorilo – ne dotikajte se vročih površin.

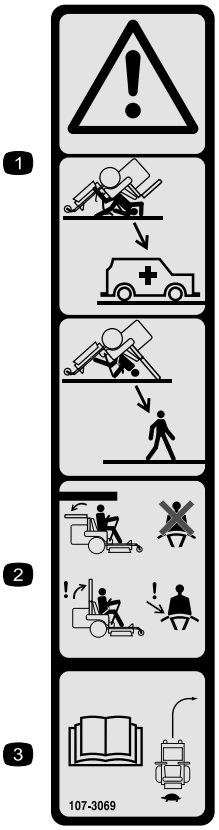

decal107-3069

107-3069

1. Opozorilo – ko je varnostni lok spuščen, nimate nikakršne zaščite pri prevračanju.
2. Varnostni lok naj bo v dvignjenem in zaklenjenem položaju ter uporabljajte varnostni pas, da preprečite poškodbe ali smrt zaradi nesreče s prevračanjem. Varnostni lok zložite samo, če je to nujno; ko je varnostni lok v spuščenem položaju, se ne smete pripeti z varnostnim pasom.
3. Preberite *Priročnik za upravljanje*; vozite počasi in previdno.

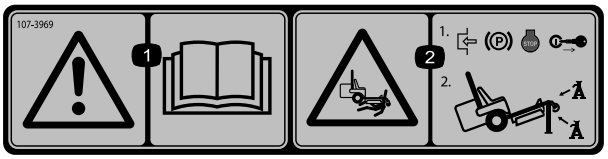

decal107-3969

107-3969

1. Opozorilo – preberite *Priročnik za upravljanje*.
2. Nevarnost stisnjenja, kosilnica – pred začetkom dela pod kosilnico, vklopite parkirno zavoro, ugasnite motor in odstranite ključ.

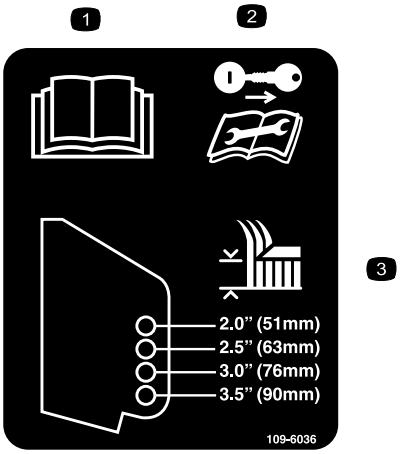

decal109-6036

109-6036

Samo stroji z zadnjim izmetom

1. Preberite *Priročnik za upravljanje*.
2. Odstranite ključ iz stikala in pred popravilom ali vzdrževalnimi deli preberite navodila.
3. Višina košnje

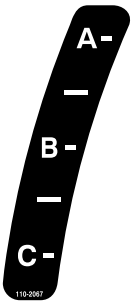

decal110-2067

110-2067

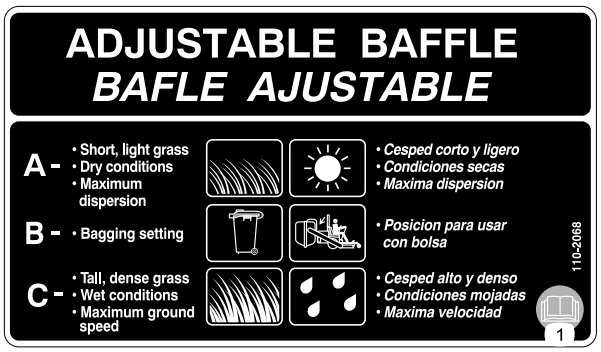

decal110-2068

110-2068

1. Preberite *Priročnik za upravljanje*.

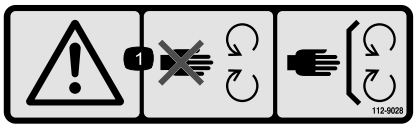

decal112-9028

112-9028

1. Opozorilo – ne približujte se gibljivim delom, vsi ščitniki in varovala morajo biti na svojem mestu.

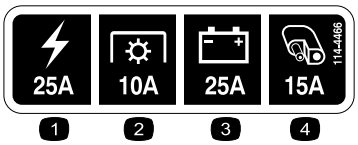

decal114-4466

114-4466

1. Glavna (25 A)
2. Priključna gred (10 A)
3. Polnjenje (25 A)
4. Pomožni sistem (15 A)

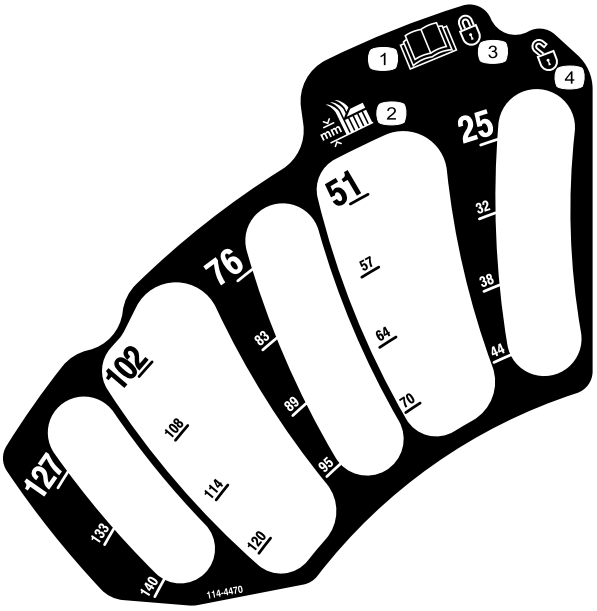

decal114-4470

114-4470

1. Preberite *Priročnik za upravljanje*.
2. Višina košnje
3. Zaklenjeno
4. Odklenjeno

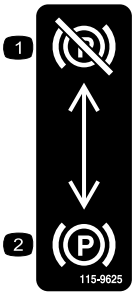

decal115-9625

115-9625

Samo stroji z vzmetenjem MyRide™

1. Parkirna zavora – izklopljena
2. Parkirna zavora – vklopljena

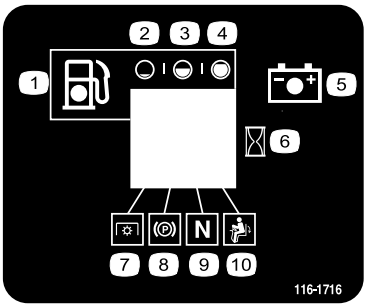

decal116-1716

116-1716

1. Gorivo
2. Prazno
3. Polovica
4. Polno
5. Akumulator
6. Merilnik delovnih ur
7. Priključna gred
8. Parkirna zavora
9. Nevtralni položaj
10. Stikalo za zaznavanje prisotnosti upravljavca

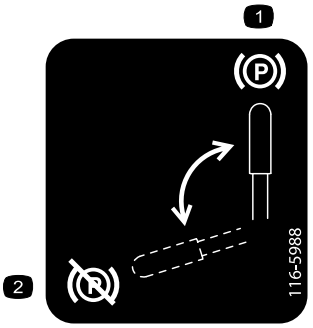

decal116-5988

116-5988

Samo stroji brez vzmetenja MyRide™

1. Parkirna zavora – vklopljena
2. Parkirna zavora – izklopljena

---

decal116-8726

116-8726

1. Za dodatne informacije o priporočeni hidravlični tekočini preberite *Priročnik za upravljanje*.

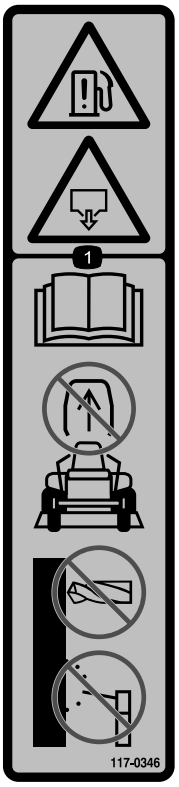

decal117-0346

117-0346

1. Nevarnost uhajanja goriva – preberite *Priročnik za upravljanje*; varnostni lok ne sme biti odstranjen; na varnostnem loku ne smete izvajati varjenja in vrtanja, oziroma ne smete ga spreminjati na kakršen koli način.

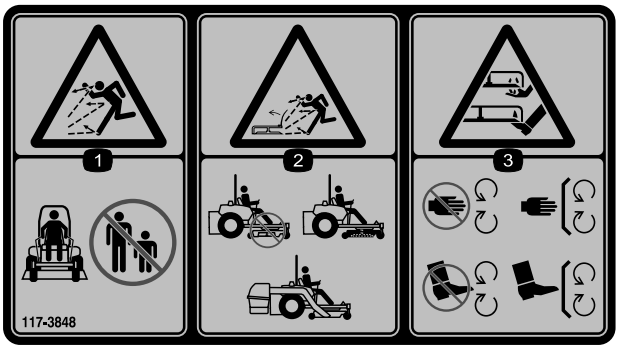

decal117-3848

117-3848

1. Nevarnost izmeta predmetov z veliko hitrostjo – prisotne osebe morajo biti na varni razdalji od stroja.
2. Nevarnost izmeta predmetov, kosilnica – ne uporabljajte stroja brez usmerjevalnika trave, pokrova izmeta ali zbiralnika za travo.
3. Nevarnost rezanja/amputiranja rok ali nog – ne približujte se gibljivim delom; vsi ščitniki in varovala morajo biti na svojem mestu.

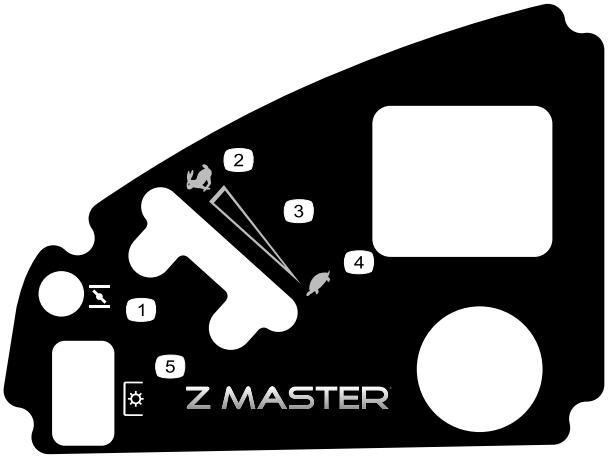

decal120-5897

120-5897

1. Vzvod dušilne lopute
2. Hitro
3. Brezstopenjska nastavitev
4. Počasi
5. Priključna gred (odjem moči), stikalo za upravljanje rezil

---

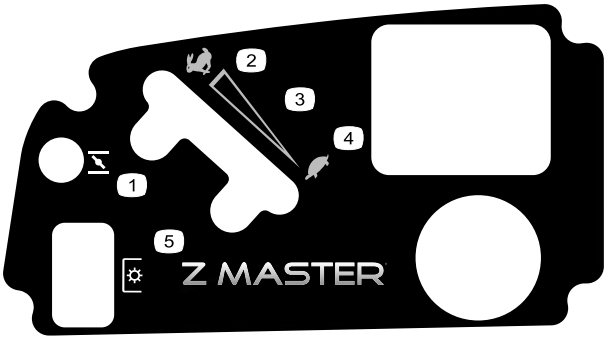

decal120-5898

120-5898

1. Dušilna loputa
2. Hitro
3. Brezstopenjska nastavitev
4. Počasi
5. Priključna gred (odjem moči), stikalo za upravljanje rezil

decal126-2055

126-2055

1. Zatezni moment kolesnih matic: 129 N·m (4x)
2. Zatezni moment matice pesta kolesa: 319 N·m
3. Pred začetkom vzdrževanja preberite in se seznanite z vsebino *Priročnika za upravljanje*; zatezni moment preverite po prvih 100 urah obratovanja in nato na vsakih 500 ur obratovanja.

decal126-4659

126-4659

1. Opozorilo – vroča jermenica; počakajte, da se ohladi.

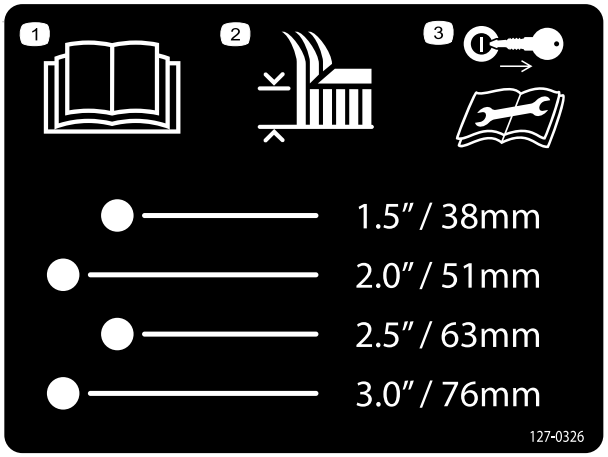

decal127-0326

127-0326

1. Preberite *Priročnik za upravljanje*.
2. Višina košnje
3. Pred vzdrževanjem ali servisiranjem stroja odstranite kontaktni ključ iz vžiga in preberite *Priročnik za upravljanje*.

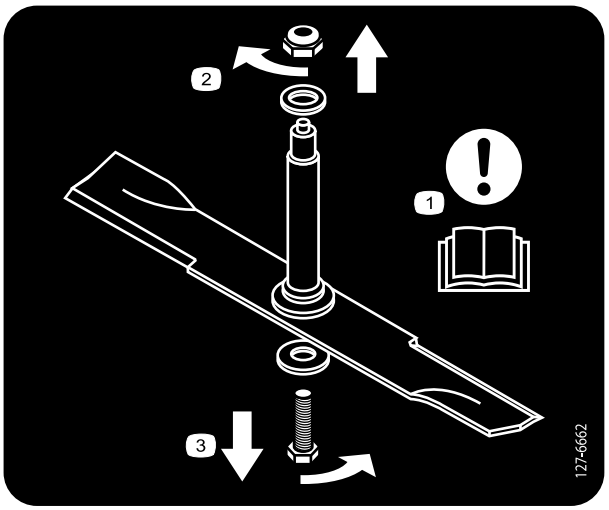

decal127-6662

127-6662

Samo kosilnice z zadnjim izmetom

1. Pozor – preberite *Priročnik za upravljanje*.
2. Odstranite matico z vrtenjem v desno.
3. Odstranite vijak z vrtenjem v levo.

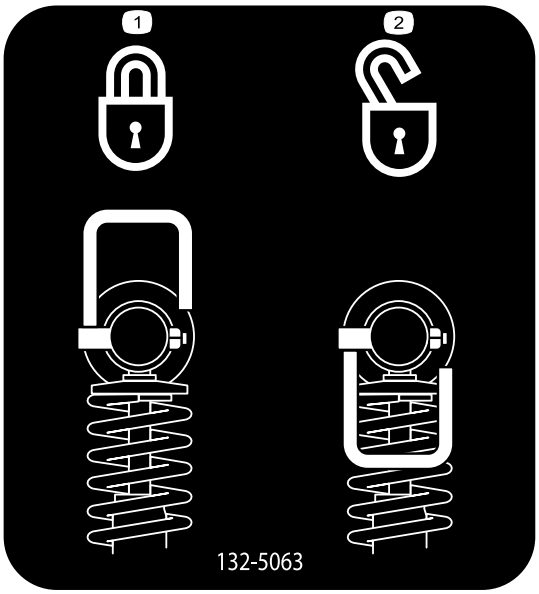

decal132-5063

132-5063

Samo stroji z vzmetenjem MyRide™

1. Odmikalo je zaklenjeno
2. Odmikalo je odklenjeno

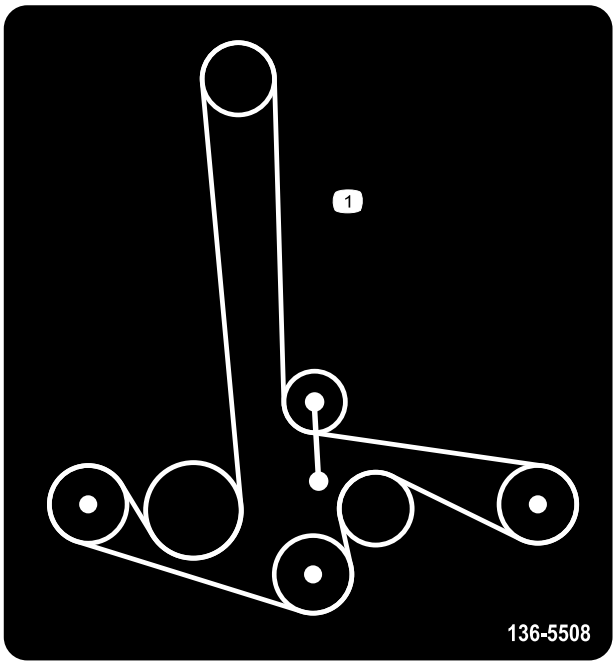

decal136-5508

136-5508

1. Napeljava jermenov

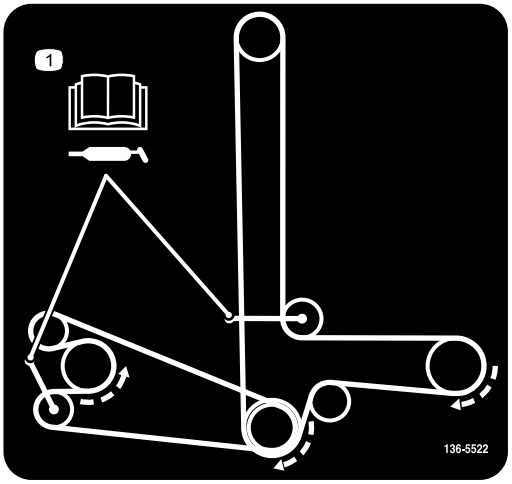

decal136-5522

136-5522

Samo stroji z zadnjim izmetom

1. Napeljava jermenov – za informacije o mazanju preberite *Priročnik za upravljanje*.

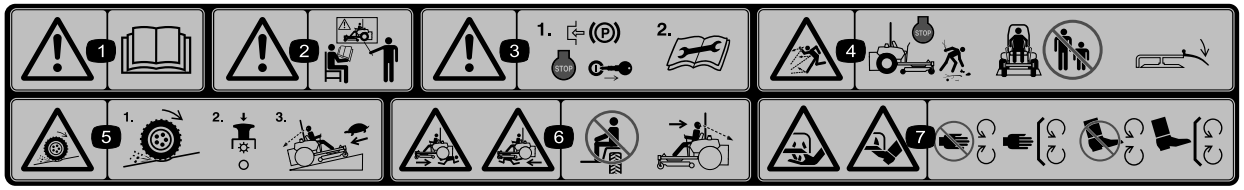

decal114-4468

114-4468

1. Opozorilo – preberite *Priročnik za upravljanje.*
2. Opozorilo – stroja ne smete upravljati, če za to niste usposobljeni.
3. Opozorilo – vklopite parkirno zavoro, ugasnite motor in odstranite ključ; pred popravilom ali vzdrževalnimi deli preberite ustrezna navodila.
4. Nevarnost izmeta predmetov – pred začetkom obratovanja ugasnite motor in poberite vse ostanke; prisotne osebe morajo biti na varni razdalji od stroja, usmerjevalniki pa morajo biti nameščeni.
5. Nevarnost izgube oprijema koles/nadzora, pobočja – izguba oprijema/nadzora na pobočjih, izklopite stikalo za upravljanje rezil (priključne gredi) in nadaljujte počasi, dokler niste na ravnem.
6. Nevarnost stisnjenja/izgube okončin za osebe v bližini – ne prevažajte potnikov in pri upravljanju stroja glejte naprej in navzdol ter pri vzvratni vožnji nazaj in navzdol.
7. Nevarnost rezanja/amputiranja; roke ali noge – ne približujte se gibljivim delom; vsi ščitniki in varovala morajo biti na svojem mestu.

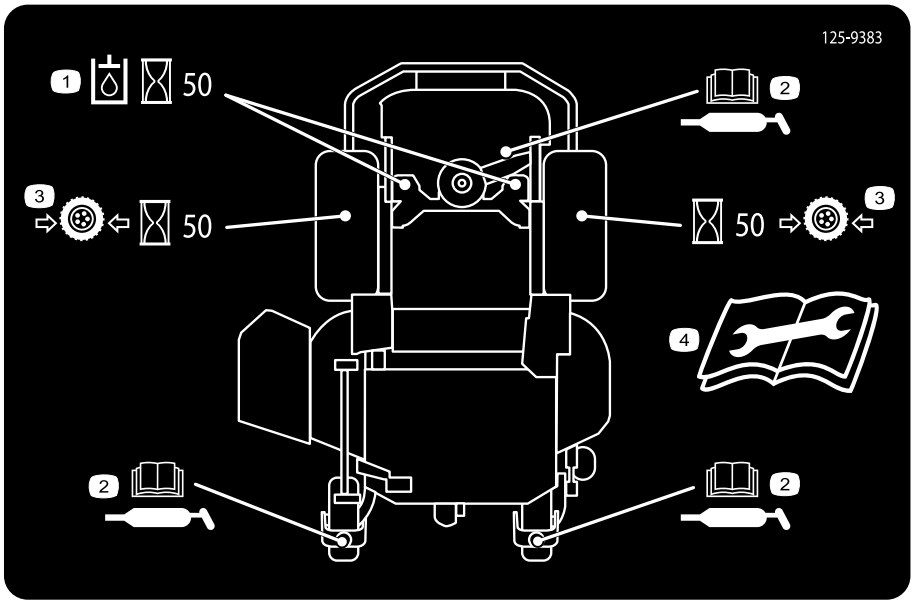

decal125-9383

125-9383

1. Preverite hidravlično tekočino na vsakih 50 delovnih ur.
2. Za informacije o mazanju stroja preberite *Priročnik za upravljanje*.
3. Tlak v pnevmatikah preverite na vsakih 50 delovnih ur.
4. Pred izvajanjem popravil ali vzdrževalnih del preberite *Priročnik za upravljanje*.

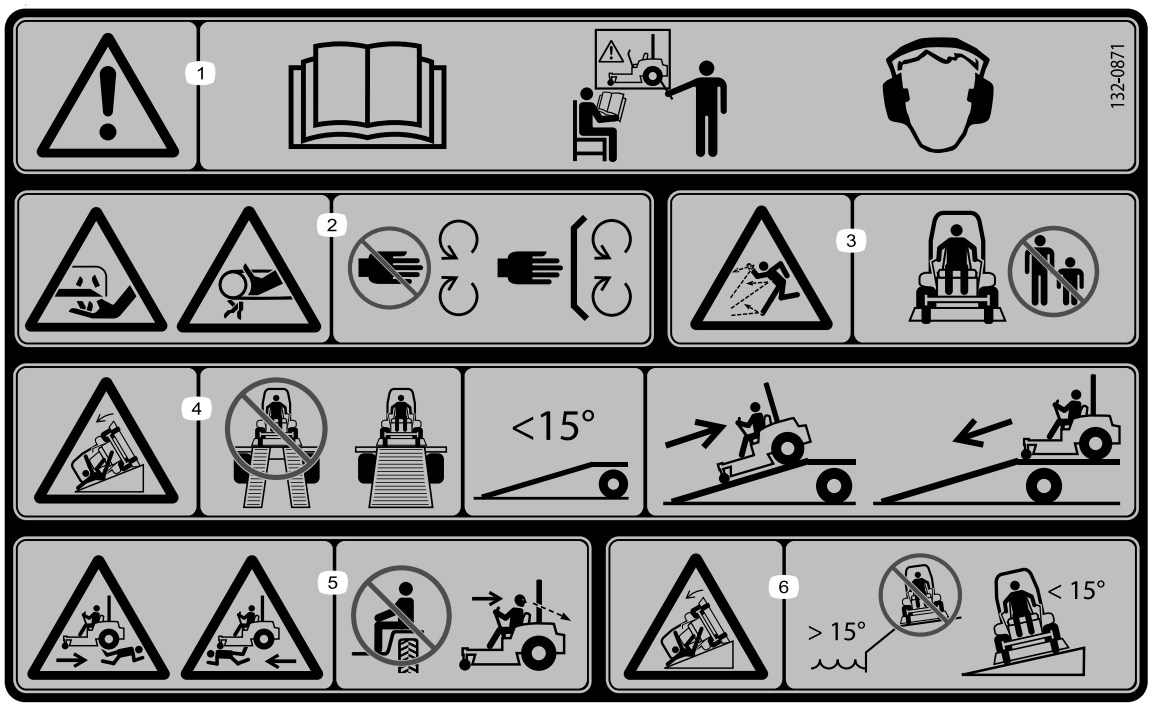

decal132-0871

132-0871

Opomba: Ta stroj je skladen z industrijskimi standardi in je opravil test stabilnosti v statičnih bočnih in vzdolžnih testih z največjim priporočenim naklonom, navedenim na nalepki. Preverite navodila za upravljanje stroja na pobočjih v *Priročniku za upravljanje* ter pogoje, v katerih boste upravljali stroj, da ugotovite, ali lahko stroj upravljate v pogojih, ki so prisotni ta dan in na tem mestu. Če se teren spremeni, se lahko spremeni tudi upravljanje stroja na klancu. Če je možno, naj bodo pri upravljanju stroja na pobočjih kosilne enote spuščene na tla. Dvig kosilnih enot med upravljanjem na klancih lahko povzroči nestabilnost stroja.

1. Opozorilo – pred upravljanjem preberite *Priročnik za upravljanje* in stroja ne upravljajte, če niste ustrezno usposobljeni; nosite opremo za zaščito sluha.
2. Nevarnost za ureznine/amputacije in nevarnost zapletanja – ne približujte rok premikajočim se delom, vsi ščitniki in varovala morajo biti pravilno nameščeni.
3. Nevarnost izmeta predmetov – ne dovolite, da se navzoče osebe približajo stroju.
4. Nevarnost na rampi – pri natovarjanju na prikolico ne uporabljajte dvodelnih ramp; uporabite enodelno rampo, ki je dovolj široka za stroj in omogoča postavitev z naklonom manj kot 15 . Na prikolico (po rampi) zapeljite vzvratno, s prikolice pa naprej.
5. Nevarnost telesnih poškodb – ne prevažajte potnikov; poglejte nazaj, preden zapeljete vzvratno.
6. Nevarnost prevrnitve na pobočju – ne vozite po pobočju v bližini odprtih voda, ne vozite po pobočju z naklonom več kot 15°.

decal132-5067

132-5067

Samo stroji z vzmetenjem MyRide™

decal133-8062

133-8062

Pregled izdelka

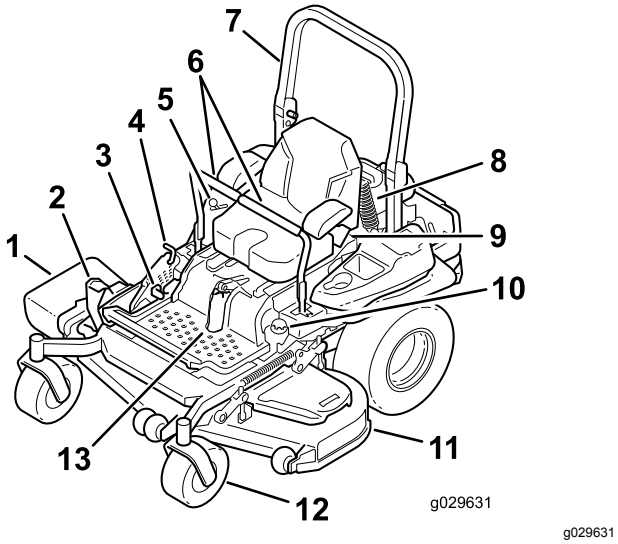

Diagram 4

1. Usmerjevalnik za stranski izmet
2. Stopalka za dvig okrova in nastavitev višine košnje
3. Ročica parkirne zavore
4. Zapora za prevoz
5. Krmilniki
6. Ročice za nadzor vožnje
7. Varnostni lok
8. Sklop zadnjih blažilnikov (samo stroji z vzmetenjem MyRide™)
9. Varnostni pas
10. Pokrovček za gorivo
11. Okrov kosilnice
12. Samosledno kolo
13. Sklop sprednjih blažilnikov (samo stroji z vzmetenjem MyRide™)

Kontrole

Pred zagonom motorja in upravljanjem se seznanite s krmilniki stroja (Diagram 4 in Diagram 5).

Nadzorna plošča

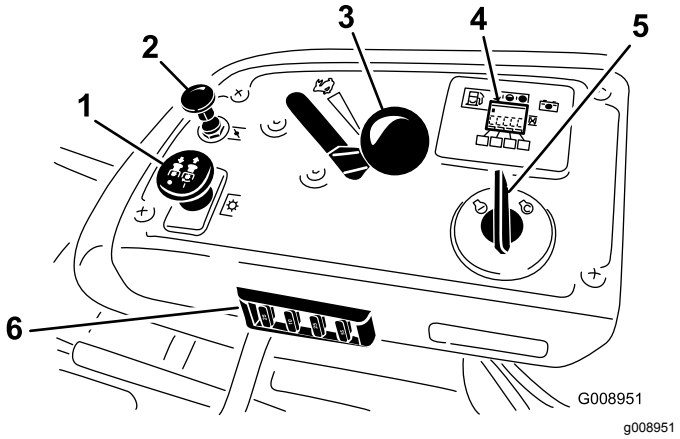

Diagram 5

1. Stikalo za upravljanje rezil (priključna gred)
2. Vzvod dušilne lopute
3. Ročica za plin
4. Zaslon za merilnik delovnih ur/varnostni zaporni sistem
5. Stikalo za vžig na ključ
6. Varovalke

Merilnik delovnih ur

Merilnik delovnih ur beleži število ur obratovanja motorja. Deluje, ko motor teče. Te čase uporabite za načrtovanje rednega vzdrževanja (Diagram 6).

Merilnik goriva

Merilnik goriva je na zaslonu merilnika delovnih ur, črtice zasvetijo, ko stikalo za vžig na ključ postavite v položaj VKLOP (Diagram 6).

Indikatorska lučka zasveti, ko je raven goriva nizka (ko je v rezervoarju za gorivo ostalo še približno 3,8 litrov goriva).

Indikatorji varnostnega zapornega sistema

Na zaslonu merilnika delovnih ur so prisotni simboli, ki s črnimi trikotniki označujejo, ali so sestavni deli varnostnega zapornega sistema nameščeni pravilno (Diagram 6).

Lučka indikatorja napolnjenosti akumulatorja

Če stikalo za vžig na ključ za nekaj sekund zavrtite v položaj VKLOP, se na mestu, kjer so običajno prikazane ure obratovanja, prikaže napetost akumulatorja.

Lučka akumulatorja zasveti, ko je vžig vklopljen in ko napolnjenost ni ustrezna (Diagram 6).

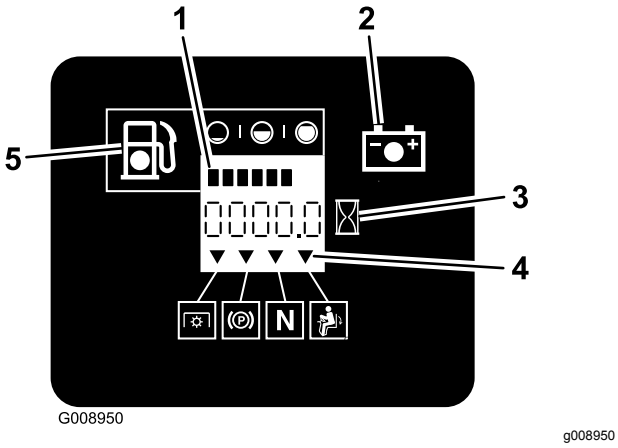

Diagram 6

1. Simboli varnostnega zapornega sistema
2. Merilnik delovnih ur
3. Lučka akumulatorja
4. Simboli varnostnega zapornega sistema
5. Indikatorska lučka za nizko raven goriva

Ročica za plin

Ročica za plin omogoča upravljanje hitrosti motorja z brezstopenjsko nastavitvijo od SLOW (Počasi) do FAST (Hitro) (Diagram 5).

Vzvod dušilne lopute

Pri zagonu hladnega motorja uporabljajte vzvod dušilne lopute.

Stikalo za upravljanje rezil (priključna gred)

Stikalo za upravljanje rezil, označen s simbolom priključne gredi (odjema moči), omogoča vklop in izklop odjema moči za pogon rezil kosilnice (Diagram 5).

Stikalo za vžig na ključ

Stikalo na ključ, ki omogoča zagon in ugašanje motorja, ima 3 položaje: IZKLOP, KONTAKT in ZAGON. Glejte Zagon motorja (stran 26).

Ročice za nadzor vožnje

Za vožnjo stroja naprej, vzvratno in zavijanje v vse smeri uporabite ročice za nadzor vožnje (Diagram 4).

Nevtralni zaklenjeni položaj

Varnostni zaporni sistem postavite v NEVTRALNI ZAKLENJENI položaj, da ga vklopite in določite NEVTRALNI položaj.

Zaporni ventil za gorivo

Zaprite zaporni ventil za gorivo, če boste stroj prevažali ali skladiščili; glejte Uporaba zapornega ventila za gorivo (stran 34).

Delovni priključki/dodatna oprema

Za povečanje in razširitev zmogljivosti stroja podjetje Toro ponuja širok nabor odobrenih delovnih priključkov in dodatne opreme. Za seznam odobrenih priključkov in dodatne opreme se obrnite na pooblaščenega serviserja ali pooblaščenega distributerja strojev Toro oziroma obiščite www.Toro.com.

Če želite zagotoviti optimalno delovanje in ohraniti veljavnost varnostnega certifikata stroja, uporabljajte izključno originalne nadomestne dele in dodatno opremo Toro. Uporaba nadomestnih delov in dodatne opreme drugih proizvajalcev je lahko nevarna in lahko privede do razveljavitve garancije.

Specifikacije

Opomba: Tehnični podatki in zasnova se lahko spremenijo brez predhodnega obvestila.

Stroji s stranskim izmetom

Širina

	Okrov 122 cm	Okrov 132 cm	Okrov 152 cm	Okrov 183 cm
Brez okrova	116 cm	116 cm	135 cm	150 cm
Dvignjen usmerjevalnik	137 cm	146 cm	157 cm	187 cm
Spuščen usmerjevalnik	161 cm	172 cm	192 cm	222 cm

Dolžina

	Okrov 122 cm	Okrov 132 cm	Okrov 152 cm	Okrov 183 cm
Dvignjen varnostni lok	201 cm	201 cm	211 cm	219 cm
Spuščen varnostni lok	206 cm	206 cm	215 cm	223 cm

Višina

	Okrov 122 cm	Okrov 132 cm	Okrov 152 cm	Okrov 183 cm
Dvignjen varnostni lok	179 cm	179 cm	179 cm	179 cm
Spuščen varnostni lok	119 cm	119 cm	119 cm	119 cm

Masa

Model	Masa
74902TE	556 kg
74919TE	537 kg
74925TE	590 kg
75969TE	583 kg

Stroji z zadnjim izmetom

Širina

	Okrov 152 cm
Brez okrova	135 cm
Z okrovom	168 cm

Dolžina

	Okrov 152 cm
Dvignjen varnostni lok	222 cm
Spuščen varnostni lok	226 cm

Višina

	Okrov 152 cm
Dvignjen varnostni lok	179 cm
Spuščen varnostni lok	119 cm

Masa

Model	Masa
74942TE	590 kg

Delovanje

Opomba: Ugotovite, katera stran je leva in katera desna, gledano s položaja za upravljanje stroja.

Pred uporabo

Varnost pred upravljanjem

Splošna varnost

- Otrokom ali neusposobljenim osebam ne smete nikoli dovoliti, da upravljajo ali servisirajo stroj. Lokalni predpisi lahko omejujejo starost upravljavca. Za usposabljanje vseh upravljavcev in mehanikov je odgovoren lastnik.
- Seznanite se s postopki za varno upravljanje opreme, krmilniki za upravljavca in varnostnimi oznakami.
- Vedeti morate, kako lahko hitro zaustavite stroj in ugasnete motor.
- Preverite, ali so krmilniki za zaznavanje prisotnosti upravljavca, varnostna stikala in ščitniki nameščeni in delujejo pravilno. Ne upravljajte stroja, če ti deli ne delujejo pravilno.
- Pred košenjem vedno preglejte stroj in se prepričajte, da so rezila, vijaki rezila in rezalni sklopi v dobrem stanju. Zamenjajte izrabljena ali poškodovana rezila in vijake v kompletih, da ohranite ravnotežje.
- Preverite območje, kjer boste uporabljali stroj in odstranite vse predmete, ki jih lahko stroj izvrže.
- Preverite teren, da ugotovite primernost opreme in katere priključke ali dodatno opremo potrebujete za pravilno in varno upravljanje stroja.

Varnost pri ravnanju z gorivom

- Pri ravnanju z gorivom bodite zelo pazljivi, da preprečite hude telesne poškodbe ali premoženjsko škodo. Hlapi goriva so zelo vnetljivi in eksplozivni.
- Ugasnite vse cigarete, cigare, pipe in druge možne vire vžiga.
- Uporabljajte samo odobrene posode za gorivo.
- Ne odstranjujte pokrovčka za gorivo oziroma ne dolivajte goriva v rezervoar za gorivo, ko motor teče ali ko je vroč.
- V zaprtih prostorih ne smete dolivati goriva v stroj.
- Stroja ali posode za gorivo ne smete shranjevati, kjer so lahko prisotni odprti plamen, iskra ali pilotni plamen iz naprav, kot so na primer grelec za vodo ali drugi podobni gospodinjski aparati.

- Posod ne smete nikoli polniti v vozilu ali na tovornjaku ali na prikolici, ki ima keson s plastično oblogo. Pred dolivanjem vedno odstranite posode iz vozila in jih postavite na tla.
- Odstranite opremo s tovornjaka ali prikolice in dolijte gorivo na tleh. Če to ni možno, je bolje, da opravite dolivanje s prenosno posodo, namesto s pištolo za dolivanje goriva.
- Ne upravljajte stroja, če celotni izpušni sistem ni nameščen in če ne deluje pravilno.
- Pištola za dolivanje goriva mora biti vedno v stiku z robom odprtine nastavka rezervoarja za gorivo ali odprtine posode za gorivo, dokler dolivanje goriva ni končano. Ne uporabljate naprave za odpiranje pištole.
- Če se gorivo razlije po oblačilih, se takoj preoblecite. Pobrišite razlito gorivo.
- Rezervoarja za gorivo ne smete nikoli napolniti preveč. Namestite pokrovček nastavka rezervoarja za gorivo in ga dobro privijte.
- Gorivo hranite v odobrenih posodah in izven dosega otrok. Vedno kupite samo 30-dnevno zalogo goriva.
- Rezervoarja za gorivo ne smete napolniti do konca. V rezervoar za gorivo dolivajte gorivo, dokler raven goriva ni od 6 do 13 mm pod spodnjim delom nastavka za dolivanje. Ta prazni prostor v rezervoarju omogoča raztezanje goriva.
  - Izogibajte se daljšemu vdihavanju hlapov.
  - Obraza ne približujte pištoli za dolivanje in odprtini rezervoarja za gorivo.
  - Preprečite stik s kožo; vsa razlitja očistite z milom in vodo.

Dolivanje goriva

Priporočeno gorivo

- Zaradi boljšega delovanja uporabljajte samo čist, svež (star manj kot 30 dni), neosvinčen bencin z oktanskim številom 87 ali več (metoda ocenjevanja (R + M)/2).
- **Etanol**: dovoljena je mešanica bencina z največ 10 % prostorninskim deležem etanola (gasohol) ali s 15 % MTBE-ja (metilterciarnega-butiletra). Etanol in MTBE nista ista snov. Bencin s 15-% prostorninskim deležem etanola (E15) ni odobren za uporabo. **Ne uporabljajte bencina, ki vsebuje več kot 10 % prostorninski delež etanola**, npr. mešanice E15 (ki vsebuje 15 % etanola), E20 (ki vsebuje 20 % etanola) ali E85 (ki vsebuje do 85 % etanola). Uporaba neodobrenega goriva lahko povzroči težave v delovanju in/ali poškodbe motorja, ki jih garancija morda ne krije.
- **Ne** uporabljajte bencina, ki vsebuje metanol.
- **Ne** shranjujte goriva v rezervoarju ali posodah za gorivo čez zimo, razen če uporabite stabilizator goriva.
- Bencinu **ne** dodajajte olja.

Uporaba stabilizatorja/dodatka za obstojnost goriva

V stroju uporabljajte stabilizator/dodatek za obstojnost goriva, ki ima naslednje prednosti:

- Omogoča daljšo uporabnost goriva, če ga uporabljate po navodilih proizvajalca stabilizatorja goriva.
- Očisti motor med delovanjem.
- Prepreči nastajanje gostih in lepljivih oblog v sistemu za gorivo, ki lahko otežijo zagon.

Pomembno: **Ne uporabljajte dodatkov za gorivo, ki vsebujejo metanol ali etanol.**

Gorivu dodajte ustrezno količino stabilizatorja/dodatka za obstojnost goriva.

Opomba: Stabilizator/dodatek za obstojnost goriva je najbolj učinkovit, če ga zmešate s svežim gorivom. Zaradi preprečevanja nastajanja oblog v sistemu za gorivo vedno uporabljajte stabilizator za gorivo.

Polnjenje rezervoarja za gorivo

1. Parkirajte stroj na ravni površini.
2. Vklopite parkirno zavoro.
3. Ugasnite motor in odstranite ključ.
4. Očistite predel okrog pokrovčka rezervoarja za gorivo.
5. Rezervoar za gorivo napolnite do spodnjega dela nastavka za dolivanje (Diagram 7).

   Opomba: Rezervoarja za gorivo ne smete napolniti do konca. Prazen prostor v rezervoarju omogoča raztezanje goriva.

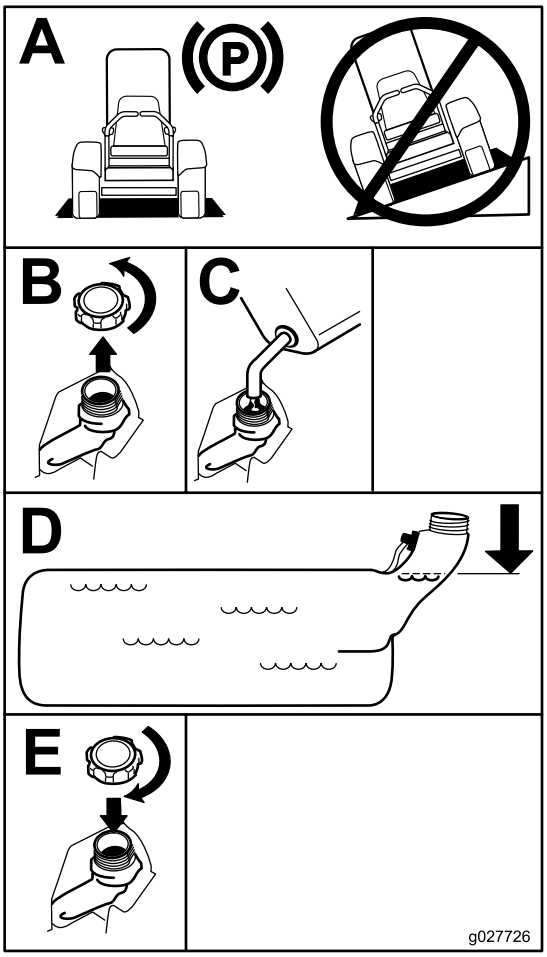

g027726

Diagram 7

Vsakodnevna vzdrževalna dela

Vsak dan morate pred zagonom stroja opraviti vzdrževalna dela po vsaki uporabi/za vsak dan, ki so navedena v Vzdrževanje (stran 39).

Utekanje novega stroja

Nov motor potrebuje nekaj časa, da razvije polno moč. Nov okrov kosilnice in pogonski sistem imata večje trenje, kar dodatno obremeni motor. Utekanje novega stroja izvajajte od 40 do 50 ur, da razvijejo polno moč in največjo zmogljivost stroja.

Uporaba varnostnega loka (ROPS)

⚠ OPOZORILO

Da preprečite poškodbe ali smrt zaradi prevračanja, mora biti varnostni lok v popolnoma dvignjenem in zaklenjenem položaju, uporabljati pa morate tudi varnostni pas.

Prepričajte se, da je sedež dobro pritrjen na stroj.

⚠ OPOZORILO

Ko je zložljivi varnostni lok v spuščenem položaju, nimate nikakršne zaščite pri prevračanju.

- **Zložljivi varnostni lok lahko zložite samo, če je to nujno potrebno.**
- **Ko je varnostni lok v spuščenem položaju, se ne smete pripeti z varnostnim pasom.**
- **Vozite počasi in previdno.**
- **Dvignite varnostni lok takoj, ko je za to dovolj prostora.**
- **Pred vožnjo pod predmeti se prepričajte, da je nad vami dovolj prostora in da ni ovir (npr. vej, vratnih podbojev, električnih žic), ki bi jih lahko zadeli.**

Spuščanje varnostnega loka

Pomembno: **Zložljivi varnostni lok lahko zložite samo, če je to nujno potrebno.**

1. Če želite varnostni lok zložiti, potisnite zgornji del varnostnega loka naprej.
2. Izvlecite oba gumba in ju zavrtite za 90 stopinj, da ju sprostite (Diagram 8).
3. Spustite varnostni lok v spuščeni položaj (Diagram 8).

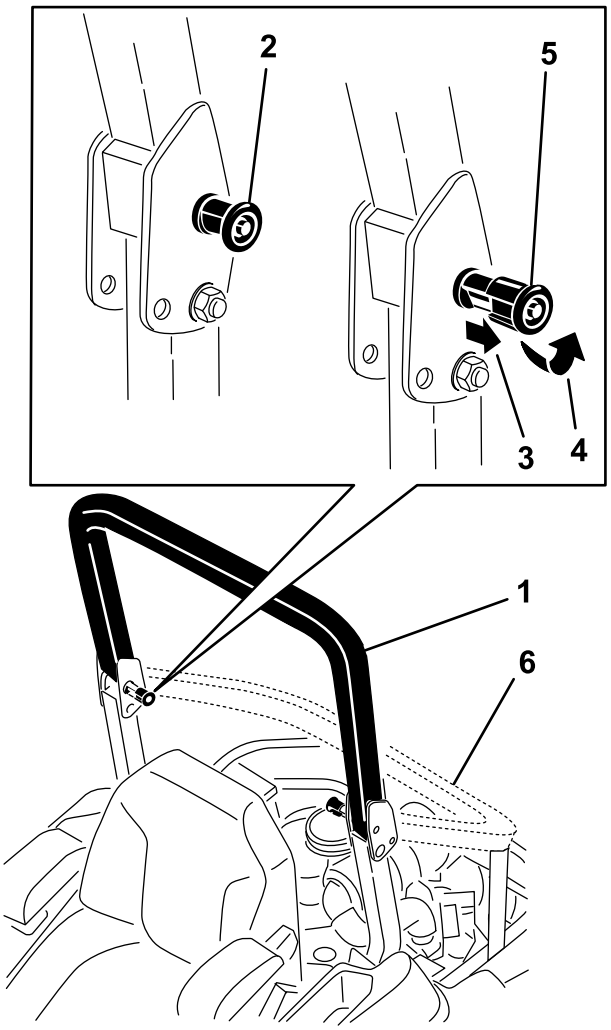

Diagram 8

1. Varnostni lok v dvignjenem položaju
2. Gumb za varnostni lok (ROPS) v zapahnjenem položaju
3. Izvlecite gumb varnostnega loka (ROPS).
4. Zavrtite gumb varnostnega loka (ROPS) za 90 stopinj.
5. Gumb za varnostni lok (ROPS) v odpahnjenem položaju
6. Varnostni lok v zloženem položaju

Dvigovanje varnostnega loka

Pomembno: **Ko je varnostni lok v dvignjenem položaju, se vedno pripnite z varnostnim pasom.**

1. Dvignite varnostni lok v dvignjeni položaj in vrtite gumbe, dokler delno ne vstopijo v utore (Diagram 8).
2. Dvignite varnostni lok v popolnoma dvignjen položaj ter hkrati potiskajte zgornji del varnostnega loka, da se sornika zatakneta v svoj položaj, ko bodo luknje poravnane s sorniki (Diagram 8).
3. Potisnite varnostni lok in se prepričajte, da sta oba sornika nameščena pravilno.

Uporaba varnostnega zapornega sistema

⚠ OPOZORILO

Če so varnostna zaporna stikala odklopljena ali poškodovana, lahko stroj začne delovati nepričakovano, kar lahko povzroči telesne poškodbe.

- **Ne posegajte v zaporna stikala.**
- **Vsak dan preverite delovanje zapornih stikal in pred začetkom upravljanja stroja zamenjajte vsa poškodovana stikala.**

Opis delovanja varnostnega zapornega sistema

Varnostni zaporni sistem je zasnovan za preprečevanje zagona motorja razen v naslednjih primerih:

- Parkirna zavora je vklopljena.
- Stikalo za upravljanje rezil (priključne gredi) je izklopljeno.
- Ročice za nadzor vožnje so v NEVTRALNEM ZAKLENJENEM POLOŽAJU.

Varnostni zaporni sistem je zasnovan tudi za ugašanje motorja, ko ročice za nadzor vožnje premaknete iz NEVTRALNEGA ZAKLENJENEGA položaja in je parkirna zavora vklopljena ali če vstanete iz sedeža, ko je priključna gred vklopljena.

Na zaslonu merilnika delovnih ur lahko vidite simbole, ki se uporabljajo za obveščanje uporabnika, kdaj je sestavni del varnostnega zapornega sistema v pravilnem položaju. Ko je sestavni del v pravilnem položaju, v ustreznem kvadratku zasveti trikotnik.

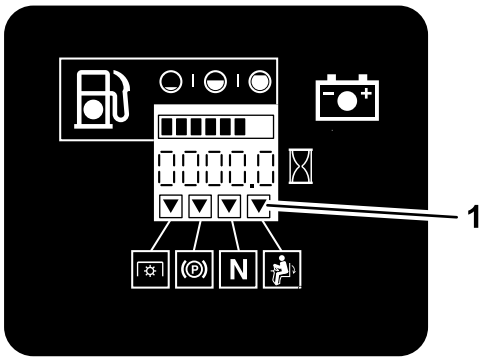

G009181

g009181

Diagram 9

1. Trikotniki zasvetijo, ko so sestavni deli varnostnega zapornega sistema v pravilnem položaju.

Preizkušanje varnostnega zapornega sistema

Servisni interval: Pred vsako uporabo ali dnevno

Pred vsako uporabo stroja preizkusite delovanje varnostnega zapornega sistema. Če varnostni sistem ne deluje, kot je opisano spodaj, se za popravilo varnostnega sistema takoj obrnite na pooblaščenega serviserja.

1. Usedite se na sedež, vklopite parkirno zavoro in premaknite stikalo za upravljanje rezil (priključne gredi) v položaj VKLOP. Poskusite zagnati motor: motor se ne bi smel zagnati.
2. Usedite se na sedež, vklopite parkirno zavoro in premaknite stikalo za upravljanje rezil (priključne gredi) v položaj IZKLOP. Premaknite katero koli ročico za nadzor vožnje iz NEVTRALNEGA ZAKLENJENEGA POLOŽAJA. Poskusite zagnati motor: motor se ne bi smel zagnati. Postopek ponovite za drugo nadzorno ročico.
3. Usedite se na sedež, vklopite parkirno zavoro in premaknite stikalo za nadzor rezil (priključne gredi) v položaj IZKLOP ter pustite, da se ročice za vožnjo vrnejo v NEVTRALNI ZAKLENJENI položaj. Zdaj zaženite motor. Medtem ko motor teče, sprostite parkirno zavoro, vklopite stikalo za nadzor rezil (priključne gredi) in se malce dvignite s sedeža: motor bi moral ugasniti.
4. Usedite se na sedež, vklopite parkirno zavoro in premaknite stikalo za nadzor rezil (priključne gredi) v položaj IZKLOP ter pustite, da se ročice za vožnjo vrnejo v NEVTRALNI ZAKLENJENI položaj. Zdaj zaženite motor. Ko motor teče, premaknite eno od ročic za nadzor vožnje v sredinski položaj in se premaknite (naprej ali nazaj); motor bi moral ugasniti. Postopek ponovite za drugo ročico za nadzor vožnje.
5. Usedite se na sedež, izklopite parkirno zavoro in premaknite stikalo za nadzor rezil (priključne gredi) v položaj IZKLOP ter pustite, da se stopalka za vožnjo vrne v NEVTRALNI ZAKLENJENI položaj. Poskusite zagnati motor: motor se ne bi smel zagnati.

Nastavitev sedeža

Sedež lahko premikate naprej in nazaj. Sedež postavite v položaj, v katerem boste najlažje in najudobneje upravljali stroj (Diagram 10).

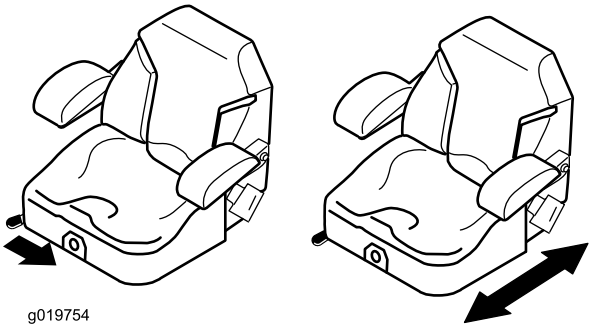

g019754

g019754

Diagram 10

Sprostitev sedeža

Stroji z vzmetenjem MyRide™

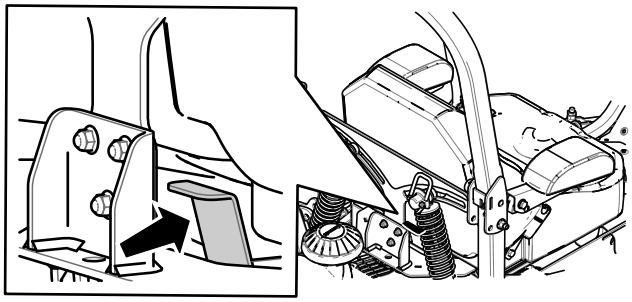

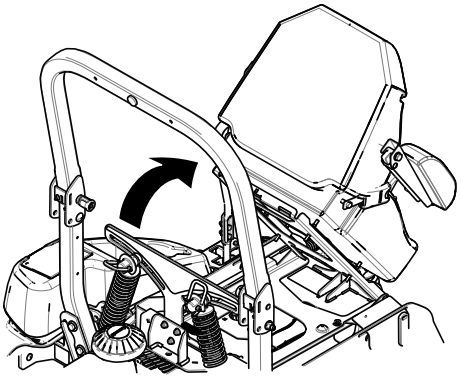

g204507

Diagram 11

Stroji brez vzmetenja MyRide™

Za sprostitev sedeža potisnite zapah sedeža naprej (Diagram 12).

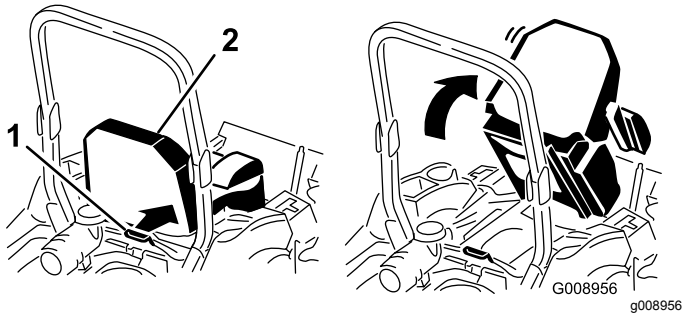

Diagram 12

1. Zapah sedeža
2. Sedež

Spreminjanje vzmetenja sedeža

Samo stroji brez vzmetenja MyRide™

Sedež je nastavljiv, da tako zagotovi mirno in udobno vožnjo. Sedež postavite v najbolj udoben položaj.

Za nastavitev sedeža zavrtite sprednji gumb v katero koli smer, da ga namestite v najbolj udoben položaj (Diagram 13).

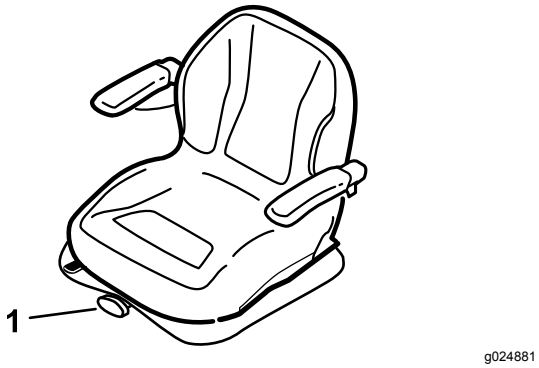

Diagram 13

1. Gumb vzmetenja sedeža

Nastavitev vzmetenja MyRide™

Samo stroji z vzmetenjem MyRide™

Vzmetenje MyRide™ je prilagodljivo, da tako zagotovi mirno in udobno vožnjo. Nastavitev sklopa zadnjih 2 blažilnikov vzmetenja je hitra in preprosta. Vzmetenje namestite v najbolj udoben položaj.

Nastavitev sklopa zadnjih blažilnikov

Reže za sklopa zadnjih blažilnikov imajo zatik za lažje določanje položaja. Sklope zadnji blažilnikov lahko postavite kjer koli na reži, ne samo v zatičnih položajih.

Naslednja slika prikazuje položaj za mehko ali trdo vzmetenje in za različne zatične položaje (Diagram 14).

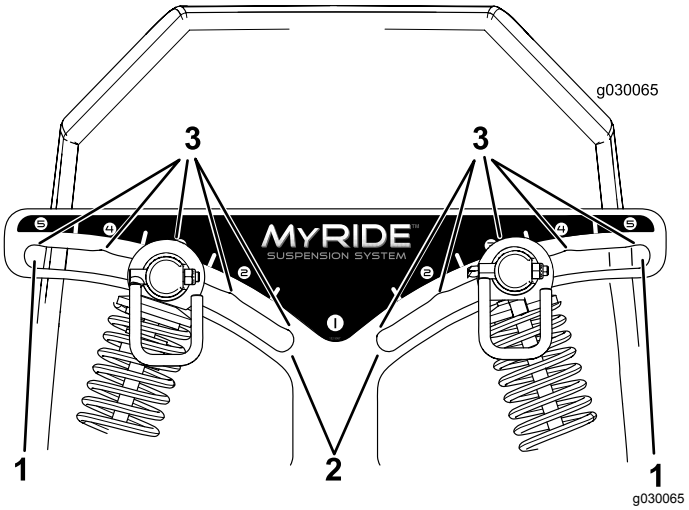

Diagram 14

1. Najtrši položaj
2. Najmehkejši položaj
3. Zatiki v režah

Opomba: Zagotovite, da bosta sklopa levega in desnega zadnjega blažilnika vedno nameščena v enakih položajih.

Nastavitev sklopov zadnjih blažilnikov (Diagram 15).

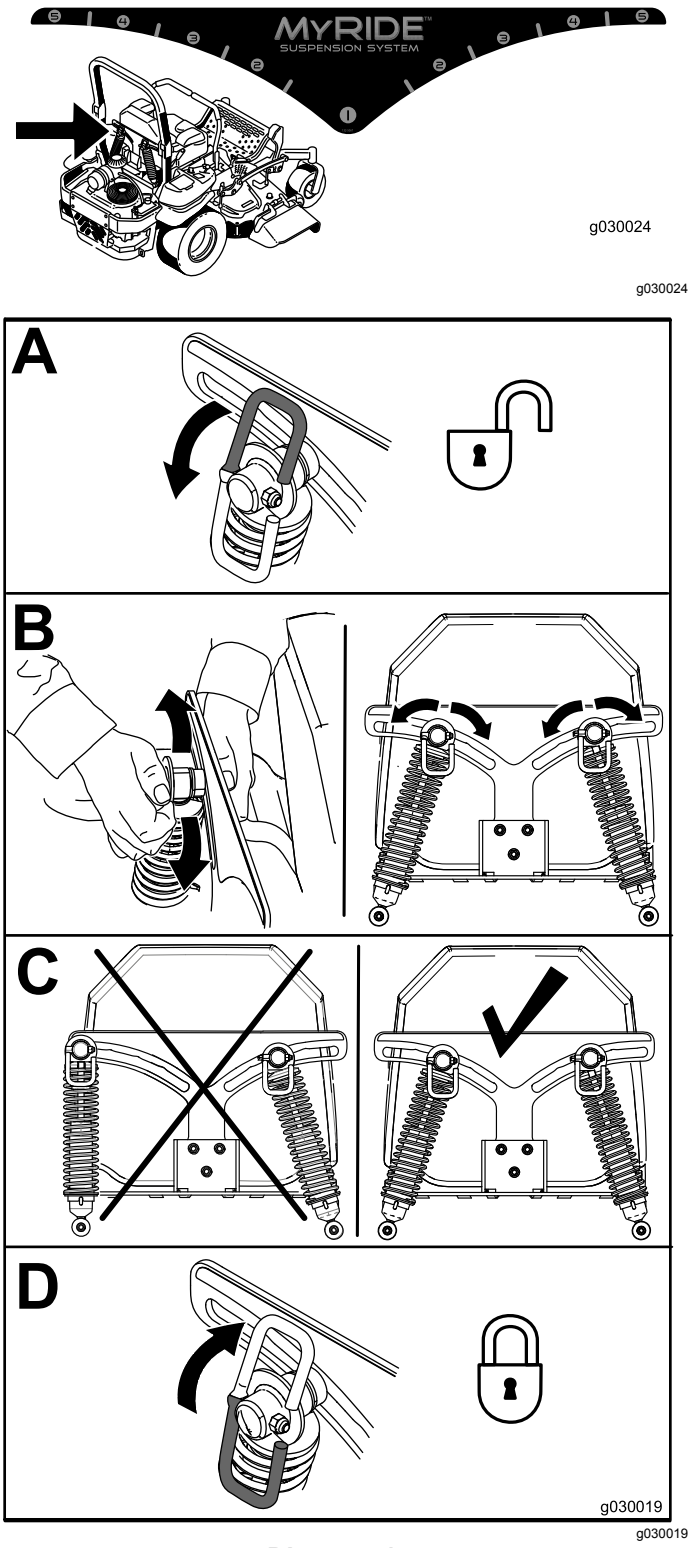

Diagram 15

Med uporabo

Varnost med upravljanjem

Splošna varnost

- Lastnik/upravljavec je odgovoren za preprečevanje nesreč, ki lahko povzročijo telesne poškodbe ali premoženjsko škodo.
- Nosite ustrezna zaščitna oblačila, vključno z opremo za zaščito za oči, dolgimi hlačami, zaščitno in nedrsečo obutvijo ter opremo za zaščito sluha. Spnite dolge lase in ne nosite ohlapnega nakita.
- Med upravljanjem stroja morate biti popolnoma osredotočeni. Ne počnite ničesar, kar bi lahko odvrnilo vašo pozornost; v nasprotnem primeru lahko to privede do telesnih poškodb ali premoženjske škode.
- Stroja ne upravljajte, če ste bolni, utrujeni ali pod vplivom alkohola oziroma drog.
- Na stroju nikoli ne prevažajte potnikov in ne dovolite prisotnim osebam ter ljubljenčkom, da bi se približali stroju med delovanjem.
- Stroj upravljajte le pri dobri vidljivosti, da se tako izognete luknjam ali drugim skritim nevarnostim.
- Izogibajte se košnji na mokri travi. Slabši oprijem lahko povzroči zdrs stroja.
- Pred zagonom motorja se prepričajte, da so vsi krmilniki za nadzor vožnje v nevtralnem položaju, da je parkirna zavora vklopljena in da pravilno sedite na upravljavčevem sedežu.
- Roke in noge ne smejo biti v bližini rezalnih enot. Nikoli se ne smete približati izpustnim odprtinam.
- Pred vzvratno vožnjo poglejte nazaj in navzdol, da se prepričate, da imate prosto pot.
- Bodite previdni pri približevanju nepreglednim ovinkom, grmom, drevesom ali drugim predmetom, ki lahko omejijo vaš pogled.
- Ne kosite v bližini prepadov, jarkov ali strmih nabrežij. Stroj bi se lahko nenadoma prevrnil, če s kolesom zapeljete čez rob ali če se rob udre.
- Ko ne kosite, ustavite rezila.
- Po udarcu stroja ob tuj predmet ali če zaznate nenavadne vibracije ustavite stroj, ugasnite motor, odstranite ključ in preglejte rezila. Pred nadaljevanjem upravljanja opravite vsa potrebna popravila.
- Pri zavijanju in prečkanju cest in pločnikov s strojem upočasnite in bodite previdni. Dajte prednost drugim udeležencem v prometu.
- Izklopite pogon rezalne enote, ugasnite motor in odstranite ključ pred nastavljanjem višine košnje (razen v primerih, ko to lahko storite z upravljavčevega položaja).

- Motor ne sme delovati na območjih, kjer ni mogoče odvajati izpušnih plinov.
- Delujočega stroja ne smete nikoli pustiti brez nadzora.
- Preden zapustite upravljavčev položaj, morate opraviti naslednje (vključno s praznjenjem lovilnikov in odmaševanjem izmetne cevi):
  - Stroj zaustavite na ravnih tleh.
  - Izklopite priključno gred in spustite priključke.
  - Vklopite parkirno zavoro.
  - Ugasnite motor in odstranite ključ.
  - Počakajte, da se vsi gibljivi deli ustavijo.
- Ne upravljajte stroja, če obstaja nevarnost za udar strele.
- Stroja ne smete uporabljati kot vlečno vozilo, razen če ima nameščeno kljuko.
- Ne spreminjajte regulatorja vrtljajev oziroma ne nastavljajte previsokega števila vrtljajev.
- Uporabljajte samo dodatno opremo in priključke, ki jih je odobrila družba Toro.
- Glasnost stroja pri upravljavčevem ušesu lahko preseže tudi 85 dBA, kar lahko pri dolgotrajni izpostavljenosti privede do okvar sluha.

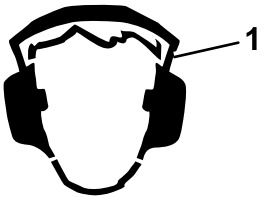

g229846

Diagram 16

1. Nosite opremo za zaščito sluha.

Varnost pri uporabi varnostnega loka (ROPS)

- Varnostnega loka **ne smete** odstraniti s stroja.
- Zagotovite, da bo varnostni pas pripet in da ga lahko hitro odpnete v nujnih primerih.
- Ko je varnostni lok dvignjen, morate biti vedno pripeti z varnostnim pasom.
- Preverite, ali so nad vami ovire in preprečite trk z njimi.
- Varnostni lok ohranjajte v dobrem stanju tako, da ga redno pregledujete za poškodbe in preverite, ali so pritrdilni elementi dobro zategnjeni.
- Zamenjajte poškodovani varnostni lok. Popravilo ali spreminjanje ni dovoljeno.

Varna uporaba na pobočjih

- Pobočja so najpogostejši dejavnik pri nesrečah zaradi izgube nadzora in prevračanja, ki imajo lahko za posledico hude telesne poškodbe ali celo smrt. Upravljavec odgovarja za varno uporabo na pobočjih. Uporaba stroja na pobočjih zahteva dodatno previdnost. Pred uporabo stroja na pobočju opravite naslednje:
  - Preberite navodila za uporabo na pobočjih v priročniku in na stroju in poskrbite, da jih boste razumeli.
  - Z merilom naklona izmerite približni naklon pobočja na delovnem območju.
  - Stroja ne uporabljajte na pobočjih z naklonom, ki je večji od 15 stopinj.
  - Na dan, ko izvajate delo, ocenite, ali so razmere na pobočju varne za uporabo stroja. Med pregledom vedno uporabljajte zdravo pamet in razumsko presojo. Spremembe na terenu, na primer vlaga, lahko močno spremenijo delovanje stroja na pobočju.
- Ob vznožju pobočja si oglejte morebitne nevarnosti. Stroja ne upravljajte v bližini prepadov, jarkov, nasipov, vodnih teles in drugih nevarnosti. Stroj bi se lahko nenadoma prevrnil, če s kolesom zapeljete čez rob ali če se rob udre. Stroj naj bo vedno na varni razdalji (za dve širini stroja) od morebitne nevarnosti. Te predele pokosite s samohodno ali ročno kosilnico.
- Izogibajte zaganjanju, zaustavljanju in obračanju stroja na pobočjih. Pazite, da ne boste preveč sunkovito spreminjali hitrosti ali smeri; zavijajte počasi in postopoma.
- Stroja ne uporabljajte pri pogojih, ki lahko bistveno vplivajo na oprijem koles, krmiljenje ali stabilnost stroja. Upoštevajte, da ima lahko stroj na mokri travi, pobočju ali vožnji navzdol po klancu slabši oprijem koles. V primeru izgube oprijema pogonskih koles lahko pride do drsenja ter izgube zmožnosti zaviranja in krmiljenja. Stroj lahko zdrsne tudi, če sta pogonski kolesi zaustavljeni.
- Odstranite ali označite ovire, kot so jarki, kolesnice, grbine, skale in druge skrite nevarnosti. Visoka trava lahko zakrije ovire. Neraven teren lahko povzroči prevrnitev stroja.
- Kadar uporabljate dodatno opremo ali priključke, na primer zbiralnik za travo, bodite še posebej previdni. Ta oprema lahko spremeni stabilnost stroja in privede do izgube nadzora. Upoštevajte napotke glede protiuteži.
- Če je možno, naj bo pri upravljanju stroja na pobočju okrov kosilnice spuščen na tla. Dvig okrova kosilnice med upravljanjem na pobočju lahko povzroči nestabilnost stroja.

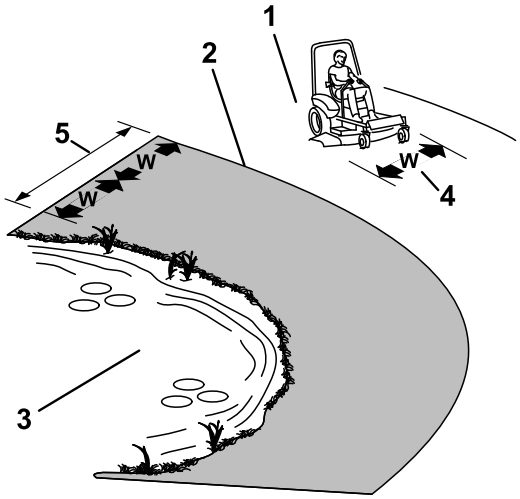

g221745

Diagram 17

1. Varno območje – stroj uporabljajte na ravnih površinah in na pobočjih z naklonom manj kot 15°.
2. Nevarno območje –na pobočjih, katerih naklon presega 15°, in v bližini vode uporabljajte samohodno oziroma ročno kosilnico.
3. Voda
4. W = širina stroja
5. Stroj naj bo vedno na varni razdalji (za dve širini stroja) od morebitne nevarnosti.

Namestitev na upravljavčevo mesto

Da se povzpnete na upravljavčevo mesto, uporabite okrov kosilnice kot stopnico (Diagram 18).

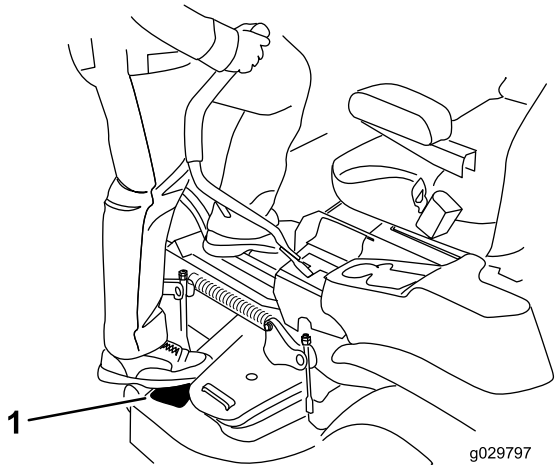

g029797

Diagram 18

Upravljanje parkirne zavore

Ko stroj ustavite ali ko ga pustite brez nadzora, vedno vklopite parkirno zavoro.

Vklop parkirne zavore

Parkirajte stroj na ravni površini.

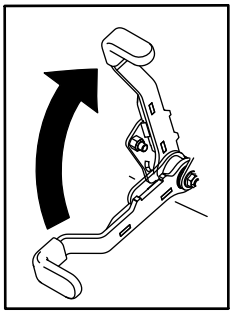

g027334

g027334

Diagram 19

Izklop parkirne zavore

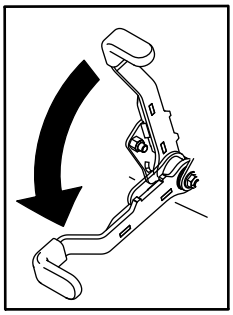

g027335

g027335

Diagram 20

Uporaba stikala za upravljanje rezil (priključne gredi)

Stikalo za upravljanje rezil (priključne gredi) zažene in ustavi rezila kosilnice in nekatere gnane delovne priključke.

Vklop stikala za upravljanje rezil (priključne gredi)

Opomba: Vklop stikala za upravljanje rezil (priključne gredi), ko je nadzor plina v polovičnem ali nižjem položaju, lahko povzroči preveliko obrabo pogonskih jermenov.

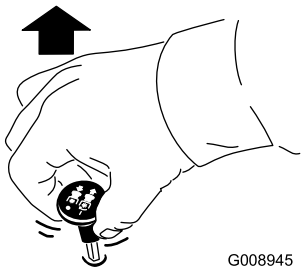

g008945

Diagram 21

Izklop stikala za upravljanje rezil (priključne gredi)

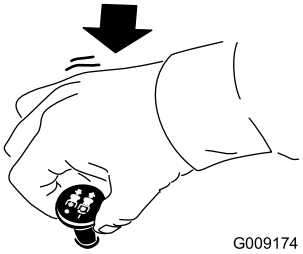

g009174

Diagram 22

Uporaba ročice za plin

Ročico za plin lahko nastavite v območju med HITRO in POČASNO hitrostjo (Diagram 23).

Če želite vklopiti priključno gred, jo vedno nastavite na položaj HITRO.

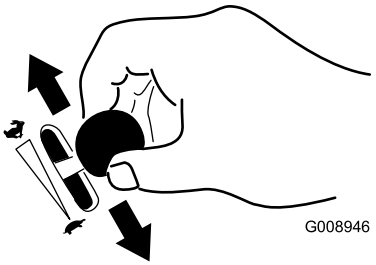

g008946

Diagram 23

Uporaba vzvoda dušilne lopute

Pri zagonu hladnega motorja uporabite vzvod dušilne lopute.

1. Povlecite za ročaj vzvoda dušilne lopute, preden vklopite stikalo na ključ (Diagram 24).
2. Ko se motor zažene, gumb dušilne lopute potisnite navzdol, da zaprete loputo.(Diagram 24).

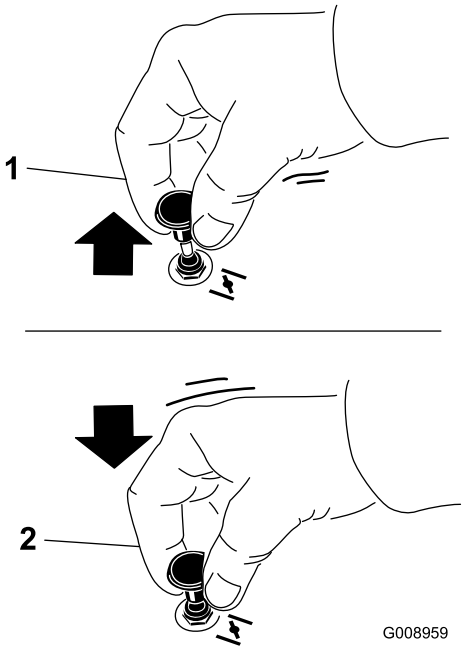

g008959

Diagram 24

1. Položaj za VKLOP
2. Položaj za IZKLOP

Zagon motorja

Pomembno: **Zaganjalnika ne pustite delovati več kot 5 sekund. Če se motor ne zažene, morate pred naslednjim poskusom počakati 15 sekund. Neupoštevanje teh navodil lahko privede do okvare zaganjalnika.**

Opomba: Ta postopek boste morda morali ponoviti večkrat, ko motor zaganjate prvič po dolivanju goriva v izpraznjeni sistem za gorivo.

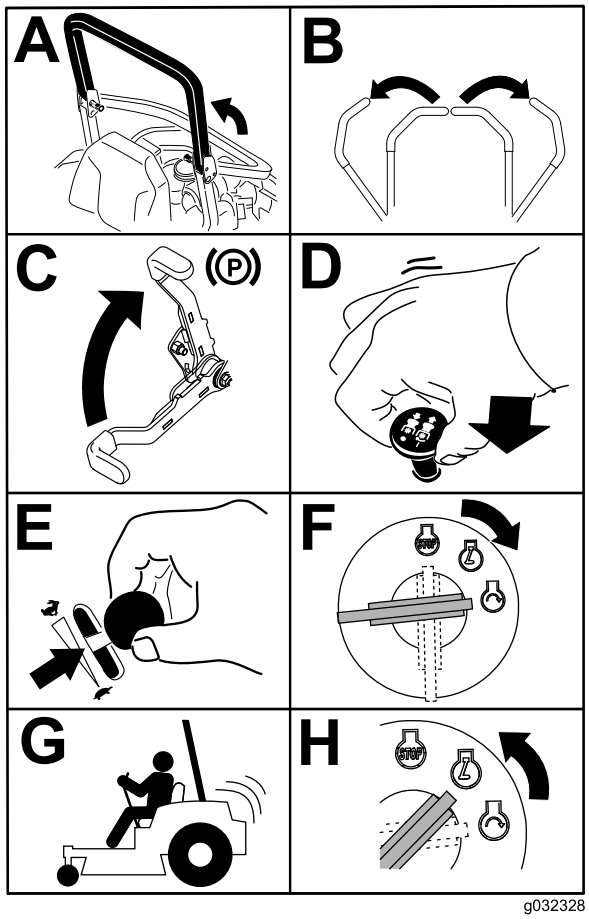

Diagram 25

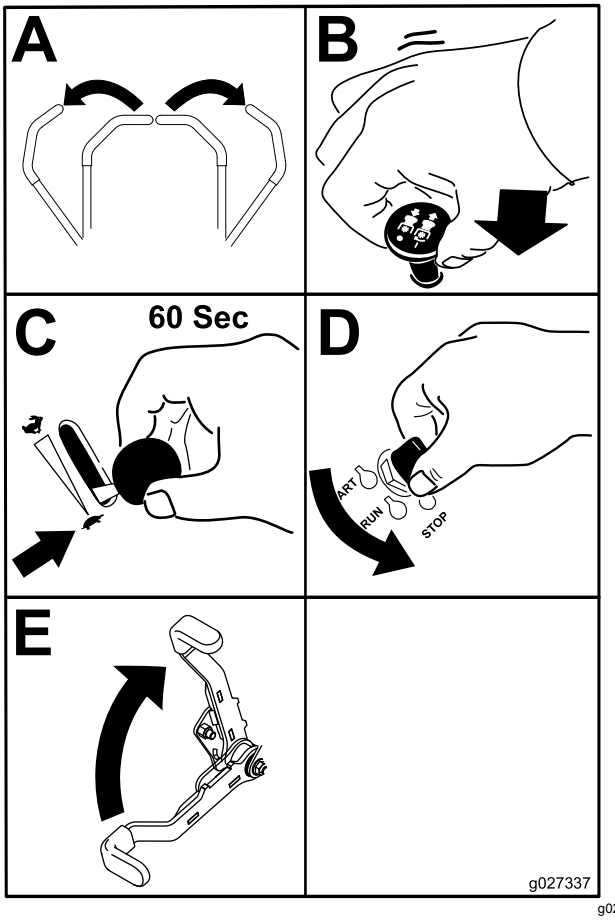

Diagram 26

Ugašanje motorja

⚠ POZOR

Ko je traktor nenadzorovan, se lahko otroci ali navzoče osebe poškodujejo, če poskusijo premakniti ali upravljati traktor.

Preden stroj pustite nenadzorovan, vedno odstranite ključ in vklopite parkirno zavoro.

Pomembno: **Pred prevozom ali shranjevanjem stroja se prepričajte, da je zaporni ventil za gorivo zaprt, da preprečite iztekanje goriva. Pred prevozom vklopite parkirno zavoro. Ne pozabite odstraniti ključa, ker se lahko v nasprotnem primeru zažene črpalka za gorivo in tako izprazni akumulator.**

Uporaba ročic za nadzor vožnje

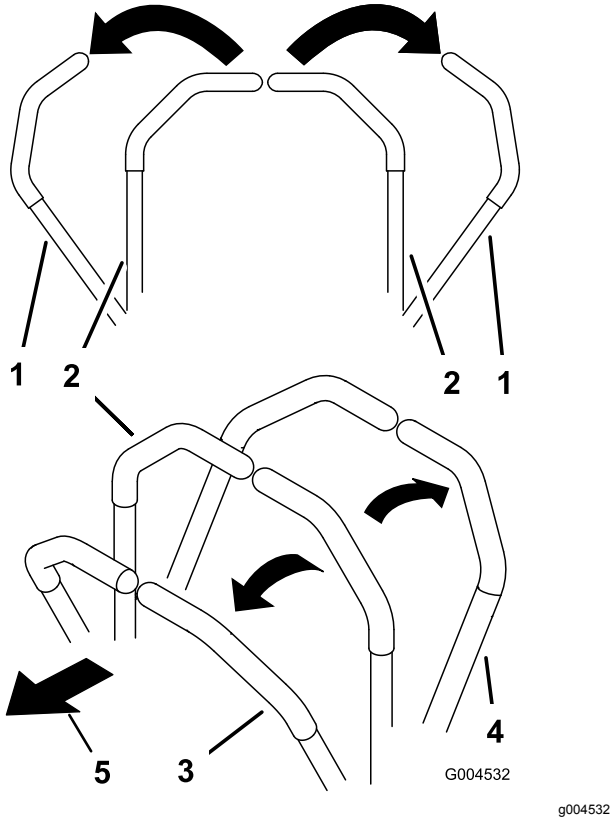

Diagram 27

1. Ročica za nadzor vožnje – NEVTRALNI ZAKLENJENI položaj
2. Sredinski odklenjeni položaj
3. Vožnja naprej
4. Vzvratna vožnja
5. Sprednji del stroja

Vožnja stroja

Pogonska kolesa, ki jih poganjajo hidravlični motorji na vsaki osi, se vrtijo neodvisno. Če 1 stran nastavite za vožnjo vzvratno in drugo za naprej, se bo stroj zavrtel, namesto, da bi zavil. S tem se zelo izboljša okretnost stroja, vendar boste morda potrebovali nekaj časa, da se navadite na njegovo premikanje.

Ročica za plin nadzoruje vrtljaje motorja, ki se merijo v vrt./min (vrtljaji na minuto). Za najboljšo zmogljivost postavite nadzor plina v položaj HITRO. Pri košnji naj bo ročica za plin vedno nastavljena v položaj polnega plina.

⚠ OPOZORILO

Stroj se lahko zelo hitro zavrti. Hitro lahko izgubite nadzor in to lahko privede do hudih telesnih poškodb ali poškodb na stroju.

- **Pri zavijanju bodite pazljivi.**
- **Pred ostrim zavijanjem upočasnite stroj.**

Vožnja naprej

Opomba: Če premaknete ročico za nadzor vožnje, ko je parkirna zavora vklopljena, se bo motor ugasnil.

Za zaustavitev stroja povlecite ročice za nadzor vožnje spet v NEVTRALNI položaj.

1. Izklopite parkirno zavoro; glejte Izklop parkirne zavore (stran 25).
2. Ročice premaknite na sredino, v odklenjen položaj.
3. Za vožnjo naprej, počasi potiskajte ročice za nadzor vožnje naprej (Diagram 28).

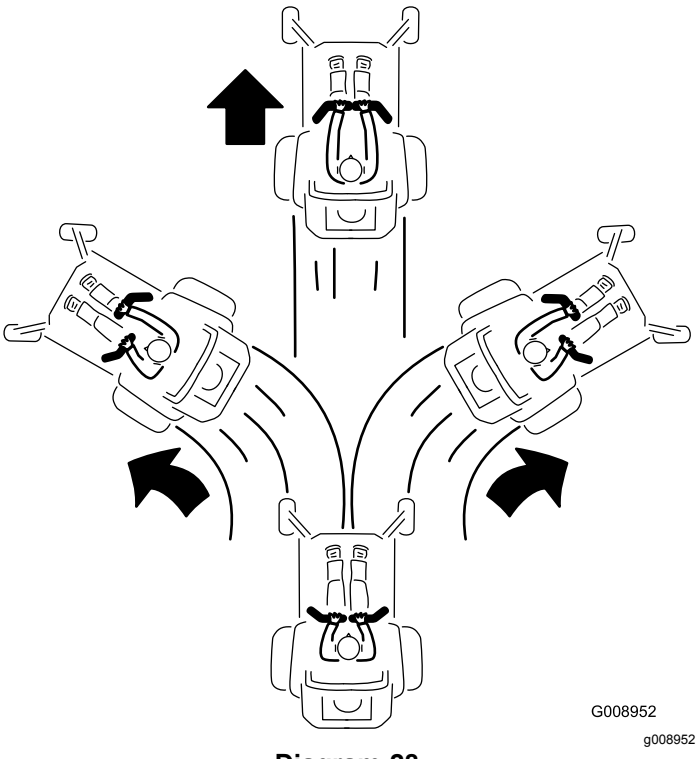

Diagram 28

Vzvratna vožnja

1. Ročice premaknite na sredino, v odklenjen položaj.
2. Za vožnjo nazaj, počasi povlecite ročice za nadzor vožnje nazaj (Diagram 29).

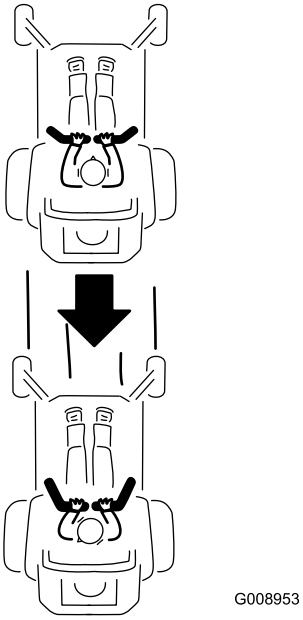

Diagram 29

Uporaba stranskega izmeta

Samo stroji s stranskim izmetom

Kosilnica ima nameščen usmerjevalnik trave s tečajno pritrditvijo, ki bo pokošeno travo usmerjal bočno in navzdol na travnik.

⚠ NEVARNOST

Brez usmerjevalnika trave, pokrova izmeta ali popolnoma nameščenega sklopa zbiralnika trave, ste lahko vi in navzoči izpostavljeni rezilom ali izmetu ostankov. Stik z vrtečimi se rezili kosilnice in izvrženim predmetom lahko povzroči hude poškodbe ali celo smrt.

- **Nikoli ne odstranjujte usmerjevalnika trave z okrova kosilnice, ker usmerjevalnik trave usmerja odrezan material navzdol proti tlom. Če se usmerjevalnik trave poškoduje, ga takoj zamenjajte.**
- **Z nogami ali rokami ne segajte pod okrov kosilnice.**
- **Ne poskušajte očistiti izmetnega območja ali rezil kosilnice, če stikalo za upravljanje rezil (priključne gredi) ni v položaju IZKLOP, zavrtite stikalo za vžig na ključ v položaj IZKLOP in odstranite ključ iz stikala na ključ.**
- **Prepričajte se, da je usmerjevalnik trave v položaju navzdol.**

Nastavitev višine košnje

Uporaba zapore za prevoz

Zapora za prevoz ima 2 položaja in se uporablja skupaj s stopalko za dvig okrova. Okrov kosilnice ima dva položaja za prevoz ZAKLENJEN položaj in ODKLENJEN položaj (Diagram 30).

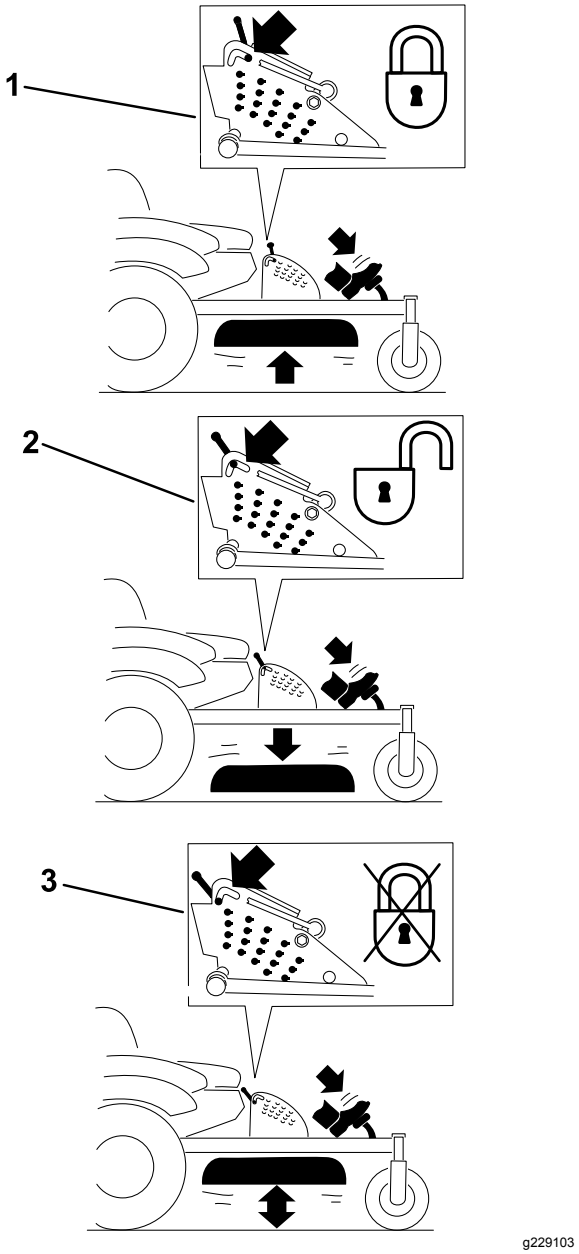

Diagram 30

Položaji zapore za prevoz

1. Gumb zapore za prevoz
2. ZAKLENJEN položaj – okrov kosilnice je zaklenjen v položaju za prevoz.
3. ODKLENJEN položaj – okrov kosilnice ni zaklenjen v položaju za prevoz.

Nastavitev zatiča za nastavitev višine košnje

Višino košnje lahko nastavite na vrednosti od 25 do 140 mm v korakih po 6 mm tako, da premaknete varovalni sornik v različne luknje.

1. Zaporo za prevoz premaknite v zaklenjeni položaj.
2. Z nogo pritisnite stopalko za dvig okrova in dvignite okrov kosilnice v položaj za prevoz (tudi na višino košnje 140 mm), kot je prikazano na sliki (Diagram 31).
3. Za nastavitev zavrtite zatič za 90 stopinj in ga odstranite iz nosilca za nastavitev višine košnje (Diagram 31).
4. Izberite luknjo v nosilcu za nastavitev višine košnje, ki ustreza želeni višini košnje in vstavite zatič (Diagram 31).
5. Pritisnite stopalko za dvig okrova, povlecite zaporo za prevoz in počasi spuščajte okrov kosilnice.

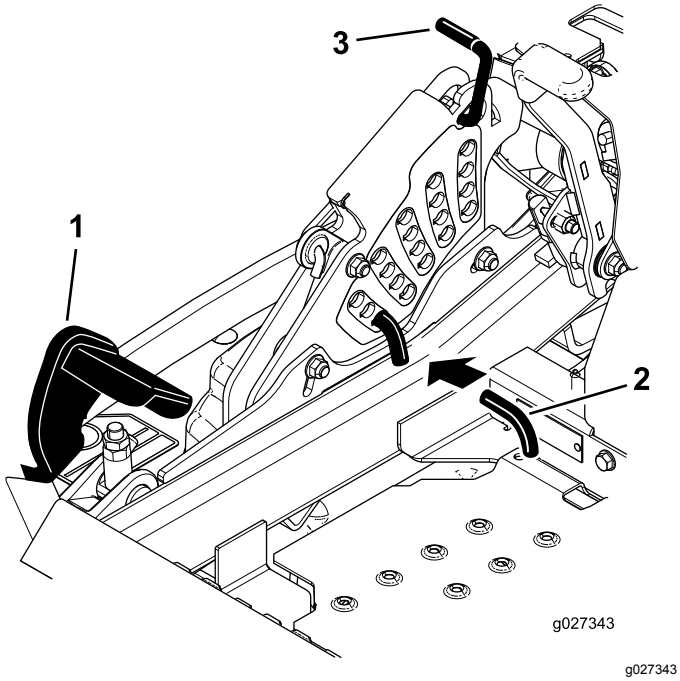

Diagram 31

1. Stopalka za dvig okrova
2. Zatič za nastavitev višine košnje
3. Zapora za prevoz

Nastavitev kolesc za preprečevanje poškodb travne ruše

Za stroje s stranskim izmetom

Vsakič, ko spremenite višino košnje, nastavite še višino koleščkov za preprečevanje odreza do zemlje.

1. Stroj parkirajte na ravni podlagi, izklopite stikalo za upravljanje rezil in vklopite parkirno zavoro.
2. Ugasnite motor, odstranite ključ in počakajte, da se vsi premikajoči se deli ustavijo, preden zapustite upravljavčev položaj.
3. Nastavite koleščke za preprečevanje odreza do zemlje, kot je prikazano na slikah Diagram 32, Diagram 33 in Diagram 34.

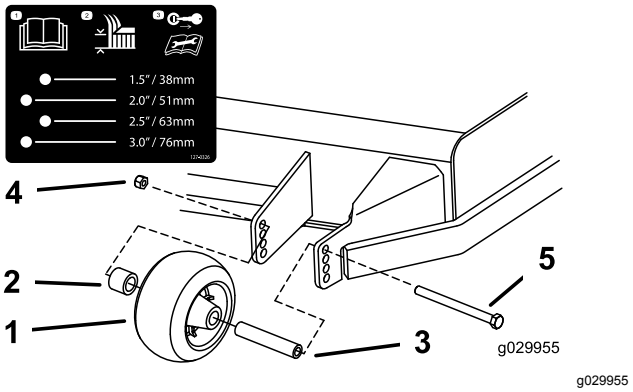

Diagram 32

1. Koleščk za preprečevanje odreza do zemlje
2. Distančnik
3. Puša
4. Matica s prirobkom
5. Vijak

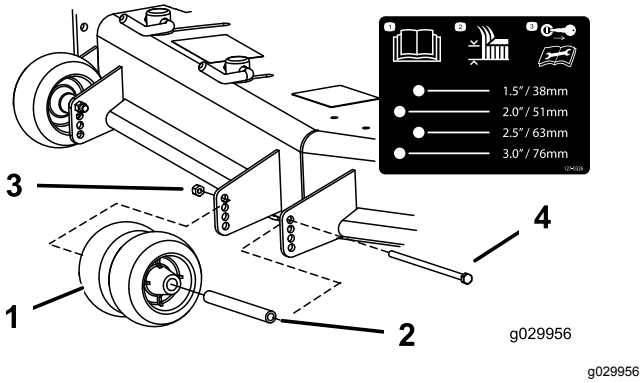

Diagram 33

1. Koleščk za preprečevanje odreza do zemlje
2. Puša
3. Matica s prirobkom
4. Vijak

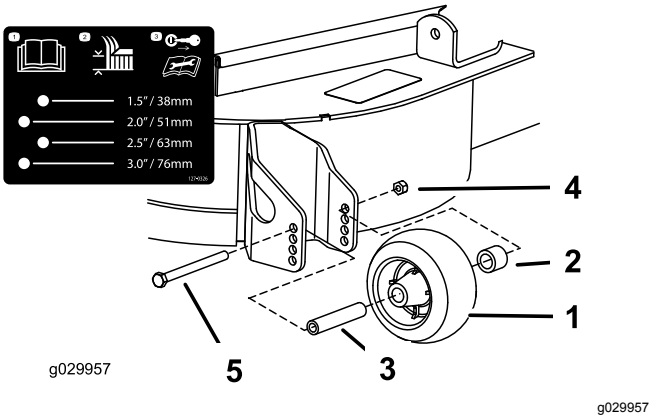

Diagram 34

1. Koleščk za preprečevanje odreza do zemlje
2. Distančnik
3. Puša
4. Matica s prirobkom
5. Vijak

Nastavitev kolesc za preprečevanje poškodb travne ruše

Za stroje z zadnjim izmetom

Vsakič, ko spremenite višino košnje, priporočamo, da nastavite še višino kolesc za preprečevanje poškodb travne ruše (skalpiranja).

1. Stroj parkirajte na ravni podlagi, izklopite stikalo za upravljanje rezil in vklopite parkirno zavoro.
2. Ugasnite motor, odstranite ključ in počakajte, da se vsi premikajoči se deli ustavijo, preden zapustite upravljavčev položaj.
3. Nastavite kolesca za preprečevanje poškodb travne ruše, kot je prikazano na slikah Diagram 35 in Diagram 36.

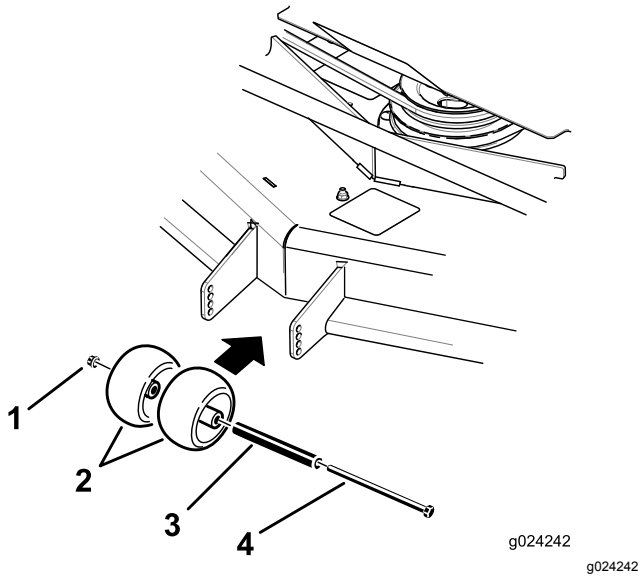

Diagram 35

1. Matica s prirobkom
2. Koleščk za preprečevanje odreza do zemlje
3. Puša
4. Vijak

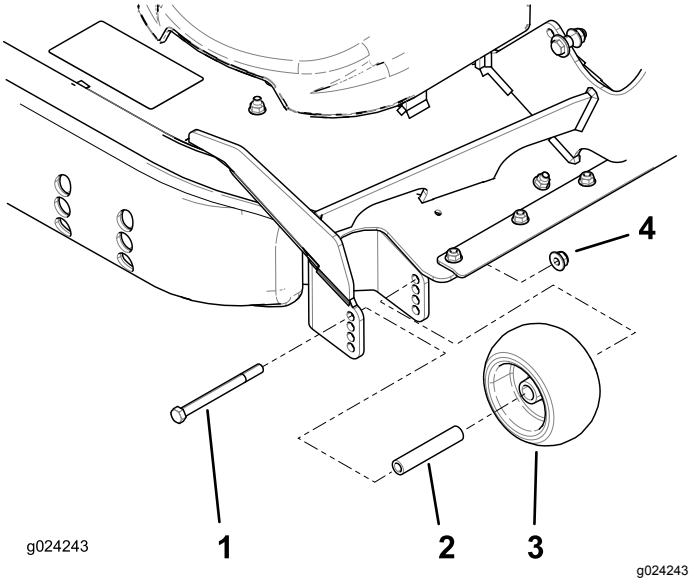

Diagram 36

1. Vijak
2. Puša
3. Koleščk za preprečevanje odreza do zemlje
4. Matica s prirobkom

Nastavitev drsnika

Za stroje z zadnjim izmetom

Namestite drsnik v spodnji položaj, ko boste obratovali z višino košnje, ki je višja od 64 mm in v zgornji položaj, ko je višina košnje nižja od 64 mm.

Opomba: Drsnike, ki se obrabijo, namestite na nasprotno stran kosilnice tako, da jih obrnete. S tem boste omogočili daljšo uporabo drsnikov, preden jih boste morali zamenjati.

1. Stroj parkirajte na ravni podlagi, izklopite stikalo za upravljanje rezil in vklopite parkirno zavoro.
2. Ugasnite motor, odstranite ključ in počakajte, da se vsi premikajoči se deli ustavijo, preden zapustite upravljavčev položaj.
3. Z vseh drsnikov odstranite nosilne vijake in matice (Diagram 37).

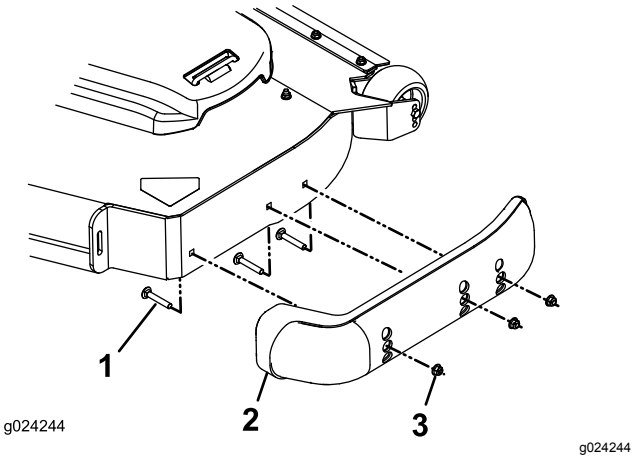

Diagram 37

1. Pritrdilni vijak
2. Drsnik
3. Matica

4. Premaknite vse drsnike želeni položaj in jih pritrdite z uporabo pritrdilnih vijakov in matic.

   Opomba: Za nastavitev drsnikov uporabite samo zgornje ali srednje nize lukenj. Spodnje luknje se uporabljajo pri zamenjavi strani na okrovu kosilnice, takrat te na drugi strani kosilnice postanejo zgornje luknje.
5. Da preprečite poškodbe drsnikov, zategnite pritrdilne vijake in matice za vse drsnike z zateznim momentom od 12,4 do 14,7 N·m.

Nastavitev zapor odmikal lopute za nadzor pretoka

Za stroje s stranskim izmetom

Ta postopek velja samo za stroje z zaporami loput za nadzor pretoka. Nekateri modeli imajo namesto zapor loput za nadzor pretoka nameščene vijake in matice, ki se lahko nastavijo na enak način.

Pretok izmeta kosilnice lahko nastavite za različne pogoje košnje. Zapore odmikal in lopute nastavite tako, da zagotovite najboljšo kakovost košnje.

1. Stroj parkirajte na ravni podlagi, izklopite stikalo za upravljanje rezil in vklopite parkirno zavoro.
2. Ugasnite motor, odstranite ključ in počakajte, da se vsi premikajoči se deli ustavijo, preden zapustite upravljavčev položaj.
3. Za nastavitev zapore odmikal zavrtite ročico navzgor, da zaporo odmikala sprostite (Diagram 38).
4. Loputo in zapore odmikal nastavite v reže za želeni pretok izmeta.
5. Zavrtite ročico nazaj, da zategnete loputo in zaporo odmikala (Diagram 38).
6. Če zapore odmikal ne zaklenejo lopute na mestu ali če je loputa preveč zategnjena, odvijte ročico in nato zavrtite zaporo odmikala.

   Opomba: Prilagajajte zaporo odmikala, dokler ne dosežete želenega zapornega pritiska.

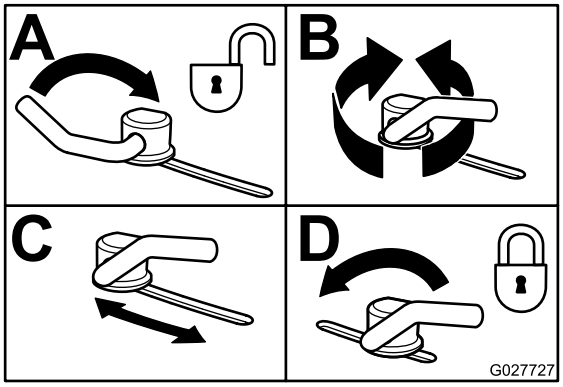

Diagram 38

Postavitev lopute za nadzor pretoka

Za stroje s stranskim izmetom

Naslednje slike so le priporočila. Nastavitev je odvisna od vrste trave, vsebnosti vlage in višine trave.

Opomba: Če se moč motorja zmanjša in je hitrost vožnje kosilnice enaka, odprite loputo.

Položaj A

To je poln zadnji položaj. Ta položaj se priporoča v naslednjih primerih:

- Pri košnji kratke in lahke trave
- V suhih pogojih
- Pri manjših ostankih pokošene trave
- Izvrže ostanke pokošene trave dlje od kosilnice

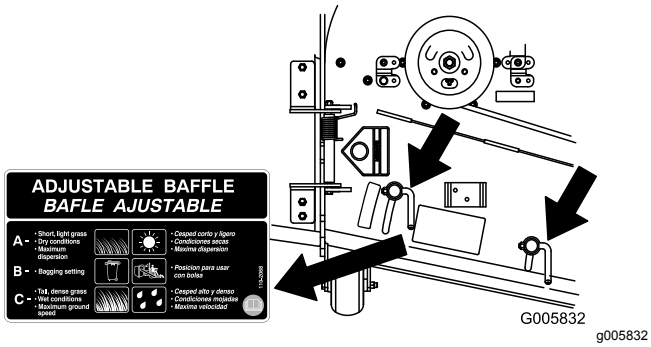

Diagram 39

Položaj B

Ta položaj uporabite pri zbiralnem sistemu. Vedno ga poravnajte z odprtino puhalnika.

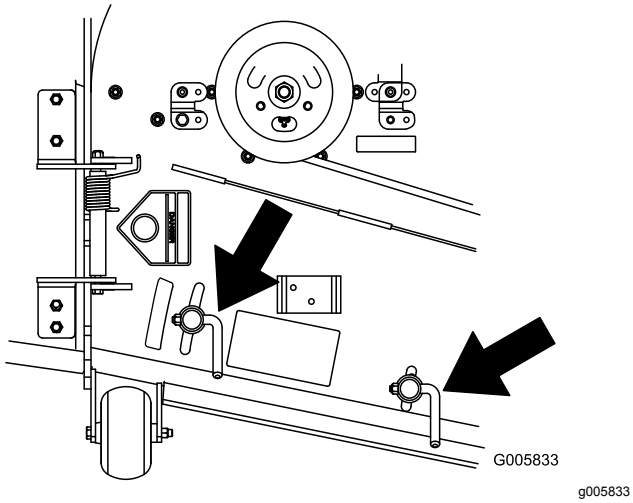

Diagram 40

Položaj C

To je popolnoma odprt položaj. Ta položaj se priporoča v naslednjih primerih:

- Pri košnji visoke in goste trave
- V vlažnih pogojih
- Zmanjša porabo moči motorja
- Omogoča večjo hitrost vožnje v težjih pogojih

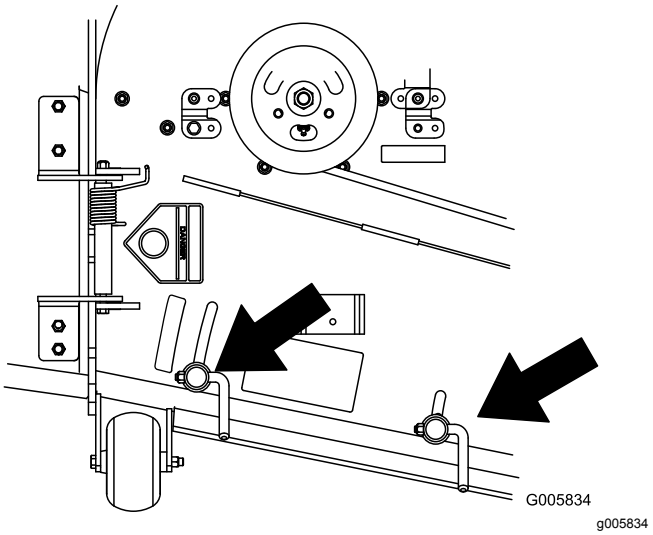

Diagram 41

Delovni namigi

Uporaba hitrega teka motorja

Ko je motor nastavljen na HITRO delovanje, sta košnja in pretok zraka najučinkovitejša. Za temeljit razrez pokošene trave je potreben tudi zrak, zato višine košnje ne nastavite tako nizko, da bi bil okrov kosilnice popolnoma obdan s pokošeno travo. Ena stran okrova kosilnice mora biti vedno prosta in nezastrta s pokošeno travo, da je mogoč dovod zraka v okrov kosilnice.

Prva košnja trate

Travo pustite malo višjo, da zagotovite, da zaradi višine okrova kosilnice ne bo prihajalo do poškodb travne ruše na neravnem terenu. Priporočamo, da vedno uporabljate nastavitev višine košnje, ki ste jo predhodno že uporabili. Če kosite travo, ki je višja od 15 cm, boste morda morali kositi dvakrat, da boste zagotovili ustrezno kakovost košnje.

Košnja tretjine dolžine trave

Najbolje je kositi tretjino dolžine trave. Priporočamo, da ne kosite večje dolžine, razen če je trava redka ali če kosite jeseni, ko počasneje raste.

Sprememba smeri košnje

Spreminjajte smer košnje, da bo trava ostala pokončna. S tem boste bolj razpršili odrezke, kar bo izboljšalo razgradnjo in rodovitnost površine.

Košnja v ustreznih intervalih

Trava v različnih letnih časih raste različno hitro. Če želite spomladi ohraniti isto višino košnje, morate kositi pogosteje. Poleti trava raste počasneje, zato lahko kosite manj pogosto. Če dlje časa niste mogli pokositi, najprej pokosite na večji nastavitvi višine, nato pa dva dni kasneje še na manjši.

Uporaba počasnejše hitrosti košnje

Da v določenih pogojih izboljšate kakovost košnje, zmanjšajte hitrost vožnje.

Ne kosite prenizko

Ko kosite na neravnem terenu, nastavite večjo višino košnje, da ne bi poškodovali travne ruše.

Ustavljanje stroja

Če morate med košnjo ustaviti premikanje stroja naprej, lahko na trato pade večji kup odrezane trave. To lahko preprečite tako, da zapeljete na predel, kjer ste že pokosili in izklopite okrov kosilnice, dokler se še pomikate naprej.

Redno čistite spodnjo stran okrova kosilnice

Po vsaki uporabi očistite ostanke trave in umazanijo s spodnjega dela okrova kosilnice. Če se v okrovu kosilnice nabere veliko trave in umazanije, se bo kakovost košnje poslabšala.

Vzdrževanje rezil

Ohranjajte ostrino rezil med sezono košnje, ker ostro rezilo zagotavlja čisti rez brez trganja ali cefranja bilk trave. Zaradi trganja in cefranja postane trava na robih rjava, kar upočasni njeno rast in poveča verjetnost za bolezni. Po vsaki uporabi preverite ostrino, obrabljenost in morebitne poškodbe rezil. Okrušene dele pobrusite in po potrebi nabrusite rezila. Če je rezilo poškodovano ali izrabljeno, ga takoj zamenjajte z originalnim nadomestnim rezilom Toro.

Po uporabi

Varnost po upravljanju

Splošna varnost

- Očistite travo in druge ostanke iz rezalnih enot, glušnikov in motornega prostora, da zmanjšate možnost za požar. Počistite razlito olje ali gorivo.
- Pred prevozom ali shranjevanjem stroja morate zapreti dovod goriva in odstraniti ključ.
- Kadar koli prevažate stroj oziroma ga ne uporabljate, odklopite pogon priključkov.
- Preden stroj shranite v zaprtem prostoru, počakajte, da se motor ohladi.
- Stroja ali posode za gorivo ne smete shranjevati, kjer so lahko prisotni odprti plamen, iskra ali pilotni plamen iz naprav, kot so na primer grelec za vodo ali drugi podobni gospodinjski aparati.

Uporaba zapornega ventila za gorivo

Zaporni ventil za gorivo je nameščen pod sedežem. Za dostop premaknite sedež naprej.

Pri prevozu, vzdrževanju in shranjevanju zaprite zaporni ventil za gorivo.

Pred zagonom motorja se prepričajte, da je zaporni ventil za gorivo odprt.

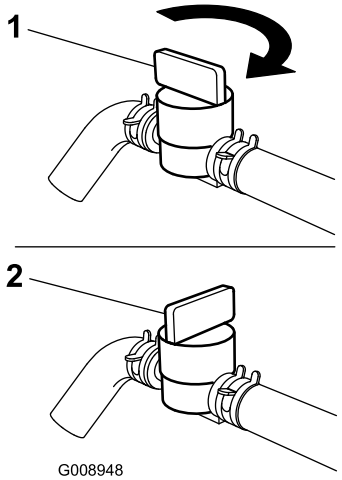

g008948

Diagram 42

1. Položaj za VKLOP
2. Položaj za IZKLOP

Uporaba ventilov za sprostitev pogonskih koles

⚠ OPOZORILO

Če se roke zapletejo v vrteče se sestavne dele pogona pod okrovom motorja, lahko to privede do hudih poškodb.

Ugasnite motor, odstranite ključ in počakajte, da se vsi premikajoči deli ustavijo, pred dostopom do ventilov za sprostitev pogonskih koles.

⚠ OPOZORILO

Motor in hidravlične pogonske enote lahko postanejo zelo vroči. Dotik vročega motorja ali hidravličnih pogonskih enot lahko povzroči hude opekline.

Pred dostopom do ventilov za sprostitev pogonskih koles počakajte, da se motor in hidravlične pogonske enote popolnoma ohladijo.

Ventili za sprostitev pogonskih koles so nameščeni na zadnjem delu vsake hidravlične pogonske enote pod sedežem.

Opomba: Prepričajte se, da so razbremenilni ventili v popolnoma vodoravnem položaju, ker v nasprotnem primeru lahko pride do hudih poškodb hidravličnega sistema.

1. Stroj parkirajte na ravni podlagi, izklopite stikalo za upravljanje rezil in vklopite parkirno zavoro.
2. Ugasnite motor, odstranite ključ in počakajte, da se vsi premikajoči se deli ustavijo, preden zapustite upravljavčev položaj.
3. Za potiskanje stroja zavrtite ročice razbremenilnih ventilov v navpični položaj (Diagram 43).

   Opomba: S tem boste hidravlično tekočino speljali po obtočnem vodu mimo črpalke in omogočili vrtenje koles.
4. Pred potiskanjem stroja izklopite parkirno zavoro.

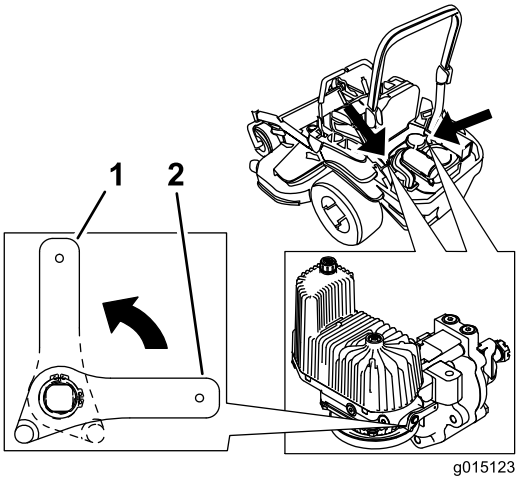

g015123

Diagram 43

1. Navpični položaj za potiskanje stroja
2. Vodoravni položaj za delovanje stroja

5. Za delovanje stroja zavrtite ročice razbremenilnih ventilov v vodoravni položaj (Diagram 43).

Prevoz stroja

Za prevoz stroja uporabite težke tovornjake ali prikolice. Uporabljajte rampo polne širine. Prepričajte se, da ima prikolica ali tovornjak vse obvezne zavore, luči in oznake, ki jih zahteva zakonodaja. Pazljivo preberite vsa varnostna navodila. Poznavanje teh informacij lahko pomaga, da sebe in navzoče osebe zavarujete pred poškodbami. Upoštevajte krajevne predpise glede prevoza in privezovanja na prikolici.

⚠ OPOZORILO

Vožnja po ulici ali cestišču brez smernikov, luči, odsevnih oznak ali table za označevanje počasnih vozil je nevarna in lahko privede do nesreč, ki lahko povzročijo hude telesne poškodbe.

Stroja ne vozite po javnih ulicah in cestah.

Izbira prikolice

⚠ OPOZORILO

Natovarjanje stroja na prikolico ali tovornjak poveča nevarnost prevrnitve, kar lahko privede do hudih telesnih poškodb ali celo smrti (Diagram 44).

- **Uporabljajte samo rampo polne širine; ne uporabljajte ločenih ramp za vsako stran stroja posebej.**
- **Naklon med rampo in tlemi oziroma med rampo in prikolico ali tovornjakom ne sme presegati 15 stopinj.**
- **Rampa mora biti vsaj 4-krat daljša od višine prikolice oziroma kesona tovornjaka. Tako zagotovite, da kot rampe na ravnih tleh ne bo presegel 15 stopinj.**

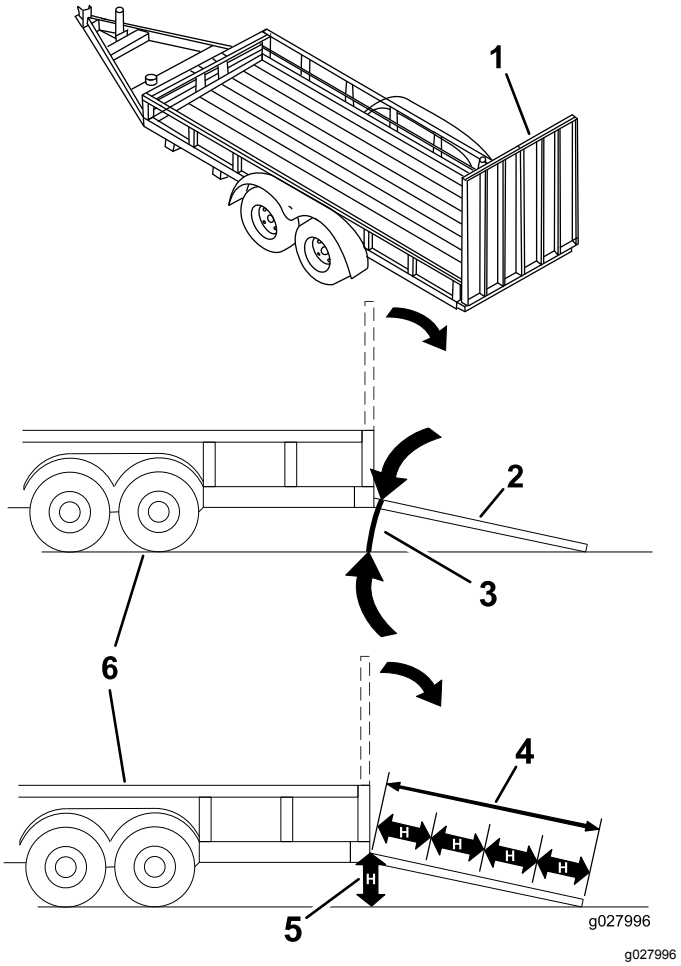

Diagram 44

1. Zložena rampa polne širine.
2. Stranski prikaz ramp polne širine v položaju za natovarjanje.
3. Ne sme biti večji od 15 stopinj.
4. Rampa mora biti vsaj štirikrat daljša od višine prikolice oziroma kesona tovornjaka.
5. H = višina prikolice ali kesona tovornjaka od tal
6. Prikolica

Natovarjanje stroja

⚠ OPOZORILO

Natovarjanje stroja na prikolico ali tovornjak poveča nevarnost prevrnitve, kar lahko privede do hudih telesnih poškodb ali celo smrti.

- **Pri vožnji stroja po rampi morate biti zelo previdni.**
- **Na rampo zapeljite vzvratno, po rampi navzdol pa naprej.**
- **Pri vožnji po rampi ne zavirajte ali pospešujte preveč sunkovito, saj to lahko povzroči izgubo nadzora ali prevrnitev.**

1. Če uporabljate prikolico, jo priključite na vlečno vozilo in namestite varnostne verige.
2. Namestite zavore in zavorne luči prikolice, če je potrebno.
3. Spustite rampo, pri čemer pazite, da naklon med tlemi in rampo ne bo presegel 15 stopinj (Diagram 44).
4. Stroj vzvratno zapeljite na rampo (Diagram 45).

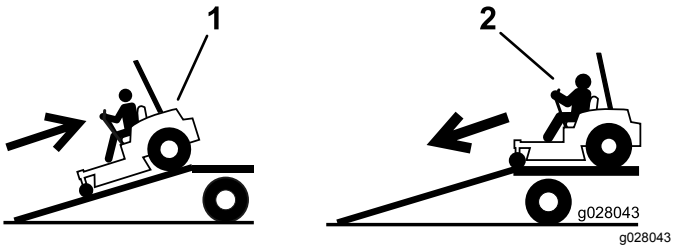

Diagram 45

1. Stroj vzvratno zapeljite na rampo.
2. Stroj zapeljite naprej po rampi navzdol.

5. Ugasnite motor, izvlecite ključ in aktivirajte parkirno zavoro.
6. Stroj privežite v bližini sprednjih samoslednih koles in pri zadnjem odbijaču s pomočjo jermenov, verig ali vrvi (Diagram 46). Upoštevajte krajevne predpise glede privezovanja na prikolici.

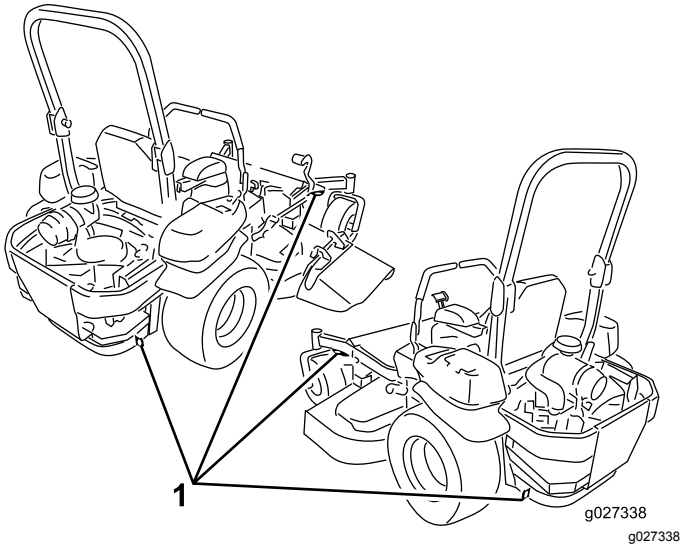

Diagram 46

1. Zanke za privezovanje

Raztovarjanje stroja

1. Spustite rampo, pri čemer pazite, da naklon med tlemi in rampo ne bo presegel 15 stopinj (Diagram 44).
2. Stroj zapeljite naprej po rampi navzdol (Diagram 45).

Uporaba stojala Z Stand™

S pomočjo stojala Z Stand dvignite sprednji del stroja, da omogočite dostop za čiščenje kosilnice in odstranjevanje rezil.

⚠ OPOZORILO

Stroj lahko pade na nekoga, kar lahko privede do hudih telesnih poškodb ali celo smrti.

- **Pri vožnji stroja po stojalu Z Stand morate biti zelo previdni.**
- **Stojalo Z Stand uporabljajte le za čiščenje kosilnice in odstranjevanje rezil.**
- **Stroj ne sme stati na stojalu Z Stand dlje časa.**
- **Pred vzdrževalnimi deli na kosilnici vedno ugasnite motor, vklopite parkirno zavoro in odstranite ključ.**

Vožnja na stojalo Z Stand

Pomembno: **Postavite stojalo Z Stand na ravno površino.**

1. Dvignite okrov kosilnice v položaj za prevoz.
2. Odstranite sornik nosilca (Diagram 47).

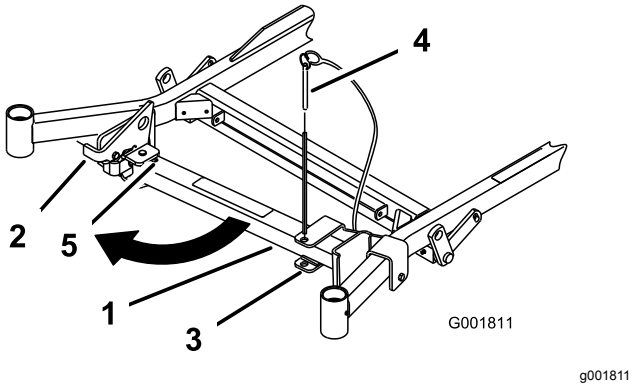

Diagram 47

1. Stojalo Z Stand
2. Sornik nosilca
3. Nosilec
4. Spodnji del reže
5. Zapah

3. Dvignite zapah.
4. Zavrtite nogo stojala navzven spredaj in jo potisnite proti stroju v spodnji del odprtine (Diagram 47 in Diagram 48).

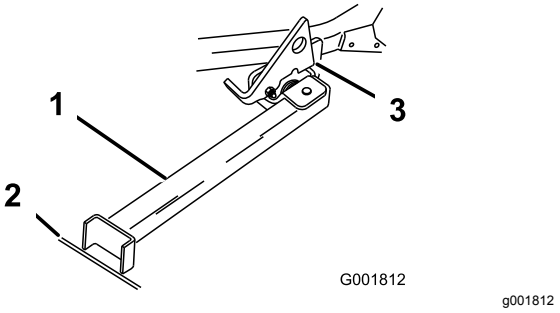

Diagram 48

1. Stojalo Z Stand (nameščeno v odprtino)
2. Razpoka v pločniku ali zemlji
3. Zapah, ki je naslonjen na jeziček tečaja

5. Postavite nogo stojala na tla in naslonite zapah na jeziček tečaja (Diagram 48).
6. Zaženite motor in ga pustite teči pri polovičnem plinu.

   Opomba: Za najboljše rezultate postavite nogo stojala v razpoke na pločniku ali na travnato površino (Diagram 48).
7. Zapeljite stroj na stojalo. Ustavite se, ko zapah pade čez zavihek v zaklenjen položaj (Diagram 48).
8. Vklopite parkirno zavoro in ugasnite motor.
9. Pogonska kolesa blokirajte z zagozdami ali čim podobnim.

⚠ OPOZORILO

Parkirna zavora morda ne bo mogla zadržati stroja, ki je parkiran na stojalu Z Stand, kar lahko privede do telesnih poškodb ali premoženjske škode.

Stroja ne parkirajte na stojalu Z Stand, razen v primerih, ko ste kolesa blokirali z zagozdami ali čim podobnim.

10. Opravite vzdrževalna dela.

Vožnja s stojala Z Stand

1. Odstranite zagozde ali podobne ovire.
2. Dvignite zapah v odklenjen položaj.(Diagram 49).

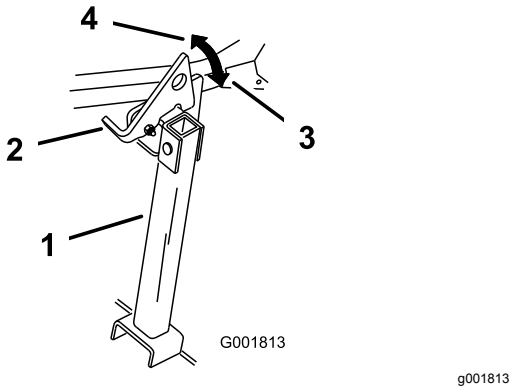

Diagram 49

1. Stojalo Z Stand
2. Zapah
3. Zaklenjen položaj
4. Odklenjen položaj

3. Zaženite motor in ga pustite teči pri polovičnem plinu. Izklopite parkirno zavoro.
4. Počasi zapeljite vzvratno s stojala.
5. Vrnite stojalo v položaj mirovanja (Diagram 47).

Vzdrževanje

Priporočeni urnik(i) vzdrževanja

Intervali servisnega vzdrževanja	Postopek vzdrževanja
Po prvih 8 urah	• Zamenjajte motorno olje.
Po prvih 100 urah	• Preverite zatezni moment za kolesne matice. • Preverite zatezni moment kronske matice za kolesno pesto. • Preverite nastavitev parkirne zavore.
Po prvih 250 urah	• Zamenjajte hidravlične filtre in hidravlično tekočino pri uporabi katere koli vrste tekočine.
Pred vsako uporabo ali dnevno	• Preizkusite varnostni sistem. • Preverite raven motornega olja. • Preverite varnostni pas. • Preverite sornike z gumbastim ročajem varnostnega loka. • Očistite mrežo motorja in hladilnik motornega olja. • Preverite in očistite dele ohišja hidravlične enote. • Preglejte rezila. • Očistite okrov kosilnice. • Očistite vzmetenje.
Vsakih 50 ur	• Preverite delovanje lovilca isker (če je nameščen). • Preverite tlak v pnevmatikah. • Preglejte jermene za razpoke in obrabo. • Preverite raven hidravlične tekočine.
Vsakih 100 ur	• Namažite tečaje za dvig okrova kosilnice. • Zamenjajte motorno olje (pogosteje v izjemno prašnih ali umazanih pogojih). • Očistite vžigalno svečko in nastavite razmik med elektrodama vžigalne svečke ali svečko zamenjajte. • Preverite in očistite hladilna rebra motorja in dele ohišja.
Vsakih 200 ur	• Pri motorjih Kawasaki – zamenjajte filter motornega olja (pogosteje v izjemno prašnih ali umazanih pogojih). • Pri motorjih Kohler – zamenjajte filter za gorivo (pogosteje v izjemno prašnih ali umazanih pogojih).
Vsakih 250 ur	• Zamenjajte primarni zračni filter (pogosteje v izjemno prašnih pogojih ali kjer je prisotno veliko peska). • Preverite varnostni zračni filter (pogosteje v izjemno prašnih pogojih ali kjer je prisotno veliko peska). • Zamenjajte hidravlične filtre in hidravlično tekočino, ko uporabljate tekočino Mobil® 1 (pogosteje v izjemno prašnih ali umazanih pogojih).
Vsakih 500 ur	• Zamenjajte varnostni zračni filter (pogosteje v izjemno prašnih pogojih ali kjer je prisotno veliko peska). • Pri motorjih Kawasaki – zamenjajte filter za gorivo (pogosteje v izjemno prašnih ali umazanih pogojih). • Preverite zatezni moment za kolesne matice. • Preverite zatezni moment kronske matice za kolesno pesto. • Prilagodite ležaj tečaja prostovrtljivega kolesa. • Preverite nastavitev parkirne zavore. • Zamenjajte hidravlične filtre in hidravlično tekočino, ko uporabljate tekočino Toro® HYPR-OIL™ 500 (pogosteje v izjemno prašnih ali umazanih pogojih).
Mesečno	• Preverite napolnjenost akumulatorja.

Intervali servisnega vzdrževanja	Postopek vzdrževanja
Letno	• Namažite ročico napenjalne jermenice jermena črpalke. • Namažite tečaje sprednjih samoslednih koles (pogosteje v izjemno prašnih ali umazanih pogojih). • Obnovite ležaje sprednjih samoslednih koles (pogosteje v izjemno prašnih ali umazanih pogojih). • Namažite pesta samoslednih koles.
Letno ali pred shranitvijo	• Pobarvajte poškodovane površine. • Pred uskladiščenjem stroja preverite vse zgoraj navedene vzdrževalne postopke.

Pomembno: **Za dodatne postopke vzdrževanja glejte priročnik za lastnike motorja.**

⚠ POZOR

Če pozabite ključ v stikalu za vžig, lahko nekdo nenamerno zažene motor ter vas ali druge prisotne osebe hudo poškoduje.

Pred vsakim vzdrževanjem odstranite ključ iz stikala za vžig.

Predvzdrževalni postopki

Varnost pri vzdrževanju

- Pred servisiranjem stroja opravite naslednje:
  - Izklopite pogone.
  - Vklopite parkirno zavoro.
  - Ugasnite motor in odstranite ključ.
  - Odklopite kabel vžigalne svečke.
- Parkirajte stroj na ravni površini.
- Očistite travo in druge ostanke z rezalne enote, pogonskih delov, glušnikov in motornega prostora, da zmanjšate nevarnost požara.
- Počistite razlito olje ali gorivo.
- Servisiranje stroja sme izvajati samo ustrezno usposobljeno osebje.
- Po potrebi za podporo stroja in/ali komponent uporabite podporna stojala.
- Pri sestavnih delih, ki so pod tlakom, bodite pri sproščanju tlaka zelo previdni.
- Odklopite akumulator oziroma odstranite kabel vžigalne svečke, preden začnete s popravili. Najprej odklopite negativno priključno sponko in nato še pozitivno. Najprej priklopite pozitivno priključno sponko in nato še negativno.
- Pri preverjanju rezil bodite zelo pazljivi. Rezila ovijte ali si nadenite debele rokavice ter bodite zelo previdni pri servisiranju rezil. Rezila je dovoljeno samo zamenjati, ne poskušajte jih poravnati ali variti.
- Rok in nog ne približujte premikajočim se delom. Če je mogoče, ne izvajajte prilagoditev, medtem ko motor teče.
- Dele stroja vzdržujte v brezhibnem stanju, poskrbite, da bodo vijaki in matice dobro priviti, zlasti vijaki za pritrditev rezil. Zamenjajte vse obrabljene ali poškodovane nalepke.
- Ne posegajte v predvideno delovanje varoval ter ne omejujte zaščite, ki jo nudijo varnostni pripomočki. Redno preverjajte njihovo pravilno delovanje.
- Redno preverjajte delovanje parkirne zavore. Po potrebi jo prilagodite ali popravite.

Odpenjanje zavese okrova kosilnice

Odvijte spodnji vijak zavese, da sprostite zaveso okrova kosilnice in omogočite dostop do zgornjega dela okrova kosilnice (Diagram 50). Po vzdrževanju zategnite vijak, da namestite zaveso.

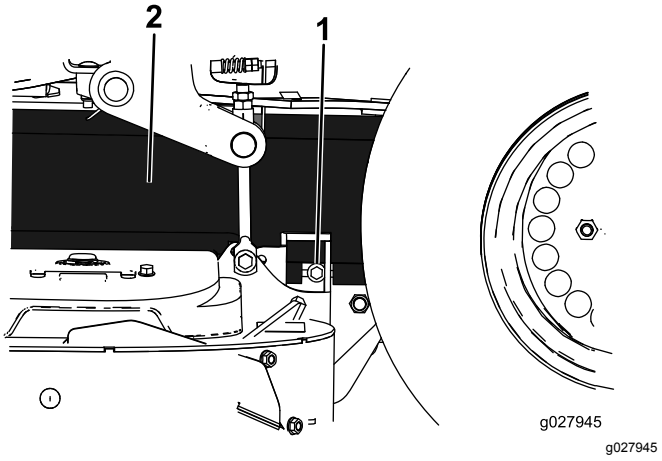

g027945

Diagram 50

1. Vijak
2. Zavesa

Odstranjevanje kovinskega ščitnika

Za dostop do jermenov in vreten kosilnice zrahljajte 2 sprednja vijaka in odstranite pločevinasti ščitnik (Diagram 51). Po vzdrževanju namestite pločevinasti ščitnik in zategnite vijake.

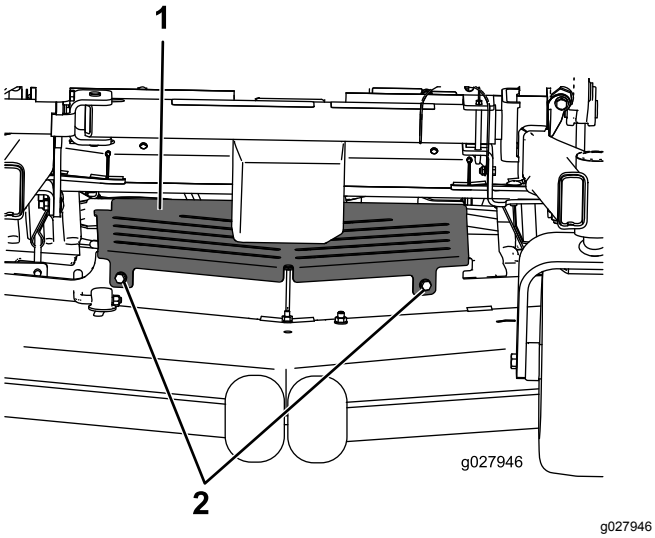

Diagram 51

1. Ščitnik iz pločevine
2. Vijak

Mazanje

Mazanje stroja

Mazanje opravite pogosteje, če delate v zelo prašnih pogojih ali kjer je prisotno veliko peska.

Vrsta masti: mast št. 2 na litijevi ali molibdenovi osnovi

1. Stroj parkirajte na ravni podlagi, izklopite stikalo za upravljanje rezil in vklopite parkirno zavoro.
2. Ugasnite motor, odstranite ključ in počakajte, da se vsi premikajoči se deli ustavijo, preden zapustite upravljavčev položaj.
3. Mazalke očistite s krpo.

   Opomba: Zagotovite, da je z mazalk odstranjen ves lak, če je prisoten.
4. Mazalno pištolo pritrdite na mazalko.
5. Načrpajte mast v mazalki do točke, ko začne staro mast iztiskati iz ležajev.
6. Obrišite odvečno mast.

Dodajanje lahkega olja ali maziva v razpršilu

Servisni interval: Vsakih 100 ur

Namažite tečaje za dvig okrova.

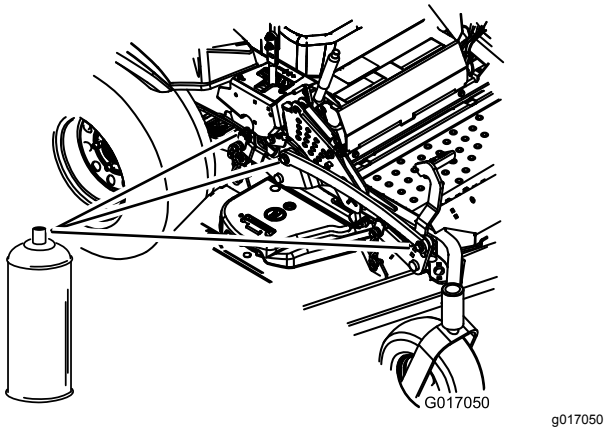

Diagram 52

Mazanje okrova kosilnice

Servisni interval: Letno—Namažite ročico napenjalne jermenice jermena črpalke.

Letno—Namažite tečaje sprednjih samoslednih koles (pogosteje v izjemno prašnih ali umazanih pogojih).

Letno—Obnovite ležaje sprednjih samoslednih koles (pogosteje v izjemno prašnih ali umazanih pogojih).

1. Stroj parkirajte na ravni podlagi, izklopite stikalo za upravljanje rezil in vklopite parkirno zavoro.
2. Ugasnite motor, odstranite ključ in počakajte, da se vsi premikajoči se deli ustavijo, preden zapustite upravljavčev položaj.
3. Odvijte spodnji vijak, s katerim je zavesa okrova kosilnice pritrjena na okrov kosilnice. Glejte Odpenjanje zavese okrova kosilnice (stran 40).
4. Odstranite kovinski ščitnik. Glejte Odstranjevanje kovinskega ščitnika (stran 41).
5. Namažite tečaj napenjalne jermenice okrova kosilnice, dokler mast ne priteče iz spodnjega dela (Diagram 53 ali Diagram 54).

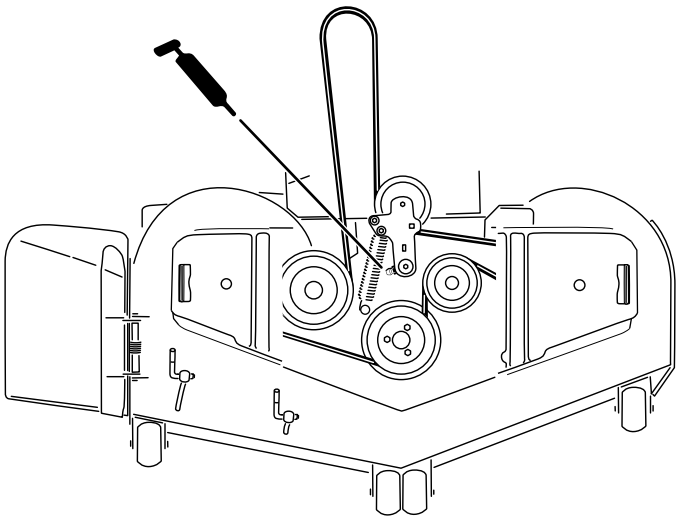

Diagram 53

Prikazan je stroj s stranskim izmetom

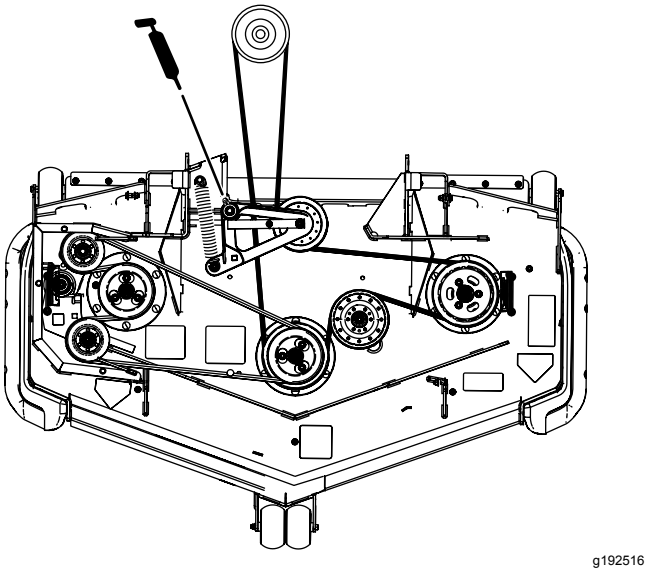

Diagram 54

Prikazan je stroj z zadnjim izmetom

6. Namažite ročice napenjalne jermenice pogonskega jermena (Diagram 55).

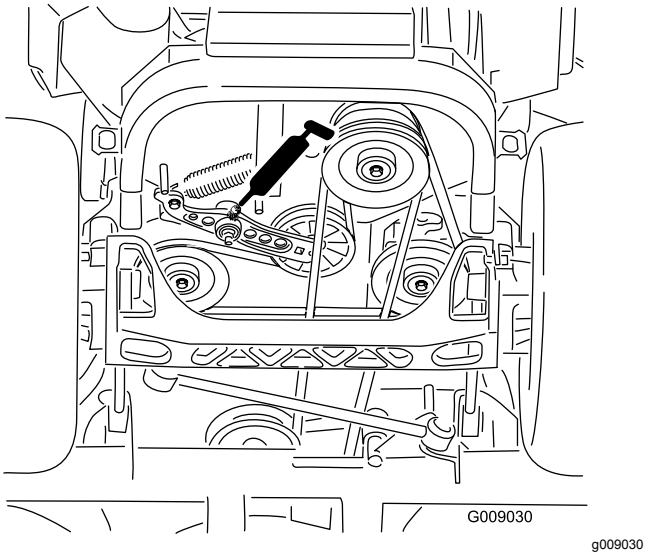

Diagram 55

7. Namažite ročice napenjalne jermenice jermena okrova (samo pri strojih z zadnjim izmetom), kot je prikazano na sliki (Diagram 56).

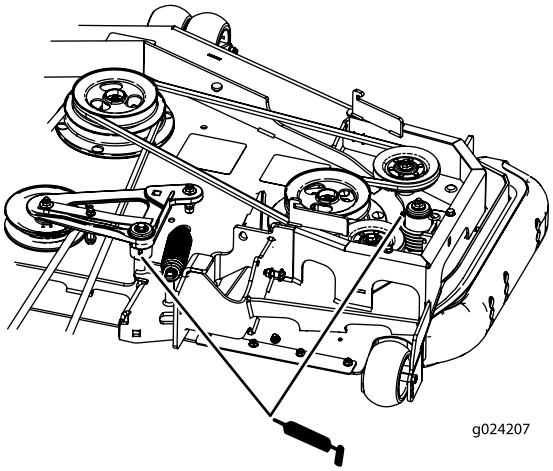

g024207

Diagram 56

Samo stroji z zadnjim izmetom

8. Namestite pločevinasti ščitnik. Glejte Odpenjanje zavese okrova kosilnice (stran 40).
9. Zategnite vijak, s katerim je zavesa okrova kosilnice pritrjena. Glejte Odpenjanje zavese okrova kosilnice (stran 40).
10. Odstranite protiprašni pokrov in prilagodite tečaje vrtišča.

    Opomba: Protiprašnega pokrova ne nameščajte, dokler niste zaključili z mazanjem.
11. Odstranite šestkotni čep.
12. Privijte mazalko v izvrtino.
13. Načrpajte mast v mazalko do točke, ko začne stara mast iztekati iz zgornjega dela ležajev.
14. Odstranite mazalko iz izvrtine.
15. Namestite šestkotni čep in protiprašni pokrov (Diagram 57).

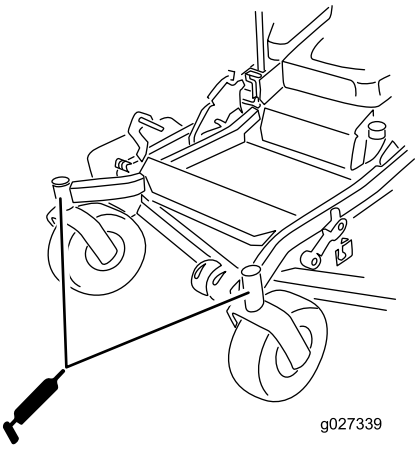

g027339

Diagram 57

16. Namažite ležaje samoslednih koles (Diagram 57).

Mazanje pest samoslednih koles

Servisni interval: Letno

1. Stroj parkirajte na ravni podlagi, izklopite stikalo za upravljanje rezil in vklopite parkirno zavoro.
2. Ugasnite motor, odstranite ključ in počakajte, da se vsi premikajoči se deli ustavijo, preden zapustite upravljavčev položaj.

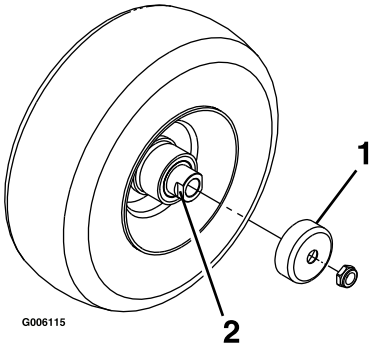

g006115

Diagram 58

1. Ščitnik tesnila
2. Distančna matica z ravno površino za ključ

3. Za lažji dostop dvignite kosilnico.
4. Odstranite samosledno kolo z vilic samoslednega kolesa.
5. Odstranite ščitnike tesnila s pesta kolesa.
6. Odstranite distančno matico s sklopa osi v samoslednem kolesu.

   Opomba: Za zavarovanje distančnih matic na osi je bilo naneseno sredstvo za varovanje navojnih zvez.
7. Odstranite os (skupaj z nameščeno drugo distančno matico) s sklopa kolesa.
8. Odstranite tesnila in preglejte ležaje za obrabo ali poškodbe ter jih zamenjajte, če je treba.
9. Ležaje napolnite z mastjo za splošno uporabo.
10. V kolo vstavite 1 ležaj in 1 novo tesnilo.

    Opomba: Zamenjajte tesnila.
11. Če v sklopu osi manjkata obe distančni matici, nanesite sredstvo za varovanje navojev na 1 distančno matico in jo privijte na os tako, da je ravna površina za ključ obrnjena navzven.

    Opomba: Distančne matice ne smete naviti do konca osi. Pustiti morate približno 3 mm prostora od zunanje površine distančne matice do konca osi v matici.
12. Vstavite sestavljeno matico in os v kolo na strani kolesa z novim tesnilom in ležajem.

13. Ko je odprti konec kolesa obrnjen navzgor, napolnite območje v kolesu okoli osi z mastjo za splošno uporabo.
14. V kolo vstavite drugi ležaj in novo tesnilo.
15. Nanesite sredstvo za varovanje navojev na drugo distančno matico in jo privijte na os tako, da je ravna površina za ključ obrnjena navzven.
16. Matico zategnite z zateznim momentom od 8 do 9 N·m, zrahljajte in nato zategnite z zateznim momentom od 2 do 3 N·m.

    Opomba: Prepričajte se, da os ne sega čez obe matici.
17. Na pesto kolesa namestite ščitnike tesnil in vstavite kolo v vilice samoslednega kolesa.
18. Namestite vijak samoslednega kolesa in zategnite matico do konca.

Pomembno: **Pogosto preverjajte nastavitev ležaja, da preprečite poškodbe tesnila in ležaja. Zavrtite pnevmatiko samoslednega kolesa. Pnevmatika se ne sme prosto vrteti (več kot 1 ali 2 obrata) in ne sme imeti bočne zračnosti. Če se kolo vrti prosto, prilagajajte zatezni moment distančne matice, dokler ne začutite rahlega upora. Nanesite še eno plast sredstva za varovanje navojnih zvez.**

Vzdrževanje motorja

Varnost motorja

- Pred preverjanjem olja ali dolivanjem olja v okrov ročične gredi morate ugasniti motor.
- Roke, noge, oblačila in drugi deli telesa ne smejo biti v bližini glušnika ali drugih vročih površin.

Servisiranje zračnega filtra

Servisni interval: Vsakih 250 ur—Zamenjajte primarni zračni filter (pogosteje v izjemno prašnih pogojih ali kjer je prisotno veliko peska).

Vsakih 250 ur—Preverite varnostni zračni filter (pogosteje v izjemno prašnih pogojih ali kjer je prisotno veliko peska).

Vsakih 500 ur—Zamenjajte varnostni zračni filter (pogosteje v izjemno prašnih pogojih ali kjer je prisotno veliko peska).

Opomba: Filtre preverite pogosteje, če delate v pogojih, ki so izjemno prašni ali kjer je prisotno veliko peska.

Odstranjevanje filtrov

1. Stroj parkirajte na ravni podlagi, izklopite stikalo za upravljanje rezil (priključno gred) in vklopite parkirno zavoro.
2. Ugasnite motor, odstranite ključ in počakajte, da se vsi premikajoči se deli ustavijo, preden zapustite upravljavčev položaj.
3. Sprostite zapahe na zračnem filtru in odstranite pokrov zračnega filtra z ohišja zračnega filtra (Diagram 59).

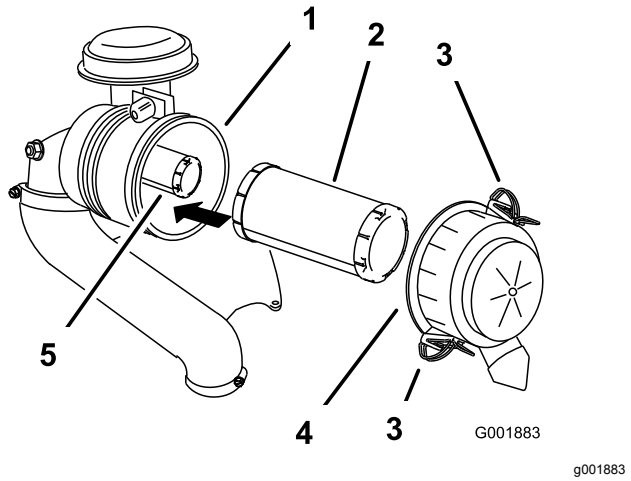

Diagram 59

1. Ohišje zračnega filtra
2. Primarni filter
3. Zapah
4. Pokrov zračnega filtra
5. Varnostni filter

4. S stisnjenim zrakom očistite notranjost pokrova zračnega filtra.
5. Nežno potisnite primarni filter iz ohišja zračnega filtra (Diagram 59).

   Opomba: Preprečite udarce filtra ob stranice ohišja.
6. Varnostni filter odstranite samo, če ga boste zamenjali.

   Pomembno: **Varnostnega filtra ne poskušajte očistiti. Če je varnostni filter umazan, to pomeni, da je primarni filter poškodovan. Takrat morate zamenjati oba filtra.**
7. Preverite primarni filter za poškodbe tako, da na zunanjost filtra posvetite z lučjo in medtem pogledate v filter.

Opomba: Luknje v filtru bodo videti kot svetle točke. Če je filter poškodovan, ga zavrzite.

Pregledovanje filtrov

1. Preglejte varnostni filter. Če je umazan, zamenjajte oba filtra, varnostnega in primarnega.

   Pomembno: **Varnostnega filtra ne poskušajte očistiti. Če je varnostni filter umazan, to pomeni, da je primarni filter poškodovan.**

2. Preverite primarni filter za poškodbe tako, da na zunanjost filtra posvetite z lučjo in medtem pogledate v filter. Če je primarni filter umazan, ukrivljen ali poškodovan, ga zamenjajte.

   Opomba: Luknje v filtru bodo videti kot svetle točke. Primarnega filtra ne poskušajte oprati.

Nameščanje filtrov

Pomembno: **Oba zračna filtra in pokrov morajo biti vedno nameščeni med obratovanjem motorja, da preprečite poškodbe na motorju.**

1. Če nameščate nove filtre, se prepričajte, da niso bili poškodovani med prevozom.

   Opomba: Če je filter poškodovan, ga ne uporabljajte.

2. Če boste zamenjali notranji filter, ga previdno potisnite v ohišje filtra (Diagram 59).
3. Pazljivo potisnite primarni filter čez varnostni filter (Diagram 59).

   Opomba: Zagotovite, da je primarni filter popolnoma nameščen tako, da med nameščanjem pritisnete zunanji rob filtra.

   Pomembno: **Ne pritiskajte na notranji mehki del filtra.**

4. Namestite pokrov zračnega filtra in zapnite zapahe (Diagram 59).

Servisiranje motornega olja

Specifikacije za motorno olje

Vrsta olja: detergentno olje (servisna klasifikacija API: SF, SG, SH, SJ ali SL)

Prostornina motornega olja:

- Model 74902TE, 74919TE, 75969TE: 2,0 l s filtrom; 1,8 l brez filtra
- Model 74925TE, 74942TE: 2,3 l z menjavo filtra; 2,1 l brez menjave filtra

Viskoznost: glejte spodnjo razpredelnico.

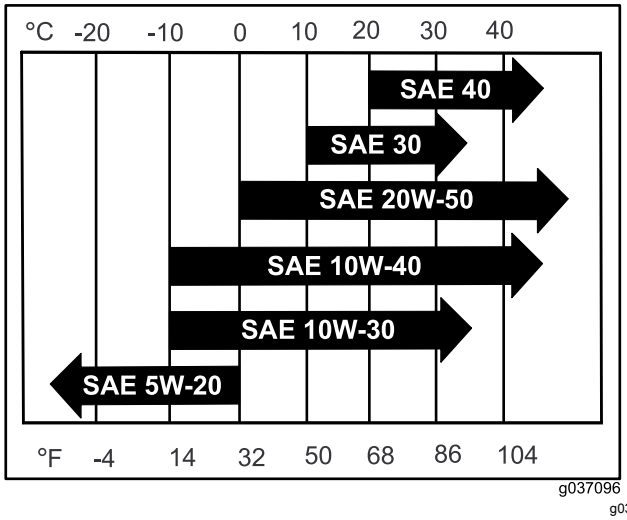

g037096

Diagram 60

Preverjanje ravni motornega olja

Servisni interval: Pred vsako uporabo ali dnevno

Opomba: Raven olja preverite, ko je motor hladen.

Pomembno: **Če preveč ali premalo napolnite okrov ročične gredi motorja z oljem in nato zaženete motor, se motor lahko poškoduje.**

1. Stroj parkirajte na ravni podlagi, izklopite stikalo za upravljanje rezil (priključno gred) in vklopite parkirno zavoro.
2. Ugasnite motor, odstranite ključ in počakajte, da se vsi premikajoči se deli ustavijo, preden zapustite upravljavčev položaj.

   Opomba: Prepričajte se, da je motor hladen in da je preteklo dovolj časa, da je olje izteklo v oljno korito.

3. Očistite predel okrog čepa odprtine za dolivanje olja in merilne palice, preden ju odstranite, da ne bi motorja onesnažili s prahom, pokošeno travo ipd. (Diagram 61).

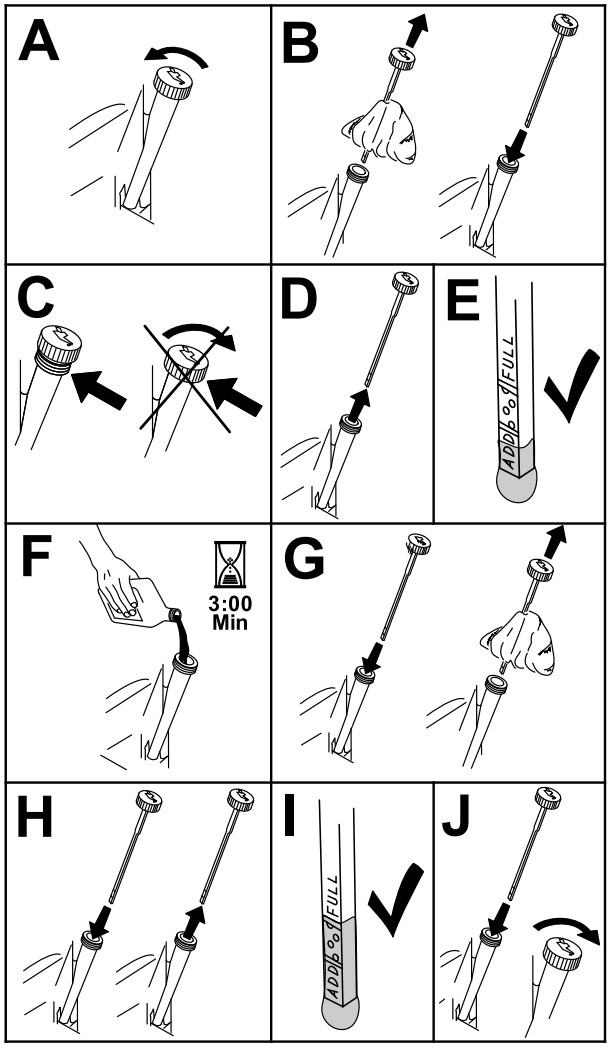

g194611

Diagram 61

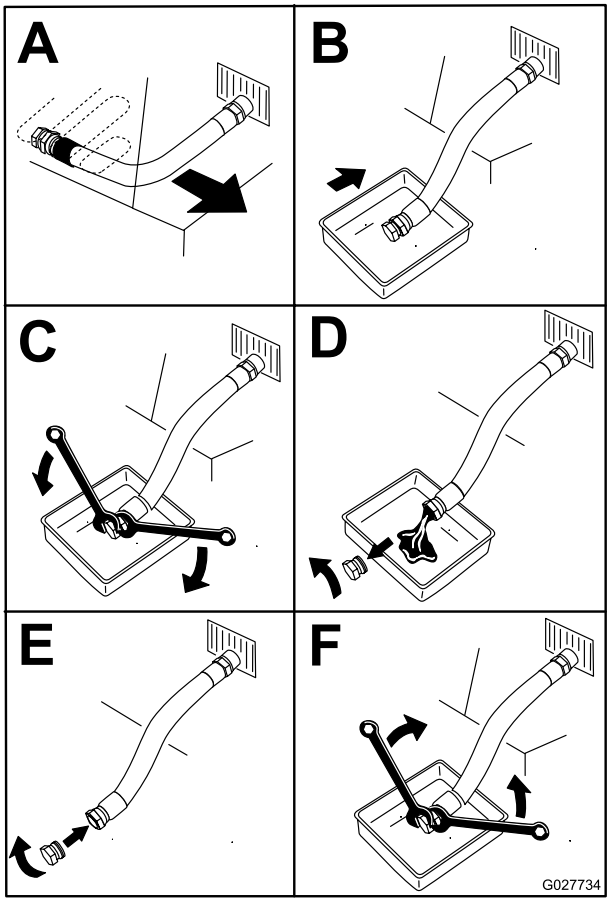

g027734

Diagram 62

Menjava motornega olja

Servisni interval: Po prvih 8 urah—Zamenjajte motorno olje.

Vsakih 100 ur—Zamenjajte motorno olje (pogosteje v izjemno prašnih ali umazanih pogojih).

1. Parkirajte stroj tako, da je odtočna stran nekoliko nižje od nasprotne strani in tako zagotovite, da bo olje popolnoma izteklo.
2. Izklopite stikalo za nadzor rezil (priključno gred) in zategnite parkirno zavoro.
3. Ugasnite motor, odstranite ključ in počakajte, da se vsi premikajoči se deli ustavijo, preden zapustite upravljavčev položaj.
4. Pustite, da vse olje izteče iz motorja (Diagram 62).
5. Počasi dolijte približno 80 % predpisanega olja v cev za dolivanje, nato pa počasi dolivajte olje do oznake **Full** (polno) (Diagram 63).

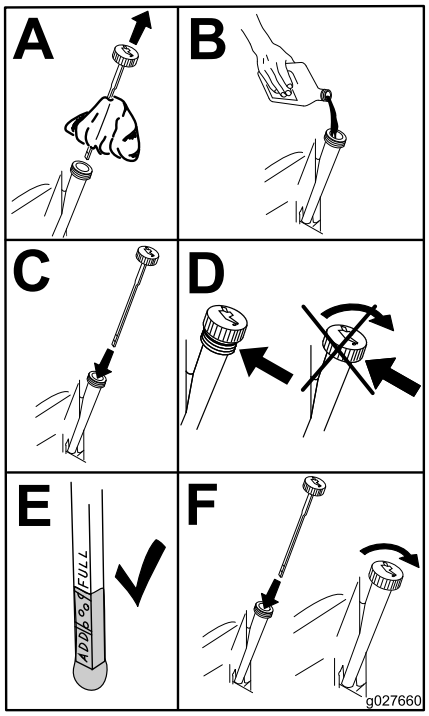

g027660

Diagram 63

6. Odpadni oljni filter izročite najbližjemu centru za recikliranje.

Zamenjava oljnega filtra motorja

Servisni interval: Vsakih 200 ur—Pri motorjih Kawasaki – zamenjajte filter motornega olja (pogosteje v izjemno prašnih ali umazanih pogojih).

1. Pustite, da olje izteče iz motorja; glejte Menjava motornega olja (stran 46).
2. Zamenjajte oljni filter (Diagram 64).

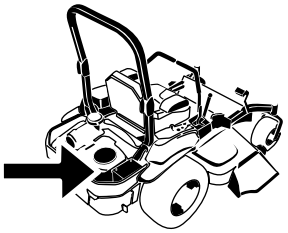

G008804

g008804

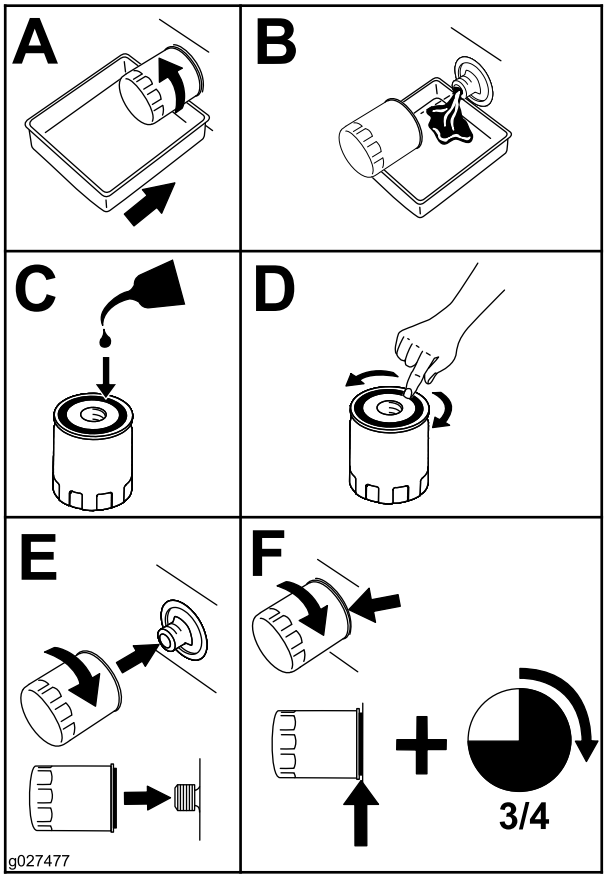

g027477

Diagram 64

Opomba: Tesnilo oljnega filtra privijte tako, da se dotika motorja, nato pa oljni filter privijte še za dodatne ¾ obrata.

3. Napolnite karter z ustreznim novim oljem; glejte Menjava motornega olja (stran 46).

Servisiranje vžigalne svečke

Servisni interval: Vsakih 100 ur

Pred namestitvijo vžigalne svečke preverite, ali je razmik med sredinsko in stransko elektrodo ustrezen. Vžigalne svečke odstranjujte in vstavljajte s ključem za vžigalne svečke, razmik med poloma pa izmerite z merilnikom vrzeli ali merilnim lističem. Po potrebi namestite novo vžigalno svečko.

Tip vžigalne svečke: NGK® BPR4ES ali enakovredna

Zračna vrzel: 0,75 mm

Odstranjevanje vžigalne svečke

1. Ugasnite motor, odstranite ključ in počakajte, da se vsi premikajoči se deli ustavijo, preden zapustite upravljavčev položaj.
2. Izklopite priključno gred, premaknite ročice za nadzor vožnje v NEVTRALNI ZAKLENJENI položaj in vklopite parkirno zavoro.
3. Zamenjajte oblogo leve hidravlične enote v vrstnem redu, ki je naveden na sliki (Diagram 65). S tem boste omogočili dostop do sprednje vžigalne svečke.

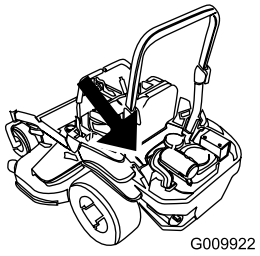

g009922

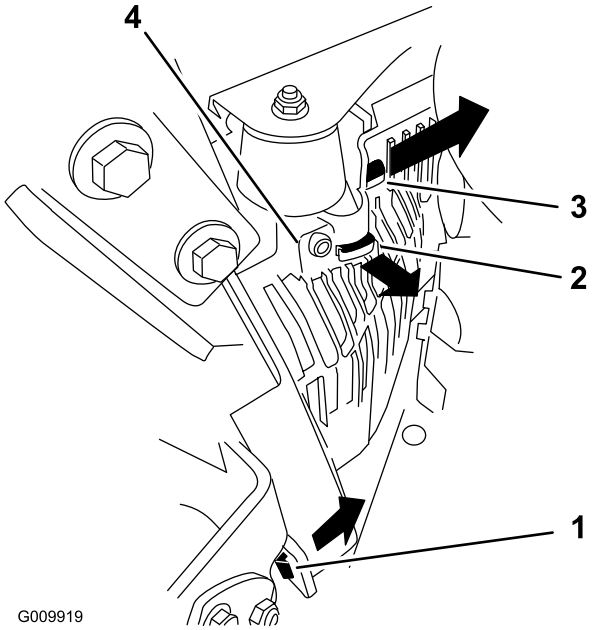

g009919

Diagram 65

1. Povlecite ta jeziček v smeri puščice
2. Povlecite ohišje z zavihka okvirja v smeri puščice
3. Povlecite ohišje z zavihka okvirja v smeri puščice
4. Ohišje

4. Odstranite vžigalno svečko.

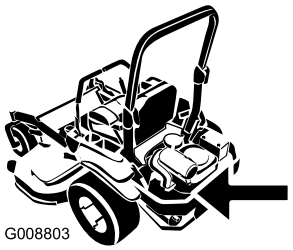

g008803

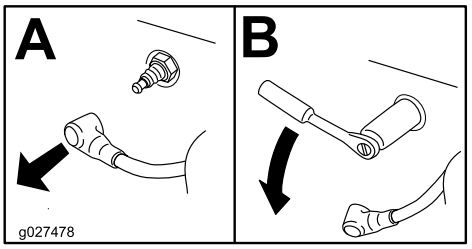

g027478

Diagram 66

5. Namestite levo ohišje hidravlične enote (Diagram 65).

Preverjanje vžigalne svečke

Pomembno: **Ne poskušajte očistiti vžigalne svečke. Vedno zamenjajte vžigalno svečko, če opazite, da je počrnela, sta elektrodi izrabljeni, če je prekrita z oljnim slojem ali razpokana.**

Če je izolator svetlo rjave ali sive barve, motor pravilno deluje. Če je izolator črne barve, je to običajno znak, da je filter za zrak umazan.

Vrzel nastavite na 0,75 mm.

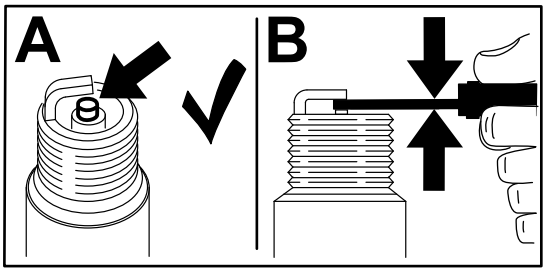

g206628

Diagram 67

Nameščanje vžigalne svečke

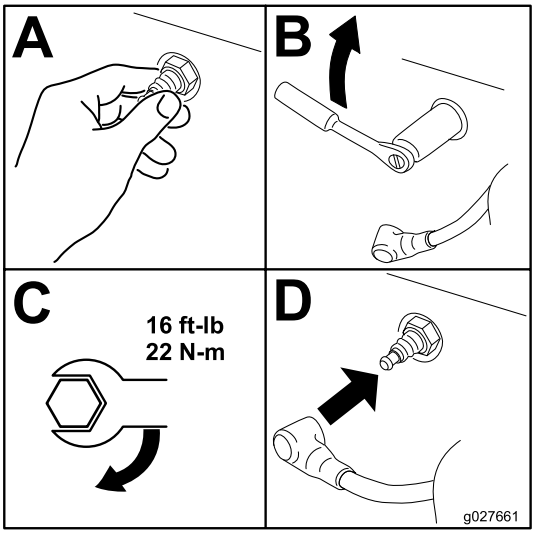

g027661

Diagram 68

Preverjanje lovilca isker

Pri strojih z lovilcem isker

Servisni interval: Vsakih 50 ur

⚠ OPOZORILO

Vroči sestavni deli izpušnega sistema lahko povzročijo vžig hlapov goriva tudi, ko je motor ugasnjen. Vroči delci, ki nastanejo med delovanjem motorja, lahko povzročijo vžig vnetljivih materialov, kar lahko privede do hudih telesnih poškodb ali premoženjske škode.

Če lovilec isker ni nameščen, ne smete dolivati goriva ali zagnati motorja.

1. Stroj parkirajte na ravni podlagi, izklopite priključno gred in vklopite parkirno zavoro.
2. Ugasnite motor, odstranite ključ in počakajte, da se vsi premikajoči se deli ustavijo, preden zapustite upravljavčev položaj.
3. Počakajte, da se glušnik ohladi.
4. Če na mreži ali zvarih lovilca isker opazite razpoke, ga zamenjajte.
5. Če je mreža zamašena, odstranite lovilec isker, stresite delce iz lovilca isker in očistite mrežo z žično krtačo (če je treba, lahko mrežo namakate v topilu).
6. Namestite lovilec isker na izhodu izpuha.

Vzdrževanje sistema za gorivo

Zamenjava filtra za gorivo

Servisni interval: Vsakih 200 ur (pogosteje v izjemno prašnih ali umazanih pogojih).

Vsakih 500 ur/Letno (kar se pojavi najprej) (pogosteje v izjemno prašnih ali umazanih pogojih).

Pomembno: **Namestite gibke cevi za gorivo in pritrdite plastične vezice tako, kot so bile prvotno pritrjene v tovarni, da so vodi za gorivo dovolj oddaljeni od sestavnih delov, ki jih lahko poškodujejo.**

Filter za gorivo je nameščen blizu motorja na levem sprednjem delu motorja.

1. Stroj parkirajte na ravni podlagi, izklopite stikalo za upravljanje rezil (priključno gred) in vklopite parkirno zavoro.
2. Ugasnite motor, odstranite ključ in počakajte, da se vsi premikajoči se deli ustavijo, preden zapustite upravljavčev položaj.
3. Počakajte, da se stroj ohladi.
4. Zaprite zaporni ventil za gorivo pod sedežem.
5. Zamenjajte filter za gorivo (Diagram 69).

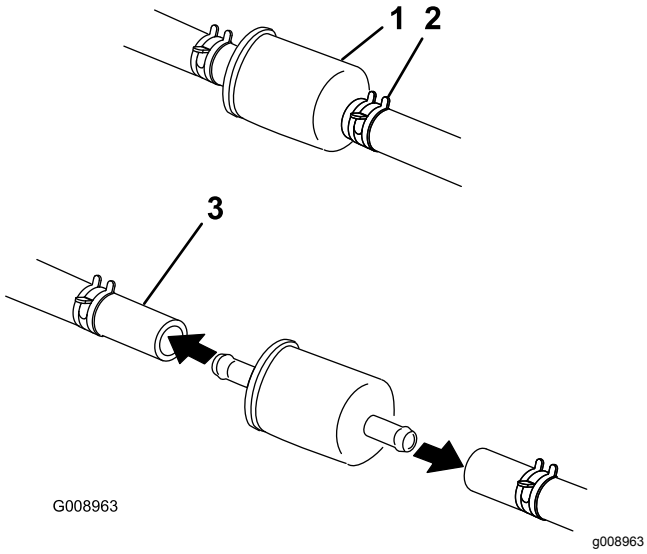

Diagram 69

6. Odprite zaporni ventil za gorivo.

Servisiranje rezervoarja za gorivo

Rezervoarja za gorivo ne poskušajte izprazniti sami. Prepričajte se, da je pooblaščeni servisni zastopnik izpraznil rezervoar za gorivo in opravil servis na sestavnih delih sistema za dovod goriva, če je treba.

Vzdrževanje električnega sistema

Varnost električnega sistema

- Pred popravilom stroja morate odklopiti akumulator. Najprej odklopite negativno priključno sponko in nato še pozitivno. Najprej priklopite pozitivno priključno sponko in nato še negativno.
- Zamenjavo akumulatorja opravite v odprtem in dobro prezračenem prostoru, daleč od isker in plamenov. Pred priključitvijo ali odklopom akumulatorja morate odklopiti polnilnik. Nositi morate zaščitna oblačila in uporabiti izolirana orodja.

Servisiranje akumulatorja

Servisni interval: Mesečno

Odstranjevanje akumulatorja

⚠ OPOZORILO

Akumulatorske priključne sponke ali kovinska orodja lahko povzročijo kratek stik s kovinskimi sestavnimi deli stroja, kar lahko privede do iskrenja. Iskre lahko povzročijo eksplozijo plinov iz akumulatorja, zaradi česar lahko pride do hudih telesnih poškodb.

- **Pri odstranjevanju ali nameščanju akumulatorja ne dovolite, da se priključne sponke akumulatorja dotaknejo kovinskih delov stroja.**
- **Preprečite, da se priključne sponke akumulatorja dotaknejo kovinskih delov stroja in tako povzročijo kratek stik.**

⚠ OPOZORILO

Nepravilen odklop kablov akumulatorja lahko poškoduje stroj in kable ter povzroči iskrenje. Iskre lahko povzročijo eksplozijo plinov iz akumulatorja, zaradi česar lahko pride do hudih telesnih poškodb.

- **Vedno izklopite najprej negativni (črni) akumulatorski kabel, preden izklopite pozitivni (rdeči) kabel.**
- **Vedno priklopite najprej pozitivni (rdeči) akumulatorski kabel, preden priklopite negativni (črni) kabel.**

1. Stroj parkirajte na ravni podlagi, izklopite stikalo za upravljanje rezil (priključno gred) in vklopite parkirno zavoro.
2. Ugasnite motor, odstranite ključ in počakajte, da se vsi premikajoči se deli ustavijo, preden zapustite upravljavčev položaj.
3. Odstranite akumulator, kot je prikazano na sliki (Diagram 70).

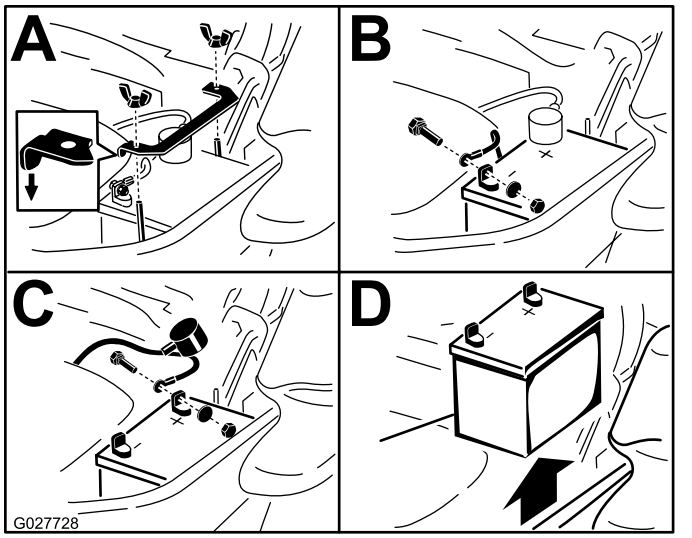

Diagram 70

Polnjenje akumulatorja

⚠ OPOZORILO

Pri polnjenju akumulatorja lahko nastanejo eksplozivni plini.

Nikoli ne kadite v bližini akumulatorja in ne približujte virov iskrenja in plamenov akumulatorju.

Pomembno: **Akumulator mora biti vedno popolnoma napolnjen (specifična gostota je 1,265). To je še posebej pomembno za preprečevanje poškodb akumulatorja pri temperaturah pod 0 °C.**

1. Odstranite akumulator s šasije; glejte Odstranjevanje akumulatorja (stran 51).
2. Akumulator polnite od 10 do 15 minut pri toku od 25 do 30 A ali 30 minut pri toku 10 A.

   Opomba: Akumulatorja ne polnite predolgo.
3. Ko je akumulator popolnoma napolnjen, odklopite polnilnik iz električne vtičnice, nato odklopite kabel polnilnika s priključnih sponk akumulatorja (Diagram 71).

4. Namestite akumulator v stroj in priklopite akumulatorske kable; glejte Namestitev akumulatorja (stran 52).

   Opomba: Stroj ne sme delovati z odklopljenim akumulatorjem, to lahko privede do poškodb na električnem sistemu.

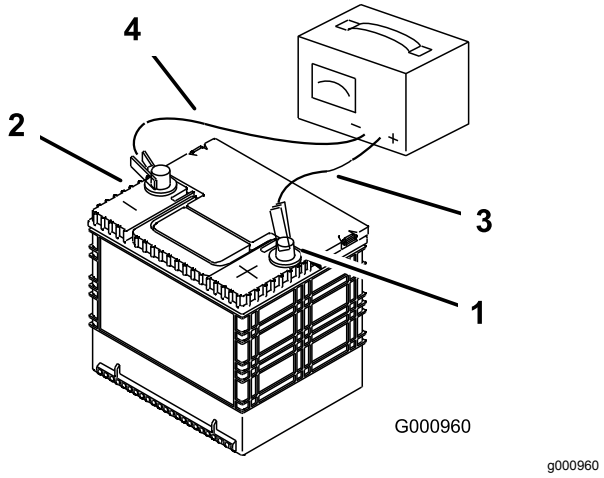

Diagram 71

1. Pozitivna (+) priključna sponka akumulatorja
2. Negativna (–) priključna sponka akumulatorja
3. Rdeči (+) kabel polnilnika
4. Črni (–) kabel polnilnika

Namestitev akumulatorja

Opomba: Postavite akumulator na podstavek tako, da bodo priključni nastavki na nasprotni strani hidravličnega rezervoarja (Diagram 70).

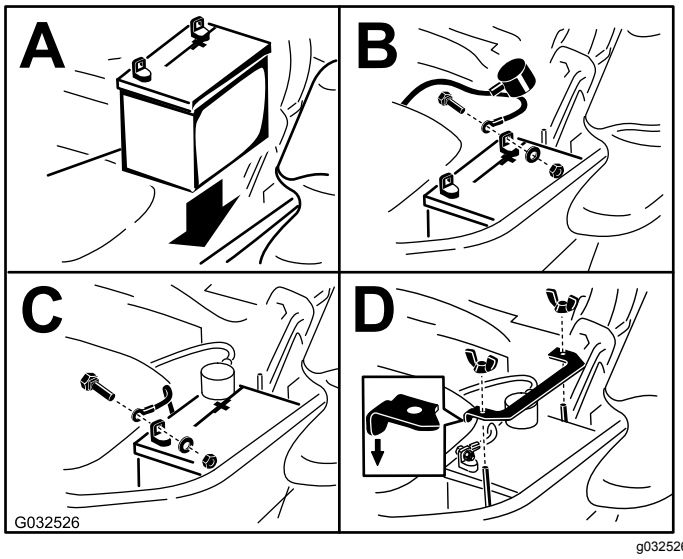

Diagram 72

Servisiranje varovalk

Električni sistem je zaščiten z varovalkami. Te ne zahtevajo vzdrževanja, vendar, če varovalka pregori, preverite sestavni del/tokokrog za okvaro ali kratek stik.

Varovalke so nameščene na konzoli, desno od sedeža (Diagram 73).

1. Izvlecite varovalko, ki jo želite zamenjati.
2. Namestite novo varovalko (Diagram 73).

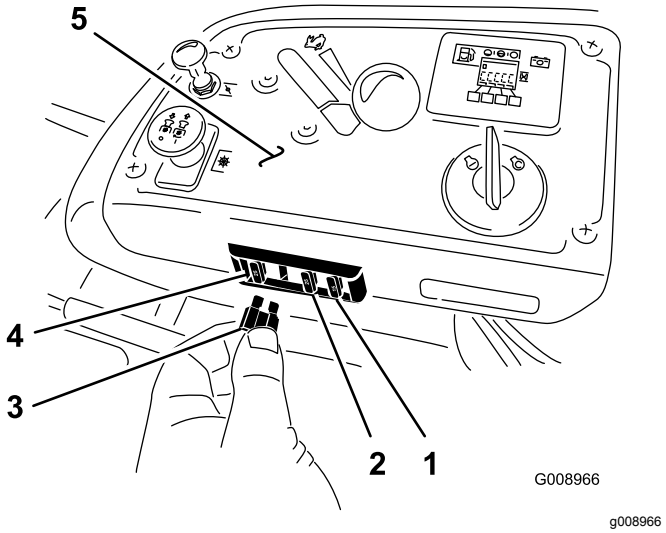

Diagram 73

1. Napajanje dodatne opreme (15 A)
2. Polnjenje (25 A)
3. Priključna gred (10 A)
4. Glavna (25 A)
5. Konzola

Vzdrževanje pogonskega sistema

Preverjanje varnostnega pasu

Servisni interval: Pred vsako uporabo ali dnevno

Preglejte varnostni pas za obrabljenost, ureznine in pravilno delovanje navijalnega bobna in zaponke. Zamenjajte varnostni pas, če je raztrgan ali obrabljen.

Preverjanje sornikov z gumbastim ročajem varnostnega loka

Servisni interval: Pred vsako uporabo ali dnevno

⚠ OPOZORILO

Da preprečite poškodbe ali smrt zaradi prevračanja, mora biti varnostni lok v popolnoma dvignjenem in zaklenjenem položaju, uporabljati pa morate tudi varnostni pas.

Prepričajte se, da je sedež dobro pritrjen na stroj.

- Preverite, ali so pritrdilni elementi in sorniki z gumbastim ročajem v dobrem stanju.
- Ko je varnostni lok v dvignjenem položaju, se prepričajte, da so sorniki z gumbastim ročajem vstavljeni do konca.

  Opomba: Za popolno vstavitev obeh sornikov z gumbastim ročajem boste morda morali potisniti zgornji del varnostnega loka naprej ali nazaj (Diagram 74 in Diagram 75).

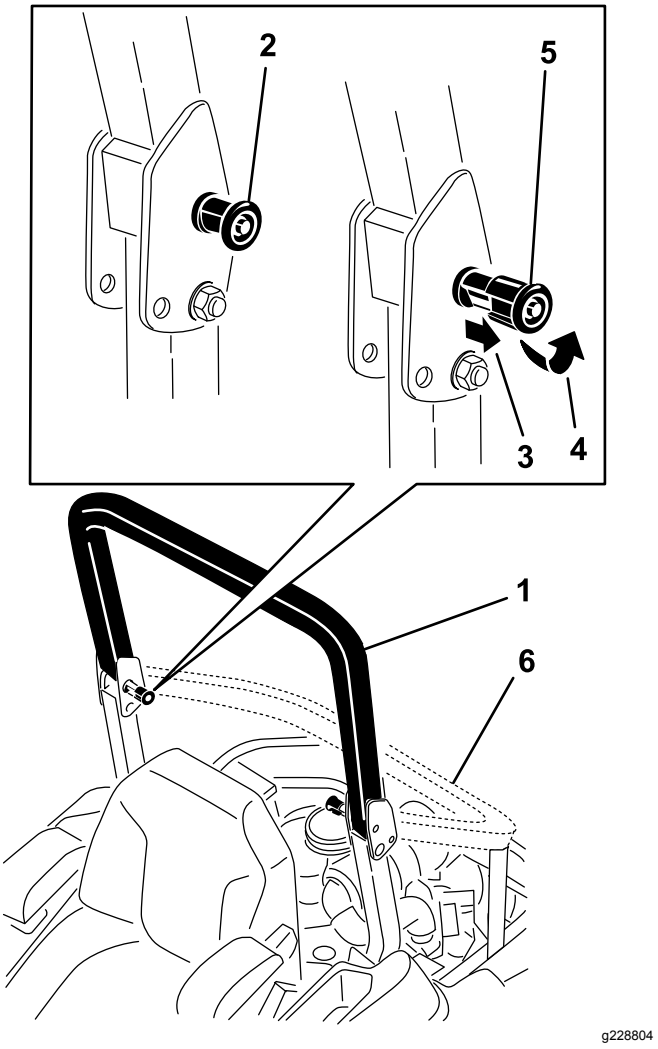

Diagram 74

1. Varnostni lok v dvignjenem položaju
2. Sornik z gumbastim ročajem varnostnega loka v zapahnjenem položaju
3. Izvlecite sornik z gumbastim ročajem in ga zavrtite za 90 stopinj.
4. Zavrtite sornik z gumbastim ročajem varnostnega loka za 90 stopinj.
5. Sornik z gumbastim ročajem za varnostni lok v odprtem položaju
6. Varnostni lok v zloženem položaju

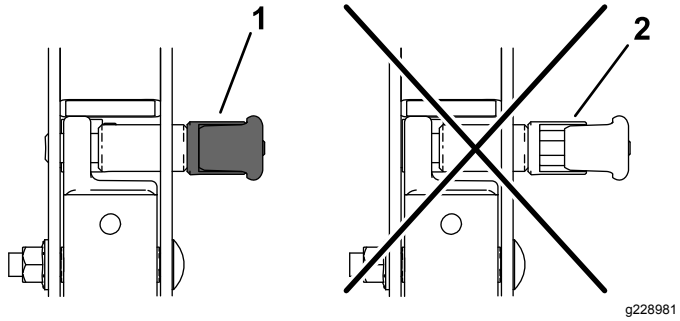

Diagram 75

1. Spojeno
2. Delno vklopljeno – ne upravljajte, ko je varnostni lok v tem položaju.

Nastavitev pogona za vožnjo

1. Izklopite stikalo za upravljanje rezil (priključne gredi).
2. Odpeljite se na odprto ravno površino, premaknite ročice za nadzor vožnje v NEVTRALNI ZAKLENJENI položaj.
3. Premaknite plin na sredino med položajema hitro in počasi.
4. Premaknite obe ročici za nadzor vožnje do konca naprej, dokler obeh ne ustavi omejevalni element v T-reži.
5. Preverite, v katero smer stroj zavija.
   - Če zavija v desno, zrahljajte vijake in na levi T-reži prilagodite levo omejevalno ploščico nazaj, dokler stroj ne začne voziti naravnost (Diagram 76).
   - Če zavija v levo, zrahljajte vijake in na desni T-reži prilagodite desno omejevalno ploščico nazaj, dokler stroj ne začne voziti naravnost (Diagram 76).
6. Zategnite omejevalno ploščico (Diagram 76).

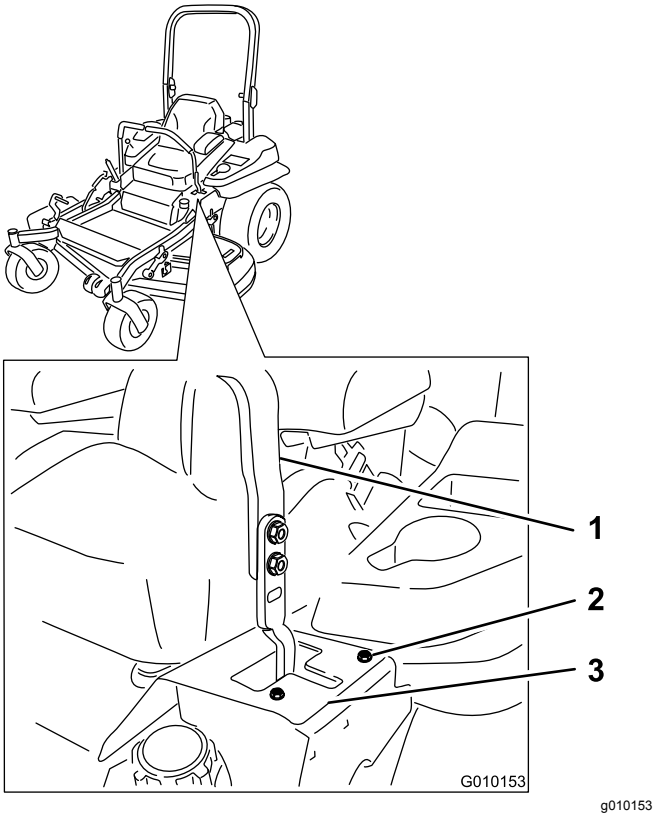

Diagram 76

Prikazana je leva nadzorna ročica

1. Nadzorna ročica
2. Vijak
3. Omejevalna ploščica

Preverjanje tlaka v pnevmatikah

Servisni interval: Vsakih 50 ur/Mesečno (kar se pojavi najprej)

Vzdržujte tlak zraka v sprednjih in zadnjih pnevmatikah pri 0,90 bara. Neustrezen tlak v pnevmatikah lahko povzroči neenakomerno košnjo. Za najnatančnejši odčitek tlaka opravite preverjanje, ko so pnevmatike ohlajene.

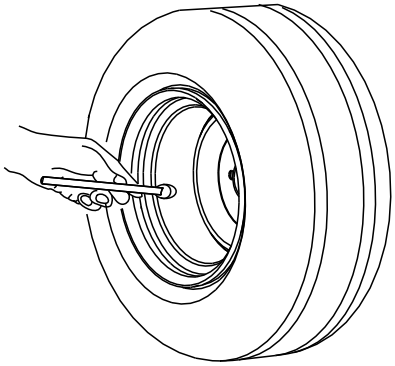

g001055

Diagram 77

Preverjanje kolesnih matic

Preverite in zategnite kolesne matice s predpisanim zateznim momentom od 122 do 129 N·m.

Preverjanje kronske matice za kolesno pesto

Servisni interval: Po prvih 100 urah

Vsakih 500 ur

Preverite in se prepričajte, da je kronska matica zategnjena z zateznim momentom od 286 do 352 N·m.

Opomba: Na pestu kolesa ne smete uporabljati sredstva proti sprijemanju.

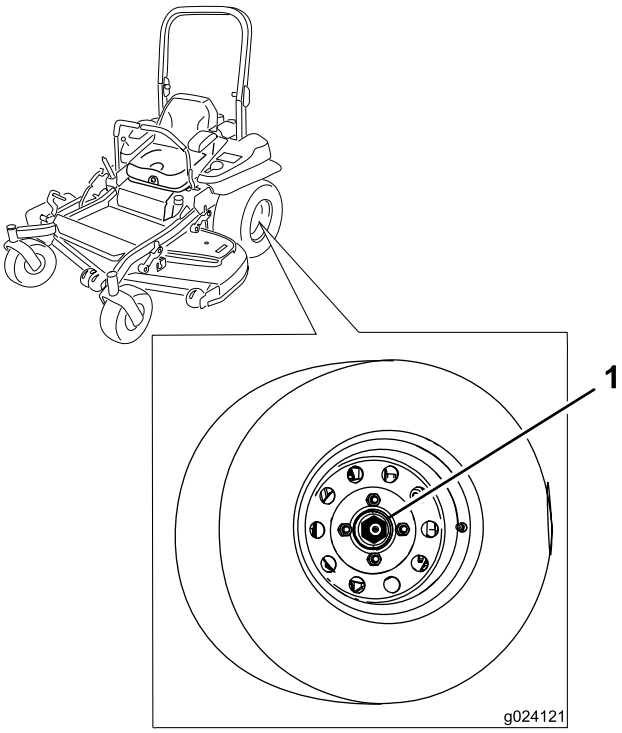

g024121

Diagram 78

1. Kronska matica

Prilagajanje ležaja tečaja prostovrtljivega kolesa

Servisni interval: Vsakih 500 ur/Letno (kar se pojavi najprej)

1. Stroj parkirajte na ravni podlagi, izklopite stikalo za upravljanje rezil (priključno gred) in vklopite parkirno zavoro.
2. Ugasnite motor, odstranite ključ in počakajte, da se vsi premikajoči se deli ustavijo, preden zapustite upravljavčev položaj.
3. Odstranite protiprašni pokrov prostovrtljivega kolesa in zategnite varovalno matico (Diagram 79).
4. Zategujte varovalno matico, dokler vzmetne podložke niso popolnoma ploske, in nato odvijte matico za ¼ obrata, da pravilno nastavite prednapetost na ležajih (Diagram 79).

   Pomembno: **Prepričajte se, da so vzmetne podložke nameščene pravilno, kot je prikazano na sliki (Diagram 79).**
5. Namestite protiprašni pokrov (Diagram 79).

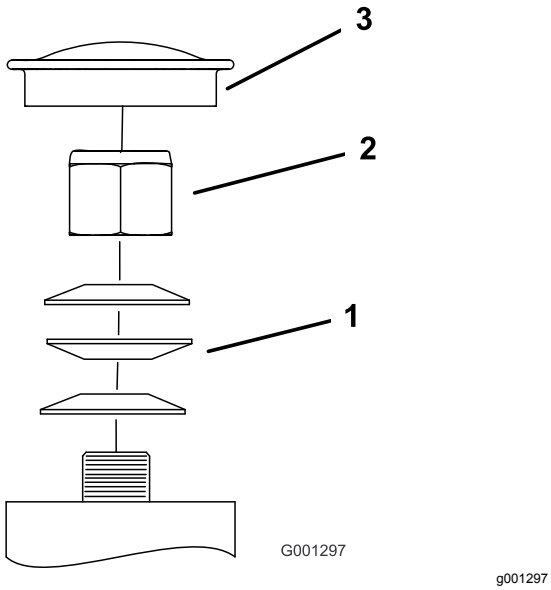

Diagram 79

1. Vzmetne podložke
2. Varovalna matica
3. Protiprašni pokrov

Uporaba distančne ploščice sklopke

Nekateri novejši modeli so opremljeni s sklopkami, ki imajo zavorne distančne ploščice. Ko je zavorna sklopka izrabljena do te mere, da sklopka ne prime več dosledno, lahko distančno ploščico odstranite, da podaljšate življenjsko dobo sklopke.

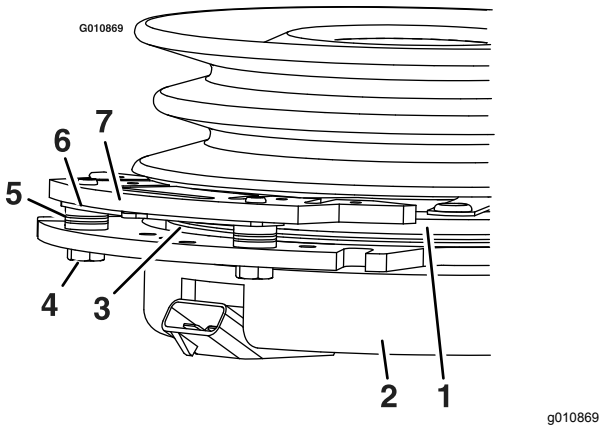

Diagram 80

1. Kotva
2. Ohišje navitja
3. Rotor
4. Vijak za pritrditev zavore
5. Distančnik zavore
6. Distančna ploščica za določanje reže
7. Zavorni vzvod

Odstranjevanje distančne ploščice sklopke

1. Stroj parkirajte na ravni podlagi, izklopite stikalo za upravljanje rezil (priključno gred) in vklopite parkirno zavoro.
2. Ugasnite motor, odstranite ključ in počakajte, da se vsi premikajoči se deli ustavijo, preden zapustite upravljavčev položaj.
3. Z uporabo zračnega kompresorja izpihajte vse ostanke pod zavornim drogom in okoli zavornih distančnikov (Diagram 81).

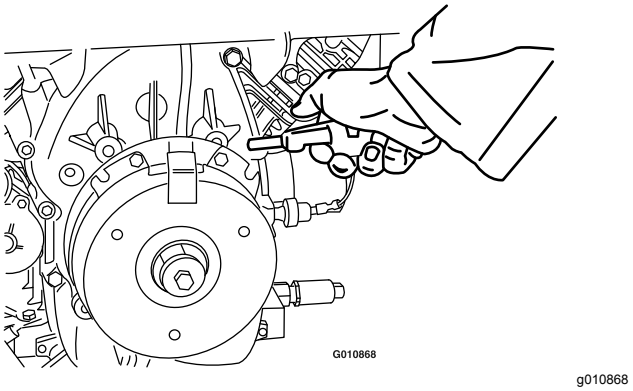

Diagram 81

4. Preverite stanje vodnikov kabelskega snopa, priključkov in priključnih sponk.

   Opomba: Po potrebi očistite ali popravite.
5. Preverite, ali je v priključku sklopke prisotna napetost 12 V, ko je stikalo za upravljanje rezil (priključne gredi) vklopljeno.
6. Izmerite razmik med rotorjem in kotvo. Če je razmik večji od 1 mm, naredite naslednje:
   A. Zrahljajte oba vijaka za pritrditev zavore za 1/2 ali 1 cel obrat, kot je prikazano na sliki (Diagram 82).

      Opomba: Ne odstranjujte zavornega vzvoda z ohišja tuljave/kotve. Zavorni vzvod se je obrabil tako, da se ujema s kotvo in se mora še naprej ujemati, ko boste odstranili distančno ploščico, da tako zagotovite pravilen zavorni navor.

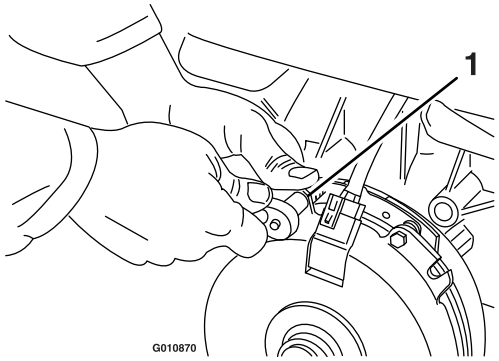

g010870

Diagram 82

1. Vijak za pritrditev zavore

B. Z uporabo ozkih klešč ali z roko primite jeziček in odstranite distančno ploščico (Diagram 83).

Opomba: Ne zavrzite distančne ploščice, dokler se ne prepričate, da sklopka deluje pravilno.

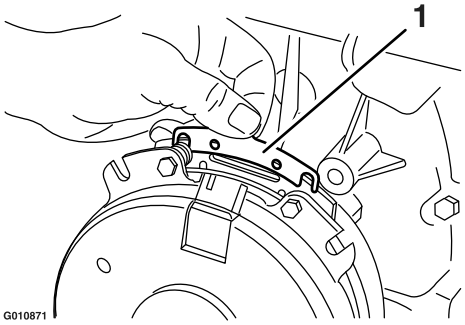

g010871

Diagram 83

1. Distančna ploščica

C. Z uporabo pnevmatskega voda izpihajte vse ostanke pod zavornim drogom in okoli zavornih distančnikov.

D. Privijte vsak vijak (M6 x 1) z zateznim navorom od 12,3 do 13,7 N·m.

E. Z uporabo 0,25 mm merilnega lističa se prepričajte, da je reža med rotorjem in čelno površino kotve prisotna na obeh straneh zavornega vzvoda, kot je prikazano na slikah (Diagram 84 in Diagram 85).

Opomba: Zaradi načina, kako se rotor in kotva obrabita (vrhovi in vdolbine), je včasih natančna meritev zračnosti otežena.

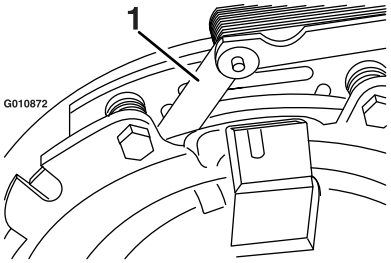

g010872

Diagram 84

1. Merilni listič

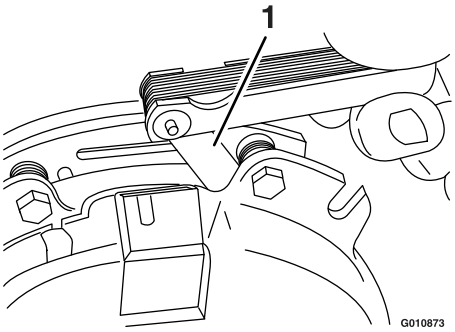

g010873

Diagram 85

1. Merilni listič

- Če je zračnost manjša od 0,25 mm, namestite distančno ploščico; glejte Uporaba distančne ploščice sklopke (stran 56).
- Če je zračnost ustrezna, nadaljujte varnostno preverjanje, kot je opisano v koraku F.

F. Opravite naslednje varnostno preverjanje:

i. Usedite se na sedež in zaženite motor.

ii. Prepričajte se, da se rezila ne vklopijo, ko je stikalo za upravljanje rezil (priključne gredi) v položaju IZKLOP in da je sklopka izklopljena.

Če se sklopka ne izklopi, ponovno namestite distančno ploščico; glejte Uporaba distančne ploščice sklopke (stran 56).

iii. 10-krat zaporedoma vklopite in izklopite stikalo za upravljanje rezil (priključne gredi), da zagotovite pravilno delovanje sklopke.

Vzdrževanje hladilnega sistema

Čiščenje mreže motorja in hladilnika motornega olja

Servisni interval: Pred vsako uporabo ali dnevno

Odstranite nabrano travo, umazanijo ali druge ostanke iz hladilnika olja in mreže motorja (Diagram 86).

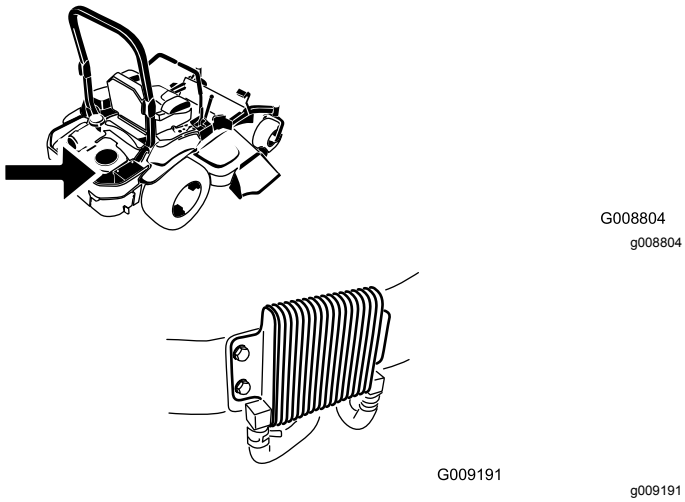

Diagram 86

Odstranite nabrano travo, umazanijo ali druge ostanke z mreže motorja. S tem boste zagotovili ustrezno hlajenje in pravilne vrtljaje motorja ter zmanjšali možnost za pregrevanje in mehanske poškodbe motorja (Diagram 83).

Čiščenje hladilnih reber motorja in delov ohišja

Servisni interval: Vsakih 100 ur/Letno (kar se pojavi najprej)

1. Stroj parkirajte na ravni podlagi, izklopite stikalo za upravljanje rezil (priključno gred) in vklopite parkirno zavoro.
2. Ugasnite motor, odstranite ključ in počakajte, da se vsi premikajoči se deli ustavijo, preden zapustite upravljavčev položaj.
3. Odstranite mrežo na dovodu za zrak, zagonsko vrv in ohišje ventilatorja (Diagram 87).
4. Z delov motorja očistite umazanijo in koščke trave.
5. Namestite mrežo na dovodu za zrak, zagonsko vrv in ohišje ventilatorja (Diagram 87).

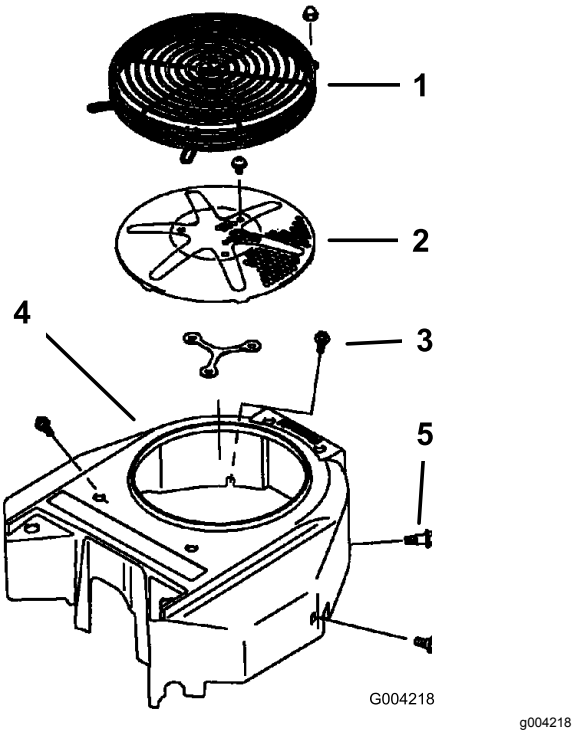

Diagram 87

1. Ščitnik motorja
2. Mreža na dovodu zraka v motor
3. Vijak
4. Ohišje ventilatorja
5. Vijak

Preverjanje in čiščenje delov ohišja hidravlične enote

Servisni interval: Pred vsako uporabo ali dnevno

1. Stroj parkirajte na ravni podlagi, izklopite stikalo za upravljanje rezil (priključno gred) in vklopite parkirno zavoro.
2. Ugasnite motor, odstranite ključ in počakajte, da se vsi premikajoči se deli ustavijo, preden zapustite upravljavčev položaj.
3. Premaknite sedež naprej.
4. Z delov ohišja hidravlične enote očistite umazanijo in koščke trave (Diagram 88).
5. Nastavite sedež.

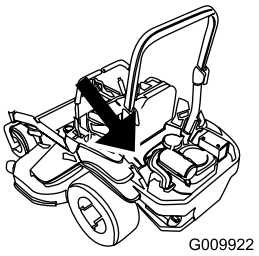

g009922

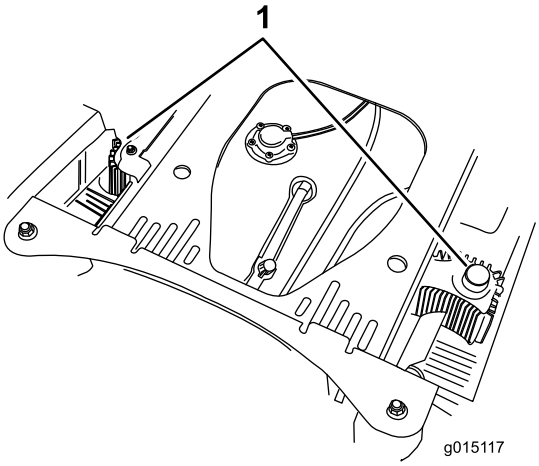

g015117

Diagram 88

1. Deli ohišja hidravlične enote

Vzdrževanje zavor

Nastavitev parkirne zavore

Servisni interval: Po prvih 100 urah

Vsakih 500 ur za tem

Opomba: Izvedite ta postopek ob priporočenem servisnem intervalu ali pri odstranitvi ali menjavi zavorne komponente.

1. Stroj parkirajte na ravni podlagi, izklopite stikalo za upravljanje rezil (priključno gred) in vklopite parkirno zavoro.
2. Ugasnite motor, odstranite ključ in počakajte, da se vsi premikajoči se deli ustavijo, preden zapustite upravljavčev položaj.
3. Dvignite zadnji del stroja in ga podprite na podpornih stojalih.

⚠ POZOR

Dvigovanje stroja za servisiranje ali vzdrževanje z uporabo zgolj mehanskih ali hidravličnih dvigalk je lahko zelo nevarno. Mehanske ali hidravlične dvigalke ne morejo zagotoviti dovolj podpore oziroma se lahko pokvarijo, kar lahko privede do telesnih poškodb.

Za podporo stroja se ne smete zanašati le na mehanske ali hidravlične dvigalke. Uporabite ustrezna podporna stojala ali enakovredne podporne elemente.

4. Odstranite zadnje pnevmatike s stroja.
5. Odstranite ostanke okoli zavore.
6. Zavrtite ročico za sprostitev pogonskega kolesa v položaj za sprostitev; glejte Uporaba ventilov za sprostitev pogonskih koles (stran 35).
7. Preverite, ali lahko vidite razmik med L-nosilcem in omejevalom drogovja (Diagram 89).

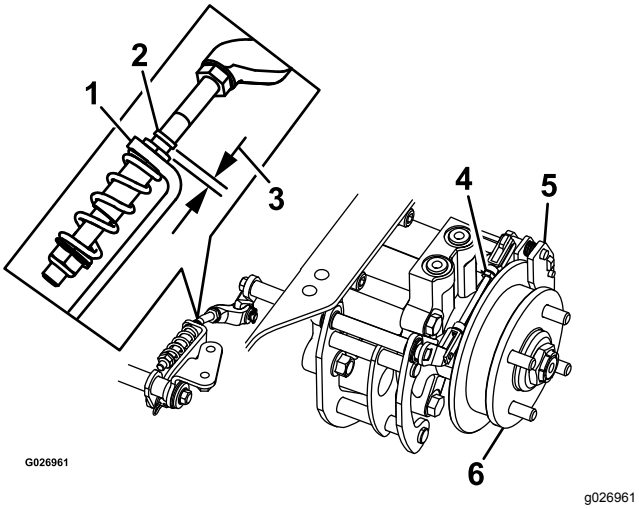

Diagram 89

Prikazana je leva stran

1. L-nosilec
2. Omejevalo drogovja
3. Zračnost
4. Sklop zadnjega drogovja
5. Zavorno sedlo
6. Kolesno pesto

8. Izklopiti parkirno zavoro, ročica mora biti v spodnjem položaju.
9. Zavrtite kolesno pesto z roko v obe smeri glede na sedlo; kolesno pesto se mora med sedlom prosto vrteti.
10. Če je treba povečati zračnost, ali če se kolesno pesto ne vrti prosto:
    A. Izklopite parkirno zavoro.
    B. Odklopite zadnje drogovje in opravite natančno nastavitev sklopa zadnjega drogovja:
       - Skrajšajte drog, da ustvarite razmik.
       - Podaljšajte drog, da omogočite premikanje kolesnega pesta.
    C. Povežite sklop zadnjega drogovja.
11. Vklopite parkirno zavoro in preverite razmik.
12. Ponovite korake od 8 do 12, dokler razmik ne bo viden in se kolesno pesto ne začne prosto vrteti.
13. Ponovite ta postopek za zavoro na nasprotni strani.
14. Zavrtite ročico za sprostitev pogonskega kolesa v položaj za delovanje; glejte Uporaba ventilov za sprostitev pogonskih koles (stran 35).
15. Namestite zadnje pnevmatike in zategnite kolesne matice z ustreznim zateznim momentom; glejte Preverjanje kolesnih matic (stran 55).
16. Odstranite podporna stojala.

Vzdrževanje jermena

Pregled jermenov

Servisni interval: Vsakih 50 ur

Zamenjajte jermen, če je obrabljen. Znaki obrabljenega jermena so cviljenje med vrtenjem jermenice, zdrsavanje rezil med košnjo, cefranje robov, ožgani in razpokani deli jermena.

Zamenjava jermena kosilnice za okrove kosilnice s stranskim izmetom

1. Stroj parkirajte na ravni podlagi, izklopite stikalo za upravljanje rezil (priključno gred) in vklopite parkirno zavoro.
2. Ugasnite motor, odstranite ključ in počakajte, da se vsi premikajoči se deli ustavijo, preden zapustite upravljavčev položaj.
3. Znižajte kosilnico na višino košnje 76 mm.
4. Odvijte spodnji vijak, s katerim je zavesa okrova kosilnice pritrjena na okrov kosilnice. Glejte Odpenjanje zavese okrova kosilnice (stran 40).
5. Odstranite kovinski ščitnik. Glejte Odstranjevanje kovinskega ščitnika (stran 41).
6. Odstranite pokrove jermena (Diagram 90).

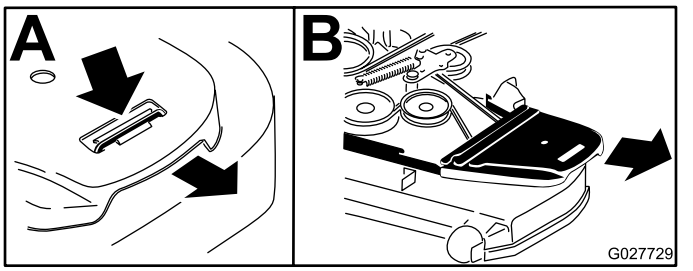

Diagram 90

1. Potisnite jeziček navzdol
2. Odstranite pokrov jermena

7. V kvadratni luknji ročice napenjalne jermenice uporabite ragljo, da zmanjšate napetost vzmeti napenjalne jermenice (Diagram 91).
8. Odstranite jermen z jermenic okrova kosilnice.
9. Odstranite vodilo jermena na vzmetni ročici napenjalne jermenice (Diagram 91).

10. Odstranite obstoječi jermen.
11. Namestite novi jermen okoli jermenic kosilnice motorja in jermenice sklopke pod motorjem (Diagram 91).

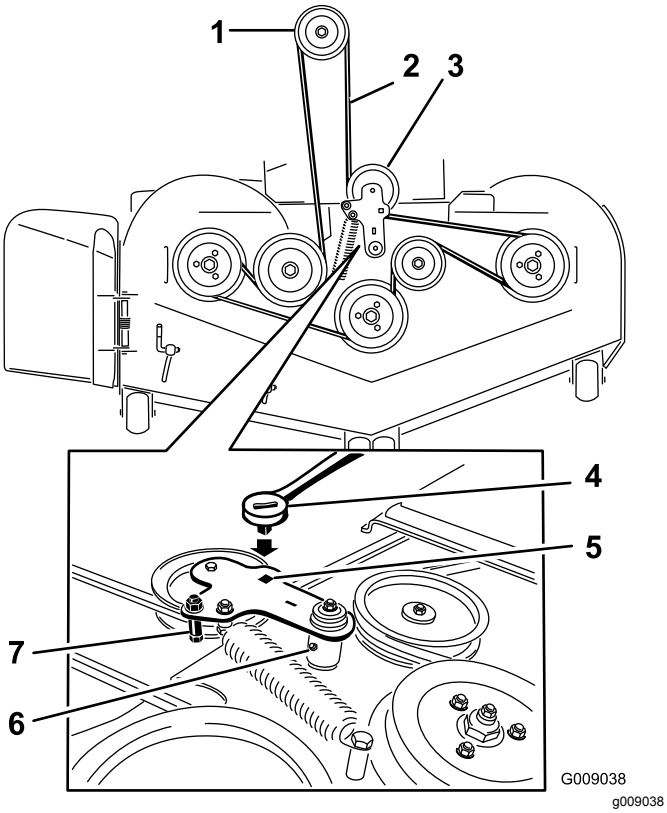

Diagram 91

1. Jermenica sklopke
2. Jermen kosilnice
3. Vzmetna napenjalna jermenica
4. Raglja
5. Kvadratna luknja ročice napenjalne jermenice za ragljo
6. Mazalka napenjalne jermenice
7. Vodilo jermena

12. Namestite vodilo jermena na vzmetni ročici napenjalne jermenice (Diagram 91).
13. Za namestitev napenjalne jermenice v kvadratno luknjo ročice napenjalne jermenice vstavite ragljo (Diagram 91).

    Opomba: Prepričajte se, da so konci vzmeti nameščeni v sidrne utore.
14. Namestite pokrove jermena (Diagram 92).

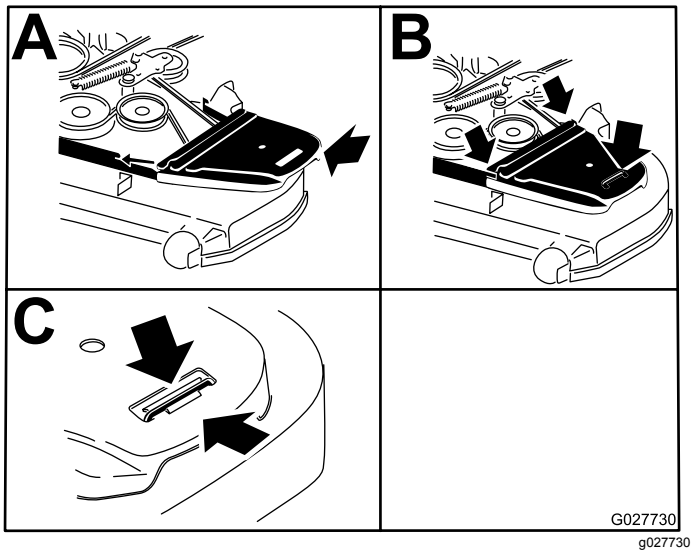

Diagram 92

1. Postavite pokrov jermena
2. Potisnite pokrov jermena pod stranske zaponke
3. Prepričajte se, da je jeziček nameščen pod kovinsko zaponko

15. Namestite pločevinasti ščitnik. Glejte Odstranjevanje kovinskega ščitnika (stran 41).
16. Zategnite vijak, s katerim je zavesa okrova kosilnice pritrjena. Glejte Odpenjanje zavese okrova kosilnice (stran 40).

Zamenjava jermena kosilnice za okrove kosilnice z zadnjim izmetom

Zamenjava nasproti vrtečega se jermena

1. Stroj parkirajte na ravni podlagi, izklopite stikalo za upravljanje rezil (priključno gred) in vklopite parkirno zavoro.
2. Ugasnite motor, odstranite ključ in počakajte, da se vsi premikajoči se deli ustavijo, preden zapustite upravljavčev položaj.
3. Znižajte kosilnico na višino košnje 76 mm.
4. Dvignite talno ploščo, da omogočite dostop do sredinske jermenice.
5. Odvijte spodnji vijak, s katerim je zavesa okrova kosilnice pritrjena na okrov kosilnice. Glejte Odpenjanje zavese okrova kosilnice (stran 40).
6. Odstranite kovinski ščitnik. Glejte Odstranjevanje kovinskega ščitnika (stran 41).

7. Odstranite plastični pokrov jermena (Diagram 94).
8. Odstranite 3 vijake, ki pritrjujejo kovinski pokrov jermena in odstranite kovinski pokrov jermena.

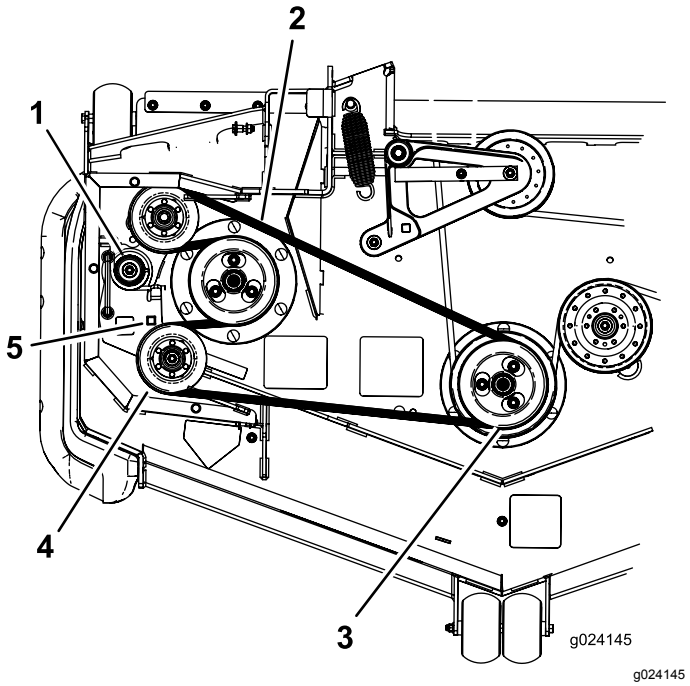

Diagram 93

1. Vzmet napenjalne jermenice
2. Nasproti vrteči se jermen
3. Dvojna jermenica
4. Napenjalni kolut
5. Kvadratna luknja ročice napenjalne jermenice za ragljo

9. V kvadratni luknji ročice napenjalne jermenice uporabite ragljo, da zmanjšate napetost vzmeti napenjalne jermenice (Diagram 93).
10. Odstranite jermen z jermenice okrova kosilnice (Diagram 93).
11. Odstranite jermen z ostalih jermenic (Diagram 93).
12. Napeljite novi jermen okoli jermenic kosilnice.
13. Z uporabo raglje v kvadratni luknji sprostite napetost v vzmeti in napeljite novi jermen okoli napenjalne jermenice (Diagram 93).

Zamenjava jermena kosilnice

1. Stroj parkirajte na ravni podlagi, izklopite stikalo za upravljanje rezil (priključno gred) in vklopite parkirno zavoro.
2. Ugasnite motor, odstranite ključ in počakajte, da se vsi premikajoči se deli ustavijo, preden zapustite upravljavčev položaj.
3. Znižajte kosilnico na višino košnje 76 mm.
4. Odvijte spodnji vijak, s katerim je zavesa okrova kosilnice pritrjena na okrov kosilnice. Glejte Odpenjanje zavese okrova kosilnice (stran 40).
5. Odstranite kovinski ščitnik. Glejte Odstranjevanje kovinskega ščitnika (stran 41).
6. Odstranite pokrove jermena (Diagram 94).

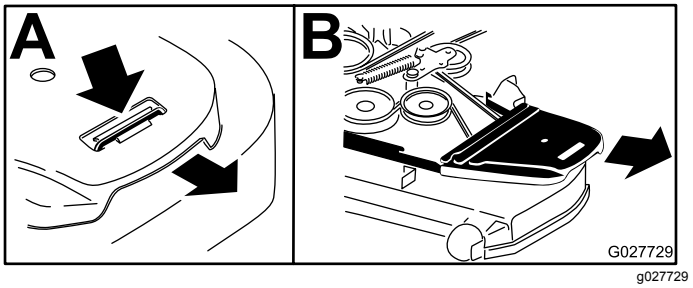

Diagram 94

7. Odstranite nasproti vrteči se jermen, glejte Zamenjava nasproti vrtečega se jermena (stran 61).
8. V kvadratni luknji ročice napenjalne jermenice uporabite ragljo, da zmanjšate napetost vzmeti napenjalne jermenice (Diagram 95).
9. Odstranite jermen z jermenic okrova kosilnice in jermenice sklopke.
10. Namestite novi jermen okoli jermenic kosilnice motorja in jermenice sklopke pod motorjem (Diagram 95).

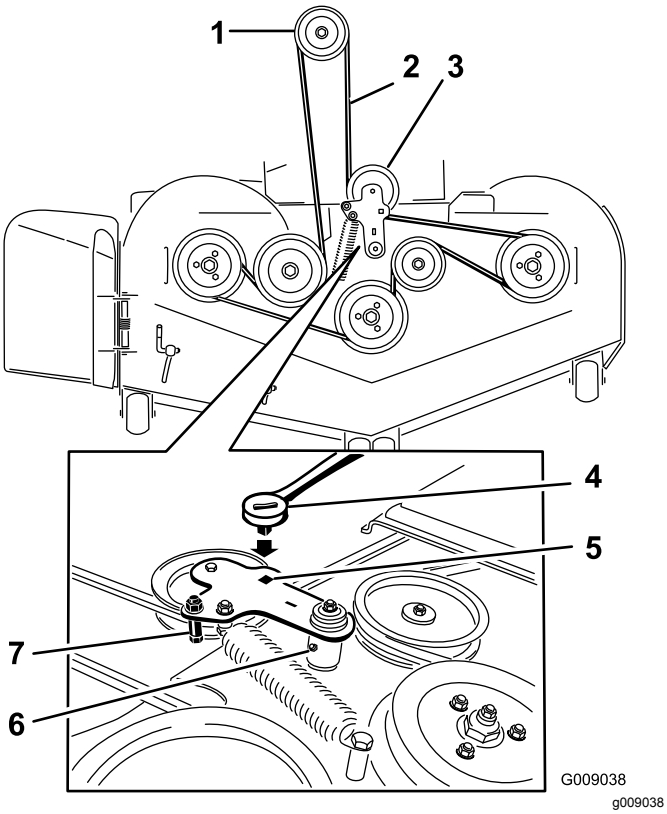

Diagram 95

1. Jermenica sklopke
2. Jermen kosilnice
3. Vzmetna napenjalna jermenica
4. Prepričajte se, da jeziček vodila jermena udari ob vrtljivo pesto.
5. Vodilo jermena
6. Vzmetna napenjalna jermenica
7. Kvadratna luknja ročice napenjalne jermenice za ragljo
8. Vzmet

11. Zavrtite in se prepričajte, da jeziček vodila jermena udari ob vrtljivo pesto (Diagram 95).
12. Z uporabo raglje v kvadratni luknji namestite novi jermen okoli vzmetne napenjalne jermenice (Diagram 95). Namestite konce vzmeti v sidrne utore.
13. Namestite pokrove jermena (Diagram 96).

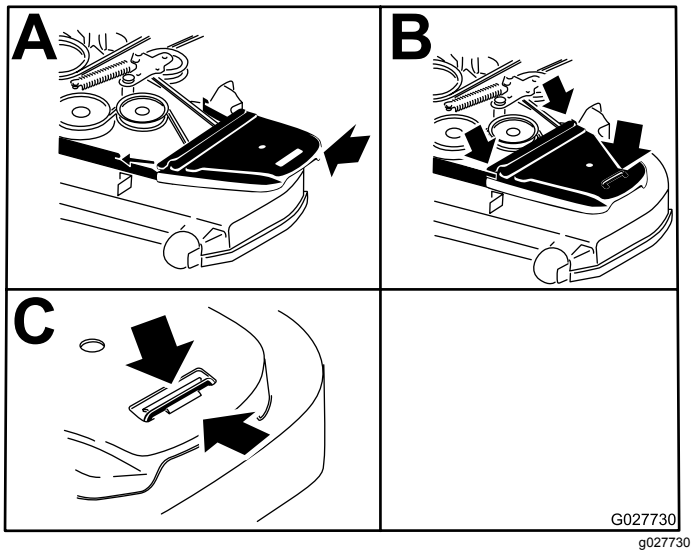

Diagram 96

14. Namestite pločevinasti ščitnik. Glejte Odstranjevanje kovinskega ščitnika (stran 41).
15. Zategnite vijak, s katerim je zavesa okrova kosilnice pritrjena. Glejte Odpenjanje zavese okrova kosilnice (stran 40).

Zamenjava pogonskega jermena hidravlične črpalke

1. Stroj parkirajte na ravni podlagi, izklopite stikalo za upravljanje rezil (priključno gred) in vklopite parkirno zavoro.
2. Ugasnite motor, odstranite ključ in počakajte, da se vsi premikajoči se deli ustavijo, preden zapustite upravljavčev položaj.
3. Odstranite jermen kosilnice, glejte Zamenjava jermena kosilnice za okrove kosilnice s stranskim izmetom (stran 60) ali Zamenjava jermena kosilnice za okrove kosilnice z zadnjim izmetom (stran 61).
4. Dvignite stroj in ga podprite na podpornih stojalih (Diagram 97).

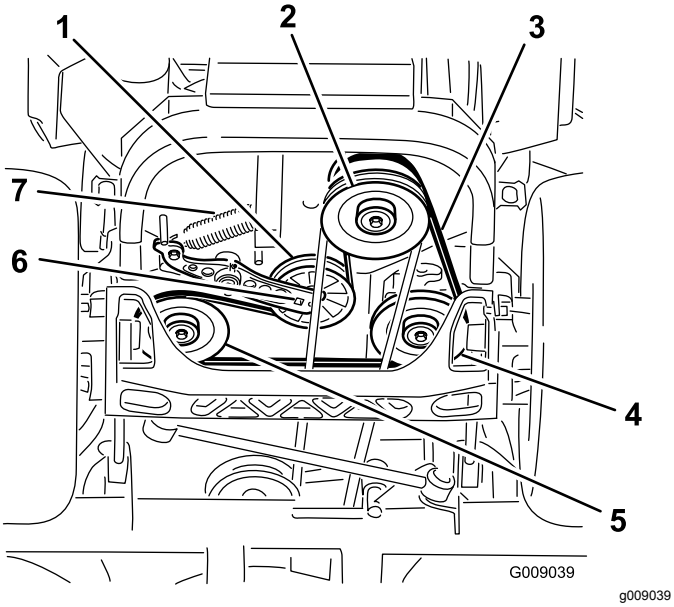

Diagram 97

1. Napenjalni kolut
2. Jermenica sklopke
3. Pogonski jermen črpalke
4. Desna jermenica hidravlične črpalke
5. Leva jermenica hidravlične črpalke
6. Kvadratna luknja ročice napenjalne jermenice
7. Vzmet napenjalne jermenice

5. V kvadratni luknji ročice napenjalne jermenice uporabite ragljo, da odstranite vzmet napenjalne jermenice (Diagram 97).
6. Odpnite vzmet iz ogrodja (Diagram 97).
7. Odstranite jermen z jermenic za pogon hidravlične enote in jermenice motorja.
8. Namestite nov jermen okoli jermenice motorja in 2 pogonskih jermenic.
9. V kvadratni luknji ročice napenjalne jermenice uporabite ragljo, da namestite vzmet napenjalne jermenice na ogrodje (Diagram 97).
10. Namestite jermen kosilnice, glejte Zamenjava jermena kosilnice za okrove kosilnice s stranskim izmetom (stran 60) ali Zamenjava jermena kosilnice za okrove kosilnice z zadnjim izmetom (stran 61).

Vzdrževanje krmilnih sistemov

Nastavitev položaja nadzorne ročice

Nadzorne ročice lahko nastavite v dva različna položaja – visokega in nizkega. Odstranite vijake, da nastavite višino za upravljavca.

1. Stroj parkirajte na ravni podlagi, izklopite stikalo za upravljanje rezil (priključno gred) in vklopite parkirno zavoro.
2. Ugasnite motor, odstranite ključ in počakajte, da se vsi premikajoči se deli ustavijo, preden zapustite upravljavčev položaj.
3. Zrahljajte vijake in matice s prirobkom v ročicah (Diagram 98).
4. Poravnajte ročici vzdolžno tako, da pripeljete ročici skupaj v NEVTRALNI položaj in ju potisnete, dokler nista poravnani, nato zategnite vijake (Diagram 99).

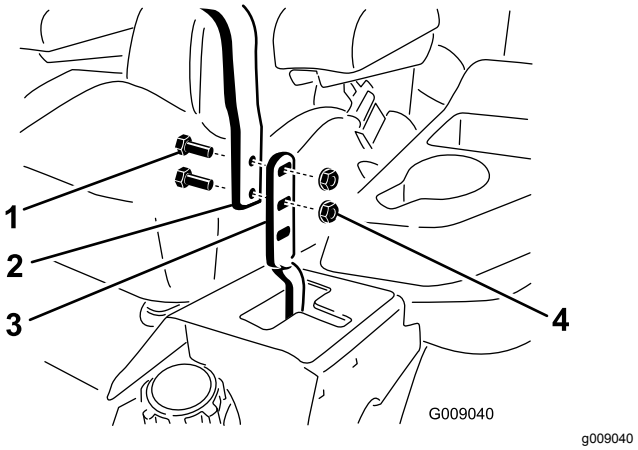

Diagram 98

1. Vijak
2. Ročaj
3. Nadzorna ročica
4. Matica

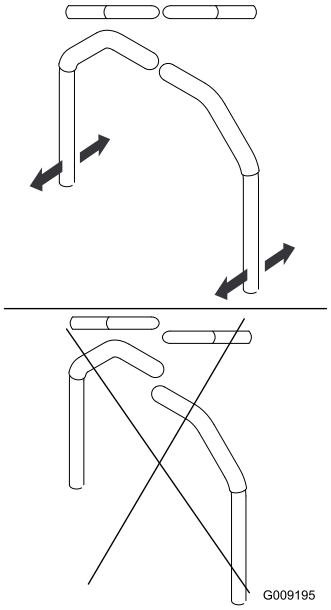

g009195

Diagram 99

5. Če se konci ročic dotaknejo, glejte Nastavitev tečaja za nevtralni zaklenjeni položaj nadzora vožnje (stran 66).
6. Ponovite, da nastavite nadzorne ročice.

Prilagajanje drogovja za nadzor vožnje

Na obeh straneh stroja je pod sedežem nameščeno krmilno drogovje črpalke. Vrtenje končne matice z ½ palčnim globokim natičnim ključem omogoča natančno nastavitev, ki preprečuje premikanje stroja v nevtralnem položaju. Vse nastavitve morate opraviti samo za nevtralni položaj.

⚠ OPOZORILO

Nastavitev lahko opravite samo, če motor teče in če se pogonska kolesa vrtijo. Stik s premičnimi deli ali vročimi površinami lahko povzroči telesne poškodbe.

Prsti, roke in oblačila ne smejo biti blizu vrtečih se delov in vročih površin.

1. Izklopite stikalo za upravljanje rezil (priključne gredi), premaknite ročice za nadzor vožnje v NEVTRALNI ZAKLENJENI položaj in vklopite parkirno zavoro.
2. Ugasnite motor, odstranite ključ in počakajte, da se vsi premikajoči se deli ustavijo, preden zapustite upravljavčev položaj.
3. Pritisnite stopalko za dvig okrova in odstranite zatič za nastavitev višine košnje.
4. Spustite okrov kosilnice na tla.
5. Dvignite zadnji del stroja in ga podprite na podpornih stojalih (ali enakovredne podpore).

   Opomba: Dvignite stroj za toliko, da omogočite prosto vrtenje pogonskih koles.
6. Odstranite električni priključek varnostnega stikala sedeža, ki je nameščen pod sediščem sedeža.

   Opomba: Stikalo je del sestava sedeža.
7. **Začasno** namestite premostitveno žico med terminale v priključku glavnega kabelskega snopa.
8. Zaženite motor in ga nastavite na polni plin ter nato sprostite zavoro.

   Opomba: Pred zagonom motorja se prepričajte, da je parkirna zavora vklopljena in da so ročice za nadzor vožnje premaknjene. Ni vam treba sedeti na sedežu.
9. Pustite, da stroj deluje vsaj 5 minut, ko so ročice za nadzor vožnje postavljene do konca naprej, da se hidravlična tekočina ogreje na delovno temperaturo.

   Opomba: Pri nastavljanju morajo biti ročice za nadzor vožnje v nevtralnem položaju.
10. Povlecite ročice za nadzor vožnje v NEVTRALNI položaj.
11. Prilagajajte dolžine batnic črpalke z vrtenjem dvojnih matic na batnici v pravilni smeri, dokler se kolesa ne premaknejo rahlo v vzvratno smer (Diagram 100).

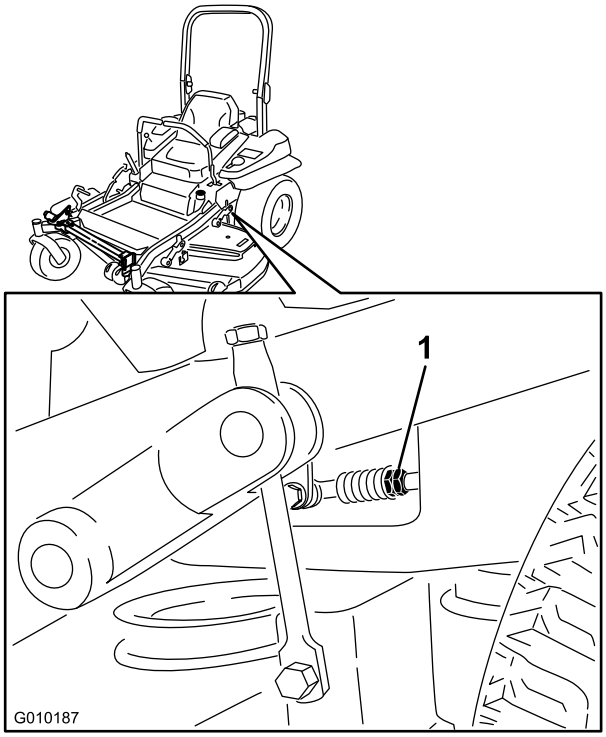

g010187

Diagram 100

1. Dvojni matici

12. Premaknite ročice za nadzor vožnje v položaj za VZVRATNO VOŽNJO ter med rahlim pritiskanjem ročice omogočite vzmetem indikatorja vzvratne vožnje, da vrnejo ročico v nevtralni položaj.

    Opomba: Kolesa se morajo ustaviti ali se malce zavrteti vzvratno.
13. Ugasnite stroj.
14. Odstranite premostitveno žico s kabelskega snopa in priključite priključek v stikalo sedeža.
15. Odstranite podporna stojala.
16. Dvignite okrov in namestite zatič za nastavitev višine košnje.
17. Ko je parkirna zavora izklopljena, se prepričajte, da se stroj v nevtralnem položaju ne premika.

Prilagajanje dušilnika vibracij za nadzor vožnje

Nastavite zgornji pritrdilni vijak dušilnika vibracij, da ustvarite želeni upor v ročici za nadzor vožnje. Za možnosti pritrditve glejte Diagram 101.

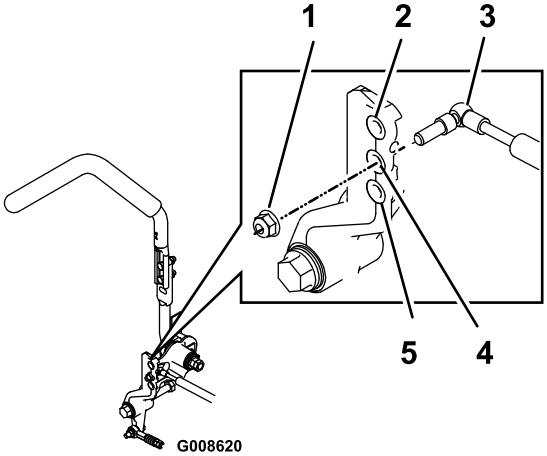

g008620

Diagram 101

Prikazana je desna ročica za nadzor vožnje

1. Zategnite varovalno matico z zateznim momentom 23 N·m. Po zategovanju mora vijak štrleti čez konec varovalne matice.
2. Največji upor (najtrši občutek)
3. Dušilnik vibracij
4. Srednji upor (srednji občutek)
5. Najmanjši upor (najmehkejši občutek)

Nastavitev tečaja za nevtralni zaklenjeni položaj nadzora vožnje

Da ustvarite želeni upor v ročici za nadzor vožnje pri premikanju ročice v NEVTRALNI ZAKLENJENI položaj, nastavite matico s prirobkom. Za možnosti nastavitve glejte Diagram 102.

1. Zrahljajte protimatico.
2. Zategnite ali zrahljajte matico s prirobkom, da dobite želeni občutek.
   - Za večji upor zategnite matico s prirobkom.
   - Za manjši upor zategnite matico s prirobkom.
3. Zategnite varovalno matico.

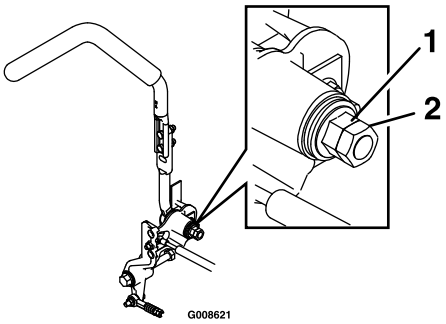

g008621

Diagram 102

1. Matica s prirobkom
2. Protimatica

Vzdrževanje hidravličnih sistemov

Varnost hidravličnega sistema

- Če tekočina brizgne na kožo, takoj poiščite zdravniško pomoč. Zdravnik mora vbrizgano tekočino kirurško odstraniti v nekaj urah.
- Zagotovite, da so vse cevi in vodi za hidravlično tekočino v dobrem stanju ter da so armature in priključki hidravličnega sistema dobro zategnjeni, preden v hidravličnem sistemu vzpostavite tlak.
- Ne približujte se puščanjem iz luknjic ali šobam, iz katerih uhaja hidravlična tekočina pod visokim tlakom.
- Za odkrivanje puščanja uporabite karton ali papir.
- Pred kakršnim koli delom na hidravličnem sistemu varno sprostite ves tlak iz hidravličnega sistema.

Servisiranje hidravličnega sistema

Specifikacije za hidravlično tekočino

Vrsta hidravlične tekočine: hidravlična tekočina Toro® HYPR-OIL™ 500 ali Mobil® 1 15W-50.

Pomembno: **Uporabite navedeno tekočino. Druge tekočine lahko poškodujejo hidravlični sistem.**

Prostornina tekočine vsakega hidravličnega sistema: 1,5 l na stran skupaj z menjavo filtra

Preverjanje hidravlične tekočine

Servisni interval: Vsakih 50 ur—Preverite raven hidravlične tekočine.

1. Stroj parkirajte na ravni podlagi, izklopite stikalo za upravljanje rezil (priključno gred) in vklopite parkirno zavoro.
2. Ugasnite motor, odstranite ključ in počakajte, da se vsi premikajoči se deli ustavijo, preden zapustite upravljavčev položaj.
3. Počakajte 10 minut, da se motor in hidravlični sistem ohladita.

   Opomba: Če olje preverjate, ko je stroj vroč, bo raven olja na merilni palici napačna.

4. Premaknite sedež naprej.
5. Očistite območje okoli merilnih palic rezervoarjev hidravličnega sistema (Diagram 103).
6. Odstranite 1 merilno palico iz hidravličnega sistema (Diagram 103).
7. Obrišite merilno palico in jo namestite nazaj v rezervoar.
8. Odstranite merilno palico in poglejte njen konec (Diagram 103).

   Pomembno: **Hidravlične enote ne smejo biti prenapolnjene s tekočino. Ne uporabljajte stroja, če je raven tekočine pod oznako za dolivanje.**

9. Če je raven tekočine točno na oznaki za dolivanje, v hidravlične rezervoarje počasi dolijte dovolj tekočine, da dvignete raven do črte za polno ali **H.**
10. Namestite merilno palico.
11. Ponovite postopek za nasprotno merilno palico.

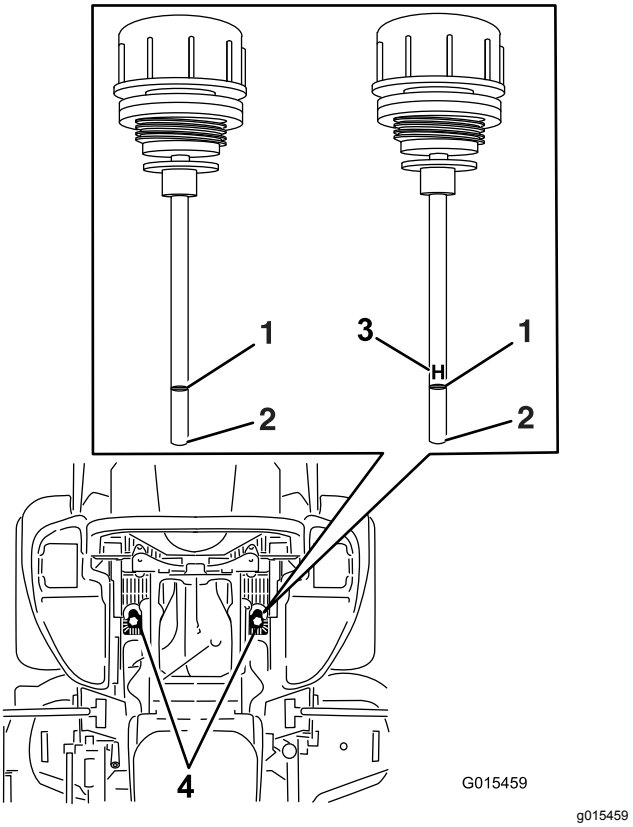

Diagram 103

Uporabite lahko katero koli merilno palico v stroju

1. Polno
2. Dolijte
3. **H** – pomeni visoko raven
4. Lokacija merilne palice pod sedežem

Zamenjava hidravlične tekočine in filtrov

Servisni interval: Po prvih 250 urah—Zamenjajte hidravlične filtre in hidravlično tekočino pri uporabi katere koli vrste tekočine.

Vsakih 250 ur—Zamenjajte hidravlične filtre in hidravlično tekočino, ko uporabljate tekočino Mobil® 1 (pogosteje v izjemno prašnih ali umazanih pogojih).

Vsakih 500 ur—Zamenjajte hidravlične filtre in hidravlično tekočino, ko uporabljate tekočino Toro® HYPR-OIL™ 500 (pogosteje v izjemno prašnih ali umazanih pogojih).

Če želite zamenjati hidravlično tekočino, morate zamenjati tudi filtre. Oboje zamenjajte hkrati, za specifikacije glede olja glejte Specifikacije za hidravlično tekočino (stran 67).

1. Stroj parkirajte na ravni podlagi, izklopite stikalo za upravljanje rezil in vklopite parkirno zavoro.
2. Ugasnite motor, odstranite ključ in počakajte, da se vsi premikajoči se deli ustavijo, preden zapustite upravljavčev položaj.
3. Dvignite stroj in ga podprite na podpornih stojalih (Diagram 104).

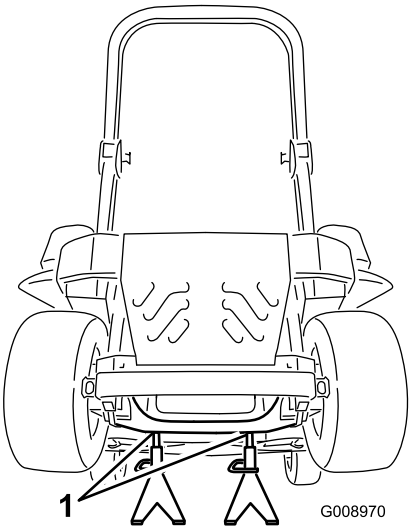

g008970

Diagram 104

1. Podporna stojala

4. Odstranite oba jermena kosilnice in jermen za pogon črpalke; glejte Zamenjava jermena kosilnice za okrove kosilnice s stranskim izmetom (stran 60) ali Zamenjava jermena kosilnice za okrove kosilnice z zadnjim izmetom (stran 61) in nato še Zamenjava pogonskega jermena hidravlične črpalke (stran 63).

Opomba: S tem preprečite, da bi olje prišlo v stik z jermeni.

5. Pod filter postavite odtočno posodo, odstranite stari filter in očistite površine (Diagram 105).

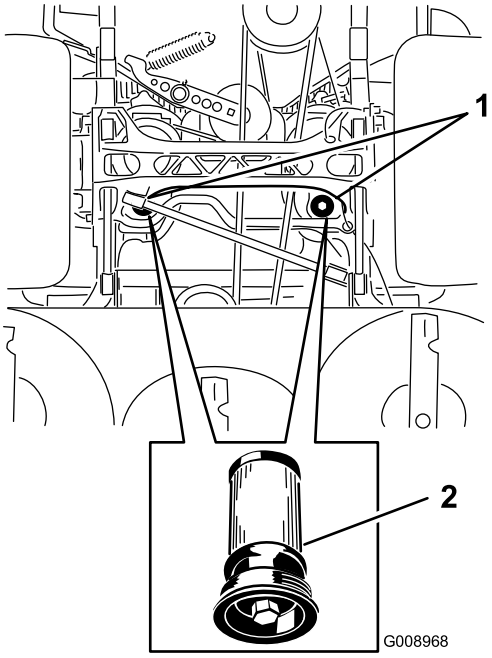

g008968

Diagram 105

Spodnji pogled na stroj

1. Lokacije filtrov
2. Hidravlični filter

6. Nanesite tanek sloj hidravlične tekočine na gumijasto tesnilo nadomestnega filtra (Diagram 105).
7. Namestite nadomestni hidravlični filter.
8. Namestite jermen za pogon črpalke in jermen kosilnice.
9. Odstranite podporna stojala in spustite stroj (Diagram 104).
10. Dolijte tekočino v hidravlični rezervoar in preverite za morebitna puščanja.
11. Pobrišite razlito tekočino.
12. Zaženite motor in ga pustite, da teče približno 2 minuti, da odzračite sistem.
13. Ugasnite motor in preverite za puščanje.
14. Raven tekočine preverite, ko je tekočina ohlajena.
15. Če je treba, dolijte tekočino v hidravlične rezervoarje.

Opomba: Pazite, da ne dolijete preveč.

Vzdrževanje okrova kosilnice

Nastavitev višine okrova kosilnice

Nastavitev višine okrova

1. Stroj parkirajte na ravni podlagi, izklopite stikalo za upravljanje rezil (priključno gred) in vklopite parkirno zavoro.
2. Ugasnite motor, odstranite ključ in počakajte, da se vsi premikajoči se deli ustavijo, preden zapustite upravljavčev položaj.
3. Preverite tlak v pnevmatikah pogonskih koles; glejte Preverjanje tlaka v pnevmatikah (stran 54).
4. Zaporo za prevoz premaknite v zaklenjeni položaj.
5. Pritisnite stopalko za dvig okrova do konca naprej in zapahe okrova v 14 cm položaj za prevoz (Diagram 106).

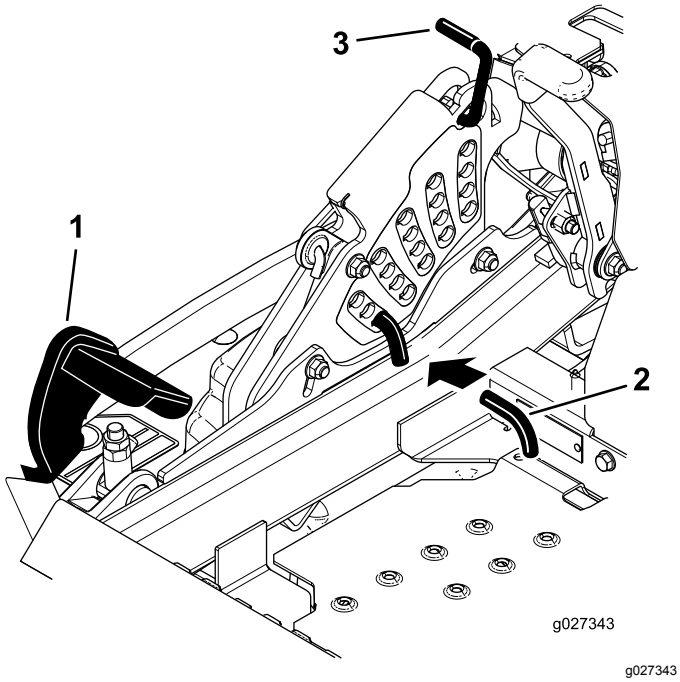

Diagram 106

1. Stopalka za dvig okrova
2. Zatič za nastavitev višine košnje
3. Zapora za prevoz

6. Vstavite zatič za nastavitev višine košnje v položaj za višino košnje 7,6 cm.
7. Sprostite zaporo za prevoz in počakajte, da se okrov spusti na višino košnje.
8. Dvignite izmetno cev.
9. Na obeh straneh okrova izmerite razdaljo od ravne površine do sprednje konice rezila (položaj A), kot je prikazano na sliki (Diagram 107).

   Opomba: Izmerjena razdalja mora biti 7,6 mm

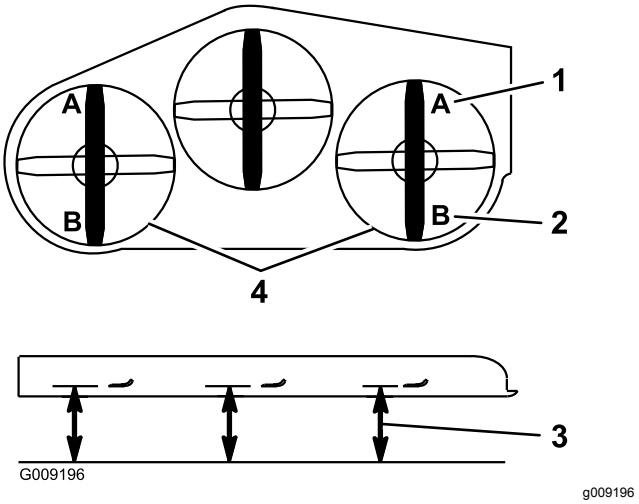

Diagram 107

1. 7,6 cm v položaju A je pravilno
2. 8,3 cm v položaju B je pravilno
3. Tukaj izmerite od konice rezila do trde površine
4. Izmerite v položajih A in B na obeh straneh

10. Z vrtenjem natančno nastavite nastavitveno matico na sprednjem sklopu za dvig okrova (Diagram 108).

    Opomba: Za povišanje višine zavrtite matico v desno; za znižanje pa v levo.

    Opomba: Če sprednjih veznih členov okrova ni mogoče ustrezno nastaviti za doseganje natančne višine košnje, lahko uporabite enotočkovno nastavitev, da pridobite večji obseg nastavitev.

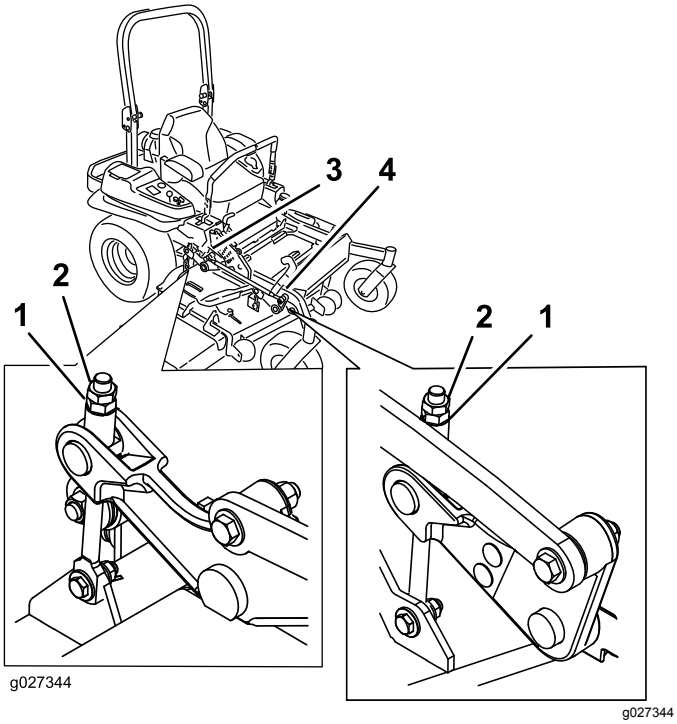

Diagram 108

1. Nastavitvena matica
2. Protimatica
3. Nastavitev zadnjega dela okrova
4. Nastavitev sprednjega dela okrova

11. Za nastavitev z uporabo enotočkovnega sistema zrahljajte 2 vijaka na spodnjem delu plošče za nastavitev višine košnje (Diagram 109).

    Opomba: Pri strojih z zadnjim izmetom je okrov kosilnice pritrjen na zadnjih izvrtinah v tovarni. Glejte Diagram 110. Pri nastavitvi višine okrova kosilnice za dodatne nastavitve uporabite sprednje izvrtine, če je treba.

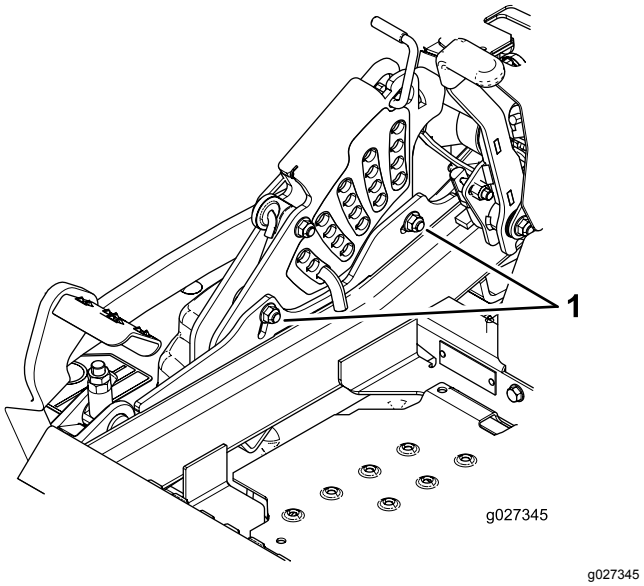

Diagram 109

1. Vijaki na spodnjem delu plošče za nastavitev višine košnje

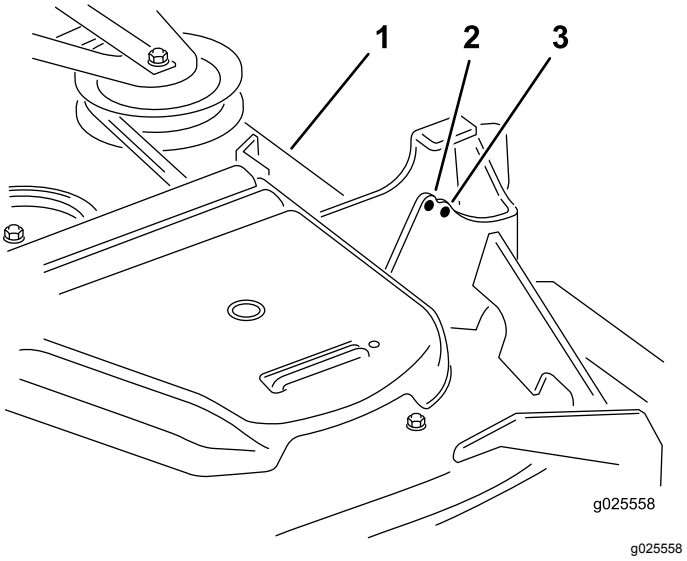

Diagram 110

Samo stroji z zadnjim izmetom

1. Okrov kosilnice
2. Sprednja izvrtina
3. Zadnja izvrtina

12. Če je okrov nastavljen prenizko, zategnite vijak za enotočkovno nastavitev tako, da ga zavrtite v desno. Če je okrov nastavljen previsoko, zrahljajte vijak za enotočkovno nastavitev tako, da ga zavrtite v levo (Diagram 111).

    Opomba: Zrahljajte ali zategnite vijak za enotočkovno nastavitev za toliko, da bodo pritrdilni vijaki plošče za nastavitev višine košnje vsaj na 1/3 dolžine razpoložljivega hoda v njihovih režah. S tem boste pridobili nekaj nastavitev v smeri navzgor in navzdol na vsakem od 4 veznih členov okrova.

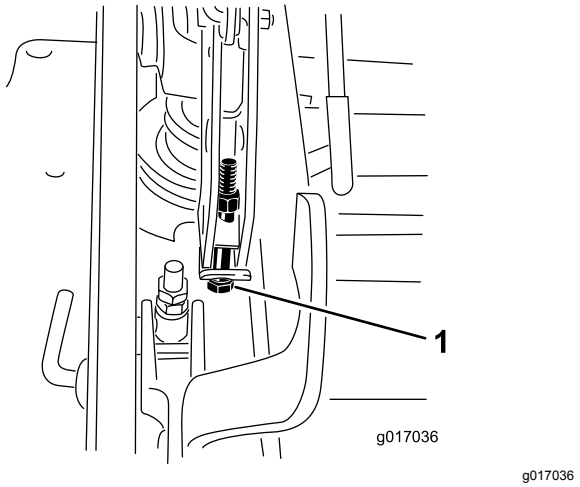

Diagram 111

1. Vijak za enotočkovno nastavitev

13. Zategnite 2 vijaka na spodnjem delu plošče za nastavitev višine košnje (Diagram 109).

    Opomba: V večini primerov je treba konico zadnjega rezila nastaviti 6,4 mm višje od sprednjega.

14. Zategnite 2 vijaka z zateznim momentom od 37 do 45 N·m.
15. Na obeh straneh okrova izmerite razdaljo od ravne površine do zadnje konice rezila (položaj B), kot je prikazano na sliki (Diagram 107).

    Opomba: Izmerjena razdalja mora biti 8,3 cm

16. Zavrtite nastavitveni vijak, da natančno nastavite višino na 8,3 mm (Diagram 108).

    Za povišanje zavrtite matico v desno; za znižanje zavrtite v levo.

17. Izmerite, dokler vse 4 strani niso nastavljene na pravilni višini.
18. Zategnite vse matice na sklopih ročic za dvig okrova.
19. Spustite izmetno cev.

Servisiranje rezil

Za zagotavljanje vrhunske kakovosti košnje morajo biti rezila ostra. Za lažje ostrenje in zamenjavo priporočamo, da imate na zalogi dodatna rezila.

Varnost pri delu z rezili

Izrabljeno ali poškodovano rezilo se lahko zlomi in del rezila lahko izvrže v druge navzoče osebe, kar lahko privede do hudih telesnih poškodb ali celo smrti. Če boste poskušali popraviti poškodovano rezilo, lahko to privede do razveljavitve varnostnega certifikata za izdelek.

- Redno preverjajte rezila za obrabo ali poškodbe.
- Pri preverjanju rezil bodite zelo pazljivi. Rezila ovijte ali nosite rokavice ter bodite zelo previdni pri servisiranju rezil. Rezila lahko samo zamenjate ali nabrusite; v nobenem primeru jih ne smete ravnati ali zavariti.
- Pri strojih, ki imajo več rezili, bodite še posebej pazljivi, saj če zavrtite 1 rezilo, se zavrtijo tudi druga rezila.

Pred pregledom ali servisiranjem rezil

1. Stroj parkirajte na ravni podlagi, izklopite stikalo za upravljanje rezil (priključno gred) in vklopite parkirno zavoro.
2. Ugasnite motor, izvlecite ključ ter odklopite kable vžigalnih svečk z vžigalnih svečk.

Pregled rezil

Servisni interval: Pred vsako uporabo ali dnevno

1. Preglejte rezalne robove (Diagram 112).
2. Če robovi niso ostri ali opazite okrušene dele, rezilo odstranite in ga nabrusite; glejte Servisiranje rezil (stran 71).
3. Preglejte rezila, zlasti na ukrivljenem delu.
4. Če na tem območju opazite razpoke, obrabo ali zareze, takoj namestite novo rezilo (Diagram 112).

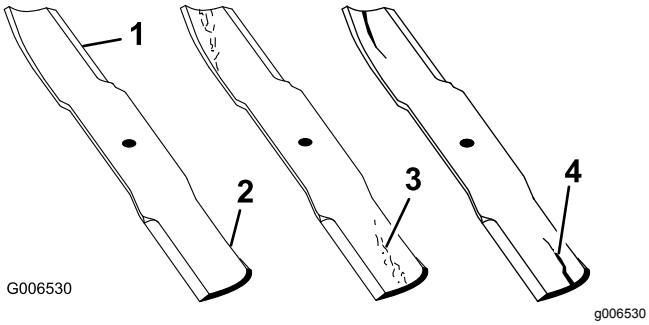

Diagram 112

1. Rezalni rob
2. Ukrivljeni del
3. Nastajanje zareze/obraba
4. Razpoka

Preverjanje zakrivljenosti rezil

1. Zavrtite rezila, dokler konci niso obrnjeni naprej in nazaj.
2. Izmerite razdaljo od ravne površine do rezalnega roba, položaj **A**, rezil (Diagram 113).

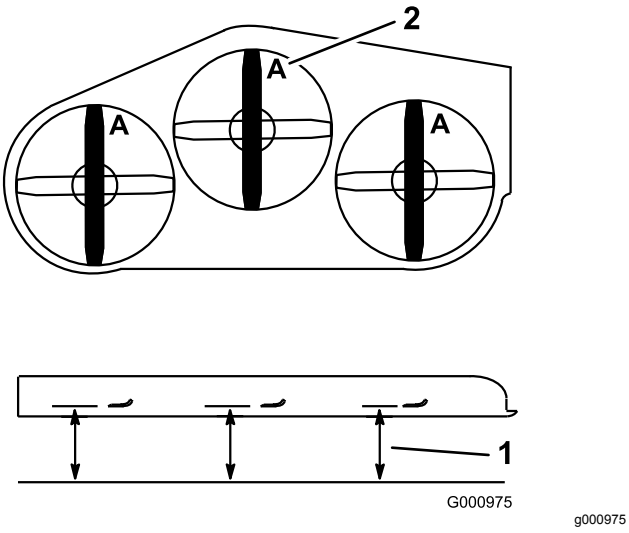

Diagram 113

1. Tukaj izmerite od rezila do trde površine
2. Položaj A

3. Zavrtite nasprotne konce rezil naprej.
4. Izmerite razdaljo od ravne površine do rezalnega roba rezil v istem položaju kot v zgoraj opisanem koraku 2.

   Opomba: Razlika med merami, ki ste jih dobili v korakih 2 in 4, ne sme biti večja od 3 mm.

   Opomba: Če je razdalja večja od 3 mm, je rezilo ukrivljeno in ga morate zamenjati.

Odstranjevanje rezil

Stroji s stranskim izmetom

Zamenjajte rezila, če udarijo v trd predmet ali če niso v ravnovesju oziroma so ukrivljena.

1. Primite konec rezila s krpo ali debelo podloženo rokavico.
2. Odstranite vijak rezila, ukrivljeno podložko in rezilo z gredi vretena (Diagram 114).

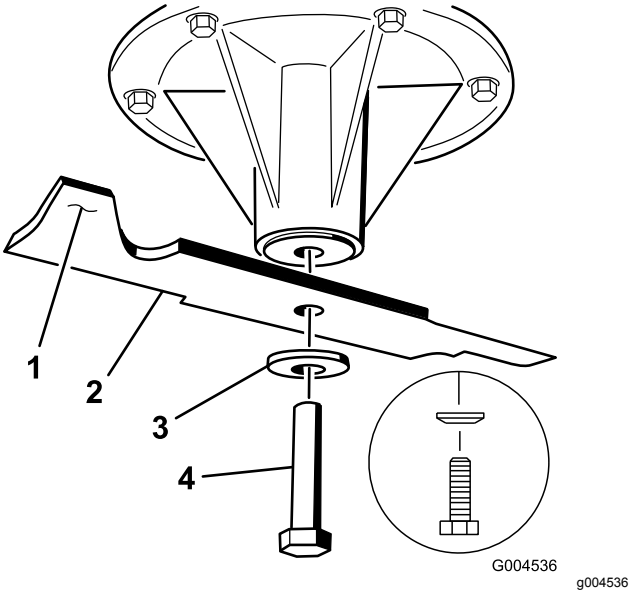

Diagram 114

1. Del rezila v obliki jadra
2. Rezilo
3. Ukrivljena podložka
4. Vijak rezila

Stroji z zadnjim izmetom

Pomembno: **Desno rezilo v okrovu kosilnice je nasproti vrteče se rezilo, katerega vijak ima levi navoj.**

Zamenjajte rezilo, če udari v trd predmet ali če ni v ravnovesju oziroma je ukrivljeno. Za zagotavljanje optimalne zmogljivosti in skladnosti stroja z varnostnimi standardi uporabljajte originalna nadomestna rezila Toro. Nadomestna rezila drugih proizvajalcev morda ne bodo izpolnjevala varnostnih standardov.

1. Primite konec rezila s krpo ali debelo podloženo rokavico.
2. Odstranite vijak levega in srednjega rezila, usločeno podložko in rezilo z vretenaste gredi (Diagram 115).
3. Odstranite vijak desnega rezila (vijak z levim navojem), usločeno podložko in rezilo z vretenaste gredi (Diagram 115).

Opomba: Zabeležite si vrsto rezila in kje je vsako rezilo nameščeno. Za pravilne položaje glejte Diagram 116.

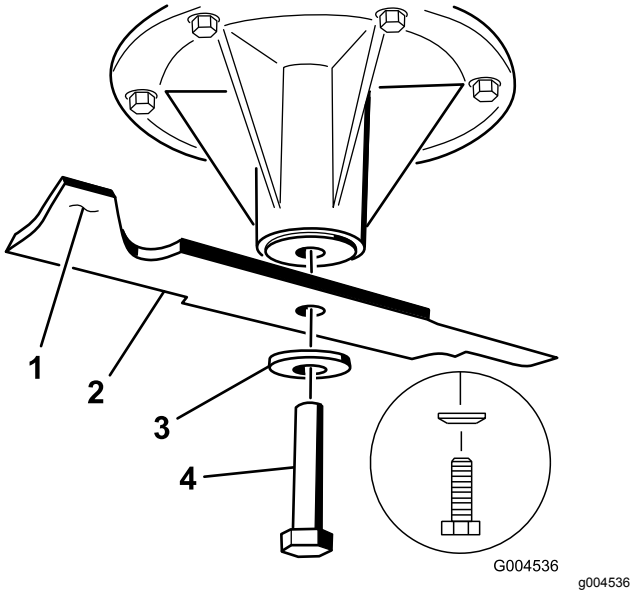

Diagram 115

Prikazano je levo in srednje vreteno

1. Del rezila v obliki jadra
2. Rezilo
3. Ukrivljena podložka
4. Vijak rezila

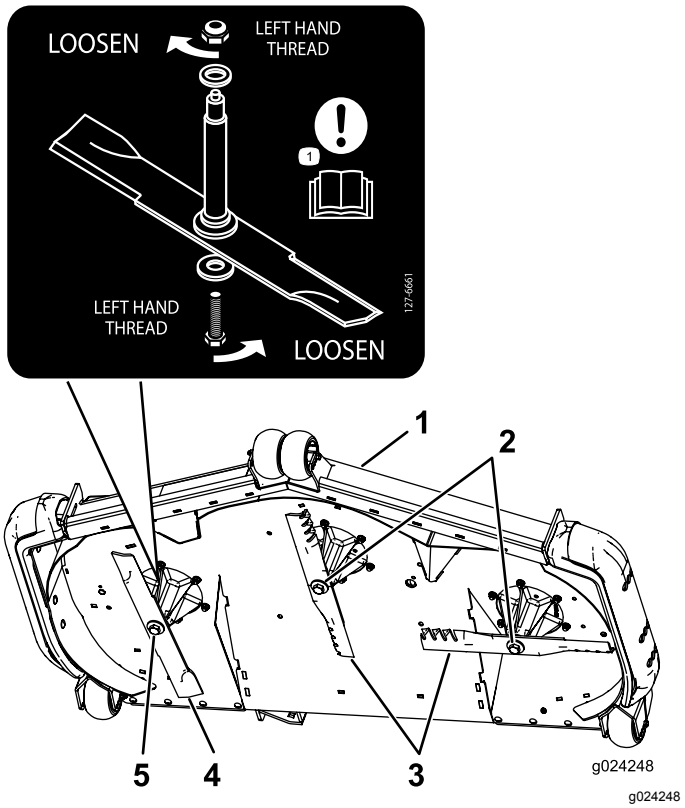

Diagram 116

Lokacija rezila

1. Sprednji del okrova kosilnice
2. Vijaki rezila z desnim navojem
3. Običajna rezila
4. Nasproti vrteča se rezila
5. Vijaki rezila z levim navojem

Brušenje rezil

1. S pilo naostrite rezalni rob na obeh koncih rezila (Diagram 117).

   Opomba: Ohranite prvotni kot.

   Opomba: Rezilo bo ohranilo ravnovesje, če enakomerno pobrusite oba roba.

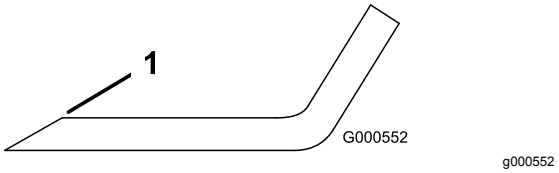

Diagram 117

1. Naostrite pod prvotnim kotom.

2. Preverite ravnovesje rezila tako, da ga postavite na napravo za uravnoteženje rezil (Diagram 118).

   Opomba: Če rezilo ostane v vodoravnem položaju, je sklop rezil uravnotežen in pripravljen za uporabo.

Opomba: Če rezilo ni uravnoteženo, pobrusite nekaj materiala na težjem koncu rezila, vendar samo na predelu, ki ima obliko jadra (Diagram 117).

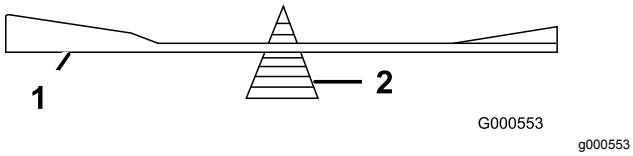

Diagram 118

1. Rezilo
2. Naprava za uravnoteženje

3. Ponavljajte ta postopek, dokler rezilo ni uravnoteženo.

Namestitev rezil

Stroji s stranskim izmetom

1. Rezilo namestite na gred vretena (Diagram 114).

   Pomembno: **Ukrivljeni del rezila mora biti usmerjen navzgor proti notranjemu delu kosilnice, da zagotovite pravilno košnjo.**

2. Namestite usločeno podložko in vijak rezila (Diagram 114).

   Opomba: Namestite konus usločene podložke proti glavi vijaka.

3. Zategnite vijak rezila z zateznim momentom od 115 do 150 N·m.

Stroji z zadnjim izmetom

Pomembno: **Desno rezilo v okrovu kosilnice je nasproti vrteče se rezilo, katerega vijak ima levi navoj. Za pravilno postavitev rezil kosilnice uporabite sliko (Diagram 116).**

1. Namestite levo in srednje rezilo, usločene podložke in vijake rezila na gredi vretena (Diagram 115 in Diagram 116).

   Pomembno: **Ukrivljeni del rezila mora biti usmerjen navzgor proti notranjemu delu kosilnice, da zagotovite pravilno košnjo.**

   Opomba: Namestite konus usločene podložke proti glavi vijaka (Diagram 115).

2. Namestite desno rezilo, usločene podložke in vijak rezila (vijak z levim navojem) na vretenasto gred (Diagram 115 in Diagram 116).

3. Zategnite vijak rezila z zateznim momentom od 115 do 150 N·m.

Odstranjevanje okrova kosilnice

Pred servisiranjem ali odstranjevanjem okrova blokirajte vzmetne ročice okrova.

⚠ OPOZORILO

V sklopih ročic za dvig okrova je shranjena energija. Če okrov odstranite brez sprostitve shranjene energije, lahko to privede do hudih telesnih poškodb ali celo smrti.

Ne poskušajte odstraniti okrova s prednjega ogrodja, če prej niste blokirali ročic, v katerih je shranjena energija.

1. Stroj parkirajte na ravni podlagi, izklopite stikalo za upravljanje rezil (priključno gred) in vklopite parkirno zavoro.
2. Ugasnite motor, odstranite ključ in počakajte, da se vsi premikajoči se deli ustavijo, preden zapustite upravljavčev položaj.
3. Vstavite zatič za nastavitev višine košnje v položaj za višino košnje 7,6 cm.

   Opomba: S tem boste zaklenili ročice za dvig okrova v najnižjem položaju, ko je okrov odstranjen in je shranjena prožnostna energija v vzmeti okrova sproščena.

4. Odstranite pokrove jermenov.
5. Dvignite talno ploščo in vstavite ragljo v kvadratno luknjo v napenjalni jermenici okrova (Diagram 119 ali Diagram 120).
6. Zavrtite napenjalno jermenico okrova v desno, dvignite jeziček vodila jermena (samo pri strojih z zadnjim izmetom) in odstranite jermen kosilnice (Diagram 119 ali Diagram 120).

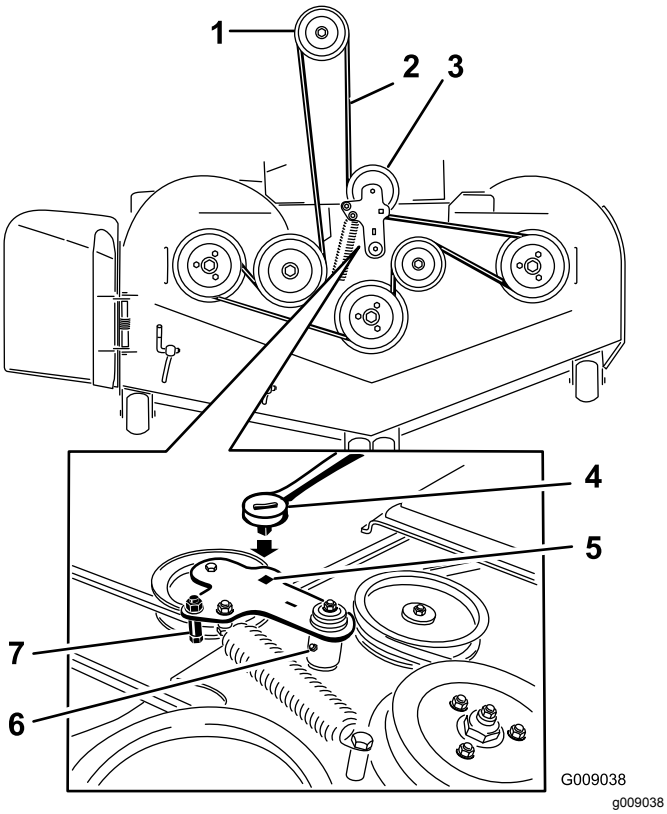

Diagram 119

Stroji s stranskim izmetom

1. Jermenica sklopke
2. Jermen kosilnice
3. Vzmetna napenjalna jermenica
4. Raglja
5. Kvadratna luknja ročice napenjalne jermenice za ragljo
6. Mazalka napenjalne jermenice
7. Vodilo jermena

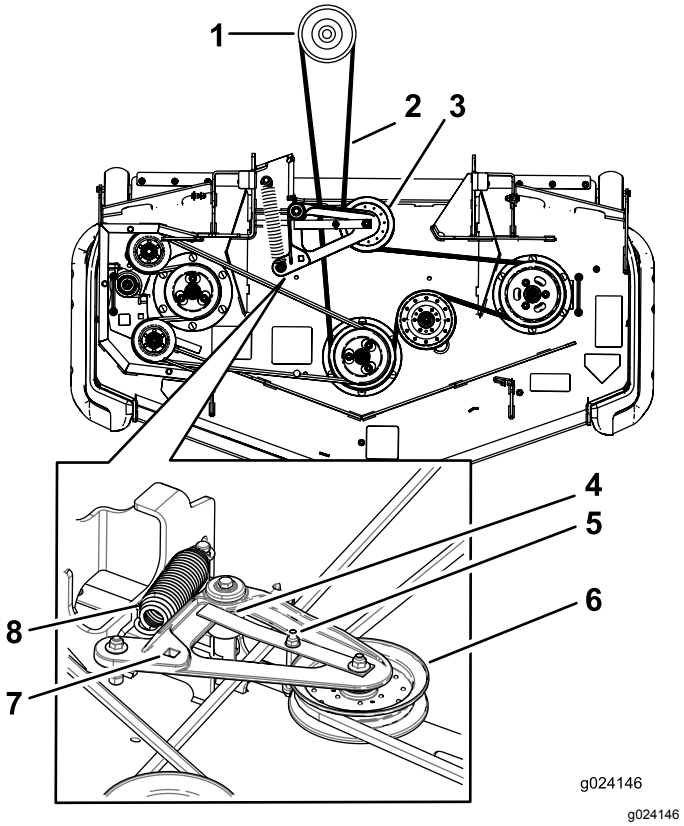

Diagram 120

Stroji z zadnjim izmetom

1. Jermenica sklopke
2. Jermen kosilnice
3. Vzmetna napenjalna jermenica
4. Prepričajte se, da jeziček vodila jermena udari ob vrtljivo pesto.
5. Vodilo jermena
6. Vzmetna napenjalna jermenica
7. Kvadratna luknja ročice napenjalne jermenice za ragljo
8. Vzmet

7. Na obeh straneh okrova odstranite in shranite pritrdilne elemente, kot je prikazano na sliki (Diagram 121).

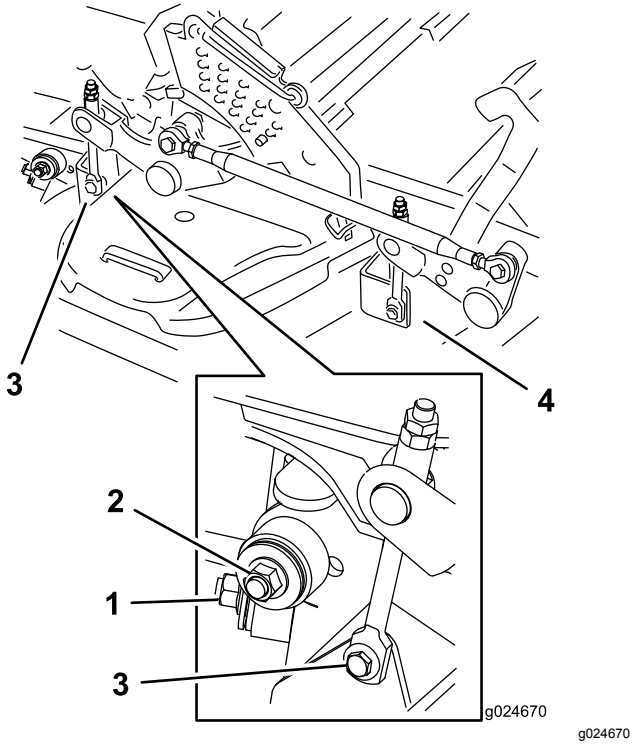

Diagram 121

1. Desni stabilizator
2. Vodilo okrova (prikazana je desna stran)
3. Odstranite prilagodni vijak in matico.
4. Odstranite prilagodni vijak in matico.

8. Dvignite vodila okrova in jih pritrdite v dvignjenem položaju.
9. Potisnite okrov ven na desni strani stroja.

Zamenjava usmerjevalnika trave

Samo stroji s stranskim izmetom

⚠ OPOZORILO

Če je odprtina izmeta nezastrta, lahko stroj izmetava predmete proti vam in navzočim osebam, zaradi česa lahko pride do hudih telesnih poškodb. Poleg tega lahko pride do stika z rezilom.

Ne upravljajte stroja, če niste namestili plošče za mulčenje, usmerjevalnika izmeta ali zbiralnika za travo.

1. Odstranite varovalno matico, vijak, vzmet in distančnik, ki držijo usmerjevalnik na tečajnih nosilcih (Diagram 122).
2. Odstranite poškodovani ali obrabljeni usmerjevalnik trave (Diagram 122).

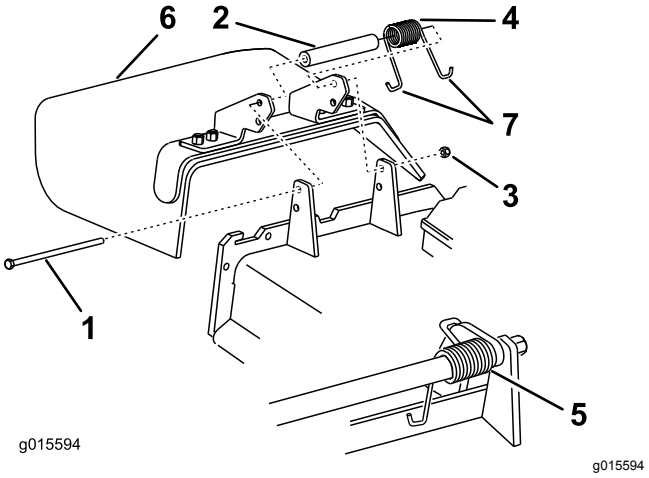

Diagram 122

1. Vijak
2. Distančnik
3. Varovalna matica
4. Vzmet
5. Vzmet je nameščena
6. Usmerjevalnik trave
7. **J**-kavelj na koncu vzmeti

3. Namestite distančnik in vzmet na usmerjevalnik trave.
4. Namestite 1 konec J-kavlja vzmeti za robom okrova.

   Opomba: Prepričajte se, da je 1 konec J-kavlja vzmeti nameščen za robom okrova, preden namestite vijak, kot je prikazano na sliki (Diagram 122).
5. Namestite vijak in matico.
6. Namestite 1 konec J-kavlja vzmeti okoli usmerjevalnik trave (Diagram 122).

   Pomembno: **Usmerjevalnik trave se mora vrteti. Dvignite usmerjevalnik v popolnoma odprt položaj in se prepričajte, da se zavrti v skrajni spodnji položaj.**

Čiščenje

Čiščenje pod okrovom kosilnice

Servisni interval: Pred vsako uporabo ali dnevno

1. Stroj parkirajte na ravni podlagi, izklopite stikalo za upravljanje rezil (priključno gred) in vklopite parkirno zavoro.
2. Ugasnite motor, odstranite ključ in počakajte, da se vsi premikajoči se deli ustavijo, preden zapustite upravljavčev položaj.
3. Dvignite okrov kosilnice v položaj za PREVOZ.

Čiščenje vzmetenja

Samo stroji z vzmetenjem MyRide™

Servisni interval: Pred vsako uporabo ali dnevno

Za čiščenje vzmetenja uporabite stisnjen zrak.

Opomba: Sklopov blažilnikov ne smete čistiti z vodo pod tlakom (Diagram 123).

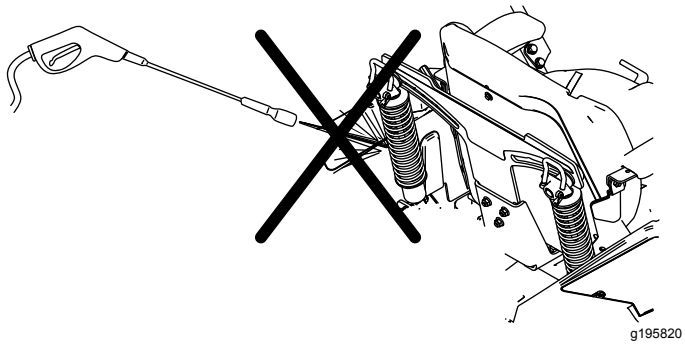

Diagram 123

Odstranjevanje odpadkov

Motorno olje, akumulatorji, hidravlična tekočina in hladilna tekočina motorja so onesnaževalci okolja. Odpadke odstranite v skladu z državnimi in lokalnimi predpisi.

Skladiščenje

Varnost pri shranjevanju

- Preden stroj shranite, ugasnite motor, odstranite ključ ter počakajte, da se vsi premikajoči deli ustavijo in da se stroj ohladi.
- Stroja ali goriva ne shranjujte blizu plamenov in ne izčrpavajte goriva v zaprtih prostorih.
- Odstranite ključ ter ga shranite v čistem in suhem prostoru, zunaj dosega otrok.

Čiščenje in skladiščenje

1. Izklopite stikalo za upravljanje rezil (priključne gredi) in zategnite parkirno zavoro.
2. Ugasnite motor, odstranite ključ in počakajte, da se vsi premikajoči se deli ustavijo, preden zapustite upravljavčev položaj.
3. Z vseh zunanjih delov stroja odstranite ostanke trave, umazanijo in prah, zlasti z motorja in hidravličnega sistema. Očistite umazanijo in ostanke trave z zunanjosti reber glave motorja in ohišja puhalnika.

   Pomembno: **Stroj lahko operete z blagim čistilom in vodo. Ne perite ga z vodo pod tlakom. Ne pretiravajte s količino vode, zlasti v bližini nadzorne plošče ter okrog motorja, hidravličnih črpalk in motorjev.**
4. Preverite delovanje parkirne zavore, glejte Upravljanje parkirne zavore (stran 25).
5. Servisirajte zračni filter, glejte Servisiranje zračnega filtra (stran 44).
6. Namažite stroj, glejte Mazanje (stran 41).
7. Zamenjajte olje okrova ročične gredi, glejte Menjava motornega olja (stran 46).
8. Preverite tlak v pnevmatikah, glejte Preverjanje tlaka v pnevmatikah (stran 54).
9. Zamenjajte filtre hidravlike, glejte Zamenjava hidravlične tekočine in filtrov (stran 68).
10. Napolnite akumulator, glejte Polnjenje akumulatorja (stran 51).
11. S spodnjega dela kosilnice odstranite morebitne nabrane ostanke trave in umazanijo, nato kosilnico operite z vrtno cevjo za vodo.

    Opomba: Po pranju vklopite stikalo za upravljanje rezil (priključno gred), motor nastavite na najvišjo hitrost prostega teka in stroj pustite delovati 2–5 minut.
12. Preverite stanje rezil, glejte Servisiranje rezil (stran 71).

13. Če veste, da stroja ne boste uporabljali več kot 30 dni, ga pripravite za uskladiščenje. Stroj pripravite za uskladiščenje po tem postopku:

    A. V rezervoar dodajte stabilizator/dodatek za obstojnost goriva na naftni osnovi. Upoštevajte navodila za mešanje proizvajalca stabilizatorja. Ne uporabljajte stabilizatorjev na alkoholni osnovi (etanolni ali metanolni).

    Opomba: Stabilizator/dodatek za obstojnost goriva je najbolj učinkovit, če ga zmešate s svežim gorivom in vedno uporabljate.

    B. Zaženite motor in ga pustite teči 5 minut, da se stabilizirano gorivo porazdeli po sistemu za gorivo.

    C. Ugasnite motor, počakajte, da se ohladi, nato pa izpraznite posodo za gorivo.

    D. Zaženite motor in ga pustite teči, dokler ne ugasne.

    E. Gorivo pravilno odstranite. Gorivo reciklirajte skladno z lokalnimi predpisi.

    Pomembno: **Goriva s stabilizatorjem/dodatkom za obstojnost goriva ne hranite dlje, kot to priporoča proizvajalec stabilizatorja za gorivo.**

14. Odstranite vžigalne svečke in preverite njihovo stanje, glejte Servisiranje vžigalne svečke (stran 48). Ko so vžigalne svečke odstranjene, nalijte 30 ml (dve jedilni žlici) motornega olja v vsako izvrtino za vžigalno svečko. Z zaganjalnikom zaženite motor, da se olje razporedi po valju. Znova namestite vžigalne svečke. Na vžigalne svečke ne namestite kablov.

15. Preverite in po potrebi privijte vse vijake in matice. Popravite oziroma zamenjajte vse poškodovane dele.

16. Prebarvajte vse opraskane in oguljene kovinske površine. Barvo lahko kupite pri pooblaščenem prodajalcu.

17. Stroj uskladiščite v čistem in suhem skladiščnem prostoru. Ključ izvlecite iz stikala in ga shranite zunaj dosega otrok in nepooblaščenih oseb. Stroj prekrijte, da ga zaščitite in ohranite čistega.

Tehnične motnje

Težava	Možni vzroki	Pravilni postopki
Zaganjalnik se ne zažene.	1. Stikalo za upravljanje rezil je vklopljeno. 2. Parkirna zavora je izklopljena. 3. Ročice za nadzor vožnje niso v NEVTRALNEM ZAKLENJENEM POLOŽAJU. 4. Ne sedite na upravljavčevem sedežu. 5. Akumulator je izpraznjen. 6. Električni spoji so razjedeni ali razrahljani. 7. Varovalka je pregorela. 8. Okvara releja ali stikala.	1. Izklopite stikalo za upravljanje rezil. 2. Vklopite parkirno zavoro. 3. Premaknite ročice za nadzor vožnje navzven v NEVTRALNI ZAKLENJEN položaj. 4. Usedite se na upravljavčev sedež. 5. Napolnite akumulator. 6. Preverite, ali imajo električni spoji dober stik. 7. Zamenjajte varovalko. 8. Obrnite se na pooblaščenega serviserja.
Motor se ne zažene, težave pri zagonu ali ugašanje motorja.	1. Rezervoar za gorivo je prazen. 2. Zaporni ventil za gorivo je zaprt. 3. Nizka raven olja v okrovu ročične gredi. 4. Ročica za plin ni v pravilnem položaju. 5. V filtru za gorivo je umazanija. 6. V sistemu za gorivo je umazanija, voda ali staro gorivo. 7. Filter za zrak je umazan. 8. Stikalo sedeža ne deluje pravilno. 9. Električni spoji so razjedeni, zrahljani ali poškodovani. 10. Rele ali stikalo je obrabljeno ali poškodovano. 11. Vžigalna svečka je umazana ali pa je razmik med elektrodama napačen. 12. Kabel vžigalne svečke ni povezan.	1. Napolnite rezervoar za gorivo. 2. Odprite zaporni ventil za gorivo. 3. Dolijte olje v okrov ročične gredi. 4. Zagotovite, da je ročica za plin na sredini med položajema Počasi in Hitro. 5. Zamenjajte filter za gorivo. 6. Obrnite se na pooblaščenega serviserja. 7. Očistite ali zamenjajte vložek zračnega filtra. 8. Preverite indikator stikala za sedež. Če je treba, zamenjajte sedež. 9. Preverite, ali imajo električni spoji dober stik. Temeljito očistite priključne sponke priključka s čistilnim sredstvom za električne kontakte, nanesite dielektrično mast in izvedite ustrezne povezave. 10. Obrnite se na pooblaščenega serviserja. 11. Prilagodite ali zamenjajte vžigalno svečko. 12. Preverite povezavo kabla vžigalne svečke.
Motor izgubi moč.	1. Prevelika obremenitev motorja. 2. Filter za zrak je umazan. 3. Nizka raven olja v okrovu ročične gredi. 4. Hladilna rebra in zračni kanali nad motorjem so zamašeni. 5. Prezračevalna odprtina v pokrovčku rezervoarja za gorivo je zamašena. 6. V filtru za gorivo je umazanija. 7. V sistemu za gorivo je umazanija, voda ali staro gorivo.	1. Vozite počasneje. 2. Očistite vložek zračnega filtra. 3. Dolijte olje v okrov ročične gredi. 4. Odstranite smeti s hladilnih reber in dovoda zraka. 5. Očistite ali zamenjajte pokrovček za gorivo. 6. Zamenjajte filter za gorivo. 7. Obrnite se na pooblaščenega serviserja.

Težava	Možni vzroki	Pravilni postopki
Motor se pregreva.	1. Prevelika obremenitev motorja. 2. Nizka raven olja v okrovu ročične gredi. 3. Hladilna rebra in zračni kanali pod motorjem/ohišjem puhalnika so zamašeni. 4. Filter za zrak je umazan. 5. V sistemu za gorivo je umazanija, voda ali staro gorivo.	1. Vozite počasneje. 2. Dolijte olje v okrov ročične gredi. 3. Odstranite smeti s hladilnih reber in dovoda zraka. 4. Očistite ali zamenjajte vložek zračnega filtra. 5. Obrnite se na pooblaščenega serviserja.
Stroj zavija v levo ali desno (ko so ročice v do konca v položaju za vožnjo naravnost).	1. Treba je nastaviti pogon za vožnjo 2. Tlak v pnevmatikah pogonskih koles ni pravilen.	1. Nastavite pogon za vožnjo. 2. Prilagodite tlak v pnevmatikah pogonskih koles.
Stroja ni mogoče voziti.	1. Ventili obtočnega voda niso ustrezno zategnjeni. 2. Jermen črpalke je obrabljen, ohlapen ali pretrgan. 3. Jermen črpalke je snet z jermenice. 4. Vzmet napenjalne jermenice je zlomljena ali manjka. 5. Raven hidravlične tekočine je prenizka oziroma tekočina je prevroča.	1. Zategnite ventile obtočnega voda. 2. Zamenjajte jermen. 3. Zamenjajte jermen. 4. Zamenjajte vzmet. 5. V rezervoarje dolijte hidravlično tekočino ali počakajte, da se ohladi.
Stroj se neobičajno trese.	1. Rezila so ukrivljena ali niso v ravnovesju. 2. Pritrdilni vijak rezila je razrahljan. 3. Pritrdilni vijaki motorja so razrahljani. 4. Jermenica motorja, napenjalni kolut ali jermenica rezila je razrahljan/-a. 5. Jermenica motorja je poškodovana. 6. Vreteno rezila je ukrivljeno. 7. Vpetje motorja je razrahljano ali obrabljeno.	1. Namestite nova rezila. 2. Privijte pritrdilni vijak rezila. 3. Privijte pritrdilne vijake motorja. 4. Privijte ustrezno jermenico/kolut. 5. Obrnite se na pooblaščenega serviserja. 6. Obrnite se na pooblaščenega serviserja. 7. Obrnite se na pooblaščenega serviserja.
Neenakomerna višina košnje.	1. Rezila niso ostra. 2. Rezila so ukrivljena. 3. Kosilnica ni izravnana. 4. Kolesce za preprečevanje poškodb travne ruše (če se uporablja) ni pravilno nastavljeno. 5. Spodnja stran okrova kosilnice je umazana. 6. Nepravilen tlak v pnevmatikah. 7. Vreteno rezila je ukrivljeno.	1. Nabrusite rezila. 2. Namestite nova rezila. 3. Izravnajte kosilnico, najprej prečno, nato še vzdolžno. 4. Nastavite višino kolesca za preprečevanje poškodb travne ruše. 5. Očistite spodnjo stran okrova kosilnice. 6. Pnevmatike napolnite do ustreznega tlaka. 7. Obrnite se na pooblaščenega serviserja.

Težava	Možni vzroki	Pravilni postopki
Rezila se ne vrtijo.	1. Jermen okrova kosilnice poškodovan, obrabljen, ohlapen ali pretrgan. 2. Jermen okrova kosilnice je snet z jermenice. 3. Pogonski jermen črpalke je obrabljen, ohlapen ali pretrgan. 4. Vzmet napenjalne jermenice je zlomljena ali manjka.	1. Namestite nov jermen okrova. 2. Namestite jermen kosilnice na jermenico okrova in preverite, ali so napenjalna jermenica, ročica napenjalne jermenice in vzmet v ustreznem položaju in ali delujejo pravilno. 3. Preverite napetost jermena ali namestite nov jermen. 4. Zamenjajte vzmet.
Sklopka se ne vklopi.	1. Varovalka je pregorela. 2. Napetost napajanja sklopke je nizka. 3. Tuljava je poškodovana. 4. Dovajanje električnega toka ni ustrezno. 5. Zračnost med kotvo in rotorjem je prevelika.	1. Zamenjajte varovalko. Preverite upor tuljave, napolnjenost akumulatorja, sistem za polnjenje in kabelske povezave ter po potrebi komponente zamenjajte. 2. Preverite upor tuljave, napolnjenost akumulatorja, sistem za polnjenje in kabelske povezave ter dele po potrebi zamenjajte. 3. Zamenjajte sklopko. 4. Popravite ali zamenjajte vodnik sklopke oziroma električni sistem. Očistite kontakte priključka. 5. Odstranite distančno ploščico ali zamenjajte sklopko.

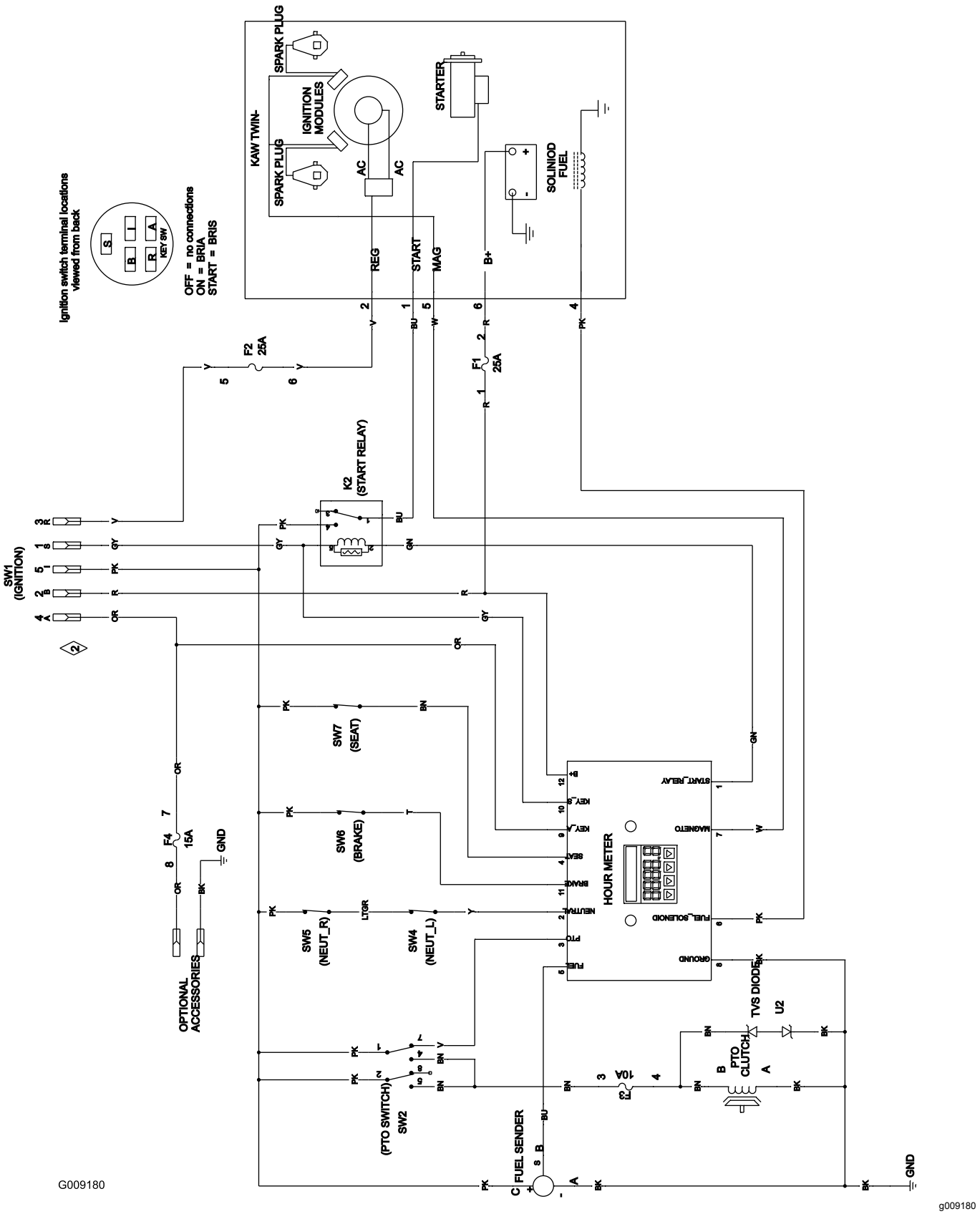

Električna shema (Rev. A)

Opozorilo glede kalifornijskega predloga številka 65

Kaj pomeni to opozorilo?

Na izdelkih za prodajo boste morda videli nalepko z naslednjim ali podobnim opozorilom:

OPOZORILO: rak in škodljiv vpliv na razmnoževanje – www.p65Warnings.ca.gov.

Kaj je predlog številka 65?

Predlog številka 65 velja za vsa podjetja, ki delujejo v Kaliforniji, prodajajo izdelke v Kaliforniji ali proizvajajo izdelke, ki se lahko prodajajo ali prinesejo v Kalifornijo. Nalaga, da mora guverner zvezne države Kalifornija vzdrževati in objaviti seznam kemikalij, za katere je znano, da povzročajo raka, prirojene napake in/ali imajo druge negativne vplive na sposobnost razmnoževanja. Seznam, ki se posodobi vsako leto, vsebuje stotine kemikalij, ki jih lahko najdemo v številnih izdelkih za vsakodnevno uporabo. Namen predloga številka 65 je obvestiti javnost o izpostavljenosti tem kemikalijam.

Predlog številka 65 ne prepoveduje prodaje izdelkov, ki vsebujejo te kemikalije, temveč zahteva, da so na izdelkih, embalaži izdelkov ali v dokumentaciji izdelka navedena opozorila. Poleg tega prisotnost opozorila v skladu s predlogom številka 65 ne pomeni, da izdelek ne izpolnjuje varnostnih standardov ali zahtev. Vlada zvezne države Kalifornija je objavila pojasnilo, da prisotnost opozorila v skladu s predlogom številka 65 ni enako odločbi regulativnega organa glede »varnosti« ali »nevarnosti« izdelka. Veliko teh kemikalij se uporablja v izdelkih za vsakodnevno uporabo brez dokumentiranih škodljivih vplivov. Za več informacij obiščite https://oag.ca.gov/prop65/faqs-view-all.

Opozorilo v skladu s predlogom številka 65 pomeni, da je podjetje: (1) ocenilo izpostavljenost in presodilo, da »ne predstavlja pomembnega tveganja«; ali (2) da je bilo opozorilo dodano na podlagi prisotnosti kemikalije s seznama brez ocene izpostavljenosti.

Ali ta zakonodaja velja povsod?

Opozorila na podlagi predloga številka 65 so obvezna samo po zakonodaji zvezne države Kalifornija. Ta opozorila lahko vidite na številnih mestih po vsej Kaliforniji, med drugim tudi v restavracijah, trgovinah z živili, hotelih, šolah in bolnišnicah ter na številnih izdelkih. Poleg tega nekatere spletne trgovine in trgovci na drobno, ki prodajo blago po pošti, navajajo opozorila v skladu s predlogom številka 65 na svojih spletnih straneh ali v katalogih.

Kako se lahko opozorila zvezne države Kalifornija primerjajo z zveznimi omejitvami?

Standardi po predlogu številka 65 so pogosto bolj strogi od zveznih in mednarodnih standardov. Za različne snovi so ravni koncentracij, za katere se zahteva opozorilo v skladu s predlogom številka 65, veliko nižje od zveznih omejitev. Na primer standard za opozorila v skladu s predlogom številka 65 za svinec je 0,5 µg/dan, kar je veliko pod zveznimi in mednarodnimi standardi.

Zakaj nekateri podobni izdelki nimajo opozorila?

- Za izdelke, ki se prodajajo v Kaliforniji, se zahteva označevanje v skladu s predlogom številka 65, medtem ko se za podobne izdelke, ki se prodajajo drugje, to ne zahteva.
- Podjetje, ki je v pravnem postopku v zvezi s predlogom številka 65 doseglo poravnavo, bo moralo uporabljati opozorila v skladu s predlogom številka 65, medtem ko drugim podjetjem tega ni treba storiti.
- Izvajanje zakonodaje v zvezi s predlogom številka 65 ni dosledno.
- Podjetja se lahko odločijo, da izdelkov ne bodo opremila z opozorili, če presodijo, da zanje zakonodaja po predlogu številka 65 ne velja; odsotnost opozoril še ne pomeni, da izdelek ne vsebuje podobnih koncentracij kemikalij s seznama.

Zakaj podjetje Toro prilaga to opozorilo?

Toro se je odločil, da bo potrošnikom dal na razpolago vse možne informacije, da lahko sprejmejo ozaveščeno odločitev, katere izdelke bodo kupili in uporabljali. Toro v določnih primerih prilaga opozorila zaradi prisotnosti ene ali več kemikalij s seznama, brez ocene ravni izpostavljenosti, ker vse kemikalije s seznama nimajo zahtev v zvezi mejno vrednostjo izpostavljenosti. Čeprav je izpostavljenost zaradi izdelkov, ki jih proizvaja Toro, lahko zanemarljiva ali v takem obsegu, da »ne predstavlja večjega tveganja«, se je Toro iz previdnosti odločil, da bo priložil opozorila v skladu s predlogom številka 65. Če Toro teh opozoril ne bi priložil, bi bil lahko izpostavljen tožbi zvezne države Kalifornija ali zasebnih strank, ki bi zahtevale izvajanje zakonodaje v skladu s predlogom številka 65, in velikim denarnim kaznim.

TORO®

Count on it.