Form No. 3434-205 Rev A

TORO®

Count on it.

Priručnik za uporabu za rukovatelja

Traktorska kosilica TimeCutter® SW 4200 ili SW 5000

Br. modela 74676—Serijski br. 400000000 i gore
Br. modela 74680—Serijski br. 400220000 i gore

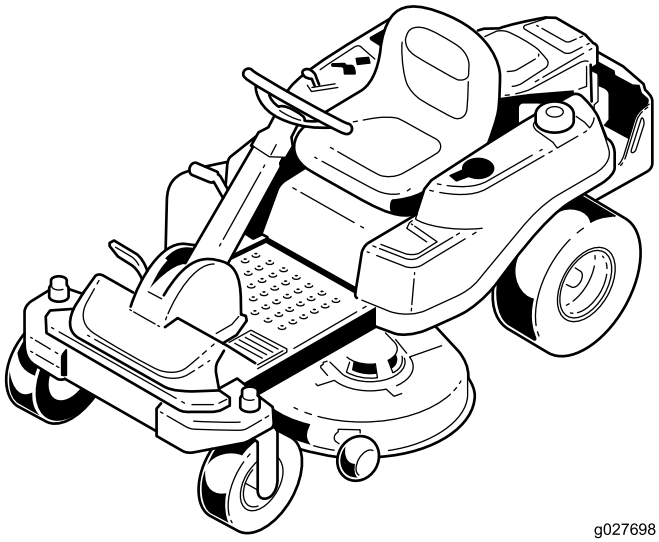

g027698

Registrirajte se na www.Toro.com.
Originalne upute (HR)

CE

3434-205 A

Ovaj je uređaj u skladu sa svim relevantnim direktivama EU-a. Za više detalja pogledajte zasebnu izjavu o sukladnosti (DOC) za ovaj uređaj.

Bruto ili neto zakretni moment

Proizvođač motora laboratorijski je ocijenio bruto ili neto zakretni moment motora u skladu s Društvom automobilskih inženjera (SAE) J1940 ili J2723. Budući da je konfiguriran kako bi ispunio zahtjeve u pogledu sigurnosti, emisija i rada, stvarni zakretni moment motora u ovom razredu kosilice bit će znatno niži. Pogledajte informacije proizvođača motora priložene uređaju.

⚠ UPOZORENJE

Uklanjanje standardnih originalnih dijelova opreme ili pomoćnog pribora može izmijeniti jamstvo, snagu i sigurnost uređaja. Nekorištenje originalnih dijelova društva Toro može uzrokovati teške ozljede ili smrt. Neovlaštene izmjene motora, goriva ili ventilacijskog sustava mogu dovesti do kršenja propisa.

Sve dijelove, uključujući, ali ne ograničavajući se na gume, remene, noževe i dijelove sustava goriva zamijenite originalnim dijelovima društva Toro.

Kako biste pogledali specifikacije vašeg modela kosilice, posjetite na internetsku stranicu www.Toro.com.

Važno: **Ako tijekom duljeg razdoblja koristite uređaj s motorom Toro na visini većoj od 1500 m, provjerite je li ugrađen pribor za velike visine kako bi motor ispunjavao propise u pogledu emisija CARB/EPA. Pribor za velike visine povećava performanse motora i sprječava zaprljanje svjećice, poteškoće pri pokretanju ili povećane emisije. Nakon što ugradite pribor, pored naljepnice sa serijskim brojem na uređaju pričvrstite naljepnicu o velikoj visini. Kako biste kupili ispravni pribor za velike visine i naljepnicu o velikoj visini za svoj uređaj, obratite se ovlaštenom serviseru društva Toro. Kako biste pronašli najbližeg distributera, posjetite našu mrežnu stranicu na adresi www.Toro.com ili se obratite našem odjelu korisničke službe društva Toro pozivom na broj naveden u vašoj Jamstvenoj izjavi o kontroli emisija.**

Uklonite pribor iz motora i vratite motor na izvornu tvorničku konfiguraciju kada koristite uređaj na visini manjoj od 1500 m. Nemojte na manjim visinama pokretati motor koji je prenamijenjen u motor za uporabu na velikim visinama jer to može uzrokovati pregrijavanje i oštećenje motora.

Ako niste sigurni je li vaš uređaj prenamijenjen za uporabu na velikim visinama, pogledajte sljedeću naljepnicu.



decal127-9363

Uvod

Ovaj je uređaj traktorska rotacijska kosilica namijenjena profesionalnim korisnicima, angažiranim operatorima ili kućevlasnicima. Prvenstveno je namijenjena košenju trave na dobro održavanim travnjacima na stambenim ili komercijalnim parcelama. Uređaj nije namijenjen košenju niskog raslinja ni upotrebi u poljoprivredne svrhe.

Pažljivo pročitajte ove informacije kako biste naučili ispravno upravljati uređajem i održavati ga te kako biste izbjegli tjelesne ozljede i oštećenja uređaja. Odgovorni ste za ispravno i sigurno upravljanje uređajem.

Na internetskoj stranici tvrtke Toro www.Toro.com možete dobiti informacije o sigurnosti uređaja, materijale za obuku rukovatelja, informacije o dodatnoj opremi, pomoć pri nalaženju distributera ili možete registrirati uređaj.

Za *korisnički priručnik*, potpune pojedinosti o jamstvu ili kako biste registrirali svoj proizvod, upotrijebite QR kod ili posjetite internetsku stranicu na adresi www.Toro.com. Također nas možete nazvati na broj 1-888-384-9939 kako biste zatražili pisani primjerak jamstva.

Ako vam je potreban servis, originalni dijelovi proizvođača Toro ili dodatne informacije, obratite se ovlaštenom serviseru ili službi za korisnike tvrtke Toro i pripremite broj modela i serijski broj svog uređaja. Slika 1 prikazuje lokaciju broja modela i serijskog broja na uređaju. Upišite brojeve na za to predviđeno mjesto.

© 2017—The Toro® Company
**8111 Lyndale Avenue South
Bloomington, MN 55420**

Kontaktirajte nas na www.Toro.com.
Tiskano u Sjedinjenim Američkim Državama
Sva prava pridržana

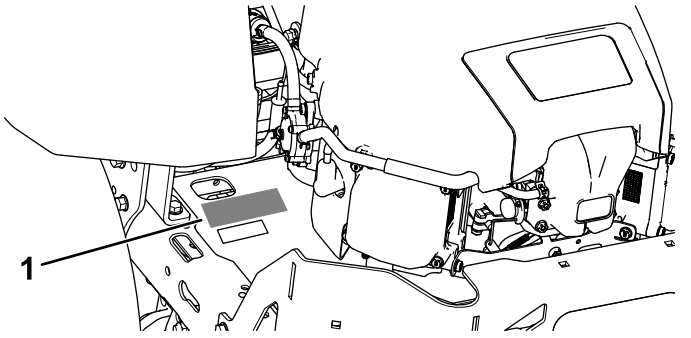

Slika 1

1. Pločica s nazivom modela i serijskim brojem

Upišite model proizvoda i serijski broj u prostor u nastavku:

Br. modela _____

Serijski br. _____

U ovom su priručniku navedene moguće opasnosti i sigurnosne poruke označene simbolom sigurnosnog upozorenja (Slika 2), koji upućuje na opasnost od teških ozljeda ili smrti u slučaju nepridržavanja preporučenih mjera opreza.



Slika 2

Simbol sigurnosnog upozorenja

U priručniku se informacije ističu dvjema riječima. Riječ **Važno** upućuje na posebne mehaničke informacije, a riječ **Napomena** na opće informacije na koje treba obratiti posebnu pažnju.

Sadržaj

Sigurnost 4
Opće informacije o sigurnosti 4
Indikator nagiba 5
Sigurnosne naljepnice i naljepnice s uputama 6
Pregled proizvoda 13
Sustav upravljanja 13
Prije puštanja u rad 15
Sigurnost prije rada 15
Dolijevanje goriva 15
Svakodnevno održavanje 16
Početak uporabe novog uređaja 16
Korištenje sigurnosnog sustava blokiranja 17
Podešavanje sjedala 18
Postavljanje upravljača 18
Prebacivanje na bočno izbacivanje 18
Tijekom rada 21
Sigurnost tijekom rada 21
Korištenje ručne kočnice Smart Park™ 23
Korištenje prekidača za upravljanje noževima (PTO) kosilice 23
Upravljanje polugom za gas 24
Upravljanje prigušnicom 24
Pokretanje motora 24
Gašenje motora 25
Vožnja 25
Kretanje unatrag 25
Podešavanje visine košnje 26
Podešavanje valjaka protiv skalpiranja travnjaka 26
Savjeti za rad 27
Nakon rada 28
Sigurnost nakon rada 28
Ručno guranje uređaja 28
Transport uređaja 29
Održavanje 31
Preporučeni raspored održavanja 31
Postupci prije održavanja 32
Sigurnost pri održavanju 32
Podizanje sjedala 32
Otpuštanje zastora kosišta 32
Podizanje prednje strane uređaja 33
Podmazivanje 33
Podmazivanje ležajeva 33
Održavanje motora 34
Sigurnost motora 34
Servisiranje pročistača zraka 34
Održavanje motornog ulja 36
Servisiranje svjećice 38
Čišćenje rashladnog sustava 39
Održavanje sustava goriva 40
Zamjena linijskog filtra goriva 40
Održavanje električnog sustava 41
Sigurnost električnog sustava 41
Održavanje akumulatora 41
Održavanje osigurača 42
Održavanje pogonskog sustava 43
Provjera tlaka u gumama 43
Otpuštanje električne kočnice 43
Održavanje remena 44
Zamjena remena kosišta 44
Održavanje kosilice 45
Održavanje noževa za rezanje 45
Poravnavanje kosišta 48
Uklanjanje kosišta 50
Postavljanje kosišta 51
Zamjena usmjerivača trave 51
Čišćenje 52
Čišćenje ispod prednje strane uređaja 52

Pranje donje strane kosišta 52
Odlaganje otpada 52
Skladištenje 53
Sigurnost skladištenja 53
Čišćenje i skladištenje 53
Skladištenje akumulatora 54
Otklanjanje pogrešaka 55
Shematski prikaz 57

Sigurnost

Ovaj je uređaj izrađen u skladu sa zahtjevima norme EN ISO 5395:2013.

Opće informacije o sigurnosti

Ovaj uređaj može amputirati ruke i noge i odbacivati predmete. Uvijek se pridržavajte svih sigurnosnih uputa kako biste izbjegli teške tjelesne ozljede.

Upotreba ovog proizvoda u bilo koju drugu svrhu osim one za koju je namijenjen može biti opasno za vas i prolaznike.

- Ne upravljajte uređajem u blizini litica, jaraka, nasipa, vode ili drugih opasnosti ili na padinama s nagibom većim od 15 stupnjeva.
- S razumijevanjem pročitajte ove *Upute za upotrebu* prije pokretanja motora.
- Ne približavajte ruke ili noge pomičnim dijelovima uređaja.
- Ne upravljajte uređajem ako na njemu nisu postavljeni svi štitovi i drugi funkcionalni zaštitni uređaji.
- Osigurajte da djeca i prolaznici budu izvan područja rada uređaja. Nikad ne dopuštajte djeci da upravljaju uređajem.
- Prije servisiranja, punjenja gorivom ili čišćenja uređaja, zaustavite uređaj i isključite motor.

Neispravna upotreba ili održavanje ovog uređaja može dovesti do ozljeda. Kako biste smanjili mogućnost ozljeda, pridržavajte se ovih sigurnosnih uputa i uvijek obraćajte pažnju na simbol sigurnosnog upozorenja, koji označava Oprez, Upozorenje ili Opasnost – upute za osobnu sigurnost. Nepridržavanje uputa može dovesti do tjelesnih ozljeda ili smrti.

U ovom priručniku možete naći dodatne informacije o sigurnosti ondje gdje je to potrebno.

Indikator nagiba

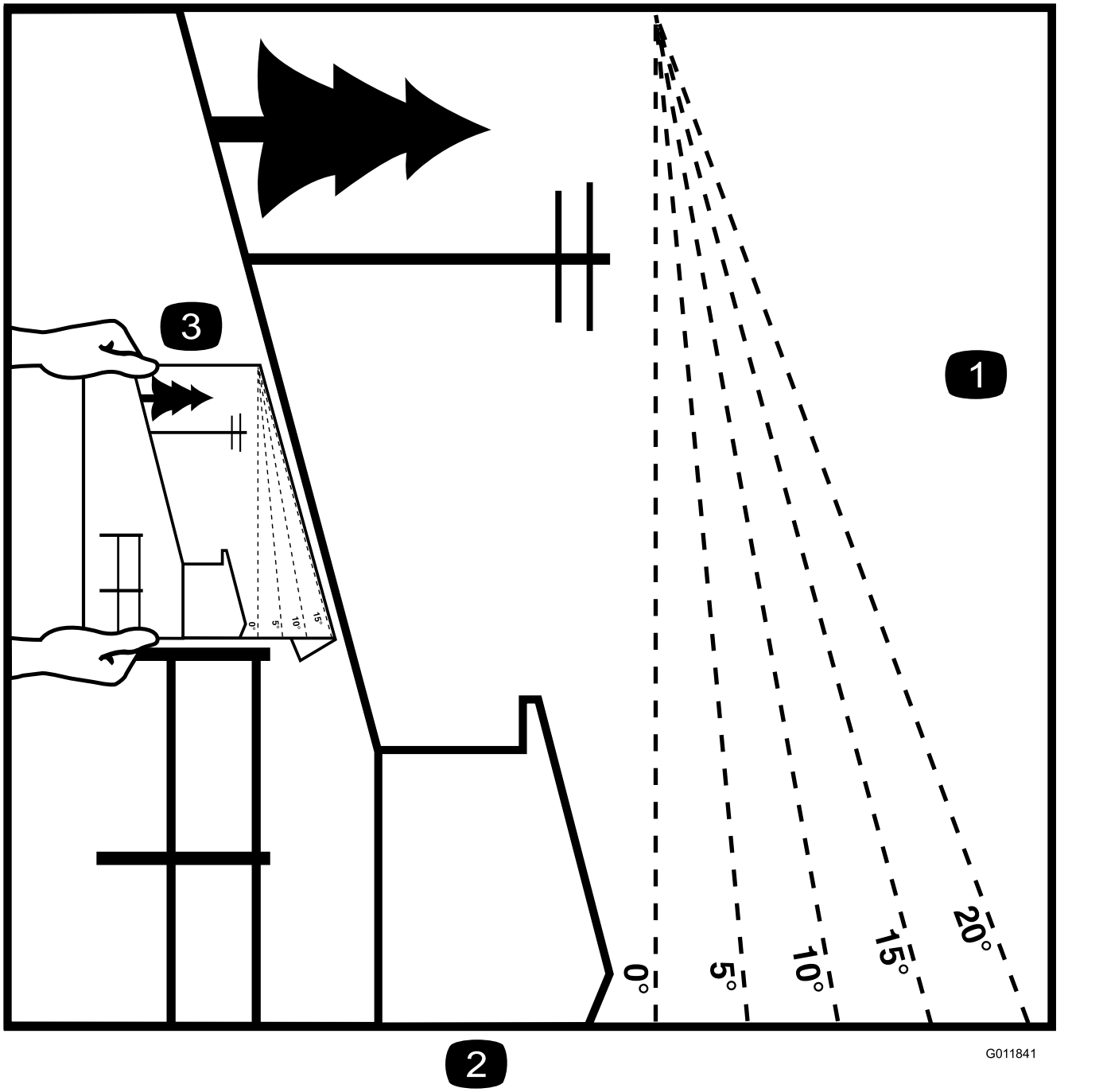

Slika 4

Ovu je stranicu dozvoljeno kopirati za osobnu upotrebu.

1. Najveći nagib na kojem možete upravljati ovim uređajem jest **15 stupnjeva**. Prije rada odredite nagib padine uz pomoć tablice. **Ne upravljajte uređajem na padinama s nagibom većim od 15 stupnjeva.** Presavijte duž linije koja odgovara preporučenom nagibu.
2. Poravnajte ovaj rub s okomitom površinom, stablom, zgradom, ogradom i sl.
3. Primjer usporedbe nagiba i presavijenog ruba

Sigurnosne naljepnice i naljepnice s uputama

Sigurnosne naljepnice i upute lako su vidljive korisniku i nalaze se blizu svih područja potencijalne opasnosti. Zamijenite sve naljepnice koje su oštećene ili otpale.



decalbatterysymbols

Simboli za akumulator

Svi ovi simboli ili neki od njih nalaze se na vašem akumulatoru.

1. Opasnost od eksplozije
2. Zabranjeno pušenje i izlaganje vatri ili otvorenom plamenu
3. Opasnost od kemijskih opeklina
4. Nosite zaštitu za oči.
5. Pročitajte *Upute za upotrebu*.
6. Držite prolaznike podalje od akumulatora.
7. Nosite zaštitu za oči, eksplozivni plinovi mogu uzrokovati sljepoću i druge ozljede.
8. Akumulatorska kiselina može uzrokovati sljepoću ili teške opekline.
9. Odmah isperite oči vodom i brzo potražite liječničku pomoć.
10. Sadrži olovo; ne bacajte

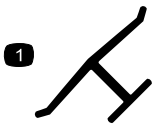

decaloemmarkt

Žig proizvođača

1. Ova oznaka označava da je nož proizveo izvorni proizvođač uređaja.

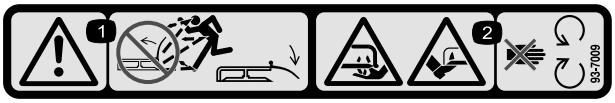

decal93-7009

93-7009

1. Upozorenje – nemojte koristiti kosilicu s usmjerivačem trave koji je u podignutom položaju ili je uklonjen; usmjerivač trave mora biti na svojem mjestu.
2. Postoji opasnost od posjeklina/otkidanja šake ili noge, nož kosilice – držite se podalje od pokretnih dijelova.

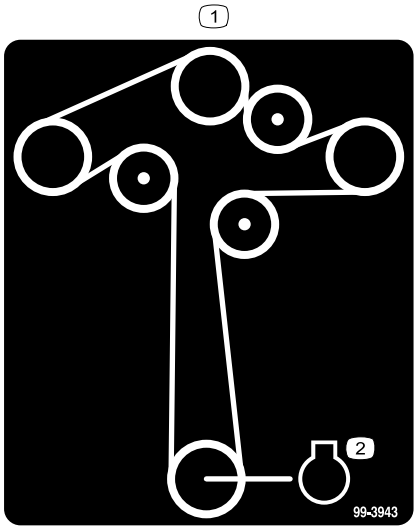

decal99-3943

99-3943

Za modele s kosištem od 127 cm

1. Motor

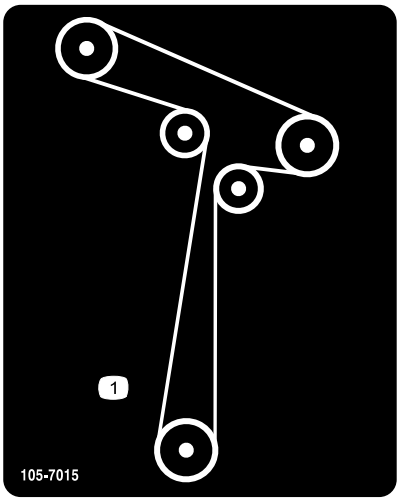

decal105-7015

105-7015

Za modele s kosištem od 107 cm

1. Položaj remena

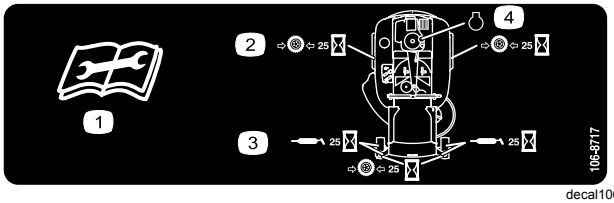

decal106-8717

106-8717

1. Prije servisiranja ili održavanja uređaja pročitajte upute za uporabu.
2. Provjerite tlak u gumama svakih 25 sati rada.
3. Podmažite uređaj svakih 25 sati rada.
4. Motor

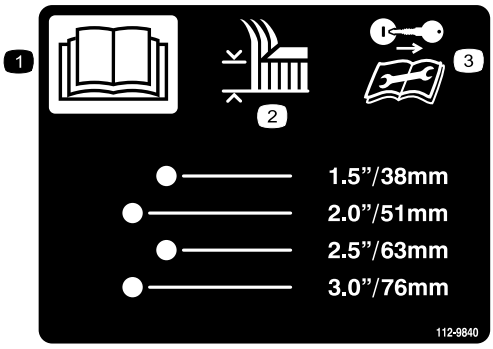

decal112-9840

112-9840

Za modele s kosištem od 127 cm

1. Pročitajte *Upute za upotrebu*.
2. Visina košnje
3. Prije servisiranja ili održavanja uređaja uklonite ključ i pročitajte upute za uporabu.

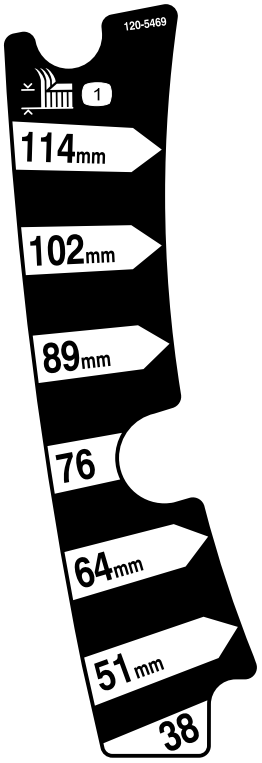

decal120-5469

120-5469

Za modele s kosištem od 107 cm

1. Visina košnje

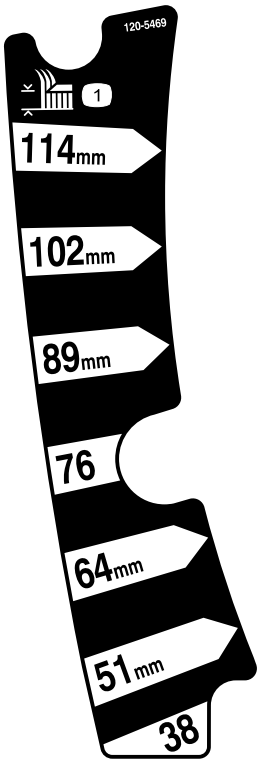

decal120-5469

120-5470

Za modele s kosištem od 127 cm

1. Visina košnje

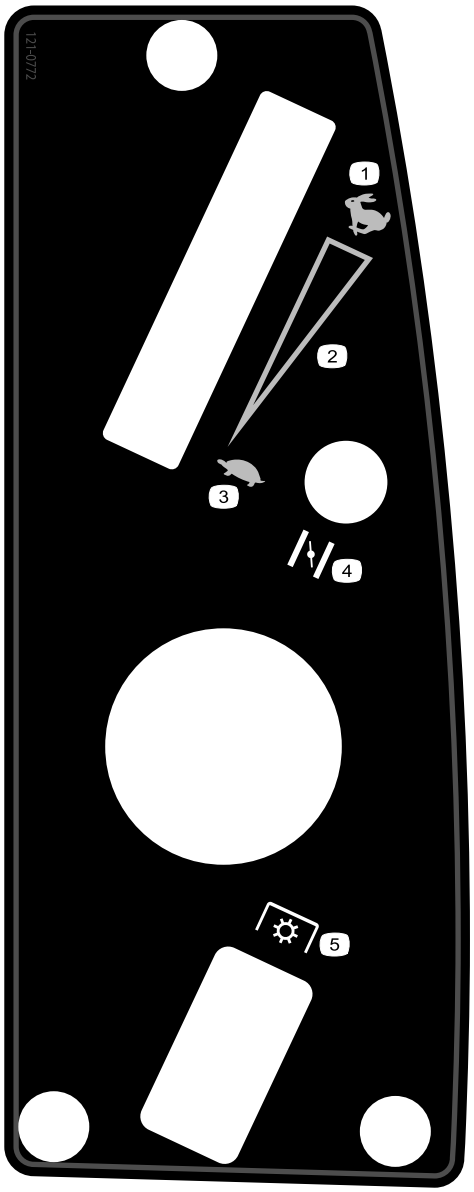

decal121-0772

121-0772

Za modele s kosištem od 107 cm

1. Brzo
2. Postavka kontinuiranog/promjenjivog rada
3. Sporo
4. Prigušnica
5. PTO uređaj, prekidač za upravljanje noževima

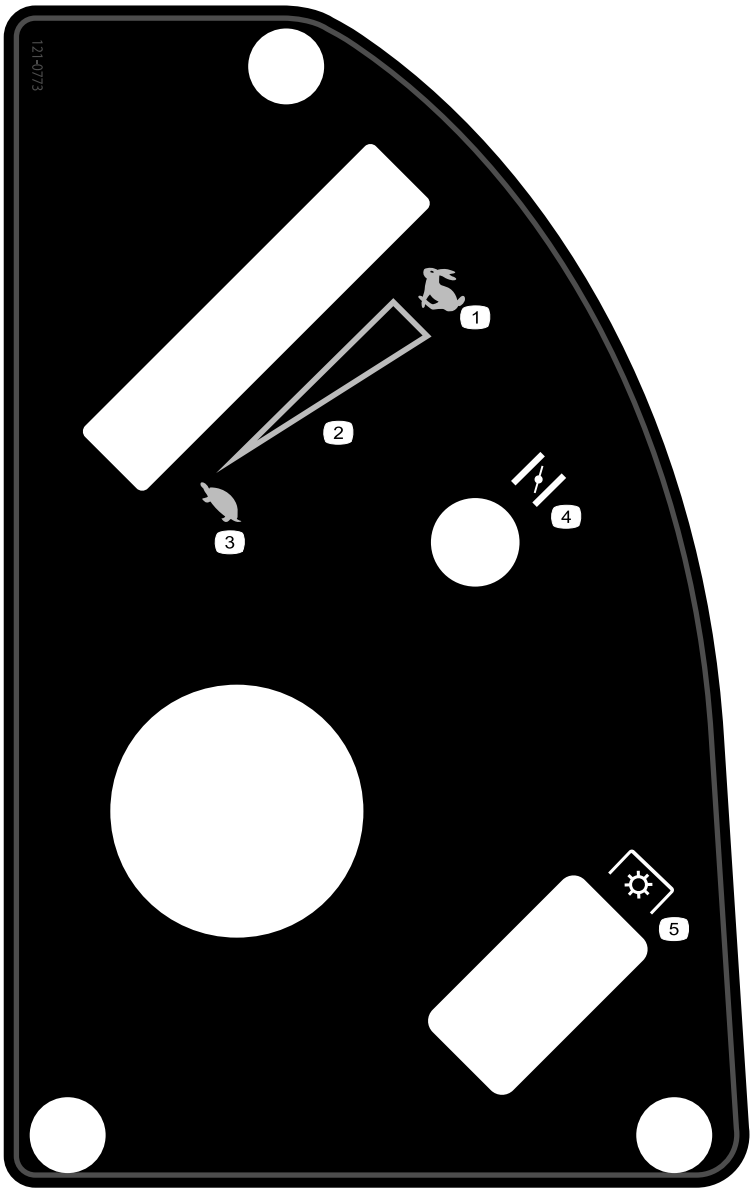

decal121-0773

121-0773

Za modele s kosištem od 127 cm

1. Brzo
2. Postavka kontinuiranog/promjenjivog rada
3. Sporo
4. Prigušnica
5. PTO uređaj, prekidač za upravljanje noževima

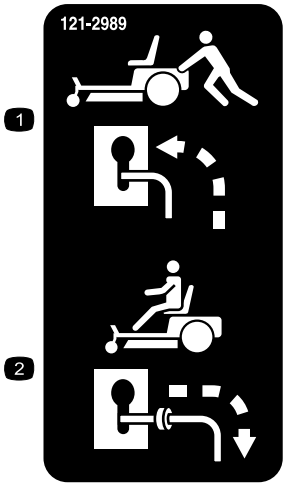

decal121-2989b

121-2989

1. Položaj premosne poluge za guranje uređaja
2. Položaj premosne poluge za korištenje uređaja

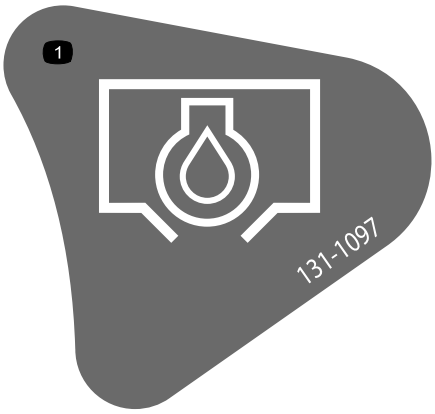

decal131-1097

131-1097

1. Otvor za odvod ulja

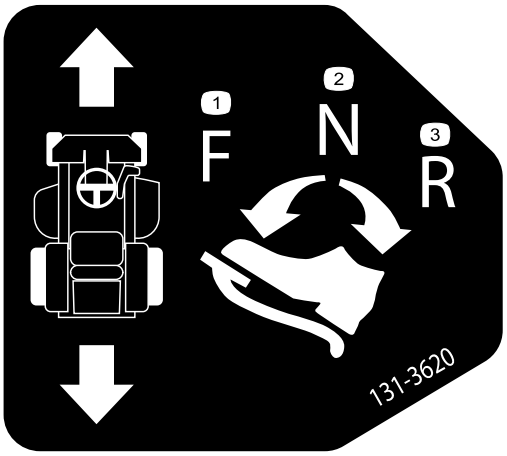

decal131-3620

131-3620

1. Položaj papučice – naprijed
2. Položaj papučice – neutralno
3. Položaj papučice – unatrag

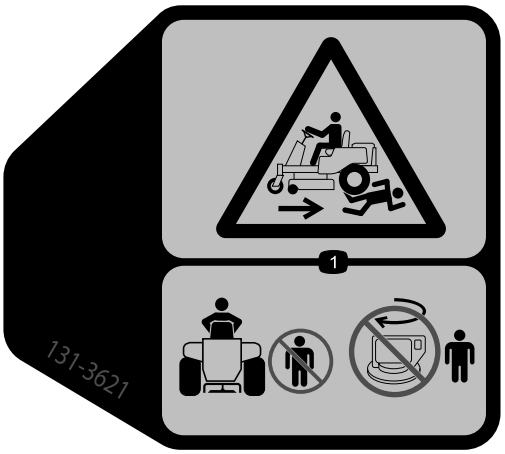

decal131-3621b

131-3621

1. Opasnost od gnječenja/otkidanja ruku ili nogu – prolaznici se ne smiju približavati uređaju; nemojte pokretati uređaj dok se u blizini nalaze prolaznici.



decal131-3664

131-3664

Za modele s kosištem od 127 cm

1. Okretanje noževa
2. Vožnja unatrag
3. Pročitajte *Upute za upotrebu*.



decal131-3665

131-3665

Za modele s kosištem od 107 cm

1. Okretanje noževa
2. Vožnja unatrag
3. Pročitajte *Upute za upotrebu*.



decal131-3954

131-3954

Za modele s kosištem od 127 cm

1. Uključeno
2. Isključeno



decal131-3955

131-3955

Za modele s kosištem od 107 cm

1. Uključeno
2. Isključeno



decal132-6863

132-6863

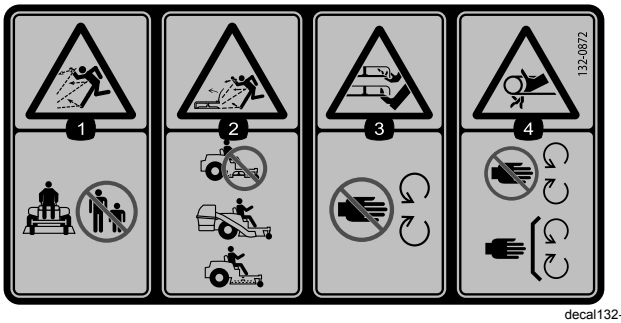

decal132-0872

132-0872

1. Opasnost od odbačenih predmeta – prolaznici se ne smiju približavati uređaju.
2. Opasnost od odbačenih predmeta, odbojnik u podignutom položaju – nemojte koristiti uređaj s otvorenim kosištem, koristite nastavak za punjenje trave u vreće ili odbojnik.
3. Opasnost od trganja ruku ili nogu – držite se podalje od pokretnih dijelova.
4. Opasnost od zapetljanja – držite se podalje od pomičnih dijelova; moraju biti postavljeni svi štitnici i drugi zaštitni dijelovi.

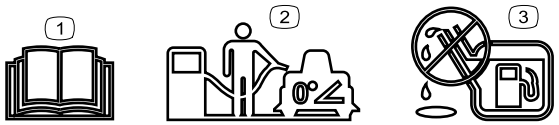

decal138-2456

138-2456

1. Pročitajte *Upute za upotrebu*.
2. Prilikom punjenja spremnika za gorivo uređaj mora biti parkiran na ravnoj površini.
3. Nikad nemojte prepuniti spremnik za gorivo.

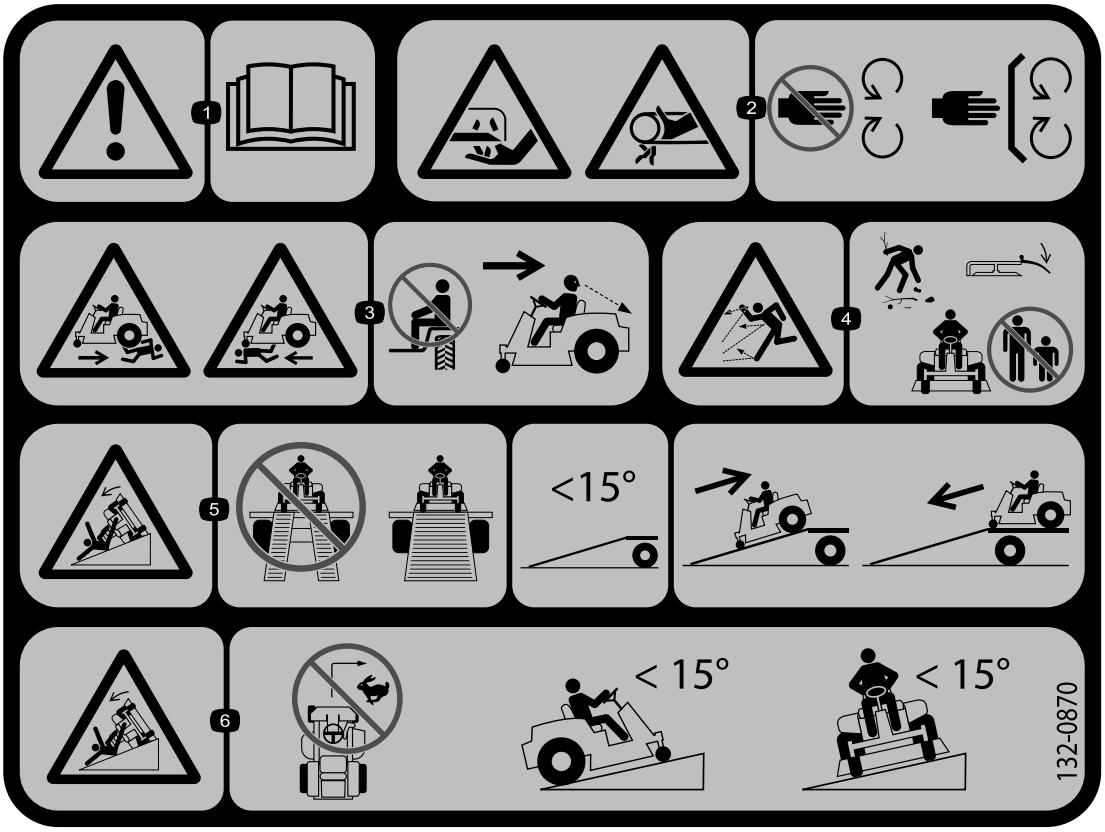

decal132-0870

132-0870

Napomena: Ovaj je uređaj u skladu s industrijski standardnim testom poprečne i uzdužne statičke stabilnosti s maksimalnim preporučenim nagibom naznačenim na naljepnici. Pregledajte upute za upravljanje uređajem na padinama u *Uputama za upotrebu* i provjerite uvjete u kojima namjeravate upravljati uređajem kako biste utvrdili možete li upravljati uređajem u uvjetima na toj lokaciji i toga dana. Promjene terena mogu uzrokovati promjenu u radu uređaja na padinama. Ako je moguće, neka jedinice za rezanje budu spuštene do tla tijekom rada na padinama. Podizanje jedinica za rezanje na padinama može destabilizirati uređaj.

1. Upozorenje – pročitajte *Upute za upotrebu*.
2. Opasnost od posjeklina ruku, nož kosilice; opasnost od prignječenja ruke, remen – moraju biti postavljeni svi štitnici i drugi zaštitni dijelovi.
3. Opasnost od tjelesnih ozljeda – nisu dopušteni suputnici; tijekom vožnje unatrag gledajte prema natrag.
4. Opasnost od odbačenih predmeta – prolaznici se ne smiju približavati uređaju; prije košnje uklonite krhotine; štitnik usmjerivača trave mora biti u spuštenom položaju.
5. Opasnost od prevrtanja na rampi – prilikom utovara na prikolicu nemojte koristiti dvostruke rampe; koristite samo jednu rampu koja je dovoljno široka za uređaj i čiji je nagib manji od 15 stupnjeva; popnite se na rampu vozeći unatrag i spustite se s rampe vozeći unaprijed.
6. Opasnost od prevrtanja na padinama – nemojte naglo i brzo skretati; nemojte koristiti uređaj na padinama s nagibom većim od 15 stupnjeva.

Pregled proizvoda

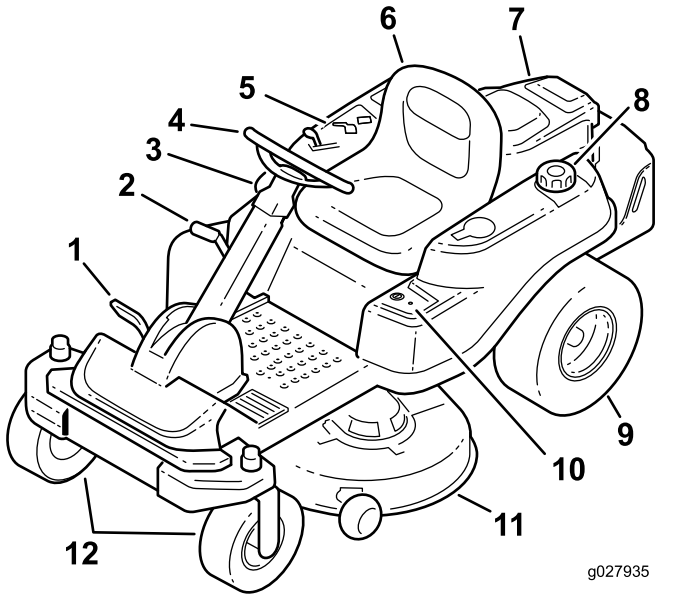

Slika 5

1. Papučica za kontrolu snage
2. Poluga za visinu košnje
3. Prekidač Smart Park™
4. Upravljač
5. Upravljačka ploča
6. Vozačevo sjedalo
7. Motor
8. Čep spremnika za gorivo
9. Stražnji pogonski kotač
10. Komanda Key Choice®
11. Kosište
12. Prednji okretni kotači

Sustav upravljanja

Upoznajte se sa svim komandama prije pokretanja motora i upravljanja uređajem.

Upravljačka ploča

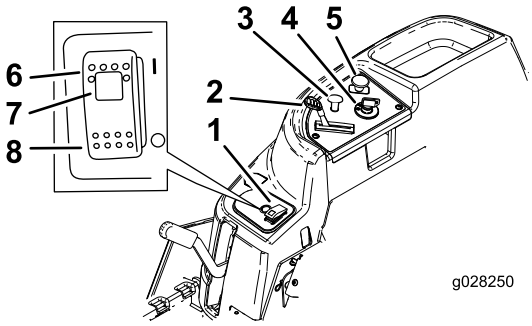

Slika 6

1. Prekidač Smart Park™
2. Poluga za gas
3. Komanda prigušnice
4. Prekidač za paljenje
5. Prekidač za upravljanje noževima (PTO uređaj)
6. Ručna kočnica – Aktivirana
7. Indikator ručne kočnice
8. Ručna kočnica – Isključena

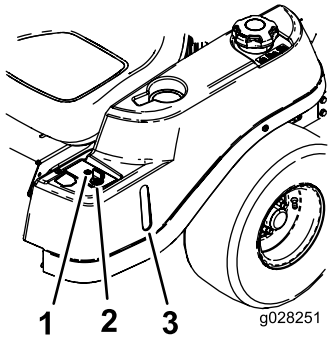

Slika 7

1. Kontrolno svjetolo vožnje unatrag
2. Tipka Key Choice (plava)
3. Mjerač goriva

Prekidač za paljenje

Prekidač za paljenje, koji se koristi za uključivanje i isključivanje uređaja, ima 3 položaja: OFF (Isključeno), RUN (Rad) i START (Pokretanje). Pogledajte Pokretanje motora (stranica 24).

Poluga za gas

Polugom za gas kontrolira se brzina motora i ima postavku kontinuiranog/promjenjivog rada od SLOW (Sporo) do FAST (Brzo) (Slika 6).

Komanda prigušnice

Koristite komandu prigušnice za pokretanje hladnog motora.

Prekidač za upravljanje noževima (PTO uređaj)

Prekidač za upravljanje noževima, označen simbolom PTO, napaja noževe kosilice energijom i prekida njihovo napajanje (Slika 6).

Mjerač goriva

Mjerač goriva, koji se nalazi na lijevoj strani uređaja, može se koristiti za provjeru razine goriva u spremniku (Slika 7).

Poluga za visinu košnje

Koristite polugu za visinu rezanja trave kako biste spustili i podignuli kosište iz sjedećeg položaja. Podizanje poluge (prema vama) podiže kosište s tla, dok njezino spuštanje (čime se udaljava od vas) spušta kosište prema tlu. Podešavajte visinu rezanja trave samo kad kosilica nije u pokretu (Slika 28).

Prekidač Key Choice®

Kada je aktiviran, ovaj vam prekidač omogućuje da kosite unatrag. Kako biste ga aktivirali, okrenite prekidač na položaj ON i otpustite ga kada je aktiviran PTO uređaj. Kako biste ga deaktivirali, isključite PTO uređaj (Slika 7).

Kontrolne svjetlo vožnje unatrag

Kontrolno svjetlo vožnje unatrag svijetli kad god koristite prekidač Key Choice kako biste deaktivirati sigurnosni sustav blokiranja za vožnju unatrag. Ono vas podsjeća da je sigurnosni sustav blokiranja deaktiviran. Svjetlo je isključeno kad deaktivirate PTO uređaj ili isključite motor. Kada je svjetlo uključeno, pogledajte iza sebe i budite posebno oprezni prilikom vožnje unatrag.

Prekidač Smart Park™

Ručna kočnica aktivira se elektronički.

Aktivirajte ručnu kočnicu na jedan od sljedećih načina:

- Pritisnite prekidač Smart Park™ kako bi prešao u položaj ON (uključeno) (Slika 6).
- Ručna kočnica automatski se aktivira kada napustite sjedalo, a papučica za kontrolu snage je u položaju NEUTRAL (neutralno).
- Ručna kočnica automatski je aktivirana 5 do 6 sekundi nakon što je se prekidač za paljenje okrene u položaj OFF (isključeno) (ako već nije aktivirana).

Kako biste deaktivirali ručnu kočnicu, pritisnite prekidač Smart Park u položaj OFF (isključeno) dok je ključ u položaju RUN (rad).

Priključci/dodatna oprema

Dostupan je niz priključaka i dodatne opreme za poboljšavanje i proširivanje mogućnosti uređaja koje je odobrila tvrtka Toro. Kontaktirajte ovlaštenog servisera ili distributera ili posjetite stranicu www.Toro.com za popis svih odobrenih priključaka i dodatne opreme.

Za najbolju zaštitu svojeg ulaganja i održavanje optimalne učinkovitosti opreme upotrebljavajte originalne dijelove tvrtke Toro. Kada je riječ o pouzdanosti, Toro isporučuje zamjenske dijelove izrađene u skladu s točnim tehničkim specifikacijama za našu opremu. Za bezbrižnu upotrebu upotrebljavajte isključivo originalne dijelove tvrtke Toro.

Rad

Napomena: Odredite lijevu i desnu stranu uređaja s uobičajenog vozačevog položaja.

Prije puštanja u rad

Sigurnost prije rada

Opće informacije o sigurnosti

- Nikad ne dopuštajte djeci ili nestručnim osobama da upravljaju uređajem ili da ga servisiraju. Dobna granica za rukovatelje može biti ograničena lokalnim propisima. Vlasnik je odgovoran za obuku svih rukovatelja i mehaničara.
- Upoznajte se sa sigurnim radom s opremom, komandama i sigurnosnim znakovima.
- Morate znati brzo zaustaviti uređaj i ugasiti motor.
- Provjerite jesu li komande, sigurnosni prekidači i štitnici postavljeni i rade li ispravno. Ako ne rade ispravno, ne upravljajte uređajem.
- Prije košenja uvijek pregledajte uređaj kako biste osigurali da su noževi, vijci noževa i sklopovi za rezanje u ispravnom radnom stanju. Zamijenite istrošene ili oštećene noževe i matične vijke u grupama kako bi se održala ravnoteža.
- Pregledajte područje na kojem namjeravate upotrebljavati uređaj i uklonite sve predmete koje bi uređaj mogao odbaciti.
- Proučite teren kako biste odredili koja je oprema prikladna i koji su priključci ili dodatna oprema potrebni za ispravno i sigurno upravljanje uređajem.

Sigurnost goriva

- Kako biste izbjegli ozljede ili oštećenja imovine, budite krajnje oprezni pri rukovanju gorivom. Pare goriva zapaljive su i eksplozivne.
- Ugasite sve cigarete, cigare, lule i druge izvore paljenja.
- Upotrebljavajte samo odobrene spremnike za gorivo.
- Ne uklanjajte čep spremnika za gorivo i ne dolijevajte gorivo u spremnik dok je motor upaljen ili vruć.
- Nemojte puniti uređaj gorivom u zatvorenom prostoru.
- Nemojte skladištiti uređaj ili spremnik za gorivo u blizini otvorenog plamena, iskri ili žižaka poput onih na bojlerima ili drugim uređajima.
- Nemojte puniti spremnike unutar vozila ili teretnog prostora kamiona/prikolica s plastičnim oblogama. Spremnike prije punjenja uvijek postavite na tlo podalje od vozila.
- Uklonite opremu s kamiona ili prikolice i na tlu je napunite gorivom. Ako to nije moguće, nadopunite gorivo koristeći prijenosni spremnik umjesto ubrizgača goriva.
- Ne upravljajte kosilicom koja nema cjelovit ispušni sustav i koji nije u ispravnom radnom stanju.
- Držite ubrizgač u dodiru s rubom otvora spremnika za gorivo dok ga ne napunite do kraja. Nemojte upotrebljavati automatski mehanizam za zaustavljanje punjenja.
- Ako vam se gorivo prolije po odjeći, odmah se presvucite. Obrišite gorivo ako se prolije.
- Nikad nemojte prepuniti spremnik za gorivo. Vratite čep na spremnik i dobro ga zatvorite.
- Skladištite gorivo u odobrenom spremniku i držite ga izvan dohvata djece. Nikad nemojte kupovati zalihe goriva za više od 30 dana.
- Nemojte do kraja napuniti spremnik za gorivo. Dolijevajte gorivo u spremnik dok razina ne bude između 6 i 13 mm ispod dna otvora za ulijevanje. Taj prazni prostor u spremniku omogućuje da se gorivo proširi.
  - Izbjegavajte dugotrajno udisanje ispušnih para.
  - Držite lice podalje od ubrizgača i otvora spremnika za gorivo.
  - Spriječite dodir s kožom; isperite sapunom i vodom.

Dolijevanje goriva

Preporučeno gorivo

- Za najbolje rezultate koristite samo čisti, svježi (ne stariji od 30 dana) bezolovni benzin s oktanskim brojem od 87 ili višim ((R+M)/2 metoda ocjenjivanja).
- **Etanol**: Prihvatljiv je benzin s udjelom etanola od najviše 10 % (gasohol) ili 15 % MTBE-a (metil-tercijarni-butil-eter). Etanol i MTBE nisu isto. Nije dopuštena uporaba benzina s udjelom etanola od 15 % (E15). **Nemojte koristiti benzin koji sadrži više od 10 % etanola po volumenu**, kao što su E15 (sadrži 15 % etanola), E20 (sadrži 20 % etanola) ili E85 (sadrži do 85 % etanola). Korištenje neodobrenog benzina može uzrokovati poteškoće u radu i/ili oštećenje motora koji možda nisu obuhvaćeni jamstvom.
- **Nemojte** koristiti benzin koji sadrži metanol.
- **Nemojte** skladištiti gorivo u spremniku za gorivo ili kanistrima za gorivo tijekom zime ako ne koristite stabilizator goriva.
- **Nemojte** dodavati ulje u benzin.

Korištenje stabilizatora/konzervansa goriva

Koristite stabilizator/konzervans goriva u uređaju kako biste ostvarili sljedeće koristi:

- Zadržavanje svježine goriva tijekom skladištenja u trajanju do 90 dana (za razdoblja skladištenja uređaja dulja od 90 dana ispraznite gorivo iz spremnika)
- Čišćenje motora tijekom rada
- Uklanjanje viskoznih naslaga laka u benzinskom sustavu, što otežava pokretanje

  Važno: **Nemojte koristiti aditive za gorivo koji sadrže metanol ili etanol.**

  Dodajte ispravnu količinu stabilizatora/konzervansa goriva u gorivo.

  Napomena: Stabilizator/konzervans goriva najučinkovitiji je kada je pomiješan sa svježim gorivom. Kako biste smanjili mogućnost nastanka naslaga laka u sustavu goriva, uvijek koristite stabilizator goriva.

Punjenje spremnika za gorivo

1. Parkirajte kosilicu na ravnoj površini.
2. Aktivirajte ručnu kočnicu.
3. Ugasite motor i izvadite ključ.
4. Očistite područje oko čepa spremnika benzina.
5. Napunite spremnik goriva do donjeg dijela cijevi za punjenje (Slika 8).

   Napomena: Nemojte do kraja napuniti spremnik za gorivo. Prazni prostor u spremniku omogućuje širenje goriva.

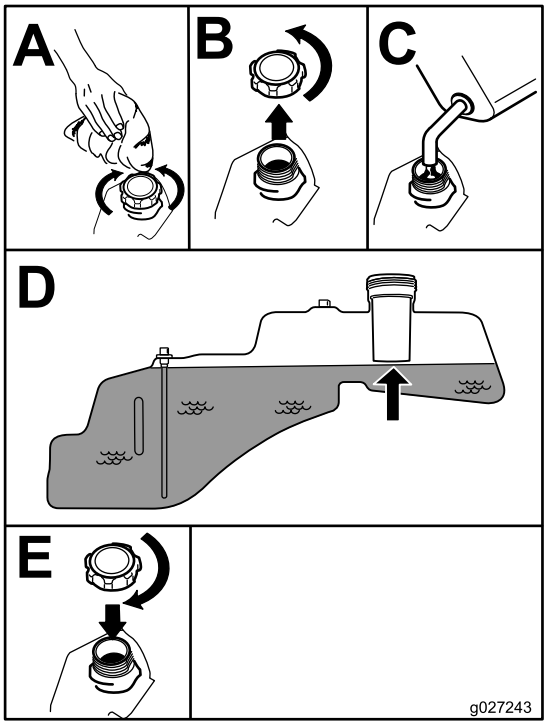

g027243

Slika 8

Svakodnevno održavanje

Svaki dan prije pokretanja uređaja izvršite postupke namijenjene izvršavanju nakon svake upotrebe/svakodnevno navedene u Održavanje (stranica 31).

Početak uporabe novog uređaja

Potrebno je određeno vrijeme kako bi novi motori u potpunosti postignuli svoju snagu. Kosišta i pogonski sustavi imaju veće trenje kada su novi, što predstavlja dodatno opterećenje za motor. Kako bi novi uređaji postignuli punu snagu i najbolje radne karakteristike, potrebno je 40 do 50 sati.

Korištenje sigurnosnog sustava blokiranja

⚠ UPOZORENJE

Ako su prekidači sigurnosnog sustava blokiranja odspojeni ili oštećeni, uređaj bi se mogao neočekivano pokrenuti i uzrokovati tjelesne ozljede.

- **Nemojte raditi bespotrebne izmjene na prekidačima sustava.**
- **Svakodnevno provjeravajte rad prekidača sigurnosnog sustava blokiranja i zamijenite oštećene prekidače prije upravljanja uređajem.**

Razumijevanje sigurnosnog sustava blokiranja

Sigurnosni sustav blokiranja predviđen je za sljedeće:

- Sprječava pokretanje motora osim ako je papučica za kontrolu snage u položaju NEUTRAL (neutralno).
- Automatski jamči da je ručna kočnica aktivirana i da je PTO uređaj isključen prilikom pokretanja uređaja.
- Za isključivanje motora kada papučica za kontrolu snage nije u položaju NEUTRAL kada se podižete sa sjedala.
- Za automatsko aktiviranje ručne kočnice i otpuštanje PTO uređaja kada se podižete sa sjedala dok je papučica za kontrolu snage u položaju NEUTRAL.
- Za isključivanje motora kad ručna kočnica nije aktivirana, a ustajete sa sjedala.

Ispitivanje sigurnosnog sustava blokiranja

1. Sjednite na sjedalo dok je motor isključen i provjerite je li PTO uređaj u položaju OFF (isključeno).
2. Okrenite prekidač za paljenje u položaj START (pokretanje); uputnik bi trebao upaliti. Nemojte uključivati ili isključivati motor prije nego što prođete korak 3.
3. Okrenite prekidač za paljenje u položaj ON (uključeno) i pritisnite prekidač Smart Park u položaj OFF (isključeno). Kočnica bi se trebala deaktivirati, a svjetlo kočnice isključiti.
4. Kada je kočnica deaktivirana, a papučica za kontrolu snage u položaju NEUTRAL (neutralno); okrenite ključ u položaj START. Kočnica bi se trebala automatski aktivirati, motor bi se trebao pokrenuti, a svjetlo kočnice bi se trebalo uključiti.
5. Kada je motor isključen, a ključ je u položaju ON (uključeno), aktivirajte PTO uređaj povlačenjem prekidača upravljanje noževima prema gore; trebate čuti zvuk aktivacije kvačila.
6. Provjerite je li papučica za kontrolu snage u neutralnom položaju i okrenite ključ u položaj START. PTO uređaj trebao bi se deaktivirati, a motor bi se trebao uključiti i pokrenuti bez okretanja noževa.
7. Dok motor radi, podignite se sa sjedala. Motor treba i dalje raditi, a svjetlo kočnice treba biti uključeno.
8. Vratite se na sjedalo i deaktivirajte ručnu kočnicu na način da pritisnete prekidač Smart Park u položaj OFF (isključeno). Motor bi trebao nastaviti raditi.
9. Ponovno se podignite sa sjedala. Kočnica bi se trebala automatski aktivirati, a motor bi trebao nastaviti raditi.
10. Vratite se na sjedalo i aktivirajte noževe povlačenjem prekidača za upravljanje noževima prema gore.
11. Podignite se sa sjedala. Noževi bi se trebali deaktivirati, a motor bi trebao nastaviti raditi.
12. Vratite se na sjedalo i povucite prekidač za upravljanje noževima prema gore. Noževi bi se trebali aktivirati. Deaktivirajte noževe na način da pritisnete prekidač za upravljanje noževima prema dolje.
13. Kako biste aktivirali noževe, povucite prekidač za upravljanje noževima prema gore. Pomaknite papučicu snage u položaj REVERSE (unatrag). Noževi bi se trebali deaktivirati. Pomaknite papučicu snage u položaj NEUTRAL (neutralno).
14. Kako biste aktivirali noževe, povucite prekidač za upravljanje noževima prema gore. Okrenite prekidač Key Choice u položaj ON (uključeno) i otpustite ga. Trebalo bi se uključiti svjetlo za vožnju unatrag.
15. Pomaknite papučicu snage u položaj REVERSE (unatrag). Noževi bi trebali ostati aktivirani. Kako biste deaktivirali noževe, pritisnite prekidač za upravljanje noževima. Trebalo bi se isključiti svjetlo za vožnju unatrag. Pomaknite papučicu snage u položaj NEUTRAL (neutralno).
16. Ako nije aktiviran, pritisnite prekidač SmarkPark u položaj ON i lagano pritisnite papučicu snage u položaj FORWARD (unaprijed) ili REVERSE (unatrag). Kočnica bi se trebala deaktivirati, a svjetlo kočnice isključiti.

Napomena: Lagano pritisnite papučicu; nemojte je u potpunosti pritisnuti jer to uzrokuje aktivaciju kočnog sustava, a ne deaktivaciju.

17. Kada je kočnica deaktivirana, lagano pritisnite papučicu snage i podignite se sa sjedala. Motor bi se trebao ugasiti.
18. Vratite se na sjedalo i okrenite prekidač u položaj OFF (isključeno). Kočni sustav trebao bi se aktivirati nakon nekoliko sekundi.

    Napomena: Kada je prekidač u položaju OFF, svjetlo kočnice neće se uključiti.

Podešavanje sjedala

Sjedalo se može pomicati prema naprijed i natrag. Postavite sjedalo na položaj u kojem imate najbolju kontrolu nad uređajem i u kojem vam je udobno (Slika 9).

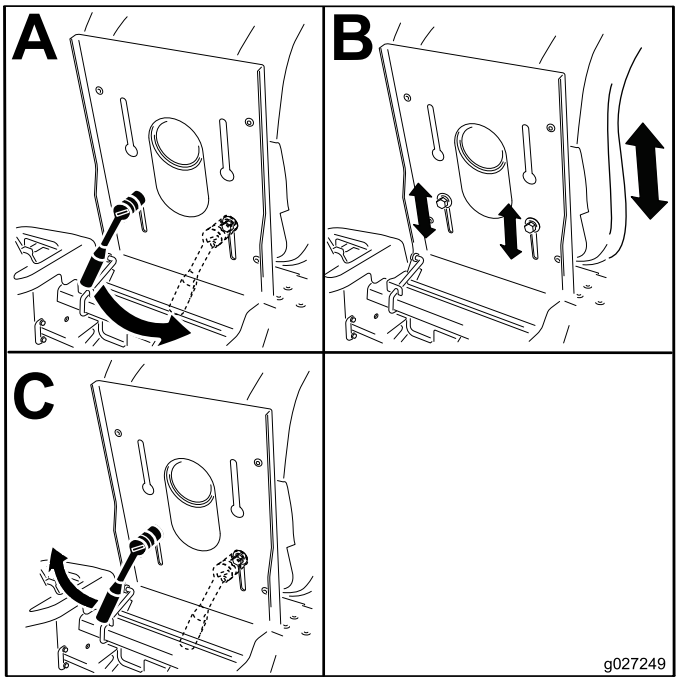

g027249

Slika 9

Postavljanje upravljača

Upravljač ima 3 položaja za rad i 1 u potpunosti podignuti položaj. Koristite u potpunosti podignuti položaj za penjanje na i silaženje s uređaja te napuštanje sjedala. Prilikom upravljanja uređajem postavite upravljač u položaj u kojem imate najbolju kontrolu nad uređajem i u kojem vam je udobno.

1. Pritisnite stopalom polugu za odvajanje stupa upravljača.
2. Postavite upravljač u željeni položaj (Slika 10).

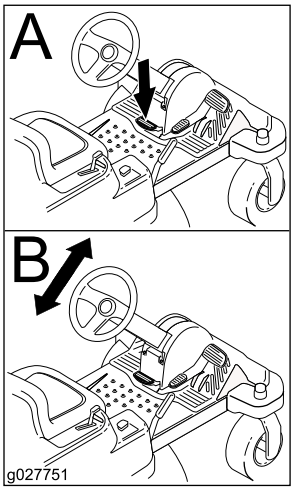

g027751

Slika 10

Prebacivanje na bočno izbacivanje

Uređaji s kosištem od 107 cm

Kosište i noževi kosilice isporučeni s uređajem predviđeni su za optimalnu učinkovitost prilikom malčiranja i bočnog izbacivanja.

Uklanjanje poklopca izbacivača trave za bočno izbacivanje

1. Parkirajte uređaj na ravnu površinu, deaktivirajte prekidač za upravljanje noževima i aktivirajte ručnu kočnicu.
2. Ugasite motor, izvadite ključ i pričekajte da se svi pomični dijelovi zaustave prije napuštanja vozačevog položaja.
3. Otpustite fleksibilni zasun iz držača zasuna na poklopcu izbacivača trave i zakrenite poklopac u desno (Slika 11).

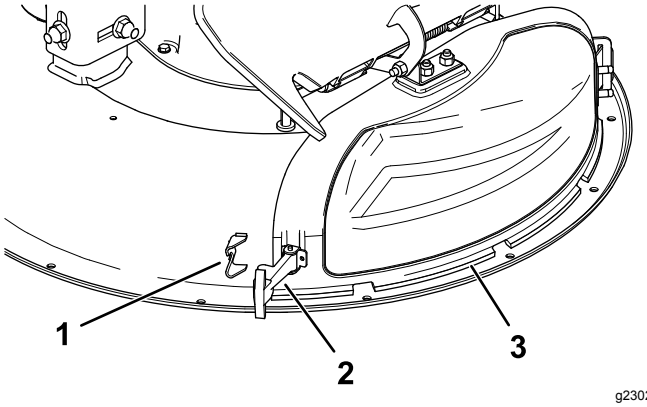

Slika 11

1. Držač zasuna
2. Zasun
3. Poklopac izbacivača trave

4. Otpustite zasun u obliku kuke na vrhu poklopca izbacivača trave iz okretne šipke (Slika 15).
5. Izvucite metalni dio na poklopcu izbacivača trave iz utora nosača zavarenog na kosište (Slika 12).

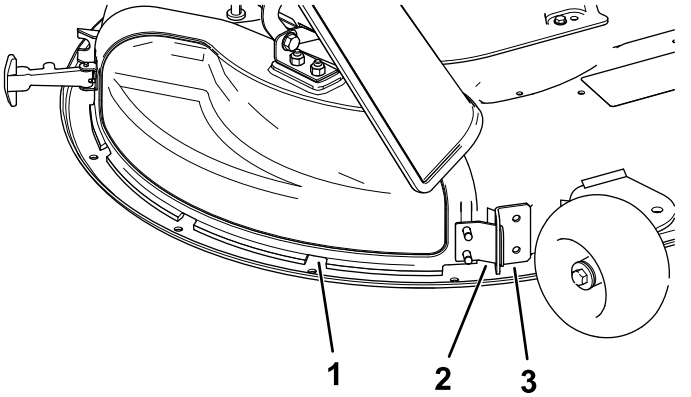

Slika 12

1. Poklopac izbacivača trave
2. Metalni dio
3. Nosač na kosištu

Postavljanje poklopca izbacivača trave za malčiranje

1. Parkirajte uređaj na ravnu površinu, deaktivirajte prekidač za upravljanje noževima i aktivirajte ručnu kočnicu.
2. Ugasite motor, izvadite ključ i pričekajte da se svi pomični dijelovi zaustave prije napuštanja vozačevog položaja.
3. Gurnite metalni dio na poklopcu izbacivača trave u utor nosača zavarenog na kosište (Slika 13).

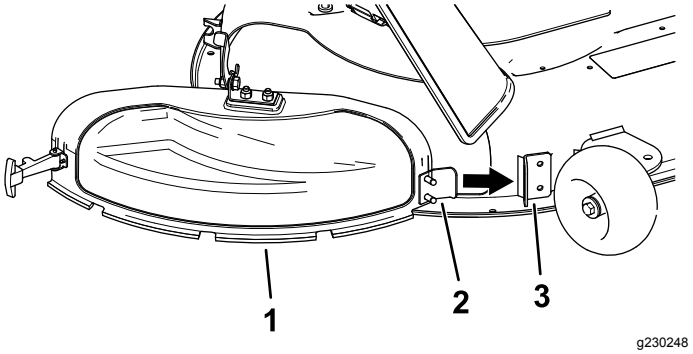

Slika 13

1. Poklopac izbacivača trave
2. Metalni dio
3. Nosač na kosištu

4. Natrag zakrenite poklopac izbacivača trave prema kosištu kako bi se poklopac izbacivača trave poklopio s kosištem (Slika 14).

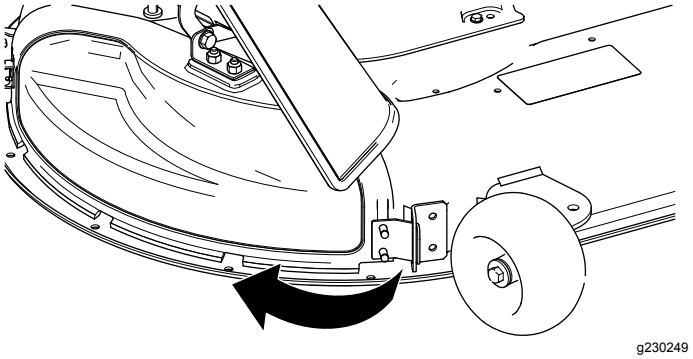

Slika 14

5. Na vrhu poklopca izbacivača trave zakačite zasun u obliku kuke oko okretne šipke sklopa usmjerivača trave (Slika 15).

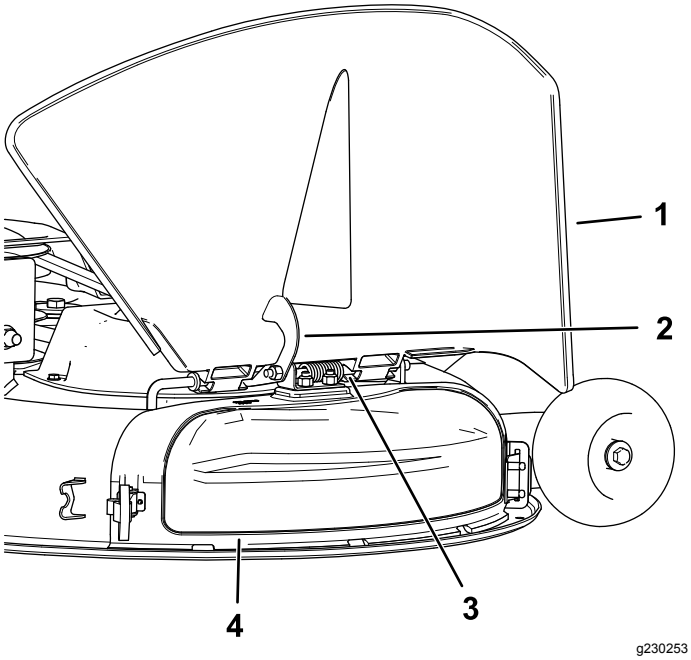

Slika 15

1. Usmjerivač
2. Zasun
3. Okretna šipka
4. Poklopac izbacivača trave

6. Učvrstite poklopac izbacivača trave na kosište na način da zakačite fleksibilni zasun na poklopac izbacivača trave u držač na kosištu (Slika 11).

Uređaji s kosištem od 127 cm

Kosište i noževi kosilice isporučeni s uređajem predviđeni su za optimalnu učinkovitost prilikom malčiranja i bočnog izbacivanja.

Uklanjanje desnog odbojnika za bočno izbacivanje trave

1. Parkirajte uređaj na ravnu površinu, deaktivirajte prekidač za upravljanje noževima i aktivirajte ručnu kočnicu.
2. Ugasite motor, izvadite ključ i pričekajte da se svi pomični dijelovi zaustave prije napuštanja vozačevog položaja.
3. Uklonite desni nož kosilice; pogledajte Uklanjanje noževa (stranica 47).
4. Uklonite 2 ručice i zakrivljene podložne pločice kojima je desni odbojnik pričvršćen na kosilicu (Slika 16).

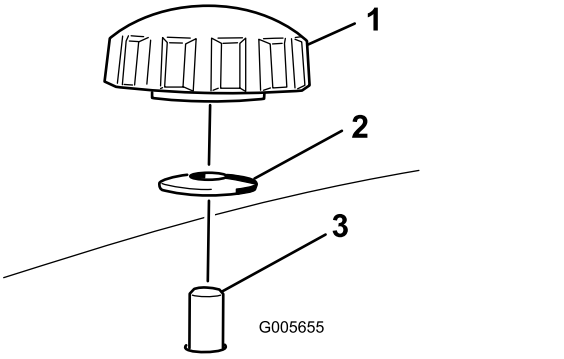

Slika 16

1. Ručica
2. Zakrivljena podložna pločica
3. Klin odbojnika prolazi kroz kosilicu

5. Uklonite desni odbojnik i spustite usmjerivač trave preko otvora izbacivača kako je prikazano na Slika 16 i Slika 17.

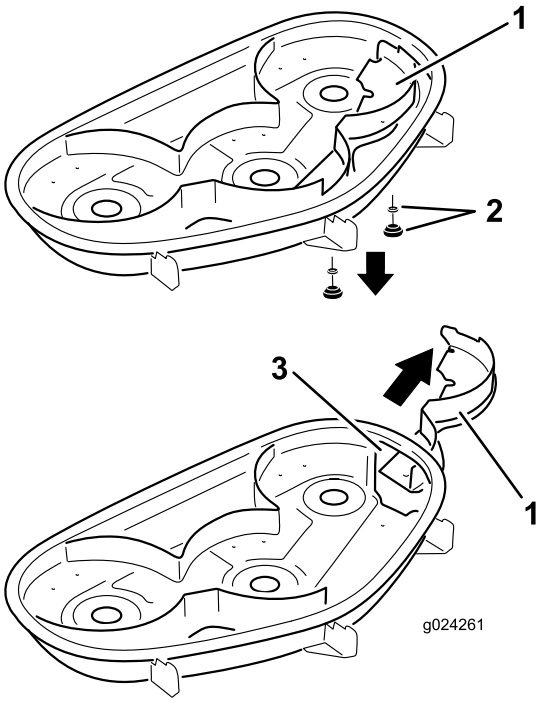

Slika 17

1. Desni odbojnik
2. Zakrivljena podložna pločica i ručica
3. Otvor izbacivača trave

6. Postavite pričvršćivače u otvore na vrhu kosilice kako biste spriječili letenje krhotina.

⚠ UPOZORENJE

Otvoreni otvori na uređaju izlažu vas i ostale odbačenim krhotinama koje mogu uzrokovati teške ozljede.

- **Nikad nemojte upravljati uređajem ako hardver nije postavljen u sve otvore kućišta uređaja.**
- **Postavite pričvršćivače u otvore za postavljanje kada uklanjate odbojnik za malčiranje.**

7. Postavite desni nož kosilice; pogledajte Postavljanje noževa (stranica 48).
8. Podignite usmjerivač trave. Postavite 2 vijka (5/16 x ¾ inča) u 2 otvora na izrezu kosišta.
9. Postavite granični odbojnik na kosište (Slika 18).

   Napomena: Koristite 2 osovinske matice (5/16 inča) kako biste učvrstili odbojnik na kosište.

   Napomena: Granični odbojnik isporučen je sa uređajem kao neučvršćeni dio.

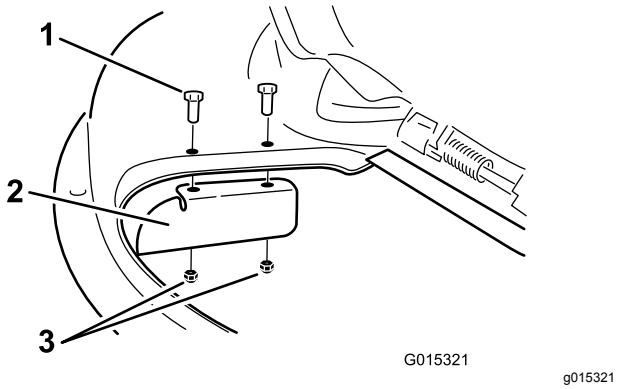

Slika 18

1. Vijak (5/16 x ¾ inča)
2. Granični odbojnik
3. Osovinska matica (5/16 inča)

10. Zavrnite pričvršćivače na 7 do 9 N·m.
11. Spustite usmjerivač trave preko otvora izbacivača.

    Važno: **Provjerite ima li kosilica usmjerivač trave na šarkama koji pokošenu travu razbacuje bočno i prema dolje na travnjak dok je u načinu rada bočnog izbacivanja.**

Ugradnja desnog odbojnika za malčiranje

1. Parkirajte uređaj na ravnu površinu, deaktivirajte prekidač za upravljanje noževima i aktivirajte ručnu kočnicu.
2. Ugasite motor, izvadite ključ i pričekajte da se svi pomični dijelovi zaustave prije napuštanja vozačevog položaja.
3. Uklonite granični odbojnik s kosišta (Slika 18).
4. Uklonite desni nož kosilice; pogledajte Uklanjanje noževa (stranica 47).
5. Gurnite desni odbojnik ispod kosišta i osigurajte ga s pomoću 2 ručice i zakrivljene podložne pločice (zakrivljena strana okrenuta prema kosištu), kako je prikazano na Slika 16 i Slika 17.

   Važno: **Provjerite je li dio na vanjskoj desnoj strani desnog odbojnika izvan kosilice i u razini sa stijenkom kosilice.**
6. Postavite desni nož kosilice; pogledajte Postavljanje noževa (stranica 48).

Tijekom rada

Sigurnost tijekom rada

Opće informacije o sigurnosti

- Vlasnik/rukovatelj može spriječiti nesreće koje mogu uzrokovati tjelesne ozljede ili oštećenja imovine i odgovoran je za njih.
- Nosite prikladnu odjeću, uključujući zaštitu za oči; duge hlače, čvrstu obuću otpornu na proklizavanje i zaštitu za sluh. Zavežite kosu ako je duga i nemojte nositi nakit.
- Ne upravljajte kosilicom ako ste bolesni, umorni ili pod utjecajem alkohola ili droga.
- Nikad nemojte prevoziti putnike na uređaju i držite uređaj na sigurnoj udaljenosti od prolaznika i kućnih ljubimaca.
- Upravljajte uređajem samo kad je vidljivost dobra kako biste izbjegli rupe ili skrivene opasnosti.
- Izbjegavajte košenje mokre trave. Smanjeno trenje može dovesti do proklizavanja uređaja.
- Prije pokretanja motora provjerite jesu li svi pogoni u neutralnom položaju, je li ručna kočnica aktivirana i jeste li u radnom položaju.
- Držite ruke i noge podalje od jedinica za rezanje. Nikad se ne približavajte otvoru izbacivača trave.
- Pogledajte prema natrag i dolje prije vožnje unatrag kako biste provjerili da je put slobodan.
- Budite oprezni pri približavanju oštrim zavojima, grmlju, stablima ili drugim predmetima koji bi vam mogli zakloniti vidno polje.
- Nemojte kositi u blizini padina, jaraka ili nasipa. Uređaj se može naglo preokrenuti ako kotač prijeđe preko ruba ili ako rub propadne.
- Zaustavite noževe kad god ne kosite.

- Nakon što udarite predmet ili ako uređaj neuobičajeno zavibrira, zaustavite uređaj i pregledajte noževe. Izvršite sve potrebne popravke prije nastavljanja s radom.
- Usporite i budite oprezni pri skretanju i prelaženju cesta i pločnika. Uvijek poštujte pravo prednosti drugih sudionika u prometu.
- Prije prilagodbe visine rezanja trave deaktivirajte pogon jedinice za rezanje i isključite motor (osim ako je možete prilagoditi iz radnog položaja).
- Nikad ne držite uključen motor u zatvorenom prostoru koji zadržava ispušne plinove.
- Nikad ne ostavljajte upaljen uređaj bez nadzora.
- Prije napuštanja radnog položaja (čak i ako to činite radi pražnjenja hvatača ili odčepljivanja izbacivača) učinite sljedeće:
  - Parkirajte uređaj na ravnom tlu.
  - Isključite PTO uređaj i spustite priključke.
  - Aktivirajte ručnu kočnicu.
  - Ugasite motor i izvadite ključ.
  - Pričekajte da se svi pomični dijelovi zaustave.
- Ako postoji opasnost od munja, nemojte upravljati uređajem.
- Ne upotrebljavajte uređaj kao vučno vozilo, osim ako nema ugrađenu kuku.
- Nemojte mijenjati postavke regulatora motora ili opterećivati motor prekomjernom brzinom.
- Upotrebljavajte samo dodatnu opremu i priključne dijelove koje je odobrilo društvo Toro.
- Ovaj uređaj proizvodi razinu buke veću od 85 dBA i može uzrokovati gubitak sluha kod korisnika u slučaju dugotrajnog izlaganja.

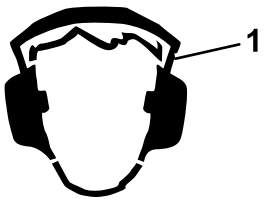

g229846

Slika 19

1. Nosite zaštitu za uši.

Sigurnost na padinama

- Nagibi su jedan od glavnih čimbenika koji uzrokuju gubitak kontrole nad uređajem i nesreće s prevrtanjem, što može uzrokovati teške ozljede ili smrt. Vozač je odgovoran za sigurno upravljanje na padini. Upravljanje uređajem na bilo kojoj padini zahtijeva dodatan oprez. Prije upravljanja uređajem na padini, učinite sljedeće:
  - S razumijevanjem pročitajte upute za upravljanje na padini navedene u priručniku i na uređaju.
  - Koristite indikator kuta kako biste utvrdili približni kut nagiba područja.
  - Ne upravljajte uređajem na padinama s nagibom većim od 15 stupnjeva.
  - Ocijenite uvjete na lokaciji na relevantni dan kako biste utvrdili je li padina sigurna za upravljanje uređajem. Pri procjeni terena razumno prosuđujte. Promjene na terenu, kao što je vlaga, mogu brzo utjecati na rad uređaja na padini.
- Utvrdite opasnosti u podnožju padine. Ne upravljajte uređajem u blizini litica, jaraka, nasipa, vode ili drugih opasnosti. Uređaj se može naglo preokrenuti ako kotač prijeđe preko ruba ili ako rub propadne. Držite uređaj na sigurnoj udaljenosti (dvaput većoj od širine uređaja) od opasnosti. Za košnju trave na tim područjima koristite običnu kosilicu ili ručni trimer.
- Izbjegavajte pokretanje, zaustavljanje ili skretanje na padinama. Nemojte naglo mijenjati brzinu ili smjer; okrećite se polako i postupno.
- Nemojte upravljati uređajem u uvjetima kada su trenje, upravljanje ili stabilnost upitni. Uzmite u obzir da upravljanje uređajem na mokroj travi, na padinama ili nizbrdo može uzrokovati gubitak trenja. Gubitak trenja pogonskih kotača može dovesti do proklizavanja ili gubitka kočenja i upravljanja. Uređaj može proklizavati čak i kad su pogonski kotači zaustavljeni.
- Uklonite ili označite prepreke kao što su jarci, rupe, kamenje, brazde i izbočine na terenu ili ostale skrivene opasnosti. Visoka trava može zakloniti pogled na prepreke. Neravan teren može uzrokovati prevrtanje uređaja.
- Budite krajnje oprezni s dodatnim priborom ili priključcima, kao što su sustavi za skupljanje trave. Oni mogu utjecati na stabilnost uređaja i dovesti do gubitka kontrole nad uređajem. Slijedite upute za protuteže.
- Ako je to moguće, kosište bi trebalo biti spušteno do tla tijekom rada na padinama. Podizanje kosišta na padinama tijekom rada može destabilizirati uređaj.

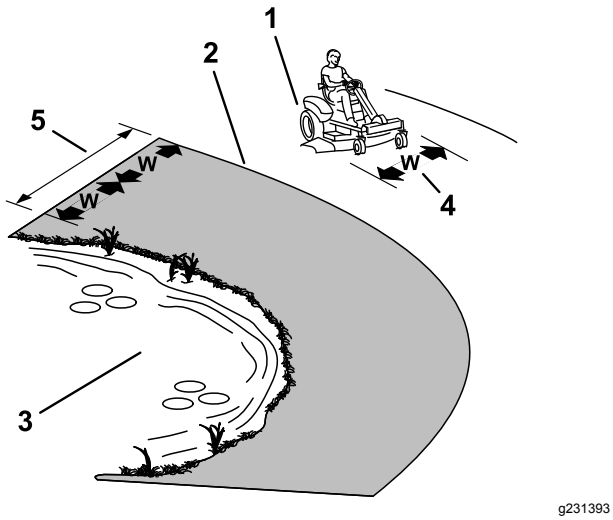

Slika 20

1. Sigurna zona – koristite uređaj na padinama nagiba manjeg od 15 stupnjeva ili na ravnim područjima.
2. Zona opasnosti – koristite običnu kosilicu i/ili trimer na padinama s nagibom većim od 15 stupnjeva i u blizini litica ili vode.
3. Voda
4. W = širina uređaja
5. Držite uređaj na sigurnoj udaljenosti (dvaput većoj od širine uređaja) od opasnosti.

Sigurnost prilikom vuče

- Opremu koja se vuče pričvrstite samo na kuku.
- Slijedite preporuku proizvođača o priključcima u pogledu ograničenja mase za vučenu opremu i za vuču na padinama. Vučena masa ne smije premašivati masu uređaja, vozača i balasta. Koristite protuteže ili utege za kotače kako je opisano u prilogu ili u *Priručniku s uputama* za vuču.
- Nikad nemojte dopustiti da se djeca i ostale osobe nalaze u ili na opremi koja se vuče.
- Na padinama masa opreme koja se vuče može uzrokovati gubitak trenja, povećani rizik od prevrtanja i gubitak kontrole. Smanjite masu tereta koji se vuče i usporite.
- Zaustavni put povećava se s povećanjem mase tereta koji se vuče. Polako vozite i predvidite dulji zaustavni put.
- Prilikom zavoja napravite široki luk kako se priključeni dio ne bi približio uređaju.

Korištenje ručne kočnice Smart Park™

Ručna kočnica aktivira se elektronički.

Aktivirajte ručnu kočnicu na jedan od sljedećih načina:

- Pritisnite prekidač Smart Park™ kako bi prešao u položaj ON (uključeno) (Slika 6).
- Ručna kočnica automatski se aktivira kada vozač napusti sjedalo, a papučica za kontrolu snage je u položaj NEUTRALN.
- Ručna kočnica automatski je aktivirana 5 do 6 sekundi nakon što je se prekidač za paljenje okrene u položaj OFF (isključeno) (ako već nije aktivirana).

Deaktivirajte ručnu kočnicu na jedan od sljedećih načina:

- Lagano pritisnite papučicu za kontrolu snage prema naprijed ili unatrag.
- Pritisnite prekidač u položaj OFF (isključeno) (Slika 6).

Korištenje prekidača za upravljanje noževima (PTO) kosilice

Prekidač za upravljanje noževima (PTO) pokreće i zaustavlja noževe kosilice i priključnu opremu koja se napaja.

Aktiviranje prekidača za upravljanje noževima (PTO)

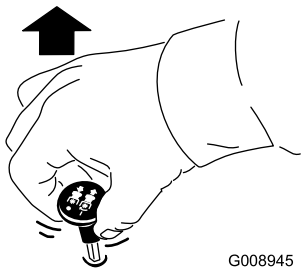

Slika 21

Napomena: Uvijek aktivirajte noževe dok je poluga za gas u položaju FAST (Brzo) (Slika 22).

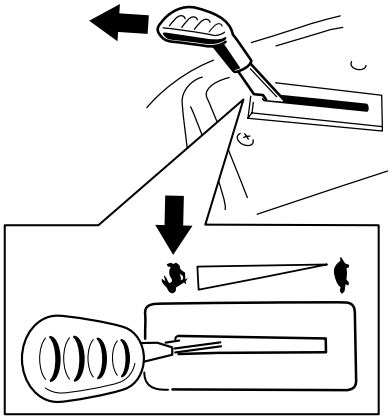

g187516

Slika 22

Deaktiviranje prekidača za upravljanje noževima (PTO)

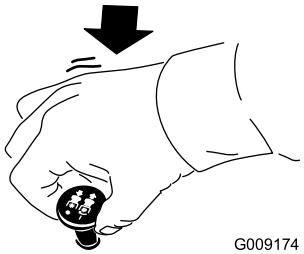

G009174

g009174

Slika 23

Upravljanje polugom za gas

Možete pomicati polugu za gas između položaja FAST (brzo) i SLOW (sporo) (Slika 24).

Uvijek koristite položaj FAST prilikom aktiviranja prekidača PTO uređaja.

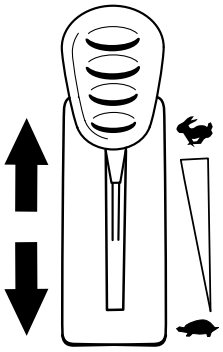

g187517

Slika 24

Upravljanje prigušnicom

Koristite prigušnicu za pokretanje hladnog motora.

1. Povucite ručicu prigušnice prema gore kako biste aktivirali prigušnicu prije korištenja prekidača za paljenje (Slika 25).

   Napomena: U potpunosti aktivirajte prigušnicu. Možda ćete morati držati ručicu podignutom dok koristite prekidač za paljenje.

2. Gurnite prigušnicu kako biste deaktivirali prigušnicu nakon pokretanja motora (Slika 25).

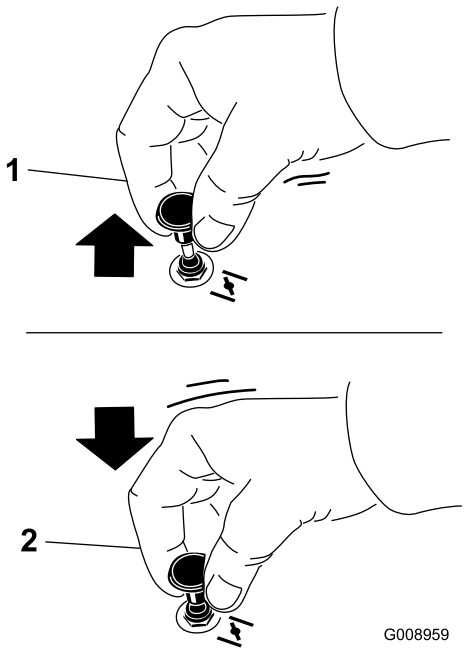

G008959

g008959

Slika 25

1. Položaj ON
2. Položaj OFF

Pokretanje motora

Napomena: Vrući ili topao motor možda neće zahtijevati korištenje prigušnice.

Važno: **Nemojte aktivirati uputnik više od 5 sekundi odjednom. Aktiviranje tijekom više od 5 sekundi može oštetiti uputnik. Ako se motor ne pokrene, pričekajte 10 sekundi prije nego što ponovno aktivirate uputnik motora.**

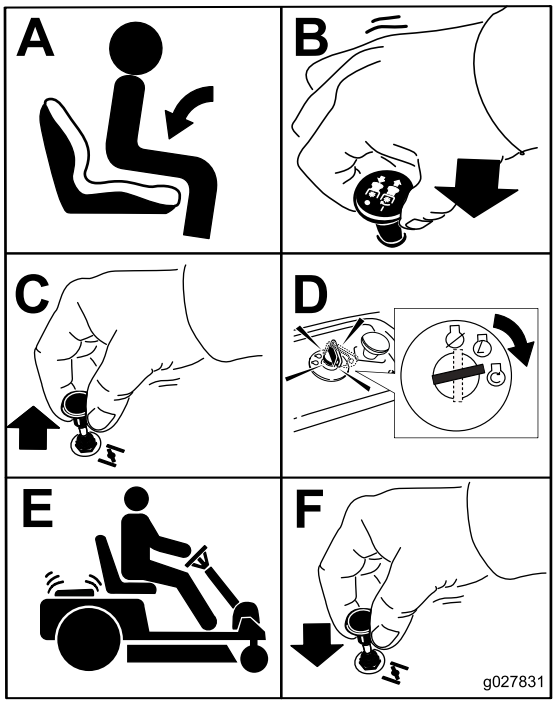

g027831

Slika 26

Gašenje motora

1. Deaktivirajte noževe pomicanjem prekidača za kontrolu noževa u položaj OFF (Slika 26).
2. Aktivirajte ručnu kočnicu, pogledajte Korištenje ručne kočnice Smart Park™ (stranica 23).
3. Pomaknite polugu za gas u položaj FAST.
4. Okrenite ključ u položaj ISKLJUČENO i izvadite ključ.

⚠ OPREZ

Djeca ili prolaznici mogli bi zadobiti ozljede ako pokušaju pomicati uređaj ili upravljati njime dok nije pod nadzorom.

Uvijek izvadite ključ i aktivirajte ručnu kočnicu kada ostavite uređaj bez nadzora.

Vožnja

Ovaj uređaj ima značajke vrtnog traktora i uređaja s okretanjem na mjestu. Kao i vrtni traktor, uređaj ima papučicu kojim se kontrolira kretanje unaprijed i unatrag, kao i brzina, te ima upravljač kojim se kontroliraju smjer i polumjer okretanja. Poput uređaja s okretanjem na mjestu, stražnji pogonski kotači rade neovisno jedan o drugome, što vam omogućuje nagle okrete i brzo okretanje u suprotni smjer. Ove značajke znatno poboljšavaju mogućnost upravljanja uređajem, ali možda će također biti potrebno da vježbate vožnju ako niste upoznati s ovakvim uređajem.

⚠ UPOZORENJE

Kosilica može vrlo brzo skretati. Mogli biste izgubiti kontrolu nad uređajem i uzrokovati ozljede ili oštetiti uređaj.

- **Budite pažljivi pri skretanju.**
- **Usporite prije naglog skretanja.**

Poluga za gas regulira brzinu, mjerenu u broju okretaja u minuti (o/min). Postavljanje poluge za gas u položaj FAST možda je najbolji za rad uređaja. Za većinu primjena poželjno je upravljanje u položaju FULL-THROTTLE (puni gas).

Vožnja unaprijed ili unatrag

1. Pomaknite polugu za gas u položaj FAST.
2. Otpustite ručnu kočnicu.
3. Stavite nogu na papučicu za kontrolu snage i polagano pritisnite vrh papučice kako biste se kretali unaprijed ili pritisnite dno papučice za kretanje unatrag (Slika 27).

   Napomena: Što dalje pritisnete papučicu u bilo kojem smjeru, uređaj će se brže kretati u tom smjeru.

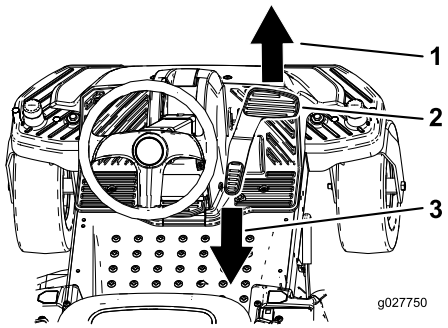

g027750

Slika 27

1. Naprijed
2. Papučica za kontrolu snage
3. Natrag

4. Za usporavanje popustite pritisak na papučicu za kontrolu snage.

Kretanje unatrag

Uređaj ima sigurnosni sustav blokiranja koji blokira kosište dok se uređaj kreće unatrag. Ako prebacite mjenjač za kretanje unatrag dok je PTO uređaj aktiviran, PTO se zaustavlja. Ako trebate kositi dok ste u položaju za vožnju unatrag, možete privremeno deaktivirati sigurnosni sustav blokiranja.

Napomena: Nemojte kositi dok se krećete unatrag osim ako to nije nužno.

⚠ OPASNOST

Kosilica u pokretu s aktiviranim noževima može pregaziti dijete ili prolaznika, što može dovesti do teških tjelesnih ozljeda ili smrti.

- **Nemojte kositi unatrag osim ako to nije apsolutno nužno.**
- **Prije nego što krenete unatrag, uvijek gledajte prema natrag i prema dolje.**
- **Koristite prekidač Key Choice samo ako ste sigurni da se na području na kojem ćete kositi neće pojaviti djeca ili drugi prolaznici.**
- **Kada ostavljate uređaj bez nadzora, uvijek izvadite ključ za paljenje i ključ Key Choice i spremite ih na sigurno mjesto podalje od dohvata djece ili neovlaštenih korisnika.**

Ako ste sigurni da možete sigurno kositi ili koristiti priključeni dio unatrag, slijedite postupak opisan u nastavku:

1. Umetnite ključ Key Choice u prekidač Key Choice (Slika 7).
2. Pokrenite PTO uređaj.
3. Okrenite ključ Key Choice u smjeru kazaljke na satu dok se ne zaustavi i otpustite ga.

   Napomena: Na konzoli će se upaliti crveno svjetlo, koje ukazuje na to da je deaktiviran sigurnosni sustav blokiranja.
4. Obavite košnju.
5. Kada završite s košnjom, uklonite ključ Key Choice (Slika 7).

   Napomena: Nakon što deaktivirate sigurnosni sustav blokiranja, uređaj ostaje u tom načinu rada pri čemu noževi kosilice ili priključni dio koji pokreće PTO uređaj rade prilikom vožnje unatrag, a svjetlo na konzoli ostaje upaljeno dok ne deaktivirate PTO uređaj ili ne isključite uređaj.

Podešavanje visine košnje

Napomena: Transportni položaj najviši je položaj visine košnje na visini od 115 mm, kako je prikazano na Slika 28.

Visina košnje kontrolira se s pomoću poluge koja se nalazi s desne strane radnog položaja (Slika 28).

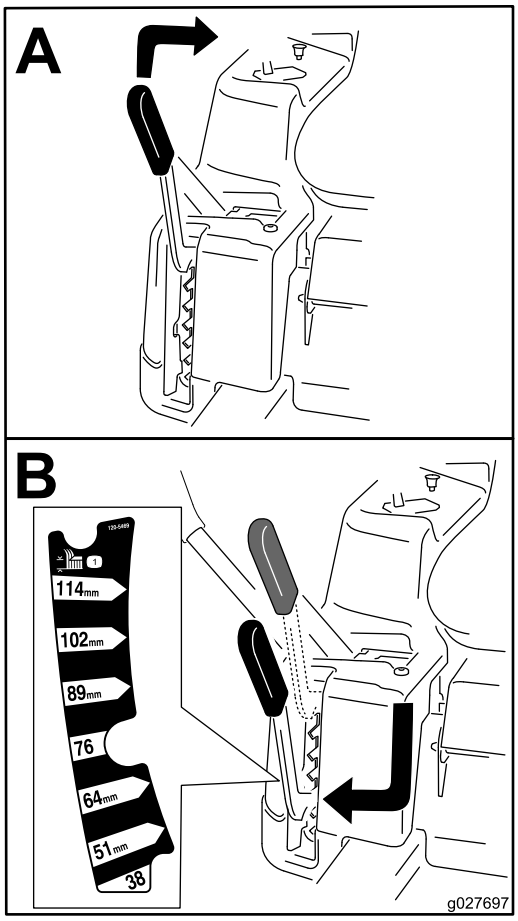

g027697

Slika 28

Podešavanje valjaka protiv skalpiranja travnjaka

Podešavanje valjaka protiv skalpiranja travnjaka

Uređaji s kosištem od 107 cm

Svaki put kad mijenjate visinu košnje podesite visinu valjaka protiv skalpiranja travnjaka.

Napomena: Podesite valjke protiv skalpiranja travnjaka na način da ne dodiruju tlo na uobičajenim, ravnim područjima košnje.

1. Parkirajte kosilicu na ravnoj površini, isključite prekidač za kontrolu noževa i aktivirajte ručnu kočnicu.
2. Ugasite motor, izvadite ključ i pričekajte da se svi pomični dijelovi zaustave prije napuštanja vozačevog položaja.
3. Podesite valjke protiv skalpiranja travnjaka u jedan od sljedećih položaja:

- Gornji otvor – koristite ovaj položaj s kosištem na 63 mm te ispod položaja visine rezanja trave (Slika 29).
- Donji otvor – koristite ovaj položaj s kosištem na 76 mm te iznad položaja visine rezanja trave (Slika 29).

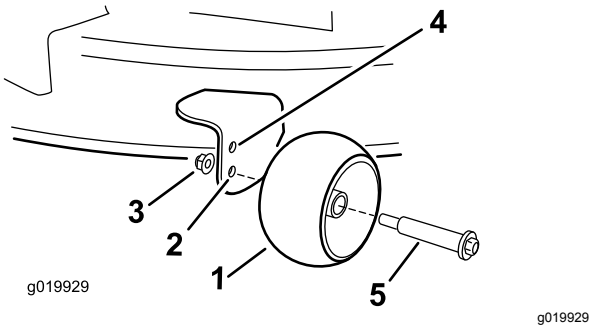

Slika 29

1. Valjak protiv skalpiranja travnjaka
2. Donji otvor – kosište na 76 mm te iznad položaja visine rezanja trave
3. Prirubna matica
4. Gornji otvor – kosište na 63 mm te ispod položaja visine rezanja trave
5. Vijak

Podešavanje valjaka protiv skalpiranja travnjaka

Uređaji s kosištem od 127 cm

Svaki put kad mijenjate visinu košnje podesite visinu valjaka protiv skalpiranja travnjaka.

Napomena: Podesite valjke protiv skalpiranja travnjaka na način da ne dodiruju tlo na uobičajenim, ravnim područjima košnje.

1. Parkirajte kosilicu na ravnoj površini, isključite prekidač za kontrolu noževa i aktivirajte ručnu kočnicu.
2. Ugasite motor, izvadite ključ i pričekajte da se svi pomični dijelovi zaustave prije napuštanja vozačevog položaja.
3. Podesite valjke protiv skalpiranja travnjaka (Slika 30) kako bi odgovarali najbližem položaju visine košnje.

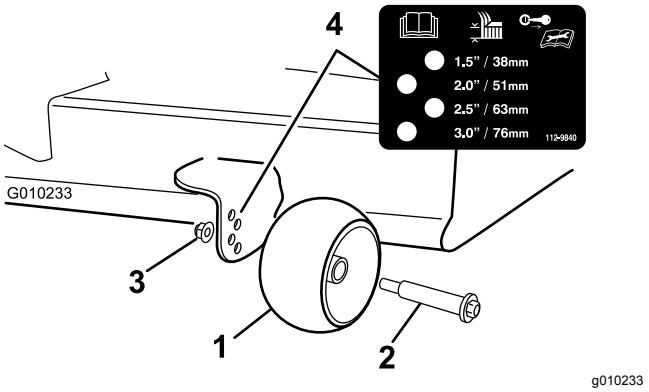

Slika 30

1. Valjak protiv skalpiranja travnjaka
2. Vijak
3. Prirubna matica
4. Razmak između otvora

Savjeti za rad

Korištenje postavke brzog rada

Za najbolju košnju i najveću cirkulaciju zraka, motor treba raditi u položaju FAST. Za temeljito rezanje trave potreban je zrak; nemojte postaviti visinu košnje tako nisko da kosište bude u potpunosti okruženo nepokošenom travom. Jedna strana kosišta uvijek bi trebala biti slobodna od nepokošene trave, što omogućuje usis zraka u kosište.

Prvo košenje trave

Pokosite travu na način da bude nešto dulja nego što je to uobičajeno kako biste zajamčili da visina košnje kosišta ne skalpira neravno tlo. Međutim, općenito je najbolje primjenjivati visinu košnje koju ste prethodno koristili. Prilikom košnje trave dulje od 15 cm, možda ćete morati dvaput pokositi travu kako biste zajamčili prihvatljivu kvalitetu košnje.

Rezanje trećine vlati trave

Najbolje je rezati otprilike trećinu vlati trave. Ne preporučuje se da režete više od toga osim ako trava nije rijetka ili ako kosite u kasnu jesen kada trava raste sporije.

Mijenjanje smjera košnje

Mijenjajte smjer košnje kako biste zajamčili da trava stoji uspravno. Tako se također ravnomjernije raspršuje pokošena trava, čime se potiče razgradnja i gnojidba.

Košnja u pravilnim razmacima

Trava raste različitim brzinama u različitim dijelovima godine. Kako biste zadržali istu visinu košnje, češće kosite u rano proljeće. Budući da se rast trave usporava sredinom ljeta, kosite rjeđe. Ako nećete moći kositi tijekom duljeg razdoblja, prvo pokosite travu na visokoj visini košnje, a nakon 2 dana ponovno pokosite travu s nižom postavkom košnje.

Sporija brzina košnje

Kako biste poboljšali kvalitetu košnje, u određenim uvjetima vozite sporije.

Ne kosite travu prekratko

Kada kosite travu na neravnom travnjaku, podignite visinu košnje kako biste osigurali da travnjak ne bude skalpiran.

Zaustavljanje kosilice

Ako morate zaustaviti kretanje uređaja unaprijed prilikom košnje, na vaš travnjak možda će pasti busen odrezane trave. Kako biste to spriječili, prijeđite na prethodno pokošeno područje dok su noževi aktivirani ili možete deaktivirati kosište tijekom kretanja unaprijed.

Držite donju stranu kosišta čistom

Nakon svake upotrebe očistite pokošenu travu i prljavštinu s donje strane kosišta. Ako se u kosištu nakupe trava i prljavština, kvaliteta rezanja s vremenom više neće biti zadovoljavajuća.

Održavanje noževa

Održavajte noževe oštrima tijekom cijele sezone košnje jer oštri noževi rade čiste rezove bez trganja ili komadanja vlati trave. Od trganja i komadanja rubovi trave posmeđe, što usporava rast i povećava vjerojatnost bolesti. Nakon svake uporabe provjerite jesu li noževi oštri te jesu li istrošeni ili oštećeni. Po potrebi naoštrite noževe ili izbrusite neravnine. Ako je nož oštećen ili istrošen, smjesta ga zamijenite originalnim zamjenskim nožem tvrtke Toro.

Nakon rada

Sigurnost nakon rada

Opće informacije o sigurnosti

- Očistite travu i prljavštinu iz jedinica za rezanje, prigušivača i kućišta motora kako biste smanjili rizik od požara. Očistite proliveno ulje ili gorivo.
- Isključite dovod goriva prije skladištenja ili transporta uređaja.
- Prilikom transporta uređaja ili kada ne koristite uređaj, deaktivirajte pogon priključnog dijela.
- Pustite da se motor ohladi prije skladištenja uređaja u bilo kojem zatvorenom prostoru.
- Nikad nemojte skladištiti uređaj ili spremnik za gorivo u blizini otvorenog plamena, iskri ili žižaka poput onih na bojlerima ili drugim uređajima.

Ručno guranje uređaja

Važno: **Uvijek ručno gurajte uređaj. Nikad nemojte vući uređaj jer ga vuča može oštetiti.**

Ovaj uređaj ima električni kočni mehanizam; kako biste gurali uređaj, ključ za paljenje mora biti u položaju RUN (rad). Kako biste deaktivirali električnu kočnicu, akumulator mora biti napunjen i funkcionalan.

Guranje uređaja

1. Parkirajte uređaj na ravnu površinu, deaktivirajte prekidač za upravljanje noževima i aktivirajte ručnu kočnicu.
2. Ugasite motor, izvadite ključ i pričekajte da se svi pomični dijelovi zaustave prije napuštanja vozačevog položaja.
3. Pronađite premosne poluge na okviru na objema stranama motora.
4. Gurnite premosne poluge prema naprijed kroz otvor za ključ kako bi se blokirale (Slika 31).

   Napomena: To učinite za svaku polugu.
5. Okrenite ključ za paljenje i deaktivirajte ručnu kočnicu.

   Napomena: Nemojte pokrenuti uređaj.

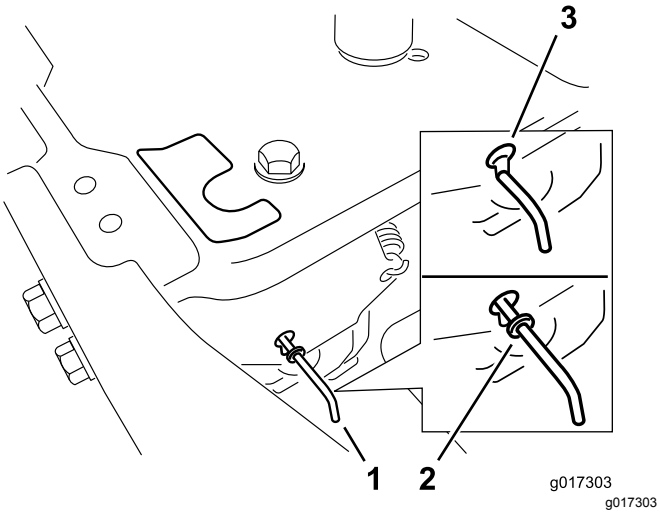

Slika 31

1. Lokacije premosne poluge
2. Položaj poluge za korištenje uređaja
3. Položaj poluge za guranje uređaja

6. Nakon što završite, provjerite je li ključ vraćen u položaj STOP kako biste spriječili pražnjenje akumulatora.

Napomena: Ako se uređaj ne pokrene, možda je još aktivirana električna kočnica. Ako je to potrebno, možete ručno otpustiti električnu kočnicu; pogledajte Otpuštanje električne kočnice (stranica 43).

Upravljanje uređajem

Gurnite premosne poluge unatrag kroz otvor za ključ i blokirajte ih kako je prikazano na Slika 31.

Napomena: To učinite za svaku polugu.

Transport uređaja

Za transport uređaja koristite se teškim teretnim vozilima. Koristite rampu pune širine. Osigurajte da prikolica ili kamion imaju sve potrebne kočnice, svjetla i oznake propisane zakonom. Pažljivo pročitajte sve sigurnosne upute. Ove informacije mogu pomoći vama i prolaznicima da izbjegnete ozljede. U pogledu zahtjeva za prikolicu i vezanje proučite lokalne pravilnike.

⚠ UPOZORENJE

Vožnja na cesti bez pokazivača smjera kretanja, svjetala, reflektirajućih oznaka ili oznake za spora vozila opasna je i može dovesti to nesreća i tjelesnih ozljeda.

Ne upravljajte uređajem na javnim ulicama ili cestama.

Odabir prikolice

⚠ UPOZORENJE

Utovar uređaja u prikolicu ili kamion povećava mogućnost prevrtanja i može dovesti do teških ozljeda ili smrti (Slika 32).

- **Upotrebljavajte samo rampu pune širine; ne upotrebljavajte pojedinačne rampe za svaku stranu uređaja.**
- **Nemojte prekoračiti 15 stupnjeva nagiba između rampe i tla ili između rampe i prikolice ili kamiona.**
- **Provjerite je li duljina rampe najmanje 4 puta veća od visine teretnog prostora prikolice ili kamiona. Time se jamči da kut rampe ne premašuje 15 stupnjeva na ravnom tlu.**

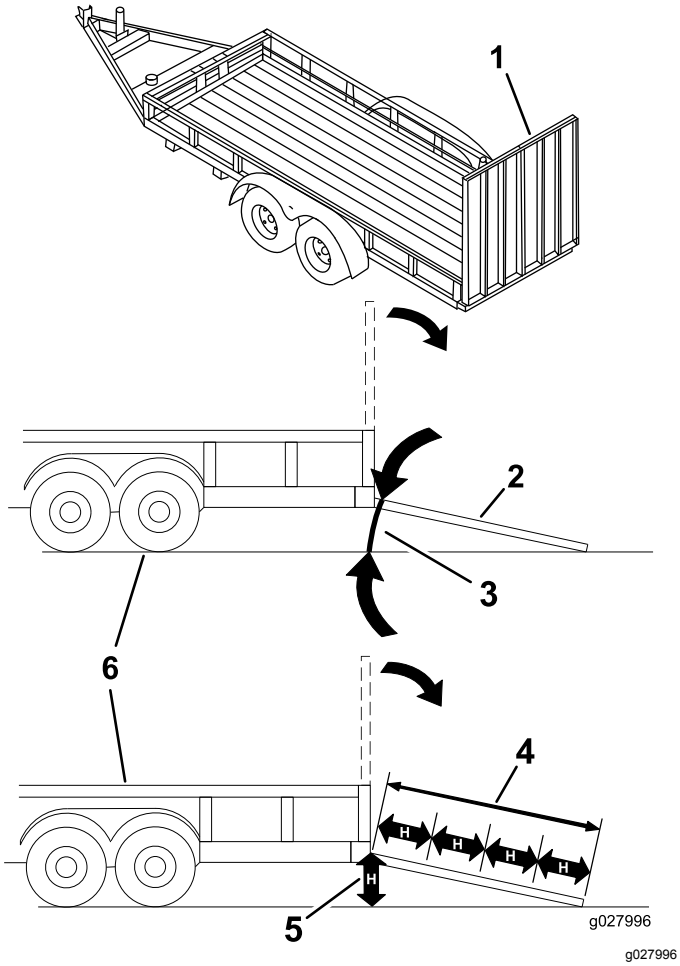

Slika 32

1. Puna širina rampe u sklopljenom položaj
2. Bočni prikaz pune širine rampe u položaju za utovar
3. Ne više od 15 stupnjeva
4. Rampa je najmanje 4 puta veća od visine teretnog prostora prikolice ili kamiona
5. H=visina teretnog prostora prikolice ili kamiona u odnosu na tlo
6. Prikolica

Utovar uređaja

⚠ UPOZORENJE

Utovar uređaja u prikolicu ili kamion povećava mogućnost prevrtanja unatrag i može dovesti do teških ozljeda ili smrti.

- **Budite krajnje oprezni pri upravljanju uređajem na rampi.**
- **Uvezite uređaj na prikolicu kretanjem unatrag i vozite ga po rampi prema naprijed.**
- **Izbjegavajte naglo ubrzavanje ili usporavanje prilikom vožnje uređaja na rampi jer to može dovesti do gubitka kontrole ili prevrtanja uređaja.**

1. Ako koristite prikolicu, spojite je s vučnim vozilom i učvrstite sigurnosne lance.
2. Ako je to primjenjivo, spojite kočnice i svjetla prikolice.
3. Spustite rampu, jamčeći pritom da kut između rampe i tla ne premašuje 15 stupnjeva (Slika 32).
4. Vozite uređaj unatrag uz rampu (Slika 33).

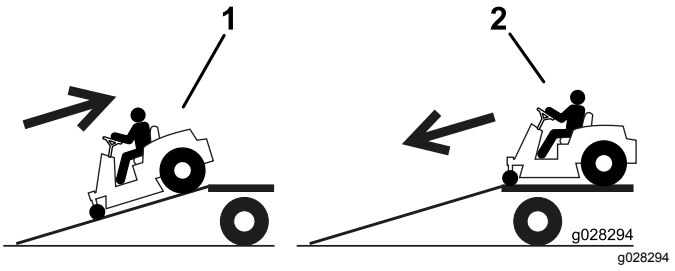

Slika 33

1. Vozite uređaj unatrag uz rampu.
2. Vozite uređaj unaprijed niz rampu.

5. Isključite motor, uklonite ključ i aktivirajte ručnu kočnicu.
6. Svežite uređaj u blizini prednjih okretnih kotača i stražnjeg odbojnika s pomoću traka, lanaca, kablova ili užadi (Slika 34). U pogledu zahtjeva za vezanje, proučite lokalne pravilnike.

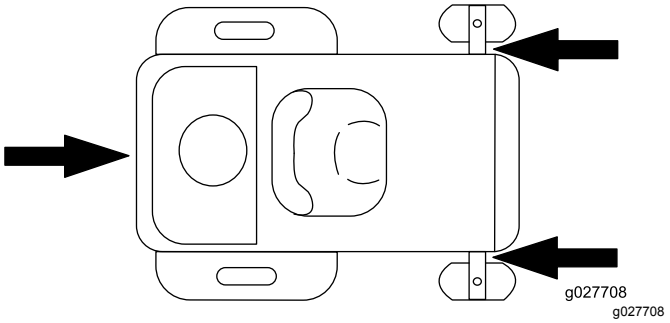

Slika 34

1. Petlje za vezanje

Istovar uređaja

1. Spustite rampu, jamčeći pritom da kut između rampe i tla ne premašuje 15 stupnjeva (Slika 32).
2. Vozite uređaj unaprijed niz rampu (Slika 33).

Održavanje

Napomena: Odredite lijevu i desnu stranu uređaja s uobičajenog vozačevog položaja.

Preporučeni raspored održavanja

Interval servisa održavanja	Postupak održavanja
Nakon prvih 5 sati	• Zamijenite motorno ulje i filtar.
Prije svake uporabe ili svakodnevno	• Očistite pročistač zraka kako biste uklonili prljave, otpuštene ili oštećene dijelove. • Provjerite razinu motornog ulja. • Očistite pregradu usisnika zraka. • Pregledajte noževe. • Pregledajte usmjerivač trave kako biste se uvjerili da nije oštećen.
Nakon svake uporabe	• Provjerite i očistite prednju stranu uređaja. • Očistite kućište kosišta.
Svakih 25 sati	• Podmažite sva mjesta podmazivanja. • Očistite pjenasti element pročistača zraka (češće u prašnjavim i prljavim uvjetima). • Provjerite tlak u gumama.
Svakih 100 sati	• Zamijenite pjenasti element pročistača zraka (češće u prašnjavim i prljavim uvjetima). • Očistite papirnati element pročistača zraka (češće u prašnjavim i prljavim uvjetima). • Zamijenite motorno ulje i filtar (češće u prašnjavim ili prljavim uvjetima). • Provjerite svjećicu(e). • Provjera linijskog filtra goriva.
Svakih 200 sati	• Zamijenite papirnati element pročistača zraka (češće u prašnjavim i prljavim uvjetima). • Zamijenite svjećicu(e). • Zamijenite linijski filtar goriva.
Prije skladištenja	• Napunite akumulator i odspojite kabele akumulatora. • Prije skladištenja uređaja provedite sve prethodno opisane postupke održavanja. • Obojite sve oguljene površine.

⚠ OPREZ

Ako ostavite ključ u prekidaču, netko bi slučajno mogao pokrenuti motor i nanijeti vama i prolaznicima teške ozljede.

Izvadite ključ iz prekidača za paljenje prije bilo kakvog održavanja.

Postupci prije održavanja

Sigurnost pri održavanju

- Prije popravka uređaja učinite sljedeće:
  - Isključite pogone.
  - Aktivirajte ručnu kočnicu.
  - Ugasite motor i izvadite ključ.
  - Odspojite žicu svjećice.
- Parkirajte kosilicu na ravnoj površini.
- Očistite travu i krhotine iz jedinice za rezanje, pogona, prigušivača i motora kako biste spriječili izbijanje požara.
- Očistite proliveno ulje ili gorivo.
- Uređaj nikad ne smije servisirati neosposobljeno osoblje.
- Po potrebi upotrijebite podmetače za pridržavanje uređaja i/ili komponenti.
- Pažljivo otpuštajte pritisak iz komponenti s pohranjenom energijom.
- Prije provedbe popravaka odspojite akumulator ili uklonite žicu svjećice. Prvo odspojite negativni priključak, a zatim pozitivni priključak. Prvo spojite pozitivni priključak, a negativni spojite posljednji.
- Budite oprezni pri pregledavanju noževa. Pri održavanju noževa budite oprezni i zamotajte noževe ili nosite debele rukavice. Uvijek zamijenite noževe; nikad ih nemojte ravnati ili zavarivati.
- Držite ruke i noge podalje od pokretnih dijelova. Ako je to moguće, nemojte vršiti podešavanje dok motor radi.
- Držite sve dijelove u dobrom radnom stanju i zategnute, osobito vijke za pričvršćivanje noževa. Zamijenite sve istrošene ili oštećene naljepnice.
- Nikad nemojte ometati predviđenu funkciju sigurnosnog uređaja ili smanjivati stupanj zaštite koji pruža sigurnosni uređaj. Redovito provjeravajte rade li ispravno.
- Kako biste zajamčiti optimalnu učinkovitost i daljnju primjenjivost certifikata o sigurnosti uređaja, koristite samo originalne zamjenske dijelove i dodatni pribor društva Toro. Zamjenski dijelovi i dodatni pribor drugih proizvođača mogu biti opasni, a njihova uporaba može poništiti jamstvo.
- Često provjeravajte rad ručne kočnice. Ako je to potrebno, podesite je i servisirajte.

Podizanje sjedala

Provjerite je li ručna kočnica aktivirana. Podignite sjedalo prema naprijed.

Možete pristupiti sljedećim dijelovima podizanjem sjedala:

- Pločica sa serijskim brojem
- Servisna naljepnica
- Vijci za podešavanje sjedala (ako je primjenjivo)
- Filtar goriva
- Akumulator i kabeli akumulatora

Otpuštanje zastora kosišta

Otpustite 2 donja vijka zastora kako biste pristupili gornjoj strani kosišta (Slika 35).

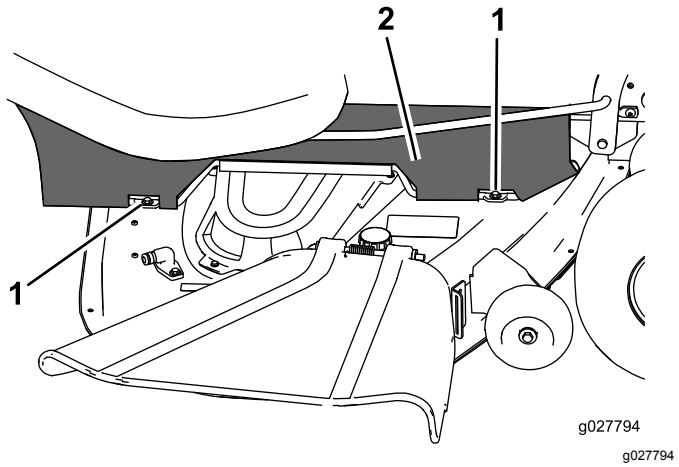

Slika 35

1. Donji vijak
2. Zastor

Napomena: Nakon održavanja uvijek učvrstite vijke i spojite zastor.

Podizanje prednje strane uređaja

Ako morate podići prednju stranu uređaja, koristite prednji rub kako je prikazano na Slika 36.

Važno: **Kako biste spriječili oštećenje mehanizma za upravljanje, koristite samo prednji rub uređaja kao točku za podizanje.**

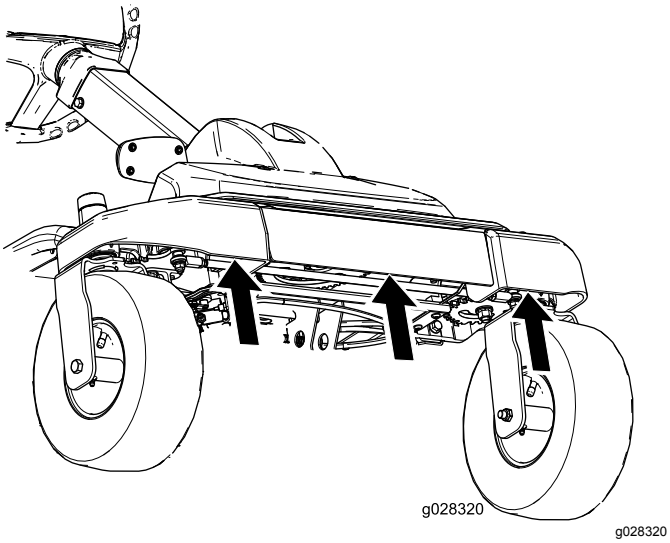

g028320

Slika 36

Podmazivanje

Podmazivanje ležajeva

Interval servisiranja: Svakih 25 sati—Podmažite sva mjesta podmazivanja.

Vrsta maziva: Litijsko mazivo br. 2

1. Parkirajte kosilicu na ravnoj površini, isključite prekidač za upravljanje noževima i aktivirajte ručnu kočnicu; pogledajte Gašenje motora (stranica 25).
2. Ugasite motor, izvadite ključ i pričekajte da se svi pomični dijelovi zaustave prije napuštanja vozačevog položaja.
3. Očistite mjesta podmazivanja (Slika 37 i Slika 38) krpom.

   Napomena: Ogulite boju s prednje strane mjesta podmazivanja.

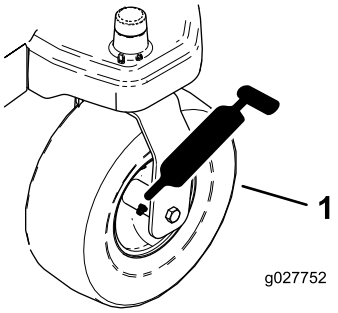

g027752

Slika 37

1. Guma prednjeg okretnog kotača

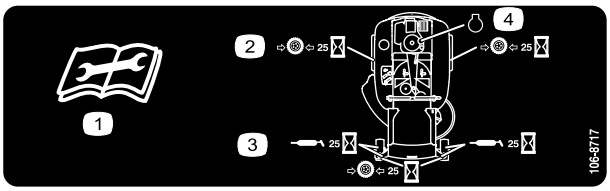

decal106-8717

Slika 38

Nalazi se na donjoj strani postolja sjedala

1. Prije servisiranja ili održavanja uređaja pročitajte upute za uporabu
2. Provjerite tlak u gumama svakih 25 sati rada
3. Podmažite svakih 25 sati rada
4. Motor

4. Prislonite pištolj za mazivo svakom elementu (Slika 37 i Slika 38).

5. Uštrcajte mazivo u mjesta za podmazivanje dok mazivo ne poče curiti iz ležajeva.
6. Uklonite višak maziva.

Održavanje motora

Sigurnost motora

- Ugasite motor prije provjeravanja ili dodavanja ulja u kućište motora.
- Držite ruke, noge, lice, odjeću i druge dijelove tijela podalje od prigušivača i drugih vrućih površina.

Servisiranje pročistača zraka

Interval servisiranja: Prije svake uporabe ili svakodnevno

Napomena: Ako su uvjeti rada iznimno prašnjavi ili pjeskoviti, češće mijenjajte pročistač zraka (svakih nekoliko sati).

Uklanjanje pjenastih i papirnatih elemenata

1. Parkirajte uređaj na ravnoj površini, isključite prekidač za upravljanje noževima (PTO) i aktivirajte ručnu kočnicu.
2. Ugasite motor, izvadite ključ i pričekajte da se svi pomični dijelovi zaustave prije napuštanja vozačevog položaja.
3. Očistite područje oko poklopca pročistača zraka kako biste spriječili prodiranje nečistoće u motor, što može uzrokovati kvar.
4. Podignite poklopac i zakrenite sklop pročistača zraka kako biste ga izvadili iz motora (Slika 39).

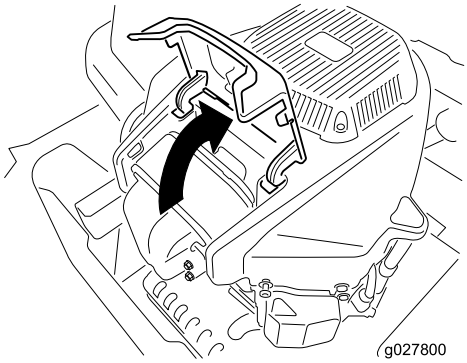

g027800

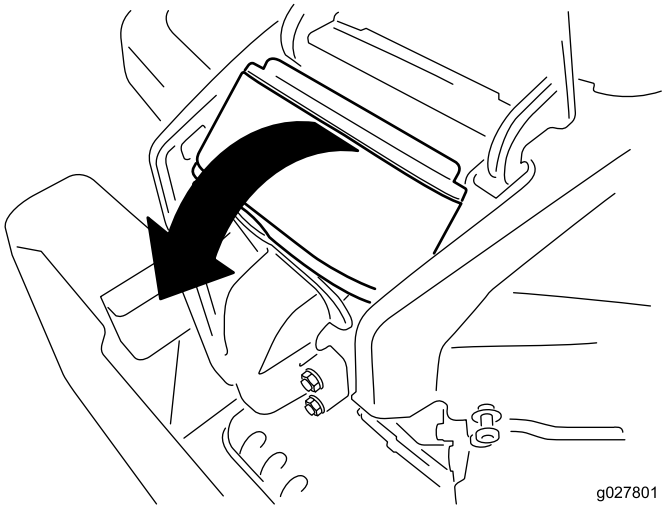

g027801

Slika 39

5. Odvojite pjenaste i papirnate elemente (Slika 40).

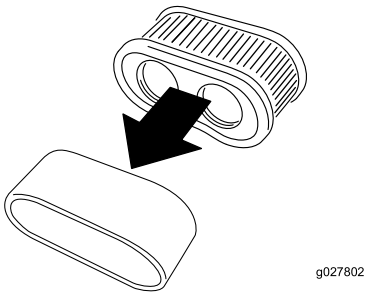

g027802

Slika 40

Servisiranje pjenastog elementa pročistača zraka

Interval servisiranja: Svakih 25 sati/Mjesečno (što je prije)—Očistite pjenasti element pročistača zraka (češće u prašnjavim i prljavim uvjetima).

Svakih 100 sati/Godišnje (što je prije)—Zamijenite pjenasti element pročistača zraka (češće u prašnjavim i prljavim uvjetima).

1. Operite pjenasti element s pomoću tekućeg sapuna i tople vode. Nakon što ga očistite, dobro ga isperite.
2. Osušite element na način da ga stisnete u čistoj krpi.

Važno: **Zamijenite pjenasti element ako je potrgan ili istrošen.**

Servisiranje papirnatog elementa pročistača zraka

Interval servisiranja: Svakih 100 sati—Očistite papirnati element pročistača zraka (češće u prašnjavim i prljavim uvjetima).

Svakih 200 sati—Zamijenite papirnati element pročistača zraka (češće u prašnjavim i prljavim uvjetima).

1. Očistite papirnati element laganim tapkanjem kako biste uklonili prašinu.

   Napomena: Ako je vrlo prljav, zamijenite papirnati element novim elementom.
2. Provjerite ima li filtar rupe, naslage masti ili oštećenja gumene brtve.
3. Ako je oštećen, zamijenite papirnati element.

Važno: **Nemojte čistiti papirnati filtar.**

Ugradnja pročistača zraka

1. Postavite pjenasti element preko papirnatog elementa.

   Napomena: Nemojte oštetiti elemente.

2. Podesite rupe filtra s priključcima razdjelnika.
3. Zakrenite filtar prema dolje u komoru i u potpunosti ga postavite na razdjelnik (Slika 41).

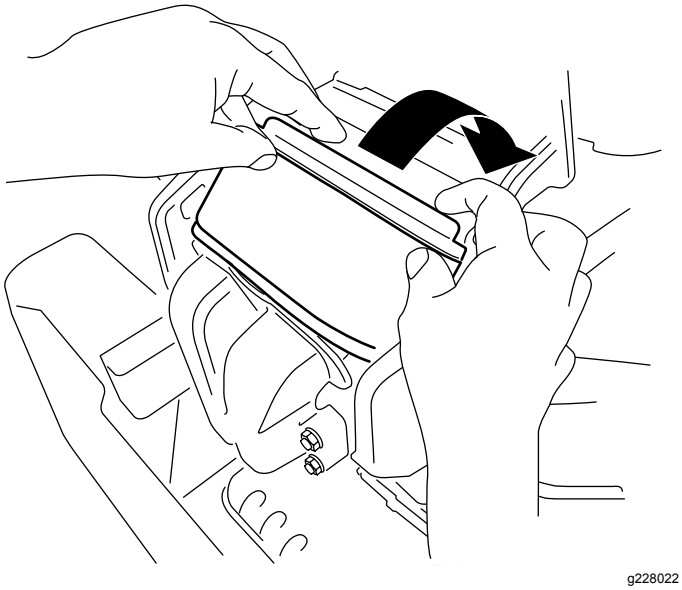

g228022

Slika 41

4. Zatvorite poklopac.

Održavanje motornog ulja

Specifikacije motornog ulja

Vrsta ulja: Detergentno ulje (API servis SF, SG, SH, SJ ili SL)

Kapacitet kućišta motora: 2,4 l s uljnim filtrom

Viskoznost: Pogledajte tablicu u nastavku.

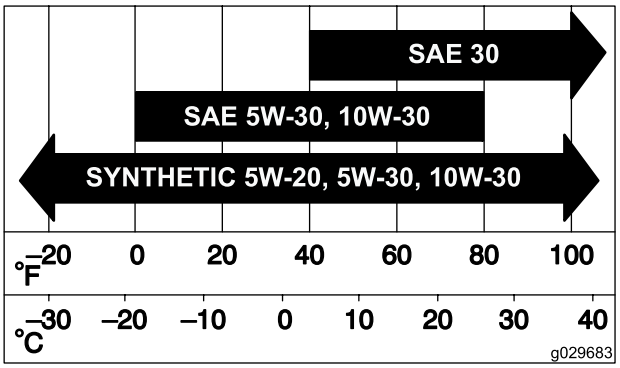

g029683

Slika 42

Provjeravanje razine motornog ulja

Interval servisiranja: Prije svake uporabe ili svakodnevno

Napomena: Provjerite ulje dok je motor hladan.

Važno: **Ako prepunite kućište motora ili ga nedovoljno napunite uljem i pokrenete motor, možete ga oštetiti.**

1. Parkirajte uređaj na ravnoj površini, isključite prekidač za upravljanje noževima (PTO) i aktivirajte ručnu kočnicu.
2. Ugasite motor, izvadite ključ i pričekajte da se svi pomični dijelovi zaustave prije napuštanja vozačevog položaja.

   Napomena: Provjerite je li motor hladan kako bi ulje imalo vremena za otjecanje u karter.

3. Kako biste spriječili nakupljanje nečistoća, odrezane trave itd. u motoru, očistite područje oko poklopca spremnika za ulje i šipke za mjerenje razine ulja prije uklanjanja (Slika 43).

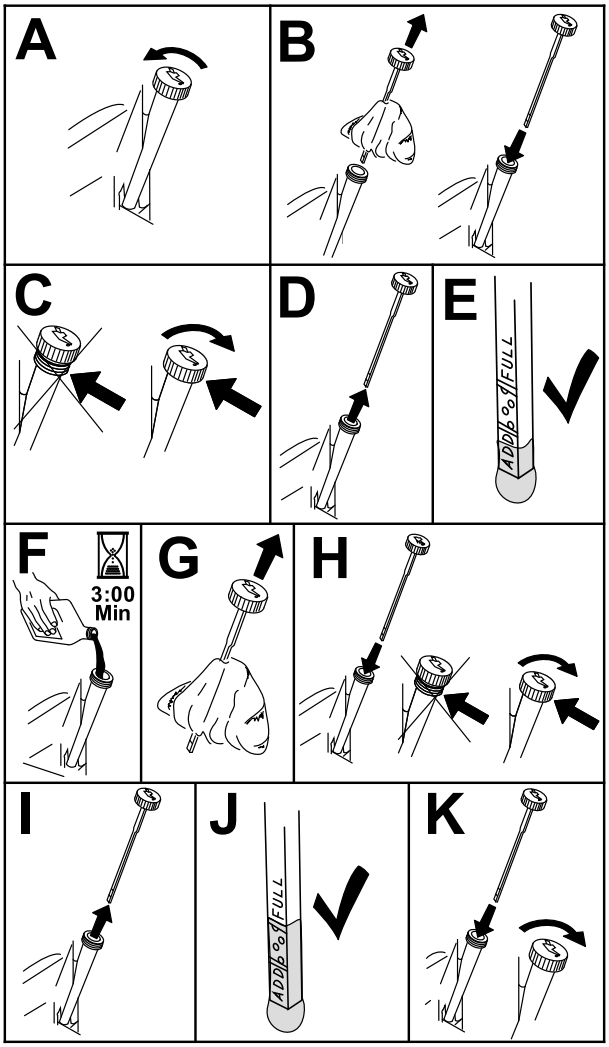

g193541

Slika 43

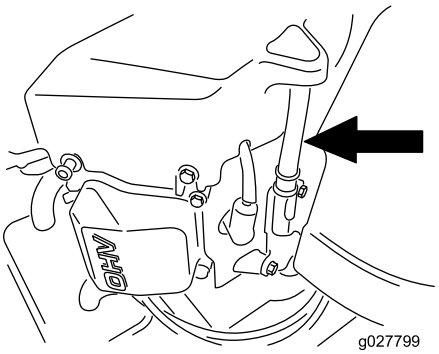

g027799

g027799

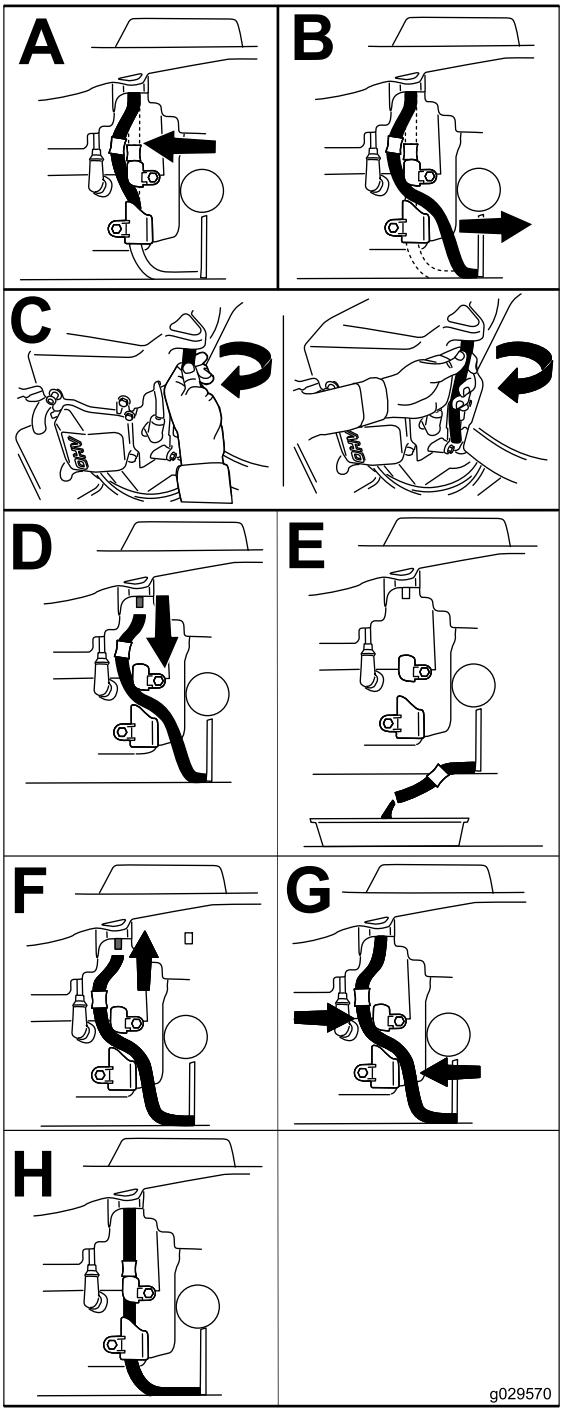

g029570

g029570

Slika 44

Mijenjanje motornog ulja i uljnog filtra

Interval servisiranja: Nakon prvih 5 sati/Nakon prvog mjeseca (što je prije)—Zamijenite motorno ulje i filtar.

Svakih 100 sati/Godišnje (što je prije)—Zamijenite motorno ulje i filtar (češće u prašnjavim ili prljavim uvjetima).

1. Kako biste zajamčili da će se ulje u potpunosti ocijediti, parkirajte uređaj na ravnoj površini.
2. Isključite prekidač da upravljanje noževima (PTO) i aktivirajte ručnu kočnicu.
3. Ugasite motor, izvadite ključ i pričekajte da se svi pomični dijelovi zaustave prije napuštanja vozačevog položaja.
4. Ispustite ulje iz motora.

5. Promjena filtra motornog ulja (Slika 45).

   Napomena: Provjerite dodiruje li brtva uljnog filtra motor, a potom zakrenite filtar za još 3/4 okreta.

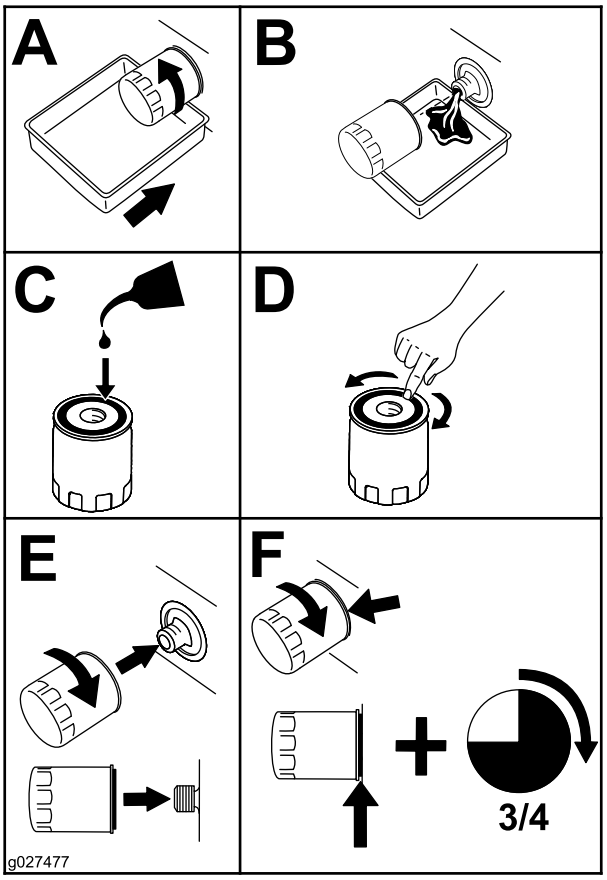

g027477

Slika 45

6. Polako ulijte približno 80 % navedenog ulja u cijev filtra i polako dodajte još ulja kako biste u potpunosti napunili spremnik (Slika 46).

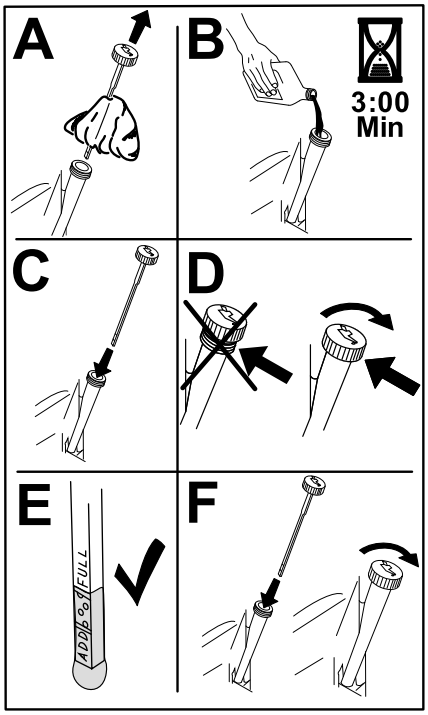

g193530

Slika 46

7. Odložite iskorišteno ulje u reciklažni centar.

Servisiranje svjećice

Interval servisiranja: Svakih 100 sati/Godišnje (što je prije)—Provjerite svjećicu(e).

Svakih 200 sati/Svake 2 godine (što je prije)—Zamijenite svjećicu(e).

Prije ugradnje svjećice provjerite je li zračni razmak između središnje i bočnih elektroda ispravan. Za uklanjanje i postavljanje svjećice koristite ključ za svjećicu i alat za zatvaranje otvora ili mjerni listić kako biste provjerili i prilagodili zračni prostor. Ako je to potrebno, postavite novu svjećicu.

Tip: Champion® RN9YC ili NGK® BPR6ES

Zračni prostor: 0,76 mm

Uklanjanje svjećice

1. Parkirajte uređaj na ravnoj površini, isključite prekidač za upravljanje noževima (PTO) i aktivirajte ručnu kočnicu.
2. Ugasite motor, izvadite ključ i pričekajte da se svi pomični dijelovi zaustave prije napuštanja vozačevog položaja.
3. Očistite područje oko dna svjećice kako biste osigurali da u motor neće prodrijeti nečistoće ili krhotine.
4. Uklanjanje svjećice (Slika 47).

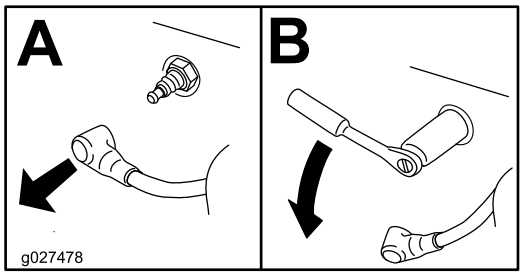

g027478

Slika 47

Provjera svjećice

Važno: **Nemojte čistiti svjećicu(e). Uvijek zamijenite svjećicu koja je obložena crnim slojem, koja ima istrošene elektrode, ako je pokrivena uljem ili ako je napuknuta.**

Ako vidite svjetlosmeđu ili sivu boju na izolatoru, motor ispravno radi. Crni sloj na izolatoru najčešće znači da je pročistač zraka prljav.

Postavite razmak na 0,75 mm.

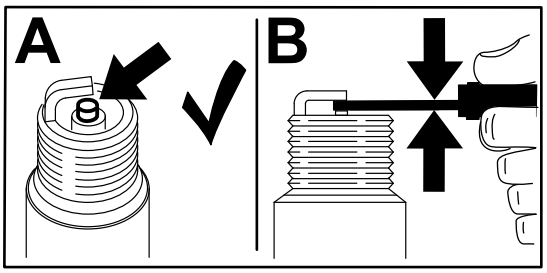

g206628

Slika 48

Postavljanje svjećice

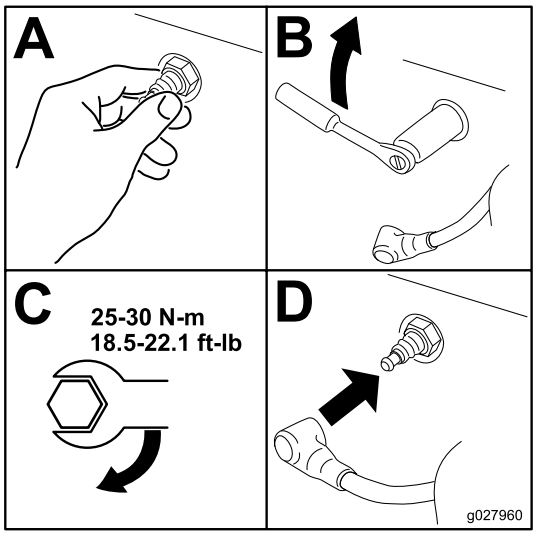

g027960

Slika 49

Čišćenje rashladnog sustava

1. Parkirajte uređaj na ravnoj površini, isključite prekidač za upravljanje noževima (PTO) i aktivirajte ručnu kočnicu.
2. Ugasite motor, izvadite ključ i pričekajte da se svi pomični dijelovi zaustave prije napuštanja vozačevog položaja.
3. Izvadite zračni filtar iz motora.
4. Uklonite pokrov motora.
5. Kako biste spriječili da u usisnik zraka prodru krhotine, postavite zračni filtar na bazu filtra.
6. Očistite krhotine i travu iz dijelova.
7. Izvadite zračni filtar i postavite pokrov motora.
8. Postavljanje zračnog filtra.

Održavanje sustava goriva

⚠ OPASNOST

U određenim uvjetima gorivo je vrlo zapaljivo i eksplozivno. Požar ili eksplozija uzrokovana gorivom mogu uzrokovati opekline kod vas i drugih ljudi i oštetiti imovinu.

- **Održavanje povezano s gorivom provodite dok je motor hladan. To činite na otvorenom. Obrišite gorivo ako se prolije.**
- **Nikad nemojte pušiti dok cijedite gorivo i držite se podalje od otvorenog plamena ili mjesta na kojima bi se pare goriva mogla zapaliti iskrom.**

Zamjena linijskog filtra goriva

Interval servisiranja: Svakih 100 sati/Godišnje (što je prije)—Provjera linijskog filtra goriva.

Svakih 200 sati/Svake 2 godine (što je prije)—Zamijenite linijski filtar goriva.

Nikad nemojte postavljati prljavi filtar nakon što ga uklonite iz linije goriva.

1. Parkirajte uređaj na ravnoj površini, isključite prekidač za upravljanje noževima (PTO) i aktivirajte ručnu kočnicu.
2. Ugasite motor, izvadite ključ i pričekajte da se svi pomični dijelovi zaustave prije napuštanja vozačevog položaja.

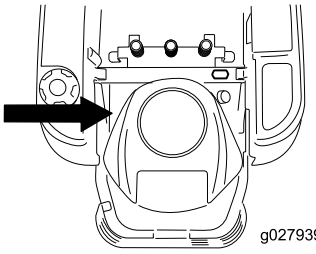

g027939

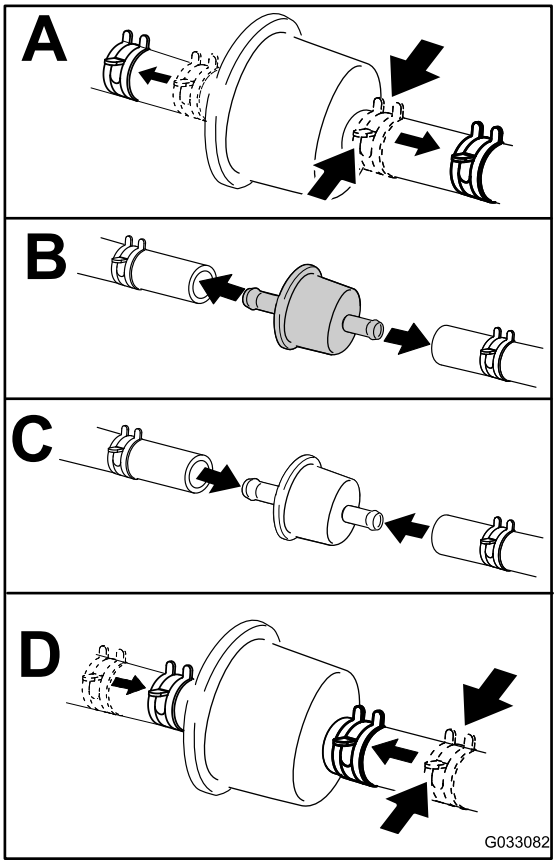

g033082

Slika 50

Održavanje električnog sustava

Sigurnost električnog sustava

- Odspojite akumulator prije popravljanja uređaja. Prvo odspojite negativni priključak, a zatim pozitivni. Prvo spojite pozitivni priključak, a zatim negativni.
- Punite akumulator na otvorenom, dobro prozračenom mjestu, daleko od iskri i plamena. Isključite punjač prije spajanja ili odspajanja akumulatora. Nosite zaštitnu odjeću i upotrebljavajte izolirane alate.

Održavanje akumulatora

Uklanjanje akumulatora

⚠ UPOZORENJE

Priključci akumulatora ili metalni alati mogu uzrokovati kratki spoj s metalnim komponentama uređaja i tako izazvati iskrenje. Iskre mogu uzrokovati eksploziju plinova akumulatora i tako dovesti do tjelesnih ozljeda.

- **Pri uklanjanju ili postavljanju akumulatora ne dopustite da priključci akumulatora dođu u dodir s bilo kojim metalnim dijelom uređaja.**
- **Ne dopustite da dođe do kratkog spoja s metalnim alatima između priključaka akumulatora i metalnih dijelova uređaja.**

1. Parkirajte uređaj na ravnoj površini, isključite prekidač za upravljanje noževima (PTO) i aktivirajte ručnu kočnicu.
2. Ugasite motor, izvadite ključ i pričekajte da se svi pomični dijelovi zaustave prije napuštanja vozačevog položaja.
3. Podignite sjedalo kako biste pristupili akumulatoru.
4. Odspojite negativni (crni) kabel za uzemljenje od kleme akumulatora (Slika 51).

   Napomena: Sačuvajte sve pričvršćivače.

⚠ UPOZORENJE

Neispravno uklanjanje kabela iz akumulatora može dovesti do oštećenja uređaja i kablova, što uzrokuje iskrenje. Iskre mogu uzrokovati eksploziju plinova akumulatora i tako dovesti do tjelesnih ozljeda.

- **Uvijek odspojite negativni (crni) kabel akumulatora prije odspajanja pozitivnog (crvenog) kabela.**
- **Uvijek spojite pozitivni (crveni) kabel akumulatora prije spajanja negativnog (crnog) kabela.**

5. Povucite gumeni pokrov s pozitivnog (crvenog) kabla.
6. Odspojite pozitivni (crveni) kabel za od kleme akumulatora (Slika 51).

   Napomena: Sačuvajte sve pričvršćivače.
7. Uklonite držače akumulatora (Slika 51) i podignite akumulator iz podloge za akumulator.

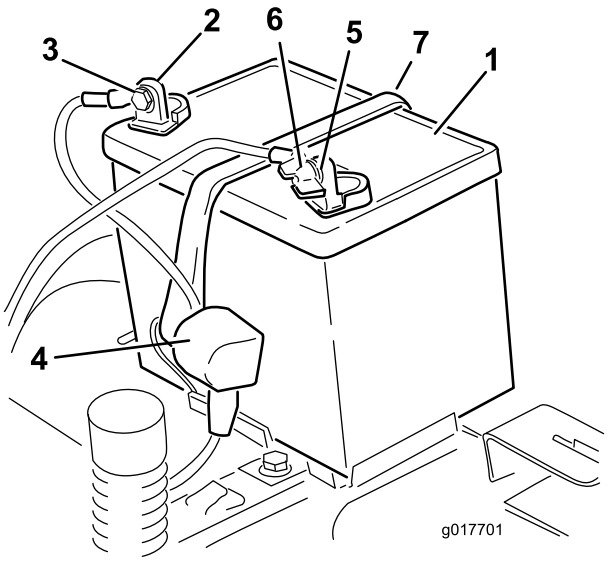

g017701

Slika 51

1. Akumulator
2. Pozitivna (+) klema akumulatora
3. Vijak, podložna pločica i matica
4. Terminalni nastavak
5. Negativna (–) klema akumulatora
6. Krilata matica, podložna pločica i vijak
7. Držač akumulatora

Punjenje akumulatora

Interval servisiranja: Prije skladištenja—Napunite akumulator i odspojite kabele akumulatora.

1. Uklonite akumulator iz šasije; pogledajte Uklanjanje akumulatora (stranica 41).
2. Punite bateriju tijekom najmanje 1 sat na 6 do 10 A.

   Napomena: Nemojte prenapuniti akumulator.
3. Kad se akumulator napuni do kraja, odspojite punjač s utičnice i zatim odspojite kabele punjača s klema (Slika 52).

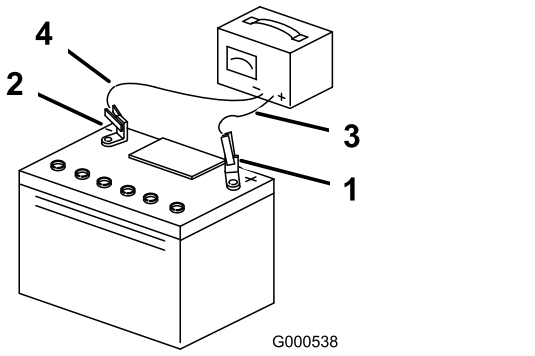

Slika 52

1. Pozitivna (+) klema akumulatora
2. Negativna (–) klema akumulatora
3. Crveni (+) kabel punjača
4. Crni (–) kabel punjača

Postavljanje akumulatora

1. Postavite akumulator na podlogu (Slika 51).
2. S pomoću prethodno uklonjenih pričvršćivača postavite pozitivni (crveni) kabel akumulatora na pozitivni (+) priključak akumulatora.
3. S pomoću prethodno uklonjenih pričvršćivača postavite negativni kabel akumulatora na negativni (-) priključak akumulatora.
4. Navucite crveni terminalni nastavak na pozitivnu (crvenu) klemu akumulatora.
5. Učvrstite akumulator s pomoću držača (Slika 51).
6. Spustite sjedalo.

Održavanje osigurača

Električni sustav zaštićen je osiguračima. Nije ga potrebno održavati; međutim, ako pregori osigurač provjerite je li došlo do kvarova ili kratkih spojeva u komponenti / strujnom krugu.

Vrsta osigurača:

- Glavni – F1 (30 A, tip noža)
- Krug punjenja – F2 (25 A, tip noža)

1. Uklonite vijke kojima je upravljačka ploča pričvršćena za uređaj.

   Napomena: Sačuvajte sve pričvršćivače.
2. Podignite upravljačku ploču kako biste pristupili glavnom kabelskom snopu i bloku osigurača (Slika 53).
3. Kako biste zamijenili osigurač, izvucite ga i uklonite (Slika 53).

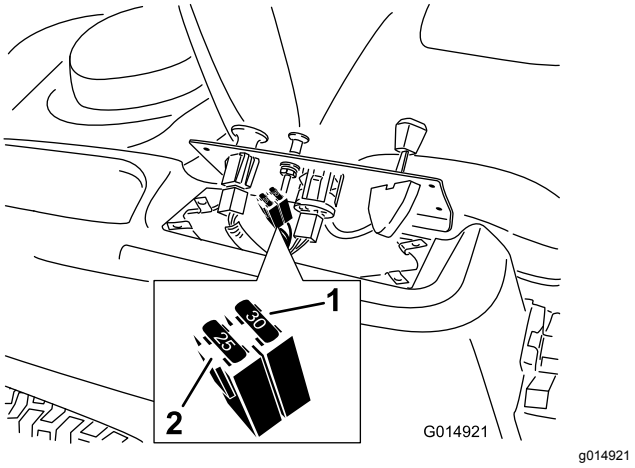

Slika 53

1. Glavni (30 A)
2. Krug punjenja (25 A)

4. Vratite upravljačku ploču na izvorni položaj.

   Napomena: Kako biste je pričvrstili, koristite prethodno uklonjene vijke.

Održavanje pogonskog sustava

Provjera tlaka u gumama

Interval servisiranja: Svakih 25 sati—Provjerite tlak u gumama.

Održavajte tlak zraka u prednjim i stražnjim gumama, kako je utvrđeno. Neujednačen tlak u gumama može uzrokovati neravnu košnju. Provjerite tlak na stablu ventila (Slika 54). Provjeravajte gume dok su hladne radi što preciznijeg očitavanja tlaka.

Poštujte najveći tlak koji je predložio proizvođač guma na stjenci guma okretnih kotača.

Napunite gume kotača stražnjeg pogona na 0,9 bar.

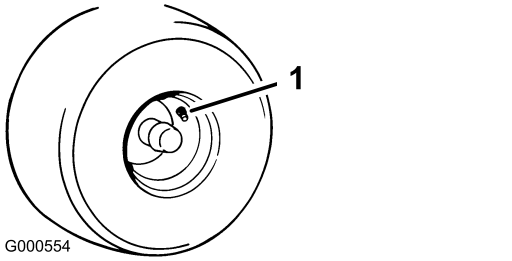

Slika 54

1. Stablo ventila

Otpuštanje električne kočnice

Možete ručno otpustiti električnu kočnicu zakretanjem spojnica prema naprijed. Nakon napajanja električne kočnice, kočnica se ponovno postavlja.

1. Okrenite ključ u položaj OFF ili odspojite akumulator.
2. Pronađite vratilo na električnoj kočnici gdje su povezane spojnice kočnice (Slika 55).
3. Zakrenite vratilo prema naprijed kako biste otpustili kočnicu.

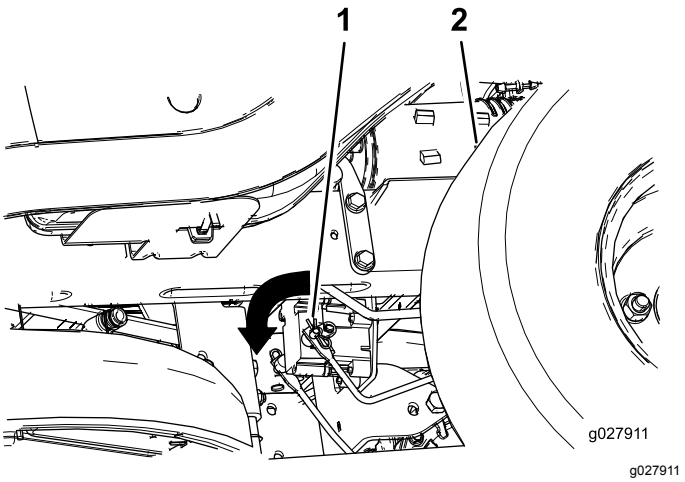

Slika 55

1. Spojnica kočnice na upravljačkom modulu električne kočnice
2. Lijeva stražnja guma

Održavanje remena

Zamjena remena kosišta

Znakovi istrošenog remena obuhvaćaju zvuk škripanja prilikom okretanja remena, klizanje noževa prilikom rezanja trave te pohabane rubove, tragove paleža i pukotine na remenu. Ako je prisutan bilo koji od navedenih znakova, zamijenite remen kosišta.

1. Parkirajte uređaj na ravnoj površini, isključite prekidač za upravljanje noževima (PTO) i aktivirajte ručnu kočnicu.
2. Ugasite motor, izvadite ključ i pričekajte da se svi pomični dijelovi zaustave prije napuštanja vozačevog položaja.
3. Postavite visinu košnje na najniži položaj košnje od 38 mm.
4. Uklonite pokrove remenice (Slika 56).

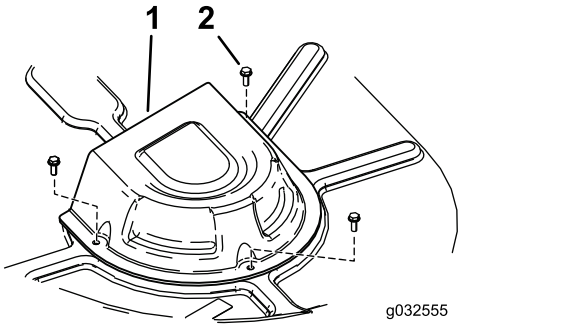

g032555

Slika 56

1. Poklopac
2. Vijak

5. Otpustite donja 2 vijka kojima je zastor kosišta pričvršćen uz kosište. Pogledajte Otpuštanje zastora kosišta (stranica 32).
6. S pomoću alata za uklanjanje opruga (br. dijela Toro 92-5771), uklonite oprugu praznog hoda s kuke kosišta kako biste uklonili napetost remenice praznog hoda i skinite remen s remenica (Slika 57 i Slika 58).

⚠ UPOZORENJE

Opruga je napeta i može uzrokovati tjelesne ozljede.

Budite oprezni prilikom uklanjanja remena.

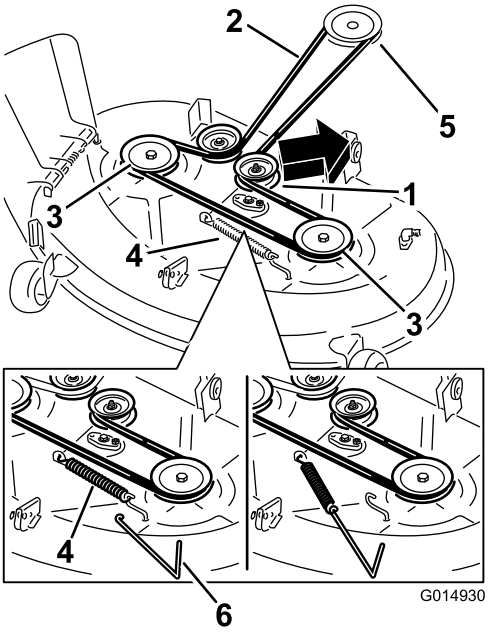

g014930

Slika 57

Kosište s 2 noža

1. Remenica praznog hoda
2. Remen kosišta
3. Vanjska remenica
4. Opruga
5. Remenica motora
6. Alat za uklanjanje opruga

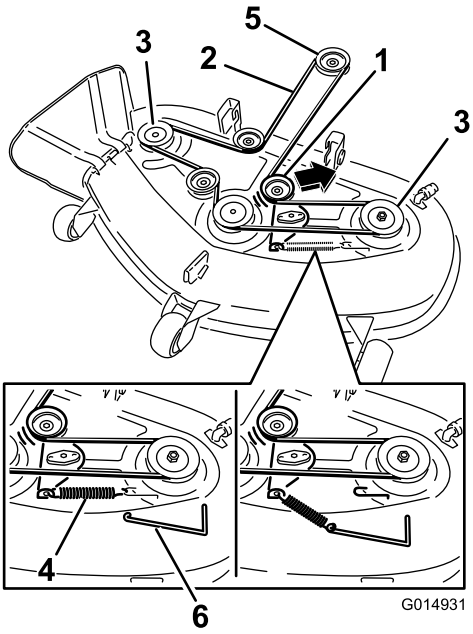

g014931

Slika 58

Kosište s 3 noža

1. Remenica praznog hoda
2. Remen kosišta
3. Vanjska remenica
4. Opruga
5. Remenica motora
6. Alat za uklanjanje opruga

7. Navucite novi remen oko remenice motora i remenica kosišta (Slika 58).

8. S pomoću alata za uklanjanje opruga postavite oprugu praznog hoda na kuku kosišta i spregnite remenicu praznog hoda i remen kosišta (Slika 57 i Slika 58).
9. Zategnite donja 2 vijka kojima je zastor kosišta pričvršćen uz kosište. Pogledajte Otpuštanje zastora kosišta (stranica 32).
10. Postavite pokrove remenice.

Održavanje kosilice

Održavanje noževa za rezanje

Održavajte noževe oštrima kako biste osigurali vrhunsku kvalitetu rezanja. Preporučamo da imate rezervne noževe pri ruci kako biste olakšali oštrenje i zamjenu.

Sigurnost noževa

Istrošeni ili oštećeni noževi mogu se slomiti i komadići noža bi mogli biti odbačeni prema vama ili prolaznicima te tako uzrokovati teške tjelesne ozljede ili smrt. Ako pokušate popraviti oštećene noževe, više neće biti primjenjiva zajamčena sigurnost proizvoda.

- Povremeno provjerite jesu li noževi istrošeni ili oštećeni.
- Budite oprezni pri pregledavanju noževa. Pri održavanju noževa budite oprezni i zamotajte noževe ili nosite rukavice. Nikad ne ravnajte ili varite noževe, samo ih mijenjajte ili oštrite.
- Budite oprezni s kosilicama s višestrukim noževima jer okretanje jednog noža može uzrokovati okretanje drugih noževa.

Prije pregledavanja ili održavanja noževa

1. Parkirajte uređaj na ravnoj površini, isključite prekidač za upravljanje noževima (PTO) i aktivirajte ručnu kočnicu.
2. Isključite motor, uklonite ključ i odspojite žice svjećice sa svjećica.

Pregledavanje noževa

Interval servisiranja: Prije svake uporabe ili svakodnevno

1. Pregledajte oštrice (Slika 59).
2. Ako su oštrice tupe ili imaju zareze, uklonite i naoštrite noževe; pogledajte Oštrenje noževa (stranica 47).
3. Pregledajte noževe, osobito u zakrivljenom dijelu.
4. Ako na tom dijelu uočite napukline, znakove istrošenosti ili stvaranje utora, smjesta zamijenite nož (Slika 59).

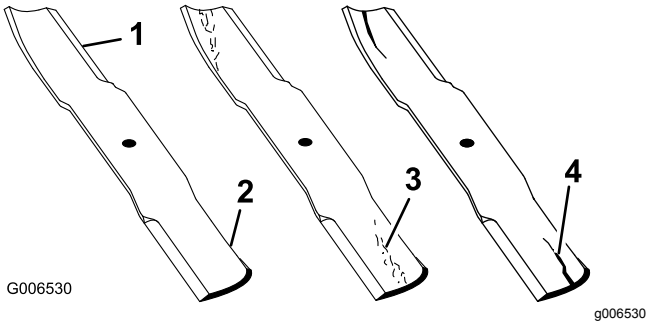

Slika 59

1. Oštrica
2. Zakrivljeni dio
3. Istrošenost / stvaranje utora
4. Napuklina

Provjera savinutih noževa

Napomena: Kako biste proveli sljedeći postupak, uređaj se mora nalaziti na ravnoj površini.

1. Podignite kosište na najvišu visinu košnje.
2. Navucite debele rukavice ili neki drugi oblik zaštite ruku i polako zakrenite nož u položaj koji vam omogućuje da izmjerite udaljenost između oštrice i ravne površine na kojoj se nalazi uređaj (Slika 60).

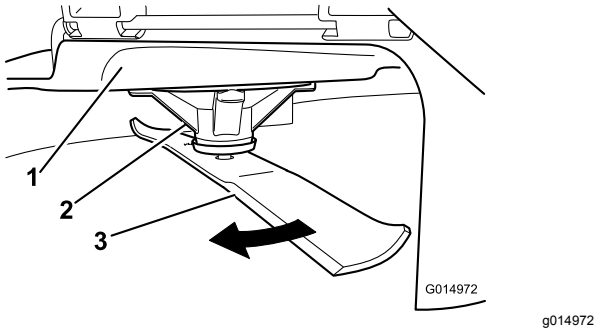

Slika 60

1. Kosište
2. Kućište vretena
3. Nož

3. Izmjerite od vrha noža do ravne površine (Slika 61).

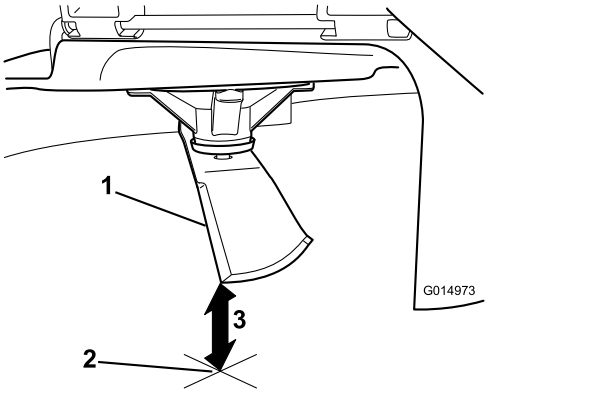

Slika 61

1. Nož (u položaju za mjerenje)
2. Ravna površina
3. Izmjerena udaljenost između noža i površine (A)

4. Zakrenite isti nož za 180 stupnjeva kako bi suprotna oštrica bila u istom položaju (Slika 62).

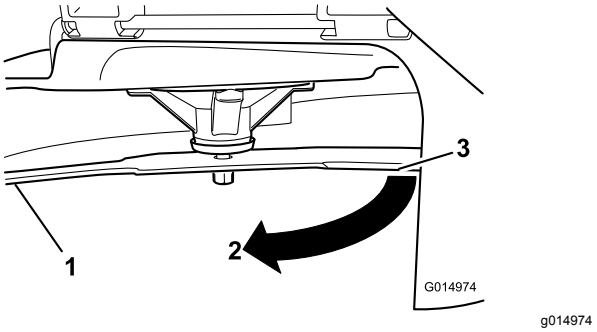

Slika 62

1. Nož (prethodno izmjerena strana)
2. Mjerenje (prethodno korišteni položaj)
3. Suprotna strana noža koji se pomiče u položaj za mjerenje

5. Izmjerite od vrha noža do ravne površine (Slika 63).

   Napomena: Odstupanje ne smije biti veće od 3 mm.

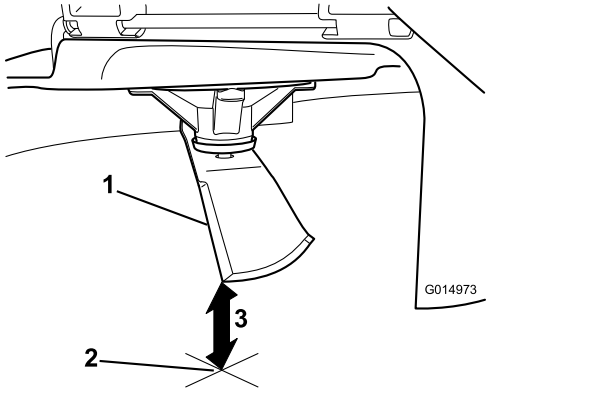

Slika 63

1. Suprotni rub oštrice (u položaju za mjerenje)
2. Ravna površina
3. Druga izmjerena udaljenost između noža i površine (A)

A. Ako je razlika između A i B veća od 3 mm, zamijenite nož novim nožem; pogledajte Uklanjanje noževa (stranica 47) i Postavljanje noževa (stranica 48).

   Napomena: Ako je savinuti nož zamijenjen novim, a dobivene dimenzije i dalje premašuju 3 mm, vreteno noža može biti savinuto. Obratite se ovlaštenom serviseru.

B. Ako je odstupanje unutar ograničenja, prijeđite na sljedeći nož.

6. Ponovite ovaj postupak za svaki nož.

Uklanjanje noževa

Zamijenite noževe ako udare o tvrdi predmet ili ako je nož neuravnotežen ili zakrivljen.

1. Držite kraj noža s pomoću krpe ili debele rukavice.
2. Uklonite vijak noža, zakrivljenu podložnu pločicu i nož s vratila vretena (Slika 64).

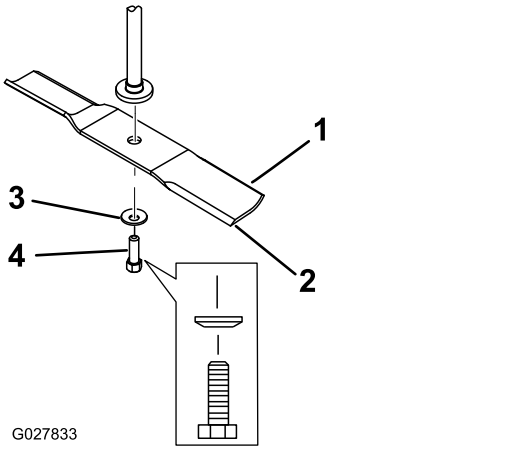

Slika 64

1. Krilo noža
2. Nož
3. Zakrivljena podložna pločica
4. Vijak noža

Oštrenje noževa

1. Naoštrite oštricu na oba kraja noža pomoću turpije (Slika 65).

   Napomena: Održavajte izvorni nagib.

   Napomena: Nož zadržava ravnotežu ako je ista količina materijala uklonjena s oba ruba oštrice.

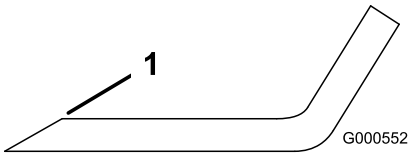

Slika 65

1. Naoštrite na izvorni kut.

2. Provjerite ravnotežu noža tako da ga stavite na balanser noževa (Slika 66).

   Napomena: Ako nož ostaje u vodoravnom položaju, nož je uravnotežen i može se koristiti.

   Napomena: Ako nož nije uravnotežen, isturpijajte dio metala s kraja noža samo na strani krila oštrice (Slika 65).

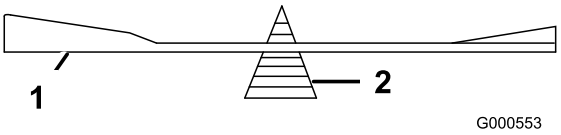

Slika 66

1. Nož
2. Balanser noževa

3. Ponavljajte postupak dok se nož ne uravnoteži.

Postavljanje noževa

1. Postavite nož na vretenasto vratilo (Slika 64).

   Važno: **Kako bi se osiguralo ispravno rezanje, zakrivljeni dio noža mora biti usmjeren prema gore i prema unutrašnjosti kosilice.**

2. Postavite zakrivljenu podložnu pločicu (zakrivljeni dio okrenut prema nožu) i vijak noža (Slika 64).
3. Zaokrenite vijak noža na 47 to 88 N·m.

Poravnavanje kosišta

Provjerite je li kosište ravno svaki put kad ga postavljate ili kada uočite da trava nije ravno odrezana.

Prije poravnanja provjerite postoje li na kosištu zakrivljeni noževi te ih uklonite i zamijenite; prije nego što nastavite, pogledajte Provjera savinutih noževa (stranica 46).

Prvo bočno poravnajte kosište, a potom možete podesiti nagib naprijed-nazad.

Zahtjevi:

- Uređaj se mora nalaziti na ravnoj površini.
- Sve gume moraju biti pravilno napunjene; pogledajte Provjera tlaka u gumama (stranica 43).

Bočno poravnanje

1. Parkirajte uređaj na ravnoj površini, isključite prekidač za upravljanje noževima (PTO) i aktivirajte ručnu kočnicu.
2. Ugasite motor, izvadite ključ i pričekajte da se svi pomični dijelovi zaustave prije napuštanja vozačevog položaja.
3. Postavite polugu za visinu košnje na srednji položaj.
4. Oprezno zakrenite noževe kako bi svi bili jedan uz drugi (Slika 67 i Slika 68).

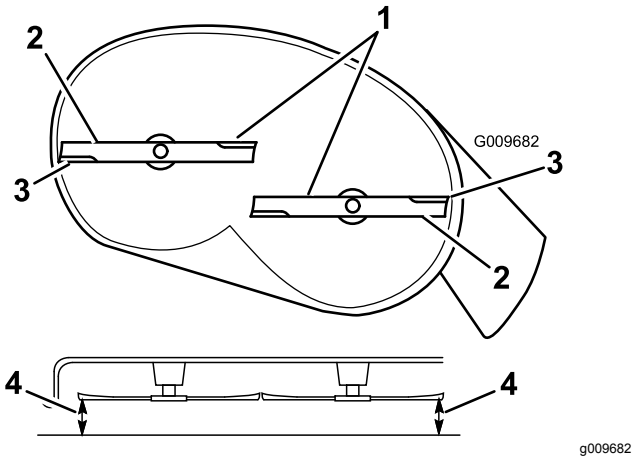

Slika 67

Kosište s 2 noža

1. Noževi jedan uz drugi
2. Krilo noža
3. Vanjske oštrice
4. Izmjerite od vrha noža do ravne površine.

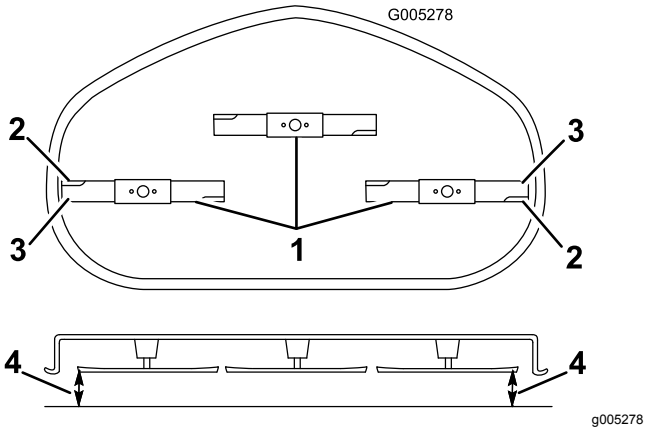

Slika 68

Kosište s 3 noža

1. Noževi jedan uz drugi
2. Krilo noža
3. Vanjske oštrice
4. Izmjerite od vrha noža do ravne površine.

5. Izmjerite prostor između vanjskih oštrica i ravne površine (Slika 67 i Slika 68).

   Napomena: Ako oba mjerenja nisu između 5 mm, potrebno je podešavanje; nastavite s postupkom.

6. Prijeđite na lijevu stranu uređaja.
7. Otpustite bočnu osovinsku maticu.
8. Podignite ili spustite lijevu stranu kosišta zakretanjem stražnje matice (Slika 69).

   Napomena: Zakrenite stražnju maticu u smjeru kazaljke na satu kako biste podigli kosište; kako biste spustili kosište, zakrenite stražnju maticu u suprotnom smjeru (Slika 69).

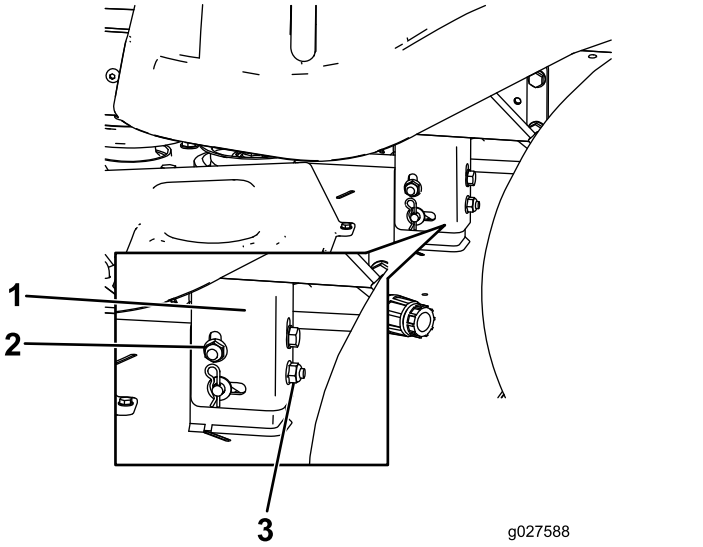

Slika 69

1. Viseći nosač
2. Bočna osovinska matica
3. Stražnja matica

9. Ponovno provjerite podešavanje noževa jedan uz drugi. Ponavljajte postupak dok mjerenja nisu točna.
10. Nastavite s poravnanjem kosišta na način da prvo provjerite nagib noževa naprijed-natrag; pogledajte Podešavanje nagiba noževa naprijed-natrag (stranica 49).

Podešavanje nagiba noževa naprijed-natrag

Svaki put kad postavljate kosilicu, provjerite razinu noža naprijed-natrag. Ako je prednja strana kosilice niža od stražnje kosilice za više od 7,9 mm, podesite razinu noža na način da slijedite sljedeće upute:

1. Parkirajte uređaj na ravnoj površini, isključite prekidač za upravljanje noževima (PTO) i aktivirajte ručnu kočnicu.
2. Ugasite motor, izvadite ključ i pričekajte da se svi pomični dijelovi zaustave prije napuštanja vozačevog položaja.
3. Postavite polugu za visinu košnje na srednji položaj.

   Napomena: Provjerite i podesite razinu noževa jedan uz drugi ako niste provjerili podešenost; pogledajte Bočno poravnanje (stranica 48).
4. Oprezno zakrenite noževe kako bi bili okrenuti od naprijed prema nazad (Slika 70 i Slika 71).

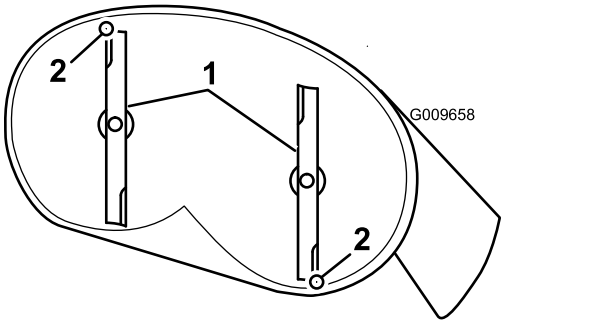

Slika 70

Kosište s 2 noža

1. Noževi za košnju od naprijed prema nazad
2. Izmjerite od vrha noža do ravne površine.

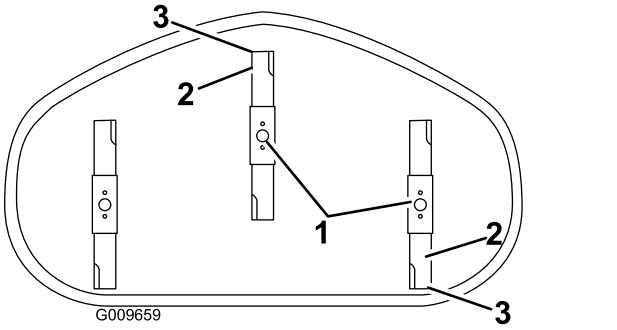

Slika 71

Kosište s 3 noža

1. Noževi za košnju od naprijed prema nazad
2. Vanjske oštrice
3. Izmjerite od vrha noža do ravne površine.

5. Izmjerite udaljenost od vrha prednjeg noža do ravne površine te od vrha stražnjeg noža do ravne površine (Slika 70 i Slika 71).

   Napomena: Ako vrh prednjeg noža nije niži od vrha stražnjeg noža za 1,6 do 7,9 mm, podesite prednju osovinsku maticu.
6. Kako biste podesili nagib noža od naprijed prema natrag, zakrenite maticu za podešavanje na prednjoj strani kosilice (Slika 72).

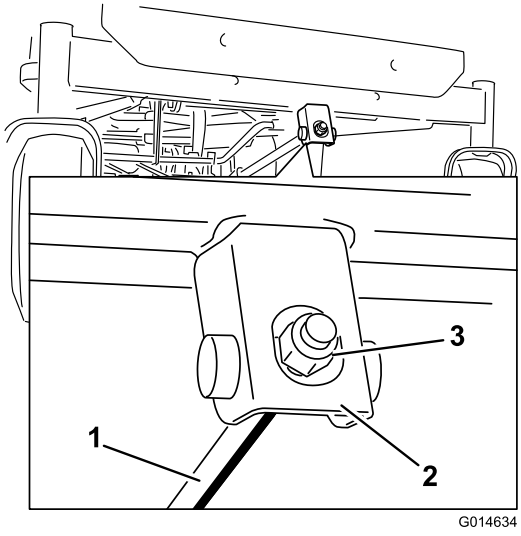

g014634

Slika 72

1. Šipka za podešavanje
2. Blok za podešavanje
3. Sigurnosna matica

7. Kako biste podignuli prednji kraj kosilice, stegnite maticu za podešavanje.
8. Kako biste spustili prednji kraj kosilice, otpustite maticu za podešavanje.
9. Nakon podešavanja ponovno provjerite nagib naprijed-natrag i nastavite s podešavanjem matice sve dok vrh prednjeg noža nije niži od vrha stražnjeg noža za 1,6 do 7,9 mm (Slika 70 i Slika 71).
10. Kada je nagib noževa za košnju naprijed-natrag ispravan, ponovno provjerite razinu noževa jedan uz drugi kosilice; pogledajte Bočno poravnanje (stranica 48).

Uklanjanje kosišta

1. Parkirajte uređaj na ravnoj površini, isključite prekidač za upravljanje noževima (PTO) i aktivirajte ručnu kočnicu.
2. Ugasite motor, izvadite ključ i pričekajte da se svi pomični dijelovi zaustave prije napuštanja vozačevog položaja.
3. Spustite polugu za visinu košnje na najniži položaj.
4. Otpustite donja 2 vijka kojima je zastor kosišta pričvršćen uz kosište. Pogledajte Otpuštanje zastora kosišta (stranica 32).
5. Uklonite rascjepku s prednje potporne šipke i uklonite šipku s nosača kosišta (Slika 73).

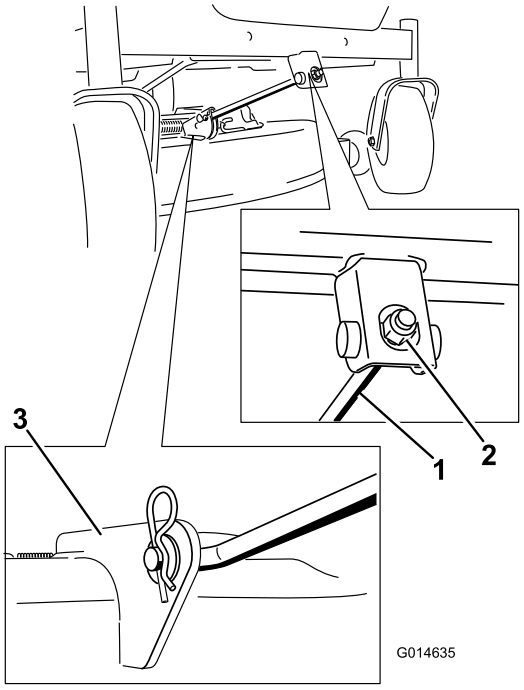

g014635

Slika 73

1. Prednja potporna šipka
2. Osovinska matica
3. Nosač kosišta

6. Oprezno spustite prednju stranu kosišta na tlo.
7. Podignite kosište i viseće nosače sa stražnje podizne šipke i pažljivo spustite kosište na tlo (Slika 74).

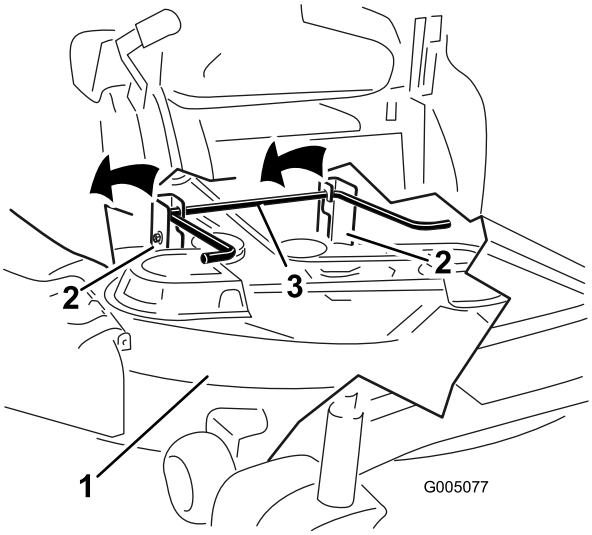

g005077

Slika 74

1. Kosište
2. Viseći nosač
3. Stražnja podizna šipka

8. Povucite kosište unatrag kako biste uklonili remen kosilice s remenice motora.
9. Izvucite kosište od ispod uređaja.

Napomena: Zadržite sve dijelove za kasnije postavljanje.

Postavljanje kosišta

1. Parkirajte uređaj na ravnoj površini, isključite prekidač za upravljanje noževima (PTO) i aktivirajte ručnu kočnicu.
2. Ugasite motor, izvadite ključ i pričekajte da se svi pomični dijelovi zaustave prije napuštanja vozačevog položaja.
3. Gurnite kosište ispod uređaja.
4. Spustite polugu za visinu košnje na najniži položaj.
5. Podignite stražnju stranu kosišta i povucite viseće nosače preko stražnje podizne šipke (Slika 72).
6. Pričvrstite prednju potpornu šipku na kosište s pomoću rukavca viljuške i rascjepke (Slika 72).
7. Postavite remen kosilice na remenicu motora; pogledajte Zamjena remena kosišta (stranica 44).
8. Zategnite donja 2 vijka kojima je zastor kosišta pričvršćen uz kosište; pogledajte Otpuštanje zastora kosišta (stranica 32).

Zamjena usmjerivača trave

Interval servisiranja: Prije svake uporabe ili svakodnevno—Pregledajte usmjerivač trave kako biste se uvjerili da nije oštećen.

⚠ UPOZORENJE

Neuočeni otvor može dovesti do toga da će uređaj bacati predmete prema vama ili prolaznicima, što može dovesti do teških ozljeda. Također može doći do kontakta s nožem.

Nikad nemojte koristiti uređaj bez postavljenog usmjerivača trave, poklopca izbacivača trave ili sustava za skupljanje trave.

1. Uklonite maticu (⅜ inča) sa šipke ispod kosilice (Slika 75).

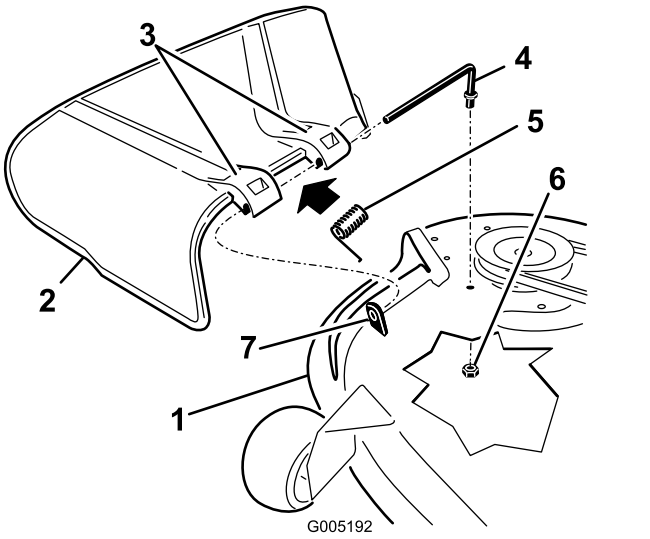

g005192

Slika 75

1. Kosište
2. Usmjerivač trave
3. Nosač usmjerivača trave
4. Šipka
5. Opruga
6. Matica (⅜ inča)
7. Kratki distancer

2. Izvucite šipku iz kratkog distancera, opruge i usmjerivača trave (Slika 75).
3. Uklonite oštećeni ili istrošeni usmjerivač trave.
4. Zamijenite usmjerivač trave (Slika 75).
5. Provucite ravni kraj šipke kroz stražnji nosač usmjerivača trave.
6. Postavite oprugu na šipku na način da su žičani krajevi okrenuti prema dolje te između nosača usmjerivača.
7. Provucite šipku kroz drugi nosač usmjerivača trave (Slika 75).
8. Umetnite šipku na prednjoj strani usmjerivača trave u kratki distancer na kosištu.
9. Učvrstite stražnji kraj šipke u kosilicu s pomoću matice (3/8 inča), kako je prikazano na Slika 75.

Važno: **Usmjerivač trave mora biti gurnut u položaj prema dolje s pomoću opruge. Podignite usmjerivač kako biste provjerili hoće li se vratiti u položaj prema dolje.**

Čišćenje

Čišćenje ispod prednje strane uređaja

Interval servisiranja: Nakon svake uporabe—Provjerite i očistite prednju stranu uređaja.

Uklonite krhotine ispod prednjeg kraja kosišta s pomoću stlačenog zraka ili ručno, s pomoću četke (Slika 76).

Napomena: Nemojte koristiti vodu za čišćenje ispod prednjeg kraja kosišta jer to može uzrokovati nakupljanje krhotina.

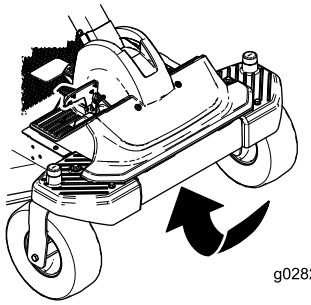

g028248

Slika 76

Pranje donje strane kosišta

Interval servisiranja: Nakon svake uporabe—Očistite kućište kosišta.

Važno: **Možete prati uređaj s pomoću blagog deterdženta i vode. Nemojte prati uređaj visokotlačnim peračem. Nemojte koristiti prekomjerne količine vode, osobito u blizini upravljačke ploče, ispod sjedala, oko motora, hidrauličnih pumpi i motorâ.**

Operite donju stranu kosišta nakon svake uporabe kako biste spriječili nakupljanje trave te u svrhu poboljšanog malčiranja i raspršivanja pokošenje trave.

1. Parkirajte uređaj na ravnoj površini, isključite prekidač za upravljanje noževima (PTO) i aktivirajte ručnu kočnicu.
2. Ugasite motor, izvadite ključ i pričekajte da se svi pomični dijelovi zaustave prije napuštanja vozačevog položaja.
3. Pričvrstite spojnicu crijeva na kraj nastavka elementa za ispiranje kosilice i pustite vodu (Slika 77).

   Napomena: Premažite O-prsten nastavka za ispiranje vazelinom kako bi spojnica lakše klizila i kako biste zaštitili O-prsten.

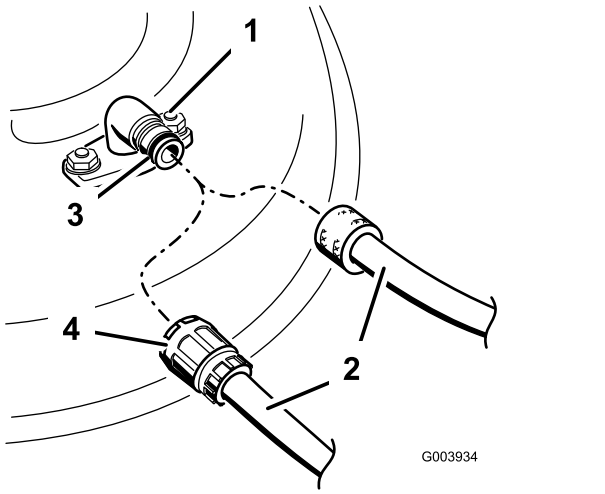

g003934

Slika 77

1. Nastavak elementa za ispiranje
2. Crijevo
3. O-prsten
4. Spojnica

4. Spustite kosište na najnižu visinu košnje.
5. Sjednite na sjedalo i pokrenite motor.
6. Pritisnite prekidač za kontrolu noževa i pustite da kosilica radi 1 do 3 minute.
7. Deaktivirajte prekidač za kontrolu noževa, isključite motor, izvadite ključ za pokretanje i pričekajte da se svi pokretni dijelovi zaustave.
8. Isključite vodu i uklonite spojnicu s nastavka za ispiranje.

   Napomena: Ako kosilica nije čista nakon 1 pranja, namočite je i pustite da odstoji 30 minuta. Potom ponovite postupak.
9. Ponovno pokrenite kosilicu na 1 do 3 minute kako biste uklonili višak vode.

⚠ UPOZORENJE

Ako je nastavak za ispiranje slomljen ili nedostaje, to može izložiti vas i ostale bačenim predmetima ili kontaktu s nožem. Kontakt s nožem ili odbačene krhotine mogu uzrokovati ozljede ili smrt.

- **Odmah zamijenite slomljeni nastavak za ispiranje prije nego što opet koristite uređaj.**
- **Nikad nemojte gurati ruke ili noge ispod kosilice ili kroz otvore uređaja.**

Odlaganje otpada

Motorno ulje, akumulatori, hidraulična tekućina i rashladna tekućina su zagađivači okoliša. Odložite ih u skladu s vašim državnim i lokalnim propisima.

Skladištenje

Sigurnost skladištenja

- Pustite da se motor ohladi prije skladištenja uređaja.
- Nemojte skladištiti uređaj ili gorivo u blizini plamenova i ne ispuštajte gorivo u zatvorenom prostoru.

Čišćenje i skladištenje

1. Isključite prekidač za upravljanje noževima (PTO) i aktivirajte ručnu kočnicu.
2. Ugasite motor, izvadite ključ i pričekajte da se svi pomični dijelovi zaustave prije napuštanja vozačevog položaja.
3. Uklonite ostatke trave i nečistoću s vanjskih dijelova čitavog uređaja, osobito s motora i hidrauličnog sustava. Očistite nečistoće i otpatke s vanjske strane hashladnih rebara glave cilindra motora i kućišta ventilatora.

   Važno: **Možete prati uređaj s pomoću blagog deterdženta i vode. Nemojte prati uređaj visokotlačnim peračem. Nemojte koristiti prekomjerne količine vode, osobito u blizini upravljačke ploče, hidrauličnih pumpi i motora.**
4. Provjerite rad ručne kočnice; pogledajte Korištenje ručne kočnice Smart Park™ (stranica 23).
5. Servisirajte pročistač zraka; pogledajte Servisiranje pročistača zraka (stranica 34).
6. Podmažite uređaj; pogledajte Podmazivanje (stranica 33).
7. Promijenite ulje u bloku motora; pogledajte Mijenjanje motornog ulja i uljnog filtra (stranica 37).
8. Provjerite tlak u gumama; pogledajte Provjera tlaka u gumama (stranica 43).
9. Napunite akumulator; pogledajte Punjenje akumulatora (stranica 41).
10. Ostružite nakupine trave te prljavštinu s donje strane kosilice, a potom operite kosilicu s pomoću vrtnog crijeva.

    Napomena: Pokrenite uređaj s aktiviranim prekidačem za upravljanje noževima (PTO), pri čemu motor mora raditi u leru 2 do 5 minuta nakon pranja.
11. Provjerite stanje noževa; pogledajte Održavanje noževa za rezanje (stranica 45).
12. Pripremite uređaj za skladištenje ako ga nećete koristiti dulje od 30 dana. Pripremite uređaj za skladištenje kako slijedi:

    A. Dodajte stabilizator/konzervans na bazi nafte gorivu u spremniku. Slijedite upute za miješanje proizvođača stabilizatora. Nemojte koristiti stabilizator na bazi alkohola (etanol ili metanol).

    Napomena: Stabilizator/konzervans goriva najučinkovitiji je kada je pomiješan sa svježim gorivom i kada se uvijek koristi.

    B. Pokrenite motor kako bi se gorivo proširilo sustavom goriva (5 minuta).

    C. Isključite motor, pričekajte da se ohladi i ispraznite spremnik za gorivo.

    D. Pokrenite motor i pustite ga da radi dok se ne zaustavi.

    E. Pravilno zbrinite gorivo. Reciklirajte gorivo u skladu s lokalnim propisima.

    Važno: **Nemojte skladištiti gorivo s dodanim stabilizatorom/konzervansom tijekom više od 90 dana.**
13. Uklonite i provjerite stanje svjećice(a); pogledajte Servisiranje svjećice (stranica 38). Nakon što uklonite svjećicu(e) iz motora, ulijte 30 ml (2 žlice) motornog ulja u otvor svjećice. Koristite uputnik kako biste pokrenuli motor i rasporedili ulje unutar cilindra. Ugradite svjećicu(e). Nemojte postavljati žice na svjećicu(e).
14. Provjerite i zategnite sve vijke, matice i šarafe. Popravite ili zamijenite sve oštećene dijelove.
15. Obojite sve izgrebane ili gole metalne površine. Boju možete kupiti kod ovlaštenog servisera.
16. Čuvajte uređaj u čistoj, suhoj garaži ili skladišnom prostoru. Uklonite ključ iz prekidača i držite ga izvan dosega djece i ostalih neovlaštenih korisnika. Pokrijte uređaj kako biste ga zaštitili i održali čistim.

Skladištenje akumulatora

1. U potpunosti napunite akumulator.
2. Pustite da akumulator odstoji tijekom 24 sata, a potom provjerite napon akumulatora.

   Napomena: Ako je napon baterije manji od 12,6 V, ponovite korake 1 i 2.
3. Odspojite kabele iz akumulatora.
4. Redovito provjeravajte napon kako biste zajamčili da iznosi 12,4 V ili da je viši.

   Napomena: Ako je napon baterije manji od 12,4 V, ponovite korake 1 i 2.

Savjeti za skladištenje akumulatora

- Čuvajte akumulator u hladnoj i suhoj prostoriji i u uspravnom položaju.
- Nemojte držati akumulatore naslagane jedan na drugi, osim ako su u kartonskim kutijama.
- Nemojte slagati više od 3 akumulatora (samo 2 ako se radi o komercijalnom akumulatoru).
- Ispitajte mokri akumulator svakih 4 do 6 mjeseci i napunite ga ako je potrebno.
- Uvijek ispitajte i napunite akumulator prije postavljanja.

Otklanjanje pogrešaka

Problem	Mogući uzrok	Korektivna radnja
Spremnik za gorivo pokazuje znakove propadanja ili uređaj često pokazuje znakove gubitka goriva.	1. Papirnati element pročistača zraka je začepljen.	1. Očistite papirnati element.
Motor se pregrijava.	1. Opterećenje motora je preveliko. 2. Razina ulja u kućištu motora je niska. 3. Rashladna rebra i prolazi za zrak ispod kućišta ventilatora motora su začepljeni. 4. Pročistač zraka je prljav. 5. U sustavu za gorivo nalaze se nečistoće, voda ili ustajalo gorivo.	1. Smanjite brzinu. 2. Dodajte ulje u kućište motora. 3. Uklonite začepljenje iz rashladnih rebara i prolaza za zrak. 4. Očistite ili zamijenite element pročistača zraka. 5. Obratite se ovlaštenom serviseru
Uputnik se ne pokreće	1. Aktivirana je papučica za kontrolu snage. 2. Akumulator ne radi. 3. Električni spojevi su zahrđali ili su otpušteni. 4. Osigurač je pregorio. 5. Oštećeni su relej ili prekidač.	1. Pomaknite papučicu za kontrolu snage u neutralni položaj. 2. Napunite akumulator. 3. Provjerite imaju li električni spojevi dobar kontakt. 4. Zamijenite osigurač. 5. Obratite se ovlaštenom serviseru.
Motor se ne pokreće, teško se pokreće ili se zaustavlja tijekom rada.	1. Spremnik za gorivo je prazan. 2. Prigušnica (ako je to primjenjivo) nije aktivirana. 3. Pročistač zraka je prljav. 4. Žice svjećice su neučvršćene ili odspojene. 5. Svjećica je oštećena, prljava ili je razmak netočan. 6. U filtru goriva postoje nečistoće. 7. U sustavu za gorivo nalaze se nečistoće, voda ili ustajalo gorivo. 8. U spremnik za gorivo uliveno je pogrešno gorivo. 9. Razina ulja u kućištu motora je niska.	1. Napunite spremnik za gorivo. 2. Pomaknite polugu prigušnice u položaj ON. 3. Očistite ili zamijenite element pročistača zraka. 4. Postavite žice na svjećice. 5. Postavite novu, ispravnu svjećicu. 6. Zamijenite filtar goriva. 7. Obratite se ovlaštenom serviseru. 8. Ispraznite spremnik i zamijenite gorivo prikladnim gorivom. 9. Dodajte ulje u kućište motora.
Motor gubi snagu.	1. Opterećenje motora je preveliko. 2. Pročistač zraka je prljav. 3. Razina ulja u kućištu motora je niska. 4. Rashladna rebrai prolazi za zrak ispod kućišta ventilatora motora su začepljeni. 5. Svjećica je oštećena, prljava ili je razmak netočan. 6. Otvor spremnika za gorivo je blokiran. 7. U filtru goriva postoje nečistoće. 8. U sustavu za gorivo nalaze se nečistoće, voda ili ustajalo gorivo. 9. U spremnik za gorivo uliveno je pogrešno gorivo.	1. Smanjite brzinu. 2. Očistite element pročistača zraka. 3. Dodajte ulje u kućište motora. 4. Uklonite začepljenje iz rashladnih rebara i prolaza za zrak. 5. Postavite novu, ispravnu svjećicu. 6. Obratite se ovlaštenom serviseru. 7. Zamijenite filtar goriva. 8. Obratite se ovlaštenom serviseru. 9. Ispraznite spremnik i zamijenite gorivo prikladnim gorivom.

Problem	Mogući uzrok	Korektivna radnja
Uređaj ne vozi.	1. Premosni ventili su otvoreni. 2. Vučni remeni su istrošeni, otpušteni ili potrgani. 3. Vučni remeni nisu na remenicama. 4. Prijenos je zakazao.	1. Zatvorite ventile za vuču. 2. Obratite se ovlaštenom serviseru. 3. Obratite se ovlaštenom serviseru. 4. Obratite se ovlaštenom serviseru.
Uređaj neuobičajeno vibrira.	1. Noževi su zakrivljeni ili nebalansirani. 2. Pričvrsni vijak noža nije zategnut. 3. Pričvrsni vijci motora nisu zategnuti. 4. Remenica motora, remenica praznog hoda ili remenica noža su otpuštene. 5. Remenica motora je oštećena. 6. Vratilo noža je zakrivljeno. 7. Postolje motora je otpušteno ili istrošeno.	1. Ugradite novi nož ili noževe. 2. Stegnite pričvrsni vijak noža. 3. Stegnite pričvrsne vijke motora. 4. Stegnite odgovarajuću remenicu. 5. Obratite se ovlaštenom serviseru. 6. Obratite se ovlaštenom serviseru. 7. Obratite se ovlaštenom serviseru.
Visina košnje je neujednačena.	1. Nož nije oštar. 2. Noževi su zakrivljeni. 3. Kosilica nije ravna. 4. Valjak protiv skalpiranja travnjaka (ako je to primjenjivo) nije ispravno postavljen. 5. Donja strana kosišta je prljava. 6. Neispravan tlak u gumama. 7. Vratilo noža je zakrivljeno.	1. Naoštrite nož. 2. Postavite nove noževe. 3. Poravnajte kosilicu bočno te u smjeru naprijed-nazad. 4. Podesite visinu kotača protiv skalpiranja travnjaka. 5. Očistite donju stranu kosišta. 6. Podesite tlak u gumama. 7. Obratite se ovlaštenom serviseru.
Noževi se ne okreću.	1. Pogonski remen je istrošen, otpušten ili potrgan. 2. Pogonski remen nije na remenici. 3. Prekidač PTO uređaja ili PTO spojka nisu ispravni. 4. Remen kosilice je istrošen, otpušten ili potrgan.	1. Postavite novi pogonski remen. 2. Postavite pogonski remen i provjerite jesu li vratila za podešavanje i vodilice remena u ispravnom položaju. 3. Obratite se ovlaštenom serviseru. 4. Postavite novi remen kosilice.

Shematski prikaz

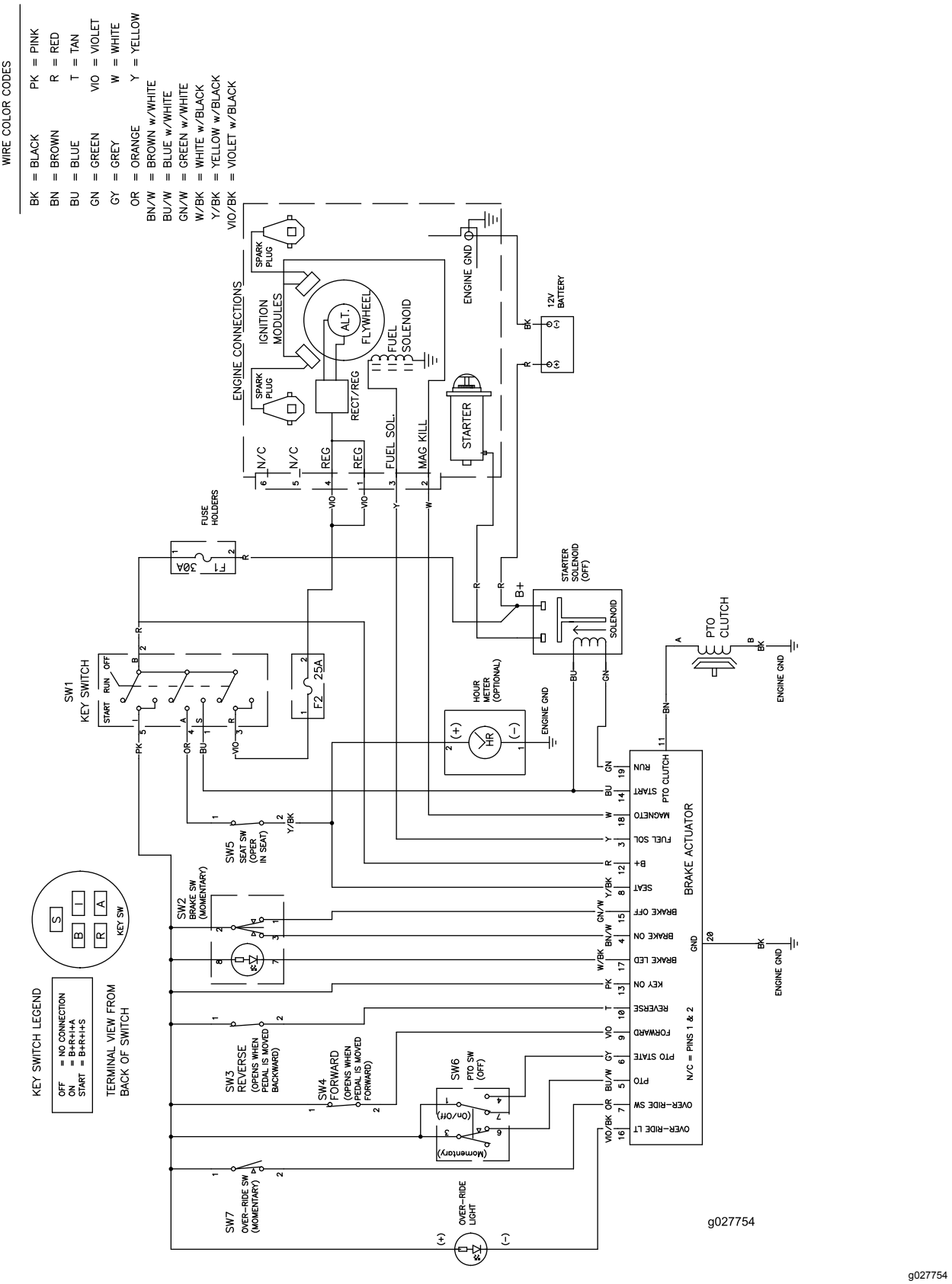

g027754

Električni dijagram (Rev. A)

Napomene:

Napomene:

Europska obavijest o zaštiti privatnosti

Podaci koje tvrtka Toro prikuplja
Toro Warranty Company poštuje vašu privatnost. Kako bismo obradili vaš zahtjev za jamstvom i kontaktirali vas u slučaju opoziva proizvoda, tražimo da s nama podijelite određene osobne podatke, bilo izravno ili putem lokalnog zastupnika ili distributera.

Sustav jamstva tvrtke Toro nalazi se na poslužiteljima u Sjedinjenim Američkim Državama, gdje zakoni o zaštiti privatnosti možda ne nude jednaku zaštitu kao zakoni u vašoj državi.

DIJELJENJEM SVOJIH OSOBNIH PODATAKA S NAMA PRISTAJETE NA OBRADU SVOJIH OSOBNIH PODATAKA KAKO JE OPISANO U OVOJ OBAVIJESTI O ZAŠTITI PRIVATNOSTI.

Način na koji tvrtka Toro upotrebljava podatke
Tvrtka Toro može upotrebljavati vaše osobne podatke za obradu zahtjeva za jamstvom, kontaktiranje u slučaju opoziva proizvoda i u bilo koje druge svrhe o kojima vas obavijestimo. Tvrtka Toro može dijeliti vaše podatke sa svojim filijalama, trgovcima i drugim poslovnim partnerima povezanim s bilo kojom od tih aktivnosti. Nećemo prodavati vaše osobne podatke drugim tvrtkama. Zadržavamo pravo na otkrivanje osobnih podataka ako to moramo učiniti zbog primjenjivih zakona i poštovanja zahtjeva nadležnih tijela, ispravnog upravljanja našim sustavima ili za zaštitu nas ili drugih korisnika.

Zadržavanje vaših osobnih podataka
Zadržat ćemo vaše osobne podatke onoliko dugo koliko budu potrebni za svrhe u koje su izvorno prikupljeni ili u druge legitimne svrhe (kao što je usklađenost s propisima) ili za ispunjavanje zahtjeva primjenjivih zakona.

Predanost tvrtke Toro sigurnosti vaših osobnih podataka
Poduzimamo razumne mjere opreza kako bismo zaštitili sigurnost vaših osobnih podataka. Također poduzimamo korake za održavanje točnosti i ažurnosti osobnih podataka.

Pristup vašim osobnim podacima i njihovo ispravljanje
Ako želite pregledati ili ispraviti svoje osobne podatke, kontaktirajte nas putem adrese e-pošte legal@toro.com.

Australski zakon o zaštiti potrošača

Australski potrošači detalje o australskom zakonu o zaštiti potrošača mogu pronaći u kutiji ili kod svog lokalnog trgovca tvrtke Toro.