FORM NR. 3319–314D

TORO®

# MITTEILUNG

**Modelle 21040, 21042 & 21043**

## Wiederanbringen des Regenschutzes

Der durchsichtige Plastikregenschutz kann sich während des Versands vom Rasenmäher lösen. Wenn der Regenschutz nach Öffnen des Kartons nicht am Rasenmäher befestigt ist, muß er wie folgt wieder am Gehäuse angebracht werden:

1. Die Haltezungen an den Haltestiften des Regenschutzes anbringen (Abb. 1).
2. Den geraden Federfortsatz senkrecht nach oben drehen (Abb. 1).

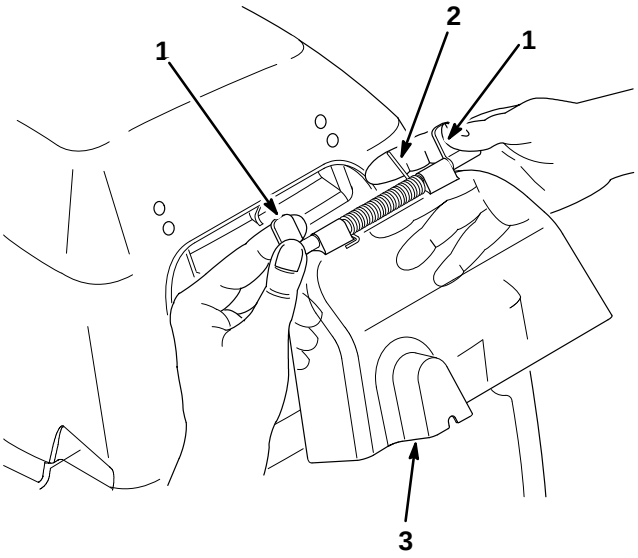


**Abbildung 1**

1. Haltezunge
2. Gerader Federfortsatz
3. Regenschutz

3. Die Haltezungen in die Gehäuseöffnungen einschnappen lassen (Abb. 2).

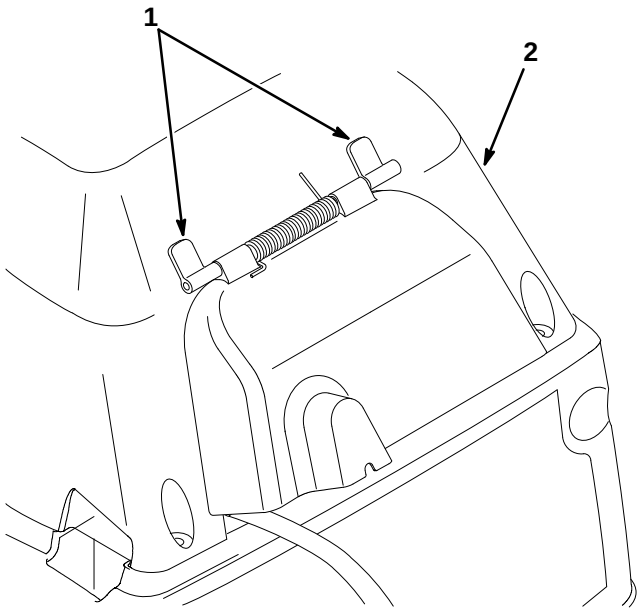


**Abbildung 2**

1. Haltezunge
2. Gehäuse

Gedruckt in USA

©The Toro Company – 1996
Alle Rechte vorbehalten