Form No. 3434-493 Rev A

Tosaerba da 46 cm

Nº del modello 20944—Nº di serie 320000001 e superiori

Manuale dell'operatore

Introduzione

Questo tosaerba a lame rotanti con operatore a terra è pensato per l'utilizzo da parte di privati. Il suo scopo è quello di tagliare l'erba di prati ben tenuti di complessi residenziali. L'utilizzo di questo prodotto per scopi non conformi alle funzioni per cui è stato concepito può essere pericoloso per l'utente e gli astanti.

Leggete attentamente queste informazioni al fine di utilizzare e mantenere correttamente il prodotto e di evitare infortuni e danni. Voi siete responsabili del corretto utilizzo del prodotto, all'insegna della sicurezza.

Visitate il sito www.Toro.com per maggiori informazioni, compresi suggerimenti sulla sicurezza, materiali di formazione, informazioni sugli accessori, assistenza nella localizzazione di un rivenditore o per registrare il vostro prodotto.

Per assistenza, ricambi originali Toro o ulteriori informazioni, rivolgetevi a un Distributore Toro autorizzato o a un Centro Assistenza Toro, e abbiate sempre a portata di mano il numero del modello e il numero di serie del prodotto. Figura 1 indica la posizione del numero di modello e di serie sul prodotto. Scrivete i numeri nell'apposito spazio.

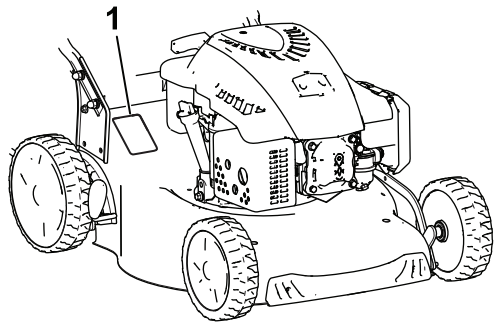

g188341

Figura 1

1. Posizione del numero del modello e del numero di serie

Nº del modello _____

Nº di serie _____

Il sistema di avvertimento adottato dal presente manuale identifica i pericoli potenziali e riporta messaggi di sicurezza, identificati dal simbolo di avvertimento (Figura 2), che segnalano un pericolo in grado di provocare infortuni gravi o la morte se non si osservano le precauzioni raccomandate.



g000502

Figura 2

Simbolo di avvertimento

Per evidenziare le informazioni vengono utilizzate due parole. **Importante** indica informazioni meccaniche di particolare importanza, e **Nota** evidenzia informazioni generali di particolare rilevanza.

Questo prodotto è conforme a tutte le direttive europee pertinenti; vedere i dettagli nella Dichiarazione di Conformità (DICO) specifica del prodotto, fornita a parte.

Coppia lorda o netta: La coppia lorda o netta di questo motore è stata valutata in laboratorio dal produttore del motore in conformità alla norma SAE (Society of Automotive Engineers) J1940 o J2723. La configurazione rispondente ai requisiti di sicurezza, emissione e funzionamento comporta una sensibile riduzione della potenza effettiva del motore di questa classe di tosaerba. Si rimanda alle informazioni del produttore del motore fornite con la macchina.

Non manomettete o disattivate i dispositivi di sicurezza sulla macchina e verificatene il corretto funzionamento regolarmente. Non tentate di regolare o manomettere il comando di velocità del motore: così facendo potreste creare condizioni operative non sicure e determinare infortuni personali.

Indice

Introduzione 1
Sicurezza 2
Requisiti generali di sicurezza 2
Adesivi di sicurezza e informativi 3
Preparazione 4
1 Assemblaggio della maniglia 4
2 Montaggio del cavo di avviamento a strappo nel guidacavo 5

© 2019—The Toro® Company
8111 Lyndale Avenue South
Bloomington, MN 55420

Registrate il vostro prodotto presso www.Toro.com.

CE

Traduzione dell'originale (IT)
Stampato in Cina
Tutti i diritti sono riservati

3434-493 A

3 Riempimento del motore con olio 5
4 Montaggio del cesto di raccolta 5
Quadro generale del prodotto 6
Specifiche 6
Attrezzi/accessori 6
Funzionamento 7
Prima dell'uso 7
Sicurezza prima del funzionamento 7
Riempimento del serbatoio del carburante 7
Controllo del livello dell'olio motore 8
Regolazione dell'altezza di taglio 8
Durante l'uso 9
Sicurezza durante il funzionamento 9
Avviamento del motore 10
Utilizzo della trazione automatica 10
Spegnimento del motore 11
Mulching dello sfalcio 11
Raccolta dello sfalcio 11
Scarico posteriore dello sfalcio dell'erba 12
Suggerimenti 12
Dopo l'uso 13
Sicurezza dopo le operazioni 13
Pulizia sotto la macchina 13
Chiusura della stegola 14
Manutenzione 15
Programma di manutenzione raccomandato 15
Sicurezza durante la manutenzione 15
Preparazione per la manutenzione 15
Sostituzione della candela 16
Sostituzione del filtro dell'aria 16
Cambio dell'olio motore 17
Sostituzione della lama 18
Lubrificazione delle ruote 18
Rimessaggio 19
Sicurezza nel rimessaggio 19
Preparazione del tosaerba per il rimessaggio 19
Rimozione del tosaerba dal rimessaggio 19

Sicurezza

Questa macchina è stata progettata in conformità con EN ISO 5395.

Requisiti generali di sicurezza

Questo prodotto è in grado di amputare mani e piedi e di scagliare oggetti. Rispettate sempre tutte le norme di sicurezza per evitare gravi infortuni.

- Prima di avviare il motore leggete, comprendete ed osservate le istruzioni e le avvertenze riportate nel presente *Manuale dell'operatore*, sulla macchina e sugli accessori.
- Non mettete le mani o i piedi vicino alle parti mobili della macchina o sotto di essa. Restate sempre lontani dall'apertura di scarico.
- Non utilizzate la macchina senza che tutti gli schermi e gli altri dispositivi di protezione siano montati e funzionanti.
- Tenete lontani gli astanti e i bambini dall'area operativa. Non permettete che bambini e ragazzi utilizzino la macchina. Permettete soltanto a persone responsabili, addestrate, che abbiano dimestichezza con le istruzioni e in adeguate condizioni fisiche di utilizzare la macchina.
- Arrestate la macchina, spegnete il motore e attendete che tutte le parti in movimento si fermino prima di eseguire interventi di manutenzione, fare rifornimento di carburante o eliminare eventuali ostruzioni.

L'errato utilizzo o l'errata manutenzione di questa macchina può causare infortuni. Per ridurre il rischio di incidenti, rispettate le seguenti norme di sicurezza e fate sempre attenzione al simbolo di allarme (⚠), che indica: Attenzione, Avvertenza o Pericolo – "norme di sicurezza". La mancanza di rispetto delle presenti istruzioni può provocare infortuni o la morte.

Adesivi di sicurezza e informativi

Adesivi e istruzioni di sicurezza sono chiaramente visibili all'operatore e ubicate vicino a qualsiasi area di potenziale pericolo. Sostituite eventuali adesivi se danneggiati o mancanti.

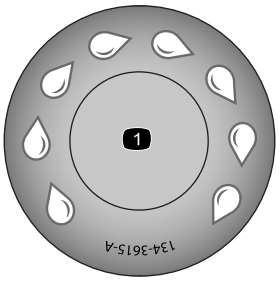

decal134-3615

134-3615

1. Foro di lavaggio rapido

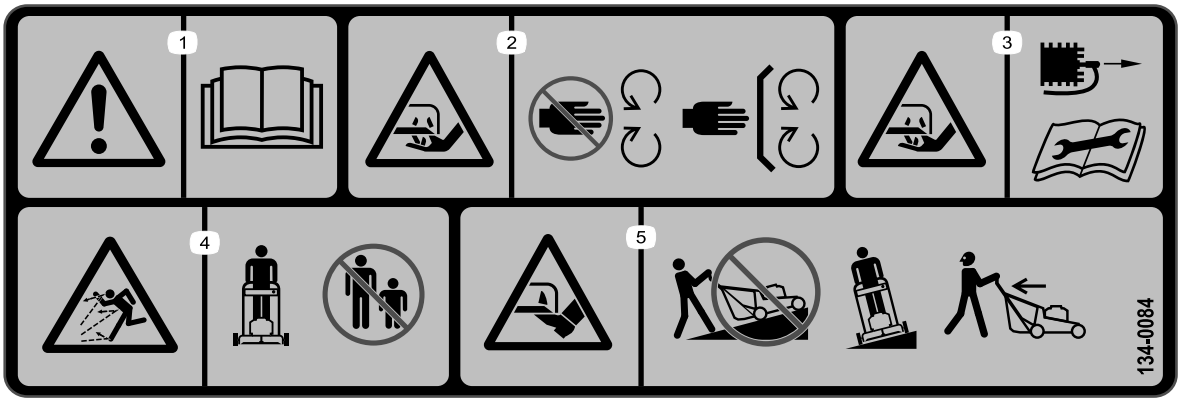

decal134-0084

134-0084

1. Avvertenza – Leggete il *Manuale dell'operatore*.
2. Pericolo di taglio – Tenetevi a distanza dalle parti in movimento; non rimuovete i carter e le protezioni.
3. Pericolo di taglio – Scollegate la candela e leggete il *Manuale dell'operatore* prima di eseguire interventi di manutenzione.
4. Pericolo di lancio di oggetti – Tenete i presenti distanti dalla macchina.
5. Pericolo di taglio — Non tosate sui pendii; tosate in orizzontale; prima di raccogliere l'erba tagliata, accertate che la lama sia bloccata e il motore spento; guardate sempre indietro quando azionate la macchina in retromarcia.

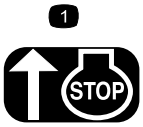

decalh295159

H295159

1. Spegnimento del motore

Preparazione

Importante: **Rimuovete e gettate il foglio di protezione di plastica che ricopre il motore, così come qualsiasi altra protezione di plastica o elemento di imballaggio presente sulla macchina.**

1

Assemblaggio della maniglia

Parti necessarie per questa operazione:

2	Stegola inferiore
4	Bullone corto
4	Rondella piana
4	Rondella spaccata
4	Dado
1	Sezione superiore della stegola
2	Manopola della stegola
2	Rondella concava
2	Bullone lungo

Procedura

1. Fissate la stegola inferiore al vano del tosaerba con 4 bulloni, 4 rondelle piatte, 4 rondelle spaccate e 4 dadi (Figura 3).

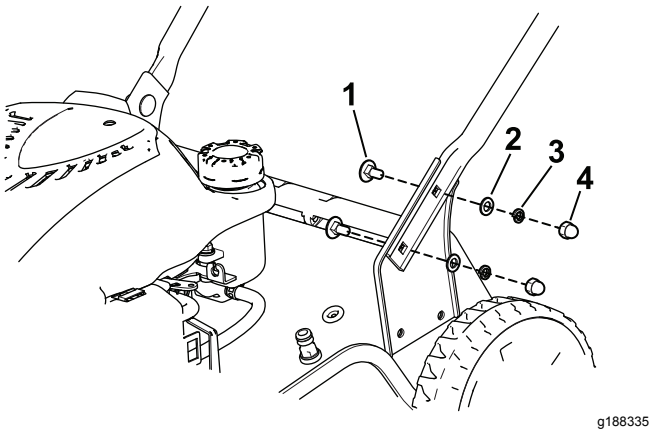

g188335

Figura 3

1. Bullone (4)
2. Rondella piana (4)
3. Rondella spaccata (4)
4. Dado (4)

2. Fissate la stegola superiore alla stegola inferiore utilizzando 2 manopole della stegola, 2 rondelle curve e 2 bulloni. Serrate manualmente le manopole della stegola (Figura 4).

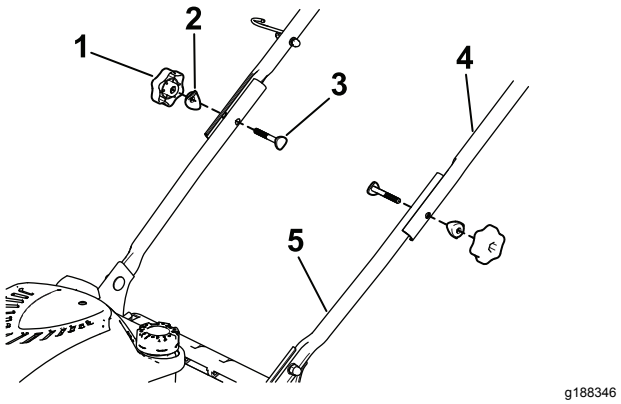

g188346

Figura 4

1. Manopola della maniglia (2)
2. Rondella curva (2)
3. Bullone (2)
4. Sezione superiore della stegola
5. Sezione inferiore della stegola

3. Inserite i cavi nel relativo morsetto e fissate la clip alla stegola come mostrato in Figura 5.

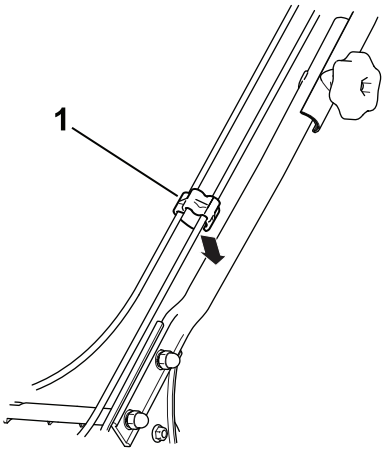

g189081

Figura 5

1. Attacco per cavo

2

Montaggio del cavo di avviamento a strappo nel guidacavo

Non occorrono parti

Procedura

Importante: **Per avviare il motore in modo sicuro e facile ogniqualvolta usate la macchina, montate il cavo di avviamento a strappo nel guidacavo.**

Tenete la barra di controllo lama sulla stegola superiore (Figura 9) e tirate il cavo dell'avviatore autoavvolgente tramite il guida cavo sulla stegola (Figura 6).

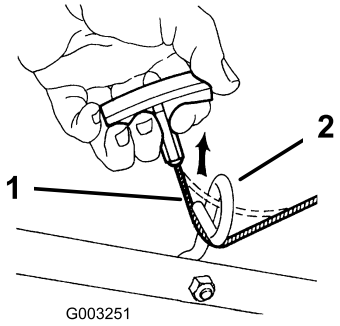

g003251

Figura 6

1. Cavo di avviamento a strappo
2. Guidacavo

3

Riempimento del motore con olio

Non occorrono parti

Procedura

Importante: **La macchina viene consegnato senza olio nel motore. Prima di avviare il motore, riempitelo con olio.**

Capacità dell'olio motore: 0,55 L

Viscosità dell'olio: olio detergente SAE 30 o SAE 10W-30

Classificazione API: SJ o superiore

1. Portate la macchina su una superficie pianeggiante.
2. Girate il tappo in senso antiorario ed estraete l'asta di livello (Figura 7).

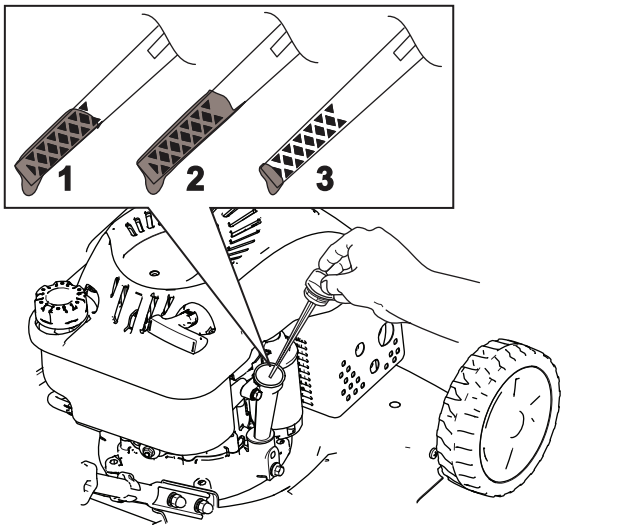

g188326

Figura 7

1. Pieno
2. Alto
3. Basso

3. Versate con cautela una quantità d'olio pari a circa ¾ della capacità del motore nel tubo di riempimento dell'olio.
4. Attendete circa 3 minuti affinché l'olio si stabilizzi all'interno del motore.
5. Tergete l'asta con un panno pulito.
6. Inserite l'asta di livello nel tubo di riempimento ed estraetela.
7. Controllate il livello dell'olio sull'asta (Figura 7).
   - Se il livello dell'olio sull'asta è troppo basso, versate con cautela una piccola quantità di olio nel relativo tubo di riempimento, attendete 3 minuti e ripetete le fasi da 5 a 7 fino a raggiungere il livello corretto sull'asta.
   - Se il livello dell'olio sull'asta è troppo alto, drenate l'olio in eccesso finché l'olio sull'asta non appare al livello adeguato; fate riferimento a Cambio dell'olio motore (pagina 17).

   Importante: **Non avviate il motore con il livello dell'olio troppo basso o troppo alto, per evitare di danneggiare il motore stesso.**
8. Inserite l'asta di livello e chiudete saldamente.

4

Montaggio del cesto di raccolta

Parti necessarie per questa operazione:

1	Cesto di raccolta
1	Telaio del cesto di raccolta

Procedura

1. Fate scorrere il telaio del cesto di raccolta nel cesto di raccolta (Figura 8).
2. Posizionate tutti i 6 fermagli del cesto di raccolta sul telaio del cesto di raccolta (Figura 8).

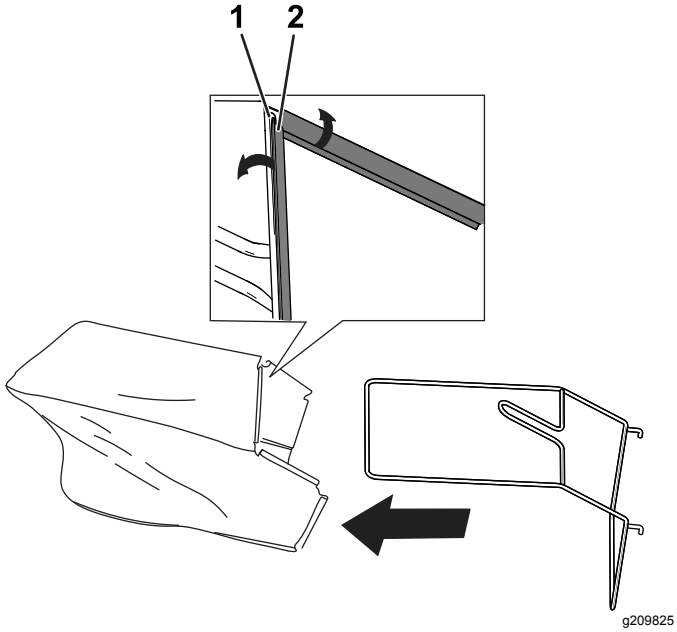

Figura 8

1. Telaio del cesto di raccolta
2. Fermaglio del cesto di raccolta

Quadro generale del prodotto

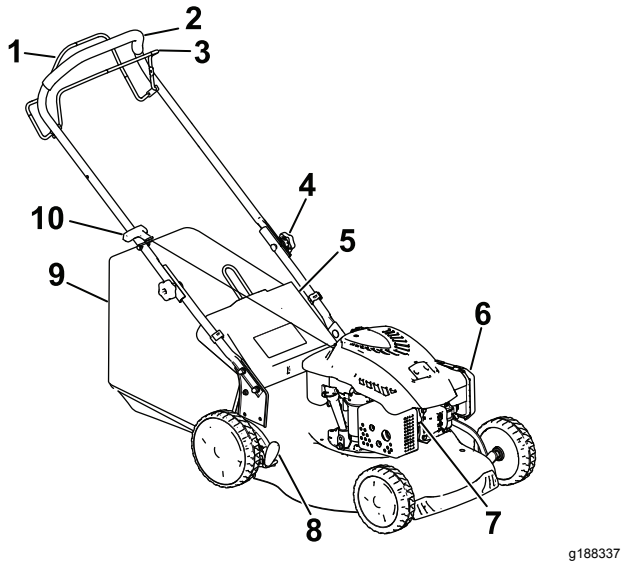

Figura 9

1. Barra della trazione automatica
2. Stegola
3. Barra di comando della lama
4. Manopola della stegola
5. Sportello posteriore
6. Filtro dell'aria
7. Candela
8. Leva dell'altezza di taglio
9. Cesto di raccolta
10. Maniglia di avviamento a strappo

Specifiche

Modello	Peso	Lunghezza	Larghezza	Larghezza di taglio	Altezza
20944	33 kg	140 cm	53 cm	46 cm	105 cm

Attrezzi/accessori

È disponibile una gamma di attrezzi ed accessori approvati da Toro per l'impiego con la macchina, per ottimizzare ed ampliare le sue applicazioni. Richiedete un elenco di tutti gli attrezzi ed accessori approvati a un Centro Assistenza Toro o a un Distributore Toro autorizzati oppure visitate il sito www.Toro.com.

Per ottenere prestazioni ottimali e mantenere la certificazione di sicurezza della macchina, utilizzate solo ricambi e accessori originali Toro. I ricambi e gli accessori realizzati da altri produttori possono essere pericolosi e tale utilizzo può rendere nulla la garanzia del prodotto.

Funzionamento

Nota: Stabilite i lati sinistro e destro della macchina dalla normale posizione operativa.

Prima dell'uso

Sicurezza prima del funzionamento

Requisiti generali di sicurezza

- Spegnete sempre la macchina, attendete che tutte le parti in movimento si arrestino e lasciate raffreddare la macchina prima di eseguire interventi di riparazione, manutenzione, pulizia o di rimessarla.
- Familiarizzate con il funzionamento sicuro dell'apparecchiatura, con i comandi dell'operatore e con gli adesivi di sicurezza.
- Controllate che tutte le protezioni e i dispositivi di sicurezza, come deflettori e/o cesti di raccolta, siano montati e perfettamente funzionanti.
- Controllate sempre la macchina per accertarvi che le lame e i bulloni delle lame non siano usurati o danneggiati.
- Ispezionate l'area in cui userete la macchina ed eliminate tutti gli oggetti che potrebbero interferire con il suo funzionamento o che la macchina potrebbe scagliare.
- Il contatto con la lama in movimento causa gravi ferite. Non inserite le dita sotto la scocca mentre regolate l'altezza di taglio.

Sicurezza del carburante

- Il carburante è estremamente infiammabile e altamente esplosivo. Un incendio o un'esplosione di carburante possono ustionare voi ed altre persone e causare danni.
  - Per impedire che una carica elettrostatica faccia incendiare il carburante, mettete la tanica e/o la macchina per terra prima del riempimento, mai in un veicolo o su un oggetto.
  - Fate il pieno di carburante all'aria aperta, a motore freddo. Tergete il carburante versato.
  - Non maneggiate il carburante quando fumate o nelle adiacenze di una fiamma libera o di scintille.
  - Non togliete il tappo del carburante né aggiungete carburante al serbatoio mentre il motore è in funzione o caldo.
  - Non cercate di avviare il motore se avete versato del carburante. Non create possibili fonti di incendio finché i vapori del carburante non si saranno dissipati.
  - Conservate il carburante in taniche omologate e tenete lontano dalla portata dei bambini.
- Se ingerito, il carburante è nocivo o fatale. L'esposizione a lungo termine ai vapori di benzina può causare gravi danni e malattie.
  - Evitate di respirare a lungo i vapori.
  - Tenete il viso e le mani lontano dagli ugelli e dall'apertura del serbatoio del carburante.
  - Tenete il carburante lontano dagli occhi e dalla pelle.

Riempimento del serbatoio del carburante

- Per ottenere risultati ottimali utilizzate solo benzina senza piombo fresca e pulita, di 87 o più ottani (metodo di classificazione (R+M)/2).
- **ETANOLO:** È accettabile la benzina con etanolo fino al 10% (nafta) o 15% di MTBE (metil-ter-butil etere) per volume. Etanolo e MTBE non sono identici. L'utilizzo di benzina con etanolo al 15% (E15) per volume non è approvato. **Non utilizzate benzina con etanolo superiore al 10% per volume, come E15 (contiene etanolo al 15%), E20 (contiene etanolo al 20%) o E85 (contiene etanolo fino all'85%).** L'utilizzo di benzina non approvata può compromettere le prestazioni e/o danneggiare il motore. La garanzia del prodotto non copre l'utilizzo di benzina non approvata.
- **Non** utilizzate benzina contenente metanolo.
- Nella stagione invernale, **non** conservate il carburante nel serbatoio o nei contenitori senza aggiungere un apposito stabilizzatore al carburante.
- **Non** aggiungete olio alla benzina.

Importante: **Per ridurre il rischio di avviamenti difficoltosi, versate nella benzina (conservata per non più di 30 giorni) uno stabilizzatore per carburante per l'intera stagione.**

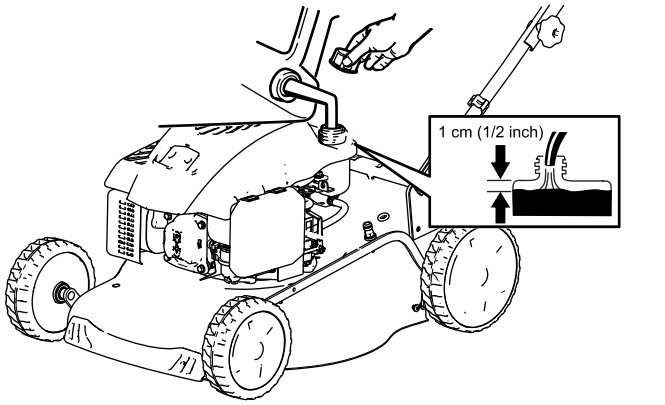

g189388

Figura 10

Controllo del livello dell'olio motore

Intervallo tra gli interventi tecnici: Prima di ogni utilizzo o quotidianamente

1. Portate la macchina su una superficie pianeggiante.
2. Girate il tappo in senso antiorario ed estraete l'asta di livello (Figura 11).

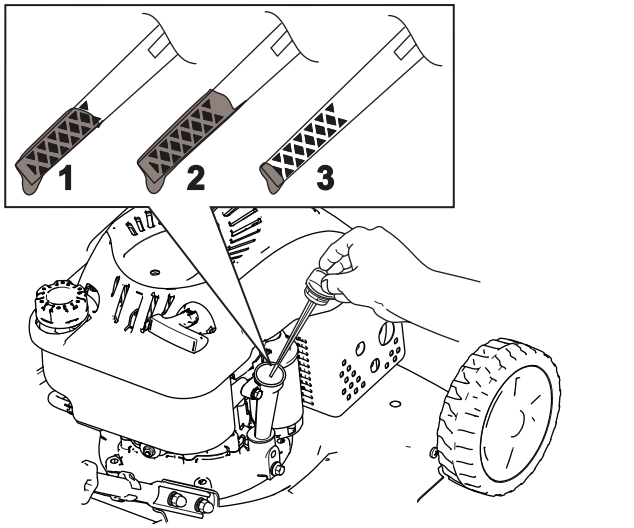

g188326

Figura 11

1. Pieno
2. Alto
3. Basso

3. Tergete l'asta con un panno pulito.
4. Inserite l'asta di livello nel tubo di riempimento ed estraetela.
5. Controllate il livello dell'olio sull'asta (Figura 11).
   - Se il livello dell'olio sull'astina è troppo basso, versate lentamente una piccola quantità di olio nel tubo di riempimento, attendete 3 minuti e ripetete gli step da 3 a 5 finché l'olio sull'astina non appare al livello adeguato.
   - Se il livello dell'olio sull'astina è troppo alto, drenate l'olio in eccesso finché l'olio sull'astina non appare al livello adeguato. Per spurgare l'olio superfluo, vedere Cambio dell'olio motore (pagina 17).

     Importante: **Non avviate il motore con il livello dell'olio troppo basso o troppo alto per evitare di danneggiarlo.**
6. Inserite l'asta di livello nel tubo di riempimento dell'olio e chiudete saldamente.

Regolazione dell'altezza di taglio

⚠ AVVERTENZA

Mentre regolate l'altezza di taglio potreste toccare la lama in movimento e ferirvi gravemente.

- **Spegnete il motore e attendete che tutte le parti in movimento si siano fermate.**
- **Non inserite le dita sotto la scocca mentre regolate l'altezza di taglio.**

Sono previste 7 impostazioni dell'altezza di taglio da 25 a 70 mm. Regolate l'altezza di taglio come opportuno. Impostate le ruote anteriori alla stessa altezza di quelle posteriori.

Per regolare l'altezza di taglio, disinnestate la leva (Figura 12), sollevate o abbassate la macchina quindi reinnestate la leva.

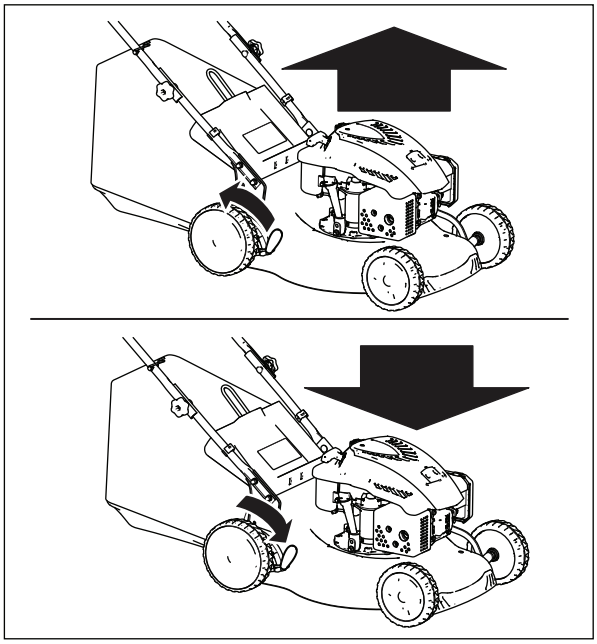

g188329

Figura 12

Le posizioni dell'altezza di taglio sono illustrate nella Figura 13.

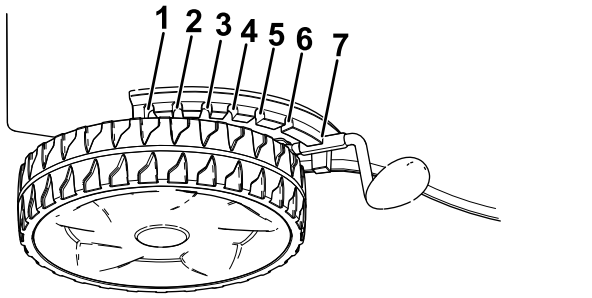

g208642

Figura 13

1. 70,0 mm
2. 62,5 mm
3. 55,0 mm
4. 47,5 mm
5. 40,0 mm
6. 32,5 mm
7. 25,0 mm

Durante l'uso

Sicurezza durante il funzionamento

Requisiti generali di sicurezza

- Indossate abbigliamento consono, comprendente occhiali di protezione, pantaloni lunghi, scarpe robuste e antiscivolo e protezioni per l'udito. Legate i capelli lunghi e non indossate indumenti larghi o gioielli pendenti.
- Prestate piena attenzione quando utilizzate la macchina. Non effettuate alcuna attività che causi distrazioni; in caso contrario, potreste causare infortuni o danni alla proprietà.
- Non utilizzate la macchina in caso di malattia, stanchezza o sotto l'effetto di alcol o droga.
- La lama è affilata, e può causare gravi ferite. Prima di lasciare la postazione dell'operatore, spegnete il motore e attendete l'arresto di tutte le parti in movimento.
- Quando rilasciate la barra di comando della lama, sia il motore sia la lama devono fermarsi entro 3 secondi. In caso contrario, smettete subito di usare il tosaerba e rivolgetevi ad un Centro Assistenza autorizzato.
- Tenete lontani gli astanti dall'area operativa. Tenete i bambini piccoli fuori dall'area operativa e sotto attenta sorveglianza da parte di un adulto responsabile che non stia utilizzando la macchina. Fermate la macchina se qualcuno entra nell'area di lavoro.
- Guardate sempre in basso e dietro prima di azionare la macchina in retromarcia.
- Azionate la macchina soltanto in condizioni meteo idonee e di buona visibilità. Non utilizzate la macchina se c'è rischio di fulmini.
- Erba e foglie bagnate possono causare gravi ferite se doveste scivolare e toccare la lama. Evitate di tosare in condizioni di bagnato.
- Prestate la massima attenzione quando vi avvicinate a curve cieche, cespugli, alberi o ad altri oggetti che possano ostruire la visuale.
- Non dirigete il materiale di scarico verso le persone. Evitate di scaricare il materiale contro un muro o un'ostruzione poiché potrebbe rimbalzare contro di voi. Fermate la/le lama/lame quando attraversate superfici in ghiaia.
- Fate attenzione a buche, solchi, gobbe, rocce o altre insidie del terreno. Il terreno accidentato può far sì che perdiate l'equilibrio o la presa.
- Se la macchina colpisce un oggetto o inizia a vibrare, spegnete immediatamente il motore,

attendete l'arresto di tutte le parti in movimento e scollegate il cappellotto dalla candela prima di esaminare la macchina per escludere danni. Effettuate le riparazioni necessarie prima di riprendere a utilizzare la macchina.

- Spegnete il motore e attendete che tutte le parti in movimento si fermino prima di lasciare la posizione di guida.
- Se il motore è stato acceso, sarà caldo e potrebbe provocarvi ustioni. Non avvicinatevi al motore caldo.
- Mettete in funzione il motore solo in zone con una buona ventilazione. I gas si scarico contengono monossido di carbonio, la cui inalazione è letale.
- Controllate spesso i componenti del cesto di raccolta e il condotto di scarico al fine di verificare la presenza di segni di usura o deterioramento e all'occorrenza sostituiteli con ricambi originali Toro.

Sicurezza sui pendii

- Eseguite un movimento laterale, mai verso l'alto e il basso. Sulle pendenze invertite la direzione con la massima cautela.
- Non tosate pendenze eccessivamente ripide. A causa della scarsa tenuta, la macchina potrebbe slittare e cadere.
- Tosate con cautela in prossimità di scarpate, fossati o terrapieni.

Avviamento del motore

Importante: **La macchina è dotata di una guaina in gomma sull'estremità della candela. Accertate che l'anello di metallo all'estremità del cavo della candela (nella guaina in gomma) sia fissato adeguatamente sulla punta di metallo sulla candela.**

1. Tenete la barra di comando della lama contro la stegola (Figura 14A)

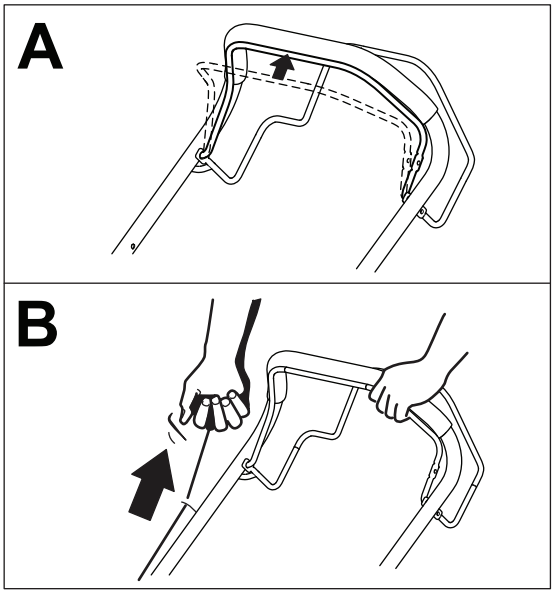

g188344

Figura 14

1. Barra di comando della lama

2. Tirate leggermente l'avviatore autoavvolgente fino ad avvertire una certa resistenza, quindi tiratelo con forza (Figura 14B). All'avvio del motore, lasciate che il cavo torni lentamente alla stegola.

Utilizzo della trazione automatica

Per utilizzare la trazione automatica, premete la barra della trazione automatica (Figura 15) contro la stegola e mantenetela in posizione premuta.

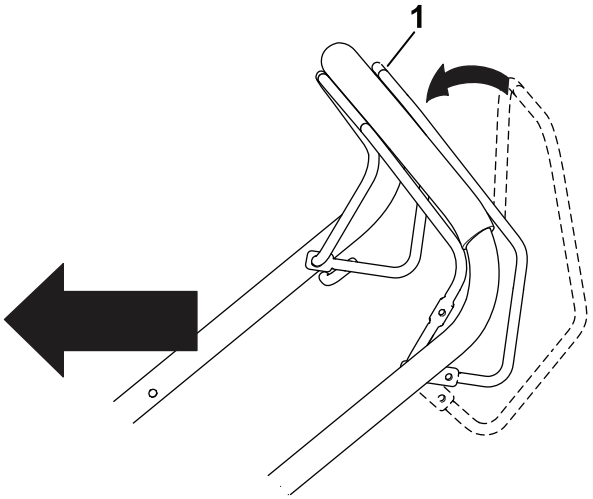

g188340

Figura 15

1. Barra della trazione automatica

Nota: La macchina ha una velocità massima fissa di circa 3.7 km/h.

Per disinnestare la trazione automatica, lasciate andare la barra della trazione automatica.

Spegnimento del motore

Per spegnere il motore rilasciate la barra di comando delle lame.

Nota: Scollegate e appoggiate a terra il cavo della candela prima di scendere dalla macchina per evitare l'avvio accidentale del motore.

Mulching dello sfalcio

⚠ AVVERTENZA

La lama è affilata, e può causare gravi ferite.

- **Accertate che il tappo di mulching sia in posizione prima di procedere al mulching dello sfalcio.**
- **Non innestate mai la lama senza tappo di mulching in posizione, cesto di raccolta montato o sportello posteriore abbassato.**

Se il cesto di raccolta è montato sulla macchina, toglietelo; vedere Rimozione del cesto di raccolta (pagina 12).

1. Sollevate lo sportello posteriore e tenetelo sollevato (Figura 16).

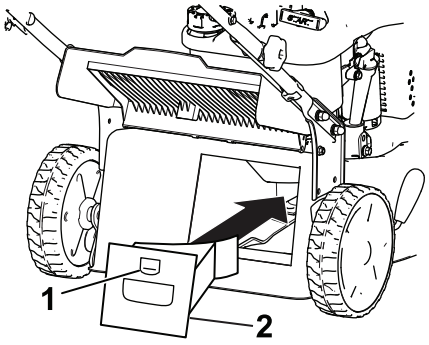

g188334

Figura 16

1. Dispositivo di fermo
2. Tappo di mulching

2. Installate il tappo di mulching nel vano e fissatelo nell'apertura nel vano stesso (Figura 16).
3. Abbassate lo sportello posteriore.

Raccolta dello sfalcio

Utilizzate il cesto di raccolta quando desiderate raccogliere lo sfalcio e le foglie dal tappeto erboso.

⚠ AVVERTENZA

Non utilizzate il cesto di raccolta se è consumato, in quanto sassolini e simili corpi estranei possono essere scagliati verso di voi o gli astanti, causando gravi ferite o anche la morte.

Controllate spesso le condizioni del cesto di raccolta. Se è danneggiato, montate un nuovo raccoglitore Toro di ricambio.

⚠ AVVERTENZA

La lama è affilata, e può causare gravi ferite.

- **Assicuratevi che il cesto di raccolta sia in posizione prima di raccogliere lo sfalcio.**
- **Non innestate mai la lama senza tappo di mulching in posizione, cesto di raccolta montato o sportello posteriore abbassato.**

⚠ AVVERTENZA

Il tosaerba può scagliare sfalcio ed altri oggetti attraverso il canale di scarico aperto. Se scagliati con forza sufficiente, gli oggetti possono causare gravi lesioni personali o decesso dell'operatore o dei presenti.

Non aprite mai lo sportello del canale di scarico se il motore è acceso.

Se il deflettore di mulching è installato sulla macchina, sollevate lo sportello posteriore, rimuovete il deflettore di mulching e abbassate lo sportello posteriore.

Montaggio del cesto di raccolta

1. Se necessario, montate il cesto di raccolta, fate riferimento a 4 Montaggio del cesto di raccolta (pagina 5).
2. Sollevate lo sportello posteriore e tenetelo sollevato (Figura 17).

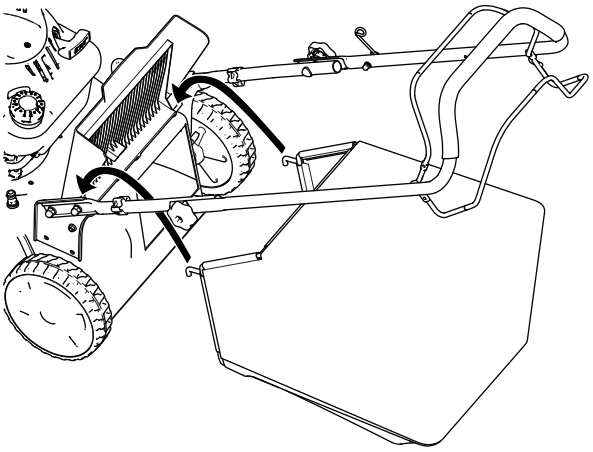

g188333

Figura 17

3. Montate il cesto di raccolta, accertandovi che i suoi perni siano inseriti nelle tacche presenti sulla stegola (Figura 17).
4. Abbassate lo sportello posteriore.

Rimozione del cesto di raccolta

1. Sollevate lo sportello posteriore e tenetelo sollevato (Figura 17).
2. Rimuovere il cesto.
3. Abbassate lo sportello posteriore.

Scarico posteriore dello sfalcio dell'erba

1. Prima di scaricare posteriormente lo sfalcio, togliete il cesto di raccolta dal tosaerba, se montato; fate riferimento a Rimozione del cesto di raccolta (pagina 12).
2. Se il deflettore di mulching è installato sulla macchina, sollevate lo sportello posteriore, rimuovete il deflettore di mulching e abbassate lo sportello posteriore.

⚠ AVVERTENZA

La lama è affilata, e può causare gravi ferite.

- **Assicuratevi che lo sportello posteriore sia abbassato prima di scaricare posteriormente lo sfalcio.**
- **Non innestate mai la lama senza tappo di mulching in posizione, cesto di raccolta montato o sportello posteriore abbassato.**

Suggerimenti

Suggerimenti generali per la tosatura

- Ispezionate l'area in cui userete la macchina ed eliminate tutti gli oggetti che la macchina potrebbe scagliare.
- Evitate di colpire oggetti solidi con la lama. Non tosate deliberatamente sopra un oggetto.
- Se la macchina dovesse colpire un oggetto o iniziare a vibrare, spegnete immediatamente il motore, scollegate il cappellotto dalla candela ed esaminate la macchina per escludere danni.
- Per ottenere prestazioni ottimali montate una nuova lama prima dell'inizio della stagione della tosatura.
- All'occorrenza sostituite la lama con una lama di ricambio Toro.

Falciatura dell'erba

- Falciate soltanto un terzo del filo d'erba per volta. Non falciate con impostazioni inferiori a 51 mm, a meno che l'erba non sia rada o nel tardo autunno, quando l'erba inizia a rallentare la crescita.
- Per falciare erba alta più di 15 cm, tosate prima all'altezza di taglio superiore camminando lentamente, quindi tosate di nuovo ad un'altezza inferiore per ottenere un tappeto erboso più attraente. Se l'erba è troppo alta, il tosaerba può intasarsi e arrestare il motore.
- Erba e foglie bagnate tendono ad ammucchiarsi sul tappeto erboso, e possono intasare il tosaerba o arrestare il motore. Evitate di tosare in condizioni di bagnato.
- In condizioni di particolare siccità prestate attenzione al rischio di incendio, seguite le relative avvertenze locali e mantenete la macchina libera da erba secca e scarti di foglie.
- Alternate la direzione di tosatura, per contribuire a disperdere lo sfalcio sul tappeto erboso ed ottenere una fertilizzazione uniforme.
- Se l'aspetto del tappeto erboso tosato non è soddisfacente, provate uno o più dei seguenti:
  - Sostituite la lama o fatela affilare.
  - Camminate più lentamente mentre tosate.
  - Alzate l'altezza di taglio del tosaerba.
  - Tosate l'erba più di frequente.
  - Sovrapponete le passate, anziché falciare un'intera andana ad ogni passata.

Sminuzzatura delle foglie

- Dopo la tosatura del tappeto erboso, almeno metà di esso deve essere visibile attraverso le foglie. All'occorrenza, effettuate più di una sola passata sulle foglie.
- Se il tappeto erboso è coperto da più di 13 cm di foglie, falciate una prima volta con un'altezza di taglio maggiore, quindi falciate di nuovo con l'altezza di taglio desiderata.
- Se il tosaerba non sminuzza finemente le foglie, rallentate la velocità di tosatura.

Dopo l'uso

Sicurezza dopo le operazioni

Requisiti generali di sicurezza

- Spegnete sempre la macchina, attendete che tutte le parti in movimento si arrestino e lasciate raffreddare la macchina prima di eseguire interventi di riparazione, manutenzione, pulizia o di rimessarla.
- Per prevenire un incendio, eliminate erba e detriti dalla macchina. Tergete l'olio e il carburante versati.
- Non depositate mai la macchina o la tanica del carburante in presenza di fiamme libere, scintille o spie, come vicino a uno scaldabagno o altre apparecchiature.

Sicurezza durante il rimorchio

- Prestate cautela durante il carico o lo scarico della macchina.
- Fissate la macchina per evitare il rotolamento.

Pulizia sotto la macchina

Intervallo tra gli interventi tecnici: Prima di ogni utilizzo o quotidianamente

⚠ AVVERTENZA

La macchina può spostare del materiale dal sottoscocca.

- **Usate occhiali di sicurezza.**
- **Quando il motore è acceso, rimanete in posizione di servizio (dietro la stegola).**
- **Non consentite ad alcuno di avvicinarsi alla zona di lavoro.**

Per ottenere i migliori risultati, pulite la macchina subito dopo aver terminato il lavoro.

1. Portate la macchina su una superficie lastricata e pianeggiante.
2. Prima di lasciare la postazione dell'operatore, spegnete il motore e attendete l'arresto di tutte le parti in movimento.
3. Abbassate la macchina all'altezza di taglio minima; vedere Regolazione dell'altezza di taglio (pagina 8).
4. Lavate l'area sotto lo sportello posteriore quando lo sfalcio passa dal vano al cesto di raccolta.

   Nota: Lavate l'area con la leva Bag-on-demand sia in posizione completamente avanzata che in posizione completamente arretrata.
5. Collegate una canna da giardino al rubinetto dell'acqua e al foro di lavaggio rapido (Figura 18).

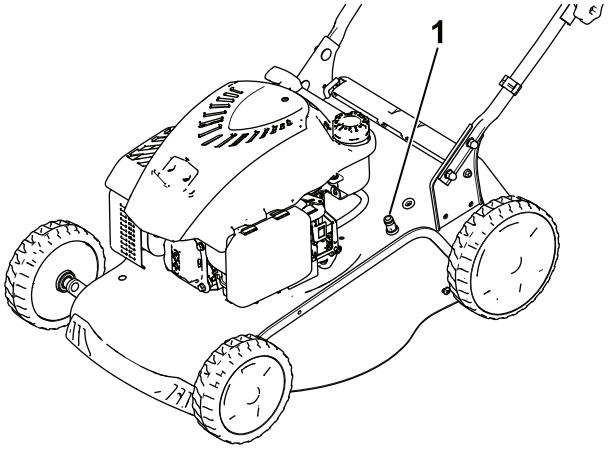

g188338

Figura 18

1. Foro di lavaggio rapido

6. Aprite il rubinetto.
7. Avviate il motore e lasciatelo girare fin quando l'erba tagliata smette di uscire dal sottoscocca della macchina.
8. Spegnete il motore.
9. Chiudete il rubinetto dell'acqua e scollegate la canna dalla macchina.
10. Avviate il motore per alcuni minuti per asciugare il sottoscocca e impedire che arrugginisca.
11. Lasciate raffreddare il motore prima del rimessaggio della macchina in un ambiente chiuso.

Chiusura della stegola

⚠ AVVERTENZA

L'incorretta apertura o chiusura della stegola può danneggiare i cavi e creare condizioni di utilizzo pericolose.

- **Fate attenzione a non danneggiare i cavi quando aprite o chiudete la stegola.**
- **Se un cavo è danneggiato, rivolgetevi a un Centro Assistenza autorizzato.**

1. Allentate le 2 manopole della stegola (Figura 19A).

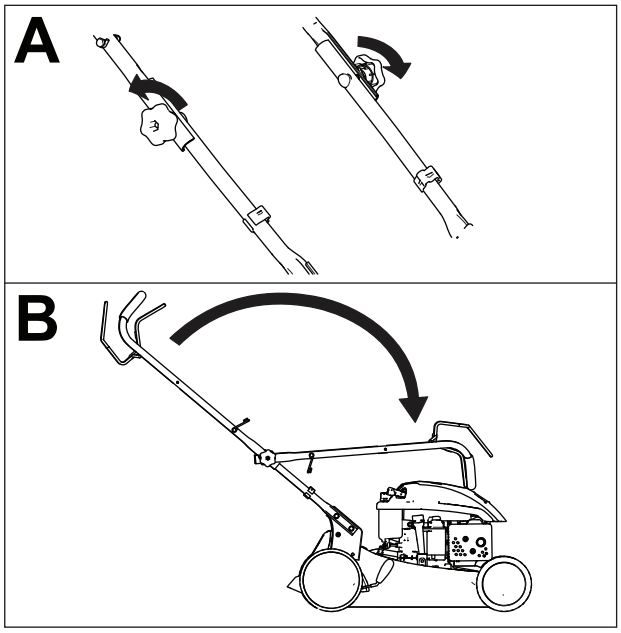

g188328

Figura 19

2. Piegate la stegola, ruotandola in avanti (Figura 19B)

Manutenzione

Nota: Stabilite i lati sinistro e destro della macchina dalla normale posizione di guida.

Programma di manutenzione raccomandato

Cadenza di manutenzione	Procedura di manutenzione
Prima di ogni utilizzo o quotidianamente	• Controllo del livello dell'olio motore. • Togliete sfalcio e morchia da sotto il tosaerba.
Ogni 100 ore	• Cambiate la candela.
Ogni anno	• Sostituite il filtro dell'aria (più sovente in ambienti polverosi). • Sostituite la lama o fatela affilare (più spesso se il tagliente si smussa rapidamente). • Pulite il sistema di raffreddamento dell'aria; la pulizia va effettuata più sovente se si opera in ambienti polverosi. Vedere il manuale del motore.
Ogni anno o prima del rimessaggio	• Lubrificazione delle ruote. • Svuotate il serbatoio del carburante prima di effettuare riparazioni, in base a quanto indicato e prima del rimessaggio annuale.

Sicurezza durante la manutenzione

- Staccate il cappellotto dalla candela prima di eseguire interventi di manutenzione.
- Indossate i guanti e la protezione per gli occhi durante la manutenzione della macchina.
- La lama è affilata, e può causare gravi ferite. Indossate i guanti per eseguire la manutenzione della lama. Non eseguite riparazioni o revisioni sulla lama/e.
- Non manomettere i dispositivi di sicurezza. Controllatene il funzionamento ad intervalli regolari.
- Inclinando la macchina potreste fare fuoriuscire il carburante. Il carburante è infiammabile, esplosivo e può causare infortuni. Fate girare il motore finché non è vuoto, o togliete la benzina con una pompa a mano; non travasatela mai per mezzo di un sifone.
- Per garantire prestazioni ottimali della macchina, utilizzate solo ricambi e accessori originali Toro. I ricambi e gli accessori realizzati da altri produttori possono essere pericolosi e tale utilizzo può rendere nulla la garanzia del prodotto.

Preparazione per la manutenzione

1. Spegnete il motore e attendete che tutte le parti in movimento si siano fermate.
2. Scollegate il cappellotto dalla candela (Figura 20).

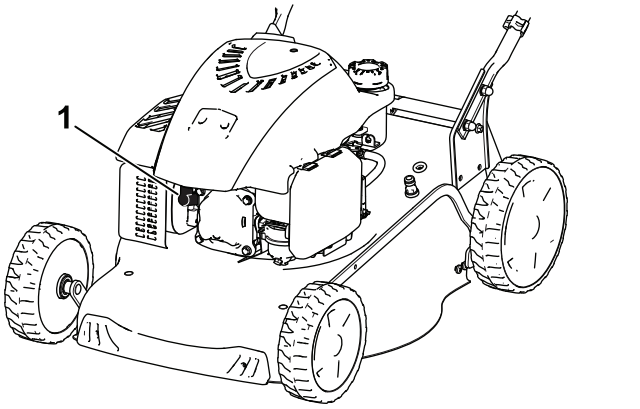

g188342

Figura 20

3. Al termine dell'intervento di manutenzione ricollegate il cappellotto alla candela.

Importante: **Prima di inclinare la macchina per il cambio dell'olio o la sostituzione della lama, utilizzatela finché il serbatoio del carburante non sarà completamente vuoto. Nel caso dobbiate inclinare la macchina prima di restare senza benzina, rimuovete il carburante dal serbatoio mediante una pompa carburante manuale. Inclinate sempre la macchina sul fianco con l'asta di livello in basso.**

⚠ AVVERTENZA

Inclinando la macchina potreste fare fuoriuscire il carburante. Il carburante è infiammabile ed esplosivo e può causare lesioni personali.

Lasciate in funzione il motore fino esaurimento carburante o rimuovete il carburante con una pompa manuale; mai con un sifone.

Sostituzione della candela

Intervallo tra gli interventi tecnici: Ogni 100 ore

Usate una candela Champion RN9YC o equivalente.

1. Spegnete il motore e attendete che tutte le parti in movimento si siano fermate.
2. Scollegate il cappellotto dalla candela.
3. Pulite attorno alla candela.
4. Rimuovete la candela dal motore.

   Importante: **Le candele incrinate, incrostate o sporche devono essere sostituite. Non pulite gli elettrodi in quanto i granelli possono penetrare nel motore e danneggiarlo.**
5. Regolate la distanza tra gli elettrodi della nuova candela a 0,76 mm come mostrato in Figura 21.

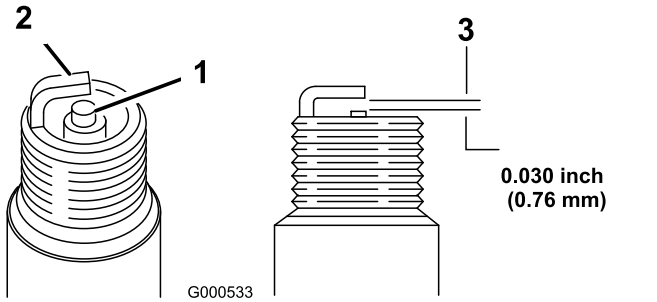

Figura 21

1. Elettrodo centrale
2. Elettrodo laterale
3. Distanza fra gli elettrodi (non in scala)

6. Collegate il cappellotto della candela
7. Serrate la candela a 20 N·m.
8. Collegate il cappellotto alla candela.

Sostituzione del filtro dell'aria

Intervallo tra gli interventi tecnici: Ogni anno

1. Premete sulle linguette di chiusura sul coperchio del filtro dell'aria (Figura 22).

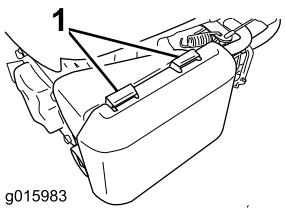

g015983

Figura 22

1. Linguette di chiusura

2. Aprite il coperchio.
3. Estraete il filtro aria di carta e il prefiltro in schiuma sintetica (Figura 23).

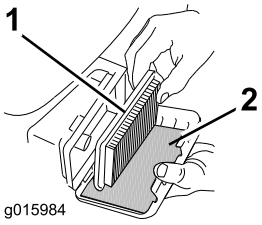

g015984

Figura 23

1. Filtro aria di carta
2. Prefiltro in schiuma sintetica

4. Ispezionate il prefiltro in schiuma sintetica e sostituitelo se è danneggiato o eccessivamente sporco.
5. Ispezionate il filtro aria di carta.
   A. Se il filtro aria di carta è danneggiato o sporco di olio o carburante, sostituitelo.
   B. Se il filtro aria di carta è sporco, battetelo contro una superficie dura diverse volte o soffiate aria compressa a meno di 2,07 bar attraverso il lato del filtro rivolto verso il motore.

      Nota: Non eliminate lo sporco con una spazzola; lo spazzolamento spinge lo sporco all'interno delle fibre.
6. Eliminate lo sporco dal corpo e dal coperchio del filtro con uno straccio umido. **Non pulite lo sporco dentro il condotto dell'aria.**
7. Installate il prefiltro in schiuma sintetica e il filtro aria di carta nel filtro dell'aria.
8. Montate il coperchio.

Cambio dell'olio motore

Il cambio dell'olio motore non è necessario, ma se desiderate cambiarlo, seguite la procedura seguente.

Capacità dell'olio motore: 0,55 L

Viscosità dell'olio: olio detergente SAE 30 o SAE 10W-30

Classificazione API: SJ o superiore

Nota: Fate girare il motore per alcuni minuti prima di cambiare l'olio, per riscaldarlo. L'olio caldo fluisce meglio e trasporta una maggiore quantità di sostanze inquinanti.

1. Portate la macchina su una superficie pianeggiante.
2. Fate riferimento a Preparazione per la manutenzione (pagina 15).
3. Girate il tappo in senso antiorario ed estraete l'asta di livello (Figura 24).

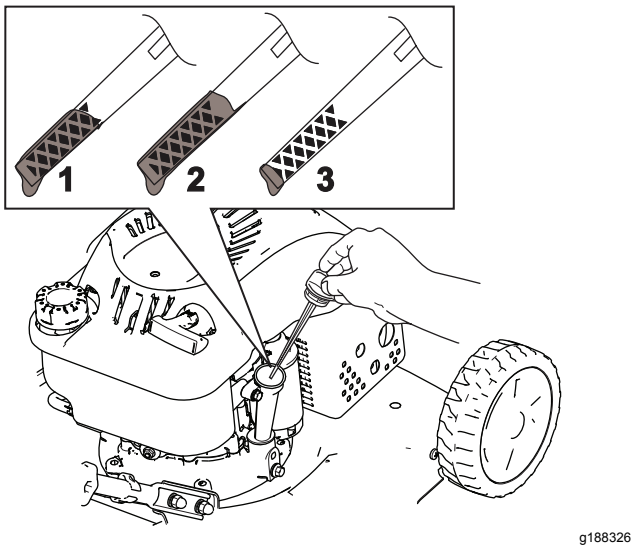

Figura 24

1. Pieno
2. Alto
3. Basso

4. Inclinate la macchina sul fianco (di modo che il filtro dell'aria si trovi in alto) per scaricare l'olio usato attraverso il tubo di riempimento (Figura 25).

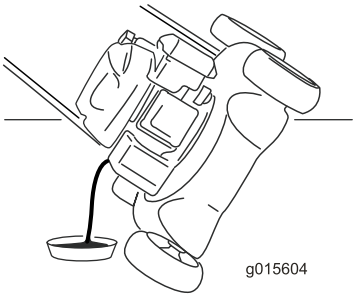

g015604

Figura 25

5. Dopo avere fatto defluire l'olio usato, riportate la macchina in posizione operativa.
6. Versate con cautela una quantità d'olio pari a circa ¾ della capacità del motore nel tubo di riempimento dell'olio.
7. Attendete circa 3 minuti affinché l'olio si stabilizzi all'interno del motore.
8. Tergete l'asta con un panno pulito.
9. Inserite l'asta di livello nel tubo di riempimento ed estraetela.
10. Controllate il livello dell'olio sull'asta (Figura 25).
    - Se il livello dell'olio sull'astina è troppo basso, versate con cautela una piccola quantità di olio nel tubo di riempimento, attendete 3 minuti e ripetete gli step da 8 a 10 finché l'olio sull'astina non appare al livello adeguato.
    - Se il livello dell'olio sull'astina è troppo alto, drenate l'olio in eccesso finché l'olio sull'astina non appare al livello adeguato.

    Importante: **Non avviate il motore con il livello dell'olio troppo basso o troppo alto, per evitare di danneggiare il motore stesso.**
11. Inserite l'asta di livello e chiudete saldamente.
12. Riciclate correttamente l'olio esausto.

Sostituzione della lama

Intervallo tra gli interventi tecnici: Ogni anno

***Importante:* *Per il corretto montaggio della lama dovete usare una chiave torsiometrica.* Se non disponete di una chiave torsiometrica o avete dubbi sull'esecuzione di questa operazione, contattate un Centro Assistenza autorizzato.**

Esaminate la lama ogniqualvolta esaurite il carburante. Se la lama è danneggiata, sostituitela immediatamente. Se il tagliente è smussato o scheggiato, fatelo affilare e livellare, oppure sostituite la lama.

⚠ AVVERTENZA

La lama è affilata, e può causare gravi ferite.

Indossate i guanti per eseguire la manutenzione della lama.

1. Vedere Preparazione per la manutenzione (pagina 15).
2. Inclinate la macchina sul fianco con l'asta di livello in basso.
3. Usate un blocco di legno per tenere ferma la lama (Figura 26).

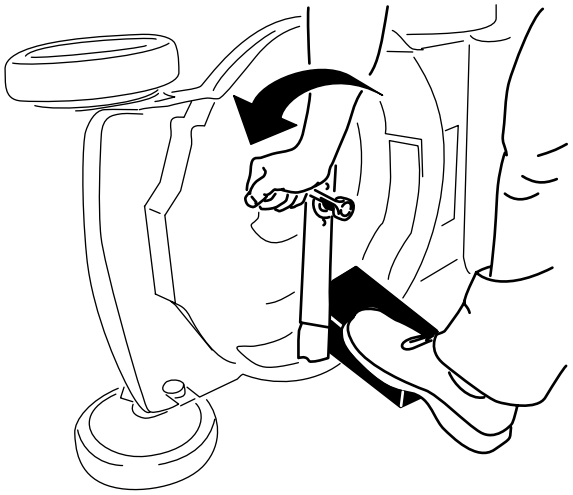

g188339

Figura 26

4. Togliete la lama e conservate la bulloneria di montaggio (Figura 26).
5. Montate la nuova lama usando la bulloneria di montaggio (Figura 27).

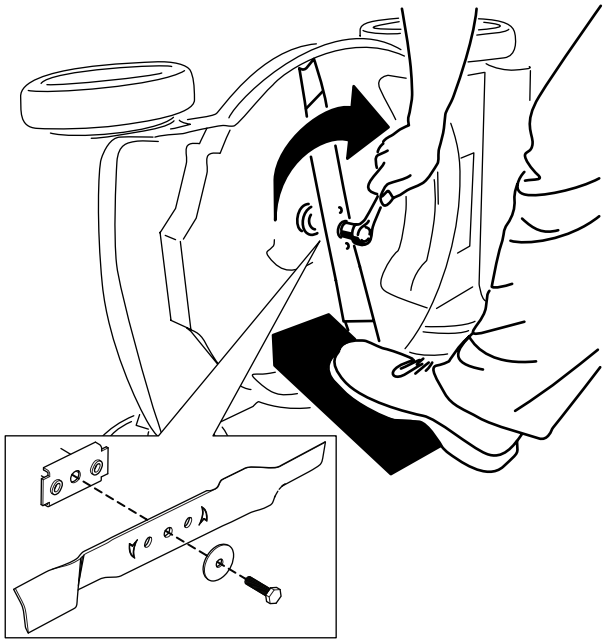

g188330

Figura 27

***Importante:* Le estremità curve della lama devono essere rivolte verso la scocca del tosaerba.**

6. Utilizzate una chiave torsiometrica per serrare il bullone della lama a 45 N·m.

Lubrificazione delle ruote

Intervallo tra gli interventi tecnici: Ogni anno o prima del rimessaggio

Applicate qualche goccia di grasso al litio n. 2 sui cuscinetti a sfera di ogni ruota (Figura 28).

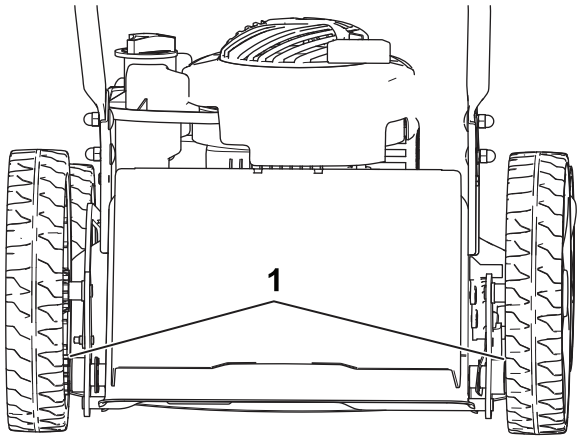

g189817

Figura 28

1. Cuscinetti a sfera

Rimessaggio

Riponete la macchina in un luogo fresco, pulito e asciutto.

Sicurezza nel rimessaggio

Spegnete sempre la macchina, attendete che tutte le parti in movimento si arrestino e lasciate raffreddare la macchina prima di eseguire interventi di riparazione, manutenzione, pulizia o di rimessarla.

Preparazione del tosaerba per il rimessaggio

1. All'ultimo rifornimento di carburante dell'anno, versate dello stabilizzatore (come il Premium Fuel Treatment di Toro) nel carburante fresco.
2. Smaltite ecologicamente il carburante non utilizzato. Riciclatelo in ottemperanza alle norme locali, oppure utilizzatelo nella vostra automobile.

   Nota: Il carburante stantio nel serbatoio è la causa principale delle difficoltà di avviamento. Non conservate il carburante senza stabilizzatore per più di 30 giorni, o il carburante stabilizzato per più di 90 giorni.
3. Lasciate in funzione la macchina fino a quando il motore non si spegne per esaurimento del carburante.
4. Avviare nuovamente il motore.
5. Lasciate che il motore giri finché non si ferma. Quando non si accende più, il motore è asciutto abbastanza.
6. Scollegate il cappellotto dalla candela.
7. Togliete la candela, versate 30 ml di olio motore nel foro della candela e tirate più volte, lentamente, il cavo di avviamento per distribuire l'olio nel cilindro, al fine di impedire che quest'ultimo corroda durante la stagione morta.
8. Montate la candela senza stringerla.
9. Serrate tutti i dadi, i bulloni e le viti.

Rimozione del tosaerba dal rimessaggio

1. Controllate tutti i dispositivi di fermo e serrateli.
2. Rimuovete la candela e fate girare rapidamente il motore tirando l'avviatore autoavvolgente per eliminare l'olio in eccesso dal cilindro.
3. Montate la candela e serratela con una chiave torsiometrica a 20 N·m.
4. Osservate le procedure di manutenzione; vedere Manutenzione (pagina 15).
5. Controllate il livello dell'olio motore; vedere Controllo del livello dell'olio motore (pagina 8).
6. Rabboccate il serbatoio del carburante con carburante fresco; vedere Riempimento del serbatoio del carburante (pagina 7).
7. Collegate il cappellotto alla candela.

Informativa sulla privacy SEE/Regno Unito

Utilizzo delle vostre informazioni personali da parte di Toro

The Toro Company (“Toro”) rispetta la vostra privacy. Quando acquistate i nostri prodotti, possiamo raccogliere determinate informazioni personali su di voi, direttamente da voi o tramite la vostra azienda o distributore Toro. Toro utilizza queste informazioni per adempiere ai propri obblighi contrattuali, come registrare la vostra garanzia, elaborare la vostra richiesta in garanzia o contattarvi in caso di un richiamo di prodotto, e per finalità aziendali legittime, come valutare la soddisfazione dei clienti, migliorare i nostri prodotti o fornirvi informazioni su prodotti che potrebbero essere di vostro interesse. Toro può condividere i vostri dati con le nostre consociate, affiliate, rivenditori e altri partner commerciali collegati a tali attività. Inoltre, possiamo divulgare le informazioni personali ove richiesto ai sensi della legge o in relazione alla vendita, acquisto o fusione di un'attività. Non venderemo mai le vostre informazioni personali a nessun'altra società a scopi di marketing.

Conservazione delle vostre informazioni personali

Toro conserverà le vostre informazioni personali per tutto il tempo pertinente alle finalità di cui sopra e in conformità con i requisiti normativi. Per maggiori informazioni sui periodi di conservazione dei dati applicabili, contattate legal@toro.com.

L'impegno di Toro per la sicurezza

Le vostre informazioni personali possono essere elaborate negli Stati Uniti o in altri paesi in cui possono essere in vigore leggi sulla protezione dei dati meno rigorose di quelle del vostro paese di residenza. Ogniqualvolta trasferiamo le vostre informazioni al di fuori del vostro paese di residenza, adotteremo tutte le misure richieste per legge al fine di garantire l'implementazione delle opportune tutele per proteggere le vostre informazioni e assicurarci che vengano trattate in sicurezza.

Accesso e correzione

È vostro diritto correggere o riesaminare i vostri dati personali, oppure rifiutare o limitare il trattamento dei vostri dati. A tale scopo, contattateci via email all'indirizzo legal@toro.com. In caso di perplessità in relazione al modo in cui Toro gestisce le vostre informazioni, vi invitiamo a parlarne direttamente con noi. Tenete presente che i residenti europei hanno diritto a sporgere reclamo presso la propria Autorità di protezione dei dati.