Form No. 3418-743 Rev B

TORO®

Count on it.

Betjeningsvejledning

MH-400SH2- eller MH-400EH2-materialehåndteringsenhed

Modelnr. 44931—Serienr. 401252001 og derover

Modelnr. 44954—Serienr. 401252001 og derover

Registrer dit produkt på www.Toro.com.
Oversættelse af original (DA)

CE

3418-743 B

Dette produkt overholder alle relevante EU-direktiver. Yderligere oplysninger fås på den separate produktspecifikke overensstemmelseserklæring.

Elektromagnetisk kompatibilitet

Indenlandsk: Denne enhed overholder paragraf 15 i FCC-reglerne. Drift er med forbehold af følgende to forhold: (1) Enheden må ikke forårsage skadelig interferens, og (2) denne enhed skal acceptere interferens, herunder interferens der kan forårsage uønsket drift.

Dette udstyr genererer og bruger radiofrekvensenergi, og hvis det ikke installeres og bruges korrekt, dvs. i nøje overensstemmelse med producentens anvisninger, kan det forårsage interferens på radio- og tv-modtagelse. Det er blevet typetestet og overholder de i FCC-reglerne anførte grænser for computerudstyr i klasse B i henhold til specifikationerne i stykke J, paragraf 15, i FCC-reglerne, som er udformet til at give rimelig beskyttelse mod sådan interferens i en boliginstallation. Der er imidlertid ingen garanti for, at der ikke kan opstå interferens i en installation. Hvis dette udstyr forårsager interferens på radio- og tv-modtagelse, hvilket kan afgøres ved at tænde og slukke udstyret, opfordres brugeren til at forsøge at afhjælpe interferensen med en af følgende foranstaltninger:Drej modtagerantennen, flyt styreenhedsmodtageren i forhold til radio-/tv-antennen, eller slut styreenheden til en anden stikkontakt, så styreenhed og radio/tv er koblet til forskellige grenledninger.Brugeren skal om nødvendigt kontakte forhandleren eller en erfaren radio-/tv-tekniker med henblik på yderligere afhjælpningsforslag.Brugeren kan eventuelt drage nytte af følgende brochure, der er udarbejdet af Federal Communications Commission (amerikansk standardiseringsorgan): "How to Identify and Resolve Radio-TV Interference Problems" (Sådan identificeres og løses problemer med radio-/tv-interferens). Denne brochure kan fås hos U.S. Government Printing Office, Washington, DC 20402. Varenr. 004-000-00345-4.

FCC ID: W7OMRF24J40MDME-BASIS, OA3MRF24J40MA-HÅNDHOLDT

IC: 7693A-24J40MDME-BASIS, 7693A-24J40MA-HÅNDHOLDT

Drift er med forbehold af følgende to forhold: (1) enheden forårsager muligvis ikke interferens, og (2) denne enhed skal acceptere interferens, herunder interferens, der kan forårsage uønsket drift.

Certificering for elektromagnetisk kompatibilitet i Japan

Håndholdt:	R 204-520022
RF2CAN:	R 204-520297

Certificering for elektromagnetisk kompatibilitet i Mexico

Håndholdt:	IFETEL : RCPMIMR15-2209
RF2CAN:	IFETEL : RCPMIMR15-0142

Certificering for elektromagnetisk kompatibilitet i Korea(mærkat leveres i separat sæt)

Håndholdt:	MSIP-CRM-TZQ-LGHH 해당 무선설비는 전파혼신 가능성이 있으므로 인명안전과 관련된 서비스는 할 수 없음
RF2CAN:	MSIP-CRM-TZQ-MRF-E MSIP-CRM-TZQ-RF2CAN 해당 무선설비는 전파혼신 가능성이 있으므로 인명안전과 관련된 서비스는 할 수 없음

Certificering for elektromagnetisk kompatibilitet i Singapore

Håndholdt:	TWM-240004_IDA_N4020–15
RF2CAN:	TWM-240005_IDA_N4024–15

Certificering for elektromagnetisk kompatibilitet i Marokko

AGREE PAR L'ANRT MAROC

Numero d'agrement:	MR 14079 ANRT 2017
Delivre d'agrement:	29/05/2017

⚠ ADVARSEL

CALIFORNIEN
Advarsel i henhold til erklæring nr. 65

Brug af dette produkt kan medføre eksponering over for kemikalier, der ifølge staten Californien er kræftfremkaldende og giver medfødte defekter eller andre forplantningsskader.

Indledning

Denne maskine er beregnet til brug af professionelle, ansatte operatører i kommercielle anvendelsesområder. Den er primært udviklet til transport, måling og spredning af materialer under forskellige fugtighedsforhold, uden at dette medfører tilstopning eller påvirker spredningen væsentligt. Brug af dette produkt til andre end det tiltænkte formål kan udsætte dig selv og omkringstående for fare.

Besøg www.Toro.com for at få materialer om produktsikkerhed og oplæring i betjening, oplysninger om tilbehør, hjælp til at finde en forhandler eller for at registrere dit produkt.

Når du har brug for service, originale Toro-dele eller yderligere oplysninger, bedes du kontakte en autoriseret serviceforhandler eller Toros kundeservice samt have produktets model- og serienummer parat. Figur 1 viser model- og serienummerets placering

© 2019—The Toro® Company
8111 Lyndale Avenue South
Bloomington, MN 55420

Kontakt os på www.Toro.com.
Trykt i USA
Alle rettigheder forbeholdes

på produktet. Skriv numrene, hvor der er gjort plads til dette.

Vigtigt: **Scan QR-koden (hvis der er en) på serienummermærkaten med din mobilenhed for at få adgang til oplysninger om garanti, reservedele og andre produktoplysninger.**

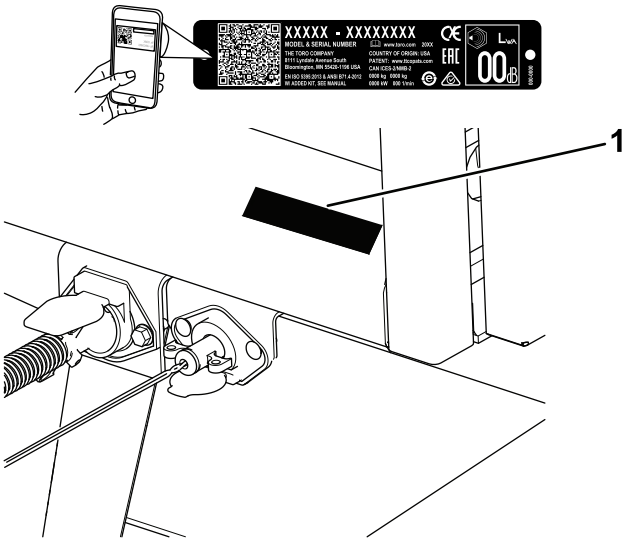

Figur 1

1. Model og serienummerets placering

Modelnr. _____

Serienr. _____

Denne betjeningsvejledning advarer dig om mulige farer og giver dig særlige sikkerhedsoplysninger ved hjælp af advarselssymbolet (Figur 2), der angiver en fare, som kan forårsage alvorlig personskade eller død, hvis du ikke følger de anbefalede forholdsregler.

g000502

Figur 2

Advarselssymbol

Denne betjeningsvejledning bruger 2 ord til at fremhæve oplysninger. **Vigtigt** henleder opmærksomheden på særlige mekaniske oplysninger, og **Bemærk** angiver generel information, som det er værd at lægge særligt mærke til.

Indhold

Sikkerhed 4
Generelt om sikkerhed 4
Sikkerheds- og instruktionsmærkater 4
Opsætning 9
1 Montering af bugsertræk 10
2 Montering af vægtkassen 10
3 Justering af spejlet 11
4 Ledningsføring og montering på bugseringskøretøjet 12
5 Montering af monteringsbeslaget til den trådløse EH-styreenhed på bugseringskøretøjet 14
6 Montering af kontaktanordningen 14
7 Samling af den håndholdte fjernbetjening 15
8 Tilkobling af hydraulikken til bugseringskøretøjet 16
9 Montering af det viklede strømkabel med 7 ben 16
10 Indstilling af de elektriske bremser 16
Produktoversigt 17
Betjeningsanordninger 17
Specifikationer 19
Udstyr/tilbehør 19
Før betjening 19
Sikkerhedshensyn før drift 19
Kobling af maskinen til bugseringskøretøjet 20
Under betjening 21
Sikkerhed under drift 21
Sikkerhed på skråninger 22
Tænd/sluk for maskinens strøm 23
Betjening af hydraulikstyreventilerne 23
Betjening af hydraulikstyreenheder og udstyr på EH-modeller 24
Betjening af transportbåndet og udstyret 32
Indstilling af knapperne Forudindstilling 1, 2 og 3 34
Læsning af materiale 35
Aflæsning af materiale 35
Brug af den dobbelt spinder 36
Indstilling af tværtransportbåndet/drejeleddet 41
Betjening af tværtransportøren 43
Betjening af drejeledssættet 44
Efter betjening 45
Sikkerhedshensyn efter drift 45
Frakobling af maskinen fra bugseringskøretøjet 45
Vedligeholdelse 46
Sikkerhed under vedligeholdelsesarbejde 46
Tiltag forud for vedligeholdelse 46
Smøring 46
Sikkerhedskontrol 47
Hydrauliksystem – Sikkerhed 48
Vedligeholdelse af hydrauliksystemet 48
Dækskift 49
Sporing af transportbåndet 49

Spænding af transportbåndet 50
Udskiftning af transportbåndet 50
Justering af transportbåndets drivkæde 52
Vedligeholdelse af elektriske bremser 52
Opbevaring 54
Fejlfinding 55
Kontrol af fejlkoder (kun EH-modeller) 55
Meddelelser på håndholdt styreenhed (kun EH-modeller) 57

Sikkerhed

Generelt om sikkerhed

Dette produkt kan forårsage personskade. Følg altid sikkerhedsforskrifterne for at undgå alvorlig personskade.

- Læs og forstå indholdet i denne *betjeningsvejledning*, før maskinen tages i brug. Sørg for, at alle produktets brugere er fortrolige med betjeningen af det og forstår advarslerne.
- Hold hænder og fødder væk fra bevægelige maskinkomponenter.
- Betjen ikke maskinen, uden at alle værn og øvrige sikkerhedsanordninger sidder korrekt på plads og virker på maskinen.
- Hold omkringstående på afstand af maskinen, når den er i bevægelse.
- Hold børn væk fra arbejdsområdet. Lad aldrig børn betjene maskinen.
- Parker maskinen på en plan flade, aktiver parkeringsbremsen, sluk traktionsenhedens motor, tag nøglen ud, og vent, til alle bevægelige dele er standset, før maskinen efterses eller renses for tilstopninger.

Hvis maskinen betjenes eller vedligeholdes forkert, er der risiko for personskade. Operatøren skal altid følge sikkerhedsanvisningerne og være opmærksom på advarselssymbolet ⚠, der betyder Forsigtig, Advarsel eller Fare – personlig sikkerhedsanvisning, for at nedsætte risikoen for personskade. Hvis disse forskrifter ikke følges, kan det medføre personskade eller død.

Sikkerheds- og instruktionsmærkater

Sikkerheds- og instruktionsmærkaterne kan nemt ses af operatøren og er placeret tæt på potentielle risikoområder. Udskift eventuelle beskadigede eller manglende mærkater.

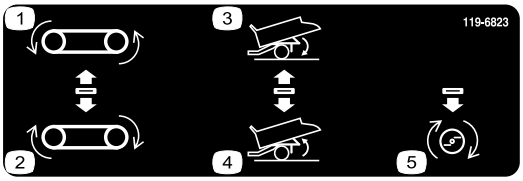

decal119-6823

119-6823

Kun SH-modeller

1. Reverser transportbånd
2. Fremfør transportbånd
3. Sænk tragtbeholder
4. Hæv tragtbeholder
5. Udstyr på

decal93-9899

93-9899

1. Fare for knusning – monter cylinderlåsen.

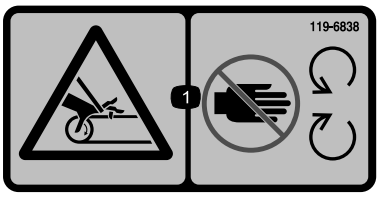

decal119-6838

119-6838

1. Fare for at blive viklet ind, rem – hold afstand til bevægelige dele. Hold alle afskærmninger og sikkerhedsanordninger på plads.

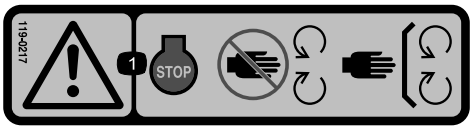

decal119-0217

119-0217

1. Advarsel – sluk for motoren, hold afstand til bevægelige dele, hold alle afskærmninger og sikkerhedsanordninger på plads.

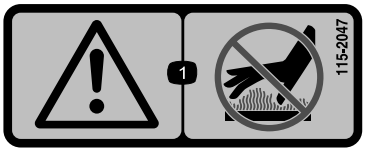

decal115-2047

115-2047

1. Advarsel – rør ikke ved den varme overflade.

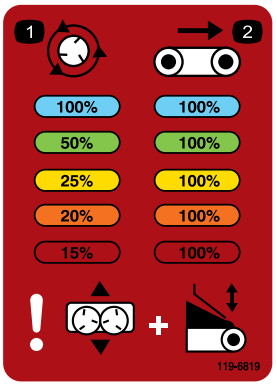

decal119-6819

119-6819

1. Spinderhastighed i procent
2. Transportbåndets hastighed i procent

decal93-9852

93-9852

1. Advarsel – læs *betjeningsvejledningen*.
2. Fare for knusning – monter cylinderlåsen.

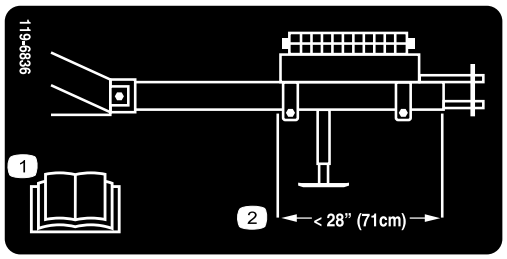

decal119-6836

119-6836

1. Læs *betjeningsvejledningen.*
2. Find vægten, så vægtkassens bagende er 71 cm fra forsiden af bugsertrækkets rør.

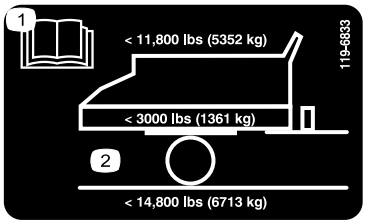

decal119-6833

119-6833

1. Læs *betjeningsvejledningen*.
2. Maksimal lastvægt 5.352 kg, køretøjets vægt 1.361 kg, maksimal bruttovægt for køretøj 6.713 kg

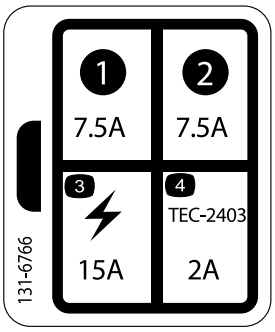

decal131-6766

131-6766

Kun model 44954

1. 7,5 A
2. 7,5 A
3. Elektrisk tilbehør – 15 A
4. TEC-2403 – 2 A

---

decal119-6806

119-6806

1. Advarsel – læs *betjeningsvejledningen*.
2. Advarsel – alle operatører skal oplæres inden brug af maskinen.
3. Fare for udslyngede genstande – hold omkringstående på afstand.
4. Advarsel — sluk for motoren, tag nøglen ud, og læs *betjeningsvejledningen*, før der udføres vedligeholdelse.
5. Advarsel – kør ikke med passagerer.
6. Advarsel – hold afstand fra bevægelige dele, og bevar alle afskærmninger på plads.

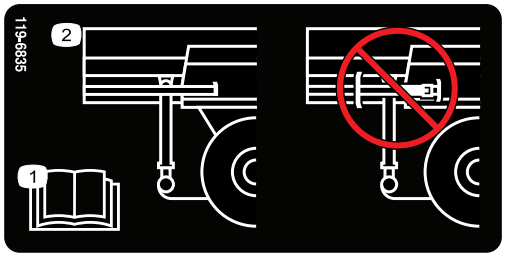

decal119-6835

119-6835

1. Læs *betjeningsvejledningen.*
2. Opbevar ikke donkraften på bageste ben.

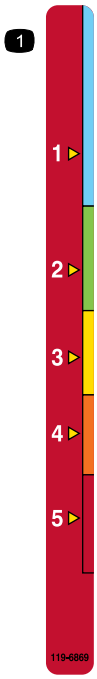

decal119-6869

119-6869

1. Højdejustering for bagsmæk

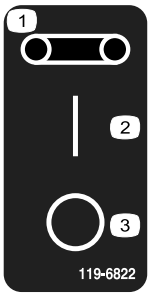

decal119-6822

119-6822

Kun model 44931

1. Rem
2. Aktiveret
3. Deaktiveret

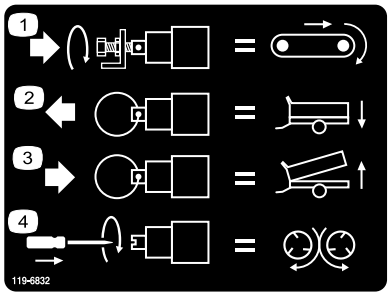

decal119-6832

119-6832

Kun model 44954

1. Juster transportbåndets hastighed
2. Sænk tragtbeholderen
3. Hæv tragtbeholderen
4. Juster spinderhastigheden

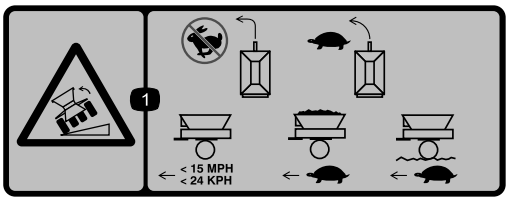

decal119-6812

119-6812

1. Tippefare – Drej ikke hurtigt, men drej langsomt. Kør højst 24 km/t, når tragtbeholderen er tom. Kør langsomt, når tragtbeholderen er læsset. Kør langsomt, når der køres i et ujævnt terræn.

---

decal119-6863

119-6863

1. Bugser en fyldt tragtbeholder i den sænkede position. Bugser ikke en sænket tragtbeholder med spinderen monteret i den sænkede position.
2. Bugser den fyldte tragtbeholder i den midterste position med spinderen monteret og aktiv.
3. Bugser en tom tragtbeholder i den hævede position. Bugser en tom tragtbeholder med en spinder monteret i den hævede position. Bugser ikke en fyldt tragtbeholder i den hævede position. Bugser ikke en fyldt tragtbeholder med spinderen monteret i den hævede position.

Opsætning

Løsdele

Brug skemaet herunder til at kontrollere, at alle dele er blevet leveret.

Fremgangsmåde	Beskrivelse	Antal	Anvendelse
1	Bolt (1" x 6½") Låsemøtrik (1 tomme)	2 2	Monter bugsertræk.
2	Kræver ingen dele	–	Monter vægtkassen.
3	Kræver ingen dele	–	Juster spejlet.
4	Fodstyreenhed Bremsestyreenhed Ledningsnet Sokkelbeslag Skrue (5/16 x 1 tomme) Møtrik (5/16 tomme) Ledningssamlinger Kabelbånd Bolt (nr. 10 x ⅞") Møtrik (nr. 10) Slangeklemme	1 1 1 1 4 4 6 10 2 2 1	Monter bugseringskøretøjets ledninger.
5	Monteringsbeslag Bagplade Flangehovedbolt (5/16" x 1½") Flangehovedlåsemøtrik (5/16)	1 1 4 4	Monter monteringsbeslaget til den trådløse EH-styreenhed på bugseringskøretøjet (kun model 44954).
6	Kontaktanordning SH-ledningsnet	1 1	Monter kontaktanordningen.
7	Håndholdt fjernbetjening AA-batterier Magnetisk beslag Skruer, små	1 4 1 6	Samling af den håndholdte fjernbetjening.
8	Kræver ingen dele	–	Tilkobl hydraulikken til bugseringskø-retøjet.
9	Viklet strømkabel med 7 ben	1	Monter det viklede strømkabel med 7 ben.
10	Kræver ingen dele	–	Indstil de elektriske bremser.

Medier og øvrige dele

Beskrivelse	Antal	Anvendelse
Betjeningsvejledning	1	Læs vejledningen, før maskinen betjenes.
Overensstemmelseserklæring	1	Overensstemmelseserklæringen er et bevis på EU-certificering.
Redskabsklemmer	2	Til montering af redskaber.

Bemærk: Maskinens venstre og højre side er som set fra den normale betjeningsposition.

1

Montering af bugsertræk

Dele, der skal bruges til dette trin:

2	Bolt (1" x 6½")
2	Låsemøtrik (1 tomme)

Fremgangsmåde

1. Find og afmonter boksen til løsdele, der leveres på skærmen.
2. Flyt det bageste støtteben fra leveringspositionen, og anbring det i sænket position.
3. Flyt bugsertrækket fra leveringspositionen ved at overskære begge stropperne, der fastgør det til skærmen (Figur 3). Afmonter begge monteringsbeslag fra skærmen, og kasser dem.

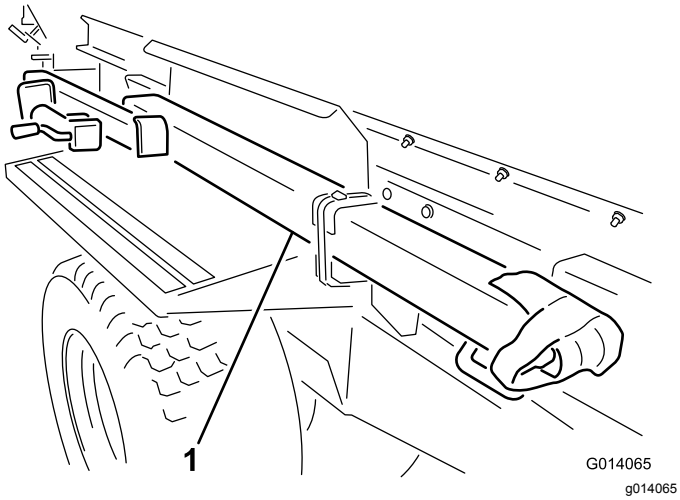

Figur 3

1. Fjern bugsertrækket fra leveringspositionen

Bemærk: Der kræves to personer til at afmontere bugsertrækket.

4. Skub bugsertrækkets rørtrækstang på plads på maskinens forende. Sørg for, at donkraftens monteringsbeslag vender ud mod venstre side.
5. Sæt en bolt (1" x 6½") gennem stellet og anhængertrækkets rør, og fastgør den med en låsemøtrik (Figur 4). Tilspænd låsemøtrikken med et moment på 976 til 1.193 Nm.
6. Sæt en bolt (1" x 6½") gennem den øverste del af stellet og ned gennem bugsertrækkets rør, og fastgør den med en låsemøtrik (Figur 4). Tilspænd låsemøtrikken med et moment på 976 til 1.193 Nm.

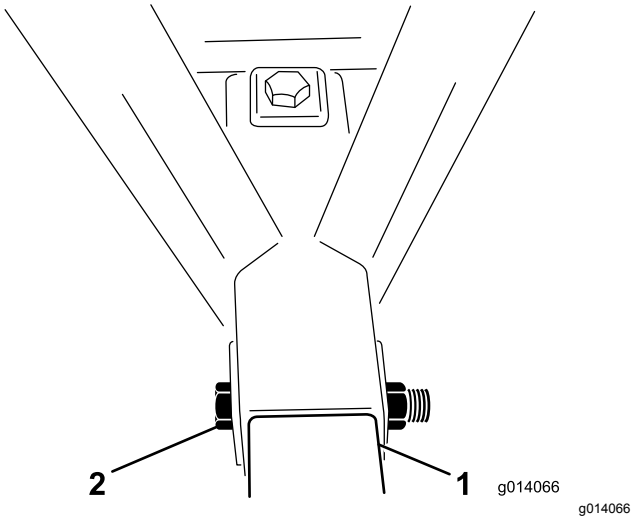

Figur 4

1. Bugsertrækkets rør
2. Monteringsbolt og møtrik

7. Afmonter donkraften fra det bageste ben. Monter donkraften på bugsertrækkets rør, og anbring tappen vandret.

   Bemærk: Før ikke tappen igennem donkraftens øverste hul, ellers vil det ikke være muligt at afmontere tappen, når vægtkassen fastgøres til bugsertrækket.

2

Montering af vægtkassen

Kræver ingen dele

Fremgangsmåde

1. Fjern vægtene fra vægtkassen.
2. Afmonter boltene (½" x 5½") fra monteringsbeslaget, der fastgør vægtkassen. Fjern monteringsbeslagene (Figur 5).

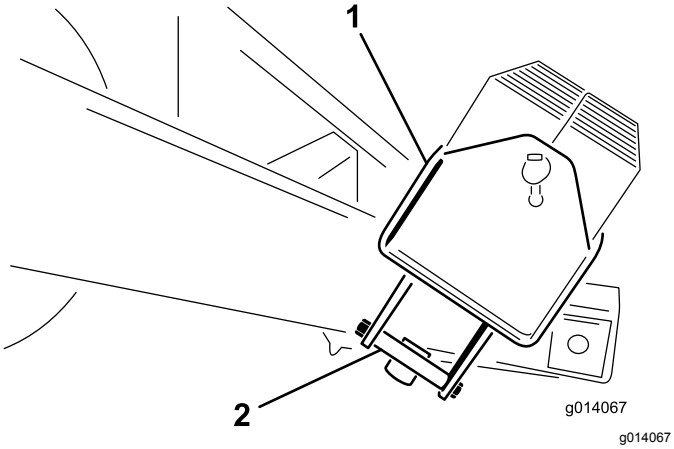

Figur 5

1. Vægtkasse
2. Monteringsbeslag til vægtkasse

3. Anbring vægtkassen på bugsertrækket, så langt fremme som muligt.
4. Monter vægtkassen på trækstangen med to bolte (½" x 5½") og låsemøtrikker. Tilspænd låsemøtrikkerne til et moment på 91 til 112 N·m.
5. Fyld vægtkassen med vægtene, og monter stangen og tappen (Figur 6).

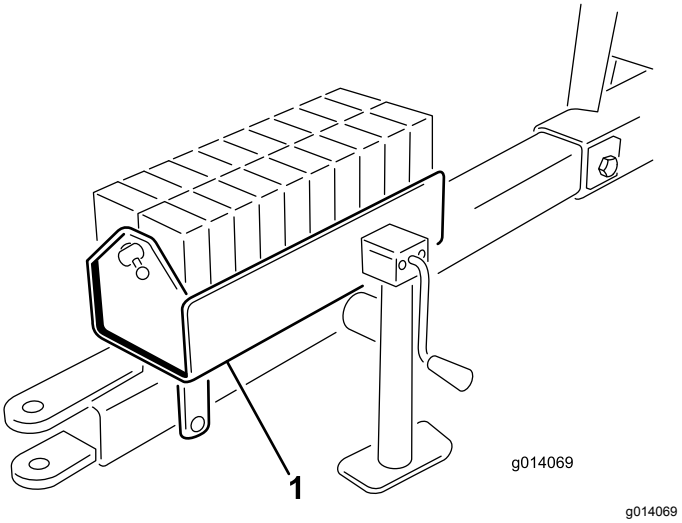

Figur 6

1. Fyld vægtkassen

3

Justering af spejlet

Kræver ingen dele

Fremgangsmåde

Med spejlet, der er monteret på tragtbeholderen, kan lasten og spredningen overvåges. Kig ofte i spejlet for at overvåge maskinens drift.

Juster spejlet (Figur 7), så du kan se tragtbeholderens inderside fra førersædet.

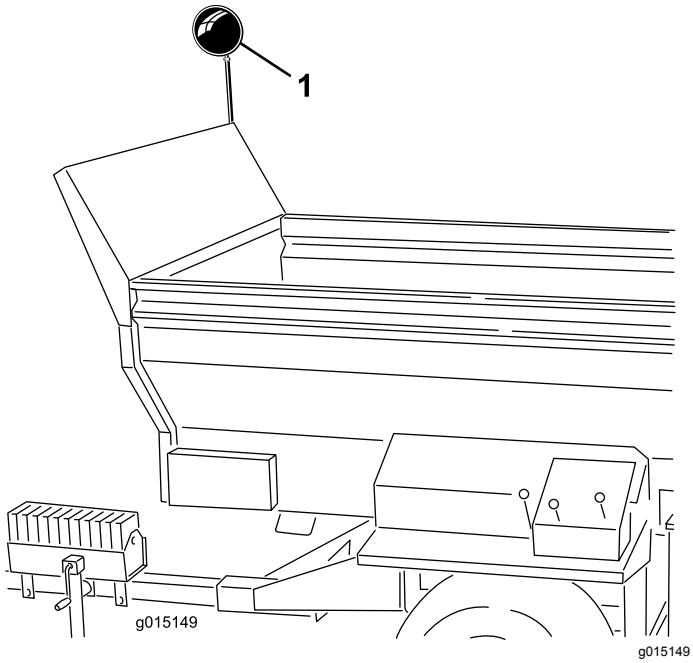

Figur 7

1. Spejl

4

Ledningsføring og montering på bugseringskøretøjet

Dele, der skal bruges til dette trin:

1	Fodstyreenhed
1	Bremsestyreenhed
1	Ledningsnet
1	Sokkelbeslag
4	Skrue (5/16 x 1 tomme)
4	Møtrik (5/16 tomme)
6	Ledningssamlinger
10	Kabelbånd
2	Bolt (nr. 10 x ⅞")
2	Møtrik (nr. 10)
1	Slangeklemme

Udkrydsningstraktionsenhed

Monter bremsestyreenheden (Figur 8) på det nederste venstre område af instrumentbrættet med de 2 bolte (nr. 10 x 7/8") og møtrikker (nr. 10).

Sæt udkrydsningsledningsnettets stik i bremsestyreenhedens stik.

Se *betjeningsvejledningen* til udkrydsningstraktionsenheden for at få yderligere oplysninger om montering og betjening.

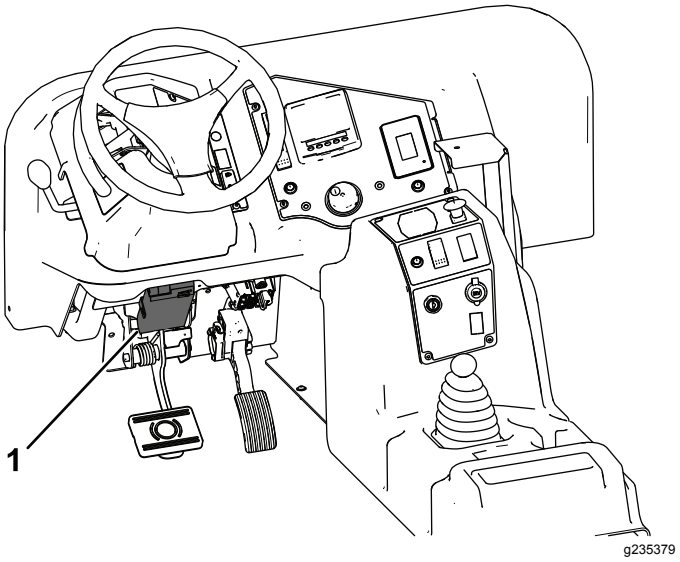

Figur 8

1. Bremsestyreenhed

Traktor

Bemærk: Læg ledningsnettet ud på traktoren for at se, hvor ledningsnettets komponenter skal monteres. Ledningsbånd er vedlagt til fastholdelse af evt. overskydende ledningslængder. Desuden er der vedlagt ledningssamlinger, hvis ledningsnettets længde skal justeres (forkortes eller forlænges). Opvarm krympekonnektorerne, indtil de krymper stramt omkring ledningerne.

Vigtigt: **Hvis ledningsnettet forlænges, skal du sørge for at bruge den korrekte målerledning.**

1. Monter sokkelbeslaget på bagsiden af bugseringskøretøjet med to bolte (5/16" x 1") og møtrikker.
2. Før ledningsnettets konduktor gennem hullet til soklen. Glid kappen ned over ledningsnettet, hvis konnektoren ikke går gennem hullet.
3. Spænd ledningsnettet med sokkelkonnektoren fast til bagsiden af sokkelbeslaget med to bolte (5/16" x 1") og møtrikker.
4. Før ledningsnettet langs med bugseringskøretøjet.
5. Monter bremsestyreenheden på traktorens instrumentbræt eller skærmen med de to bolte (nr. 10 x ⅞") og møtrikker (nr. 10).

6. Brug slangeklemmen til at fastgøre fodstyreenheden til belægningen på bugseringskøretøjets bremsepedal.
7. Tilslut ledningsnettet til komponenterne (Figur 9) således:
   A. Sæt den korte ledning fra ledningsnettet ind i fodstyreenhedens ledningskonnektor.
   B. Tilslut den lange ledning fra ledningsnettet til bremsestyreenhedens ledningskonnektor.
   C. Brug en af de følgende procedurer for at tilslutte ringklemmeledningen, **med sikringen,** til den positive batteripol.
      - Hvis bremsestyreenheden kun skal effektforsynes, når bugseringskøretøjet er slået til, skal ringklemmeledningen tilsluttes, **med sikringen,** til en åben hjælpestrømkilde på 15 A eller mere. Brug en sikring på 10 A til et 2-hjuls bremsesystem og en sikring på 15 A til et 4-hjuls bremsesystem.

        Bemærk: Ringklemmen skal muligvis fjernes, og en anden ringklemmeende skal tilsluttes, som passer til hjælpestrømkildens stik.
      - Hvis bremsestyreenheden altid skal være effektforsynet, skal ringklemmeledningen tilsluttes, **med sikringen**, til den positive batteriklemme.

        Bemærk: Hvis bugserkøretøjet stilles til opbevaring i en længere periode, skal sikringen fjernes fra bremsestyreenhedens ledningsnet, eller ledningsnettet skal frakobles bremsestyreenheden. Dette vil forhindre, at batteriet aflades.
   D. Tilslut den anden ringklemmeledning, **uden sikringen**, til den negative (-) batteripol.

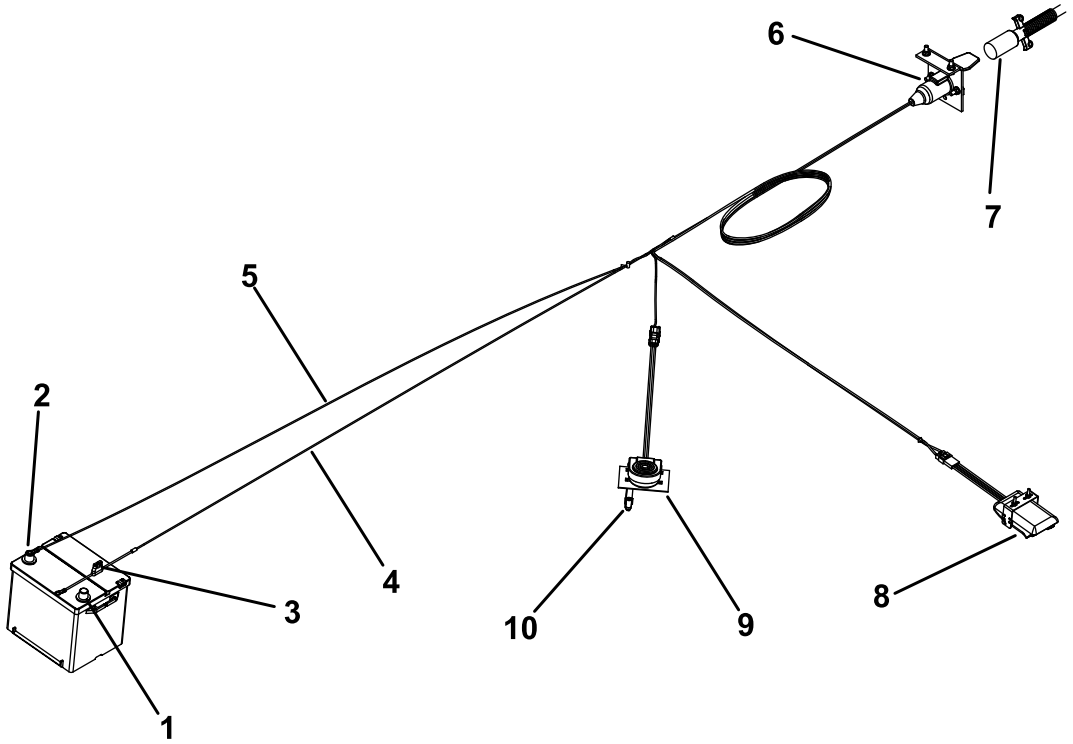

g021113

Figur 9

1. Positiv batteripol (+)
2. Negativ batteripol (-)
3. Sikring
4. Ledningsnet (+)
5. Ledningsnet (–)
6. Sokkelkonnektor
7. Strømkabel
8. Bremsestyreenhed
9. Fodstyreenhed
10. Slangeklemme

8. Fastgør gummikappen til konnektoren og ledningsnettet med et kabelbånd.
9. Fastgør alle løse ledninger på ledningsnettet med kabelbånd.

10. En sikring på 10 A er vedlagt ledningsnettet. Hvis du bruger et 4-hjulsbremsesæt, skal du udskifte sikringen på 10 A med den vedlagte sikring på 15 A.

5

Montering af monterings-beslaget til den trådløse EH-styreenhed på bugse-ringskøretøjet

Kun model 44954

Dele, der skal bruges til dette trin:

1	Monteringsbeslag
1	Bagplade
4	Flangehovedbolt (5/16" x 1½")
4	Flangehovedlåsemøtrik (5/16)

Fremgangsmåde

1. Bestem en passende placering til den håndholdte styreenheds monteringsbeslag til montering på bugseringskøretøjet. Overfladen skal være flad og solid.
2. Brug bagpladen som skabelon til at finde, markere og bore fire huller (med en diameter på 8,7 mm) i bugseringskøretøjets monteringsoverflade.
3. Monter monteringsbeslag og bagpladen med fire flangehovedbolte (5/16" x 1½") og flangemøtrikker (Figur 10 og Figur 11).

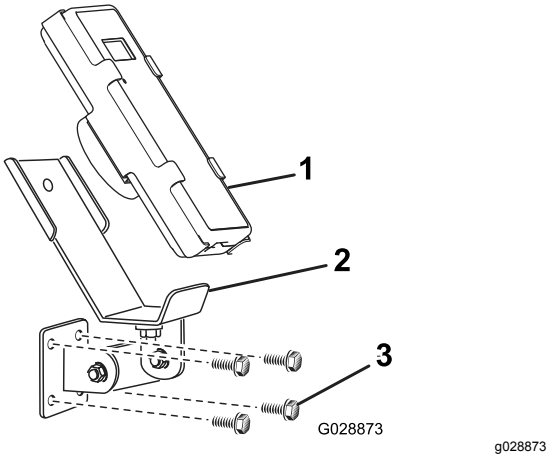

Figur 10

1. Håndholdt styreenhed
2. Beslag til håndholdt EH-fjernbetjening
3. Monteringsbolte

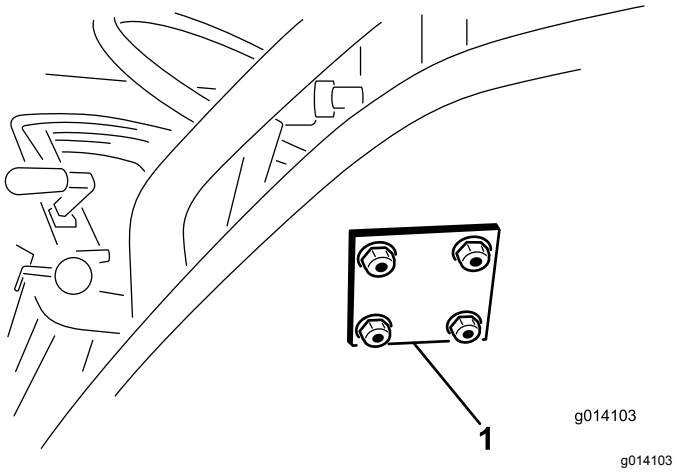

Figur 11

1. Bagplade til håndholdt EH-fjernbetjening

Bemærk: Desuden kan den trådløse styreenheds magnet sidde fast på alle metaldele.

6

Montering af kontaktanordningen

Kun model 44931

Dele, der skal bruges til dette trin:

1	Kontaktanordning
1	SH-ledningsnet

Fremgangsmåde

Tænd/sluk-kontaktanordningen (ende med 4 gafler) sættes i soklen i maskinens forreste venstre hjørne (Figur 12).

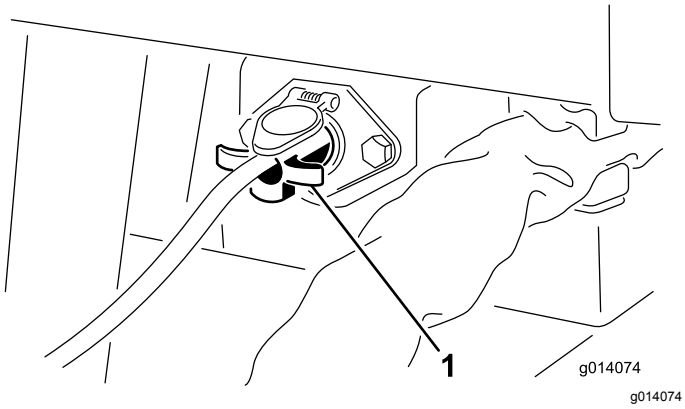

Figur 12

1. Tænd/sluk-kontaktanordning

Vigtigt: **Afmonter altid tænd-/slukanordningens ledning, eller afkobl strømforsyningens ledning, når maskinen og bugseringskøretøjet ikke er i brug. Ellers vil bugseringskøretøjet tabe strøm.**

7

Samling af den håndholdte fjernbetjening

Kun model 44954

Dele, der skal bruges til dette trin:

1	Håndholdt fjernbetjening
4	AA-batterier
1	Magnetisk beslag
6	Skruer, små

Fremgangsmåde

1. Afmonter de gummibånd, der samler fjernbetjeningens to dele, og afmonter bagdækslet.
2. Placer hvert batteri i batterirummet. Sørg for, at de forbindes rigtigt. (Hvis batterierne ikke installeres korrekt, vil det ikke beskadige enheden, men den vil ikke virke.) I batterirummet findes der mærkater, der viser batteriernes poler (Figur 13).

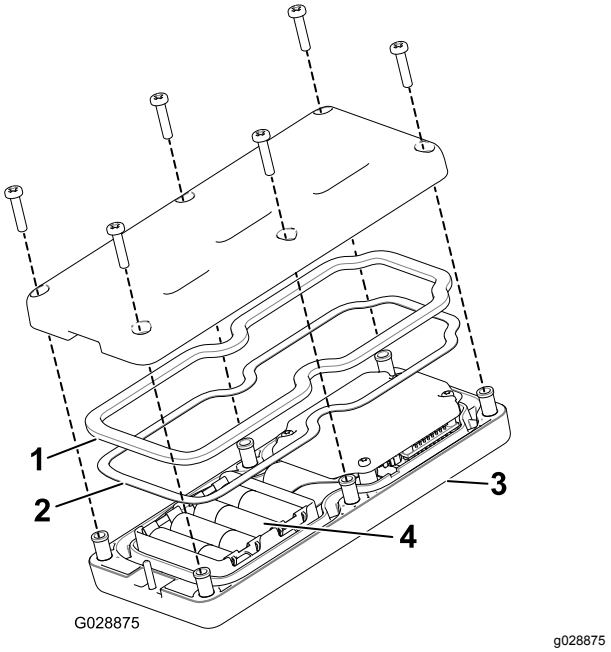

Figur 13

1. Gummipakning
2. Stålpakning
3. Håndholdt fjernbetjening
4. 4 AA-batterier

3. Sørg for, at stålpakningen og gummipakningen er placeret i kanalen i styreenheden, og sæt bagdækslet på plads (Figur 13).
4. Fastgør dækslet med seks skruer (Figur 13), og tilspænd dem til et moment på 1,5 til 1,7 Nm.
5. Monter den håndholdte fjernbetjening i fjernbetjeningens magnetiske beslag, skub de to dele sammen, så fjernbetjeningen fastgøres, og tilspænd bolten i magneten (Figur 14).

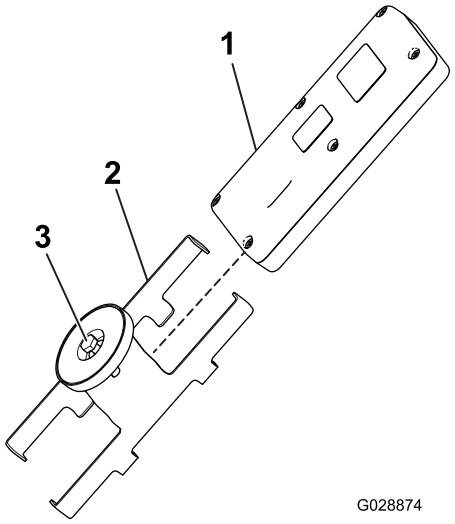

g028874

Figur 14

1. Håndholdt fjernbetjening
2. Fjernbetjeningens magnetiske beslag
3. Bolt i magneten

8

Tilkobling af hydraulikken til bugseringskøretøjet

Kræver ingen dele

Fremgangsmåde

Bemærk: Bugseringskøretøjet skal være udstyret med en hjælpehydraulikventil med åben kerne.

For det bedste resultat anvendes et bugseringskøretøj med en hydraulikpumpe med fast slagvolumen med effekt på 138 bar ved 38 l/min. Ydeevnen reduceres, hvis pumpeydelsen er mindre.

Tilkobl maskinens to hydraulikslanger til bugseringskøretøjet. Stå mod maskinens forende, og tilkobl den højre slange til tryksiden og den venstre slange til retursiden (Figur 15). Returslangen har en indbygget envejs kontraventil. Der er også en pil på kontraventilen, som skal vende mod bugseringskøretøjet.

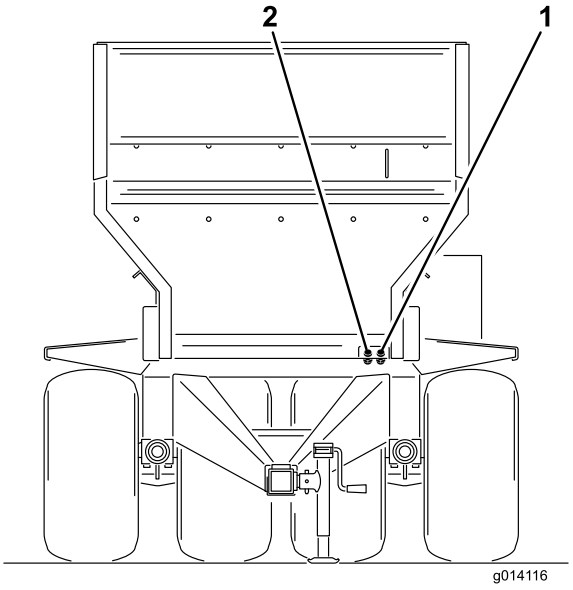

g014116

Figur 15

1. Tryk ind
2. Retur ud

Vigtigt: **Hydraulikslangerne og elkablet må ikke slæbe mod jorden, når maskinen betjenes. Undgå steder, hvor de kan blive fastklemt eller beskadiget.**

9

Montering af det viklede strømkabel med 7 ben

Dele, der skal bruges til dette trin:

1	Viklet strømkabel med 7 ben

Fremgangsmåde

Tilslut det viklede strømkabel med 7 ben til MH-400-materialehåndteringsenheden.

Tilslut det viklede strømkabel med 7 ben til bugseringskøretøjet.

10

Indstilling af de elektriske bremser

Kræver ingen dele

Fremgangsmåde

Før betjening af maskinen første gang skal de elektriske bremser synkroniseres til bugseringskøretøjets bremser (så de fungerer samtidigt).

Maskinen og bugseringskøretøjet vil sjældent have den korrekte strømstyrke på bremsemagneterne til at give komfortabel, sikker bremsning. Ændring af lastvægten foruden uens generator- og batteriudtag kan resultere i ustabil strømtilførsel til bremsemagneterne.

Bremsestyreenheden kompenserer for varierende anhængerbelastninger ved at begrænse bremsernes maksimale moment gennem at føje faldende modstand til den elektriske styreledning. Under bugseringen af en anhænger belastet med nominel bremsebelastning, skal bremsestyreenheden indstilles til maksimal bremsning. Under bugseringen af en tom eller delvist læsset anhænger skal bremsestyreenheden indstilles til mellem maksimums- og minimumsbremsning, i en position lige før anhængerens dæk begynder at skride ud, når håndgrebet indkobles helt. Hvis den elektriske bremsestyreenhed ikke installeres eller bruges, vil det føre til et overdrevent bremsemoment, når en anhænger stoppes, der er belastet med mindre end bremsekapaciteten.

Produktoversigt

Betjeningsanordninger

Hydraulikstyreventiler (SH-model 44931)

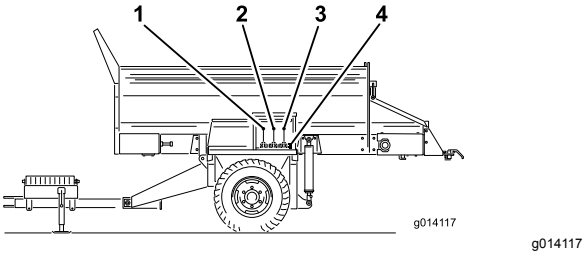

Figur 16

1. Retning for transportbånd (venstre styreventil)
2. Hævning og sænkning af maskine (midterste styreventil)
3. Udstyr til og fra (højre styreventil)
4. Hydrauliske udstyrslynkoblinger

Venstre ventil

Venstre ventil styrer retningen for maskinens transportbånd (Figur 16).

Midterventil

Midterventilen hæver og sænker maskinen (Figur 16).

Højre ventil

Højre ventil styrer udstyret (Figur 16).

Hydrauliske udstyrslynkoblinger

Tilkobl udstyrshydraulikken her (Figur 16).

Motorstopknap (EH-model 44954)

Tryk altid på knappen MOTORSTOP (Figur 17), når arbejdet med maskinen er gennemført, for at deaktivere det elektriske system. Ved påbegyndelse af arbejde med maskinen skal knappen MOTORSTOP trækkes ud igen, før den håndholdte fjernbetjening tændes.

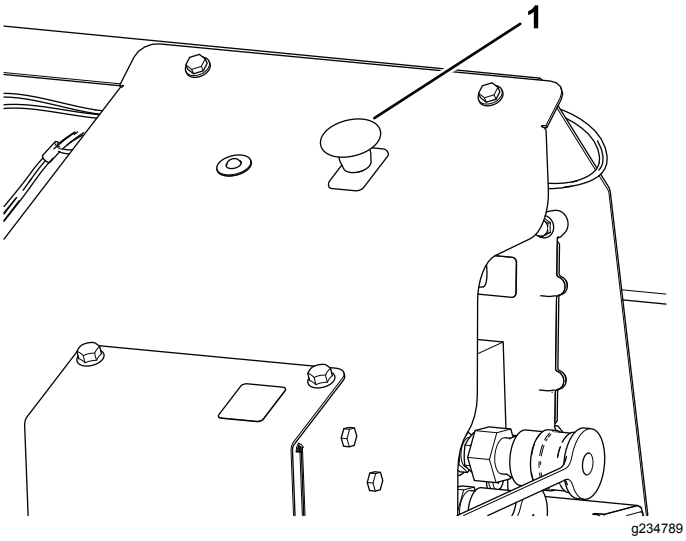

Figur 17

1. KNAPPEN MOTORSTOP

Diagnostisk LED-funktion (EH-model 44954)

Når du trækker op i knappen MOTORSTOP, tændes den diagnostiske LED-lampe (Figur 18) og lyser i fem sekunder, slukker i fem sekunder, hvorefter den begynder at blinke tre gange i sekundet, indtil du tænder den håndholdte fjernbetjening. Hvis lampen tænder i fem sekunder og derefter starter med at blinke ved 10 Hz (med eller uden en pause på fem sekunder), er der en fejl ved maskinen. Se Kontrol af fejlkoder (kun EH-modeller) (side 55).

Bemærk: Hvis den håndholdte fjernbetjening var tændt, da du trak op i knappen MOTORSTOP, blinker lampen ikke tre gange i sekundet, når den har været slukket i fem sekunder.

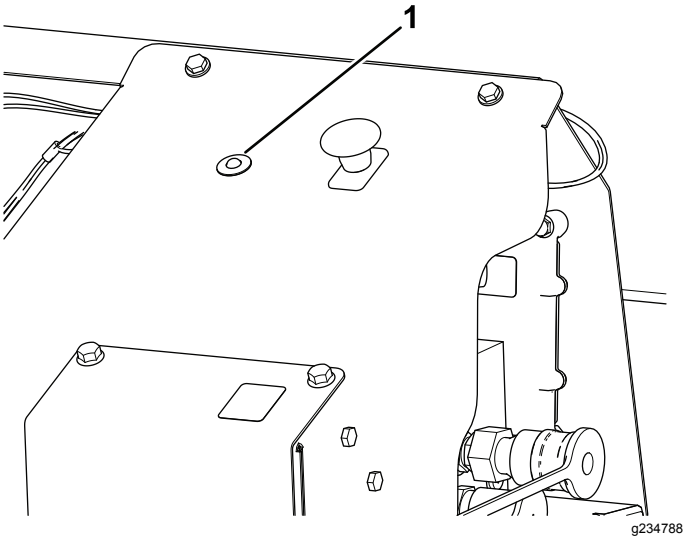

Figur 18

1. Fejlfindingslampe

Håndholdt fjernbetjening (EH-model 44954)

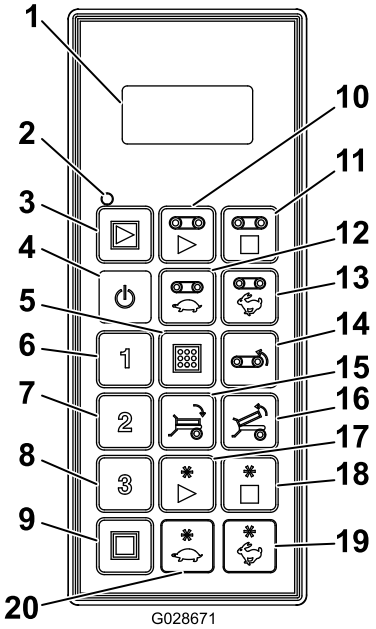

g028671

Figur 19

1.	LCD-skærm	11.	Stop transportbånd
2.	Fjernstatuslampe	12.	Sænk transportbåndets hastighed
3.	Start alt: Starter transportbånd og udstyr	13.	Øg transportbåndets hastighed
4.	Tænd/sluk	14.	Reverser transportbånd
5.	Lagring: Gemmer forudindstillinger	15.	Vip lad ned
6.	Forudindstilling 1	16.	Vip lad op
7.	Forudindstilling 2	17.	Start udstyr
8.	Forudindstilling 3	18.	Stop udstyr
9.	Stop alt: Stopper alle funktioner	19.	Øg udstyrets hastighed
10.	Start transportbånd	20.	Sænk udstyrets hastighed

Specifikationer

Vægt	1721 kg

Radio	
Frekvens	2,4 GHz
Maks. udgangseffekt	19,59 dBm

Udstyr/tilbehør

Der kan fås en række forskelligt Toro-godkendt udstyr og tilbehør til brug sammen med maskinen, som gør den bedre og mere alsidig. Kontakt en autoriseret serviceforhandler eller autoriseret Toro-forhandler, eller gå ind på www.Toro.com for at få en fortegnelse over alle godkendte redskaber og alt godkendt tilbehør.

Brug kun originale Toro-reservedele og tilbehør for at sikre optimal ydelse. Reservedele og tilbehør, der er fremstillet af andre producenter, kan være farlige, og brug heraf kan gøre garantien ugyldig.

Betjening

Før betjening

Sikkerhedshensyn før drift

- Maskinen har anderledes egenskaber med hensyn til balance, vægt og transport sammenlignet med andre typer udstyr, der bugseres. Læs og forstå indholdet i denne *betjeningsvejledning*, før maskinen betjenes. Lær alle betjeningsanordningerne at kende, og gør dig bekendt med, hvordan du stopper maskinen hurtigt.
- Lad aldrig børn betjene maskinen. Lad aldrig voksne benytte maskinen uden korrekte anvisninger. Kun uddannede og autoriserede personer må bruge denne maskine.
- Hold alle afskærmninger og sikkerhedsanordninger på plads. Hvis en afskærmning, sikkerhedsanordning eller mærkat er ulæselig eller mangler, skal den repareres eller udskiftes, før maskinen betjenes.
- Maskinen er kun beregnet til terrænkørsel. Den anbefalede maksimumhastighed er 24 km/t uden belastning og 13 km/t med fuld belastning.
- Spænd alle løse møtrikker, bolte og skruer for at sikre, at maskinen er i sikker driftsmæssig stand. Sørg for, at monteringstapperne til maskinens trækstang, koblingstapper og tungedonkraft er på plads og fastgjort.
- Dette udstyr må ikke ændres på nogen måde.
- Trækstangen er det område på maskinen, hvor bugsertrækket kobles til bugseringskøretøjet. Trækstangens vægt påvirker maskinens stabilitet.
  - En negativ eller positiv trækstangsvægt kan forårsage personskade i forbindelse med tilkobling af maskinen til eller afkobling fra bugseringskøretøjet. Når donkraftene er monteret, skal du sørge for, at de er korrekt tilkoblet.
  - Når trækstangens vægt presses op i bugseringskøretøjets bugsertræk, fremkalder dette en negativ trækstangsvægt.

    Negativ trækstangsvægt kan også forekomme, når der er monteret redskaber bag på maskinen.
  - Når trækstangens vægt presses ned på bugseringskøretøjets bugsertræk, fremkalder dette en positiv trækstangsvægt.
- Maskinen må aldrig fastgøres til eller fjernes fra traktionsenheden, hvis der er materiale i tragtbeholderen. Trækstangen kan vippe op og forårsage personskade.

Kobling af maskinen til bugseringskøretøjet

1. Kobl maskinens bugsertræk til bugseringskøretøjet med en sikkerhedsgodkendt koblingstap med en diameter på 25 mm og sikkerhedsclips (medfølger ikke).
2. Juster bugsertrækkets højde ved at dreje jack stand-donkraftens håndtag for at holde maskinen vandret.
3. Sænk bugsertrækket ved hjælp af jack stand-donkraften.
4. Fjern tappen, der holder jack stand-donkraften på plads, når maskinens fulde vægt er blevet overført til bugseringskøretøjets trækstang fra donkraften.
5. Drej donkraften 90 grader mod uret, indtil bunden af donkraften peger mod bagenden af maskinen. Dette er kørepositionen.

⚠ FORSIGTIG

Hæv donkraftene til køreposition, før maskinen bugseres.

Før betjening af maskinen skal den forreste donkraft og bageste støtteben hæves. Afmonter donkraften fra støttebenet, og opbevar den på trækstangen under drift.

6. Tilkobl maskinens to hydraulikslanger til bugseringskøretøjet. Stå mod maskinens forende, og tilkobl den højre slange til tryksiden og den venstre slange til retursiden (Figur 20). Returslangen har en indbygget envejskontraventil. Pilen på kontraventilen skal vende mod bugseringskøretøjets returkobling.

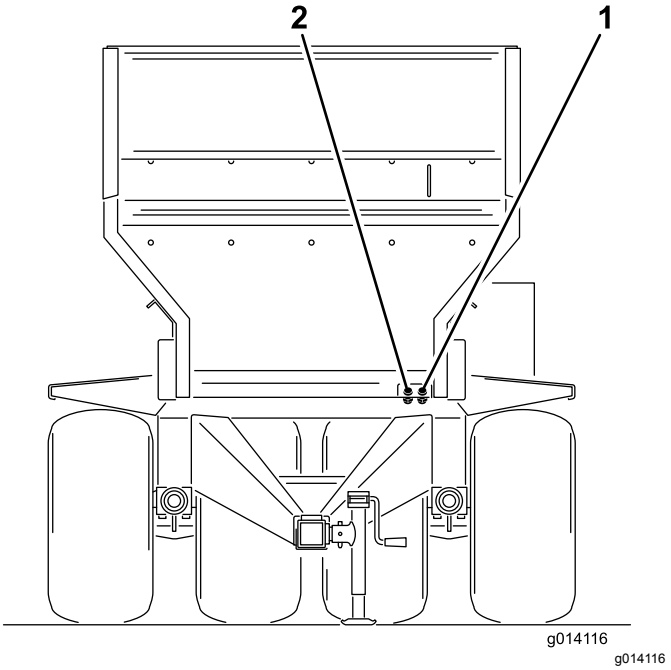

Figur 20

1. Tryk ind
2. Retur ud

Vigtigt: **Hydraulikrørene, strømkablet og kablerne fra tænd/sluk-anordningen må ikke røre jorden under drift. Undgå steder, hvor de kan blive fastklemt eller beskadiget.**

7. På SH-modeller skal tænd-/slukanordningen placeres inden for rækkevidde af førerens sæde. Sørg for, at kontakten er slået fra.
8. Tilslut det viklede strømkabel med 7 ben til stikkontakten på maskinen og bugseringskøretøjet (Figur 21).

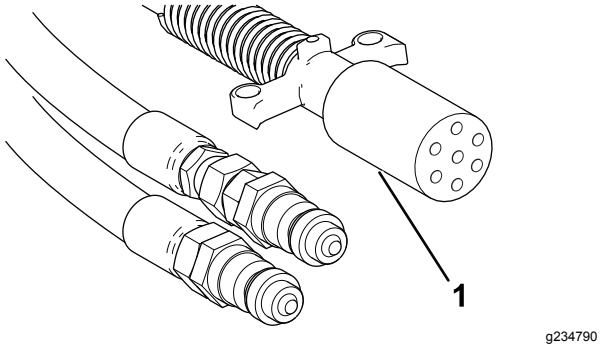

Figur 21

1. Viklet strømkabel med 7 ben

9. Kontroller hydraulikoliestanden i bugseringskøretøjets beholder, og fyld den om nødvendigt op. Se betjeningsvejledningen til bugseringskøretøjet.
10. Kontroller hydrauliksystemet, før maskinen betjenes første gang.
11. Indstil den elektriske bremse som følger:

- Før betjening af maskinen første gang skal de elektriske bremser synkroniseres til bugseringskøretøjets bremser (så de fungerer samtidigt).
- Maskinen og bugseringskøretøjet vil sjældent have den korrekte strømstyrke på bremsemagneterne til at give komfortabel, sikker bremsning. Ændring af lastvægten foruden uens generator- og batteriudtag kan resultere i ustabil strømtilførsel til bremsemagneterne.
- Laststyreenheden kompenserer for varierende anhængerbelastninger ved at begrænse bremsernes maksimale moment gennem at føje faldende modstand til den elektriske styreledning. Under bugseringen af en anhænger belastet med nominel bremsebelastning, skal bremsestyreenheden indstilles til maksimal bremsning. Under bugseringen af en tom eller delvist læsset anhænger skal bremsestyreenheden indstilles til mellem maksimums- og minimumsbremsning, i en position lige før anhængerens dæk begynder at skride ud, når håndgrebet indkobles helt. Hvis den elektriske bremsestyreenhed ikke installeres eller bruges, vil det føre til et overdrevent bremsemoment, når en anhænger stoppes, der er belastet med mindre end bremsekapaciteten.

⚠ FORSIGTIG

Hvis der høres støj fra bugseringskøretøjets hydraulik, og maskinens betjeningsanordninger ikke fungerer, er slangerne blevet forkert tilkoblet og skal ombyttes.

Bemærk: Det kan være nødvendigt at udligne trykket i maskinens slanger, der er koblet til bugseringskøretøjet, for at sikre gennemførelse af tilkoblingen.

Vigtigt: **Ved skarpe sving kan hydraulikslangerne komme i kontakt med bugseringskøretøjets hjul. Undgå at dreje skarpt, og brug om nødvendigt et elastisk kabel (en gummistrop med kroge i hver ende) til at trække slangerne tilbage mod midten.**

Maskinens kompetencer kan variere afhængigt af bugseringskøretøjets størrelse og type.

- Brug et bugseringskøretøj med mindst 45 hk og 4-hjulstræk for at få de bedste resultater. Bugseringskøretøjer med mindre end 45 hk begrænser, hvor man kan bevæge sig hen, og hvor stor nyttelast, der kan leveres. For eksempel kan et 27 hk bugseringskøretøj trække en fuldt belæsset maskine i fladt terræn, men ikke på i bakker. Et køretøj med 4-hjulstræk vil desuden forbedre ydeevnen på bakker.
- Med et mindre bugseringskøretøj kan det være nødvendigt at reducere nyttelasten til 2 m3 materiale til spredning i vanskeligt terræn. En anden løsning er at bugsere en fuldt læsset maskine til et sted tæt på arbejdsstedet og læsse mindre maskiner fra maskinen for på den måde at udføre jobbet.
- Fuldt læsset kan maskinen veje op til 7.000 kg. Overskrid ikke bugseringskøretøjets maksimum.
- Sørg for, at bugseringskøretøjet har nok kraft og vejgreb til at trække en fuld last. Hvis ikke, skal belastningsstørrelsen reduceres.
- Bugseringskøretøjet skal være udstyret med et passende bugsertræk og velfungerende bremser.

Under betjening

Sikkerhed under drift

- Ejeren/operatøren kan forhindre og er ansvarlig for ulykker, der kan forårsage personskade eller tingsskade.
- Betjen ikke maskinen, hvis du er træt, syg eller påvirket af alkohol eller medicin.
- Betjening af maskinen kræver din fulde opmærksomhed. Giv dig ikke i kast med aktiviteter, der afleder opmærksomheden, da dette kan medføre person- eller tingsskade.
- Bær korrekt beklædning, herunder beskyttelsesbriller, lange bukser, skridsikkert, kraftigt fodtøj og høreværn. Sæt langt hår op, og bær ikke løstsiddende tøj eller smykker.
- Medtag aldrig passagerer på maskinen, og hold omkringstående og kæledyr væk fra maskinen under drift.
- Hold hænder og fødder væk fra tragtbeholderen, mens maskinen er i drift, eller mens bugseringskøretøjets motor kører.
- Bliv siddende, når bugseringskøretøjet er i bevægelse.
- Det kræver koncentration at bruge maskinen. Hvis ikke bugseringskøretøjet betjenes på sikker vis, kan det medføre en ulykke, eller at bugseringskøretøjet vælter, med alvorlig personskade eller død til følge. Kør forsigtigt, og gør følgende for at forhindre tipning eller mistet herredømme:
  - Udvis største forsigtighed, reducer hastigheden, og hold sikker afstand (to gange maskinens bredde) til bunkere, grøfter,

vandarealer, ramper, ukendte steder eller andre risikoområder.

– Reducer hastigheden på en læsset maskine, når der køres i kuperet terræn for at undgå, at maskinen bliver ustabil.
– Hold øje med huller eller andre skjulte farer.
– Vær forsigtig ved betjening på en skråning. Kør lige op og ned ad skråninger. Sænk hastigheden, når du drejer skarpt eller vender på skråninger. Undgå at vende på skråninger, hvis det er muligt.
– Vær ekstra forsigtig ved betjening på våde overflader, ved højere hastigheder eller med fuld last. Standsningstiden øges ved fuld last. Skift til lavere gear, før maskinen køres op eller ned ad en skråning.
– Undgå at stoppe og starte pludseligt. Skift ikke fra bakning til fremadkørsel eller fra fremadkørsel til bakning uden først at standse helt op.
– Forsøg ikke at dreje skarpt eller udføre pludselige manøvrer eller andre usikre kørselshandlinger, som kan medføre tab af herredømmet over maskinen.
– Vær opmærksom på omgivelserne, når du drejer eller bakker maskinen. Sørg for, at området er ryddet, og hold alle omkringstående væk fra arbejdsområdet. Kør langsomt.
– Hold øje med trafikken, når du krydser eller kører i nærheden af veje. Hold altid tilbage for fodgængere og andre køretøjer. Overhold alle færdselsregler, og kontroller lokale regler om betjening af maskinen på eller nær landeveje.
– Hold altid øje med og undgå lave udhæng, som f.eks. grene, døråbninger, gangbroer osv. Sørg for, at der er tilstrækkelig plads over dig til, at bugseringskøretøjet og dit hoved let kan komme under.
– Betjen ikke maskinen, når der er risiko for lynnedslag.
– Hvis du er usikker på, om betjeningen er sikker, skal du standse arbejdet og spørge din tilsynsførende.
– Maskinen må ikke efterlades uden opsyn, mens den er i drift.

- Sørg for, at maskinen er tilkoblet til bugseringskøretøjet før læsning.
- Transporter ikke laster, der overskrider maskinens eller bugseringskøretøjets lastbegrænsninger.
- Lasters stabilitet kan variere, f.eks. har højere laster et højere tyngdepunkt. Reducer de maksimale lastbegrænsninger for at sikre bedre stabilitet, hvis nødvendigt.
- Gør følgende for at undgå, at maskinen vælter:

– Hold omhyggeligt øje med lastens højde og vægt. Højere og tungere laster kan forøge risikoen for væltning.
– Fordel lasten jævnt i alle retninger.
– Vær forsigtig, når du drejer, og undgå usikre manøvrer.
– Sørg altid for, at maskinen er tilkoblet til bugseringskøretøjet før læsning.
– Placer ikke store eller tunge genstande i tragtbeholderen. Dette kan skade transportbåndet og rullerne. Sørg også for, at lasten har en ensartet konsistens. Små sten i sandet kan omdannes til projektiler.

- Stå ikke bag maskinen under aflæsning eller spredning. Den valgfrie dobbelte spinder, tværtransportøren og processoren kan udkaste partikler og støv med høj hastighed.
- Aflæs maskinen, eller kobl den fra bugseringskøretøjet på en plan overflade.
- Sørg for, at maskinen er tilkoblet bugseringskøretøjet før aflæsning.
- Kør ikke med maskinen i fuldt hævet position. Dette øger risikoen for, at maskinen vælter.
- Det sikre område for kørsel med redskaber fremgår af mærkatets grønne område.
- Kør ikke med maskinen i fuldt hævet position (gult/sort). Når der ikke er nogen redskaber på maskinen, skal maskinen køres i sænket position.
- Sluk for maskinen, når du nærmer dig personer, køretøjer, befærdede veje eller fodgængerovergange.
- Betjen ikke maskinen, hvis vægtkassen er fjernet eller placeret forkert.
- Hvis der er installeret hydrauliske anhængerbremser, kan væsken i hydraulikkredsløbet blive overophedet, hvis bremserne aktiveres kontinuerligt. Kør altid i et lavere gear ned ad lange bakker. Aktiver bremserne med mellemrum for muliggøre afkølingscyklusser for både køretøjet og topdresseren.

Sikkerhed på skråninger

- Skråninger er en væsentlig årsag til, at operatøren mister herredømmet, eller at maskinen vælter. Sådanne ulykker kan medføre alvorlige personskader, i værste tilfælde med døden til følge. Du er ansvarlig for sikker betjening på skråninger. Det kræver ekstra forsigtighed at betjene maskinen på alle former for skråninger. Før maskinen betjenes på en skråning, skal du gøre følgende:
- Gennemgå anlægsforholdene på arbejdsstedet, herunder en besigtigelse af området, med henblik

på at afgøre, om det er sikkert at betjene maskinen på skråningen. Brug altid sund fornuft og god dømmekraft, når du foretager denne besigtigelse.

- Læs nedenstående instruktioner til betjening af maskinen på skråninger med henblik på at afgøre, om maskinen kan betjenes under forholdene på den pågældende dag og det pågældende sted. Ændringer i terrænet kan medføre en ændring i betjeningen af maskinen på skråninger.
- Vær meget forsigtig, når du kører på bakker, især når du drejer.
  - Kørsel på bakker med maskinen kan resultere i væltning, eller at traktionsenheden eller maskinen mister vejgreb.
  - Kør altid lige op og ned ad bakker – aldrig skråt eller diagonalt. Ved kørsel ned ad bakke må der ikke køres hurtigere end den hastighed, hvormed der kan køres op ad bakken igen. Bremselængden forøges ved kørsel ned ad bakke.
  - Kør ikke på stejle bakker med tung last, og undgå at stable lasten højt.
- Identificer farer ved foden af skråningen. Vær yderst forsigtig, når du betjener maskinen i nærheden af bratte afsatser, grøfter, volde, vand eller andre farer. Maskinen kan pludselig vælte, hvis et hjul kører over kanten, eller hvis en kant skrider sammen. Hold sikker afstand (to gange maskinens bredde) mellem maskinen og alle former for faremomenter.
- Fjern eller afmærk forhindringer, f.eks. grøfter, huller, hjulspor, bump, sten eller andre skjulte farekilder. Højt græs kan skjule forhindringer. Ujævnt terræn kan få maskinen til at vælte.
- Undlad at starte, standse eller vende maskinen på skråninger. Undlad at foretage pludselige hastigheds- eller retningsskift. Drej langsomt og gradvist.
- Undlad at betjene maskinen under forhold, hvor der er tvivl om traktion, styring eller stabilitet. Vær opmærksom på, at betjening af maskinen på vådt græs, på tværs af skråninger eller ned ad bakke kan medføre, at maskinen mister traktion. Mistet traktion til drivhjulene kan medføre, at maskinen glider, samt tab af bremse- og styrekontrol. Maskinen kan glide, selvom drivhjulene er stoppet.
- Vær opmærksom på, at betjening af maskinen på vådt græs, på tværs af skråninger eller ned ad bakke kan medføre, at maskinen mister traktion. Mistet traktion til drivhjulene kan medføre, at maskinen glider, samt tab af bremse- og styrekontrol.
- Hold altid traktionsenheden i gear, når du kører ned ad skråninger. Der må ikke køres i frigear ned ad bakke (gælder kun enheder med geardrev).

Tænd/sluk for maskinens strøm

Kun model 44954

Tryk altid på knappen MOTORSTOP (Figur 22), når arbejdet med maskinen er gennemført, for at deaktivere det elektriske system. Ved påbegyndelse af arbejde med maskinen skal knappen MOTORSTOP trækkes ud igen, før den håndholdte fjernbetjening tændes.

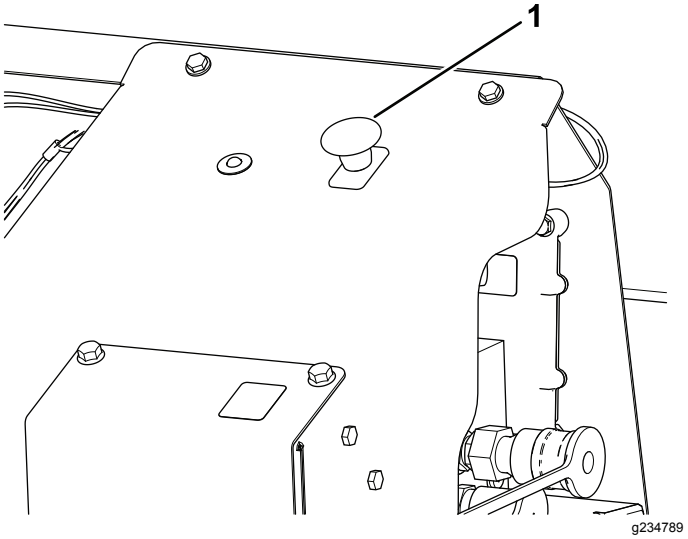

Figur 22

1. KNAPPEN MOTORSTOP

Vigtigt: **Når betjeningen af maskinen er færdig, skal der trykkes på knappen MOTORSTOP for at forhindre, at bugseringskøretøjets batteri aflades.**

Vigtigt: **Ved brug af et redskab skal det bemærkes, at maskinen kun har 15 cm frihøjde over jorden. Frihøjden over jorden mindskes, når maskinen begynder at køre op ad en bakke.**

Betjening af hydraulikstyre-ventilerne

Kun model 44931

Der er 3 hydraulikstyreventiler placeret på maskinens venstre skærm (Figur 23).

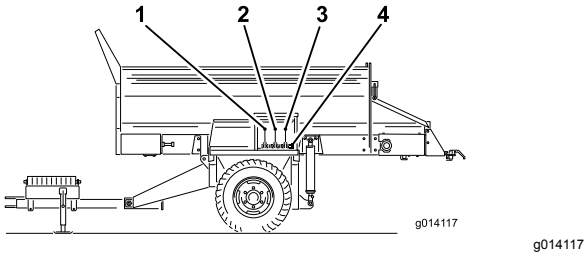

Figur 23

1. Retning for transportbånd (venstre styreventil)
2. Hævning og sænkning af maskine (midterste styreventil)
3. Udstyr til og fra (højre styreventil)
4. Hydrauliske udstyrslynkoblinger

Bemærk: Sæt alle styreventilens håndtag tilbage til midterpositionen efter brug for at undgå utilsigtet start.

Venstre ventil

Venstre ventil styrer retningen for maskinens transportbånd.

- Ved aflæsning af maskinen skal du trække håndtaget imod dig. Derved flyttes materiale bagud på transportbåndet.
- Ved læsning af maskinen skal du skubbe håndtaget bort fra dig. Derved flyttes materiale fremad på transportbåndet.
- Stop transportbåndet ved at flytte håndtaget til midterpositionen.

Midterventil

Midterventilen hæver og sænker maskinen.

- Ved hævning af maskinen trækkes i håndtaget, til den ønskede højde er nået, derpå slippes det.
- Ved hævning af maskinen trækkes i håndtaget, til den ønskede højde er nået, derpå slippes det.

⚠ FORSIGTIG

Hold ikke håndtaget i hævet eller sænket position, når løftecylinderne har nået deres maks. vandringsposition.

Højre ventil

Højre ventil styrer udstyret.

- Træk i håndtaget for at slå udstyret til.
- For at slå udstyret fra skal håndtaget sættes tilbage i midterpositionen.

⚠ ADVARSEL

Tryk på håndtaget har ingen effekt. Der kan ikke bakkes med udstyr.

Vigtigt: **Træk ikke udstyrshåndtaget ind i positionen On, uden at der er monteret udstyr. Dette kan beskadige transportbåndets motor og stoppe maskinen.**

Betjening af hydrauliks-tyreenheder og udstyr på EH-modeller

Fjernbetjeningssystem

Fjernbetjeningssystemet består af en håndholdt styreenhed, en +12 til +14,4 V jævnstrøms basisenhed og et ledningsnet. Systemet er specifikt udviklet til anvendelse med og styring af en MH-400 materialehåndteringsenhed.

Håndholdt fjernbetjening

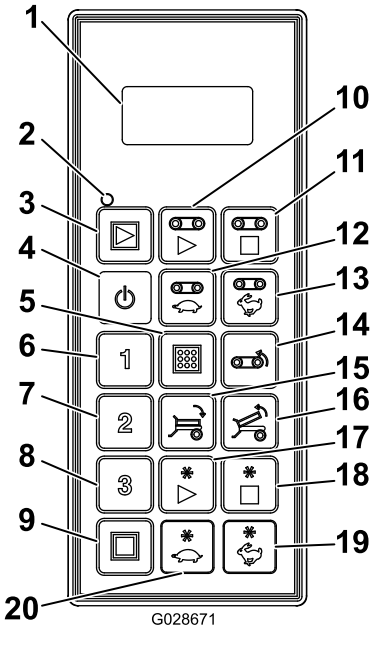

Figur 24

1.	LCD-skærm	11.	Stop transportbånd
2.	Fjernstatuslampe	12.	Sænk transportbåndets hastighed
3.	Start alt: Starter transportbånd og udstyr	13.	Øg transportbåndets hastighed
4.	Tænd/sluk	14.	Reverser transportbånd
5.	Lagring: Gemmer forudindstillinger	15.	Vip lad ned
6.	Forudindstilling 1	16.	Vip lad op
7.	Forudindstilling 2	17.	Start udstyr
8.	Forudindstilling 3	18.	Stop udstyr
9.	Stop alt: Stopper alle funktioner	19.	Øg udstyrets hastighed
10.	Start transportbånd	20.	Sænk udstyrets hastighed

Knappernes funktioner

Knap	Navn	Primær funktion
	TÆND/SLUK	Tænd/sluk for fjernbetjeningen.
	START ALT	Styrer funktionerne på både transportbånd og udstyr, herunder til/fra og viser hastighed.
	START TRANS-PORTBÅND	Styrer funktionerne på tragtbeholderens transportbånd, herunder til/fra og viser transportbåndets hastighed.
	STOP TRANS-PORTBÅND	Stopper transportbåndet.
	SÆNK TRANS-PORTBÅND	Reducerer transportbåndets hastighed.
	ØG TRANS-PORTBÅND	Øger transportbåndets hastighed.
	REVERSER TRANS-PORTBÅND	Momentknap til omvending af transportbåndets retning. Transportbåndets reverseringshastighed kan ændres vha. knapperne ØG TRANSPORTBÅNDETS HASTIGHED og SÆNK TRANSPORTBÅNDETS HASTIGHED, mens der trykkes på knappen REVERSER TRANSPORTBÅND. Når knappen REVERSER TRANSPORTBÅND slippes, slås transportbåndet fra.
	VIP LAD NED	Momentknap til sænkning af ladet.
	VIP LAD OP	Momentknap til løft af ladet.
1 2 3	FORUDIND-STILLING 1 FORUDIND-STILLING 2 FORUDINDSTIL-LING 3	Der kan gemmes 3 separate forudindstillingsværdier for både transportbåndets og udstyrets hastigheder.
	STORE	Bruges sammen med knappen FORUDINDSTILLING til at gemme eller oprette en hukommelse for forudindstilling.
	START UDSTYR	Styrer funktionerne for bagsidens udstyr, herunder til/fra og viser udstyrets hastighed.
	STOP UDSTYR	Stopper udstyret.
	SÆNK UDSTYR	Sænker udstyrets hastighed.

Knap	Navn	Primær funktion
	ØG UDSTYR	Øger udstyrets hastighed.
	STOP ALT	Stopper både transportbånd og udstyr.

Tænd den håndholdte styreenhed

Tryk på den håndholdte styreenheds TÆND/SLUK-knap, og vent til den finder basis. Sørg for, at der ikke trykkes på nogen knapper på den håndholdte enhed, når den foretager opstart.

Manuel omgåelse (Model 44954)

Hvis styreenheden går tabt, bliver beskadiget eller svigter, kan maskinens funktioner stadig bruges til at udføre opgaver eller fortsætte arbejdet, indtil problemet bliver løst.

Omgåelseskontakten befinder sig på førersiden af hydrauliksystemet (Figur 25).

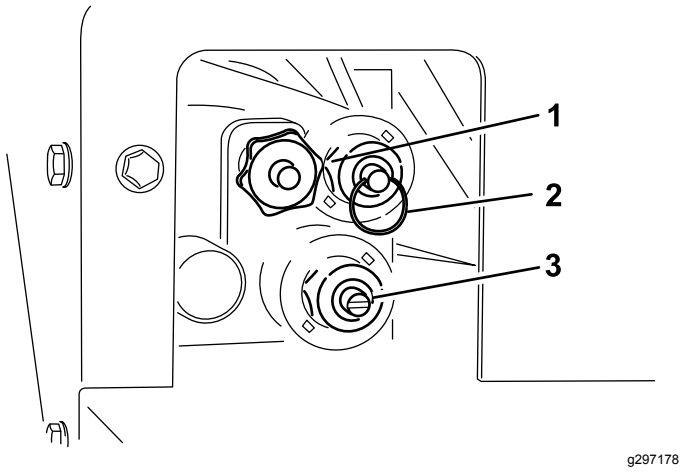

Figur 25

1. Transportbåndets hastighed
2. Løft/sænk tragtenhed
3. Spinderhastighed

- Drej grebet med uret for at justere transportbåndets hastighed (Figur 25). I betjeningssystemet med farvekoder bruges transportbåndets maksimale hastighed, så denne justering kan foretages uden hydraulikflow. Det er den bedste indstilling, når tragtbeholderen er fyldt med sand.

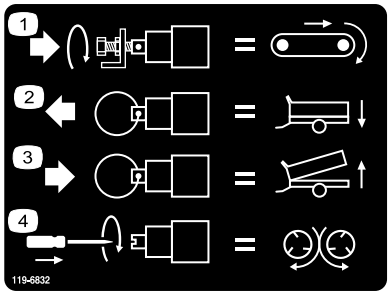

Figur 26

1. Juster transportbåndets hastighed
2. Sænk tragtbeholderen
3. Hæv tragtbeholderen
4. Juster spinderhastigheden

- Tryk ind på ringen på ventilspindlen for at hæve tragtbeholderen (Figur 25).
- Træk ud i ringen på ventilspindlen for at sænke tragtbeholderen (Figur 25).
- Brug en flad skruetrækker til at forøge spinderhastigheden (Figur 25) ved at dreje med uret eller sænke hastigheden ved at dreje mod uret.

Bemærk: Hvis justeringen gennemføres med hydraulikflow, skal du sørge for at slukke transportbåndet, hvis du ikke ønsker at sprede sand, mens du justerer.

Når indstillingerne er acceptable, skal du bruge den hydrauliske strømkontrol på dit bugseringskøretøj til at tænde og slukke for systemet.

Vigtige funktionselementer

- Når den håndholdte styreenhed tændes første gang, bør displayet vise **FLR OFF** og **OPT OFF** i ca. fem sekunder. Hvis der står "waiting for base" på displayet, skal det kontrolleres, at der er strøm på basisenheden, og at knappen MOTORSTOP er trukket ud på basisenheden.
- Der er altid en **aktuel arbejdshukommelse**. Dette er ikke det samme som en forudindstilling. De sidst gemte arbejdsindstillinger vil være i den aktuelle arbejdshukommelse, når der tændes for den håndholdte styreenhed.
- Funktionssekvens for den håndholdte styreenheds startknapper:
  - Når der trykkes på en startknap en gang (START ALT, START TRANSPORTBÅND eller START UDSTYR) kalder indstillingen for den aktuelle arbejdshukommelse, der er gemt i den håndholdte styreenhed.
  - Ved andet tryk på den samme startknap aktiveres komponenten, hvis hydraulikken er aktiveret (trinvist stigende tal vises på displayet).
  - Ved tredje tryk på samme knap gemmes den nye indstilling, der er blevet oprettet i styreenhedens arbejdshukommelse.
- Efter et enkelt tryk på en startknap for at få vist den aktuelle indstilling for arbejdshukommelsen i ikke-arbejdstilstand er der ca. 10 sekunder til at begynde at justere indstillingen, ellers vender elementet tilbage til fra. I arbejdstilstand er der ikke nogen 10 sekunders-regel.
- Ved programmering af en forudindstilling er det vigtigt at huske, at elementerne skal være **aktiveret**.
- Ved betjening fra en forudindstilling skal elementhastighedernes procent være på displayet for at kunne aktivere dem. Hvis der står **OFF** på displayet, skal forudindstillingen hentes.

Manuel omgåelse af de hydrauliske betjeningsanordninger

EH-modeller

Selvom den håndholdte fjernbetjening mangler, er beskadiget eller svigter, kan du stadig anvende maskinen til at udføre opgaver eller fortsætte en spredningsopgave.

Klargøring af maskinen

1. På højre side af maskinen skal du fjerne de 4 maskinskruer med flangehoved, der fastgør dækpladen til omgåelse (Figur 27).

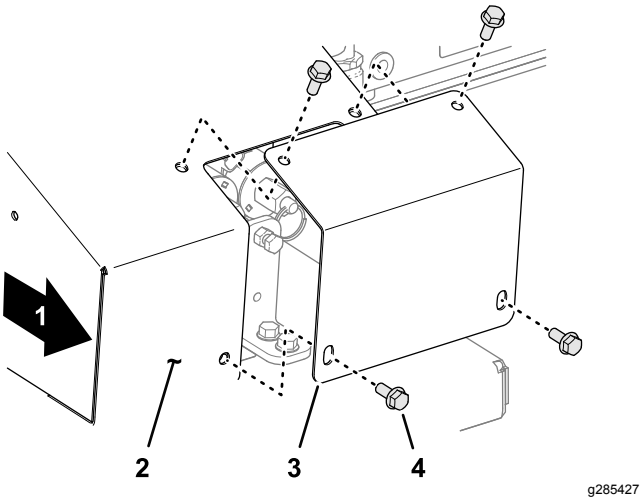

Figur 27

1. Højre side af maskinen
2. Dæksel til omgåelse
3. Dækplade
4. Maskinskrue med flangehoved

2. Sørg for, at parkeringsbremsen er aktiveret, start derefter traktionsenheden, og påfør maskinen hydraulisk tryk.
3. Find de 3 kontrolventiler (Figur 28).

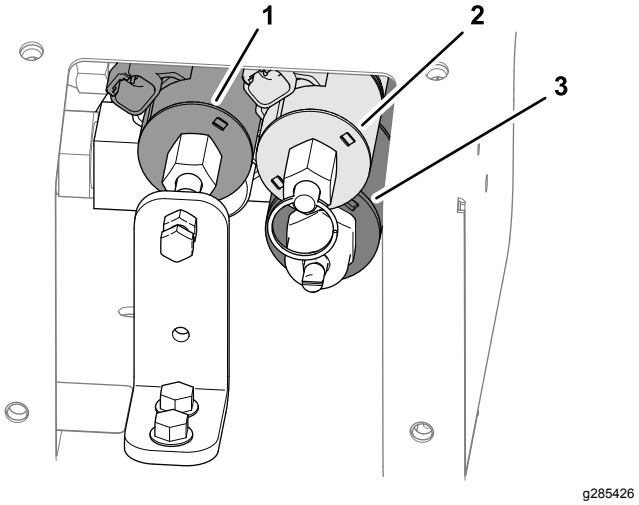

Figur 28

1. Magnetventil for transportbåndets hastighed
2. Løft/sænk tragtbeholderens magnetventil
3. Magnetventil for redskabets hastighed

Bemærk: Se mærkaten, der er placeret på dækpladen (Figur 29).

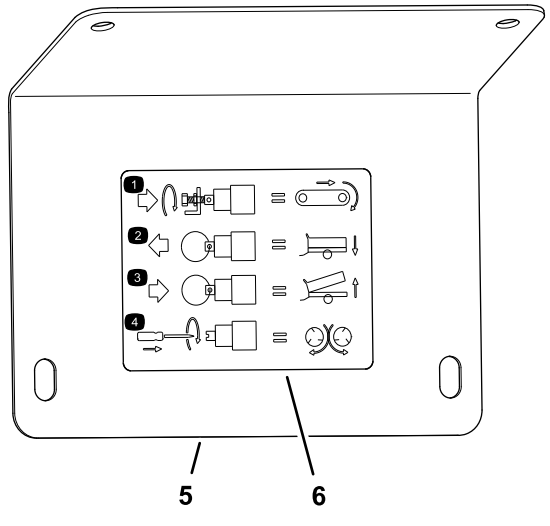

Figur 29

1. Juster transportbåndets hastighed
2. Sænk tragtbeholderen
3. Hæv tragtbeholderen
4. Juster spinderhastigheden
5. Dækplade
6. Mærkat

Justering af transportbåndets hastighed

1. Løsn kontramøtrikken på beslaget for manuel omgåelse (Figur 30).

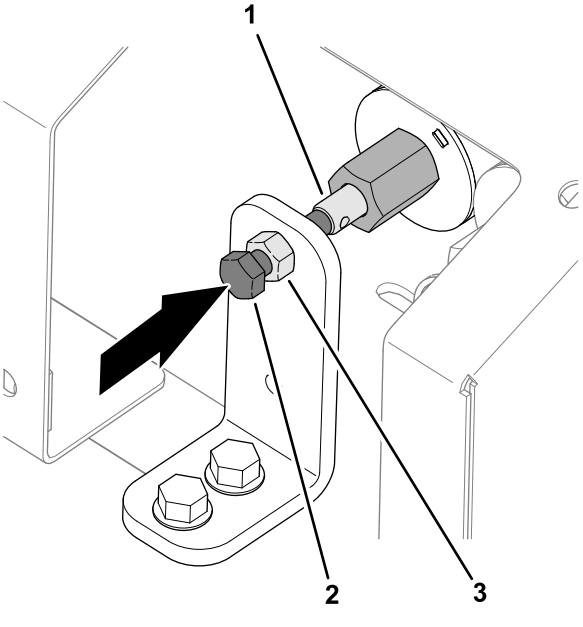

Figur 30

1. Spindel (magnetventil for transportbåndets hastighed)
2. Sekskantskrue (ventilomgåelse)
3. Kontramøtrik

2. Drej sekskantskruen til ventilomgåelsen med uret for at øge transportbåndets hastighed (Figur 30).

   Bemærk: Brug det farvekodede betjenings-systems maksimale transportbåndshastighed, når du ikke har noget hydraulikflow. Denne indstilling er også nyttig, når tragtbeholderen er fyldt med sand.

3. Når maskinen kører med den korrekte transportbåndshastighed, skal du tilspænde kontramøtrikken.

Justering af tragtbeholderens placering

- Træk i ringen på ventilspindlen for at sænke tragtbeholderen (Figur 31).

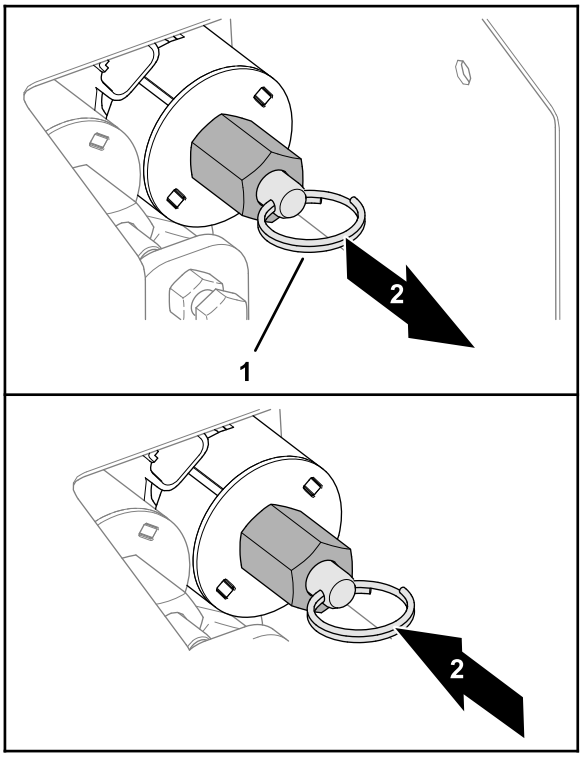

Figur 31

1. Splitring (ventilspindel)
2. Sænk tragtbeholderen
3. Hæv tragtbeholderen

- Tryk splitringen på ventilspindlen ind for at hæve tragtbeholderen (Figur 31).

Justering af tilbehørsredskabshastigheden

1. Drej sekskantskruen til ventilomgåelsen med uret for at øge transportbåndets hastighed (Figur 32).

   Bemærk: Hvis du justerer maskinen, mens hydraulikflowet er aktivt, og du vil undgå at sprede sand, mens du justerer, skal du sørge for, at transportbåndet er slukket.

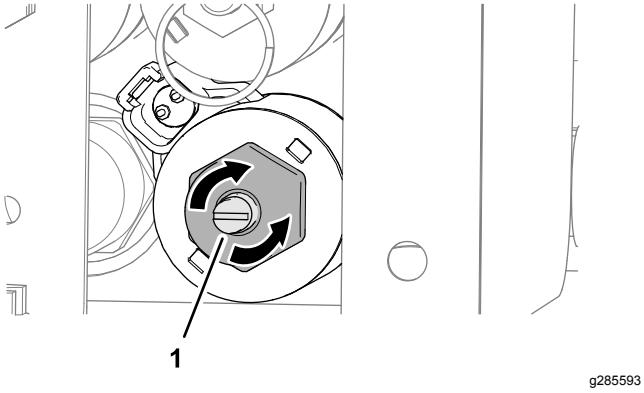

Figur 32

1. Sekskantskrue (ventilomgåelse)

2. Når indstillingerne er acceptable, skal du bruge bugseringskøretøjets hydrauliske strømregulering til at tænde og slukke for systemet under drift.

Nulstilling af manuelt omgåede hydrauliske betjeningsanordninger

EH-modeller

Hvis du har fundet, repareret eller udskiftet den håndholdte fjernbetjening skal du nulstille magnetventilen for transportbåndets hastighed, magnetventilen for redskabshastigheden eller begge inden du styrer maskinen med den håndholdte fjernbetjening.

Nulstil magnetventilen for transportbåndets hastighed

EH-modeller

1. Løsn kontramøtrikken på beslaget for manuel omgåelse (Figur 33).

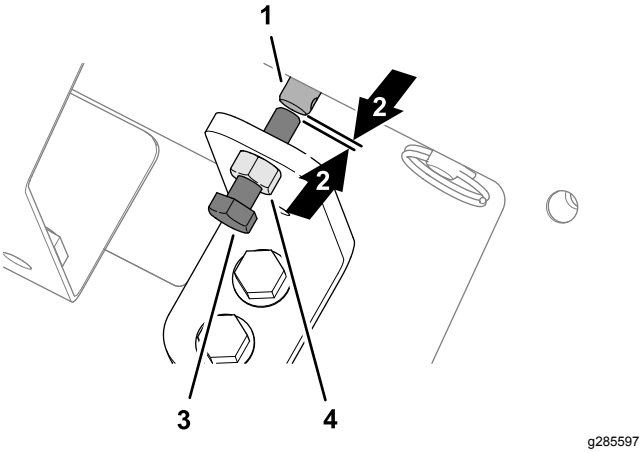

Figur 33

1. Spindel (magnetventil for transportbåndets hastighed)
2. Mellemrum
3. Sekskantskrue (ventilomgåelse)
4. Kontramøtrik

2. Drej sekskantskruen til ventilomgåelsen mod uret, indtil du ser et lille mellemrum mellem enden af skruen og enden af spindelen for magnetventilen for transportbåndets hastighed (Figur 33).
3. Spænd kontramøtrikken (Figur 33).

Nulstil magnetventilen for redskabshastigheden

Drej den fladhovedede skrue mod uret, indtil ventilen i magnetventilen er helt åben (Figur 34).

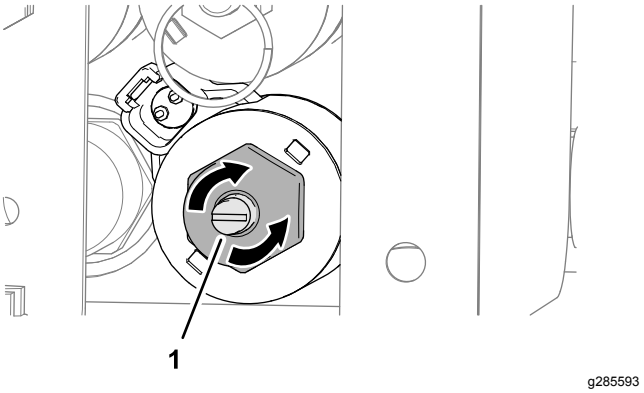

Figur 34

1. Sekskantskrue (ventilomgåelse)

Montering af dækpladen

Fastgør dækpladen på dækslet til omgåelse med de 4 maskinskruer med flangehoved (Figur 35).

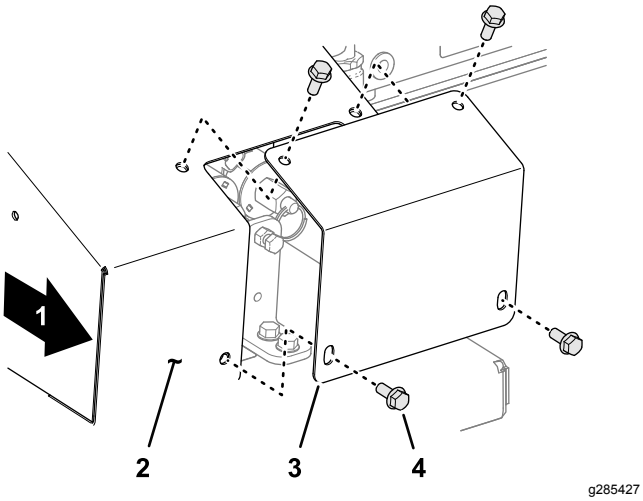

Figur 35

1. Højre side af maskinen
2. Dæksel til omgåelse
3. Dækplade
4. Maskinskrue med flangehoved

Brug af LCD-displayet

LCD-displayet med to linjer og 8 tegn pr. linje viser status og aktivitet, når der trykkes på styreenhedens knapper. Det har brugerjusterbar baggrundsbelysning og kontrast. Ændringer gemmes i styreenhedens aktuelle arbejdshukommelse. Når enheden tændes efter slukning, bruger displayet de sidste indstillinger for kontrast og baggrundsbelysning.

Forøgelse af kontrasten:

Se på displayet, og hold knapperne STOP ALT og ØG UDSTYR inde samtidig, indtil kontrasten er som ønsket.

Bemærk: Der er 3 indstillinger: OFF (fra), LOW (lav) og HIGH (høj).

Reducering af kontrasten:

Se på displayet, og hold knapperne STOP ALT og REDUCER UDSTYR inde samtidig, indtil kontrasten er som ønsket.

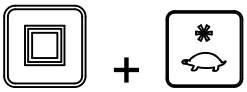

Bemærk: Der er 3 indstillinger: OFF (fra), LOW (lav) og HIGH (høj).

Forøgelse af baggrundsbelysningen:

Se på displayet, og hold knapperne STOP ALT og ØG TRANSPORTBÅND inde samtidig, til baggrundsbelysningen er som ønsket.

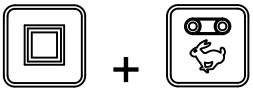

Bemærk: Der er 3 indstillinger: OFF (fra), LOW (lav) og HIGH (høj).

Reducering af baggrundsbelysningen:

Se på displayet, og hold knapperne STOP ALT og REDUCER TRANSPORTBÅND inde samtidig, indtil baggrundsbelysningen er som ønsket.

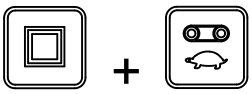

Bemærk: Der er 3 indstillinger: OFF (fra), LOW (lav) og HIGH (høj).

Baggrundsbelysning er den funktion på den håndholdte fjernbetjening, der bruger mest energi. Forøgelse af baggrundsbelysningen øger strømforbruget og afkorter batteriernes levetid. Jo svagere baggrundsbelysning, jo længere batterilevetid.

Sådan fungerer fjernstatuslampen

Fjernstatuslampen blinker langsomt ved 2 Hz (to gange i sekundet), når den håndholdte styreenhed sender, men der bliver ikke trykket på nogen knapper, når transportbåndets og udstyrets knapper er aktive. Når der trykkes på en knap, blinker lyset ved 10 Hz.

Udskiftning af batterier til styreenheden

Den håndholdte styreenhed er drevet af fire AA-Alkaline-batterier (1,5 V hver) og betjenes ved mellem 2,4 og 3,2 V. Batterilevetiden er ca. 300 timer (konstant drift uden baggrundsbelysning), men batterilevetiden påvirkes af brugen, navnlig indstillingen af baggrundsbelysningens styrke – jo højere indstilling for baggrundsbelysning, jo mere strøm forbruges der, hvilket resulterer i kortere batterilevetid.

Vigtigt: **Nye reservebatterier bør altid være ved hånden, når systemet er i brug.**

1. Løsn bolten i magneten på styreenhedens magnetiske beslag (Figur 36).

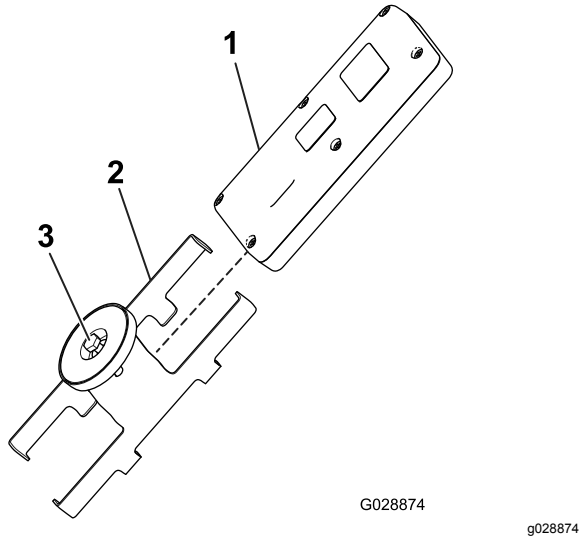

Figur 36

1. Håndholdt fjernbetjening
2. Fjernbetjeningens magnetiske beslag
3. Bolt i magneten

2. Skub beslagets sider fra hinanden, og afmonter fjernbetjeningen (Figur 36).
3. Afmonter de seks skruer fra bagsiden af fjernbetjeningen, og afmonter dækslet (Figur 37).

   Bemærk: Lad om muligt gummipakningen og stålpakningen sidde i kanalen, når dækslet og batterierne afmonteres.

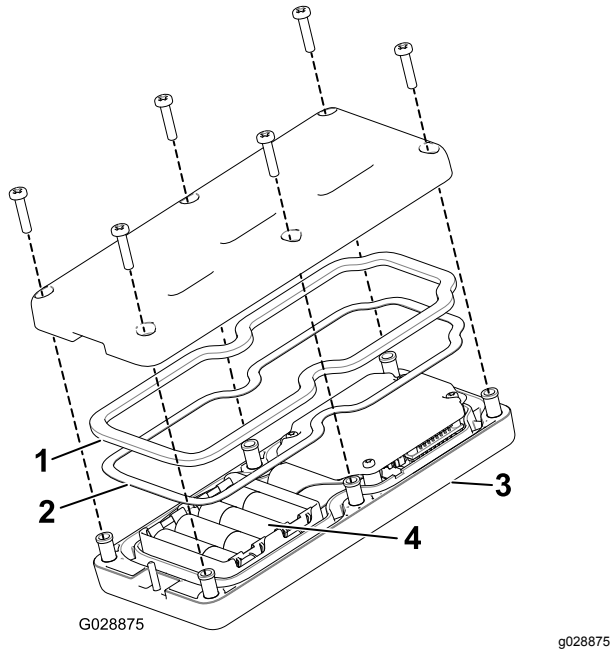

Figur 37

1. Gummipakning
2. Stålpakning
3. Håndholdt fjernbetjening
4. 4 AA-batterier

4. Fjern de afladte batterier, og bortskaf dem i overensstemmelse med den lokale lovgivning.
5. Placer de nye batterier i batterirummet. Sørg for, at de forbindes rigtigt. (Hvis batterierne ikke installeres korrekt, vil det ikke beskadige enheden, men den vil ikke virke.) I batterirummet findes der mærkater, der viser batteriernes poler (Figur 37).
6. Hvis du utilsigtet fjerner gummipakningen og stålpakningen, skal du forsigtigt sætte dem i kanalen igen i den håndholdte styreenhed (Figur 37).
7. Udskift dækslet, og fastgør det med de seks skruer, du fjernede tidligere (Figur 37), og tilspænd dem til et moment på 1,5 til 1,7 N·m.
8. Monter den håndholdte styreenhed i styreenhedens magnetiske beslag, skub de to dele sammen, så styreenheden fastgøres, og tilspænd bolten i magneten (Figur 36).

Vedligeholdelse af den håndholdte styreenhed

Selvom den håndholdte styreenhed er robust, skal man passe på ikke at tabe enheden på hårde overflader. Brug en blød klud fugtet med vand eller et mildt rengøringsprodukt til at rengøre den med. Tør den over, og vær specielt opmærksom på at undgå at ridse LCD-displayet.

Oprettelse af forbindelse mellem den håndholdte styreenhed og basisenheden

Styreenheden er som standard forbundet til basisenheden fra fabrikken, så de kan kommunikere. Der kan dog være tilfælde, hvor der skal oprettes forbindelse mellem en styreenhed og en basisenhed igen, som følger:

1. Tryk på motorstopknappen for at fjerne strømmen fra basisenheden og sikre, at den håndholdte styreenhed er slået fra.
2. Stå i nærheden af basisenheden med klart udsyn.
3. Tryk på knapperne TÆND/SLUK og STOP ALT.

   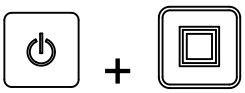

   Den håndholdte fjernbetjening gennemgår initialiseringen og viser så **ASSOC PENDING**.
4. Fortsæt med at holde begge knapper inde, og slip dem derefter, når **ASSOC ACTIVE** vises (ca. fire sekunder).

Displayet viser **PRESS STORE**.

5. Hold knappen LAGRING nede.

Fjernbetjeningen viser **POW UP BASE**.

6. Fortsæt med at holde knappen GEM inde, træk knappen MOTORSTOP ud for at tænde for basisenheden.

   Den håndholdte styreenhed associeres (forbindes) med basisenheden. Hvis det lykkedes, viser skærmen **ASSOC PASS.**

7. Slip knappen LAGRING.

Vigtigt: **Hvis displayet viser *ASSOC EXIT*, mislykkedes associeringen.**

Bemærk: Forbindelsen mellem den håndholdte styreenhed og basisenheden kan ses ved at holde knapperne STOP ALT og STOP UDSTYR inde samtidig.

Displayet skifter mellem at vise den valgte kanal og basisenhedens id.

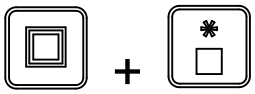

Batterilevetid, driftsfrekvens, basis- og styreenhedens id-display

Hold knapperne STOP ALT og STOP UDSTYR inde samtidigt for at få vist flere informationer.

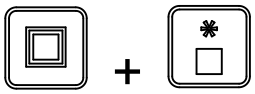

Når du holder knapperne nede, gennemgår displayet en cyklus ca. hvert andet sekund og viser først den forventede resterende batterilevetid i procent eller den aktuelle batterispænding, den driftsfrekvens (kanal), som enhederne kommunikerer på, derefter den håndholdte fjernbetjenings id-nummer og endelig den forbundne basisenheds id.

Betjening af transportbåndet og udstyret

Brug følgende procedurer til at indstille og betjene maskinens transportbånd og udstyr (som fx den dobbelt spinder eller andet tilbehør) som følger:

- Indstilling og betjening af transportbåndet alene
- Indstilling og betjening af udstyret alene
- Indstilling og betjening af både transportbåndet og udstyret samtidig

Indstilling og betjening af transportbåndet alene

Når der første gang trykkes på knappen START TRANSPORTBÅND (når transportbåndet ikke kører), viser fjerndisplayet den gemte indstilling, og S vises efter FLR (dvs. **FLRS**), hvilket angiver, at fjernbetjeningen er i en kun indstilling-tilstand. I denne indstillingstilstand kan du justere indstillingen op eller ned, men transportbåndet aktiveres ikke, det forbliver slukket. Dette giver dig mulighed for at indstille en ønsket transportbåndshastighed eller bruge den gemte indstilling uden at forårsage uønsket bevægelse. Når hastigheden er indstillet, skal der trykkes på knappen START TRANSPORTBÅND for at aktivere transportbåndet ved den valgte indstilling (hvis hydraulikken er indkoblet, starter transportbåndet). Tryk på START TRANSPORTBÅND en tredje gang for at gemme den aktuelle værdi i hukommelsen.

Bemærk: Ændringer af transportbåndets indstillinger, mens det kører, træder straks i kraft, men de er midlertidige, medmindre du gemmer den nye indstilling ved at trykke på START TRANSPORTBÅND igen efter ændring af indstillingen. Du kan f.eks. udføre en justering, mens displayet viser **FLRS**, ved at trykke på Start transportbånd for at starte transportbåndet ved den justerede indstilling og derefter slukke fjernstyringen uden at trykke på START TRANSPORTBÅND igen, hvorved ændringen gemmes. Næste gang du bruger styreenheden, går indstillingen tilbage til den tidligere gemte værdi.

Bemærk: En timer på 10 sekunder starter, når du trykker på START TRANSPORTBÅND og FLRS (kun indstilling-tilstand) vises. Hvis der ikke trykkes på en knap i løbet af intervallet på 10 sekunder, går displayet tilbage til FLR og den tidligere tilstand/værdi vises og udføres. Timeren nulstilles til ti sekunder, hvis der trykkes på en knap, mens styreenheden er i indstillingstilstanden.

1. Tryk på knappen START TRANSPORTBÅND.

   Forhåndsvisningsværdien og FLRS vises.

2. Juster hastighedsindstillingen vha. knappen ØG TRANSPORTBÅNDSHASTIGHED eller knappen SÆNK TRANSPORTBÅNDSHASTIGHED.

3. Tryk på knappen START TRANSPORTBÅND for at starte transportbåndet.

4. Tryk på knappen START TRANSPORTBÅND for at gemme værdien for transportbåndet.

Displayet viser **FLOOR STORE**. Den indstillede værdi anvendes, når transportbåndet startes fremover, indtil du ændrer indstillingen igen.

Indstilling og betjening af udstyret alene

Når der første gang trykkes på knappen START UDSTYR (når udstyret ikke er idriftsat), viser fjerndisplayet den gemte indstilling, og S vises efter OPT (i.e. **OPTS**), med angivelse af at fjernindstillingen er i en kun indstilling-tilstand. I denne indstillingstilstand kan du justere indstillingen op eller ned, men udstyret aktiveres ikke, det forbliver slukket. Dette giver dig mulighed for at indstille en ønsket udstyrshastighed eller bruge den gemte indstilling uden at forårsage uønsket bevægelse. Når hastigheden er indstillet, skal der trykkes på knappen START UDSTYR for at aktivere udstyret ved den valgte indstilling (hvis hydraulikken er indkoblet, starter udstyret). Tryk på START UDSTYR en tredje gang for at gemme den aktuelle værdi i hukommelsen.

Bemærk: Ændringer af udstyrets indstillinger, mens det kører, træder straks i kraft, men de er midlertidige, medmindre du gemmer den nye indstilling ved at trykke på START UDSTYR igen efter ændring af indstillingen. Du kan f.eks. udføre en justering, mens displayet viser **OPTS**, ved at trykke på START UDSTYR for at starte udstyret ved den justerede indstilling og derefter slukke fjernstyringen uden at trykke på START UDSTYR igen, hvorved ændringen gemmes. Næste gang du bruger styreenheden, går indstillingen tilbage til den tidligere gemte værdi.

Bemærk: En timer på 10 sekunder starter, når du trykker på START UDSTYR og FLRS (kun indstilling-tilstand) vises. Hvis der ikke trykkes på en knap i løbet af intervallet på 10 sekunder, går displayet tilbage til FLR og den tidligere tilstand/værdi vises og udføres. Timeren nulstilles til ti sekunder, hvis der trykkes på en knap, mens styreenheden er i indstillingstilstanden.

1. Tryk på knappen START UDSTYR.

Forhåndsvisningsværdien og FLRS vises.

2. Juster hastighedsindstillingen vha. knappen ØG UDSTYRSHASTIGHED eller knappen SÆNK UDSTYRSHASTIGHED.

3. Tryk på knappen START UDSTYR for at starte udstyret.

4. Tryk på knappen START UDSTYR for at gemme værdien for udstyret.

Displayet viser **OPTION STORE**. Den indstillede værdi anvendes, når udstyret startes fremover, indtil du ændrer indstillingen igen.

Indstilling og betjening af transportbåndet og udstyret sammen

Når der første gang trykkes på knappen START ALT (når udstyret ikke er idriftsat), viser fjerndisplayet de gemte indstillinger for transportbåndet og udstyret, og et S vises efter FLR og OPT (i.e. **FLRS** og **OPTS**) med angivelse af, at fjernindstillingen er i en kun indstilling-tilstand. I denne indstilingstilstand kan du justere indstillingen enten op eller ned, men transportbåndet og udstyret aktiveres ikke, de forbliver slukket. Dette giver dig mulighed for at indstille de ønskede hastigheder eller bruge de gemte indstillinger uden at forårsage uønsket bevægelse. Når hastighederne er indstillet, skal der trykkes på knappen START ALT for at aktivere transportbåndet og udstyret ved den valgte indstilling (hvis hydraulikken er indkoblet, starter transportbåndet og udstyret). Tryk på START ALT en tredje gang for at gemme den aktuelle værdi i hukommelsen.

Bemærk: Ændringer af indstillingerne, mens transportbåndet og udstyret kører, træder straks i kraft, men de er midlertidige, medmindre du gemmer den nye indstilling ved at trykke på START ALT igen efter ændring af indstillingen. Du kan f.eks. udføre en justering, mens displayet viser **FLRS** og **OPTS**, ved at trykke på START ALT for at starte transportbåndet og udstyret ved den justerede indstilling og derefter slukke fjernstyringen uden at trykke på START ALT igen, hvorved ændringen gemmes. Næste gang du bruger styreenheden, går indstillingerne tilbage til de tidligere gemte værdier.

Bemærk: En timer på 10 sekunder starter, når du trykker på START ALT og kun indstilling-tilstand vises. Hvis du ikke trykker på en knap i løbet af intervallet på 10 sekunder, går displayet tilbage til FLR og OPT, og den tidligere tilstand/værdi vises og anvendes. Timeren nulstilles til ti sekunder, hvis der trykkes på en knap, mens styreenheden er i kun indstilling-tilstanden.

1. Tryk på knappen START ALT.

Forhåndsvisningsværdierne og FLRS og OPTS vises.

2. Juster hastighedsindstillingerne som følger:
   - Juster transportbåndets hastighedsindstilling vha. knappen ØG TRANSPORTBÅNDSHASTIGHED eller knappen SÆNK TRANSPORTBÅNDSHASTIGHED.

eller

   - Juster udstyrets hastighedsindstilling vha. knappen ØG UDSTYRETS HASTIGHED eller knappen SÆNK UDSTYRETS HASTIGHED.

eller

3. Tryk på knappen START ALT for at idriftsætte transportbåndet og udstyret.

4. Tryk på knappen START ALT for at gemme værdierne.

Displayet viser **ALL STORE**. Den indstillede værdi anvendes, når udstyret startes fremover, indtil du ændrer indstillingen igen.

Bemærk: Både transportbåndet og udstyret skal køre for at gemme indstillingerne vha. knappen START ALT. Hvis kun den ene eller ingen af dem kører, startes de begge to eller den, der ikke kørte, ved tryk på knappen START ALT. Intet gemmes, og de viste kommandoer er de tidligere gemte transportbånds- og udstyrsindstillinger.

Det er vigtigt at forstå, at den gemte kommando for transportbåndet og udstyret bruges to gange, en gang i tilfælde af en individuel kommando vha. knapperne START TRANSPORTBÅND eller START UDSTYR, og en gang i tilfælde af en kombineret handling vha. START ALT. I begge tilfælde er nummeret det samme.

Indstilling af knapperne Forudindstilling 1, 2 og 3

Styreenheden har tre knapper til FORUDINDSTILLING, som du kan programmere med indstillinger for transportbånds- og udstyrshastighed. Hver FORUDINDSTILLET knap fungerer som en tilstand for visning for knappen START ALT, bortset fra at de bruger forskellige brugerdefinerede hurtigreferenceværdier for hastighed.

Hvis transportbåndet og/eller udstyret kører, når du trykker på knappen FORUDINDSTILLING, vises en værdi for både transportbånds- og udstyrsindstillinger, og hvis du derpå trykker på knappen START ALT, erstattes de aktuelle driftsværdier med de forudindstillede værdier. Hvis du ikke trykker på knappen START ALT inden for 10 sekunder, genindlæser systemet de tidligere gemte værdier.

Brug følgende fremgangsmåde for at indstille værdierne for knapperne FORUDINDSTILLING:

1. Start både transportbånd og udstyr enten individuelt eller via knappen START ALT.

2. Indstil den ønskede hastighed for både transportbånd og udstyr på de relevante knapper til FORØGELSE og REDUKTION af hastigheden for hvert udgangssignal.
3. Tryk på knappen LAGRING og hold den inde og derpå på den ønskede knap til FORUDINDSTILLING (1, 2 eller 3).

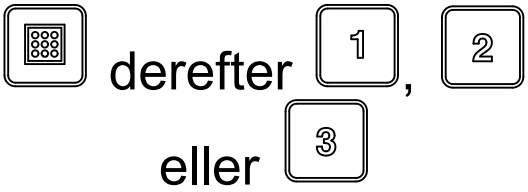

Skærmen viser PRESET SAVED.

Bemærk: Hvis du holder knappen LAGRING inde og trykker på en knap for FORUDINDSTILLING, mens enten transportbånd eller udstyr er slået fra, gemmes der hverken ny værdi for transportbånd eller udstyr. Forudindstillingen beholder de tidligere gemte værdier.

Læsning af materiale

Maskinen kan læsses ovenfra eller bagfra.

Til de fleste materialer, f.eks. sand eller grus, kan der bruges en gravko. I forbindelse med materialer som træplanker eller gødningssække skal der læsses bagfra ved at placere materialet på et transportbånd og sætte hydraulikken i læsseposition.

Det kan være nødvendigt at fjerne bagsmækken for at lette adgangen.

Hvis der bruges materialesække, skal sækkene tømmes ned i gravkoens grab, før materialet læsses i tragtbeholderen. For at sikre stabilitet skal lasten fordeles jævnt, fra for til bag og side til side.

Aflæsning af materiale

⚠ ADVARSEL

Stå ikke bag maskinen under aflæsning.

Aflæsning af fuld last

1. Bak maskinen til det sted, hvor materialet ønskes placeret.
2. Udløs bagsmækkens låse, og slå transportbåndet til.
3. Løft og understøt maskinens bagende, hvis det ønskes. Herved aflæsses materiale i en anden vinkel, og det giver mulighed for hurtig aflæsning af hele lasten.

Kontrolleret aflæsning

1. Luk bagsmækkens låse.
2. Brug donkraftens håndtag til at åbne eller lukke den indstillelige del af bagsmækken (Figur 38 og Figur 39). Dette begrænser materialets udflydning ved brug af udstyr.

⚠ FORSIGTIG

Brug kun den justerbare del af bagsmækken ved aflæsning af materialer, der er mindre end 25 mm i diameter, såsom sand eller grus.

⚠ FORSIGTIG

Åbn bagsmækken helt, hvis materialet ikke flyder gennem den justerbare del. Afprøv først alt nyt materiale.

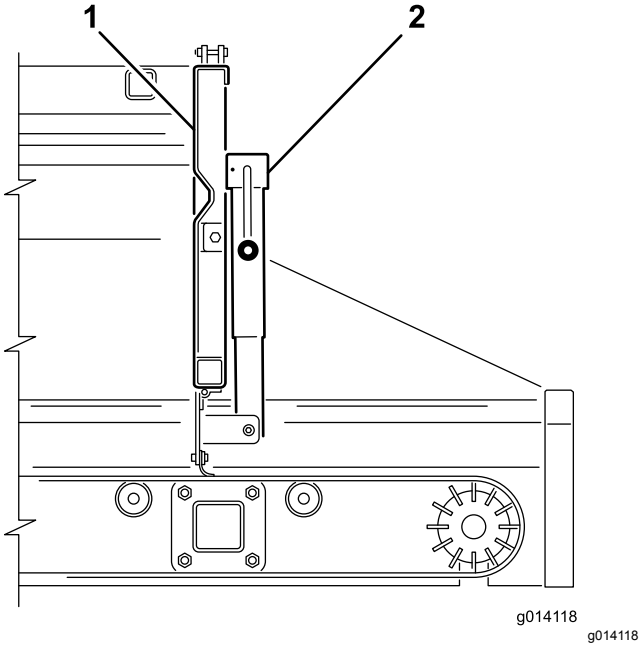

Figur 38

1. Bagsmæk
2. Skydespjældsdonkraft

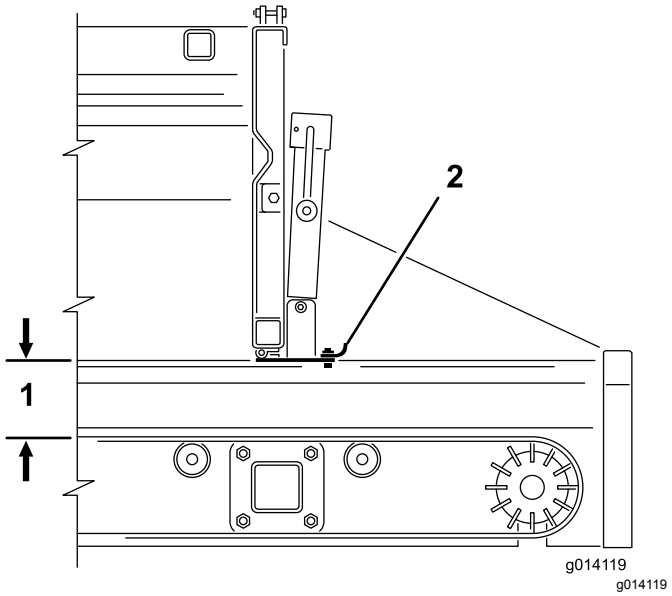

Figur 39

1. 12,5 cm maks. åbning
2. Skydespjæld

Brug af den dobbelt spinder

Montering af den dobbelte spinder

Maskinen leveres med et par lynmonteringsklemmer. Brug klemmerne til at montere den dobbelt spinder på maskinen.

1. Fjern sikkerhedslåseclipsene fra klemmehåndtagene (Figur 40).
2. Løft sikkerhedslåsen. Løft derefter klemmehåndtagene til ekstraudstyret, og frigør låseringene fra låsestifterne (Figur 40).
3. Skub klemmehåndtagsenheden til bagsidens udstyr ud af lynmonteringsåbningerne (Figur 40).
4. Få nogen til at hjælpe med at skubbe den forreste kant af den dobbelt spinder op under bagsiden af maskinen og ind i de forreste klemmer på beslaget (Figur 40).
5. Understøt den dobbelte spinder, og flyt klemmehåndtagsenheden til bagsidens ekstraudstyr tilbage i åbningerne i beslagene og over bagkanten (Figur 40).
6. Sørg for, at den dobbelte spinder sidder i midten mellem beslagene. Monter derefter låseringene over låsestifterne, og tryk klemmehåndtagene nedad

   Bemærk: Hvis klemmeenheden er for løs, og den dobbelte spinder kan bevæges mellem klemmerne, skal du dreje låseringene ned i klemmerne et par omgange, indtil den dobbelte spinder sidder fast.

   Vigtigt: **Tilspænd ikke klemmerne for meget. Ellers kan du risikere at bøje kanterne på den dobbelte spinder.**
7. Monter sikkerhedslåseklipsene på klemmehåndtagene (Figur 40).

⚠ FORSIGTIG

Sørg for at montere sikkerhedslåseclipsene i klemmerne igen. Ellers kan klemmerne risikere at åbne under drift.

⚠ ADVARSEL

Ekstraudstyret er tungt. Bed en anden person om hjælp til at løfte den dobbelte spinder.

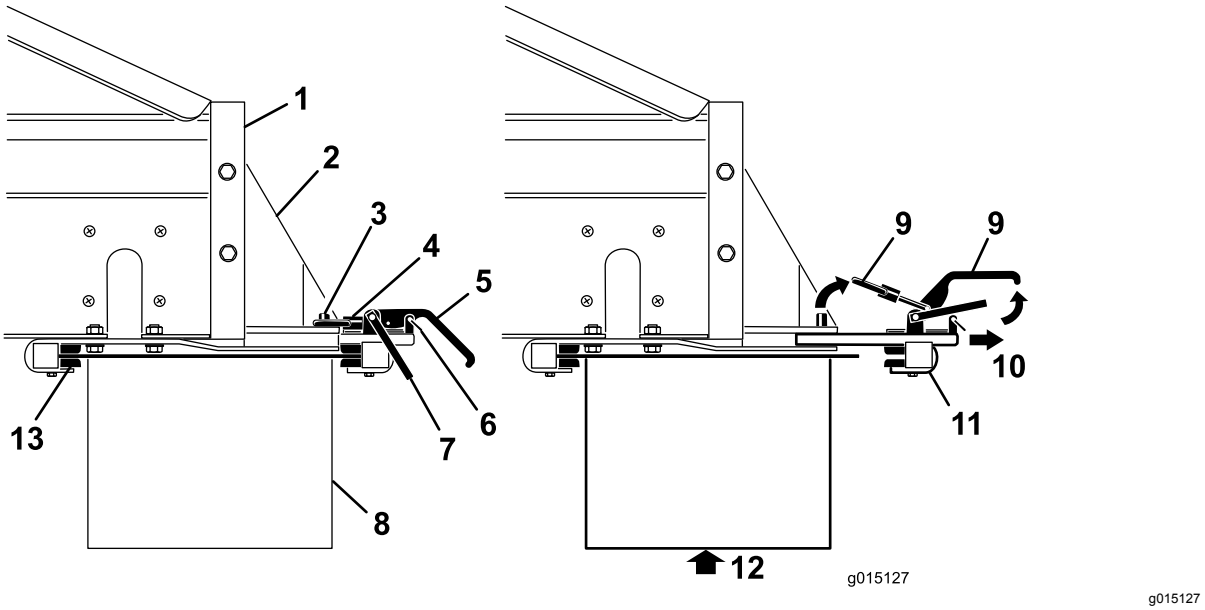

Figur 40

1. Bagsiden af maskinen
2. Tilbehørsbeslag
3. Låsestift
4. Låsering
5. Klemmehåndtag
6. Sikkerhedslåseclips
7. Sikkerhedslås
8. Udstyr
9. Løft
10. Træk
11. Klemmeenhed på bagsiden
12. Understøt udstyret, før klemmerne fjernes
13. Klemmebeslag på forsiden

Tilslutning af hydraulikslangerne

⚠ ADVARSEL

Sørg for, at bugseringskøretøjet er slukket, inden hydraulikslangerne tilsluttes, så det undgås, at tværtransportøren/drejeleddet tændes utilsigtet.

Tilslut hydraulikslangerne til udstyrets kontrolventil på maskinen som følger (Figur 41):

- Flyt den ydre manchet på hunstikket frem eller tilbage, og indsæt hanstikket.
- Hold hanstikket på plads, og slip den ydre manchet på hunstikket.
- Sørg for, at stikkene er skubbet helt ind, og at de sidder forsvarligt låst fast.
- Når bugseringskøretøjets hydraulik er i drift, skal du trække i udstyrets kontrolarm på SH-modeller eller starte udstyret vha. udstyrets startknap på den håndholdte styreenhed på EH-modeller og sikre dig, at den dobbelt spinder fungerer korrekt.

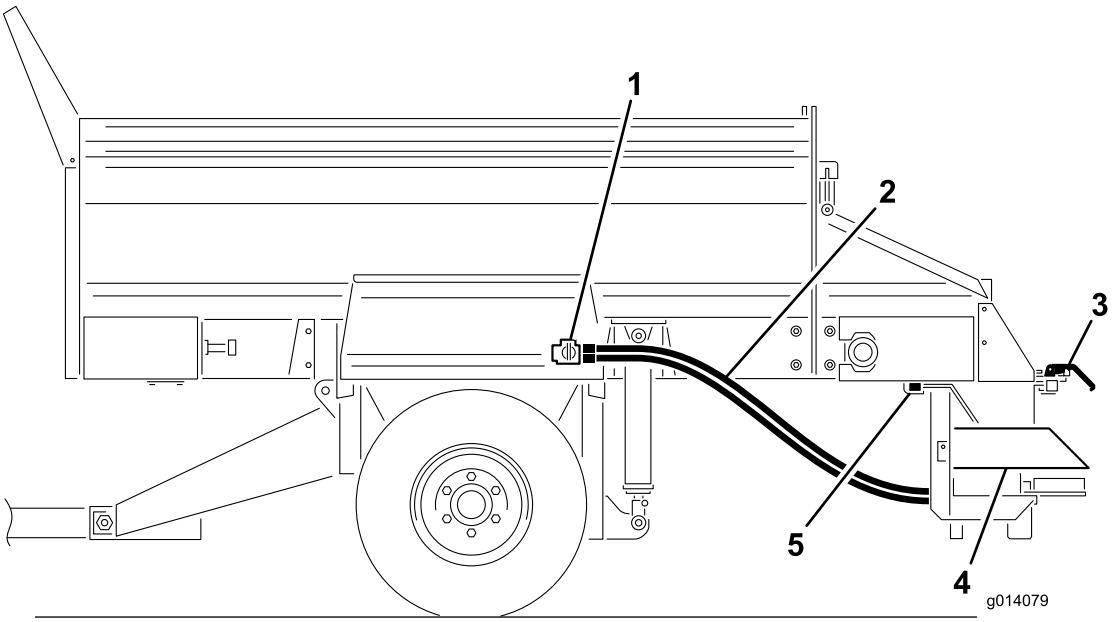

g014079

Figur 41

1. Kontrolventil til udstyr
2. Hydraulikslanger
3. Lynmonteringsklemmer
4. Dobbelt spinder
5. Klemmebeslag på forsiden

Indstilling af spredningsmønstret

Du kan indstille spredningsmønsteret til følgende indstillinger:

- **A (blå)** – ekstra let mønster
- **B (gul)** – let til kraftig spredningsmønster

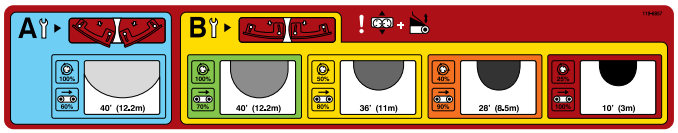

g015028

Figur 42

Bemærk: Den dobbelte spinder leveres fra fabrikken i positionen **B**.

Kontroller skæreknivenes position, og juster om nødvendigt skæreknivene.

Bemærk: I dette eksempel vælger vi **gul**.

Indstilling af sænkeområdets position

1. Løsn håndtaget på hver side af den dobbelte spinder (Figur 43).

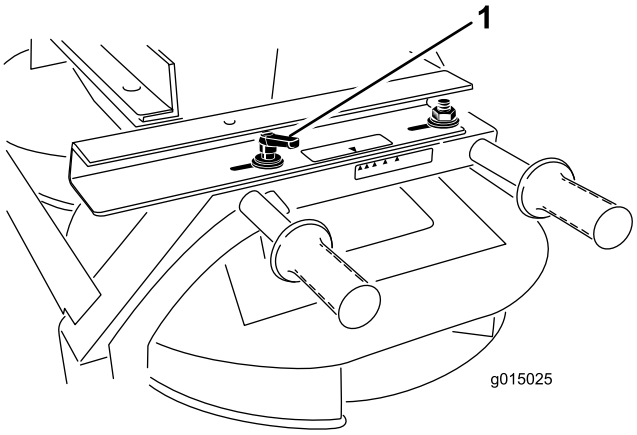

Figur 43

1. Håndtag

2. Flyt den dobbelte spinder frem og tilbage, indtil pilene peger på den ønskede farve (gul i dette eksempel).
3. Stram håndtagene.

Justering af spinderventilen

SH-modeller:

1. Løsn grebet, der holder armen til spinderventilen fast (Figur 44).

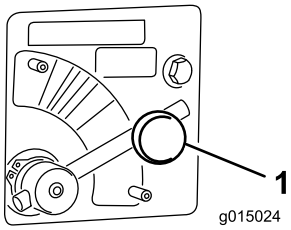

Figur 44

1. Spinderventil

2. Roter armen til spinderventilen (Figur 44) til den ønskede farve (fx gul).

EH-modeller:

1. Flyt armen til spinderventilen til den **blå** del (MAKSIMAL HASTIGHED) (Figur 44). Når armen er drejet så langt som muligt med uret, bør den stå vandret.
2. Brug spinderprocenttallet fra spredningsmønsterets mærke eller mærkatet på den trådløse styreenhed til at bestemme den værdi, der skal indtastes på den håndholdte styreenhed.

   Bemærk: I dette eksempel indstiller vi udstyret til **50 procent**, hvilket svarer til spredningsmønstret med den gule farve, som vi valgte tidligere.

Justering af hastigheden på tragtens port og transportbånd

SH-modeller:

Drej håndtaget for at justere porten (Figur 45), indtil pilen er i midten af den ønskede farve (i dette tilfælde gul).

Bemærk: Justeringen af spredningstætheden styres vha. tragtbeholderens hovedportåbning eller vha. bugseringskøretøjets hastighed.

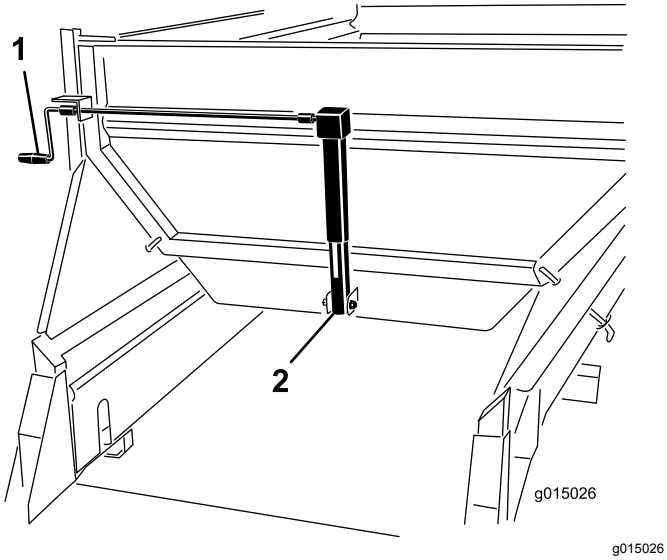

Figur 45

1. Håndtag
2. Portdonkraft

EH-modeller:

1. Drej håndtaget for at justere porten (Figur 45), indtil pilen er i midten af den ønskede farve (i dette tilfælde gul).

   Bemærk: Justeringen af spredningstætheden styres vha. tragtbeholderens hovedportåbning eller vha. bugseringskøretøjets hastighed.

2. Brug den håndholdte styreenhed til at indstille transportbåndets hastighedsprocent efter det ønskede hastighedsmønsters farve.

   Bemærk: I dette eksempel indstiller vi udstyret til **80 procent**, hvilket svarer til spredningsmønstret med den gule farve, som vi valgte tidligere.

Justering af hovedtragtens højde

Brug de hydrauliske styreenheder på SH-modellen eller den håndholdte styreenhed på EH-modellen til at justere hovedtragtbeholderens hydraulikcylindre, indtil pilen står ud for den GRØNNE del af mærkaten på hydraulikcylinderen (Figur 46).

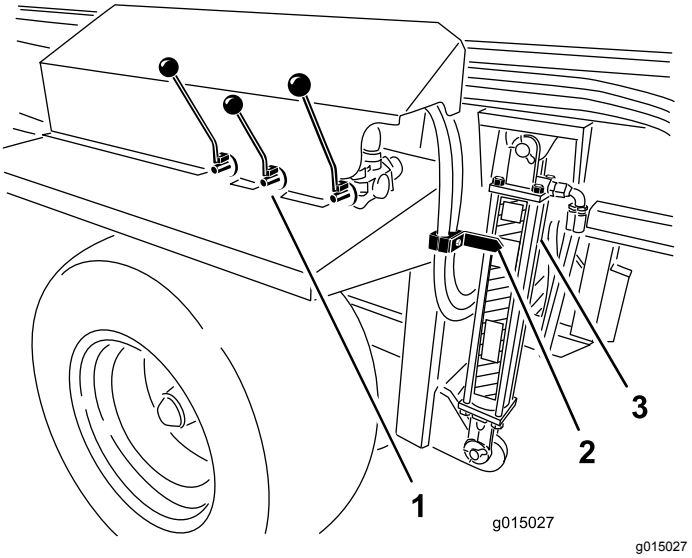

Figur 46

1. Hydrauliske styreenheder (SH-modeller)
2. Pil
3. Cylinder

Betjening af den dobbelt spinder

1. Sluk bugseringskøretøjets motor.
2. Tænd for udstyret og transportbåndet (aflæsningsposition) med håndtagene på SH-modeller.
3. Juster indstillingerne, spredningsmønsteret og flowraten for både SH- og EH-modeller.

   Bemærk: Du skal muligvis prøve dig frem, inden du opnår den ønskede gennemstrømning og spredningsdybde. Andre variabler omfatter kørselshastighed og materialetype. Forskellige materialers partikelstørrelse kan variere, hvilket kan variere spredningsmønsteret.

   Test altid nye materialer ved at sprede dem i et åbent område fjernt fra mennesker.

4. Start bugseringskøretøjets motor, og slå bugseringskøretøjets hydraulik til.
5. På SH-modellen skal tænd-/slukanordningen slås til for at starte spredning. På EH-modellen skal udstyret slås til, og derefter transportbåndet med den håndholdte styreenhed.
6. På SH-modellen skal tænd-/slukanordningen slås fra for at stoppe spredning. Den dobbelte spinder fortsætter med at arbejde. På EH-modellen skal transportbåndet slås fra, derpå udstyret.
7. På EH-modeller kan du bruge funktionen START ALT som et alternativ til funktionerne START UDSTYR og START TRANSPORTBÅND til at starte driften med et enkelt tryk. Udstyret starter først, efterfulgt af transportbåndet.

8. Når maskinen er tom, skal hydraulikken slås fra, før maskinen transporteres.

   Bemærk: Under kørsel i ujævnt terræn skal maskinen hæves til det maksimale sikkerhedsområde. Dette giver en større frihøjde fra jorden for den dobbelte spinder.

⚠ ADVARSEL

Hold udkig efter mennesker og ting, når der spredes. Spinderen kan kaste materiale ved høj hastighed op til 12 m.

Vigtigt: **Når der køres, men ikke spredes, skal maskinen hæves til den maksimale sikkerhedsafstand og den dobbelte spinder slås fra.**

Finjustering af den dobbelte spinder

1. Kontroller, at alle indstillinger er korrekte.
2. Hvis spredningsmønstret ikke har den ønskede konsistens, skal du løsne håndtagene og flytte tragten i den ønskede retning for at justere spredningsmønstret.

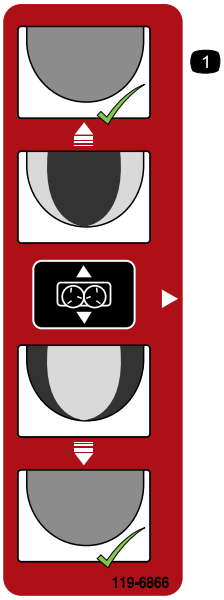

decal119-6866

Figur 47

Indstilling af tværtransportbåndet/drejeleddet

Montering af tværtransportøren/drejeleddet

Tværtransportbåndet spreder materiale ud på hver side af maskinen, mens drejeledssættet gør det muligt for tværtransportbåndet at dreje frit i en bue på 270 grader eller være fastlåst i en af fem faste positioner med 45 graders mellemrum.

Bemærk: Maskinen leveres med et par lynmonteringsklemmer. Brug disse klemmer til at montere tværtransportbåndet/drejeleddet på maskinen.

1. Anbring tværtransportbåndet/drejeleddet, så drejeledssættets to monteringsbeslag vender bagud (væk fra maskinen).
2. Sørg for, at tværtransportbåndet/drejeleddet sidder mellem monteringsbeslagene, og at motoren rækker ud i samme side som styrehåndtagene på maskinen.
3. Fjern sikkerhedslåseclipsene fra klemmehåndtagene (Figur 48).
4. Løft sikkerhedslåsen. Løft derefter klemmehåndtagene til ekstraudstyret, og frigør låseringene fra låsestifterne (Figur 48).
5. Skub klemmehåndtagsenheden til bagsidens ekstraudstyr ud af lynmonteringsåbningerne (Figur 48).

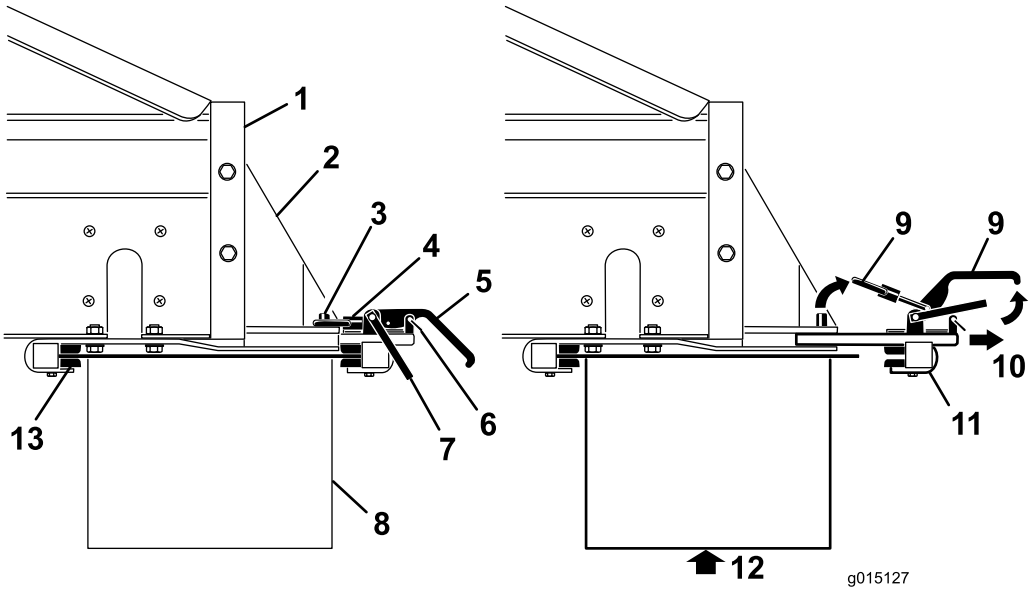

g015127

Figur 48

1. Bagsiden af maskinen
2. Tilbehørsbeslag
3. Låsestift
4. Låsering
5. Klemmehåndtag
6. Sikkerhedslåseclips
7. Sikkerhedslås
8. Udstyr
9. Løft
10. Træk
11. Klemmeenhed på bagsiden
12. Understøt udstyret, før klemmerne fjernes
13. Klemmebeslag på forsiden

6. Få nogen til at hjælpe med at sætte den forreste kant på tværtransportbåndet/drejeleddet op og under bagenden af maskinen og ind i de forreste klemmer på beslagene (Figur 48).
7. Understøt tværtransportøren/drejeleddet, og skub klemmeenheden til bagendens ekstraudstyr tilbage i åbningerne i beslagene og over bagkanten (Figur 48).
8. Sørg for, at tværtransportøren/drejeleddet sidder midt mellem beslagene. Monter derefter låseringene over låsestifterne, og tryk klemmehåndtagene nedad.

   Bemærk: Hvis klemmeenheden er for løs, og tværtransportøren/drejeleddet kan bevæges mellem klemmerne, skal du dreje låseringene et par omgange ned i klemmerne, indtil tværtransportøren/drejeleddet er fastgjort.

   Vigtigt: **Stram ikke klemmerne for meget. Ellers kan kanterne på udstyret blive bøjet.**
9. Monter sikkerhedslåseklipsene på klemmehåndtagene (Figur 48).

⚠ FORSIGTIG

Sørg for at montere sikkerhedslåseclipsene i klemmerne igen. Ellers kan klemmerne risikere at åbne under drift.

⚠ ADVARSEL

Ekstraudstyret er tungt. Få en anden person til at hjælpe med at løfte tværtransportøren/drejeleddet.

Tilslutning af hydraulikslangerne

⚠ ADVARSEL

Sørg for, at bugseringskøretøjet er slukket, inden hydraulikslangerne tilsluttes, så det undgås, at tværtransportøren/drejeleddet tændes utilsigtet.

Tilslut hydraulikslangerne til udstyrets kontrolventil på maskinen som følger (Figur 49):

- Flyt den ydre manchet på hunstikket frem eller tilbage, og indsæt hanstikket.
- Hold hanstikket på plads, og slip den ydre manchet på hunstikket.

- Sørg for, at stikkene er skubbet helt ind, og at de sidder forsvarligt låst fast.
- Når bugseringskøretøjets hydraulik er i drift, skal du trække i kontrolarmen til udstyret på SH-modeller eller starte udstyret vha. knappen START UDSTYR på den håndholdte styreenhed på EH-modeller og sikre dig, at tværtransportbåndet/drejeleddet fungerer korrekt.

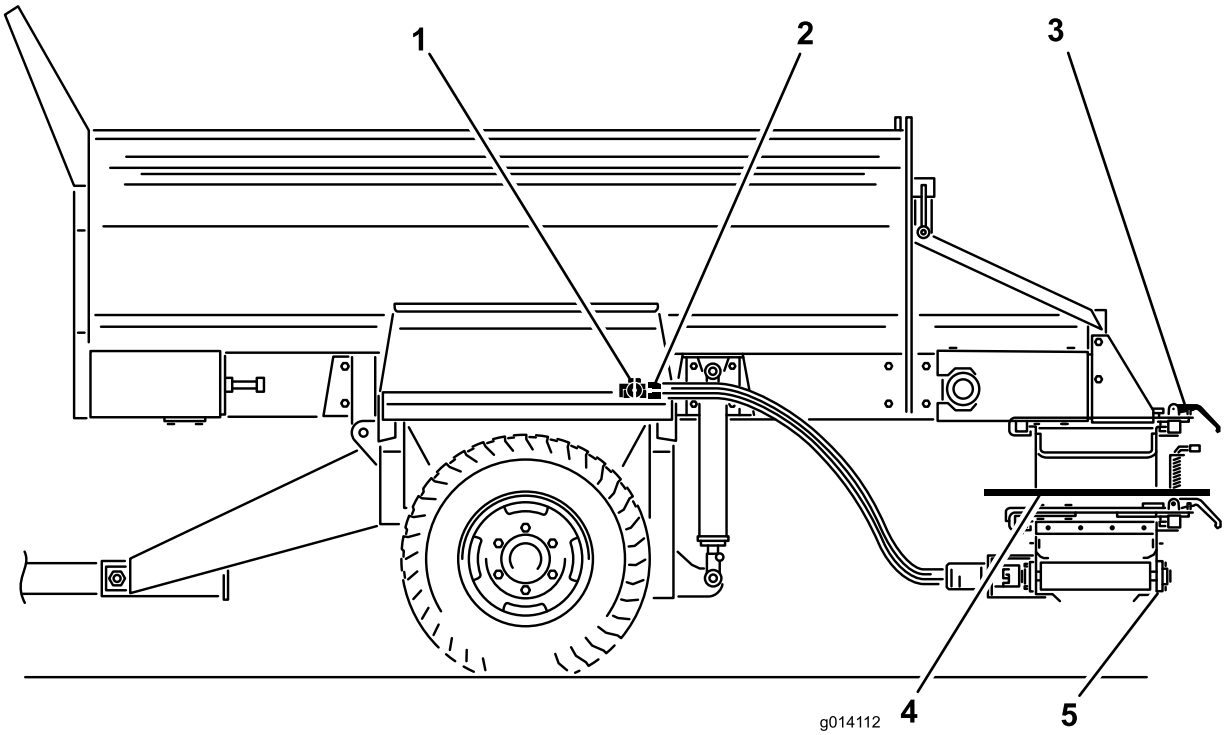

g014112

Figur 49

1. Kontrolventil til udstyr
2. Slangetilslutninger
3. Lynmonteringsklemmer
4. Drejeledssæt
5. Tværtransportør

Betjening af tværtransportøren

Udstrækning og tilbagetrækning af tværtransportøren

Betjen altid tværtransportøren (Figur 50) og hovedtransportbåndet separat.

⚠ FORSIGTIG

Returner altid tværtransportøren til den midterste position under transport, da den ellers kan blive beskadiget eller forvolde personskade eller materiel skade.

1. Fjern sikkerhedsstifterne fra begge ekstraudstyrets klemmer på drejeledssættet.
2. Løsn klemmebeslagene på ekstraudstyret
3. Skub transportøren hen til midten eller ud til siden.
4. Spænd klemmebeslagene.
5. Sæt sikkerhedsstifterne i.
6. Juster tværtransportørens hastighed på SH-modeller med hydraulikhåndtaget til højre. Juster tværtransportørens hastighed på EH-modeller med den trådløse styreenhed.

   Bemærk: Sænk altid tragtbeholderen, inden tværtransportøren justeres. Ellers hviler tværtransportøren i en vinkel.

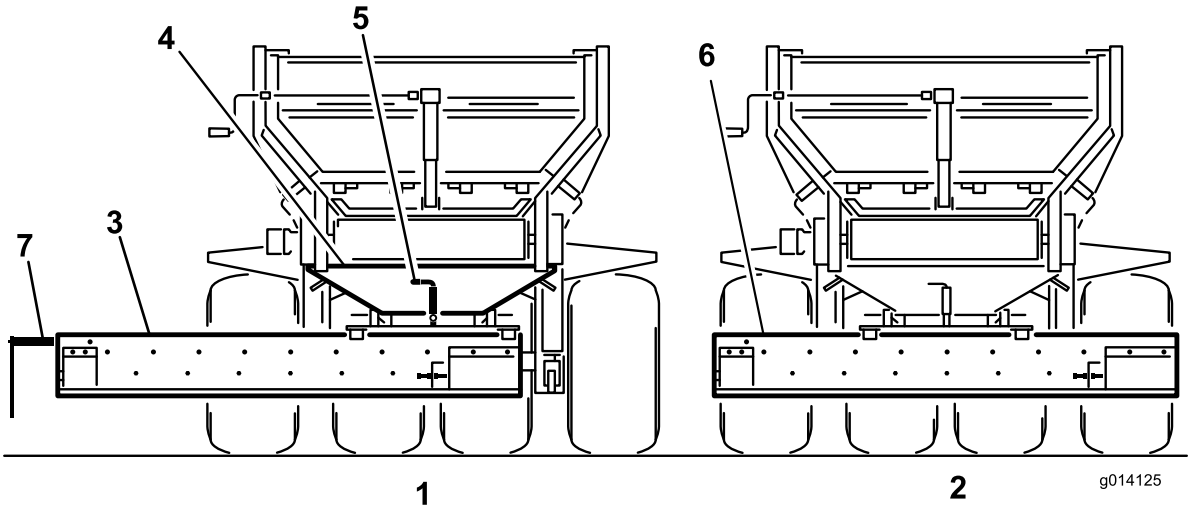

g014125

Figur 50

1. Udstrakt position under fremføring
2. Centreret position under transport
3. Tværtransportør
4. Drejeledssæt
5. Drejeleddets låsepind
6. Fjern eller vip deflektoren opad.
7. Materialeudløb (motorende)

Spredning af materialer fra tværtransportøren

1. Sluk bugseringskøretøjet.
2. Tænd for udstyret og transportbåndet (aflæsningsposition) med håndtagene på SH-modeller.
3. Åbn den justerbare del af bagsmækken for at opnå den ønskede gennemstrømningshastighed. Du skal muligvis prøve dig frem, inden du opnår den ønskede gennemstrømning og spredningsdybde. Andre variabler omfatter kørselshastighed og materialetype
4. Tænd for bugseringskøretøjets hydraulik.
5. Betjen udstyret og transportbåndet med den trådløse styreenhed på EH-modeller.
6. Sluk for bugseringskøretøjets hydraulik på SH-modeller for at stoppe materialets bevægelse, eller sluk for kontakten på tænd-/sluk-anordningen.

   Bemærk: Kontakten på tænd-/sluk-anordningen på SH-modeller standser maskinens transportbånd, ikke tværtransportøren.
7. Når du er færdig med at bruge tværtransportøren, skal du altid sætte den tilbage i midterpositionen.

Betjening af drejeledssættet

Hvis du vil føre materialet fra tværtransportøren i en anden retning, skal du trække den fjederbelastede låsepind op på drejeledssættet i den ulåste eller åbne position. Dette giver dig mulighed for manuelt at bevæge tværtransportøren frit fra side til side på drejelejet (Figur 50).

Hvis du vil fastholde tværtransportøren i en fast position, skal du slippe den fjederbelastede låsepind ind i en af de fem låsepositioner på drejeledssættet.

Bemærk: Under transport på ujævnt terræn skal maskinen løftes til det maksimale sikkerhedsområde. Dette giver en større afstand mellem tværtransportøren/drejeleddet og jorden.

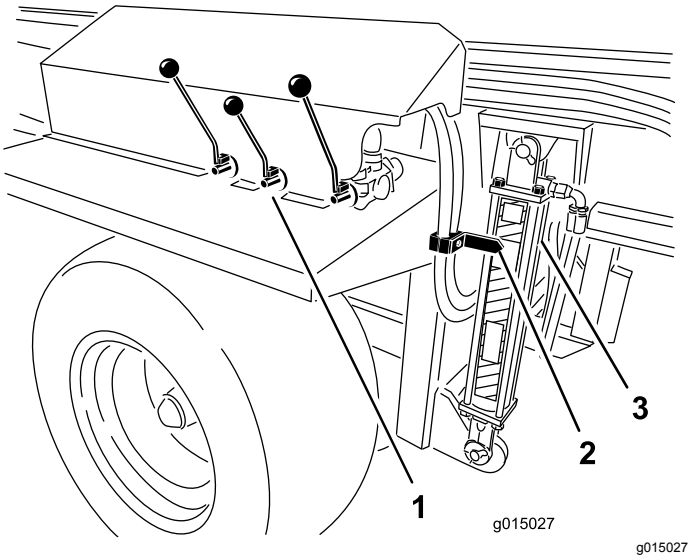

Figur 51

1. Hydrauliske styreenheder
2. Pil
3. Cylinder

4. Tag trykket af det hydrauliske system.
5. Tag hydraulikslangerne og det viklede strømkabel med 7 ben (Figur 21) af bugseringskøretøjet. Rul dem sammen, og opbevar dem på maskinens forende.
6. På SH-modeller skal styreenheden fjernes og opbevares tørt. På EH-modeller skal den håndholdte fjernbetjening opbevares sikkert og tørt. Sørg for, at du har trykket knappen MOTORSTOP ind.
7. Drej den forreste donkraft og det bageste støtteben 90 grader med uret til sænket position for at understøtte maskinen.
8. Hæv maskinen med donkraften, indtil der ikke er mere vægt på bugseringskøretøjets trækstang. Træk koblingstappen ud.
9. Sørg for, at der ikke længere er forbindelse mellem maskinen og bugseringskøretøjet.

Efter betjening

Sikkerhedshensyn efter drift

- Parker maskinen på en fast, plan flade, aktiver parkeringsbremsen, sluk for motoren, tag nøglen ud, og vent, til alle bevægelige dele er standset, før du forlader maskinen.
- Undgå blød jord, da støttebenet kan synke ned og få maskinen til at vælte.
- Kobl ikke maskinen fra bugseringskøretøjet på en bakke eller uden at have aktiveret donkraften og det bageste støtteben.
- Ved afkobling af maskinen skal hjulene altid klodses for at forhindre, at maskinen bevæger sig.
- Hold alle dele af maskinen i god driftsmæssig stand og alle beslag tilspændt.
- Udskift alle slidte eller beskadigede mærkater.

Frakobling af maskinen fra bugseringskøretøjet

1. Parker bugseringskøretøjet og maskinen på en jævn og tør overflade.
2. Aktiver parkeringsbremsen på bugseringskøretøjet, sluk motoren, og tag nøglen ud.
3. Anbring blokke under hjulenes for- og bagside.

Vedligeholdelse

Bemærk: Download en gratis kopi af skemaet ved at besøge www.Toro.com og søge efter din maskine via vejledningslinket på hjemmesiden.

Sikkerhed under vedligeholdelsesarbejde

- Stands maskinen, sluk motoren, aktiver parkeringsbremsen, tag nøglen ud, og vent, til alle bevægelige dele er standset, før der udføres eftersyn eller vedligeholdelse af maskinen.
- Udfør kun den vedligeholdelse, som er beskrevet i instruktionerne i denne vejledning. Kontakt en autoriseret Toro-forhandler, hvis det på noget tidspunkt skulle blive nødvendigt med større reparationer, eller hvis du har brug for anden hjælp.
- Før der udføres eventuelt vedligeholdelsesarbejde under tragtbeholderen, skal hydraulikcylinderens ophæng monteres.
- Sørg for, at maskinen er i en sikker driftsmæssig stand ved at holde møtrikker, bolte og skruer tilspændte.
- Udfør så vidt muligt ikke vedligeholdelse, mens motoren kører. Hold afstand til bevægelige dele.
- Kædespændingen må ikke kontrolleres eller justeres, når bugseringskøretøjets motor kører.
- Tag forsigtigt trykket af komponenter med oplagret energi.
- Understøt maskinen med klodser eller donkrafte, når du arbejder under den.
- Efter vedligeholdelse eller justering af maskinen skal du sørge for, at alle afskærmninger er monteret.

Tiltag forud for vedligeholdelse

⚠ ADVARSEL

Maskinen skal kobles fra alle strømkilder, før der udføres vedligeholdelsesarbejde.

⚠ ADVARSEL

Monter hydraulikcylinderens ophæng, før evt. vedligeholdelsesarbejde udføres på tragtbeholderen (Figur 52).

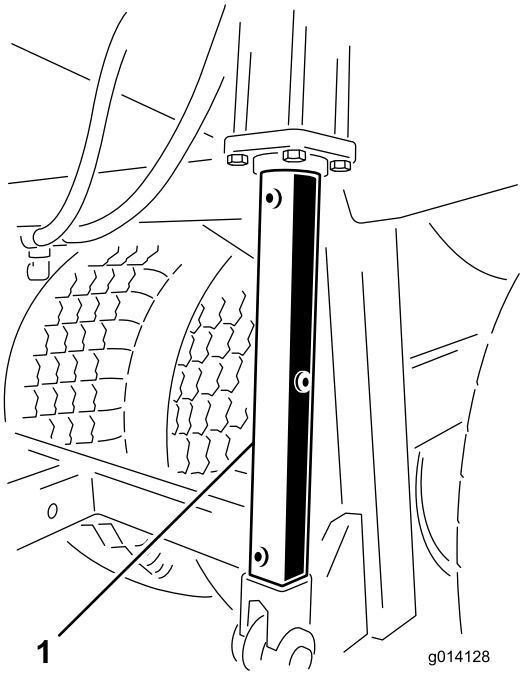

g014128

Figur 52

1. Hydraulikcylinderens ophæng

Smøring

Maskinen har smørenipler, som skal smøres jævnligt med litiumfedt nr. 2. Hvis maskinen anvendes under normale forhold, skal alle lejer og bøsninger smøres for hver 50 driftstimer. Lejer og bøsninger skal smøres dagligt, når arbejdsforholdene er ekstremt støvede og snavsede. Støvede og snavsede arbejdsforhold kan medføre, at der trænger snavs ind i lejer og bøsninger, hvilket medfører hurtigere nedslidning. Smør smøreniplerne med det samme efter hver vask, uanset det anførte interval.

1. Tør smøreniplen ren, så der ikke kan komme fremmedlegemer ind i lejet eller bøsningen.
2. Pump fedt ind i lejer eller bøsninger.
3. Tør overskydende smørefedt op.

   Smørepunkterne for lejer og bøsninger er som følger:

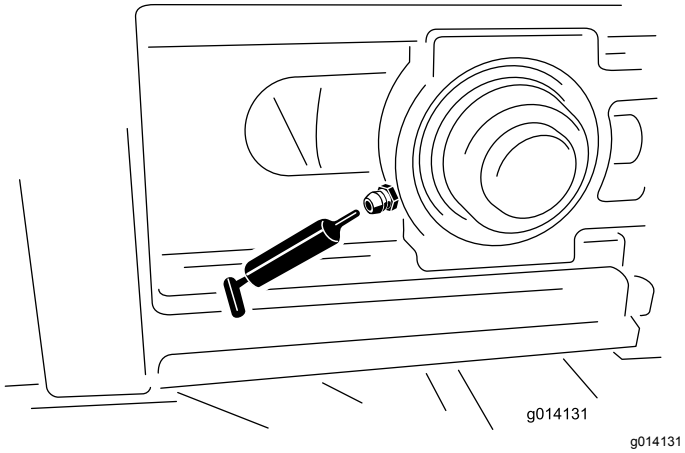

Figur 53

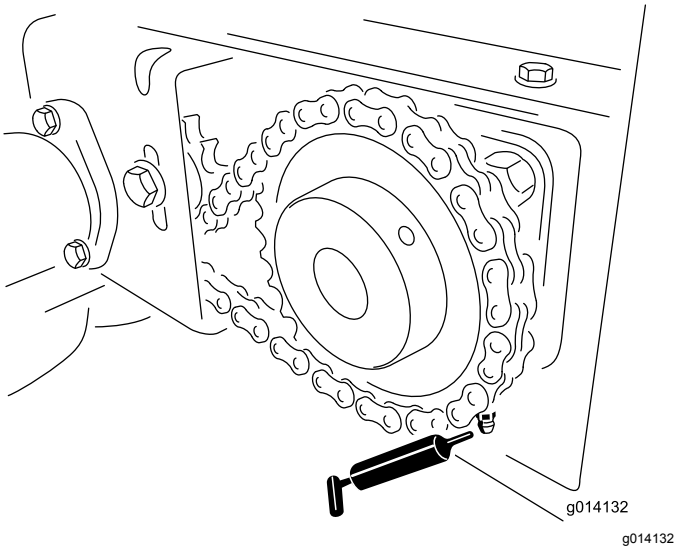

Figur 54

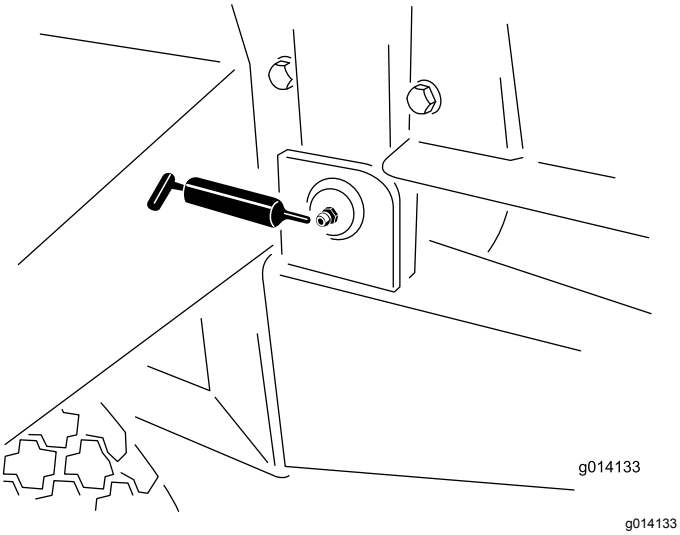

Figur 55

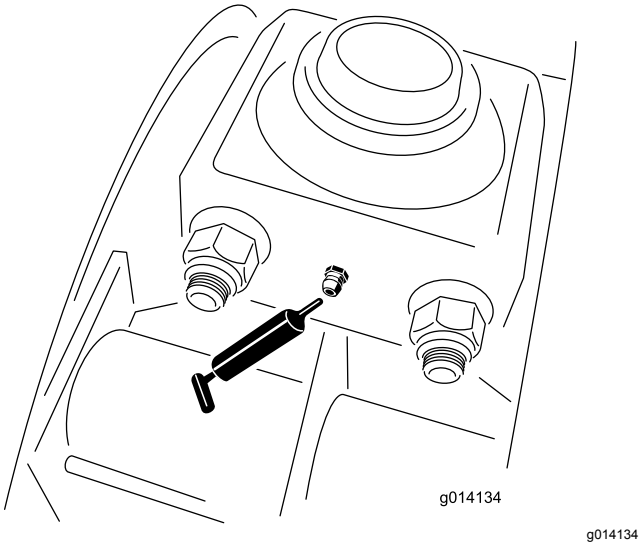

Figur 56

Sikkerhedskontrol

Gennemfør sikkerhedskontrollen hver dag, før maskinen betjenes. Meld alle sikkerhedsproblemer til den tilsynsførende. Se sikkerhedsanvisningerne i denne vejledning for yderligere oplysninger.

Bemærk: Kopier disse sider og brug dem regelmæssigt som kontrolliste.

Dæk og hjul

- Det anbefalede dæktryk er 1,72 bar for dæk på 84 cm og 2,07 bar for dæk på 81 cm eller som anbefalet af dækproducenten.
- Kontroller, at der ikke er for stor slitage eller synlige skader.
- Kontroller, at hjulboltene ikke mangler og er spændt til.

Bagsmæk

- Kontroller, at bagsmækken lukker og låser sikkert.
- Kontroller, at den bevægelige del af bagsmækken kan åbnes og lukkes uden at sidde fast.

Bugsertræk, donkraft og bageste støtteben

- Kontroller, at koblingstappen og donkraften ikke er beskadiget og at sikkerhedsclipsene er på plads. (Udskift manglende eller beskadige sikkerhedsclips)
- Kontroller, at trækforbindelserne ikke sidder løst. (I så fald skal en afstandsblok indføres mellem trækforbindelserne)
- Fastgør alle donkraftene sikkert i hævet position før kørsel.

Hydrauliksystem

- Kontroller, om hydrauliksystemet har olielækager. Hvis du finder en lækage, skal du spænde fittingen fast eller reparere den beskadigede del.
- Kontroller, om hydraulikslangerne er slidte eller synligt beskadigede.
- Kontroller hydraulikoliestanden. Fyld op, hvis nødvendigt.

Transportbånd og ruller

- Kontroller en gang om ugen, at transportbåndet sporer lige på rullerne og ikke glider. Foretag om nødvendigt justeringer.
- Hver 4. måned skal det kontrolleres, at de medløbende ruller mellem for- og bagrullerne ikke er bøjede eller sidder fast. Udskift eller reparer om nødvendigt.

Transportbåndets og bagsmækkens tætninger

Kontroller, at gummitætningerne ikke er slidte eller beskadigede. Udskift eller reparer tætningerne, hvis der opstår lækage.

Udstyr

- Kontroller, at lynmonteringsbeslaget er sikkert låst på plads, og at sikkerhedsclipsene er monteret. Udskiftning af manglende sikkerhedsclips.
- Kontroller, at udstyret er forsvarligt fastgjort og ikke flytter sig eller glider ud. Juster klemmerne efter behov.
- Kontroller, at skovlhjulene på den dobbelte spinder ikke er slidte. Udskift dem, hvis de er tyndslidte.
- Kontroller, at den dobbelte spinders kabinet ikke viser tegn på revner eller korrosion.

Sikkerhedsmærkater

Kontroller, at sikkerhedsmærkaterne er læselige og ikke beskadigede. Hvis det ikke er tilfældet, skal de udskiftes.

Elektriske bremser

- En gang om måneden skal du udføre en enkel, visuel inspektion af bremsesko og belægninger.
- Inspicer, og servicer de elektriske bremser en gang om året.

Hydrauliksystem – Sikkerhed

- **Sørg for, at alle slanger og rør til hydraulikvæske er i god stand, og at alle hydrauliske forbindelser og fittings slutter tæt, før der sættes tryk på hydrauliksystemet.**
- **Søg straks lægehjælp, hvis der sprøjtes væske ind under huden. Væske, der er sprøjtet ind under huden, skal fjernes kirurgisk af en læge inden for få timer.**
- **Hold din krop og dine hænder væk fra splithulslækager eller dyser, der sprøjter højtrykshydraulikvæske ud.**
- **Brug pap eller papir til at finde eventuelle hydrauliklækager.**
- **Tag hele trykket af det hydrauliske system, før der udføres arbejde på det.**

Vedligeholdelse af hydrauliksystemet

Maskinen leveres fra fabrikken fyldt med hydraulikvæske af høj kvalitet. Kontroller hydraulikoliestanden, før maskinen startes første gang, og derefter dagligt. Følgende udskiftningsolie anbefales:

Toro Premium Transmission/Hydraulic Tractor Fluid
(fås i spande med 19 liter eller tromler med 208 liter. Reservedelsnumrene findes i reservedelskataloget. Alternativt kan du spørge din Toro-forhandler).

Alternative væsker: Såfremt Toro-væsken ikke kan fås, kan man anvende andre mineraloliebaserede universaltraktorhydraulikvæsker, forudsat at deres specifikationer overholder alle angivne materialeegenskaber og industristandarderne. Vi anbefaler ikke brug af syntetisk væske. Spørg din smøremiddelforhandler til råds for at finde frem til et tilfredsstillende produkt.

Bemærk: Toro påtager sig intet ansvar for skader forårsaget af forkerte erstatningsprodukter. Brug derfor kun produkter fra producenter med et godt omdømme, som står bag deres anbefaling.

Materialeegenskaber:

Viskositet, ASTM D445	cSt ved 40 °C 55 til 62
Viskositetsindeks ASTM D2270	140 til 152
	cSt ved 100 °C 9,1 til 9,8
Flydepunkt, ASTM D97	-37 °C til -43 °C

Branchespecifikationer:

API GL-4, AGCO Powerfluid 821 XL, Ford New Holland FNHA-2-C-201.00, Kubota UDT, John Deere J20C, Vickers 35VQ25 og Volvo WB-101/BM

Dækskift

Skift af et udvendigt dæk

1. Behold maskinen fastgjort til bugseringskøretøjet, fjern evt. udstyr, og aktiver nødbremsen.
2. Fjern alt materiale fra tragtbeholderen.
3. Klods hjulene op på den modsatte side af det flade dæk.
4. Løsn de 6 hjulbolte på det flade dæk med en krydsnøgle, men fjern dem ikke.
5. Hejs maskinen, eller løft den med en donkraft, til dækket er hævet fra gulvet eller jorden. Sørg for, at maskinen står stabilt.
6. Afmonter de løse hjulbolte, og fjern dækket.
7. Reparer det beskadigede dæk.
8. Monter dækket på maskinen ved at følge ovenstående trin i omvendt rækkefølge.

   Bemærk: Sørg for, at hjulet sidder centreret på navet, og at alle 6 hjulbolte er tilspændte. Tilspænd til et krydsmønster til et moment på 135 N·m.

Skift af et indvendigt dæk

1. Behold maskinen fastgjort til bugseringskøretøjet, fjern evt. udstyr, og aktiver nødbremsen.
2. Fjern alt materiale fra tragtbeholderen.
3. Klods hjulene op på den modsatte side af det flade dæk.
4. På den side, hvor dækket skal skiftes, afmonteres de fire bolte, der fastgør lejerne på balancebjælkens ophæng til chassiset. (Løsn de udvendige hjulmøtrikker, men fjern dem ikke, så der gives større spillerum til lejeboltene).
5. Hejs maskinen op, eller løft den med donkraft, indtil det indvendige dæk og balancebjælkens aksel kan rulles ud fra undersiden. Sørg for, at maskinen står stabilt.
6. Fjern dækket.
7. Reparer det beskadigede dæk.
8. Monter dækket på maskinen ved at følge ovenstående trin i omvendt rækkefølge.

   Bemærk: Sørg for, at hjulet sidder i midten af navet, og at alle 6 hjulbolte og lejebolte er tilspændte til et moment på 135 Nm.

Sporing af transportbåndet

Hvis transportbåndet ikke sidder centreret og sporer til den ene side, skal det justeres (Figur 57). Det bedste tidspunkt at gøre dette på er under drift, mellem læsninger.

1. Gå til maskinens bagende, og klarlæg, hvilken side af båndet, der rammer imod.
2. Gå til forenden på samme side, løsn låsemøtrikken, og tilspænd justeringsmøtrikken med en kvart omdrejning.
3. Tilspænd begge låsemøtrikker, før maskinen sættes i gang.
4. Last maskinen med materiale, og lad lasten køre igennem, indtil den er tom. Gentag dette adskillige gange.
5. Stop båndet, og gå hen til maskinens bagende for at observere resultaterne.

   Det kan være nødvendigt at gentage ovenstående skridt flere gange, indtil båndet begynder at flytte sig og spore korrekt.

   Bemærk: Båndet kan flytte sig en smule, afhængigt af lasttypen og dens position. Hvis båndet ikke berører længdevangerne, er det ikke nødvendigt at spore båndet.

   Vigtigt: **Undlad at justere båndets bageste drevrulle. Den er indstillet efter fabriksspecifikationer. Kontakt den autoriserede Toro-forhandler, hvis justering er påkrævet.**

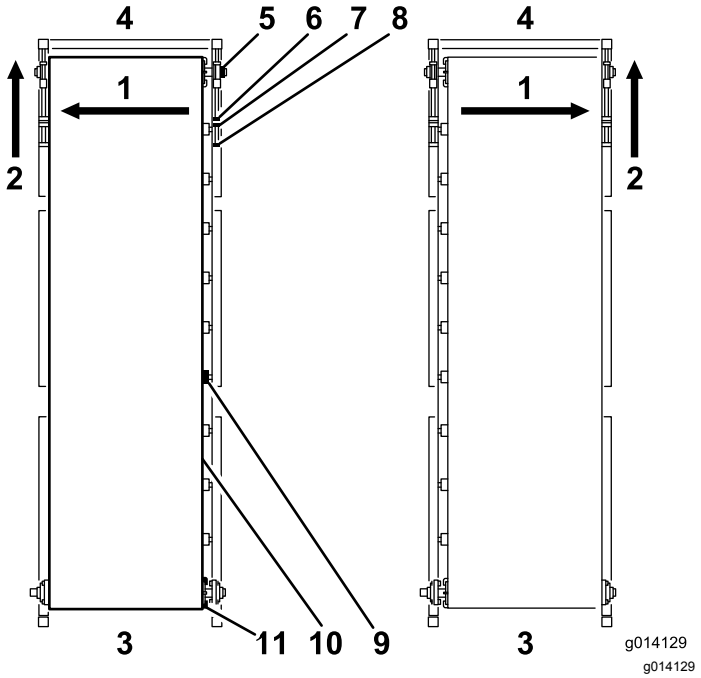

Figur 57

1. Hvis båndet sporer imod denne side…
2. Så skal spændeanordningen justeres fortil på samme side.
3. Bag
4. Front
5. Leje
6. Justermøtrik
7. Låsemøtrik
8. Spændstang
9. Båndrulle
10. Transportbånd
11. Drevrulle

Spænding af transportbåndet

Kontroller og juster ofte transportbåndets spænding (Figur 57). Alle gummitransportbånd giver sig, navnlig hvis de er nye eller ikke er blevet brugt for nylig.

1. Parker maskinen på en jævn overflade med bagsmækken og skydespjældet mindst 6,25 cm over gulvet (afhængig af materialet).
2. Læs maskinen helt med sand, som det forventes, at maskinen skal bruge.
3. Afmonter de sorte fordæksler på hver side af maskinen.
4. Hold fast i enden af spændstangen ved hjælp af 2 skruenøgler, mens den låsemøtrik, som er tættest på enden af stangen, løsnes.
5. Flyt låsemøtrikken 2-5 cm tilbage.

⚠ ADVARSEL

Vær meget forsigtig i nærheden af bevægelige dele, hvor sikkerhedsafskærmningerne er afmonteret.

6. Slå transportbåndet til.
7. Hvis båndet glider, skal strækboltene tilspændes ens (med maskinen slået fra) en halv omdrejning, og kontroller igen. Fortsæt, indtil båndet løber uden at glide.
8. Drej begge spændbolte endnu en halv omdrejning. Nu bør der være korrekt spænding.
9. Se under chassisets tværvange for at kontrollere. Den midterste del af remmen bør lige netop gå fri af chassisets tværvange, når maskinen er i den sænkede position. Hvis midten af båndet berører tværvangen, skal begge spændbolte tilspændes yderligere en kvart omgang.

   Vigtigt: **Hav tålmodighed. Stram ikke transportbåndet for meget.**

   Vigtigt: **Brug ikke lufttryksværktøj på båndets spændbolte.**

Udskiftning af transportbåndet

Læs disse anvisninger, før båndet afmonteres. Hvis båndet er helt ødelagt, anvendes blot en kniv til at skære båndet over på et ubeskadiget område. Hvis du har til hensigt at fremsætte et garantikrav, skal leverandøren af transportbåndet inspicere båndet for at vurdere skaden og foretage anbefalinger angående udskiftning.

Afmontering af båndet

1. Afmonter de sorte sikkerhedsdæksler, der er placeret på maskinens fire yderhjørner.
2. Fjern styrene for indergummiet fra forenden og begge sider af tragtbeholderen, med metalrørene fastgjort.
3. Afmonter silikoneforseglingen bag på metalrørene (men husk at påføre silikoneforseglingen ved montering).
4. Hold fast i enden af spændstangen ved hjælp af 2 skruenøgler i begge forhjørner.
5. Løsn møtrikken nærmest spændstangens ende.
6. Flyt den inderste justermøtrik tilbage, indtil spændstangen går fri af stålejet.

   Bemærk: Den forreste medløbende rulle understøttes af 2 stålejer placeret i et øvre og nedre styr (1 på hver side af maskinen).

7. Understøt den forreste medløbende rulle.
8. Gå hen til højre forhjørne, og afmonter låsemuffen, der holder stålejet mod akslen. Gør dette ved at trække sætskruerne ud og dreje låsemuffen mod uret. Brug en hammer og uddriver til forsigtigt at slå låsemuffen mod uret, indtil den slipper akslen.
9. Gentag dette trin for venstre forhjørne.
10. Afmonter stålejerne ved at skubbe den medløbende rulle tilbage, så stålejerne gilder ud af deres styr.
11. Afmonter de 2 sikkerhedsbeslag, og skub rullen ned gennem det åbne hul.
12. Gå om bag maskinen, og løsn spændkædehjulet.
13. Afmonter kæden fra drivkædehjulet.
14. Løsn sætskruerne på drivkædehjulet, og afmonter drivkædehjulet og nøglen fra drivrullens aksel.
15. Understøt den bageste drevrulle.

    Vigtigt: **Rør ikke ved den bageste rulles justeringsbeslag. Det er beregnet til at justere den bageste rulle automatisk, hvis båndet ikke sporer præcist**
16. Afmonter de 4 bolte i flangelejerne på begge sider.
17. Afmonter låsemufferne ved siden af flangelejerne på akslen, og skub begge lejer af akslen.
18. Afmonter de 2 tilbehørsbeslag (Figur 58).

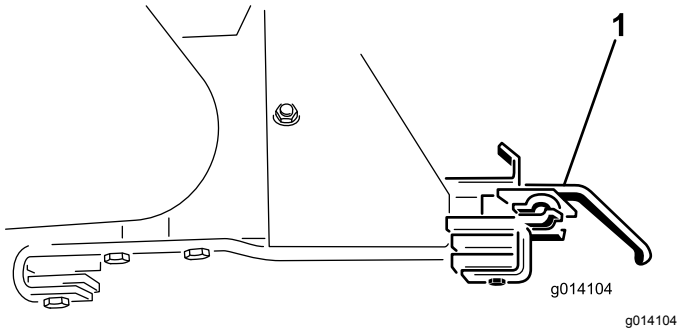

Figur 58

1. Tilbehørsbeslag

19. Sænk drevrullen ned gennem åbningerne.
20. Afmonter bagsmækken for at få bedre udsyn.
21. Bemærk placeringen af indsatsen inden i tragtbeholderen, så den kan monteres i samme placering og retning. Den er boltet seks steder langs maskinens side (3-bolt-plader på hver side).
22. Fastgør indsatsen med stropper fra en løfteanordning på hvert af de fire hjørner.
23. Afmonter de 24 bolte for at udløse indsatsen (Figur 59).

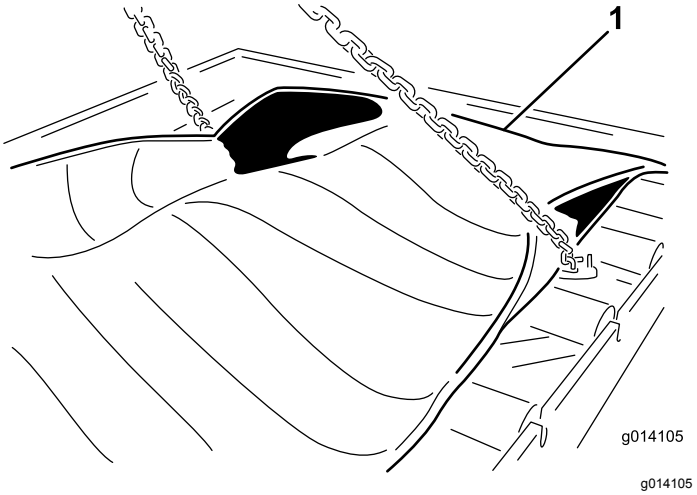

Figur 59

1. Fastgør og afmonter båndindsatsen

24. Afmonter indsatsen ved at løfte den ud fra toppen af maskinen. Anbring den på jorden (Figur 60).

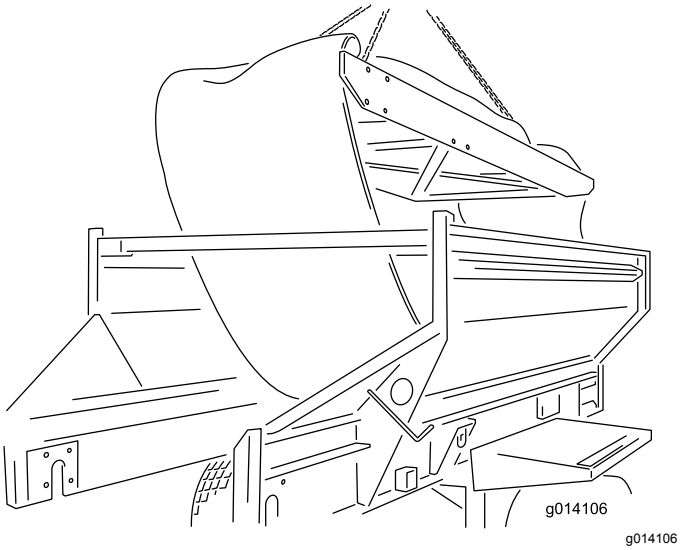

Figur 60

Montering af båndet

Ved montering af et nyt bånd følges ovenstående anvisninger bagfra, men husk følgende vigtige noter og anvisninger:

Vigtigt: **Transportbåndet er udformet til primært at køre i én retning. Sørg for, at den påmalede pil midt på båndet peger mod maskinens bagende (set ovenfra).**

Bemærk: Før den bageste drevrulle skubbes tilbage på plads op gennem åbningen, skal det sikres, at

de 4 bolte allerede er monteret (indefra vendt udad) til tilkobling af stålejerne. Ellers skal drevrullen afmonteres for at opnå nok frirum til montering af disse bolte.

Ved montering af den bageste drevrulle skal det sikres, at akslen, der har forbindelse til motoren, er på venstre side. Der er skåret et monteringshul i det til fastgørelse af drivkædehjulet.

Før der påføres træk med trækstængerne på maskinens forside, skal båndet centreres manuelt med begge hænder foran og bagpå.

Spor og spænd båndet ved at følge anvisningerne i afsnittet Vedligeholdelse i denne betjeningsvejledning.

Den forreste medløbende rulle og de bageste drevruller giver glimrende traktion til at trække båndet med last, så overspænd eller stræk ikke båndet.

Påfør silikoneforsegling på metalrørenes bagside og på gulvets to forhjørner, hvor rørene mødes. Forseglingen afleder evt. materiale, så det ikke kommer forbi rørene.

Justering af transportbåndets drivkæde

Hvis transportbåndets drivkæde er løs, skal den tilspændes (Figur 61).

1. Sluk for bugseringskøretøjets motor, og aktiver parkeringsbremsen.
2. Afmonter transportbåndets bageste drevskærm.
3. Løsn bolten, der går gennem spændkædehjulet.
4. Tilspænd den positive låseskrue med moderat kraft.
5. Tilspænd spændkædehjulets bolt.
6. Kontroller, at kæden er tilstrækkeligt smurt, og at kædehjulene er fastgjort til akslerne.
7. Udskift transportbåndets bageste drevskærm.

⚠ FORSIGTIG

Tilspænd ikke kæden for meget. Tilspænd den kun, så den lige netop optager det ekstra slæk.

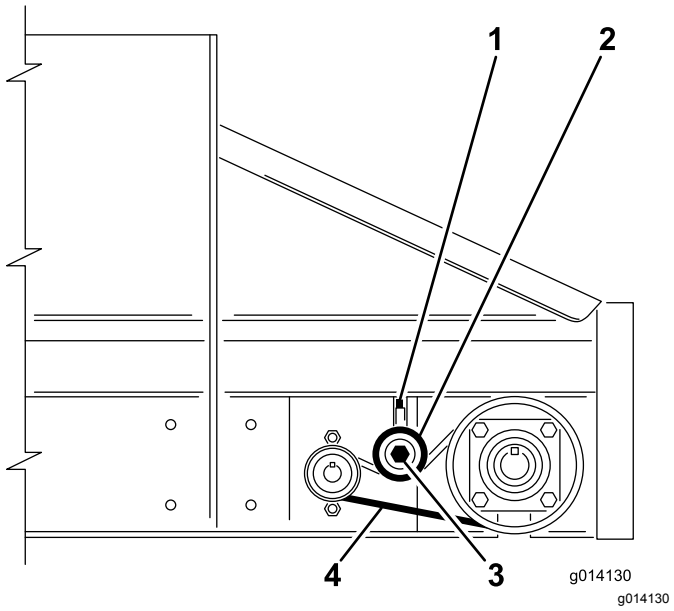

Figur 61

1. Positiv låseskrue
2. Spændkædehjul – tryk ned for at tilspænde, overspænd ikke
3. Kædehjulsbolt
4. Slækside, ca. 6,25 mm bevægelse

Vedligeholdelse af elektriske bremser

Eftersyn af elektriske bremser

En gang om måneden skal du udføre en enkel, visuel inspektion af bremsesko og belægninger.

Inspicer, og servicer de elektriske bremser en gang om året.

Justering af de elektriske bremser

Juster de elektriske bremser efter de første tre måneders drift eller tidligere afhængigt af anvendelse eller ydelse.

1. Sæt maskinen op på donkraften på en sikker måde.
2. Kontroller, at hjul og tromle roterer frit.
3. Fjern justeringshuldækslet fra stikket i bunden af bremsebagpladen.
4. Drej stjernehjulet på justeringsmontagen med en skruetrækker for at udvide bremseskoene (Figur 62).

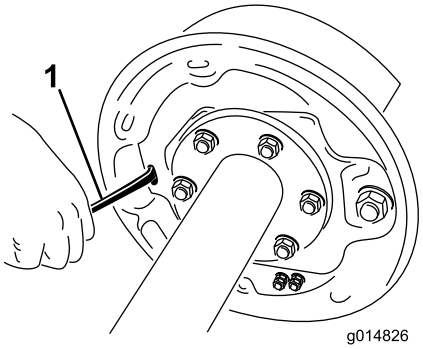

g014826

Figur 62

1. Skruetrækker

5. Juster bremseskoene ud, indtil belægningens tryk mod tromlen gør hjulet vanskeligt at dreje.
6. Drej stjernehjulet i den modsatte retning, indtil hjulet drejer frit med et let træk på belægningen.
7. Sæt dækslet til justeringshullet på igen.
8. Gentag ovenstående procedure for hver bremse.

Inspektion af bremsesko og belægning

En gang om måneden skal du udføre en enkel, visuel inspektion af bremsesko og belægninger.

Når en bremsesko er slidt, skal du udskifte begge sko på hver bremse og begge bremser på samme aksel. Dette sikrer, at bremserne forbliver afbalancerede.

Udskift bremsebelægningerne, når de er

- slidte op til 1,6 mm eller med mindre tykkelse
- forurenet med fedt eller olie
- unormalt ridset eller hullet

  Bemærk: Hårbrede varmerevner er normalt i bremsebelægningerne og skal ikke give grund til bekymring.

Årlig bremserengøring og inspektion

Inspicer, og servicer de elektriske bremser en gang om året eller oftere ved kraftig brug eller faldende ydelse

- Udskift magneter og sko, når de bliver slidte eller ridsede.
- Rengør bagpladen, magnetarmen, magneten og bremseskoene med bremserengøringsudstyr til biler.
- Sørg for, at alle fjernede dele udskiftes i den samme bremse- og tromlemontage, som de blev fjernet fra.
- Inspicer magnetarmen for løse eller slidte dele.
- Kontroller skoens returfjedre, holdefjedre og justeringsfjedre for strækning eller deformering, og udskift dem efter behov.

⚠ FORSIGTIG

Bremsestøv kan være farligt for helbredet, hvis det inhaleres, så vær forsigtig, når du servicerer bremser:

- **Sørg for hverken at skabe eller inhalere støv.**
- **Behandl, opbevar eller slib ikke bremsebelægningerne.**
- **Brug ikke trykluft eller tør børstning til rengøring.**

Bremsesmøring

Før de elektriske bremser genmonteres, skal du påføre en let film af anti-seize-middel eller fedt som "Lubriplate" på:

- bremseankerstiften
- aktiveringsarmbøsning og stift
- områder på bagpladen, der er i kontakt med bremseskoene og magnethåndtagsarmen
- aktiveringsblok på aktiveringsarm

Vigtigt: **Lad ikke fedt komme i kontakt med bremsebelægninger, tromler eller magneter.**

Inspektion af magneter

Bremsernes elektromagneter er udviklet til at give den korrekte inputkraft og friktion.

Inspicer jævnligt magneterne, og udskift dem, hvis de bliver ens slidt. Brug et værktøj med en lige kant il at kontrollere slitage.

Selv om slitagen er normal, skal du udskifte magneterne, hvis en del af magnetspolen er synlig gennem friktionsmaterialet på magnetoverfladen. Udskift magneterne parvist (begge sider af en aksel).

Når du udskifter magneterne, skal du også genbehandle tromlearmaturets overflade.

Opbevaring

Før maskinen stilles væk i slutningen af sæsonen:

1. Rengør maskinen grundigt. Udskift dele om nødvendigt.
2. Afmonter den håndholdte styreenhed. Tag ligeledes batterierne ud af styreenheden.
3. Kontroller alle fastgørelsesbolte og spænd dem efter, hvis nødvendigt.
4. Smør alle fittings og drejepunkter. Tør eventuelt overskydende smøremiddel af.
5. Slib let med sandpapir på lakerede områder, som er blevet ridsede, har været udsat for stenslag eller har rustpletter, og påfør pletreparationslak.
6. Maskinen skal om muligt opbevares indendørs.

Fejlfinding

Kontrol af fejlkoder (kun EH-modeller)

Hvis fejlfindingslampen indikerer, at der er en systemfejl (se Diagnostisk LED-funktion (EH-model 44954) (side 18)), skal du kontrollere fejlkoderne for at bestemme, hvad der er galt med maskinen.

Aktivering af fejlfindingstilstand og kontrol af koderne

1. Tryk på knappen MOTORSTOP for at slukke strømmen.
2. Træk fastgørelseshætten af de 2 diagnostikparallelkonnektorer (Figur 63 A).
3. Tilslut diagnostikparallelkonnektorerne (Figur 63B).

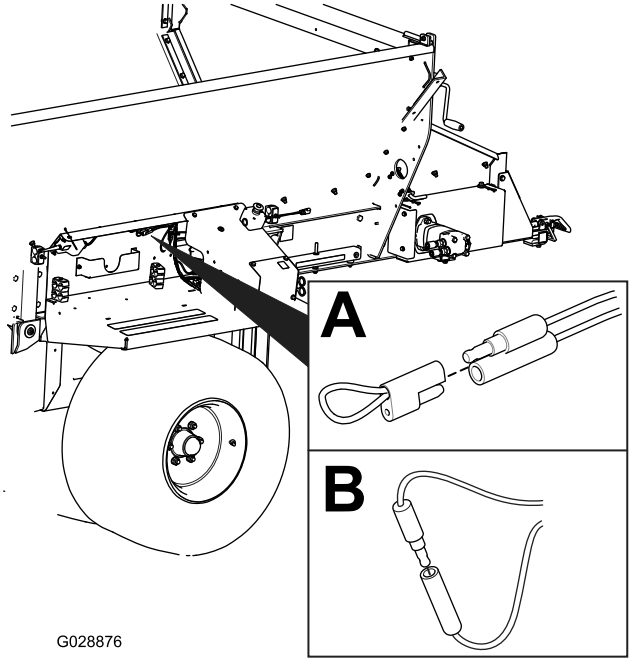

g028876

Figur 63

4. Træk knappen MOTORSTOP op for at tænde strømmen.
5. Tæl antallet af blink for at bestemme fejlkoden, og brug følgende tabel:

   Bemærk: Hvis der er flere fejl, blinker begge fejl, efterfulgt af en lang pause, hvorefter blinksekvenserne gentages.

Kode	Blinkmønster for lampe	Adfærd	Detaljer
Maskinspecifikke fejl			
11	Blinker én gang, pause, blinker én gang, lang pause, derefter gentagelse	Mistet kommunikation med BASISENHED.	Konnektor er ikke tilsluttet. Find det løse eller frakoblede ledningsnetstik, og tilslut det.
			Noget gik galt med kabelføringen. Kontakt din Toro-forhandler.
			BASISENHEDEN er defekt. Kontakt din Toro-forhandler.
12	Blinker én gang, pause, blinker to gange, lang pause, derefter gentagelse	Version er inkompatibel med BASISENHEDEN og/eller håndholdt styreenhed	Forkert software (installer den korrekte software fra TORODIAG). Kontakt din Toro-forhandler.
13	Blinker én gang, pause, blinker tre gange, lang pause, derefter gentagelse	Forkert håndholdt fjernbetjening – ikke implementeret på RevA	Forkert produktassociering (dvs. forsøger at opdatere software på en MH-400 med en håndholdt ProPass-enhed)

Nulstilling af fejlkoden

Når problemet er blevet løst, skal fejlkoderne nulstilles ved at frakoble og tilslutte fejlfindingsstikkene igen. Fejlfindingslampen lyser kontinuerligt ved 1 Hz (1 blink i sekundet).

Eksisterende fejlfindingstilstand

1. Tryk knappen MOTORSTOP ned for at slukke strømmen. Se Motorstopknap (EH-model 44954) (side 17).
2. Frakobl de to diagnostikparallelkonnektorer.
3. Skub fastgørelseshætten på de to diagnostikparallelkonnektorer.
4. Træk MOTORSTOP op for at tænde strømmen.

Meddelelser på håndholdt styreenhed (kun EH-modeller)

Vist meddelelse	Beskrivelse
ASSOC PENDING	Associering ikke foretaget.
ASSOC ACTIVE	Associeringsforsøg i gang.
POWER UP BASE	Tænd for basisenheden.
ASSOC PASS	Associeringsforsøg lykkedes.
ASSOC EXIT	Eksisterende associeringstilstand
ASSOC FAIL	Forsøg på associering mislykkedes.
PRESS STORE	Tryk på knappen LAGRING.
ALL STORE	Gem alle aktuelle indstillede værdier i aktuel arbejdshukommelse.
OPTION STORE	Gem de aktuelle udstyrsindstillinger i aktuel arbejdshukommelse.
BELT STORE	Gem de aktuelle transportbåndsindstillinger i aktuel arbejdshukommelse.
PRESET 1 STORE	Gem de aktuelle indstillinger for Forudindstilling 1 i aktuel arbejdshukommelse.
PRESET 2 STORE	Gem de aktuelle indstillinger for Forudindstilling 2 i aktuel arbejdshukommelse.
PRESET 3 STORE	Gem de aktuelle indstillinger for Forudindstilling 3 i aktuel arbejdshukommelse.
WAITING FOR BASE	Fjernbetjeningen venter på svar fra basisenheden.
HOPPER UP	Fjernbetjeningen sender kommando om løft af tragtbeholderen.
HOPPER DOWN	Fjernbetjeningen sender kommandoen Sænk tragtbeholder.
PROPASS REV XX	Produkt, som systemet er indstillet til at styre.
MH400 REV XX	Produkt, som systemet er indstillet til at styre.
BAT XX% Battery X.X V	Resterende batterilevetid i procent. Resterende batterilevetid i spænding.
CHANNEL X	Kanal i GHz, der aktuelt bruges af systemet.
HH ID XXXXXX	Den håndholdte fjernbetjenings identitet
BASE ID XXXXXX	Basisenhedens identitet
FLR XX% OPT XX%	Den aktuelle transportbåndshastighed i procent. Den aktuelle udstyrshastighed i procent.
FLRS XX% OPTS XX%	Viser den gemte regelmæssige transportbåndshastighed og udstyrshastighed med 0 % kommando til udgangen. Dette giver operatøren mulighed for at beslutte, om den aktuelle indstilling skal bruges eller ændres.
FLR OFF OPT OFF	Viser statussen over transportbåndet og udstyret, når de er slukket.
SERVICE ACTIVE	Tjenesteværktøjet er aktivt.
SERVICE NO APP	Tjenesten har ingen gyldig applikation, der kan køre.

EEA/UK-erklæring om beskyttelse af privatlivets fred

Toros brug af dine personlige oplysninger

The Toro Company ("Toro") respekterer dit privatliv. Når du køber vores produkter, indsamler vi muligvis visse oplysninger om dig, enten direkte fra dig eller via din lokale Toro-virksomhed eller -forhandler. Toro bruger disse oplysninger til at opfylde kontraktmæssige forpligtelser – f.eks. til at registrere din garanti, behandle garantikrav eller kontakte dig i tilfælde af en produkttilbagekaldelse – og til lovlige forretningsformål – f.eks. til at måle kundetilfredshed, forbedre vores produkter eller give dig produktoplysninger, som kan være af interesse for dig. Toro kan dele dine oplysninger med vores datterselskaber, søsterselskaber, forhandlere eller andre forretningspartnere i forbindelse med disse aktiviteter. Vi kan også videregive personlige oplysninger, når loven kræver det, eller i forbindelse med salg, køb eller fusion af virksomheder. Vi sælger aldrig dine personlige oplysninger til andre virksomheder med henblik på markedsføring.

Opbevaring af dine personlige oplysninger

Toro opbevarer dine personlige oplysninger, så længe det er relevant for ovenstående formål, og i overensstemmelse med lovmæssige krav. Yderligere oplysninger om gældende opbevaringsperioder fås ved at kontakte legal@toro.com.

Toros forpligtelse i forbindelse med sikkerhed

Dine personlige oplysninger kan blive behandlet i USA eller et andet land, der har en mindre restriktiv databeskyttelseslovgivning end det land, du bor i. Når vi dine sender oplysninger ud af dit bopælsland træffer vi lovmæssigt krævede foranstaltninger for at sikre, at passende sikkerhedsforanstaltninger er på plads, så dine oplysninger beskyttes og behandles sikkert.

Adgang og rettelser

Du kan have ret til at rette eller gennemgå dine personlige oplysninger eller gøre indsigelse mod eller begrænse behandlingen af dine data. For at gøre det skal du kontakte os pr. e-mail på legal@toro.com. Hvis du har spørgsmål til den måde, Toro har håndteret dine oplysninger på, opfordrer vi dig til at rette dem direkte til os. Bemærk, at personer bosiddende i Europa har ret til klage til deres datatilsynsmyndighed.

Advarselsinformation i henhold til erklæringen California Proposition nr. 65

Hvad betyder denne advarsel?

Du kan komme ud for at se et produkt til salg, der er forsynet med et advarselsmærkat som det følgende:

WARNING: Cancer and Reproductive Harm (ADVARSEL: Kræft og forplantningsskade) – www.p65Warnings.ca.gov.

Hvad er erklæring 65?

Erklæring 65 gælder for alle selskaber, der driver virksomhed i Californien, sælger produkter i Californien eller fremstiller produkter, der kan sælges eller indføres i Californien. Den kræver, at Californiens guvernør fører og offentliggør en liste over kemikalier, der kan forårsage kræft, fosterskader og/eller anden skade på reproduktionsevnen. Listen, der opdateres hvert år, omfatter hundredvis af kemikalier, der findes i mange hverdagsartikler. Formålet med erklæring 65 er at informere offentligheden om udsættelse for disse kemikalier.

Erklæring 65 nedlægger ikke forbud mod salg af produkter, der indeholder disse kemikalier, men kræver i stedet advarsler på samtlige produkter, al produktemballage og produktets faglitteratur. Ydermere betyder en advarsel i henhold til erklæring 65 ikke, at et produkt er i strid med produktsikkerhedsstandarder eller -krav. Faktisk har den californiske regering præciseret, at en advarsel i henhold til erklæring 65 "ikke er det samme som en lovgivningsbeslutning om, hvorvidt et produkt er 'sikkert' eller 'usikkert'." Mange af disse kemikalier er blevet anvendt i hverdagsprodukter i mange år uden dokumenteret skadevirkning. Få yderligere oplysninger på https://oag.ca.gov/prop65/faqs-view-all .

En advarsel i henhold til erklæring 65 betyder, at en virksomhed enten (1) har evalueret eksponeringen og konkluderet, at den overskrider niveauet for "ingen betydelig risiko" eller (2) har valgt at forsyne produktet med en advarsel på grund af tilstedeværelsen af et kemikalie, der er anført på førnævnte liste, uden at der er blevet gjort forsøg på at evaluere eksponeringen.

Finder denne lovgivning anvendelse overalt?

Advarsler i henhold til erklæring 65 er kun påkrævede i henhold til californisk lovgivning. Disse advarsler ses i Californien inden for en bred vifte af miljøer, herunder, men ikke begrænset til, restauranter, købmandsforretninger, hoteller, skoler og hospitaler, og på en bred vifte af produkter. Derudover tilvejebringer nogle online- og postordreforhandlere advarsler i henhold til erklæring 65 på deres websites eller i kataloger.

Hvordan måler Californiens forbundsstatslige advarsler sig med de grænser, der er underlagt regeringen i Washington?

Standarder i henhold til erklæring 65 er ofte strengere end nationale og internationale standarder. Der er en række forskellige stoffer, som kræver en advarsel i henhold til erklæring 65 ved niveauer, der ligger langt under de nationale kontrolgrænser. For eksempel ligger advarlselsstandarden for bly i henhold til erklæring 65 på 0,5 µg/dag, hvilket er langt under nationale og internationale standarder.

Hvorfor er alle produkter af samme slags ikke forsynet med advarslen?

- Produkter, der sælges i Californien, kræver mærkning i henhold til erklæring 65, mens lignende produkter, der sælges andetsteds, ikke gør.
- Hvis en virksomhed, der er involveret i en retssag under erklæring 65, indgår et forlig, kan virksomheden pålægges at anvende erklæring 65-advarsler for sine produkter, mens andre virksomheder, der fremstiller lignende produkter, muligvis ikke er underlagt sådanne krav.
- Håndhævelsen af erklæring 65 er inkonsekvent.
- Virksomheder kan undlade at forsyne deres produkter med advarsler, hvis de konkluderer, at det ikke er påkrævet i henhold til erklæring 65. Fravær af advarsler på et produkt betyder ikke, at produktet er fri for de anførte kemikalier ved lignende niveauer.

Hvorfor inkluderer Toro denne advarsel?

Toro har valgt forsyne forbrugerne med så mange oplysninger som muligt, så de kan træffe kvalificerede beslutninger om de produkter, som de køber og bruger. Toro tilvejebringer i visse tilfælde advarsler på grundlag af viden om tilstedeværelsen af ét eller flere anførte kemikalier, uden at der er blevet foretaget vurdering af eksponeringen, eftersom ikke alle de anførte kemikalier er forsynet med krav til eksponeringsgrænser. Selvom eksponeringen fra Toros produkter kan være uvæsentlig eller ligge inden for intervallet, der "ikke udgør nogen betydelig risiko", har Toro for at være på den sikre side alligevel valgt at forsyne sine produkter med advarsler i henhold til erklæring 65. Hvis Toro ikke stiller disse advarsler til rådighed, kan virksomheden desuden sagsøges af staten Californien eller af private parter, der søger at håndhæve erklæring 65, og underlægges væsentlige sanktioner.

Toros garanti

Begrænset garanti på to år eller 1.500 timer

Dækkede forhold og produkter

The Toro Company og dets søsterselskab, Toro Warranty Company, garanterer i fællesskab i henhold til en aftale mellem dem, at dit Toro-produkt ("produktet") er frit for materialefejl og fejl i den håndværksmæssige udførelse i 2 år eller 1.500 driftstimer*, hvad end der måtte indtræde først. Denne garanti gælder for alle produkter med undtagelse af dybdeluftere (se de separate garantierklæringer for disse produkter). Hvis der forekommer en fejl, som er dækket af garantien, vil vi reparere produktet uden omkostninger for dig. Dette inkluderer fejldiagnose, arbejdsløn, reservedele og transport. Denne garanti træder i kraft på den dato, produktet leveres til den person, som oprindeligt køber det i detailleddet.
* Produkt udstyret med timetæller.

Sådan får du udført service, der er dækket af garantien

Det påhviler dig at underrette produktforhandleren eller den autoriserede produktforhandler, som du har købt produktet hos, så snart du tror, der er opstået en fejl, som er dækket af garantien. Hvis du har brug for hjælp til at finde frem til en produktforhandler eller en autoriseret forhandler, eller hvis du har spørgsmål vedrørende dine rettigheder eller ansvar i henhold til garantien, kan du kontakte os her:

Toro Commercial Products Service Department
Toro Warranty Company
8111 Lyndale Avenue South
Bloomington, MN 55420-1196, USA

+1-952-888-8801 eller +1-800-952-2740
E-mail: commercial.warranty@toro.com

Ejerens ansvar

Du er som ejer af produktet ansvarlig for at udføre den vedligeholdelse og de justeringer, som er nødvendige i henhold til din *betjeningsvejledning*. Reparationer af produktfejl, der skyldes manglende udførelse af nødvendig vedligeholdelse og justeringer, dækkes ikke af denne garanti.

Genstande og fejl, der ikke er dækket

Det er ikke alle produktfejl eller funktionsfejl, der måtte opstå i garantiperioden, som udgør materialefejl eller fejl i den håndværksmæssige udførelse. Denne garanti dækker ikke følgende:

- Produktfejl, som skyldes brug af ikke-originale Toro-reservedele eller installation og brug af ekstra eller modificeret eller ikke-originalt Toro-tilbehør og -produkter.
- Produktfejl, der skyldes manglende udførelse af anbefalet vedligeholdelses- og/eller justeringsarbejde.
- Produktfejl, som skyldes brug af produktet på ødelæggende, uagtsom eller hensynsløs vis.
- Reservedele, der opbruges, og som ikke er defekte. Eksempler på reservedele, som forbruges eller opbruges under normal betjening af produktet, omfatter, men er ikke begrænset til, bremseklodser og -belægninger, koblingsbelægninger, skæreknive, knivcylindre, ruller og lejer (forseglede eller smørbare), bundknive, tændrør, styrehjul og lejer, dæk, filtre, bånd samt visse sprøjtekomponenter, såsom membraner, dyser og kontraventiler.
- Fejl, der forårsages af eksterne forhold, herunder, men ikke begrænset til, vejrlig, opbevaringsforhold, forurening og brug af ikke-godkendte brændstoffer, kølevæsker, smøremidler, tilsætningsstoffer, gødningsmidler, vand og kemikalier.
- Funktions- eller driftsfejl som følge af brug af brændstoffer (f.eks. benzin, diesel eller biodiesel), der ikke overholder deres respektive branchestandarder.
- Normal støj, vibration, slid og ælde samt nedbrydning. Normalt slid omfatter, men er ikke begrænset til, beskadigelse af sæder som følge af slitage, slid på malede overflader, ridsede mærkater eller vinduer.

Reservedele

Reservedele, der planmæssigt skal udskiftes i forbindelse med nødvendig vedligeholdelse, er kun dækket af garantien i tidsrummet frem til det planmæssige tidspunkt for udskiftning af den pågældende reservedel. Reservedele, der udskiftes i henhold til denne garanti, er dækket af garantien i den originale produktgarantis løbetid og bliver Toros ejendom. Toro træffer endelig beslutning om, hvorvidt en reservedel eller en samlet enhed skal repareres eller udskiftes. Toro har ret til at bruge fabriksrenoverede reservedele til reparationer, der er dækket af garantien.

Garanti på dybdeafladnings- og litium-ion-batterier

Dybdeafladnings- og litium-ion-batterier kan levere et samlet, specificeret antal kilowatttimer i løbet af deres levetid. Brugs-, opladnings- og vedligeholdelsesteknikker kan forlænge eller forkorte den samlede batterilevetid. I takt med at batterierne i dette produkt forbruges, vil mængden af nyttigt arbejde mellem opladningsintervaller langsomt formindskes, indtil batteriet er helt faldt. Det er produktejerens ansvar at udskifte batterier, der er afladet som følge af almindeligt forbrug. Bemærk (kun litium-ion-batteri): Pro rata efter 2 år. Se batteriets garanti for at få yderligere oplysninger.

Krumtapakslens levetidsgaranti (kun ProStripe 02657-modellen)

ProStripe, som er forsynet med en original Toro-friktionsskive og -skæreknivsbremsekobling (integreret skæreknivsbremsekobling (BBC) og friktionsskive) med sikkerhedslåsesystem som originalt udstyr, og som bruges af den oprindelige køber i overensstemmelse med anbefalede procedurer til betjening og vedligeholdelse, er dækket af en levetidsgaranti mod bøjning af motorens krumtapaksel. Maskiner udstyret med friktionsskiver, skæreknivsbremsekobling (BBC) og andre lignende anordninger er ikke dækket af krumtapakslens levetidsgaranti.

Omkostninger til vedligeholdelse afholdes af ejeren

Motorjustering, smøring, rengøring og polering, udskiftning af filtre, kølevæske og udførelse af anbefalet vedligeholdelse er eksempler på normal service, som Toro-produkter kræver, og omkostninger i forbindelse hermed afholdes af ejeren.

Generelle betingelser

Det eneste retsmiddel, du har til rådighed i henhold til nærværende garanti, er reparation hos en autoriseret Toro-forhandler.

Hverken The Toro Company eller Toro Warranty Company er ansvarlig for indirekte-, hændelige- eller følgeskader i forbindelse med brugen af de Toro-produkter, der er dækket af nærværende garanti, herunder omkostninger eller udgifter til at fremskaffe erstatningsudstyr eller service i de perioder, der med rimelighed medgår i forbindelse med funktionsfejl eller manglende rådighed over produktet, mens der udføres reparationer i henhold til garantien. Bortset fra den emissionsgaranti, der er nævnt nedenfor, og kun såfremt denne måtte finde anvendelse, gives ingen anden udtrykkelig garanti. Alle underforståede garantier om salgbarhed og brugsegnethed er begrænset til denne udtrykkelige garantis varighed.

I visse stater er det ikke tilladt at fragå ansvar for hændelige- og følgeskader eller at begrænse tidsrummet for en underforstået garantis varighed, så ovenstående ansvarsfragåelser og begrænsninger gælder muligvis ikke for dig. Denne garanti giver dig bestemte juridiske rettigheder, men derudover kan du også have andre rettigheder, som varierer fra stat til stat.

Bemærkning angående emissionsgaranti

Emissionskontrolsystemet på dit produkt kan være dækket at en separat garanti, som overholder de krav, der er fastsat af det amerikanske miljøbeskyttelsesagentur (Environmental Protection Agency, EPA) og/eller rådet for luftressourcer i Californien (California Air Resources Board, CARB). De timemæssige begrænsninger, der er anført ovenfor, gælder ikke for garantien på emissionskontrolsystemet. Der henvises til garantierklæringen om motoremission, der blev leveret med dit produkt, eller som indgår i motorfabrikantens dokumentation.

Andre lande end USA og Canada

Kunder, som har købt Toro-produkter, der er eksporteret fra USA eller Canada, skal kontakte deres Toro-forhandler for at få en garantipolice, som gælder for deres land, provins eller stat. Hvis du af en eller anden grund er utilfreds med din forhandlers service eller har problemer med at indhente oplysninger om garantien, bedes du kontakte dit autoriserede Toro-servicecenter.